ТИПОВОЙ ПРОЕКТ

701-1-54.89

СКЛАД ОТАПЛИВАЕМЫЙ ПЛОЩАДЬЮ 4.0 ТЫС. КВ.М
(ИЗ ЛЕГКИХ МЕТАЛЛИЧЕСКИХ КОНСТРУКЦИЙ
КОМПЛЕКТНОЙ ПОСТАВКИ ТИПА «МОЛОДЕЧНО»)
ДЛЯ ПРОДТОВАРОВ ВМЕСТИМОСТЬЮ 9600 Т

АЛЬБОМ Б

ИЗДЕЛИЯ СТРОИТЕЛЬНЫЕ

23974-06

СФ ЦИТП 620062, г.Свердловск, ул.Чебышева, 4
Зак 3421 инв. 23974-06 тираж 50
Сдано в печать 18.05 1990 Цена 4-26

gost.e-ecolog.ru

ТИПОВОЙ ПРОЕКТ

704-1-54.89

СКЛАД ОТАПЛИВАЕМЫЙ ПЛОЩАДЬЮ 4.0 ТЫС. КВ. М (ИЗ ЛЕГКИХ МЕТАЛЛИЧЕСКИХ КОНСТРУКЦИЙ КОМПЛЕКТНОЙ ПОСТАВКИ ТИПА «МОЛОДЕЧНО») ДЛЯ ПРОДТОВАРОВ ВМЕСТИМОСТЬЮ 9600 Т

АЛЬБОМ 6

23974-06 ИЗДЕЛИЯ СТРОИТЕЛЬНЫЕ

Разработан
ГГПЦ-6 Минсевзапстроя СССР
ЦНИИпроектстальконструкция Госстроя СССР
ГПИ «Специавтоматика» Минприбора СССР

Главный инженер ГГПЦ-6 /В.Г. Переобогов/.
Главный инженер проекта /Ю.А. Дубровин/.

Утвержден и введен в действие
Госкомрезервом СССР
Протокол № — от 1.08.1989г.
Приказ № 164 от 14.12.1989г.

© ЦИТП Госстроя СССР, 1990г.

Альбом 6

Обозначение	Наименование	Стр.	Примеч.
701-1-54.89 КЖИ 000 ДО	Содержание	2,3	
000 ТУ1	Технические условия	4	
000 ТУ2	Технические условия	4	
001	Балка фундаментная 26Ф6-17А IV-1 (БФ3)	5	
002	Балка фундаментная 26Ф6-23А II-1 (БФ4)	5	
003	Плита фундаментная (ПФ4)	6	
003 СБ	Плита фундаментная (ПФ4)	7	
	Сборочный чертеж		
004	Плита фундаментная (ПФ3)	8	
004 СБ	Плита фундаментная (ПФ3)	9	
	Сборочный чертеж		
005	Панель стеновая ПС-65,5.9.2,5-2Л-1-а (ПС4)	10	
	ПС65,5.9.2,5-2Л-2-а (ПС5)		
006	Панель стеновая (ПС6)	11	
007	Панель стеновая (ПС7)	12	
008	Панель стеновая ПС60.12.2,0-2.Л-а (ПС11)	13	
009	Панель стеновая ПС62,5.12.2,0-2.Л-1-а (ПС12)	14	
	ПС62,5.12.2,0-2Л-2-а (ПС13)		
010	Панель стеновая ПС60.18.2,0-1.Л-а (ПС14)	15	
	ПС60.18.2,0-1.Л-б (ПС15)		
011	Панель стеновая ПС62,5.18.2,0-1.Л-1-а (ПС16)	16	
	ПС62,5.18.2,0-1.Л-2-а (ПС17)		
012	Панель стеновая ПС62,5.18.2,0-1.Л-1-б (ПС18)	17	
	ПС62,5.18.2,0-1.Л-2-б (ПС19)		
013	Панель стеновая (ПС22)	18	
014	Панель стеновая (ПС23)	19	
015	Панель стеновая (ПС24)	20	
016	Каркас пространственный (КП1)	21	
017	Каркас пространственный (КП2)	22	

Обозначение	Наименование	Стр.	Примеч.
701-1-54.89 КЖИ 018	Каркас пространственный (КП3)	23	
019	Каркас пространственный (КП4)	24	
020	Каркас пространственный (КП5)	25	
021	Каркас плоский (КР1... КР5)	26	
022	Каркас плоский (КР6)	27	
023	Сетка арматурная (С1... С9)	28	
024	Сетка арматурная (С10, С14)	29	
025	Сетка арматурная (С11, С15)	30	
026	Сетка арматурная (С12, С16)	31	
027	Сетка арматурная (С13, С17)	32	
028	Изделие закладное (МН1)	33	
029	Изделие закладное (МН2)	34	
030	Изделие закладное (МН3)	35	
031	Изделие закладное (МН4)	35	
032	Изделие закладное (МН5)	36	
033	Изделие соединительное (МС1...МС3)	37	
034	Изделие соединительное (МС4)	38	
035	Изделие соединительное (МС5)	38	
036	Изделие соединительное (МС6)	39	
037	Изделие соединительное (МС7)	39	

Привязан

Инв. №

Нач.отд	Петухов		
Н.контр	Нижегородов		
Гл.спец	Миронов		
Зав. гр.	Сурова		
Вед.инж.	Арефьева		
Инж. II кат.	Лукьянчикова		

701-1-54.89 КЖИ 000 ДО

Содержание

Стадия	Лист	Листов
Р	1	2

ГГПИ-Б
Москва

Копировал: Ч.

Формат А4

23974-06

Взам. инв. №

Подп. и дата

Инв. № подл.

Альбом 6

Обозначение	Наименование	Стр.	Примеч.
701-1-54.89 КЖИ 038	Фасонное изделие (ФС-1)	40	
039	Фасонное изделие (ФС-2)	40	
040	Фасонное изделие (ФС-3)	41	
041	Фасонное изделие (ФС-4)	41	
042	Фасонное изделие (ФС-5)	42	
043	Фасонное изделие (ФС-6)	42	
044	Заглушка (З-1, З-2)	43	
045	Костыль (К-1)	44	
046	Закладная деталь (ЗД-1)	44	
047	Панель доборная (ПД-1)	45	
048	Панель доборная (ПД-2)	46	
049	Панель доборная (ПД-3)	47	
050	Панель доборная (ПД-4)	48	
051	Панель доборная (ПД-5)	49	
052	Панель доборная (ПД-6)	50	
053	Панель доборная (ПД-7)	51	
054	Панель рядовая (ПР-1)	52	
055	Панель рядовая (ПР-2)	53	
056	Поддон для сахара (ПД 1)	54	
057	Поддон для хозяйственного мыла (ПД 2)	55	

Инв. № подл. | Подп. и дата | Взам. инв. №

Привязан

Инв. №

701-1-54.89 КЖИ 000 ДО

Лист 2

Копировал: [illegible]

Формат А3

23979-06

1. Сборные железобетонные изделия: фундаментные плиты ПФ3, ПФ4 и стеновые панели ПС6, ПС7, ПС22...ПС24 изготовлять в соответствии с техническими требованиями ГОСТ13015.0-83, 13015.1-81, 13015.2-81, 13015.3-81, 13015.4-84.

2. Марка бетона по морозостойкости изделий принять F75 по СНиП 2.03.01-84 „Бетонные и железобетонные конструкции".

3. Отклонения от номинальной толщины защитного слоя бетона не должны превышать ±5мм (ГОСТ13015-75 таблица 4).

4. Расположение каркасов и сеток в железобетонных изделиях должно соответствовать их проектному положению, обеспеченному специальными мероприятиями.

5. Поставку изделий потребителю производить после достижения бетоном нормируемой отпускной прочности на сжатие не менее 70% от класса бетона по прочности на сжатие для теплого периода года, а для холодного - не менее 90%.

6. Стеновые панели изготовить из легкого бетона с средней плотностью в высушенном состоянии 1100 кг/м³.

Привязан

Инв.№

Взам.инв.№ | Подп. и дата | Инв.№подл.

Нач.отд.	Петухов		
Н.контр.	Нижегородов		03.09.89
Гл.спец.	Миронов		
Зав.ср.	Сурова		
Вед.инж.	Арестуева		
Инж.техн.	Лукьянчикова		

701-1-54.89 КЖИ ООО 7У1

Технические условия

Стадия	Лист	Листов
Р		1

ГГПИ-6 Москва

Формат А4

1. Арматурные стали, применяемые для армирования железобетонных изделий, должны удовлетворять требованиям ГОСТ380-71 и ГОСТ5781-82.

2. Материал арматурной стали класса AI - сталь марки ВСт3 сп2, класса A-II - сталь марки ВСт5 сп2, класса A III - сталь марки 35ГС по ГОСТ380-71 и СНиП 2.03.01-84 (приложение 1) „Бетонные и железобетонные конструкции".

3. Сварные арматурные и стальные изделия должны удовлетворять требованиям ГОСТ 10922-75.

4. Арматурные каркасы и сетки изготавлять контактной точечной сваркой в соответствии с ГОСТ 14098-85.

5. В арматурных каркасах и сетках сварке подлежат все крестообразные пересечения стержней (узлов).

6. Ручную дуговую сварку производить по ГОСТ5264-80 электродами типа Э-42А по ГОСТ 9467-75.

7. Антикоррозийное покрытие соединительных изделий МС1...МС5 выполнить слоем цинка толщиной 0.2мм, в соответствии со СНиП 2.03.11-89 „Защита строительных конструкций от коррозии." Стальные изделия К-1, 3Д-1 покрываются на заводе-изготовителе двумя слоями грунта ФЛ-03к (ГОСТ 9109-81).

Алюминиевые изделия МС6 и МС7 защитить от коррозии путём электрохимического анодирования (толщина слоя 15мкм).

Привязан

Инв.№

Взам.инв.№ | Подп. и дата | Инв.№подл.

Нач.отд.	Петухов		
Н.контр.	Нижегородов		03.09.89
Гл.спец.	Миронов		
Зав.ср.	Сурова		
Вед.инж.	Арестуева		
Инж.техн.	Лукьянчикова		

701-1-54.89 КЖИ ООО 7У2

Технические условия

Стадия	Лист	Листов
Р		1

ГГПИ-6 Москва

Копировал: Федей

Формат А4

23974-04

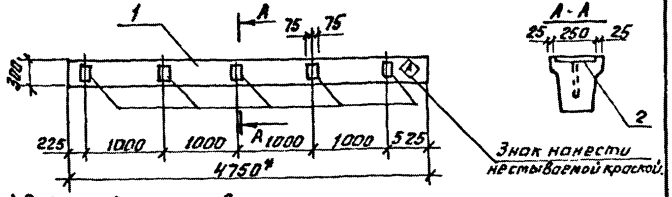

*) Размер для справок.

Формат	Зона	Поз.	Обозначение	Наименование	Кол.	Примечание
				Документация		
А3			1.415.1-2 Вып.1	Балки фундаментные железобетонные сборочные единицы		
А3		1	1.415.1-2.1-2-58	Балка 2БФ6-23АIV	1	
А4		2	701-1-54.89 КЖИ 031	Изделие закладное МН4	5	

Ведомость расхода стали на дополнительные закладные изделия, кг.

Марка элемента	Изделия закладные: Арматура класса		Прокат марки		Всего
	А-III		Вст3кп2		
	ГОСТ 5781-82		ГОСТ 19903-74		
	ф8		δ=8		
БФ4	0,4		9,0		9,4

Привязан

Инв. №

Нач. отд.	Петухов		701-1-54.89 КЖИ 002	
Н. контр.	Нижегородова		Балка фундаментная 2БФ6-23АIV-1 (БФ4)	Стадия: Р; Масса: 800; Масштаб: 1:50
Гл. спец.	Миронов			Лист; Листов 1
Зав. гр.	Сурова			ГГПИ-6 Москва
Ведущ.	Арефьева			
Инж. II кат.	Лукьянчикова			

Инв. № подл. | Подп. и дата | Взам. инв. №

Формат А4

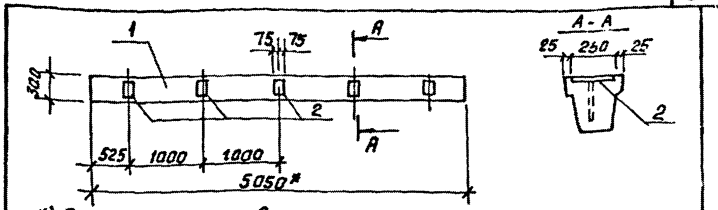

*) Размер для справок

Формат	Зона	Поз.	Обозначение	Наименование	Кол.	Примечание
				Документация		
А3			1.415.1-2. Вып.1	Балки фундаментные железобетонные сборочные единицы		
А3		1	1.415.1-2.1-2-52	Балка 2БФ6-17АIV	1	
А4		2	701-1-54.89 КЖИ 031	Изделие закладное МН4	5	

Ведомость расхода стали на дополнительные закладные изделия, кг

Марка элемента	Изделия закладные: Арматура класса		Прокат марки		Всего
	А-III		Вст3кп2		
	ГОСТ 5781-82		ГОСТ 19903-74		
	ф8		δ=8		
БФ3	0,4		9,0		9,4

Привязан

Инв. №

Нач. отд.	Петухов		701-1-54.89 КЖИ 001	
Н. контр.	Нижегородова		Балка фундаментная 2БФ6-17АIV-1 (БФ3)	Стадия: Р; Масса: 850; Масштаб: 1:50
Гл. спец.	Миронов			Лист; Листов 1
Зав. гр.	Сурова			ГГПИ-6 Москва
Вед. инж.	Арефьева			
Инж. II кат.	Лукьянчикова			

Инв. № подл. | Подп. и дата | Взам. инв. №

Копировал: Фурай

Формат А4

Альбом 6

Формат	Зона	Поз.	Обозначение	Наименование	Кол.	Примечание
				Документация		
А4			701-1-54.89 КЖИ ООО ТУ1	Технические условия		
А4			ООО ТУ2	Технические условия		
А3			ООЗ СБ	Сборочный чертеж		
А4			3.002.1-1 Вып. 1,2	Сборные железобетонные подпорные стены		
				Сборочные единицы		
А3		1	701-1-54.89 КЖИ 024	Сетка арматурная С10	1	14.5кг
А3		2	025	С11	1	13.4кг
А3		3	026	С12	1	16.0кг
А3		4	027	С13	1	16.0кг
А3		5	022	Каркас плоский КР6	1	1.0кг
		6	3.002.1-1.2-170-01	Изделие закладное М10	4	3,1кг
				Детали		
Б.Ч.		7		Б-А-I-ГОСТ 5781-82 Е-1950	1	0.4кг
				Материалы		
				Бетон класса В25		0.95м³

Инв. № подл. | Подп. и дата | Взам. инв. №

Привязан:

Инв. №

Нач. отд.	Петухов		
Н. контр.	Нижегородова		
Гл. спец.	Миронов		
Зав. гр.	Сурова		
Вед. инж.	Ярефьева		
Инж. II к.	Битюкова		

701-1-54.89 КЖИ ООЗ

Плита фундаментная (ПФ4)

Стадия	Лист	Листов
Р		1

ГГПИ-6 Москва

Копировал: Федей

Формат А3

Альбом 6

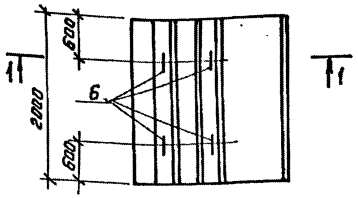

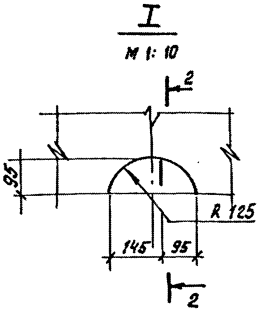

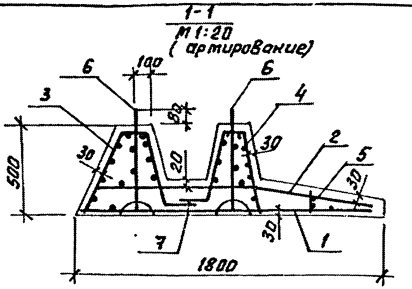

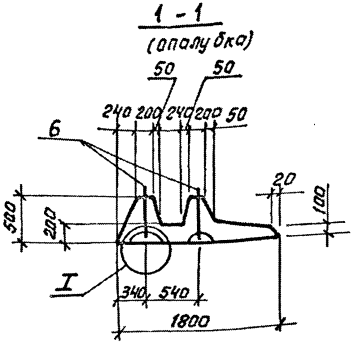

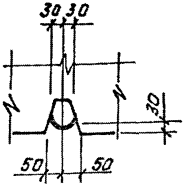

Ведомость расхода стали на элемент, кг

Марка элемента	Изделия арматурные							Изделия закладные				Общий расход
	Арматура класса						Всего	Прокат марки				
	А-I		А-III					ВСТ3 кп2				
	ГОСТ 5781-82							ГОСТ 2590-71				
	Ф6	Итого	Ф8	Ф10		Итого		Ф14			Итого	
ПФ4	1.4	1.4	19.2	40.7		59.9	61.3	12.4			12.4	73.7

Плиту ПФ4 выполнить в опалубке плиты ПФ2-1 по серии 3.002.1-1 Вып.1

Нач.отд	Петухов			701-1-54.89		КЖИ 003 СБ	
Н.контр.	Нижегородова			Плита фундаментная (ПФ4) Сборочный чертеж	Стадия	Масса	Масштаб
Гл.спец	Миронов				Р	2400	1:40
Зав.гр.	Сурова				Лист	Листов 1	
Вед.инж.	Прокофьева				ГГПИ-6 Москва		
Инж.вк.	Битюкова						

Привязан

Инв.№

Копировал:

Формат А3

Инв.№ подл. | Подп. и дата | Взам. инв.№

Альбом 6

Формат	Зона	Поз.	Обозначение	Наименование	Кол.	Примечание
				Документация		
А4			701-1-54.89 КЖИ ОООТУ1	Технические условия		
А4			ООО ТУ2	Технические условия		
А3			004 СБ	Сборочный чертеж		
А4			3.002.1-1 Вып. 1,2	Сборные железобетонные подпорные стены		
				Сборочные единицы		
А3		1	701-1-54.89 КЖИ 024-01	Сетка арматурная С14	1	12,3кг
А3		2	025-01	С15	1	12,3кг
А3		3	026-01	С16	1	14,9кг
А3		4	027-01	С17	1	14,9кг
А3		5	С22	Каркас плоский КР6	1	0,8кг
А4		6	3.002.1-1.2-170	Изделие закладное М9	4	2,2кг
				Детали		
Б.Ч		7		6-А-I-ГОСТ5781-82 l=1950	1	0,4кг
				Материалы		
				Бетон класса В25		0,77м³

Инв.№ подл. | Подп. и дата | Взам.инв.№

Привязан

Инв. №

Нач.отд	Петухов		
Н.контр	Нижегородова		9.11.89
Гл.спец	Миронов		
Зав.гр	Сурова		
Ведущ.	Арефьева		
Инж. 1к.	Бытюкова		

701-1-54.89 КЖИ 004

Плита фундаментная (ПФ3)

Стадия	Лист	Листов
Р		1

ГГПИ-6 Москва

Копировал Формат А3

23.074-06

Альбом 6

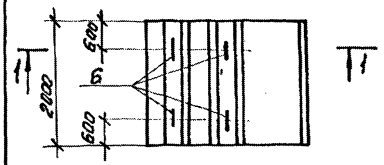

I
М 1:10

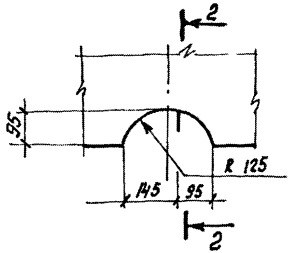

1-1
М 1:20
(армирование)

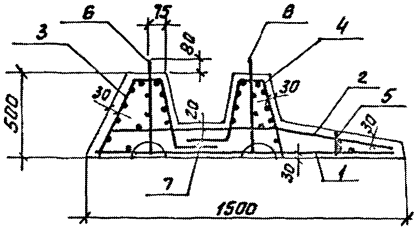

Ведомость расхода стали на элемент, кг

Марка элемента	Изделия арматурные								Изделия закладные			Общий расход
	Арматура класса							Всего	Прокат марки			
	А-I			А-III					ВСТ3 кп2			
	ГОСТ 5781-82								ГОСТ 2590-71			
	Ф6		Итого	Ф8	Ф10		Итого		Ф12		Итого	
ПФ3	1,4		1,4	19,2	35,2		54,4	55,8	8,8		8,8	64,6

1-1
(опалубка)

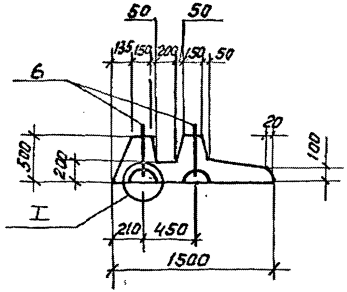

2-2

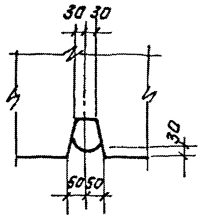

Плиту ПФ3 выполнить в опалубке плиты ПФ1-1 по серии 3.002.1-1 Вып. 1

Нач.отд	Петухов			701-1-54.89	КЖИ 004 СБ
Н.контр.	Нищегородова			Плита фундаментная (ПФ3)	Стадия: Р; Масса: 1700; Масштаб: 1:40
Гл.спец	Миронов			Сборочный чертеж	Лист; Листов 1
Зав.гр.	Сурова				ГГПИ-6 Москва
Вед.инж.	Брефьева				
Инж.I к.	Битюкова				

Привязан

Инв.№ подл. | Подп. и дата | Взам.инв.№

Копировал: Фурсов

Формат 3

Альбом 6

Рис. 1

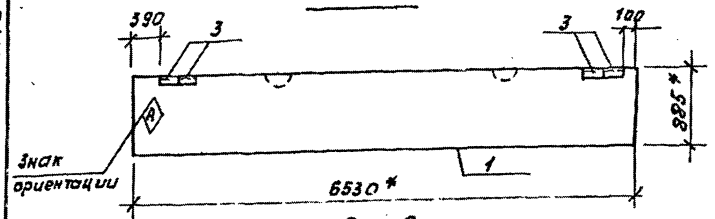

Рис. 2

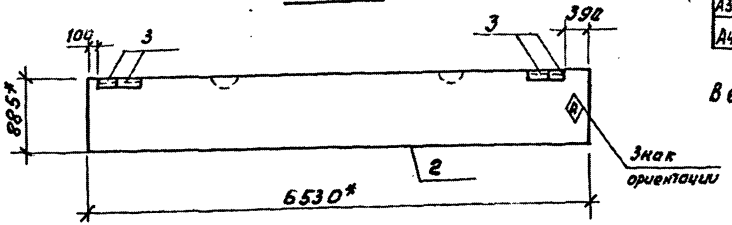

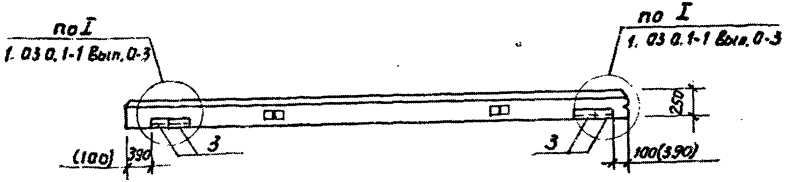

Формат	Зона	Поз.	Обозначение	Наименование	Кол. на исполн. –	Кол. на исполн. 01	Примечание
				Документация			
А3			1.030.1-1 Вып. 1-1, 0-3	Панели из легких бетонов			
				Сборочные единицы			
				Панели стеновые			
А3		1	1.030.1-1 Вып 1-1	ПС65,5.9.2,5-2.л-1	1		
А3		2	1.030.1-1 Вып. 1-1	ПС65,5.9.2,5-2.л-2		1	
А4		3	1.030.1-1 Вып. 1-3	Изделие закладное М2	4	4	2,13 кг.

Ведомость расхода стали на дополнительные закладные изделия, кг

Марка элемента	Изделия закладные								
	Арматура класса				Прокат марки				Всего
	А-III				Вст3кп2				
	ГОСТ 5781-82				ГОСТ 8509-86		ГОСТ 103-76		
	Ф10			Итого	L63×6	Итого	δ=6	Итого	
ПС4, ПС5	0,8			0,8	5,5	5,5	2,2	2,2	8,5

Марка	Обозначение	Рис
ПС4	701-1-54.89 КЖИ 005	1
ПС5	-01	2

* Размеры для справок

Знак ориентации (А) нанести несмываемой краской.

Привязан

Инв N

Нач.отд.	Петухов	
Н.контр.	Нижегородова	
Гл.спец.	Миронов	
Зав.гр.	Сурова	
Инж.I кат.	Фомичев	

701-1-54.89 КЖИ 005

Панель стеновая
ПС 65,5.9.2,5-2.л-1-а (ПС4)
ПС65,5.9.2,5-2.л-2-а(ПС5)

Стадия	Масса	Масштаб
Р	2040	1:50

Лист | Листов 1

ГГПИ-6
Москва

Копировал:

Формат А3

23974-ок

Инв N подл. | Подп. и дата | Взам. инв N

Альбом 6

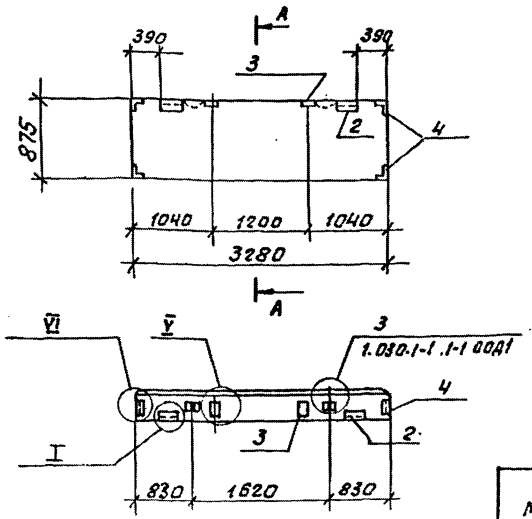

Формат	Зона	Поз.	Обозначение	Наименование	Кол.	Примечание
				Документация		
А3			1.030.1-1 Вып. 1-1; 0-3	Панели из легких бетонов		
А4			701-1-54.89 КЖИ ООО ТУ1	Технические условия		
А4			ООО ТУ2	Технические условия		
				Сборочные единицы		
А4		1	701-1-54.89 КЖИ 016	Каркаспространственный КП1	1	11.1 кг
				Изделия закладные		
А4		2	1.030.1-1 Вып.1-3	М2	2	2,13 кг
А4		3		М9	2	1,38 кг
А4		4		М11	4	1,36 кг
				Материалы		
				Бетон легкий М50		0,6 м³
				Раствор цементный М100		0,06 м³
				Раствор цементный М50		0,05 м³

Ведомость расхода стали на элемент, кг

Марка элемента	Изделия арматурные									Изделия закладные								Общий расход
	Арматура класса								Всего	Арматура класса		Прокат марки					Всего	
	А-III			Ас-II		Вр-I				А-III		Вст3 кп2						
	ГОСТ 5781-82					ГОСТ 6727-80				ГОСТ 5781-82		ГОСТ 8509-86		ГОСТ 19903-74				
	Ф6	Ф8	Итого	Ф12	Итого	Ф4	Ф5	Итого		Ф10	Итого	∠63×6	Итого	δ=6	δ=8	Итого		
ПС 6	5,6	0,3	5,9	2,1	2,1	1,2	1,9	3,1	11,1	2,9	2,9	6,4	6,4	1,1	2,0	3,1	12,4	23,5

1. Узлы, обозначенные римскими цифрами, см. 1.030.1-1 Вып. 0-3.
2. Панель выполнить в опалубке панели ПС 60.9.2,5-2.л по серии 1.030.1-1 Вып 1-1

Нач.отд.	Петухов		
Н.контр.	Никифоровна		
Гл.спец.	Миронов		
Зав.гр.	Сурова		
Инж.ук.	Фомичев		

Привязан

Инв. №

701-1-54.89 КЖИ 006

Панель стеновая (ПС6)

Стадия	Масса	Масштаб
Р	1030	1:50

Лист | Листов 1

ГГПИ-6 Москва

Копировал: Ч.

Формат А3

Инв. № подл. | Подп. и дата | Взам. инв. №

23974-2

Альбом 6

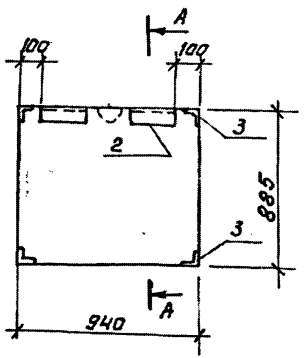

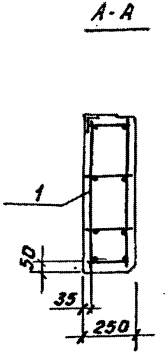

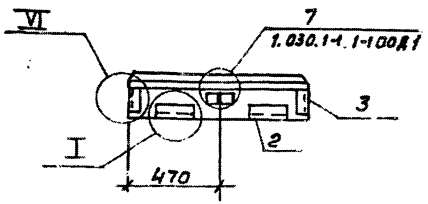

Формат	Зона	Поз.	Обозначение	Наименование	Кол.	Приме-чание
				Документация		
А3			1.030.1-1 Вып. 1-1; 0-3	Панели из легких бетонов		
А4			701-1-54.89 КЖИ 000 ТУ1	Технические условия		
А4			000 ТУ2	Технические условия		
				Сборочные единицы		
А4		1	701-1-54.89 КЖИ 017	Каркас пространственный К12	1	4,2 кг
А4		2	1.030.1-1 Вып. 1-3	Изделие закладное М2	2	2,13 кг.
А4		3		М11	4	1,36 кг.
				Материалы		
				Бетон легкий М50		0,18 м³
				Раствор цементный М100		0,02 м³
				М50		0,01 м³

Ведомость расхода стали на элемент, кг

Марка элемента	Изделия арматурные									Изделия закладные							Общий расход
	Арматура класса								Всего	Арматура класса	Прокат марки					Всего	
	А-III			Ас-II		Вр-I				А-III	Вст3кп2						
	ГОСТ 5781-82			ГОСТ 6727-80						ГОСТ 5781-82	ГОСТ 8509-86		ГОСТ 19903-74				
	Ф6	Ф8	Итого	Ф12	Итого	Ф4	Ф5	Итого		Ф10	Итого	∟63х6	Итого	δ=6		Итого	
ПС7	1,6	0,1	1,7	1,1	1,1	0,4	1,0	1,4	4,2	2,2	2,2	6,4	6,4	1,1		1,1	9,7	13,9

1. Узлы, обозначенные римскими цифрами, см. 1.030.1-1 Вып. 0-3.
2. Панель выполнить в опалубке панели ПС60.9.2.5-2л по серии 1.030.1-1 Вып.1-1

Взамен

Инв.№подл. | Подп. и дата

Привязан:

Инв. №

Нач.отд.	Петухов		
Н.контр.	Нижегородов		
Гл.спец.	Миронов		
Зав.гр.	Сурова		
Инж.-пр.	Фомичев		

701-1-54.89 КЖИ 007

Панель стеновая (ПС7)

Стадия	Масса	Масштаб
Р	300	1:20
Лист	Листов	
ГГПИ-Б Москва		

Копировал: Ч-

Формат А3

23974-04

Альбом 6

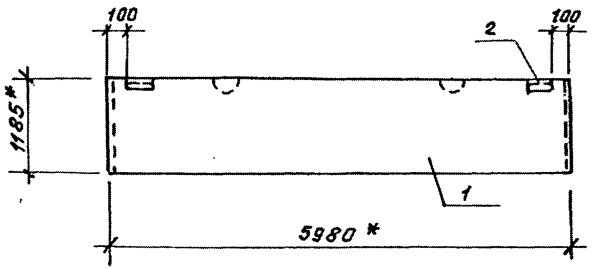

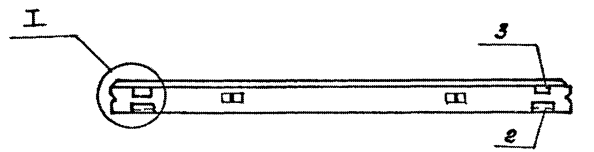

I
М1:10

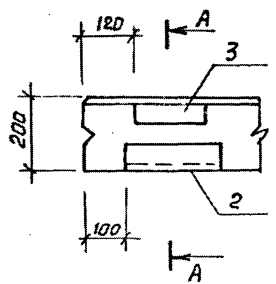

А - А

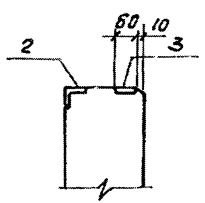

Формат	Зона	Поз.	Обозначение	Наименование	Кол.	Примечание
				Документация		
А3			1.030.1-1 Вып. 1-1, 0-3	Панели из легких бетонов		
				Сборочные единицы		
А3		1	1.030.1-1 Вып. 1-1	Панель стеновая ПС60.12.2,0-2.л	1	
А4		2	1.030.1-1 Вып. 1-3	Изделия закладные М2	2	2,13 кг
А4		3	1.400-15 Вып. 1	МН103-1	2	0,9 кг

Ведомость расхода стали на дополнительные закладные изделия, кг

Марка элемента	Изделия закладные								Всего
	Арматура класса				Прокат марки				
	А-III				ВСт3 кп2				
	ГОСТ 5781-82				ГОСТ 8509-86		ГОСТ 103-76		
	Ф8	Ф10		Итого	∠63×6	Итого	δ=6	Итого	
ПС11	0,6	0,4		1,0	2,7	2,7	2,3	2,3	6,0

* Размеры для справок

Привязан

Инв. №

Нач. отд.	Петухов		
Н. контр.	Нижегородцева		
Гл. спец.	Миронов		
Зав. гр.	Сырова		
Инж. II к.	Фомичев		

701-1-54.89 КЖИ 008

Панель стеновая ПС60.12.2,0-2.л-а (ПС11)

Стадия	Масса	Масштаб
Р	2020	1:50
Лист	Листов 1	

ГГПИ-2 Москва

Копировал: Фомичев

Формат А3

Инв.№подл. | Подп. и дата | Взам. инв.№

Альбом

Рис. 1

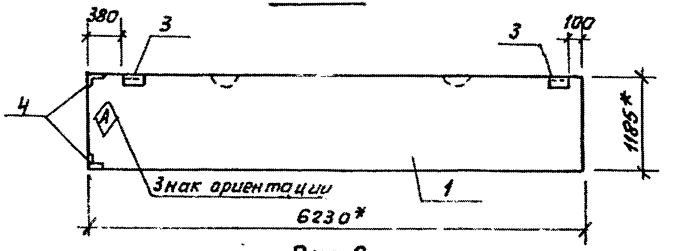

Рис. 2

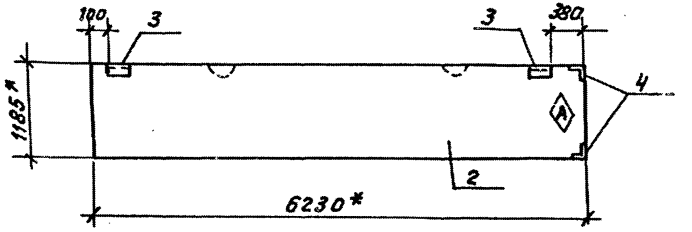

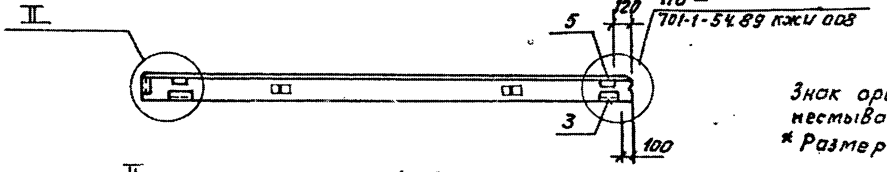

II
М 1:10

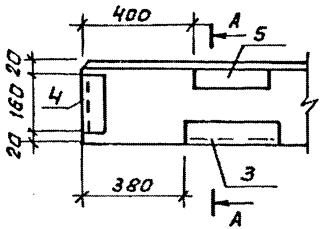

А - А

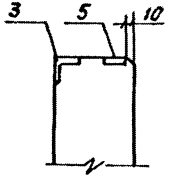

Формат	Зона	Поз.	Обозначение	Наименование	Кол. на испол. –	Кол. на испол. 01	Примечание
				Документация			
А3			1.030.1-1 Вып. 1-1, 0-3	Панели из легких бетонов			
				Сборочные единицы			
				Панели стеновые			
А3		1	1.030.1-1 Вып. 1-1	ПС 62.5.12.2,0-2.л-1	1		
А3		2		ПС 62.5.12.2,0-2.л-2		1	
А4		3	1.030.1-1 Вып. 1-3	Изделие закладное м2	2	2	2,13 кг
А4		4		М11	2	2	1,36 кг
А4		5	1.400-15 Вып. 1	МН 103-1	2	2	0,9 кг

Ведомость расхода стали на дополнительные закладные изделия, кг

Марка элемента	Изделия закладные								Всего
	Арматура класса А-III				Прокат марки Вст3кп2				
	ГОСТ 5781-82				ГОСТ 8509-86		ГОСТ 103-76		
	Ф8	Ф10		Итого	63х6	Итого	5÷6	Итого	
ПС 12, ПС 13	0,6	1,3		1,9	4,6	4,6	2,3	2,3	8,8

Знак ориентации А нанести несмываемой краской

* Размеры для справок

Марка	Обозначение	Рис.
ПС 12	701-1-54.89 КЖИ 009	1
ПС 13	-01	2

Привязан

Инв. №

Нач. отд.	Петухов		
Н. контр.	Нижегородцев		
Гл. спец.	Миронов		
Зав. гр.	Сурова		
Инж. гк.	Фотиев		

701-1-54.89 КЖИ 009

Панель стеновая

ПС 62.5.12.2,0-2.л-1-а (ПС 12)

ПС 62.5.12.2,0-2.л-2-а (ПС 13)

Стадия	Масса	Масштаб
Р	2610	1:50
Лист	Листов 1	

ГГПИ-Д Москва

Инв. № подл. | Подп. и дата | Взам. инв. №

Копировал: ОЧ-

Формат А3

Альбом 6

Рис. 1

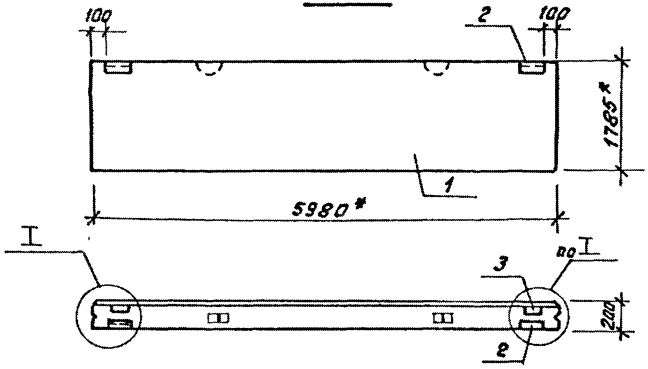

Рис. 2

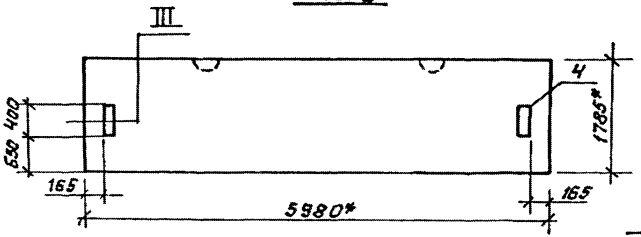

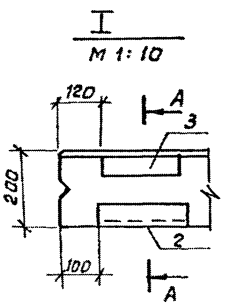

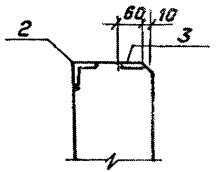

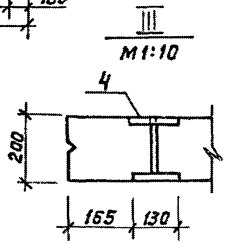

Формат	Зона	Поз.	Обозначение	Наименование	Кол. на исполн. –	Кол. на исполн. 01	Примечание
				Документация			
А3			1.030.1-1 Вып. 1-1, 0-3	Панели из легких бетонов			
				Сборочные единицы			
А3		1	1.030.1-1 Вып. 1-1	Панель стеновая ПС60.18.2.0-1.л	1	1	
А4		2	1.030.1-1 Вып. 1-3	Изделие закладное М2	2		2,13 кг
А4		3	1.400-15 Вып. 1	МН103-1	2		0,9 кг
А3		4	701-1-54.89 КЖИ 032	МН5		2	7,0 кг

Ведомость расхода стали на дополнительные закладные изделия, кг.

Марка элемента	Изделия закладные									
	Арматура класса А-III				Прокат марки В ст3 кп2					Всего
	ГОСТ 5781-82				ГОСТ 8509-86		ГОСТ 19903-74			
	Ф8	Ф10		Итого	Б63х6	Итого	б=6	б=8	Итого	
ПС 14	0,6	0,4		1,0	2,7	2,7	2,3		2,3	6,0
ПС 15		0,8		0,8				13,2	13,2	14,0

* Размеры для справок

Марка	Обозначение	Рис.
ПС 14	701-1-54.89 КЖИ 010	1
ПС 15	- 01	2

Нач. отд.	Петухов		
Н. контр.	Нижегородов		
Гл. спец.	Миронов		
Зав. гр.	Дурова		
Инж. II кат.	Фамичев		

Привязан

Инв. №

701-1-54.89 КЖИ 010

Панель стеновая
ПС 60.18.2.0-1.л-а (ПС-14)
ПС 60.18.2.0-1.л-б (ПС15)

Стадия	Масса	Масштаб
Р	3030	1:50

Лист | Листов 1

ГГПИ-6
Москва

Инв. № подл. | Подп. и дата | Взам. инв. №

Копировал: [illegible]

Формат А3

23.97 [illegible]

Альбом 6

Рис. 1

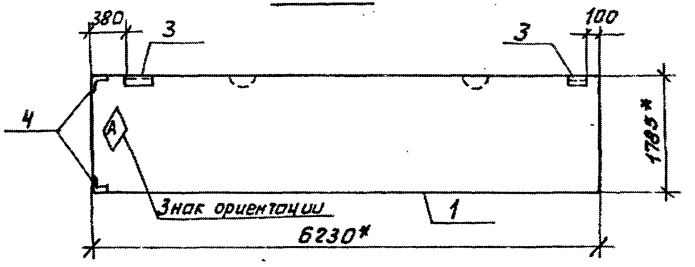

Рис. 2

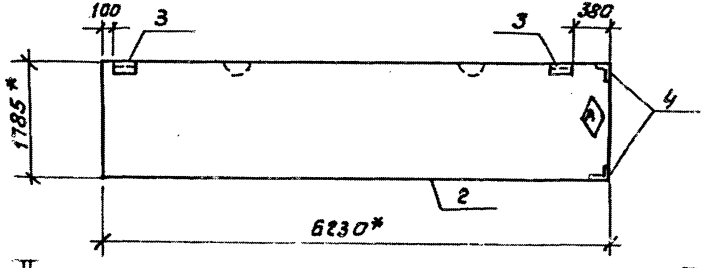

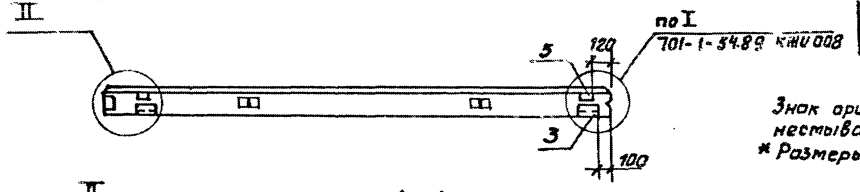

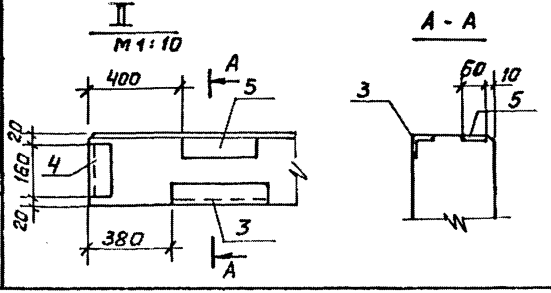

Формат	Зона	Поз.	Обозначение	Наименование	Кол. на исполн. —	Кол. на исполн. 01	Примечание
				Документация			
А3			1.030.1-1 Вып. 1-1, 0-3	Панели из легких бетонов	X	X	
				Сборочные единицы			
				Панели стеновые			
А3		1	1.030.1-1 Вып. 1-1	ПС 62.5.18.2.0-1.л-1	1		
А3		2		ПС 62.5.18.2.0-1.л-2		1	
А4		3	1.030.1-1 Вып. 1-3	Изделие закладное М2	2	2	2,13 кг
А4		4		М11	2	2	1,36 кг
А4		5	1.400-15 Вып. 1	МН103-1	2	2	0,9 кг

Ведомость расхода стали на дополнительные закладные изделия, кг

Марка элемента	Изделия закладные								
	Арматура класса А-III ГОСТ 5781-82				Прокат марки В Ст3 кп2 ГОСТ 8509-86		ГОСТ 103-76		Всего
	Ф8	Ф10		Итого	∠63×6	Итого	б=6	Итого	
ПС16, ПС17	0,6	1,3		1,9	4,6	4,6	2,3	2,3	8,8

Знак ориентации (A) нанести несмываемой краской

* Размеры для справок

Марка	Обозначение	Рис.
ПС16	701-1-54.89 КЖИ 011	1
ПС17	-01	2

Нач. отд.	Петухов		
Н. конктр.	Нижегородов		
Гл. спец.	Миронов		
Зав. гр.	Сурова		
Инж. I кат.	Фомичев		

Привязан:

Инв. №

701-1-54.89 КЖИ 011

Панель стеновая
ПС 62.5.18.2, 0-1.л-1-а (ПС16)
ПС 62.5.18.2, 0-1.л-2-а (ПС17)

Стадия	Масса	Масштаб
Р	3160	1:50

Лист | Листов 1

ГГПИ-6
Москва

Инв. № подл. | Подп. и дата | Взам. инв. №

Копировал: Ф-

Формат А3

Альбом 6

Рис. 1

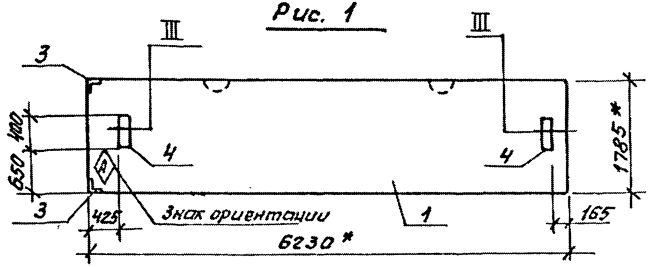

Рис. 2

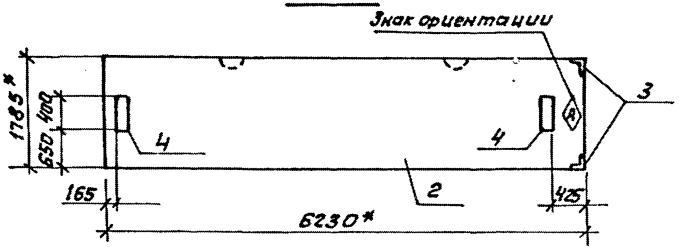

VI

1.030.1-1 вып. 0-3

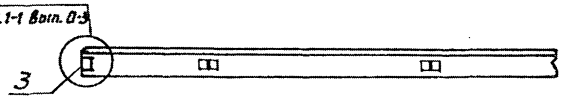

III

М1:10

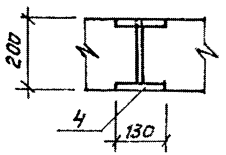

Формат	Зона	Поз.	Обозначение	Наименование	Кол. на исполн. –	Кол. на исполн. 01	Примечание
				Документация			
А3			1.030.1-1 вып. 1-1, 0-3	Панели из легких бетонов			
				Сборочные единицы			
				Панели стеновые			
А3		1	1.030.1-1 вып. 1-1	ПС 62.5.18.2,0-1.л-1	1		
А3		2		ПС 62.5.18.2,0-1.л-2		1	
А4		3	1.030.1-1 вып. 1-3	Изделие закладное М11	2	2	1,36 кг
А4		4	701-1-54.89 КЖИ 032	МН5	2	2	7,0 кг

Ведомость расхода стали на дополнительные закладные изделия, кг

Марка элемента	Изделия закладные									Всего
	Арматура класса А-III				Прокат марки Вст3кп2					
	ГОСТ 5781-82				ГОСТ 8509-86		ГОСТ 19903-74			
	Ф10			Итого	L63×6	Итого	δ=8		Итого	
ПС 18, ПС 19	1,6			1,6	1,9	1,9	13,2		13,2	16,7

Знак ориентации (А) нанести несмываемой краской

* Размеры для справок

Марка	Обозначение	Рис.
ПС 18	701-1-54.89 КЖИ 012	1
ПС 19	- 01	2

Нач. отд.	Петухов		
Н. контр.	Нижегородов		
Гл. спец.	Миронов		
Зав. гр.	Сурова		
Инж. II к.	Фомичев		

Привязан:

Инв. №

701-1-54.89 КЖИ 012

Панель стеновые

ПС 62.5.18.2,0-1.л-1-б (ПС18)

ПС 62.5.12.2,0-1.л-2-б (ПС19)

Стадия	Масса	Масштаб
Р	3160	1:50

Лист | Листов 1

ГГПИ-6 Москва

Инв. № подл. | Подп. и дата | Взам. инв. №

Копировал: [illegible]

Формат А3

Альбом 6

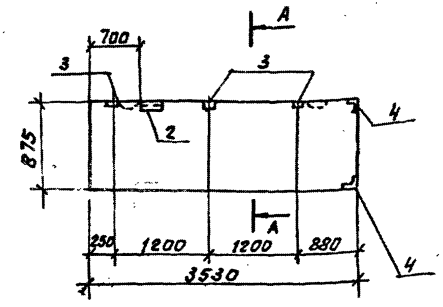

А - А

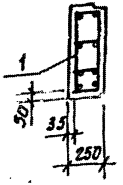

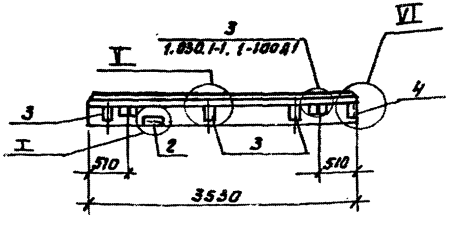

Формат	Зона	Поз.	Обозначение	Наименование	Кол.	Примечание
				Документация		
А3			1.030.1-1 Вып.1-1; 0-3	Панели из легких бетонов		
А4			701-1-54.89 КЖИ.000ТУ1	Технические условия		
А4			000ТУ2	Технические условия		
				Сборочные единицы		
А3		1	701-1-54.89 КЖИ 020	Каркас пространственный К175	1	11,9кг
А4		2	1.030.1-1 Вып. 1-3	Изделие закладное М2	1	2,13кг
А4		3		М9	3	1,38кг
А4		4		М11	2	1,36кг
				Материалы		
				Бетон легкий М50		0,7м³
				Раствор цементный М100		0,06м³
				Раствор цементный М50		0,05м³

Ведомость расхода стали на элемент, кг.

Марка элемента	Изделия арматурные								Изделия закладные							Общий расход
	Арматура класса							Всего	Арматура класса	Прокат марки					Всего	
	A-III			Ac-II		Bp-I			A-III	В ст3 кп2						
	ГОСТ 5781-82					ГОСТ 6727-80			ГОСТ 5781-82	ГОСТ 8509-86		ГОСТ 19903-74				
	Ф6	Ф8	Итого	Ф12	Итого	Ф4	Ф5	Итого		Ф10	Итого	63×6	Итого	δ=6	δ=8	Итого		
ПС 22	6,4	0,3	6,7	2,1	2,1	1,2	1,9	3,1	11,9	2,2	2,2	3,2	3,2	0,6	3,0	3,6	9,0	20,9

1. Узлы, обозначенные римскими цифрами, см. 1.030.1-1 Вып. 0-3.
2. Панель выполнить в опалубке панели ПС 60.9.2.5-2.л по серии 1.030.1-1 Вып.1-1

Инв.№ подл. | Подп. и дата | Взам.инв.№

Привязан

Инв.№

Нач.отд.	Петухов		
Н.контр.	Нижегородова		
Гл.спец.	Мирянов		
Зав.гр.	Сурова		
Инж.гр.	Фомичев		

701-1-54.89 КЖИ 013

Панель стеновая (ПС 22)

Стадия	Масса	Масштаб
Р	1100	1:50
Лист	Листов 1	

ГСПИ-6 Москва

Копировал

Формат А3

Альбом 6

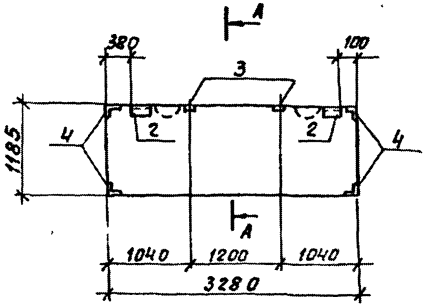

А-А

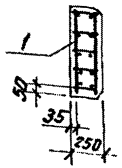

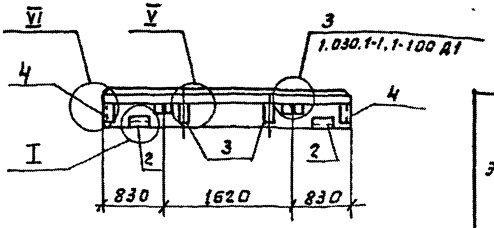

Формат	Зона	Поз.	Обозначение	Наименование	Кол.	Примечание
				Документация		
А3			1.030.1-1 вып.1-1; 0-3	Панели из легких бетонов		
А4			701-1-54.89 КЖИ 000 ТУ1	Технические условия		
А4			000 ТУ2	Технические условия		
				Сборочные единицы		
А4		1	701-1-54.89 КЖИ 019	Каркас пространственный К П4	1	13,4 кг
А4		2		Изделие закладное М2	2	2,13 кг
А4		3	1.030.1-1 вып. 1-3	М9	2	1,38 кг
А4		4		М11	4	1,36 кг
				Материалы		
				Бетон легкий М50		0,8 м³
				Раствор цементный М100		0,08 м³
				Раствор цементный М50		0,07 м³

Ведомость расхода стали на элемент, кг.

Марка элемента	Изделия арматурные									Изделия закладные								Общий расход
	Арматура класса								Всего	Арматура класса		Прокат марки					Всего	
	А-III			Ас-II		Вр-I				А-III		Вст3 кп2						
	ГОСТ 5781-82					ГОСТ 6727-80				ГОСТ 5781-82		ГОСТ 8509-86		ГОСТ 19903-74				
	ф6	ф8	Итого	ф12	Итого	ф4	ф5	Итого		ф10	Итого	63х6	Итого	δ=6	δ=8	Итого		
ПС 23	7,0	0,3	7,3	2,1	2,1	1,5	2,5	4,0	13,4	2,9	2,9	6,4	6,4	1,1	2,0	3,1	12,4	25,8

1. Узлы, обозначенные римскими цифрами, см. 1.030.1-1 вып. 0-3.
2. Панель выполнить в опалубке панели ПС60.12-2,5-2л по серии 1.030.1-1 вып. 1-1

Нач. отд.	Петухов		
Н. контр.	Нижегородов		
Гл. спец.	Миронов		
Зав. гр.	Сурова		
Инж. II к.	Фомичев		

Привязан

Инв. №

701-1-54.89 КЖИ 014

Панель стеновая (ПС 23)

Стадия	Масса	Масштаб
Р	1380	1:50

Лист | Листов 1

ГГПИ-6 Москва

Копировал: Ц -

Формат А3

Взам. инв. | Подп. и дата | Инв. № подл.

23.974-06

Альбом

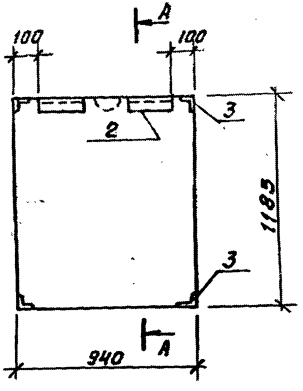

Формат	Зона	Поз.	Обозначение	Наименование	Кол.	Приме-чание
				Документация		
А3			1.030.1-1 Вып.1-1; 0-3	Панели из легких бетонов		
А4			701-1-54.89 КЖИ 000 ТУ1	Технические условия		
А4			000 ТУ2	Технические условия		
				Сборочные единицы		
А4		1	701-1-54.89 КЖИ 018	Каркас пространственный КП3	1	4,8 кг
А4		2	1.030.1-1 Вып. 1-3	Изделие закладное М2	2	2,13 кг
А4		3		М11	4	1,36 кг
				Материалы		
				Бетон легкий М50		0,24 м³
				Раствор цементный М100		0,03 м³
				М50		0,01 м³

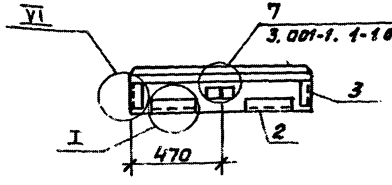

Ведомость расхода стали на элемент, кг

Марка элемента	Изделия арматурные									Изделия закладные								Общий расход
	Арматура класса									Арматура класса		Прокат марки						
	А-III			Ас-II		Вр-I				А-III		ВСт3кп2						
	ГОСТ 5781-82					ГОСТ 6727-80				ГОСТ 5781-82		ГОСТ 8509-86		ГОСТ 19903-74				
	Ф6	Ф8	Итого	Ф12	Итого	Ф4	Ф5	Итого		Ф10	Итого	∠63х6	Итого	δ=6		Итого		
ПС24	2,0	0,1	2,1	1,1	1,1	0,4	1,2	1,6	4,8	2,2	2,2	6,4	6,4	1,1		1,1	9,7	15,5

1. Узлы, обозначенные римскими цифрами, см. 1.030.1-1 Вып. 0-3.
2. Панель выполнить в опалубке панели ПС 60.12.2,5-2.л по серии 1.030.1-1 Вып. 1-1.

Инв.№ подл. | Подп. и дата | Взам. инв.№

Привязан

Инв.№

Нач.отд.	Петухов		
Н.контр.	Нигородова		
Гл.спец.	Миронов		
Зав.гр.	Сурова		
Инж.к.	Фомичев		

701-1-54.89 КЖИ 015

Панель стеновая (ПС24)

Стадия	Масса	Масштаб
Р	400	1:20
Лист	Листов 1	

ГГПИ-6 Москва

Копировал: Чч-

Формат А3

Альбом 6

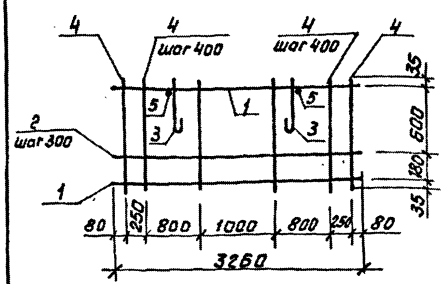

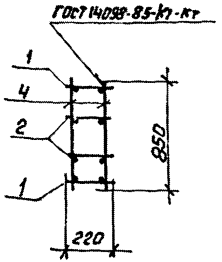

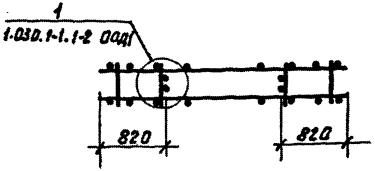

Формат	Зона	Поз.	Обозначение	Наименование	Кол.	Примечание
				Документация		
А4			701-1-54.89 КЖИ ООО ТУ2	Технические условия		
А3			1.030.1-1 Вып.1-2, 1-3	Панели из легких бетонов		
				Сборочные единицы		
				Каркас плоский		
А3		1	701-1-54.89 КЖИ 021	КР1	2	1,8 кг
А3		2	- 01	КР2	2	1,6 кг
А3		3	1.030.1-1 Вып.1-3	Петля строповочная СП4	2	1,1 кг
				Детали		
Б4		4		5-ВР-I-ГОСТ 6727-80 ℓ=850	16	0,12 кг
Б4		5		8-А-III-ГОСТ 5781-82 ℓ=220	2	0,09 кг

Ведомость расхода стали на элемент, кг

Марка	Изделия арматурные									
	Арматура класса									Всего
	А-III				Ас-II		Вр-I			
	ГОСТ 5781-82						ГОСТ 6727-80			
	Ф6	Ф8		Итого	Ф12	Итого	Ф4	Ф5	Итого	
КП1	5,6	0,3		5,9	2,1	2,1	1,2	1,9	3,1	11,1

Привязан

Инв №

Нач.отд.	Петухов		
Н.контр.	Нижегородов		
Гл.спец.	Миронов		
Зав.гр.	Сурова		
Инж. II кат.	Фомичев		

701-1-54.89 КЖИ 016

Каркас пространственный (КП1)

Стадия	Масса	Масштаб
Р	11,1	б/м

Лист | Листов 1

ГГПИ-6 Москва

Инв № подл. | Подп. и дата | Взам. инв №

Копировал: Фурсов

Формат А3

Альбом 6

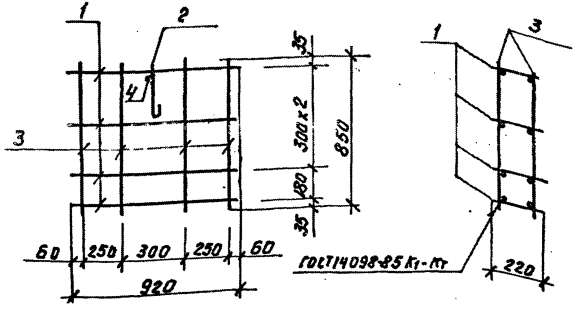

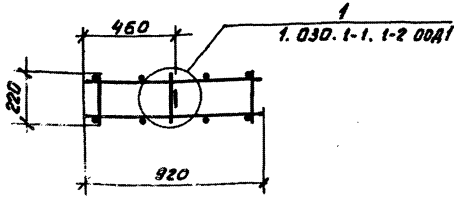

Формат	Зона	Поз.	Обозначение	Наименование	Кол.	Примечание
				Документация		
А4			701-1-54.89 КЖИ ООО ТУ2	Технические условия		
А3			1.030.1-1 Вып-1-2, 1-3	Панели из легких бетонов		
				Сборочные единицы		
А3		1	701-1-54.89 КЖИ 021-02	Каркас плоский КР3	4	0,5кг
А3		2	1.030.1-1 Вып. 1-3	Петля строповочная СП4	1	1,1кг
				Детали		
БУ		3		5ВР-I-ГОСТ6727-80 ℓ=850	8	0,12кг
БУ		4		8-А-III-ГОСТ5781-82 ℓ=220	1	0,09кг

Ведомость расхода стали на элемент, кг

Марка элемента	Изделия арматурные									
	Арматура класса									Всего
	А-III				Ас-II		Вр-I			
	ГОСТ 5781-82						ГОСТ 6797-80			
	Ф6	Ф8		Итого	Ф12	Итого	Ф4	Ф5	Итого	
КП2	1.6	0,1		1,7	1,1	1,1	0,4	1,0	1,4	4,2

Привязан

Инв №

Нач.отд.	Петухов		
Н.контр.	Нижегородова		
Гл.спец.	Миронов		
Зав.гр.	Сурова		
Инж.Вк.	Фомичев		

701-1-54.89 КЖИ 017

Каркас пространственный (КП2)

Стадия	Масса	Масштаб
Р	4,2	1:20
Лист	Листов 1	

ГГПИ-6 Маск 3а

Инв.№ подл. | Подп. и дата | Взам.инв.№

Копировал: Фурат

Формат А3

Альбом 6

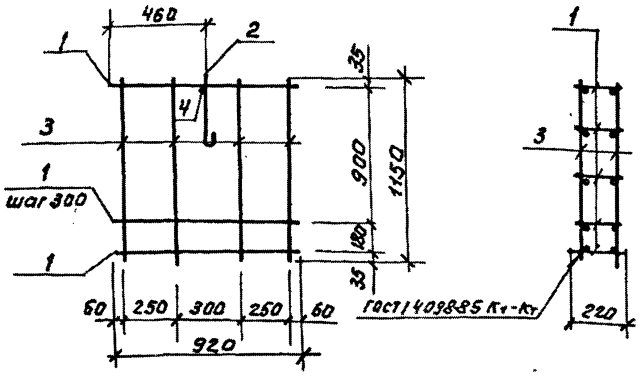

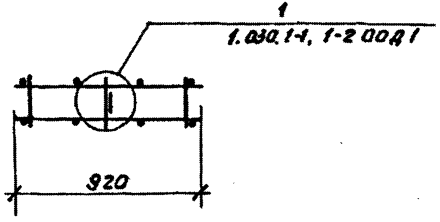

Формат	Зона	Поз.	Обозначение	Наименование	Кол.	Примечание
				Документация		
А4			701-1-54.89 кжи 000 ТУ2	Технические условия		
А3			1.030.1-1 вып. 1-2, 1-3	Панели из легких бетонов		
				Сборочные единицы		
А3		1	701-1-54.89 кжи 021-02	Каркас плоский КР3	5	0,5кг
А3		2	1.030.1-1 Вып. 1-3	Петля строповочная СП4	1	1,1кг
				Детали		
Б4		3		5-Вр-I-ГОСТ 6727-80 ℓ=1150	8	0,16кг
Б4		4		8-А-III-ГОСТ 5781-82 ℓ=220	1	0,09кг

Ведомость расхода стали на элемент, кг

Марка элемента	Изделия арматурные									
	Арматура класса									Всего
	А-III				Ас-II		Вр-I			
	ГОСТ 5781-82						ГОСТ 6727-80			
	Ф6	Ф8		Итого	Ф12	Итого	Ф4	Ф5	Итого	
Кпз	2.0	0.1		2,1	1,1	1,1	0,4	1.3	1,6	4.8

Взам. инв. № | Подп. и дата | Инв. № подл.

Привязан

Инв. №

Нач. отд.	Петухов		
Н. контр.	Чижегородов		
Гл. спец.	Миронов		
Зав. гр.	Сурова		
Инж. II кат.	Фомичев		

701-1-54.89 кжи 018

Каркас пространственный (КПЗ)

Стадия	Масса	Масштаб
Р	4,8	б/м

Лист | Листов 1

ГГПИ-6 Москва

Копировал: Ч-

Формат А3

Альбом 6

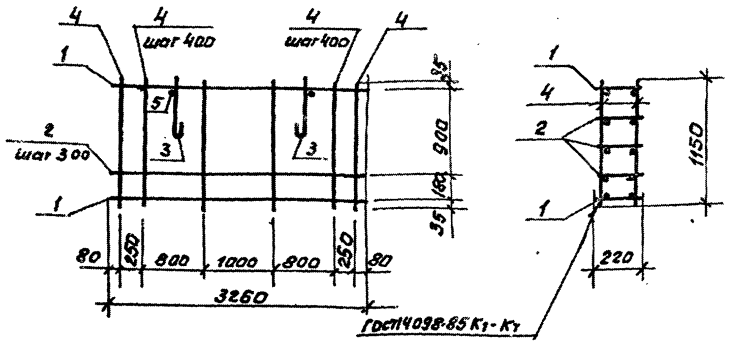

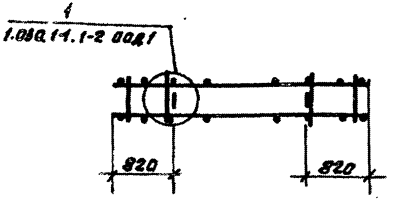

Формат	Зона	Поз.	Обозначение	Наименование	Кол.	Примечание
				Документация		
А4			701-1-54.89 КЖИ.000 ТУ2	Технические условия		
А3			1.030.1-1 Вып. 1-2, 1-3	Панели из легких бетонов		
				Сборочные единицы		
А3		1	701-1-54.89 КЖИ 021	Каркас плоский КР1	2	1.8 кг
А3		2	-01	КР2	3	1.6 кг
А3		3	1.030.1-1 Вып. 1-3	Петля строповочная СП4	2	1.1 кг
				Детали		
Бч		4		5-Вр-I-ГОСТ 6727-80 ℓ=1150	16	0.16 кг
Бч		5		8-А-III-ГОСТ 5781-82 ℓ= 220	2	0.09 кг

Ведомость расхода стали на элемент, кг

Марка	Изделия арматурные								
	Арматура класса								Всего
	А-III			Ас-II		ВР-I			
	ГОСТ 5781-82					ГОСТ 6727-80			
	Ф6	Ф8	Итого	Ф12	Итого	Ф4	Ф5	Итого	
КПЧ	7.0	0.3	7.3	2.1	2.1	1.5	2.5	4.0	13.4

Взам. инв. № | Инв. № подл. | Подп. и дата

Привязан

Инв. №

Нач. отд.	Петухов		
Н. контр.	Нижегородов		
Гл. спец.	Миронов		
Зав. гр.	Сурова		
Инж. Ткат.	Фомичев		

701-1-54.89 КЖИ 019

Каркас пространственный (КПЧ)

Стадия	Масса	Масштаб
Р	13,4	б/м
Лист	Листов 1	

ГГПИ-Б Москва

Копировал: [illegible]

Формат А3

Альбом 6

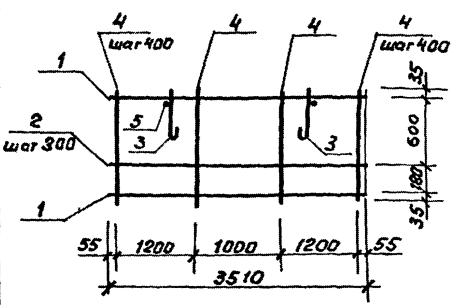

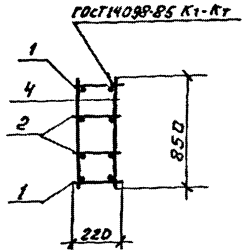

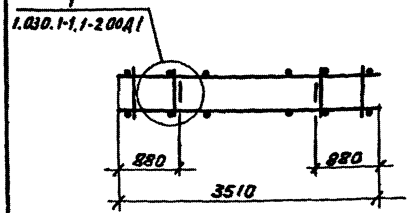

Формат	Зона	Поз.	Обозначение	Наименование	Кол.	Примечание
				Документация		
А4			701-1-54.89 КЖИ 000 ТУ2	Технические условия		
А3			1.030.1-1 Вып. 1-2, 1-3	Панели из легких бетонов		
				Сборочные единицы		
А3		1	701-1-54.89 КЖИ 021-03	Каркас плоский КР4	2	2,1 кг
А3		2	-04	КР5	2	1,9 кг
А3		3	1.090.1-1 Вып. 1-3	Петля строповочная СП4	2	1,1 кг
				Детали		
Б4		4		5-Вр-I-ГОСТ 6727-80 ℓ=850	16	0,12 кг
Б4		5		8-А-III-ГОСТ 5781-82 ℓ=220	2	0,09 кг

Ведомость расхода стали на элемент, кг

Марка элемента	Изделия арматурные									
	Арматура класса									Всего
	А-III				Ас-II		Вр-I			
	ГОСТ 5781-82						ГОСТ 6727-80			
	Ф6	Ф8		Итого	Ф12	Итого	Ф4	Ф5	Итого	
КП5	6,4	0,3		6,7	2,1	2,1	1,2	1,9	3,1	11,9

Инв.№ подл. | Подп. и дата | Взам. инв.№

Привязан

Инв.№

Нач.отд	Петухов		
Н.контр	Нижегородов		3.09.89
Гл.спец	Миронов		
Зав.гр.	Сурова		
Инж.II кат	Фомичев		

701-1-54.89 КЖИ 020

Каркас пространственный (КП5)

Стадия	Кол.	Масштаб
Р	11,9	б/м

Лист | Листов 1

ГГПИ-6 Москва

Копировал: [illegible]

Формат А3

23974-06

Альбом 6

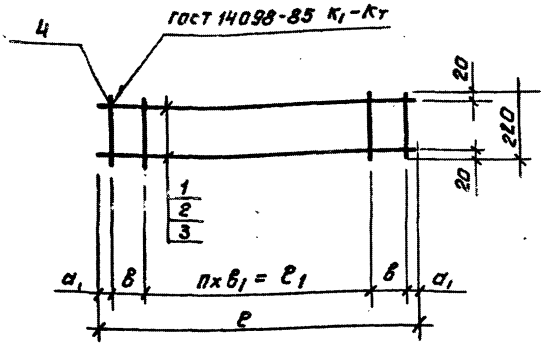

Формат	Зона	Поз.	Обозначение	Наименование	Кол. на исполнен. –	01	02	03	04	Примечание
				Документация						
А4			701-1-54.89 КЖИ000ТУ2	Технические условия						
				Детали						
				6-А-III-ГОСТ5781-82						
Б4		1		ℓ=3260	2	2				0,7 кг
Б4		2		ℓ=920			2			0,2 кг
Б4		3		ℓ=3510				2	2	0,8 кг
				4-ВР-I-ГОСТ6727-80						
Б4		4		ℓ=220	21	11	4	23	13	0,02 кг

Марка	Обозначение	Размеры мм a_1	в	$в_1$	ℓ_1	ℓ	П шт.	Масса кг
КР1	701-1-54.89 КЖИ 021	130	150	150	3000	3260	18	1,8
КР2	-01	130	300	300	3000	3260	8	1,6
КР3	-02	60	250	300	300	920	1	0,5
КР4	-03	105	150	150	3000	3510	20	2,1
КР5	-04	105	300	300	2700	3510	10	1,9

Привязан

Инв N

Нач. отд.	Петухов		
Н. контр.	Нижегородова		30.9.89
Гл. спец.	Миронов		
Зав. гр.	Сурова		
Инж. II к.	Фотичев		

701-1-54.89 КЖИ 021

Каркас плоский (КР1 ... КР5)

Стадия	Масса	Масштаб
Р	ст. табл.	б/м

Лист | Листов 1

ГГПИ-6 Москва

Копировал: Фурм

Формат А3

23974-06

Инв. подл. | Подп. и дата | Взам. инв. N

Альбом

Формат	Зона	Поз.	Обозначение	Наименование	Кол.	Примечание
				Документация		
А4			701-1-54.89 КЖИ000192	Технические условия		
				Детали		
Б4		1		6-А-I ГОСТ 5781-82 ℓ=1950	2	0.4кг
Б4		2		ℓ=90	11	0.02кг

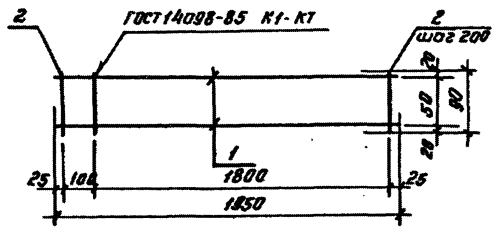

Привязан

Инв.№

Нач.отд	Петухов		
Н.контр.	Нижегородова		
Гл.спец.	Миронов		
Зав.гр.	Сурава		
Вед.инж.	Арефьева		
Инж.ПХ	Битюкова		

701-1-54.89 КЖИ 022

Каркас плоский (КР 6)

Стадия	Масса	Масштаб
Р	1.0	б/м
Лист	Листов 1	

ГГПИ-6
Москва

Копировал: [illegible]

Формат А3

Инв.№ подл. | Подп. и дата | Взам.инв.№

23974-06

Альбом 6

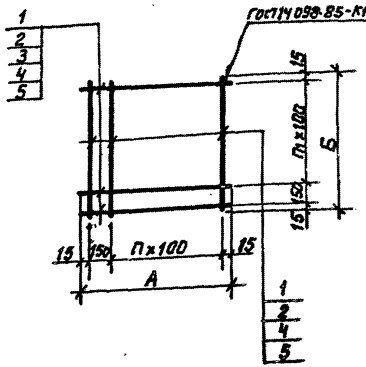

Формат	Зона	Поз.	Обозначение	Наименование	Кол. на исполнение: –	01	02	03	04	05	06	07	08	Примечание
				Документация										
А4			701-1-54.89 КЖКИ 000 ТЧ2	Технические условия	X	X	X	X	X	X	X	X	X	
				Детали										
				Б-АI- ГОСТ5781-82										
А4		1		ℓ = 880	18	12	15	17	18					0,19кг
А4		2		ℓ = 1180		9				24	17		18	0,26 кг
А4		3		ℓ = 1480			9							0,33кг
А4		4		ℓ = 1680				9			12	18		0,37кг
А4		5		ℓ = 1780					9			17	12	0,4 кг

Марка	Наименование	П	П1	Размеры мм А	Размеры мм Б		Масса кг
С1	701-1-54.89 КЖКИ 023	7	7	880	880		3,4
С2	-01	10	7	1180	880		4,6
С3	-02	13	7	1480	880		5,8
С4	-03	15	7	1680	880		6,6
С5	-04	16	7	1780	880		7,0
С6	-05	10	10	1180	1180		6,2
С7	-06	10	15	1180	1680		8,9
С8	-07	15	16	1680	1780		13,5
С9	-08	10	16	1180	1780		9,5

Инв.№ подл. | Подп. и дата | Взам.инв.№

Привязан

Инв.№

Нач.отд.	Петухов		
Н.контр.	Нитегородов		
Гл.спец.	Миронов		
Зав.гр.	Сурова		
Вед.инж.	Брефьева		
Инж.1кат.	Лукьянчикова		

701-1-54.89 КЖКИ 023

Сетка арматурная (С1... С9)

Стадия	Масса	Масштаб
Р	см. табл.	б/м
Лист	Листов 1	

ГПИ-6 Москва

Копировал: Фурай

Формат А3

Альбом 6

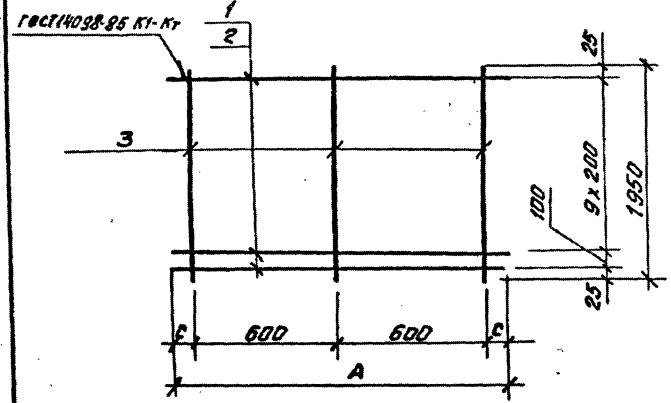

Формат	Зона	Поз.	Обозначение	Наименование	Кол. на испол. –	Кол. на испол. П1		Примечание
				Документация				
А4			701-1-54.89 КЖИ 000742	Технические условия				
				Детали				
Б.Ч		1		10-А-III-ГОСТ 5781-82 ℓ=1750	11			1.1 кг
Б.Ч		2		ℓ=1450		11		0.9 кг
Б.Ч		3		8-А-III ГОСТ 5781-82 ℓ=1950	3	3		0.8 кг

Марка	Обозначение	Размеры, мм				Масса кг
		с	А			
С10	701-1-54.89 КЖИ 024	275	1750			14.5
С14	– 01	125	1450			12.3

Привязан

Инв. №

Инв. № подл. | Подп. и дата | Взам. инв. №

Нач. отд.	Петухов		
Н. контр.	Нижегородова		
Гл. спец.	Миронов		
Зав. гр.	Сурова		
Ведущ.	Арефьева		
Инж. ПК	Битюкова		

701-1-54.89 КЖИ 024

Сетка арматурная (С10, С14)

Стадия	Масса	Масштаб
Р	см. табл.	б/м
Лист	Листов 1	

ГГПИ-Б
Москва

Копировал: Фрц-

Формат А3

23974-06

Альбом 6

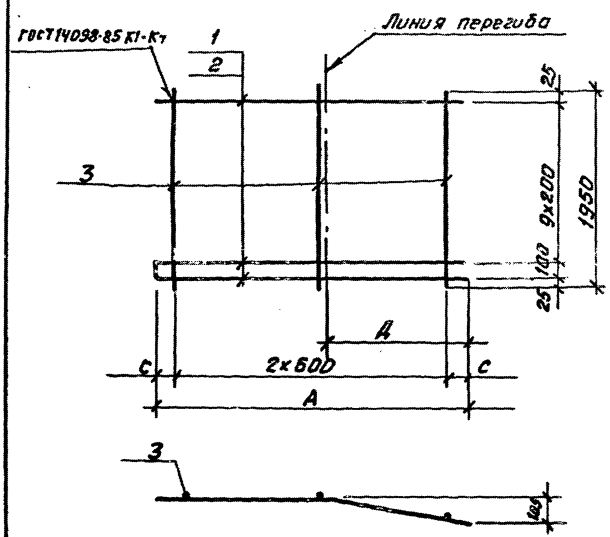

Формат	Зона	Поз.	Обозначение	Наименование	Кол. на испол. —	Кол. на испол. 01	Примечание
				Документация			
А4			701-1-54.89 КЖИ 000 ТУ2	Технические условия	X	X	
				Детали			
Б.Ч		1		10-А-Ⅲ-ГОСТ 5781-82 ℓ=1650	11		1,0 кг
Б.Ч		2		ℓ=1400		11	0,9 кг
Б.Ч		3		8-А-Ⅲ-ГОСТ 5781-82 ℓ=1950	3	3	0,8 кг

Марка	Обозначение	Размеры, мм С	А	Д		Масса кг
С11	701-1-54.89 КЖИ 025	225	1650	800		13,4
С15	-01	100	1400	750		12,3

Привязан

Инв. №

Нач. отд	Петухов		
Н. контр.	Нижегородов		
Гл. спец.	Муранов		
Зав. гр.	Сурава		
Вед. инж.	Арефьева		
Инж. ВК	Бутюлова		

701-1-54.89 КЖИ 025

Сетка арматурная (С11, С15)

Стадия	Масса	Масштаб
Р	см. табл.	б/м
Лист	Листов 1	

ГПИ-Б Москва

Инв. № подл. | Подп. и дата | Взам. инв. №

Копировал: Фир-

Формат А3

Альбом 6

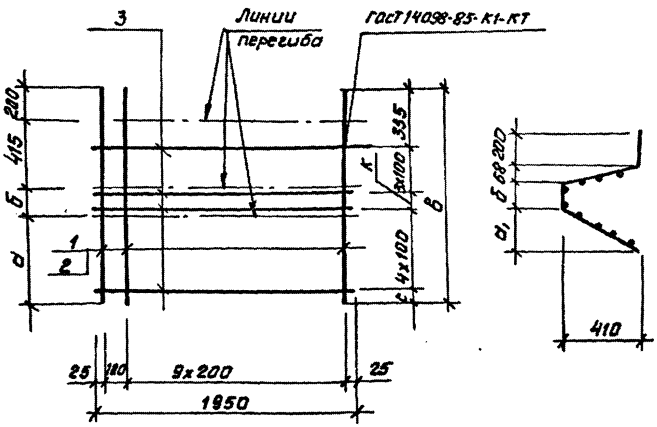

Формат	Зона	Поз.	Обозначение	Наименование	Кол. на исполн. —	Кол. на исполн. 01	Примечание
				Документация			
А4			701-1-54.89 КЖИ 000 ТУ2	Технические условия			
				Детали			
Б4		1		10-А-III-ГОСТ 5781-82 ℓ=1220	11		0,8 кг
Б.4		2		ℓ=1130		11	0.7 кг
Б.4		3		8-А-III ГОСТ 5781-82 ℓ=1950	9	9	0.8 кг

Марка	Обозначение	Размеры, мм						Масса кг
		а	б	а1	с	к	в	
С12	701-1-54.89 КЖИ 026	455	150	197	75	100	1220	16.0
С16	-01	425	90	111	45	50	1130	14.9

Привязан

Инв. №

Нач. отд.	Петухов		
Н. контр.	Нижегородов		9.11.83
Гл. спец.	Миронов		
Зав. гр.	Сурова		
Вед. инж.	Ярефьева		
Инж. II кат.	Бутюкова		

701-1-54.89 КЖИ 026

Сетка арматурная (С12, С16)

Стадия	Масса	Масштаб
Р	см. табл.	б/м

Лист | Листов 1

ГГПИ-6 Москва

Инв. № подл. | Подп. и дата | Взам. инв. №

Копировал: Фурой

Формат А3

23.9-4-0.5

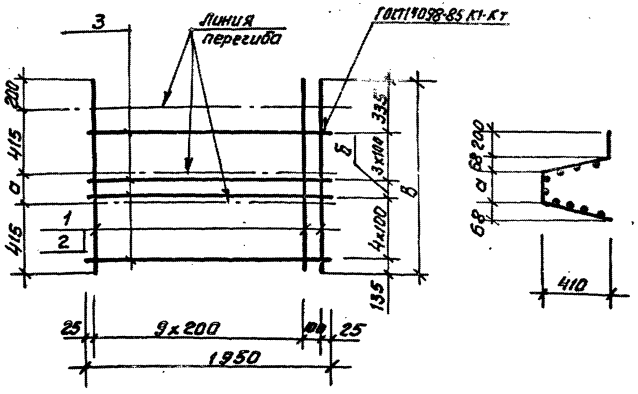

Марка	Обозначение	Размеры, мм а	б	в		Масса кг
С13	701-1-54.89 КЖИ 027	150	100	1180		16,0
С17	-01	90	50	1120		14,9

Формат	Зона	Поз.	Обозначение	Наименование	Кол. на испол. –	01	Примечание
				Документация			
А4			701-1-54.89 КЖИ 000 ТУ2	Технические условия			
				Детали			
Б4		1		Ø-А-III-ГОСТ 5781-82 ℓ=1180	11		0,8 кг
Б4		2		ℓ=1120		11	0,7 кг
Б4		3		Ø-А-III-ГОСТ 5781-82 ℓ=1950	9	9	0,8 кг

Привязан

Инв. №

Нач. отд.	Петухов		
Н. контр.	Интеграда		
Гл. спец.	Муровков		
Зав. гр.	Сурова		
Вед. инж.	Арефьева		
Инж. ПЯ.	Битюкова		

701-1-54.89 КЖИ 027

Сетка арматурная (С13, С17)

Стадия	Масса	Масштаб
Р	см. табл.	б/м
Лист	Листов 1	

ГГПИ-6 Москва

Копировал: Ферой

Формат А3

Альбом 6

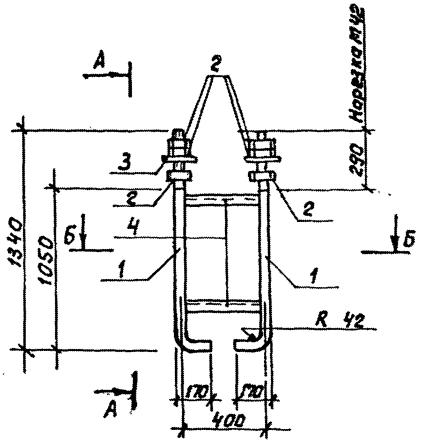

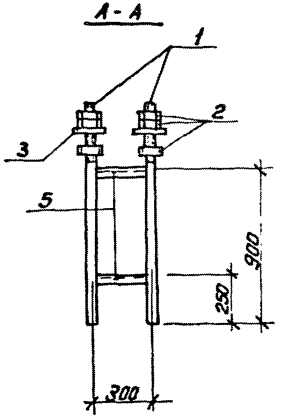

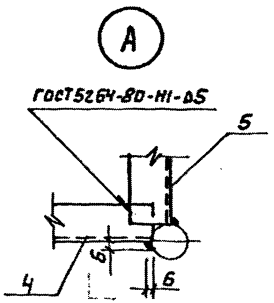

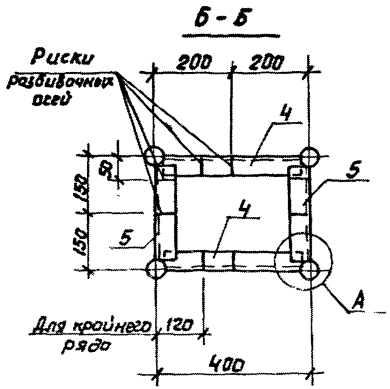

Формат	Зона	Поз.	Обозначение	Наименование	Кол.	Примечание
				Документация		
А4			701-1-54.89 кжш 000ТУ2	Технические условия		
				Детали		
		1		Круг 42-В ГОСТ 2590-71 / 09Г2С-6 ГОСТ 535-79 ℓ=1510	4	16,4кг
		2		Гайка М42 ГОСТ 5915-70	12	0.62кг
		3		Шайба М42 ГОСТ 11371-78	4	0.16кг
Б4		4		Уголок 50х50х5-Б ГОСТ 8509-86 / Ст3кп2-1 ГОСТ 535-79 ℓ=360	4	1.36кг
Б4		5		Уголок L50х50х5-Б ГОСТ 8509-86 / Ст3кп2-1 ГОСТ 535-79 ℓ=260	4	0,98кг

Привязан

Инв №

Нач.отд.	Петухов		
Н.контр.	Нижегородова		
Гл.спец.	Миронов		
Зав.гр.	Сурова		
Вед.инж.	Арефьева		
Инж.-технол.	Лукьянчикова		

701-1-54.89 кжш 028

Изделие закладное (МН1)

Стадия	Масса	Масштаб
Р	83,0	Б/м
Лист	Листов 1	

ГГПИ-Б Москва

Копировал: Фц-

Формат А3

Инв.№ подл. | Подп. и дата | Взам.инв.№

Альбом 6

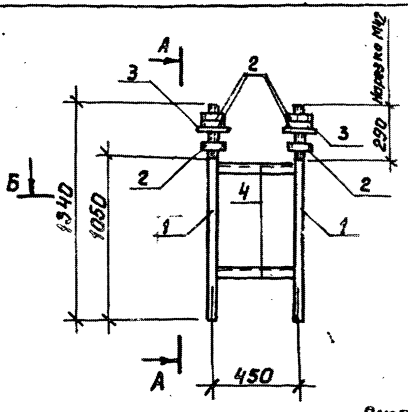

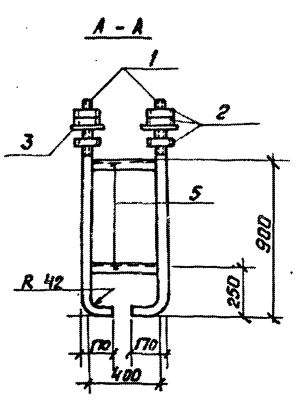

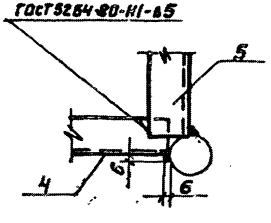

I
М1:5

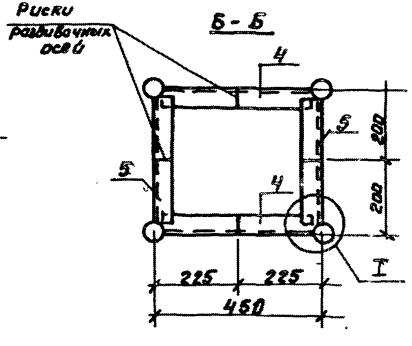

Формат	Зона	Поз.	Обозначение	Наименование	Кол.	Примечание
				Документация		
А4			701-1-54.89 КЖИ 000ТУ2	Технические условия		
				Детали		
		1		Круг 42-В ГОСТ 2590-71 / Ст3сп-6 ГОСТ 535-79 Р=1510	4	16.4 кг
		2		Гайка М42 ГОСТ 5915-70	12	0.62 кг
		3		Шайба М42 ГОСТ 11371-78	4	0.16 кг
Б.У		4		50х50х5-Б ГОСТ 8509-86 / Уголок Ст3кп2-1 ГОСТ 535-79 Р=41 0	4	1,55 кг
Б.У		5		50х50х5-Б ГОСТ 8509-86 / Уголок Ст3кп2-1 ГОСТ 535-79 Р=36 0	4	1,36 кг

Привязан

Инв.№ подл. | Подп. и дата | Взам.инв.№

Нач.отд.	Петухов		
Н.контр.	Нингородова		
Гл.спец.	Миронов		
Зав.гр.	Сура Ва		
Ведущ.	Арефьева		
Инж.-Эк.	Лукьянчикова		

701-1-54.89 КЖИ 029

Изделие закладное (МН 2)

Стадия	Масса	Масштаб
Р	35,3	6/м
Лист	Листов 1	

ГГПИ-6 Москва

Копировал:

Формат А3

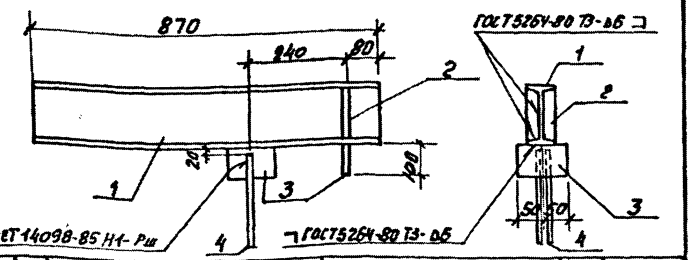

Формат	Зона	Поз.	Обозначение	Наименование	Кол.	Примечание
				Документация		
А4			701-1-54.89 КЖИ ОООТУ2	Технические условия		
				Детали		
Б.Ч		1		Двутавр 16-ГОСТ 8239-72 / Вст3пс6-1 ГОСТ 535-79 ℓ=870	1	13.8кг
Б.Ч		2		Лист Б-ПН-0-8х140х150 ГОСТ 19903-74 / Вст3кп2 ГОСТ 14637-79	2	0,4кг
Б.Ч		3		Лист Б-ПН-0-8х100х100 ГОСТ 19903-74 / Вст3кп2 ГОСТ 14637-79	2	0,5кг
Б.Ч		4		16-А-III ГОСТ 5781-82 ℓ=300	2	0,5кг

Привязан

Инв. №

Нач. отд.	Петухов		
Н. контр.	Нижегородова		
Гл. спец.	Миронов		
Зав. гр.	Сурова		
Вед. инж.	Арефьева		
Инж. I кат.	Лукьянчикова		

701-1-54.89 КЖИ 030

Изделие закладное (МН3)

Стадия	Масса	Масштаб
Р	15.6	1:10
Лист	Листов 1	

ГГПИ-6 Москва

Формат А4

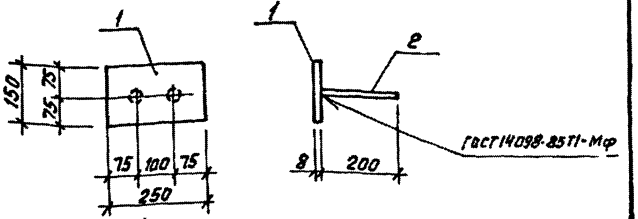

Формат	Зона	Поз.	Обозначение	Наименование	Кол.	Примечание
				Документация		
А4			701-1-54.89 КЖИ ОООТУ2	Технические условия		
				Детали		
Б.Ч		1		Лист Б-ПН-0,8х150х250 ГОСТ 19903-74 / Вст3кп2 ГОСТ 14637-79	1	1,8кг
Б.Ч		2		В-А-III-ГОСТ 5781-82 ℓ=200	2	0,08кг

Привязан

Инв. №

Нач. отд.	Петухов		
Н. контр.	Нижегородова		
Гл. спец.	Миронов		
Зав. гр.	Сурова		
Вед. инж.	Арефьева		
Инж. I кат.	Лукьянчикова		

701-1-54.89 КЖИ 031

Изделие закладное (МН4)

Стадия	Масса	Масштаб
Р	1,96	1:10
Лист	Листов 1	

ГГПИ-6 Москва

Формат А4

Копировал: Фурай

23974-06

Альбом 6

Формат	Зона	Поз.	Обозначение	Наименование	Кол.	Примечание
				Документация		
А4			701-1-54.89 КЖИ 000ТУ2	Технические условия		
				Детали		
Б.4		1		Лист Б-ПН-0-8х130х400 ГОСТ19903-74 / Вст3кп2 ГОСТ 14637-75	2	3,3кг
Б.4		2		10-А-III-ГОСТ5781-82 Р=200	3	0,12кг

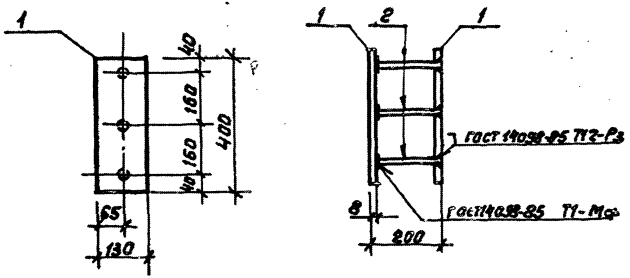

Привязан

Инв N

Нач. отд	Петухов			701-1-54.89	КЖИ 032	
Н.контр.	Нижегородова			Изделие закладное (МН5)	Стадия	Масса	Масштаб
Гл.спец.	Миронов				Р	7.0	1:10
Зав. гр.	Сурова				Лист	Листов 1
Инж. II к.	Фомичев				ГГПИ-6 Москва	

Инв N подл. | Подп. и дата | Взам. инв N

Копировал: Федор

Формат А3

23974-06

Альбом 6

Рис. 1

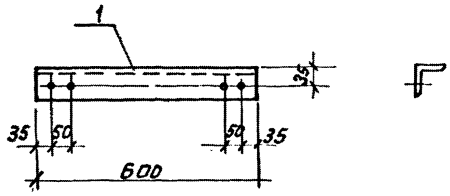

Рис. 2

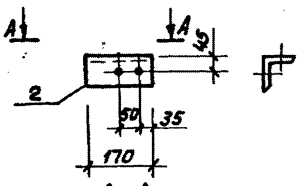

Рис. 3

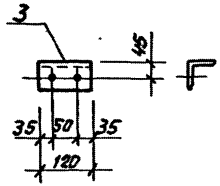

Формат	Зона	Поз.	Обозначение	Наименование	Кол. на испол. –	01	02		Примечание
				Документация					
А4			701-1-54.89 КЖИ 000ТУ2	Технические условия	X	X	X		
				Детали					
				Уголок 75х75х6 ГОСТ 8509-86 / Ст3пс6 ГОСТ 535-79					
Б4		1		ℓ=600	1				
Б4		2		ℓ=170		1			
Б4		3		ℓ=120			1		

Марка	Обозначение	Рис.	Масса, кг
МС1	701-1-54.89 КЖИ 033	1	4,1
МС2	-01	2	1,2
МС3	-02	3	0,8

Все отверстия диаметром 14 мм

Инв. № подл. | Подп. и дата | Взам. инв. №

Привязан

Инв. № |

Начотд	Петухов		
Н. контр.	Нижегородова		2.79
Гл. спец.	Миронов		
Зав. гр.	Сурова		
Инж.-кат.	Фомичев		

701-1-54.89 КЖИ 033

Изделие соединительное (МС1 ... МС3)

Стадия	Масса	Масштаб
Р	см. табл.	1:10
Лист	Листов 1	

ГГПИ-6 Москва

Копировал: Федина

Формат А3

230-4-06

Альбом 6

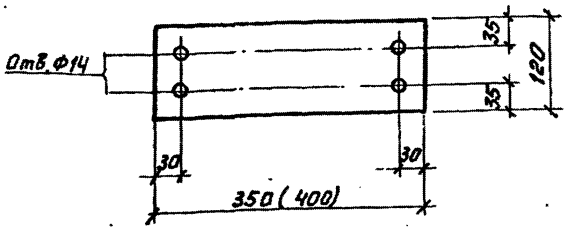

1. Размеры в скобках для температуры наружного воздуха - 40°С
2. Технические условия см. документ 701-1-54.89 КЖИ ООТУ 2

Привязан

Инв №

Нач отд	Петухов			701-1-54.89 КЖИ 034			
Н.контр	Нижегородова			Изделие соединительное (МС4)	Стадия	Масса	Масштаб
Гл.спец	Миронов				Р.	2,6 (3,0)	1:5
Зав.гр.	Сурова				Лист	Листов 1	
Инж I кат	Фомичев			Лист Б-ПН-0-8х120х350(400)ГОСТ19903-74 / ВСт3 пс6 ГОСТ14637-79	ГГПИ-Б Москва		

Инв № подл. | Подп. и дата | Взам. инв №

Формат А4

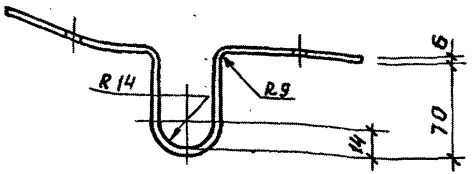

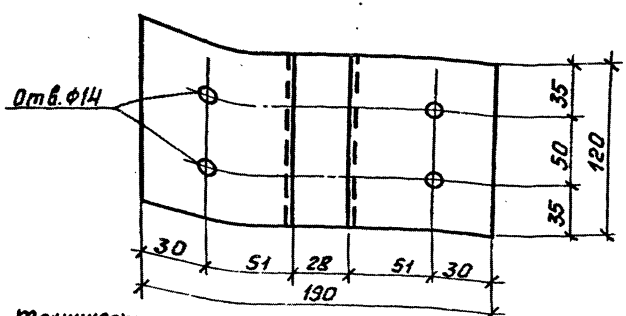

Технические условия см. документ 701-1-54.89 КЖИ ООТУ 2

Привязан

Инв №

Нач отд	Петухов			701-1-54.89 КЖИ 035			
Н.контр	Нижегородова			Изделие соединительное (МС5)	Стадия	Масса	Масштаб
Гл.спец	Миронов				Р	1,9	1:2
Зав.гр.	Сурова				Лист	Листов 1	
Инж I кат	Фомичев			Лист Б-ПН-0-6х120х330ГОСТ19903-74 / ВСт3 пс6 ГОСТ14637-79	ГГПИ-Б Москва		

Инв № подл. | Подп. и дата | Взам. инв №

Копировал: Фирон

Формат А4

Альбом 6

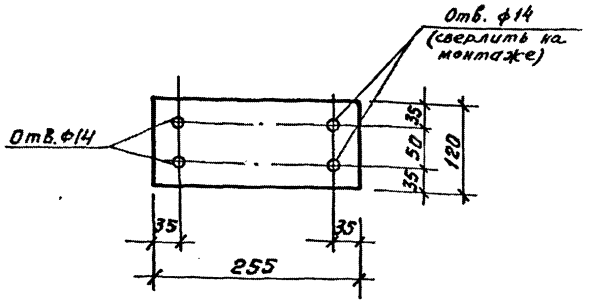

Технические условия см. документ 701-1-54.89 КЖИ 000ТУ2

Привязан

Инв №

Нач. отд.	Петухов			701-1-54.89 КЖИ 036			
Н. контр.	Нижегородов			Изделие соединительное (МС6)	Стадия	Масса	Масштаб
Гл. спец.	Миронов				Р	0,55	1:5
Зав. гр.	Сырова				Лист	Листов 1	
Инж. Ик.	Фомичев			Лист 6х120х255 ГОСТ 21631-76 / АМг2М	ГГПИ-6 Москва		

Инв № подл. | Подп. и дата | Взам. инв №

Формат А4

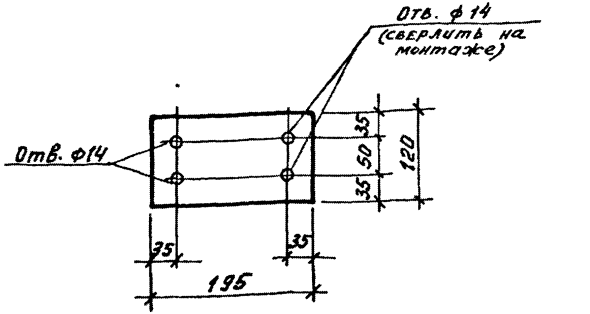

Технические условия см. документ 701-1-54.89 КЖИ 000ТУ2

Привязан

Инв №

Нач. отд.	Петухов			701-1-54.89 КЖИ 037			
Н. контр.	Нижегородов			Изделие соединительное (МС7)	Стадия	Масса	Масштаб
Гл. спец.	Миронов				Р	0,39	1:5
Зав. гр.	Сырова				Лист	Листов 1	
Инж. Ик.	Фомичев			Лист 6х120х195 ГОСТ 21631-76 / АМг2М	ГГПИ-6 Москва		

Инв № подл. | Подп. и дата | Взам. инв №

Копировал: Ф.Ц.

Формат А4

Альбом 6

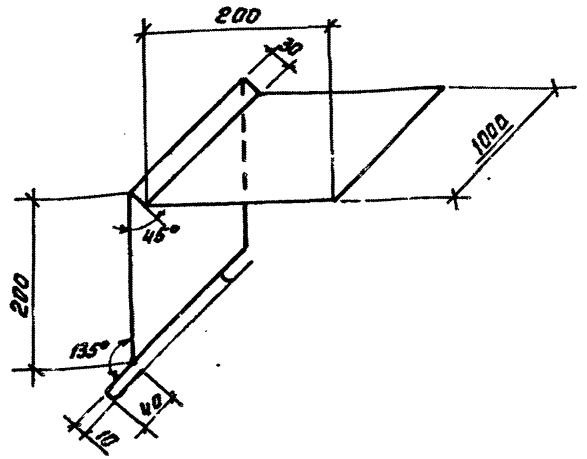

Привязан

Инв N

Нач. отд	Петухов		
Н. контр	Нижегородова		09.89
Гл. спец	Миронов		
Зав. гр.	Илларионова		
Арх. I к.	Смолина		

Инв N подл. | Подп. и дата | Взам. инв N

701-1-54.89 КЖИ 038

Фасонное изделие (ФС-1)

Стадия	Масса	Масштаб
Р	3,3	1:5

Лист | Листов 1

Лист Б-0,8×520×1000 ГОСТ 19904-74 / ВСт3кп2 ГОСТ 14918-80

ГГПИ-6 Москва

Копировал

Формат А4

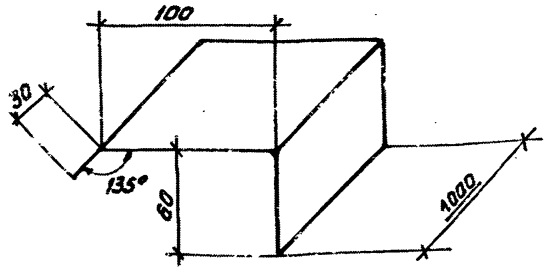

Привязан

Инв N подл. | Подпись и дата | Взам. инв N

Нач. отд	Петухов		
Н. контр	Нижегородова		09.89
Гл. спец	Миронов		
Зав. гр.	Илларионова		
Арх. I кат	Смолина		

701-1-54.89 КЖИ 039

Фасонное изделие (ФС-2)

Стадия	Масса	Масштаб
Р	1,3	1:2,5

Лист | Листов 1

Лист Б-0,8×190×1000 ГОСТ 19904-74 / ВСт3кп2 ГОСТ 14918-80

ГГПИ-6 Москва

Копировал: Фц-

Формат А4

Альбом 6

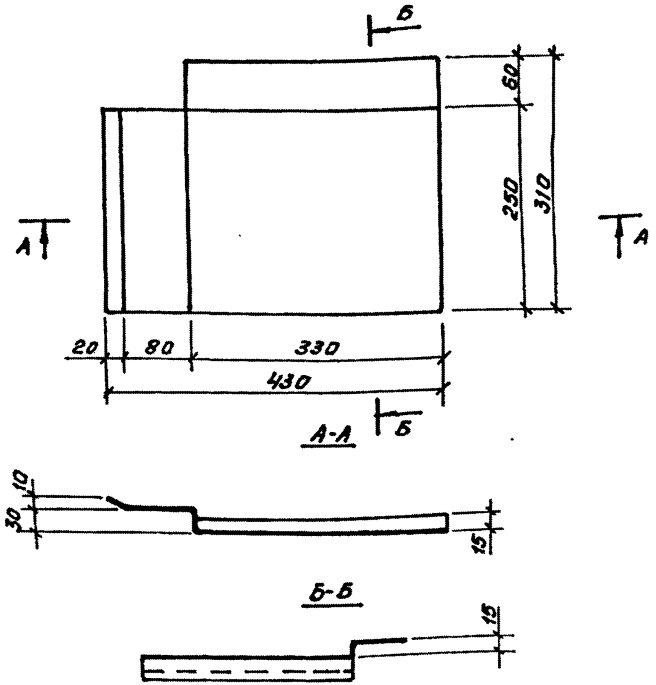

Привязан

Инв №

Нач.отд	Петухов		
Н.контр	Кондратьева		
Гл.спец	Миронов		
Зав.гр.	Илларионова		
Прх.Ік.	Смолина		

Взам.инв.№ | Подп.и дата | Инв.№ подл.

701-1-54.89 КЖИ 040

Фасонное изделие (ФС-3)

Стадия	Масса	Масштаб
Р	0,8	1:5

Лист | Листов 1

Лист Б-0,8х310х430 ГОСТ 19904-74 / ВСт3кп2 ГОСТ 14918-80

ГГПИ-6 Москва

Копировал

Формат А4

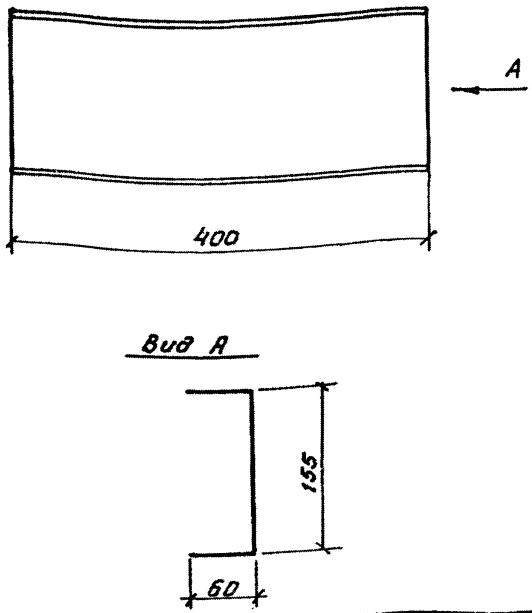

Привязан

Инв.№

Нач.отд	Петухов		
Н.контр.	Кондратьева		
Гл.спец	Миронов		
Зав.гр.	Илларионова		
Прх.Ікал	Смолина		

Взам.инв.№ | Подп.и дата | Инв.№ подл.

701-1-54.89 КЖИ 041

Фасонное изделие (ФС-4)

Стадия	Масса	Масштаб
Р	0,7	1:4

Лист | Листов 1

Лист Б-0,8х275х4ив ГОСТ 19904-74 / ВСт3кп2 ГОСТ 14918-80

ГГПИ-6 Москва

Копировал: Фурей

Формат А4

23974-06

Альбом 6

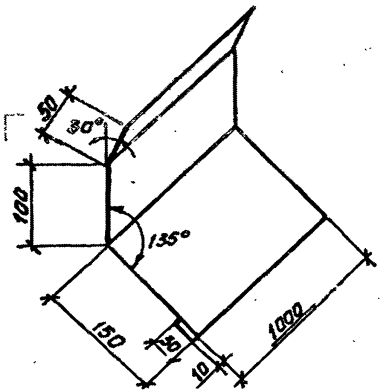

Привязан

Инв №

Нач.отд	Петухов		
Н.контр.	Нижегородова		10.9.89
Гл.кон.отд	Миронов		
Зав.гр.арх	Илларионова		
Арх.1кат.	Смолина		

Инв.№ подл. | Подп. и дата | Взам.инв.№

701-1-54.89 КЖИ 042

Фасонное изделие (ФС-5)

Стадия	Масса	Масштаб
Р	2,2	1:5

Лист | Листов 1

Лист Б-0,8х340х1000ГОСТ19904-74 ВСТ3кп2ГОСТ14918-80

ГГПИ-6 Москва

Формат А4

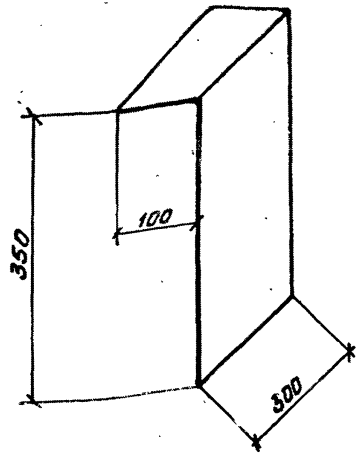

Привязан

Инв №

Нач.отд	Петухов		
Н.контр	Нижегородова		10.9.89
Гл.кон.отд	Миронов		
Зав.гр.арх	Илларионова		
Арх.1кат.	Смолина		

Инв.№ подл. | Подп. и дата | Взам.инв.№

701-1-54.89 КЖИ 043

Фасонное изделие (ФС-6)

Стадия	Масса	Масштаб
Р	0,85	1:5

Лист | Листов 1

Лист Б-0,8х450х300ГОСТ19904-74 ВСТ3кп2 ГОСТ14918-80

ГГПИ-6 Москва

Копировал: Фурай

Формат А4

23974-06

Альбом 6

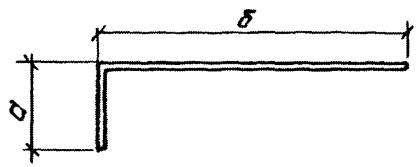

Формат	Зона	Поз	Обозначение	Наименование	Кол. на исполн. –	01		Примечание
				Документация				
А4			701-1-54.89 КЖИ000ТУ2	Технические условия				
				Детали				
		1		Лист $\frac{Б\text{-}ПН\text{-}02 \times 270 \times 3600\ ГОСТ\ 19903\text{-}74}{ВСт3кп2\ ГОСТ\ 14918\text{-}80}$	1			15,3
		2		Лист $\frac{Б\text{-}ПН\text{-}02 \times 380 \times 3600\ ГОСТ\ 19903\text{-}74}{ВСт3кп2\ ГОСТ\ 14918\text{-}80}$		1		21,5кг

Марка	Обозначение	Размеры, мм а	б		Масса кг
3-1	701-1-54.89 КЖИ 044	100	170		15,3
3-2	– 01	130	230		21,5

Привязан

Инв. №

Нач. отд.	Петухов		
Н. контр.	Нижегородов		3.03.83
Гл. спец.	Миронов		
Зав. гр. арх.	Илларионов		
Арх. 1 кат.	Смолина		

701-1-54.89 КЖИ 044

Заглушка (3-1, 3-2)

Стадия	Масса	Масштаб
Р	см. табл.	—

Лист | Листов 1

ГГПИ-6 Москва

Инв. № подл. | Подп. и дата | Взам. инв. №

Копировал: [illegible]

Формат А3

23974-06

Альбом 6

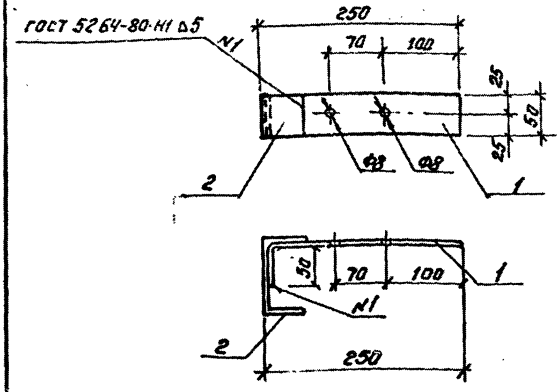

Формат	Зона	Поз	Обозначение	Наименование	Кол.	Примечание
				Документация		
А4			701-1-54.89 КЖИ ОООТУ2	Технические условия		
				Детали		
Б4		1		Полоса $\frac{8-б\times50\ ГОСТ\ 103-76}{ВСт3кп2\ ГОСТ\ 535-79}$ $P=300$	1	0,7
Б4		2		Швеллер $\frac{№\ 12\ ГОСТ\ 8240-72}{ВСт3кп2\ ГОСТ\ 535-79}$ $P=50$	1	0,4

Костыль (К-1) покрыть двумя слоями грунта ФЛ-03К (ГОСТ 9109-81)

Привязан

Инв №

Нач.отд	Петухов		
Н.контр	Нижегородов		
Гл.спец	Миронов		
Зав.гр	Шапошников		
Вед.инж	Смолина		

701-1-54.89 КЖИ.045

Костыль (К-1)

Стадия	Масса	Масштаб
Р	1,1	1:5
Лист	Листов 1	

ГГПИ-6 Москва

Копировал

Формат А4

Инв.№ подл. | Подп. и дата | Взам.инв.№

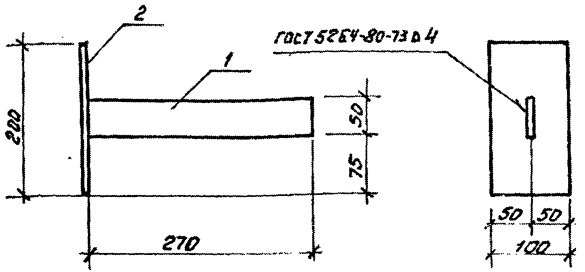

Формат	Зона	Поз	Обозначение	Наименование	Кол.	Примечание
				Документация		
А4			701-1-54.89 КЖИ ОООТУ2	Технические условия		
				Детали		
Б4		1		Полоса $\frac{8-4\times50\ ГОСТ\ 103-76}{ВСт3кп2\ ГОСТ\ 535-79}$ $P=270$	1	0,4
Б4		2		Полоса $\frac{8-4\times100\ ГОСТ\ 103-76}{ВСт3сп2\ ГОСТ\ 535-79}$ $P=200$	1	0,6

Привязан

Инв №

Нач.отд	Петухов		
Н.контр	Нижегородов		
Гл.спец	Миронов		
Зав.гр	Шапошников		
Вед.инж	Смолина		

701-1-54.89 КЖИ 046

Закладная деталь (ЗД-1)

Стадия	Масса	Масштаб
Р	1,0	1:5
Лист	Листов 1	

ГГПИ-6 Москва

Копировал: Фурм

Формат А4

23974-06

Альбом 6

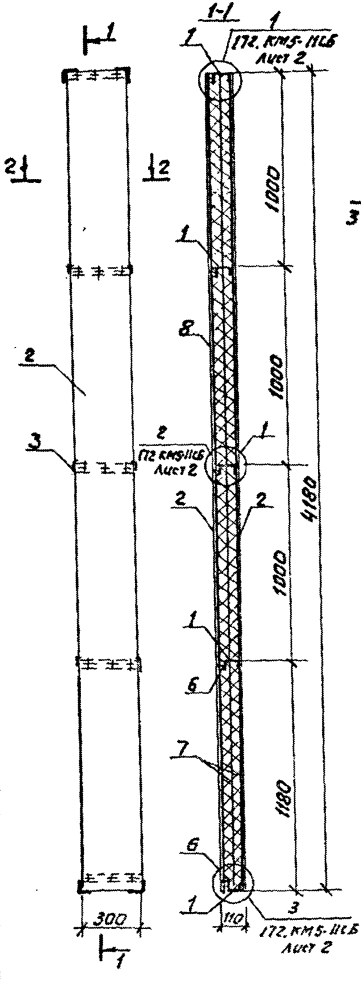

2-2
М1:5

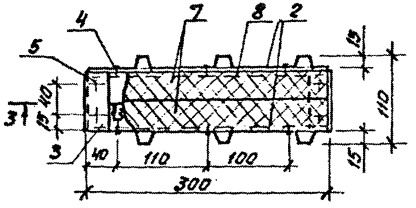

Поз. 2
(обшивка из профиля С15-800-С0,7)

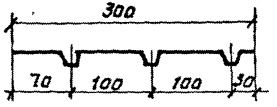

3-3
М1:2

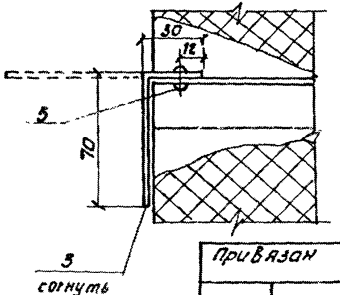

Формат	Зона	Поз.	Обозначение	Наименование	Кол.	Примечания
				Документация		
			шифр 172. КМ5	Панели стеновые трехслойные с обшивкой из стальных профилированных листов толщиной 0,7мм и минераловатным утеплителем для производственных зданий.		
А4			701-1-54.89 КЖИ.000 ТУ2	Технические условия		
				Сборочные единицы		
		1	172. КМ5-16	Петля угловая Ту-1	5	0,57кг
		2	172. КМ5-13 сБ	Обшивка С15-300-С0,7 Г-4(100)	2	8,66кг
				Детали		
		3		Лист 6-0,8х70х100 ГОСТ 19904-74 Ст3 кп2 ГОСТ 14918-80	10	0,04кг
				Стандартные изделия		
		4	ТУ 36-2142-78	Винт 8Б х 14	30	0,01кг.
		5	ТУ 36-2068-77	Заклёпка комбинированная Ж16	20	0,003кг.
				Материалы		
		6.	ГОСТ 3916-69	Фанера клеёная 5х40х300	6	0,06кг
		7.	ГОСТ 9573-82	Плита из минеральной ваты марки ПТ75-1000.500.40	0,18м³	15,75кг.
		8	ГОСТ 10354-82	Плёнка полиэтиленовая Т 0,1	4,8м²	

Панель доборная (ПД-1) изготавливается по типу панели ПГСД 4Г8.440.110-С0,7 по шифру 172КМ5.

Привязан			
Инв.№ подл.	Подпись и дата	Взам.инв.№	
Инв.№			

Нач.отд	Петухов	
Н.контр.	Нижегородова	
Гл.спец.	Миронов	
Зав.сф.	Ульяновск	
Нормокат.	Столипко	

701-1-54.89 КЖИ 047

Панель доборная (ПД-1)

Стадия	Масса	Масштаб
Р	37,55	1:20
Лист	Листов 1	

ГПИ-6 Москва

Копировал: Фл1

Формат А3

23974-06

Альбом 6

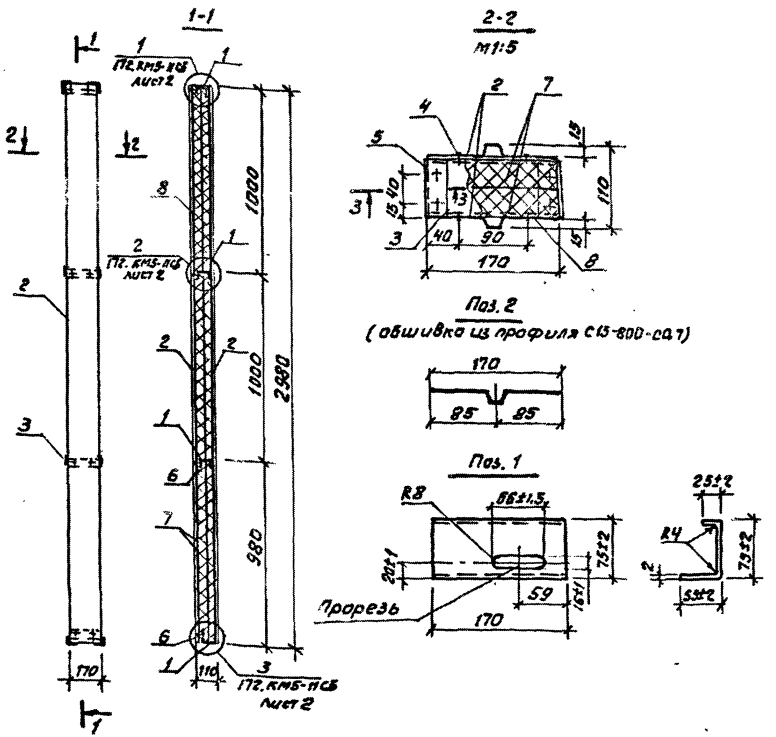

Формат	Зона	Поз.	Обозначение	Наименование	Кол.	Примечание
				Документация		
			шифр 172.КМ5	Панели стеновые трехслойные с обшивками из стальных профилированных листов толщиной 0,7мм и минераловатным утеплителем для производственных зданий.		
А4			701-1-54.89 кжи.000 ТУ2	Технические условия.		
				Сборочные единицы		
		1		Лист Б-ПН-0-2х155х170 ГОСТ 19903-74 / ВСт3 кп 2 ГОСТ 535-79	4	0,5кг.
		2	172.КМ5-13СБ	Обшивка С15-170-С0,7 ℓ=2980	2	3,5кг
				Детали		
		3		Лист Б-0,8х70х100 ГОСТ 19904-74 / ВСт3 кп 2 ГОСТ 14918-80	8	0,04кг.
				Стандартные изделия		
		4	ТУ 36-2142-78	Винт В6х14	24	0,01кг
		5	ТУ 36-2088-77	Заклепка комбинированная 3К-12	16	0,003кг
				Материалы		
		6	ГОСТ 3916-69	Фанера клееная 5х40х170	4	0,03кг
		7	ГОСТ 9573-82	Плита из минеральной ваты марки П175-1000 500.40	0,05м³	9,0кг.
		8	ГОСТ 10354-82	Пленка полиэтиленовая T_c 0,1	2,4м²	

1. Панель доборная (ПД-2) изготавливается по типу панели ПТ СД 298.440.110-С0,1 по шифру 172.КМ5.
2. Сечение 3-3 на листе 701-1-54.89 кжи 047

Нач.отд	Петуков		
Н.контр.	Нижегородов		
Гл.спец	Миронов		
Зав.гр.арх	Илларионов		
Арх.1кат.	Смолина		

Привязан

Инв.№

Инв.№ подл. | Подп. и дата | Взам.инв.№

701-1-54.89 КЖИ 048

Панель доборная (ПД-2)

Стадия	Масса	Масштаб
Р	18,76	1:20

Лист | Листов 1

ГГПИ-6 Москва

Копировал: [illegible]

Формат А3

Альбом 6

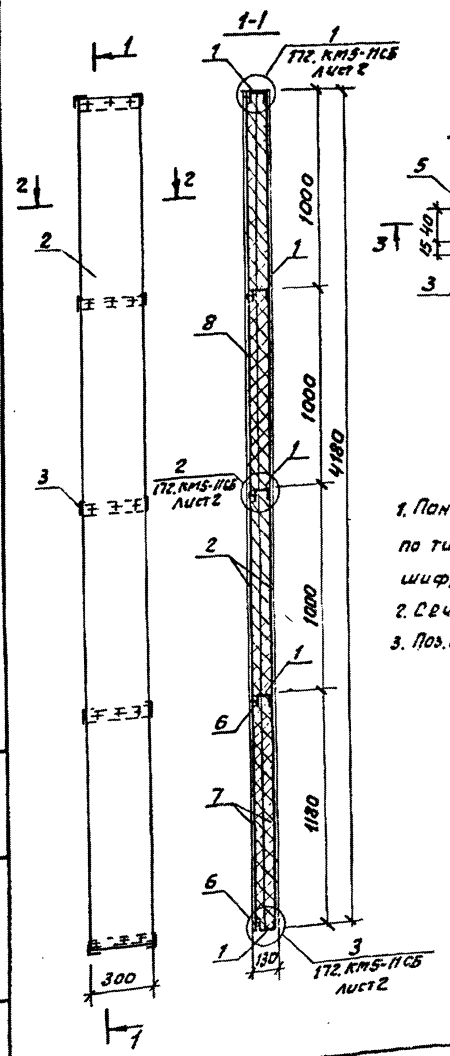

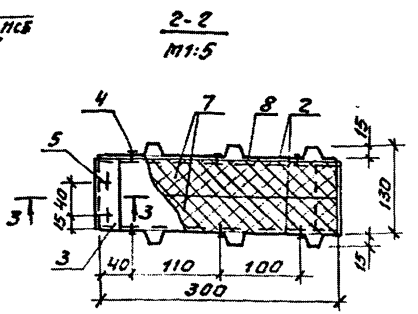

1. Панель доборная (ПД-3) изготавливается по типу панели ПТСД 418.440.130-С0,7 по шифру 172. КМ5.
2. Сечение 3-3 на листе 701-1-54.89 КЖИ 047.
3. Поз. 2 на листе 701-1-54.89 КЖИ 047

Формат	Зона	Поз	Обозначение	Наименование	Кол.	Примечание
				Документация		
			шифр 172. КМ5	Панели стеновые трёхслойные с обшивками из стальных профилированных листов толщиной 0,7 мм и минераловатным утеплителем для производственных зданий.		
А4			701-1-54.89 КЖИ.000 ТУ2	Технические условия		
				Сборочные единицы		
		1	172. КМ5-16	Тетива угловая Ту-2	5	0,68 кг
		2	172. КМ5-13СБ	Обшивка С15-300-С0,7С=4180 мм	2	8,66 кг.
				Детали		
		3		Лист $\frac{Б\text{-}0,8\times70\times100\ ГОСТ\ 19904\text{-}74}{В\ ст3\ кп2\ ГОСТ\ 14918\text{-}80}$	10	0,04 кг
				Стандартные изделия		
		4	ТУ36-2142-78	Винт 86х14	30	0,01 кг
		5	ТУ36-2088-77	Заклёпка комбинированная 3К-12	20	0,03 кг.
				Материалы		
		6	ГОСТ 3916-69	Фанера клеёная 5х40х300	5	0,06 кг
		7	ГОСТ 9573-82	Плита из минеральной ваты марки П175-1000.500.50	0,125 м3	18,75
		8	ГОСТ 10354-82	Плёнка полиэтиленовая Тс 0,1	4,8 м²	

Нач. отд.	Петухов		
Н. контр.	Нижегородова		
Гл. спец.	Миронов		
Зав. гр. арх.	Илларионова		
Арх. 1 кат.	Смолина		

Привязан

Инв. №

701-1-54.89 КЖИ 049

Панель доборная (ПД-3)

Стадия	Масса	Масштаб
Р	41,07	1:20

Лист | Листов 1

ГГПИ-6 Москва

Копировал: Фераф

Формат А3

Инв. № подл. | Подп. и дата | Взам. инв. №

23974-06

Альбом 6

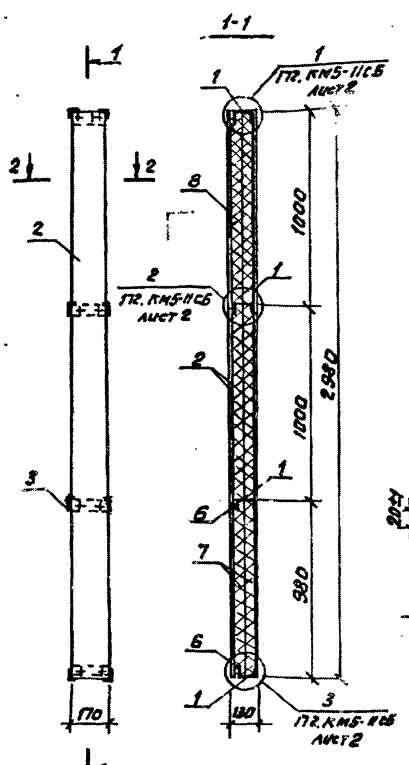
1-1
1
1
1
2
2
8
2
2
3
6
7
6
1
1
1

Альбом 6

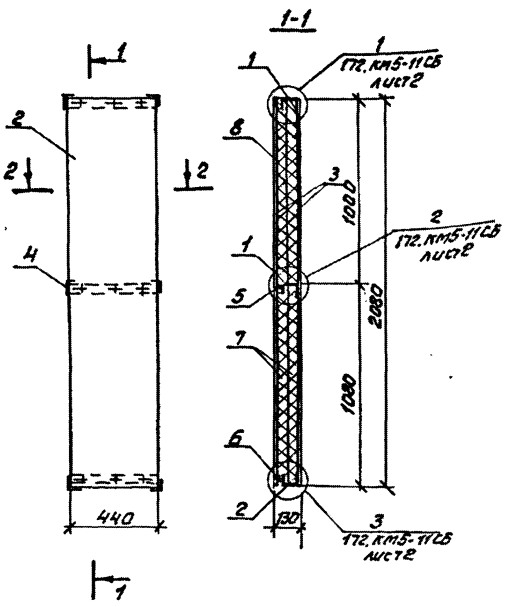

1. Панель доборная (ПД-5) изготавливается по типу панели ТТ.Д 238.440.130-00.7 по шифру 172.КМ5.
2. Сечение 2-2 см. шифр 172.КМ5 документ 172.КМ5-13СБ.

Формат	Зона	Поз.	Обозначение	Наименование	Кол.	Примечание
				Документация		
			Шифр 172.КМ5	Панели стеновые трёхслойные с обшивками из стальных профилированных листов толщиной 0,7мм и минераловатным утеплителем для производственных зданий		
А4			701-1-54.89 кжи ООО. ТУ2	Технические условия		
				Сборочные единицы		
		1.	172.КМ5-16	Тетива доборная Тд-3	2	1,08кг.
		2.		Тд-4	1	1,35кг.
		3	172.КМ5-13СБ	Обшивка С15-440-0,7	2	6,4кг.
				Детали		
		4.		Лист В-0,8х70х1000 ГОСТ 19904-74 Вст3кп2 ГОСТ 14918-80	6	0,04кг.
				Стандартные изделия		
		5	ТУ 36-2142-78	Винт В6х14	18	0,01кг.
			ТУ 36-2088-77	Заклёпка комбинированная 3-2	12	0,003кг
				Материалы		
		6	ГОСТ 3916-69	Фанера клеёная 5х40х440	3	0,06кг.
		7.	ГОСТ 9573-82	Плита из минеральной ваты марки ПП5-1000.500.50	0,09	13,5кг
		8	ГОСТ 10354-82	Пленка полиэтиленовая Т 0,1	3,2м²	

Привязан

Инв.№

Нач. отд	Петухов	
Н. контр.	Нижегородова	
Гл. спец.	Мироков	
Зав. гр. отд.	Упорникова	
Арх. 1 кат.	Столина	

701-1-54.89 кжи 051

Панель доборная (ПД-5)

Стадия	Масса	Масштаб
Р	30,45	1:20
Лист	Листов 3.1	

ГГПИ-5 Москва

Копировал: ФК-

Формат А3

Инв.№ подл. | Подп. и дата | Взам. инв.№

23974-05

Альбом 6

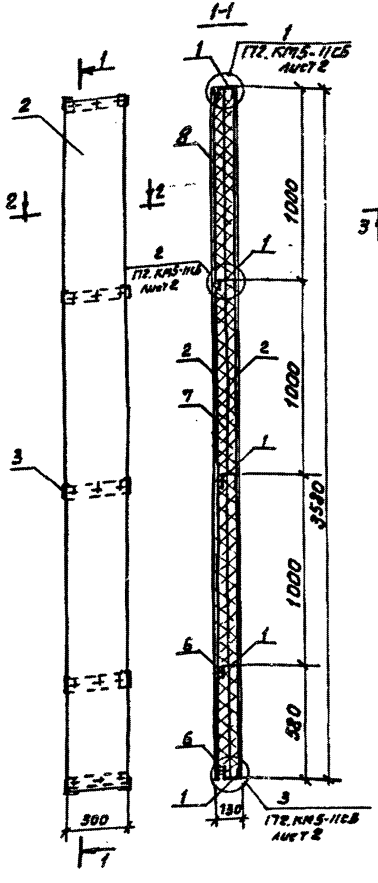

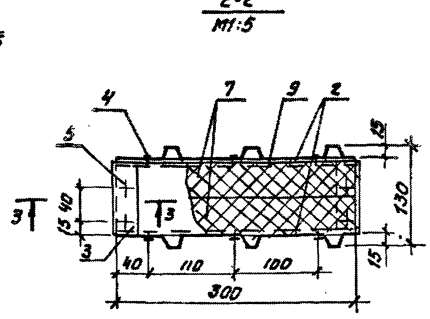

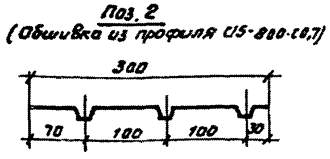

Формат	Зона	Поз.	Обозначение	Наименование	Кол.	Примечание
				Документация		
			шифр 172. КМ5	Панели стеновые трехслойные с обшивками из стальных профилированных листов толщиной 0,7мм и минераловатным утеплителем для производственных зданий.		
А4			701-1-54.89 КЖИ 000 ТУ2	Технические условия.		
				Сборочные единицы		
		1	172. КМ5-16	Тетива угловая Ту-2	5	0,68кг
		2	172. КМ5-13СБ	Обшивка С15-300-С0,7 С=3580	2	7,4кг
				Детали		
		3		Лист Б-0,8х70х100 ГОСТ 19904-74 / ВСт3кп2 ГОСТ 14918-80	10	0,04кг
				Стандартные изделия		
		4	ТУ 36-2142-78	Винт В6х14	30	0,01кг
		5	ТУ36-2088-77	Заклепка комбинированная ЗК-12	20	0,003кг
				Материалы		
		6	ГОСТ 3916-69	Фанера клеёная 5х40х300	5	0,06кг
		7	ГОСТ 9573-82	Плита из минеральной ваты марки ПП5-1000.500.50	0,11	16,5кг
		8	ГОСТ 10354-82	Плёнка полиэтиленовая Тс 0,1	3м²	

1. Панель доборная (ПД-6) изготавливается по типу панели ПТСД 358.440.130-С0,7 по шифру 172. КМ5.
2. Сечение 3-3 на листе 701-1-54.89 КЖИ 047.

Нач.отд.	Петухов		
Н.контр.	Нижегородова		
Гл.спец.	Миронов		
Зав.гр.арх.	Илларионова		
Арх.1кат.	Смолина		

Привязан

Инв №:

701-1-54.89 КЖИ 052

Панель доборная (ПД-6)

Стадия	Масса	Масштаб
Р	35,76	1:20

Лист | Листов 1

ГГПИ-6 Москва

Инв.№ подл. | Подп. и дата | Взам.инв.№

Копировал: [illegible]

Формат А3

Альбом 6

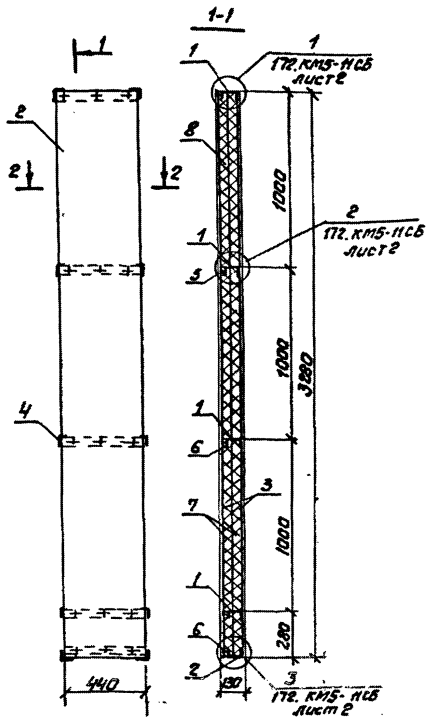

1. Панель доборная (ПД7) изготавливается по типу панели ПТСД 358.440.130-С0,7 по шифру 172.КМ5.
2. Сечение 2-2 см. шифр 172.КМ5 документ 172.КМ5-13СБ.

Формат	Зона	Поз.	Обозначение	Наименование	Кол.	Примечание
				Документация		
			шифр 172.КМ5	Панели стеновые трехслойные с обшивками из стальных профилированных листов толщиной 0,7мм и минераловатным утеплителем для производственных зданий.		
А4			701-1-54.89 КЖИ 000 ТУ2	Технические условия		
				Сборочные единицы		
		1	172.КМ5-16	Тетива доборная $Т_Д$-3	4	1,08кг
		2		$Т_Д$-4	1	1,35кг
		3	172.КМ5-13СБ	Обшивка С15-440-0,7	2	10,0кг.
				Детали		
		4		Лист $\frac{6-0,8\times70\times100\ ГОСТ19904-74}{В\ Ст3кп\ ГОСТ14918-80}$	10	0,04кг
				Стандартные изделия		
		5	ТУ 36-2142-78	Винт В6х14	30	0,01кг.
			ТУ 36-2088-77	Заклепка комбинированная 3К-12	20	0,003кг
				Материалы		
		6	ГОСТ 3916-69	Фанера клееная 5х40х440	5	0,06кг
		7	ГОСТ 9573-82	Плита из минеральной ваты марки ПП5-1000-500-50.	0,15м³	22,5кг
		8	ГОСТ 10354-82	Пленка полиэтиленовая $Т_е$ 0,1	4,2м²	

Нач. отд	Петухов		
Н. контр	Никифорова		1.09.89
Гл. спец	Миронов		
Зав. гр. орх	Илларионова		
Арх. 1кат.	Смолина		

Привязан

Инв. №

701-1-54.89 КЖИ 053

Панель доборная (ПД-7)

Стадия	Масса	Масштаб
Р	49,77	1:20

Лист | Листов 1

ГГПИ-6
Москва

Копировал

Формат А3

Взам. инв. | Подп. и дата | Инв. подл.

Альбом 6

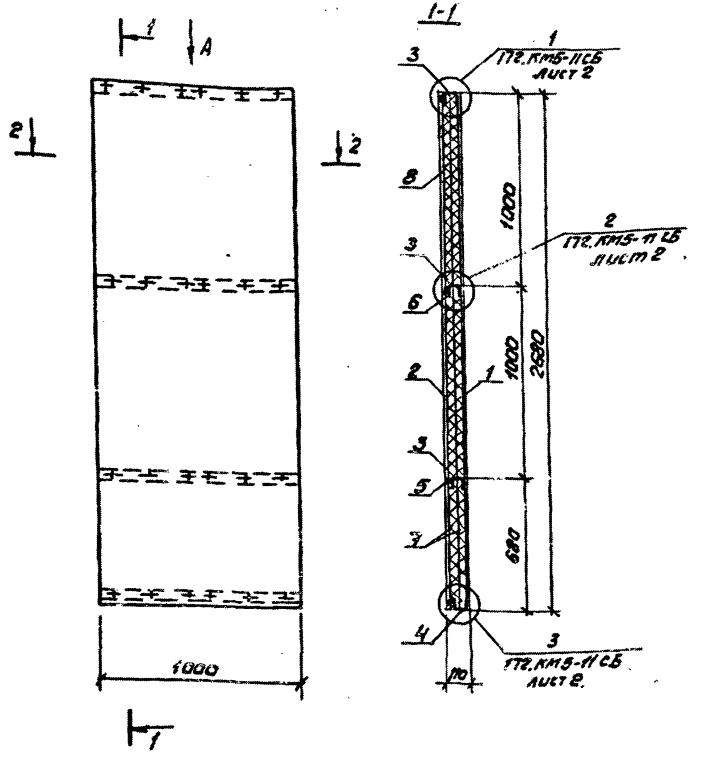

Формат	Зона	Поз.	Обозначение	Наименование	Кол.	Примечание
				Документация		
			шифр 172.КМ5	Панели стеновые трехслойные с обшивками из стальных профилированных листов толщиной 0,7мм и минераловатным утеплителем для производственных зданий.		
А4			701-1-54.89 КЖИ ООО ТУ2	Технические условия		
				Сборочные единицы		
		1	ТУ 36-1928-76	Обшивка с15-1000-0,7	1	22,05кг.
		2		с15-800-0,7	1	19,37кг.
		3	172.КМ5-16	Тетива рядовая Тр-1	3	2,04кг.
		4		Тр-2	1	2,62кг.
				Стандартные изделия		
		5	ТУ 36-2142-78	Винт В6х14	48	0,01кг
				Материалы		
		6	ГОСТ 3916-69	Фанера клееная 5х40х950	4	0,13 кг.
		7	ГОСТ 9573-82	Плита из минеральной ваты марки П175-1000.500.40	0,24 м³	36,0кг.
		8	ГОСТ 10354-82	Пленка полиэтиленовая Тс, полотно 0,100х2260	7,26 м²	

1. Панель рядовая (пр-1) изготавливается по типу панели 1ПТС 298.100.110-с 0,7 по шифру 172.КМ5.
2. Сечение 2-2, Вид А см. шифр 172.КМ5 документ 172.КМ5-11СБ лист 2

Нач.отд.	Петухов		
Н.контр.	Нижегородова		
Гл.спец.	Миронов		
Зав.гр.арх.	Илларионова		
Арх.1кат.	Смолина		

Привязан

Инв №

701-1-54.89 КЖИ 054

Панель рядовая (ПР-1)

Стадия	Масса	Масштаб
Р	87,17	1:20

Лист | Листов 1

ГГПИ-6 Москва

Инв.№ подл. | Подп. и дата | Взам.инв.№

Копировал: Ч.Ц.

Формат А3

Альбом 6

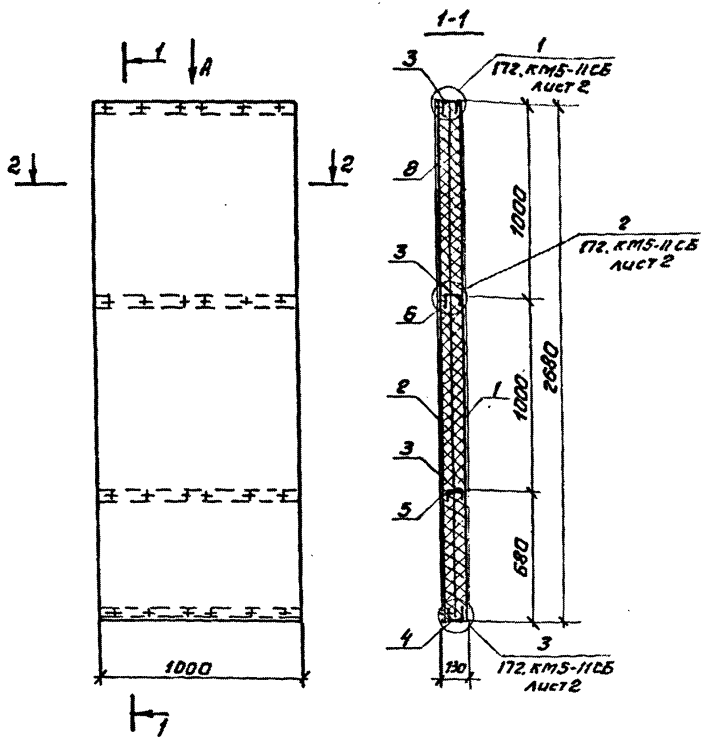

Формат	Зона	Поз.	Обозначение	Наименование	Кол.	Примечание
				Документация		
			шифр 172.КМ5	Панели стеновые трехслойные с обшивками из стальных профилированных листов толщиной 0,7мм и минераловат. ным утеплителем для производственных зданий		
А4			701-1-54.89 КЖИ 000. ТУ2	Технические условия		
				Сборочные единицы		
		1	ТУ36-1928-76	Обшивка С15-1000-0,7	1	22,05кг
		2		С15-800-0,7	1	19,37кг
		3	172.КМ5-16	Тегива рядовая Тр-3	3	2,31кг
		4		Тр-4	1	2,91кг
				Стандартные изделия		
		5	ТУ 36-2142-78	Винт 8,6х14	48	0,01кг
				Материалы		
		6	ГОСТ 3916-69	Фанера клеёная 6х40х950	4	0,13 кг
		7	ГОСТ 9573-82	Плита из минеральной ваты марки П175-1000, 500, 50	0,3м³	45,0кг
		8	ГОСТ 10354-82	Пленка полиэтиленовая Тс полотно 0,100х2280	7,7м²	

1. Панель рядовая (ПР-2) изготавливается по типу панели 1ПТС298.1000.130-С07 по шифру 172КМ5.
2. Сечение 2-2, вид А см. шифр 172.КМ5 документ 172.КМ5-11СБ лист 2.

Инв.№ подл. | Подп. и дата | Взам.инв.№

Привязан:

Инв.№

Нач.отд	Петухов		
Н.контр.	Нигородова		
Гл.спец.	Миронов		
Зав.гр.арх.	Илларионова		
Арх.1кат.	Смолина		

701-1-54.89 КЖИ 055

Панель рядовая (ПР-2)

Стадия	Масса	Масштаб
Р	97.26	1:20
Лист	Листов 1	

ГГПИ-6 Москва

Копировал: Фурий

Формат А3

Альбом 6

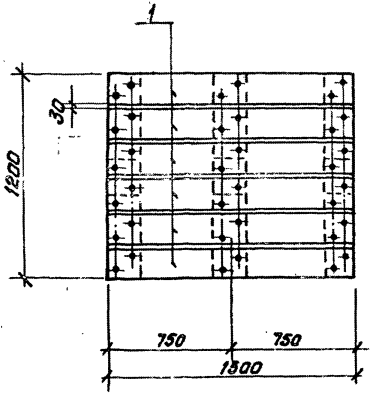

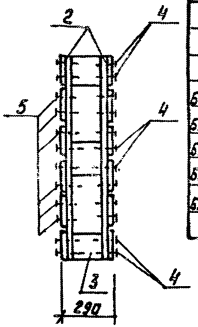

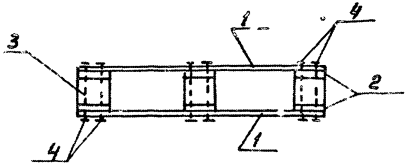

Формат	Зона	Поз.	Обозначение	Наименование	Кол.	Примеч.
				Сборочные единицы		
Б.Ч		1		Доска 32х180 ГОСТ 24454-80 ℓ=1500	12	5,2кг
Б.Ч		2		Брус 50х180 ГОСТ 24454-80 ℓ=1200	6	6,5кг
Б.Ч		3		Брус 180х180 ГОСТ 24454-80 ℓ=126	9	2,4кг
Б.Ч		4		Гвоздь К5х150 ГОСТ 4028-63	36	0,025кг
Б.Ч		5		Гвоздь К3х70 ГОСТ 4028-63	36	0,006кг

Доски и брусья изготовить по ГОСТ 8486-86 из сосны 2 сорта.

Влажность древесины должна быть в пределах от 9% до 12%.

Привязан

Инв №

Нач.отд	Петухов		
Н.контр.	Никифорова		
Гл.спец	Миронов		
Зав.гр.	Сурова		
Вед.инж.	Арефьева		
Инж.I к.	Лукьянчикова		

701-1-54.89 КЖИ 056

Поддон для сахара ПД1

Стадия	Масса	Масштаб
Р	124,1	1:20

Лист | Листов 1

ГГПИ-Б Москва

Инв.№ подл. | Подп. и дата | Взам.инв.№

Копировал: Ф.

Формат А3

23974-06

Альбом 6

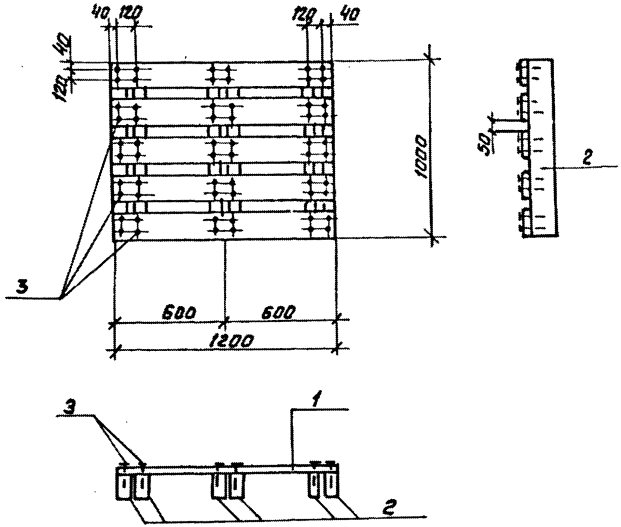

Формат	Зона	Поз.	Обозначение	Наименование	Кол.	Примеч.
				Сборочные единицы		
БУ		1		Доска 32х150 ГОСТ 24454-80 Р=1200	5	3,5кг
БУ		2		Брус 60х130 ГОСТ 24454-80 Р=1000	6	4,7кг
БУ		3		Гвоздь К 4х100 ГОСТ 4028-63	60	0,01кг

Доски и брусья изготовить по ГОСТ 8486-86 из сосны 2 сорта. Влажность древесины должна быть в пределах от 9% до 12%.

Привязан

Инв №

Нач. отд.	Петухов		
Н. конст.	Нижегородова		
Гл. спец.	Миронов		
Зав. гр.	Сурова		
Вед. инж.	Алефьева		
Инж. Вк.	Лукоянчикова		

701-1-54.89 КЖИ 057

Поддон для хозяйственного мыла ПД2

Стадия	Масса	Масштаб
Р	46,3	1:20

Лист | Листов 1

ГГПИ-6 Москва

Копировал: ОД

Формат А3

Инв. № подл. | Подп. и дата | Взам. инв. №

gost.e-ecolog.ru

23974-6