ТИПОВОЙ ПРОЕКТ
701-1-54.89

СКЛАД ОТАПЛИВАЕМЫЙ ПЛОЩАДЬЮ 4,0 ТЫС. КВ. М (ИЗ ЛЕГКИХ МЕТАЛЛИЧЕСКИХ КОНСТРУКЦИЙ КОМПЛЕКТНОЙ ПОСТАВКИ ТИПА «МОЛОДЕЧНО») ДЛЯ ПРОДТОВАРОВ ВМЕСТИМОСТЬЮ 9600 Т.

АЛЬБОМ 5

АУС АВТОМАТИЧЕСКИЕ УСТРОЙСТВА СИГНАЛИЗАЦИИ

23974-05

Со ЦИТП 620062, г.Свердловск, ул.Чебышева, 4
Зак. 3421 инв. 23974-05 тираж 50
Сдано в печать 28.05 1990 Цена 2-52

gost.e-ecolog.ru

ТИПОВОЙ ПРОЕКТ

701-1-54.89

СКЛАД ОТАПЛИВАЕМЫЙ ПЛОЩАДЬЮ 4.0 ТЫС. КВ. М (ИЗ ЛЕГКИХ МЕТАЛЛИЧЕСКИХ КОНСТРУКЦИЙ КОМПЛЕКТНОЙ ПОСТАВКИ ТИПА «МОЛОДЕЧНО») ДЛЯ ПРОДТОВАРОВ ВМЕСТИМОСТЬЮ 9600 Т.

АЛЬБОМ 5

ПЕРЕЧЕНЬ АЛЬБОМОВ

АЛЬБОМ 1	ПЗ	ПОЯСНИТЕЛЬНАЯ ЗАПИСКА	
АЛЬБОМ 2	АР	АРХИТЕКТУРНЫЕ РЕШЕНИЯ	
	КЖ	КОНСТРУКЦИИ ЖЕЛЕЗОБЕТОННЫЕ	
АЛЬБОМ 3	КМ	КОНСТРУКЦИИ МЕТАЛЛИЧЕСКИЕ	
АЛЬБОМ 4	ТХ	ТЕХНОЛОГИЯ ПРОИЗВОДСТВА	
	ОВ	ОТОПЛЕНИЕ И ВЕНТИЛЯЦИЯ	
	ВК	ВНУТРЕННИЕ ВОДОПРОВОД И КАНАЛИЗАЦИЯ	
	ЭМ	СИЛОВОЕ ЭЛЕКТРООБОРУДОВАНИЕ И ЭЛЕКТРИЧЕСКОЕ ОСВЕЩЕНИЕ	
АЛЬБОМ 4	АОВ	АВТОМАТИЗАЦИЯ СИСТЕМ ОТОПЛЕНИЯ И ВЕНТИЛЯЦИИ	
	СС	СВЯЗЬ И СИГНАЛИЗАЦИЯ	
АЛЬБОМ 5	АУС	АВТОМАТИЧЕСКИЕ УСТРОЙСТВА СИГНАЛИЗАЦИИ	
АЛЬБОМ 6	КЖИ	ИЗДЕЛИЯ СТРОИТЕЛЬНЫЕ	
АЛЬБОМ 7	СО	СПЕЦИФИКАЦИИ ОБОРУДОВАНИЯ	
АЛЬБОМ 8	ВМ	ВЕДОМОСТЬ ПОТРЕБНОСТИ В МАТЕРИАЛАХ	
АЛЬБОМ 9	С	СМЕТЫ	

23974-05

Разработан

ГГПИ-6 Минсевзапстроя СССР

Главный инженер института / Передбогов В.Г./

Главный инженер проекта / Дубровин Ю.А./

ЦНИИпроектстальконструкция Госстроя СССР

Директор института /Ларионов В.В./

Главный инженер проекта / Зарецкий М.Е./

ГПИ «Спецавтоматика» Минприбора СССР

Главный инженер института / Зинченко А.С./

Главный инженер проекта / Шилов Н.В./

© сф ЦИТП Госстроя СССР, 1990г.

Утвержден и введен в действие Госкомрезервом СССР

Протокол № — от 1.08.1989г.

Приказ № 164 от 14.12.1989г.

Альбом 5

Лист	Наименование	№ стр.
	Содержание альбома 5	2
	Автоматические устройства сигнализации	
1	Общие данные (начало)	3
2	Общие данные (окончание)	4
3	Расстановка оборудования и разводка кабельной сети. Секция 1	5
4	Расстановка оборудования и разводка кабельной сети. Секция 2	6
5	Расстановка оборудования и разводка кабельной сети. Секция 3	7
6	Спецификация	8
7	Схема электрическая подключения (начало)	9
8	Схема электрическая подключения (продолжение)	10
9	Схема электрическая подключения (окончание)	11
10	Схема электрическая принципиальная	12
11	Схема электрическая подключения ящика А1	13
12	Кабельный журнал, совмещенный с трубозаготовительной ведомостью	14
13	Крепление извещателя ДИП-2 к верхнему поясу ферм	15
14	Блокировка ворот из трубчатого профиля	16

Инв. № подл. | Подпись и дата | Взам. инв. №

Копировал: [illegible]

Формат: А2

Альбом 5

Ведомость рабочих чертежей основного комплекта АУС

Лист	Наименование	Примечан.
1	Общие данные (начало)	
2	Общие данные (окончание)	
3	Расстановка оборудования и разводка кабельной сети. Секция 1	
4	Расстановка оборудования и разводка кабельной сети. Секция 2	
5	Расстановка оборудования и разводка кабельной сети. Секция 3	
6	Спецификация	
7	Схема электрическая подключения (начало)	
8	Схема электрическая подключения (продолжение)	
9	Схема электрическая подключения (окончание)	
10	Схема электрическая принципиальная	
11	Схема электрическая подключения ящиков А1	
12	Кабельный журнал, совмещенный с трубозаготовительной ведомостью	
13	Крепление извещателя ДИП-2 к верхнему поясу ферм	
14	Блокировка ворот из трубчатого профиля	

Ведомость ссылочных и прилагаемых документов

Обозначение	Наименование	Примечание
	Ссылочные документы	
ОСТ25329-81	Установки автоматические пожаротушения и установки пожарной, охранной и охранно-пожарной сигнализации. Обозначения условные графические элементов установок	
ОСТ25.1241-86	Установки автоматические пожаротушения, пожарной, охранной и охранно-пожарной сигнализации. Рабочие чертежи	
ГОСТ12.1.114-82	ССБТ. Техника пожарная. Обозначения условные графические	
ГОСТ12.8.047-86	ССБТ. Техника пожарная. Термины и определения	
ГОСТ12.4.009-83	ССБТ. Пожарная техника для защиты объектов. Основные виды. Размещение и обслуживание	
00-0-5.87	Типовые материалы для проектирования. Схемы устройства сигнализации погрузо-разгрузочных люков и ворот. Альбом 2	

Проект выполнен в соответствии с действующими нормами и правилами и с учетом требований безопасности эксплуатации установок в условиях взрывоопасного и пожароопасного производства при условии соблюдения предусмотренных проектом мероприятий.

Главный инженер проекта Н.В. Шилов

Инв. № подл. | Подпись и дата | Взам. инв. №

Привязан

Инв. №

ГИП	Шилов		
Нач.отд.	Гнотенко		
Н.контр.	Ивановский		
Гл.спец.	Ивановский		
Нач.сект.	Дуранова		
Вед.инж.	Алексеев		

701-1-54.89 АУС

Склад отапливаемый площадью 4,0 тыс. кв.м из АМК для продтоваров

Стадия	Лист	Листов
Р	1	14

Общие данные (начало)

ГПИ "Спецавтоматика" Пятигорский филиал

Копировал:

Формат: А2

Альбом 5

Основные показатели автоматической установки пожарной и охранной сигнализации

№ луча, № шлейфа	Наименование защищаемого помещения	Защищаемая площадь, м²	Вид защиты	Извещатель, датчик		Промежуточное устройство		Приемная станция	
				Тип	Кол.	Тип	Кол.	Тип	
Луч №1, №2 Шлейф №1	Секция №1	1520	Пожарная и охранная сигнализация	ДИП-2 ИПР ВП15Д ПЭВ-2	24 2 6 560	УОТС-М	1	Прибор приемно-контрольный пожарный на 20 сигнальных линий ППКП019-10-2 (ППС-3)	1
Луч №3, №4 Шлейф №2	Секция №2	1520		ДИП-2 ИПР ВП15Д ПЭВ-2	24 2 6 560	УОТС-М	1		
Луч №5, №6 Шлейф №3	Секция №3	1520		ДИП-2 ИПР ВП15Д ПЭВ-2	26 2 6 560	УОТС-М	1		

Условные обозначения и изображения

Наименование	Обозначения	
	на планах	на разрезе, схеме
Устройство сигнальное УС	Н	

1. Сигнал "Тревога" от приборов "УОТС-М" передается на приемную станцию, тип которой выбирается при привязке проекта.
2. Прибор ППС-3 для приема сигналов о пожаре взят как пример. При привязке проекта может быть принят другой тип станции.

ГИП	Шилов		
Нач.отд	Гнатенко		
Н.контр.	Ивановский		
Гл.спец.	Ивановский		
Нач.сект.	Дурановой		
Вед.инж.	Алексеев		

Привязан

Инв. №

701-1-54.89 АУС

Склад отапливаемый площадью 4.0 тыс.кв.м из ЛМК для продтоваров

Стадия	Лист	Листов
Р	2	

Общие данные (окончание)

ГПИ "Спецавтоматика" Пятигорский филиал

Копировал:

Формат: А2

23974-05

Инв. № подл. | Подпись и дата | Взам. инв. №

Альбом 5

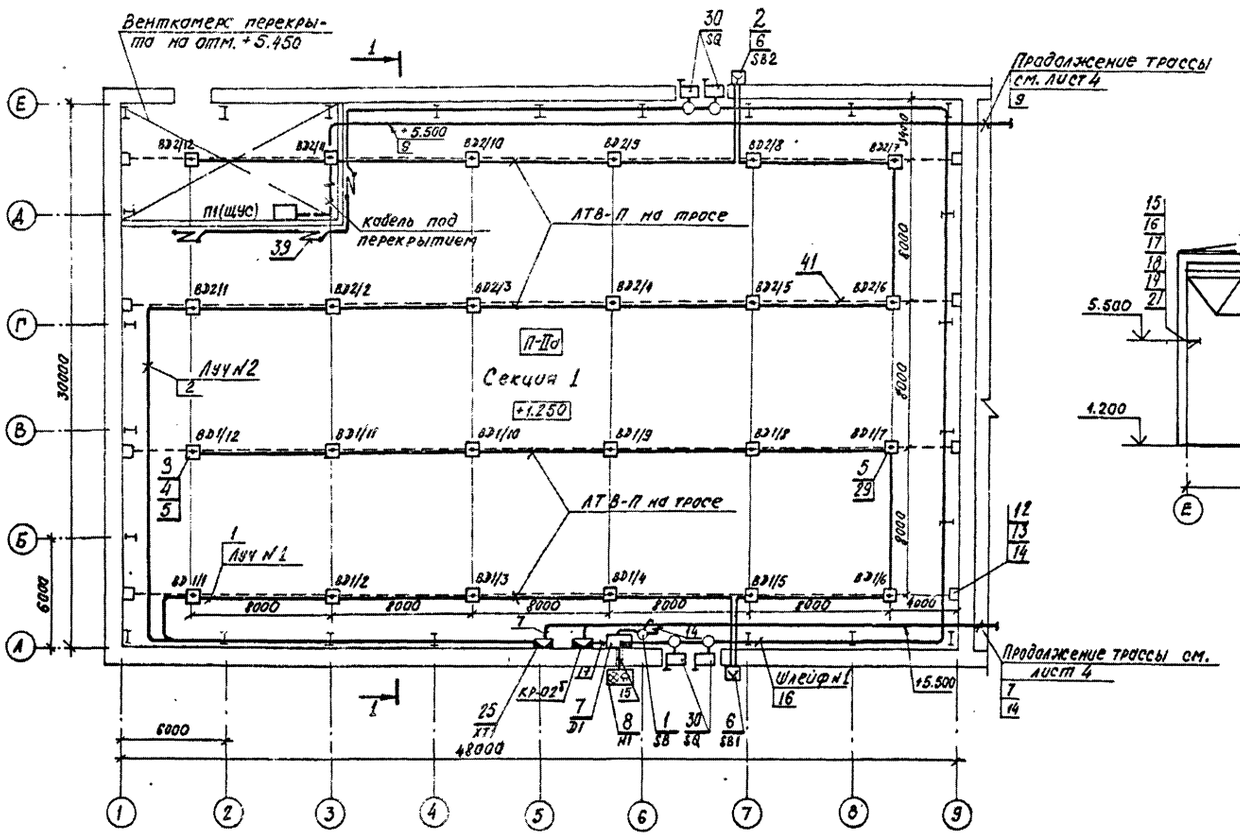

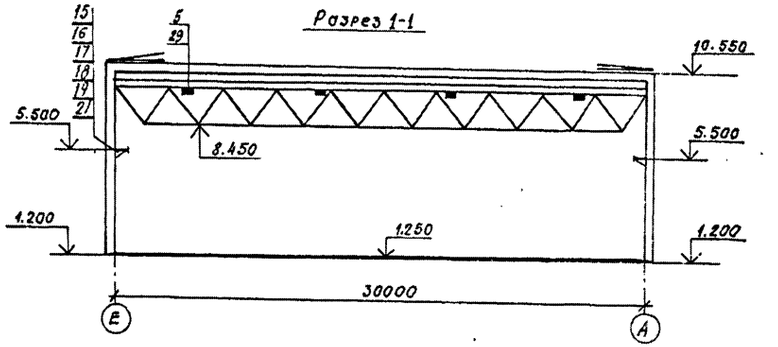

Спецификации оборудования и примечания см. лист 6 данного проекта

					701-1-54.89		АУС
			ГИП	Шилов			
Привязан			Нач.отд.	Гнатенко	Склад отапливаемый площадью 4.0 тыс.кв.м из ЛМК для продтоваров	Стадия	Лист	Листов
			Н.контр.	Ивановский		Р	3	
			Гл.спец.	Ивановский				
			Нач.сект.	Дуранова	Расстановка оборудования и разводка кабельной сети. Секция 1	ГПИ "Спецавтоматика" Пятигорский филиал		
			Инж.	Неделяев				
Инв. №								

Копировал:

формат: А2

23974-05

Инв. № подл. | Подпись и дата | Взам. инв. №

Альбом 5

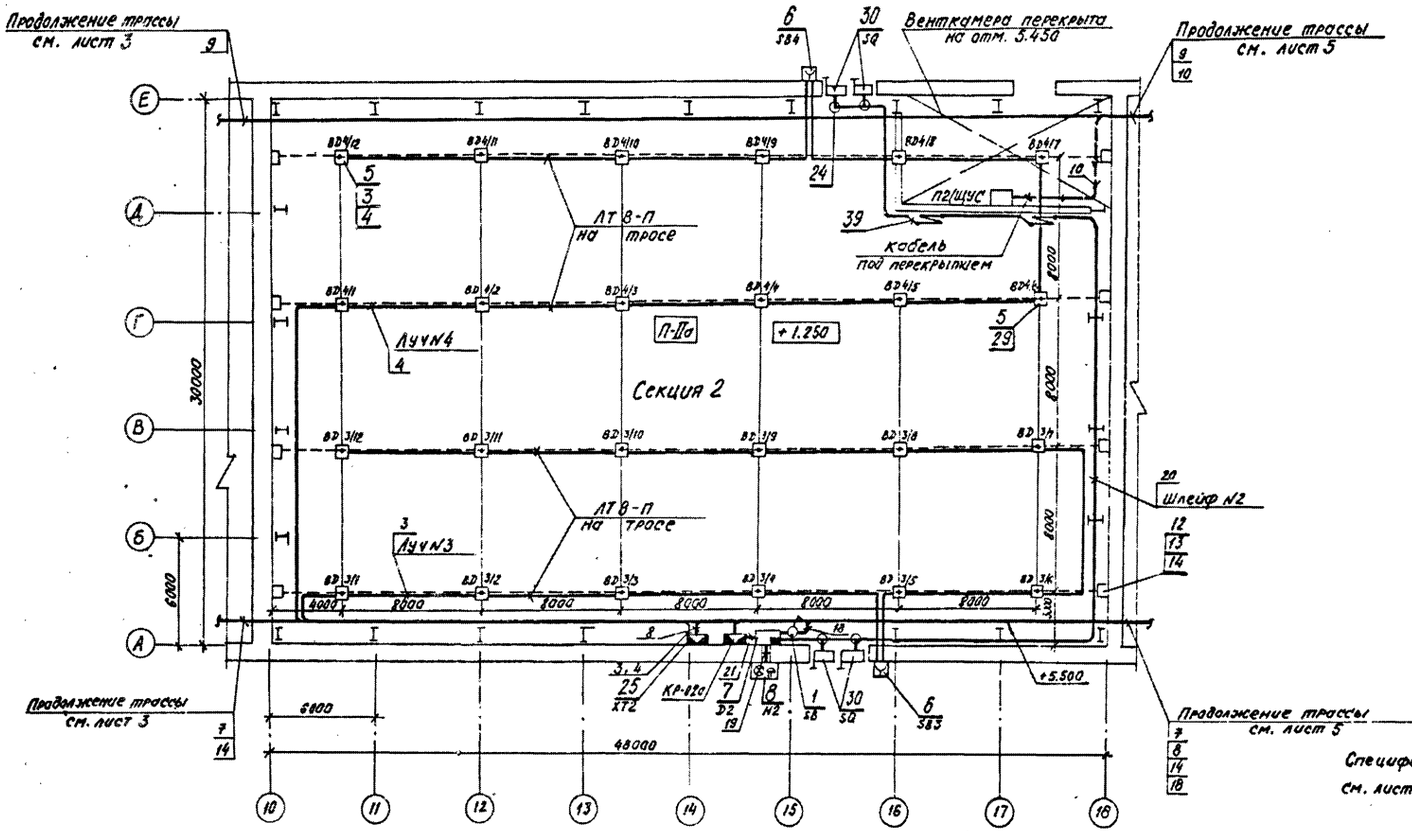

				701-1-54.89 АУС			
		ГИП	Шилов				
Привязан		Нач.отд.	Гнатенко	Склад отапливаемый площадью 4.0 тыс. кв. м из ЛМК для продтоваров	Стадия	Лист	Листов
		Н.контр.	Ивановский		Р	4	
		Гл.спец.	Ивановский				
		Нач.сект.	Дурнакова	Расстановка оборудования и разводка кабельной сети. Секция 2	ГПИ "Спецавтоматика" Пятигорский филиал		
Инв. №		Инж.	Неделяев				

Копировал: Тимр

Формат: А2

23974-05

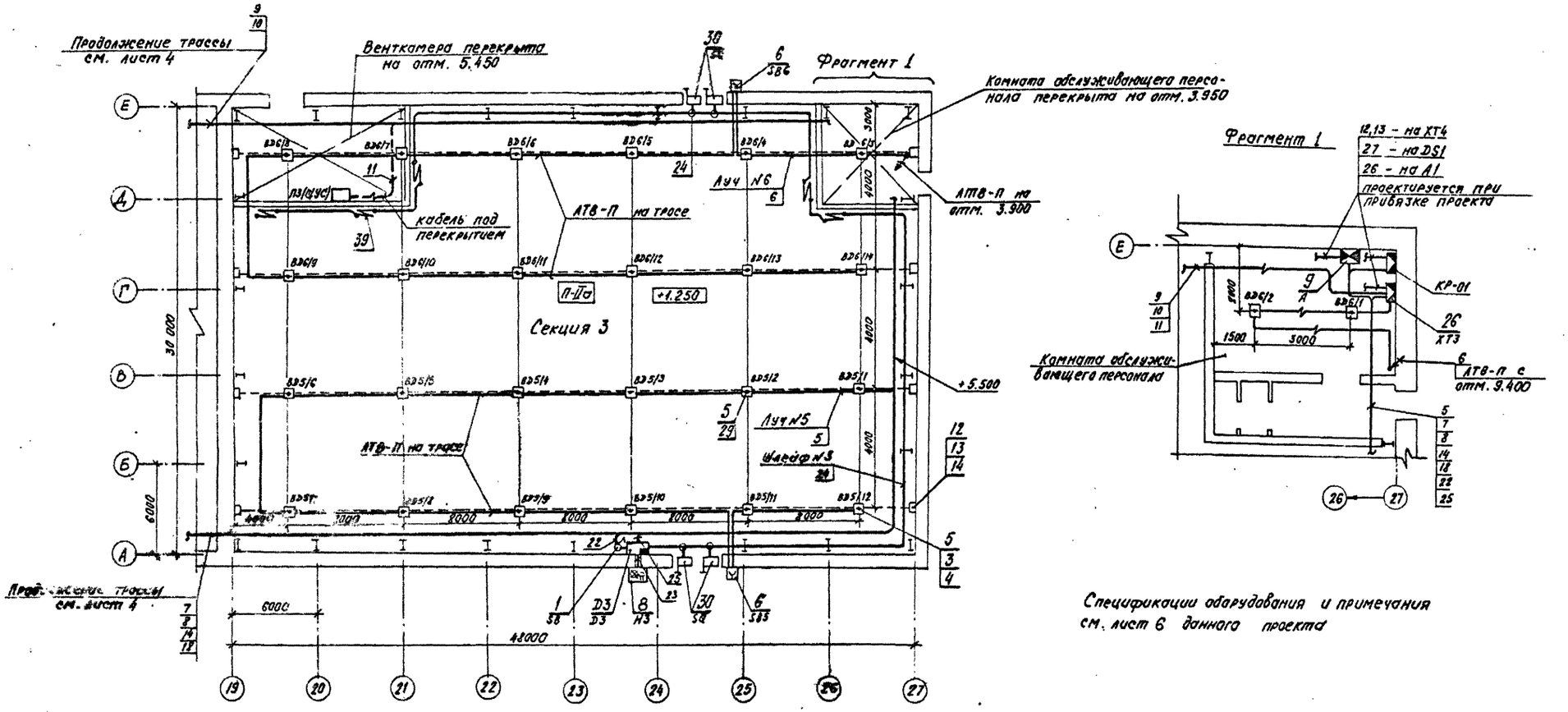

					701-1-54.89		АУС
				ГИП	Шилов		
Привязан				Нач.отд.	Гнатенко		Склад отапливаемый площадью 4.0тыс.кв.м из ЛМК для предприятий	Стадия	Лист	Листов
				Н.контр.	Ивановский			Р	5	
				Вед.спец	Ивановский					
				Нач.сект.	А.Иванова		Расстановка оборудования и разводка кабельной сети. Секция 3	ГПИ "Спецавтоматика" Пятигорский филиал		
Инв.№				Инж.	Неделяев					

Копировал:

формат: А2

Марка, поз.	Обозначение	Наименование	Кол.	Масса ед., кг	Примечание
		тельная КС-40-1			
27					
28					
29	лист 13	Крепление извещателя ДИП-2 к верхнему поясу фермы	74		
30	лист 14	Блокировка ворот из трубчатого профиля	6		
31					
	ГОСТ 16442-80*	Кабель			
32		АВВГ 3х2.5; 660В	15		м
33		АВВГ 2х2.5; 660В	335		м
	ГОСТ 1508-78Е*	Кабель			
34		КВВГ 4х1.0; 660В	290		м
35		КВВГ 4х1.0; 660В	270		м
36		КВВГ 7х1.0; 660В	10		м
37	ТУ16-КЦ5.001-87	Провод АТВ-П 2х0.6	1260		м
38	ГОСТ 6323-79	Провод ПВ1-1.0, 380В	75		м
39	ГОСТ 7262-78	Провод ПЭВ-2-0.2	1680		м
40					
41	ГОСТ 792-67*	Проволока К0-5.0	915		м
42					
43	ТУ36.1434-76	Профиль К101/1У2	6		
44					
45	ГОСТ 10704-76	Труба стальная электросварная 25х1.6	5		м
	ТУ22-3988-77	Металлорукав			
46		Р3-Ц-Х-Ш-15У3	18		м
47		Р3-Ц-Х-Ш-32У3	5		м

Марка, поз.	Обозначение	Наименование	Кол.	Масса ед., кг	Примечание
12	ТУ36УССР342-76Е	Анкер АОК500У3	24		
13	ТУ36 УССР 342-76Е	Муфта натяжная НМ-300У3	24		
14	ТУ36 УССР 342-76Е	Зажим трасовый ЗТ-5КПУ3	24		
15	ТУ36-1496-82	Полка К1161У3	62		
16	ТУ36-1496-82	Кабельная стойка К1150У3	62		
17	ТУ36-1496-82	Ключ К1156У3	20		
18	ТУ36-1496-82	Скоба К1157У3	184		
19	ТУ36.2486-82	Лоток НЛ20-П3У3 (прямая секция)	180		
20	ТУ36.2486-82	Лоток НЛ20-П3У3 (угловая секция)	4		
21	ТУ36.2486-82	Прижим НЛ-ПРУ3	184		
22					
23					
24	ТУ45-866е0.362.017ТУ	Коробка ответвительная УК-П	28		
25	ТУ36.2568-83	Коробка соединительная КС-10-1	2	1.6	
26	ТУ36.2568-83	Коробка соедини-	2	3.9	

Марка, поз.	Обозначение	Наименование	Кол.	Масса ед., кг	Примечание
1	ТУ16-539.27[к]-81	Выключатель однополюсный для открытой проводки с клавишным приводом ДП-0-1-П1-6/г20УХЛ4	3		~220В 6,3А
	ТУ11-85 ОЖО.467.180	Резистор			
2		МЛТ-0.25-11кОм ± 5%	6		
3		МЛТ-0.25-4.3кОм ± 5%	6		комплектно
4	ДР3.362.035ТУ	Диод КД521А	3		с ППС-3
5	ТУ25-7709.0002-86	Извещатель пожарный ИП212-2(ДИП-2)	74		
6	ЕУ2.042.004ТУ	Извещатель пожарный УПР	6		
7	ДВ2.402.008ТУ	Прибор приемно-контрольный охранно-пожарный ППКОП051-1-2"УОТС-М"	3		
8	ТУ25.09.023-80	Устройства сигнальное УС	3		
9	ТУ36-1888-75	Щиток осветительный ОЩ-6УХЛ4	1		
10					
11					

10. Блокировку ворот выполнить в соответствии с листом 15 настоящего проекта.
11. Заземление (зануление) выполняется в соответствии с требованиями инструкций по эксплуатации приборов, применяемых в проекте. Зануление элементов установки производится металлическим соединением корпусов приборов с глухозаземленной нейтралью сети электроснабжения.

5. Прокладку кабелей внутри склада выполнить в лотках по металлоконструкциям на отм. 5.500 м.
6. Проходы кабелей через стены выполнить в трубах.
7. Импульс на отключение вентиляции при пожаре подается от приемно-контрольного прибора ППС-3 через реле КУ3... КУ5 на коробку ХТ3. Связь от коробки ХТ3 до шкафов управления вентсистемами П1(ЩУС)... П3(ЩУС) выполняется кабелями КВВГ 4х1.0.
8. Сигнал о нарушении охраны от приборов УОТС-М до коробок КР-0... и диспетчерской передается по кабелям связи, учтенным в альбоме 4, СС.
9. Приборы УОТС-М установить на стене на высоте 2,2 м от уровня пола. Сигнальное устройство УС установить над воротами на высоте 4 м от уровня пола. Для крепления УС принят монтажный профиль К101/1У2.

1. Извещатели типа ДИП-2 (поз. 5) установить под потолком на верхнем поясе фермы отм. 9.400 м. Крепление извещателей выполнить в соответствии с листом 13.
2. Извещатели УПР (поз. 6) установить у ворот секций склада на стене на отм. 1.800 м. Спуски провода к извещателям защитить металлорукавом поз. 46.
3. Обвязку пожарных извещателей поз. 5 выполнить проводом АТВ-П на тросе.
4. Для удобства обслуживания, на каждые 10 пожарных извещателей предусмотрена ответвительная коробка УК-П.

Инв. № подл. | Подпись и дата | Взам. инв. №

Привязан

Инв. №

		701-1-54.89	АУС
ГИП	Шилов		
Нач. отд.	Гнатенко		
Н. контр.	Иванобский		
Гл. спец.	Иванобский		
Нач. сект.	Дуранова		
Вед. инж.	Алексеев		
Инж.	Неделяев		
Склад отапливаемый площадью 4,0 тыс. кв. м из ЛМК для продтоваров	Стадия: Р	Лист: 6	Листов:
Спецификация	ГПИ "Спецавтоматика" Пятигорский филиал		

Копировал: Катя

Формат: А2

Альбом 5

Типовое подключение луча с пожарными извещателями типа ДИП-2 и ИПР к прибору ППС-3

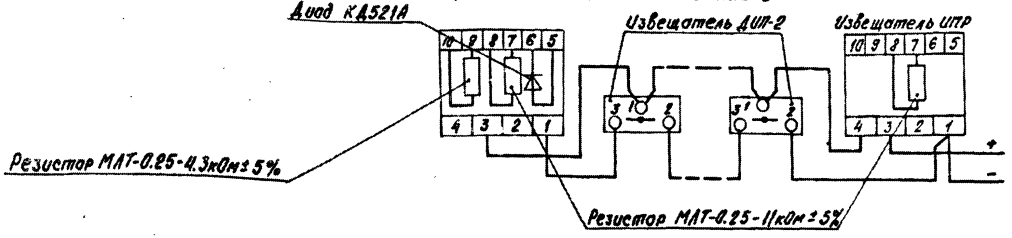

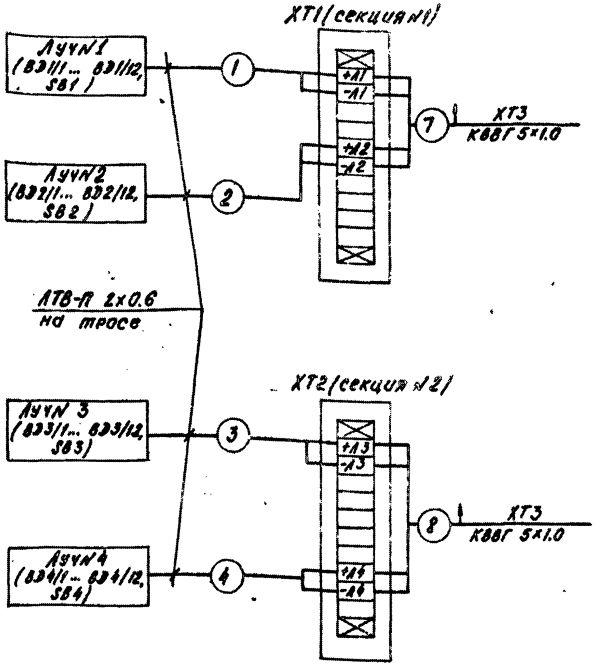

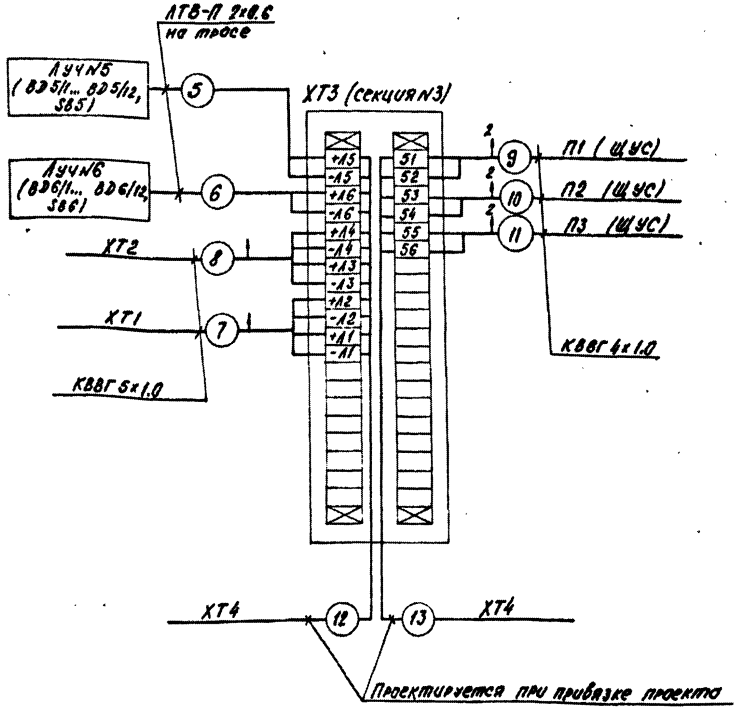

				701-1-54.89	АУС
ГИП	Шилов				
Нач. отд.	Гнатенко			Склад отапливаемый площадью 4,0 тыс. кв. м из ЛМК для продтоваров	Стадия: Р; Лист: 7; Листов:
Н. контр.	Ивановский				
Гл. спец.	Ивановский			Схема электрическая подключения (начало)	ГПИ "Стальмонтажпроект" Пятигорский филиал
Нач. сект.	Дуранова				
Вед. инж.	Алексеев				

Привязан

Инв. № подл. | Подпись и дата | Взам. инв. №

Копировал:

Формат: А2

23914-05

Альбом 5

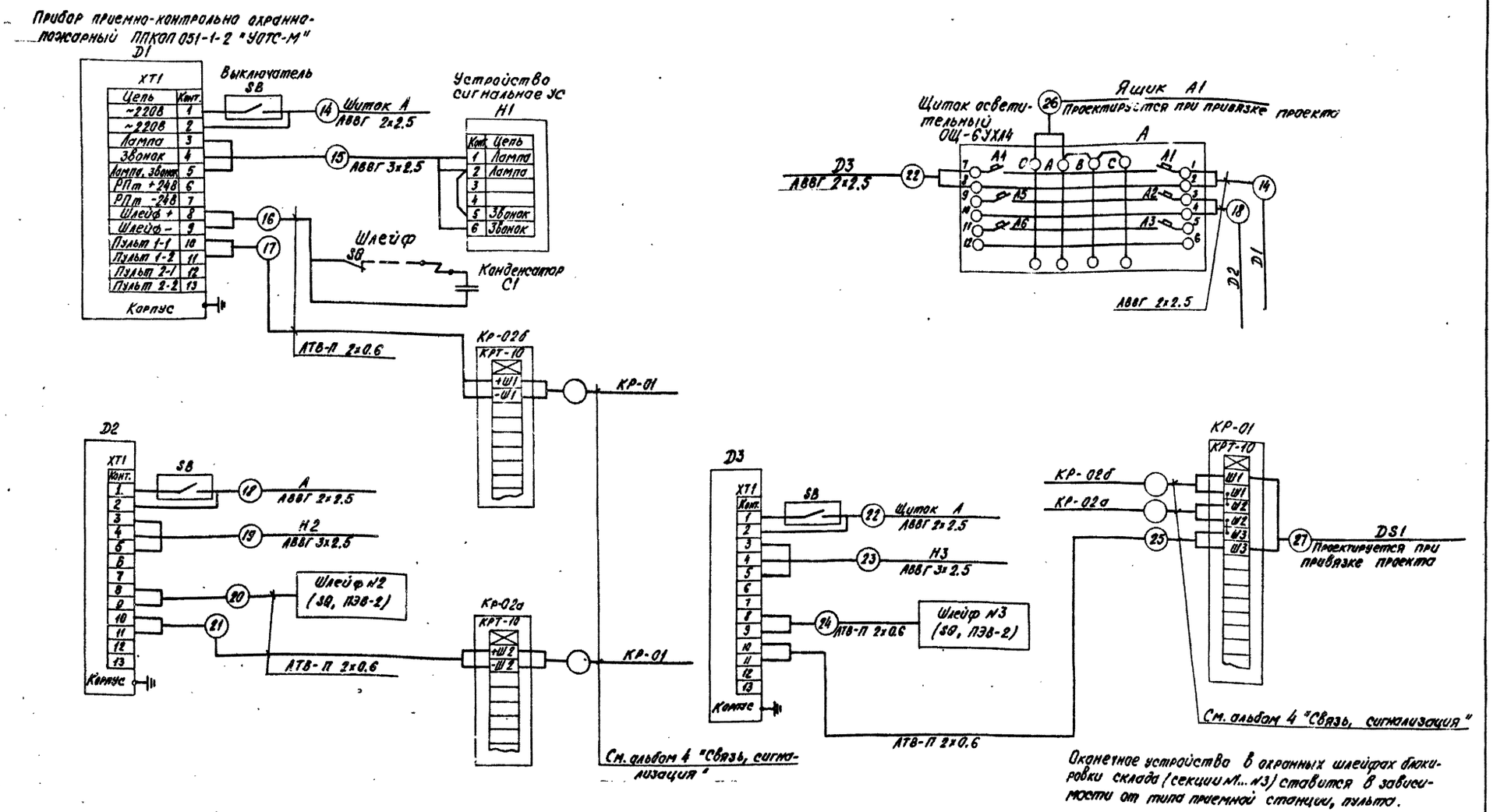

Оконечное устройство в охранных шлейфах блокировки склада (секции №1...№3) ставится в зависимости от типа приемной станции, пульта.

				701-1-54.89	АУС
		ГИП	Шилов		
Привязан		Нач.отд.	Гнатенко	Склад отапливаемый площадью 4.0 тыс. кв.м из ЛМК для продтоваров	Стадия: Р; Лист: 8; Листов:
		Н.контр.	Ивановский		
		Гл.спец.	Ивановский		
		Нач.сект.	Дуранова	Схема электрическая подключения (продолжение)	ГПИ "Спецавтоматика" Пятигорский филиал
		Вед.инж.	Алексеев		
Инв. №					

Копировал: Тиш

формат: А2

23974-05

Инв. № подл. | Подпись и дата | Взам. инв. №

Альбом 5

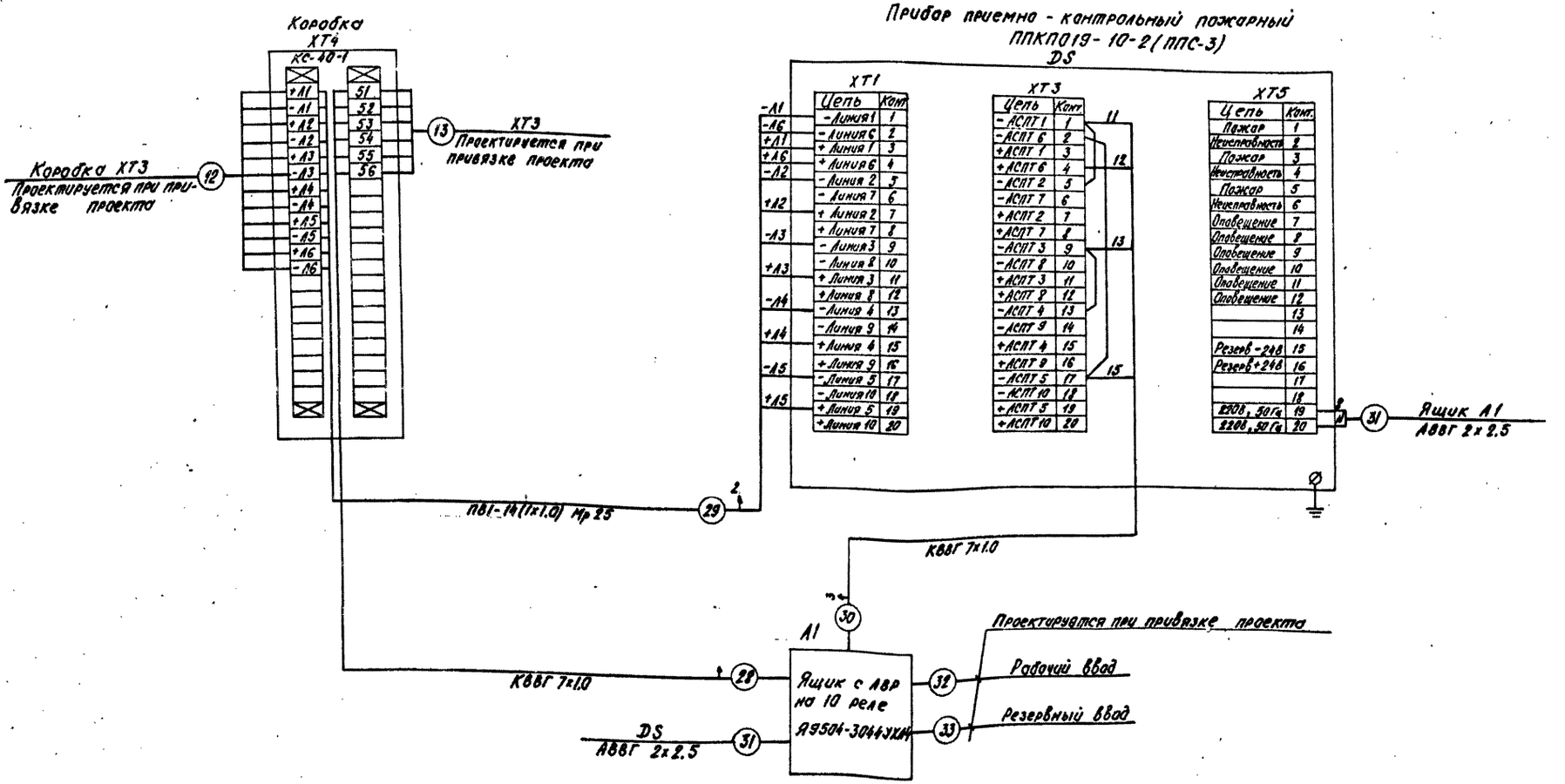

						701-1-54.89	АУС
				ГИП	Шилов		
Привязан				Нач.отд.	Гнатенко		
				Н.контр.	Ивановский		
				Гл.спец.	Ивановский		
				Нач.сект.	Дуранова		
				Вед.инж.	Алексеев		
Инв.№							

Склад отапливаемый площадью 4.0тыс.кв.м из ЛМК для продтоваров	Стадия	Лист	Листов
	Р	9	
Схема электрическая подключения (окончание)	ГПИ "Спецавтоматика" Пятигорский филиал		

Копировал:

Формат: А2

23974-05

Инв.№ подл. | Подпись и дата | Взам. инв.№

Альбом 5

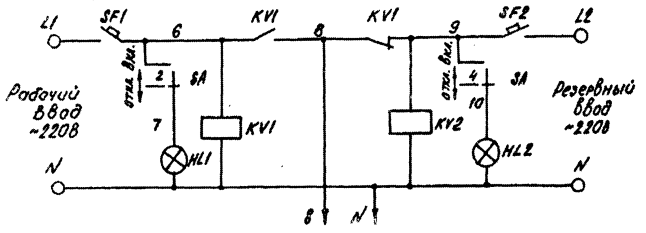

Автоматическое включение резерва (АВР) питания прибора приемно-контрольного пожарного ППКП019-10-2 (ППС-3)

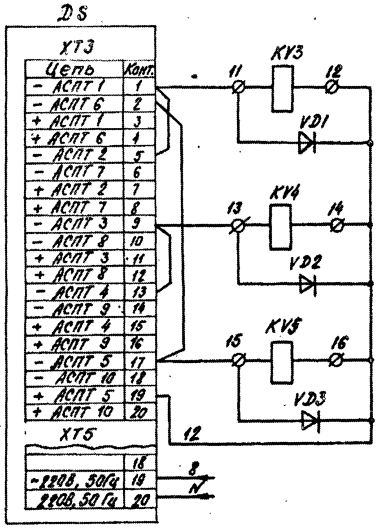

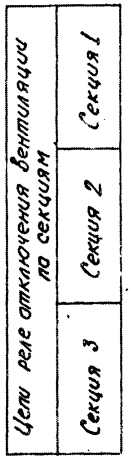

Контакты на отключение вентиляции

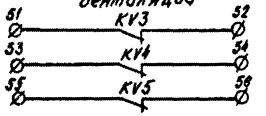

Поз. обозначение	Наименование	Кол	Примечание
DS	Прибор приемно-контрольный пожарный ППКП019-10-2 (ППС-3) ТУ25-7709-0301-86	1	
VD1-VD3	Диод КД102А ТТ3362.033ТУ	3	
	Ящик А1 (Я9504-3044УХЛ4)		
SF1, SF2	Выключатель А63М	2	Iр=10А, отс. 2
KV1, KV2	Пускатель ПМЛ110004В с приставкой ПКЛ2204	2	Uкат 220В 50Гц
KV3, KV4, KV5	Реле РП21-003 с розеткой типа 3	3	Uкат-24В 3пк
SA	Переключатель УП5311-Ж225	1	
TV	Трансформатор ОСМ-0.1	1	~220/5-29В
HL1, HL2	Арматура светосигнальная АМЕ 32521У2	2	U 220В 50Гц
VZ	Диод Д243Б	4	

Прибор DS, ящик А1 и диоды VD установить в караульном помещении.

				701-1-54.89		АУС
		ГИП	Шилов			
Привязан		Нач.отд	Гнатенко	Склад отапливаемый площадью 4.0тыс.кв.м из ЛМК для продтоваров	Стадия	Лист	Листов
		Н.контр	Ивановский		Р	10	
		Гл.спец.	Ивановский				
		Нач.сект.	Дуранова	Схема электрическая принципиальная	ГПИ "Спецавтоматика" Пятигорский филиал		
		Вед.инж.	Алексеев				
Инв. №						

Копировал: [signature]

формат: А2

23974-05

Инв. № подл. | Подпись и дата | Взам. инв. №

Альбом 5

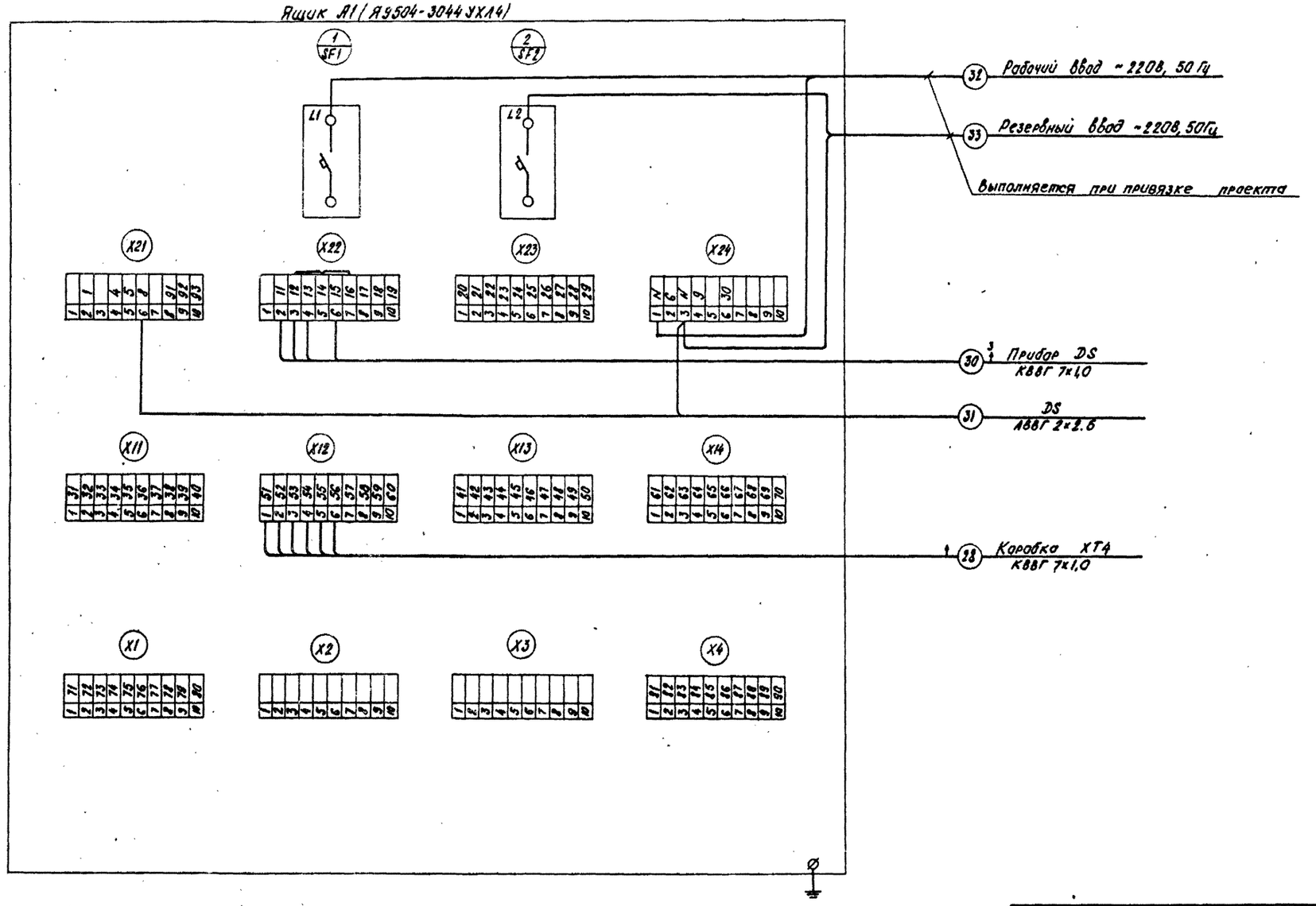

				701-1-54.89	АУС
	ГИП	Шилов			
Привязан	Нач.отд.	Гнатенко		Склад отапливаемый площадью 4.0 тыс. кв.м из ЛМК для продтоваров	Стадия: Р; Лист: 11; Листов:
	Н.контр.	Ивановский			
	Гл.спец.	Ивановский			
	Нач.сект.	Дуранова		Схема электрическая подключения ящика А1	ГПИ "Спецавтоматика" Пятигорский филиал
	Вед.инж.	Алексеев			
Инв. №					

Инв. № подл. | Подпись и дата | Взам. инв. №

Копировал: [signature]

формат: А2

23974-05

Альбом 5

Обозначение кабеля	Трасса: Начало	Трасса: Конец	Проход через трубу: Обозначение	Проход через трубу: Диаметр по стандарту	Проход через трубу: Длина м	Протяжной ящик №	Кабель по проекту: Марка	Кабель по проекту: Количество жил, сечение жил, напряжение	Кабель по проекту: Длина м	Кабель проложен: Марка	Кабель проложен: Количество жил, сечение жил, напряжение	Кабель проложен: Длина м
1	Луч N1	ХТ1	1	Мр15	3		АТВ-П	2х0.6, 660В	130			
2	Луч N2	ХТ1	2	Мр15	3		АТВ-П	2х0.6, 660В	150			
3	Луч N3	ХТ2	3	Мр15	3		АТВ-П	2х0.6, 660В	130			
4	Луч N4	ХТ2	4	Мр15	3		АТВ-П	2х0.6, 660В	150			
5	Луч N5	ХТ3	5	Мр15	3		АТВ-П	2х0.6, 660В	150			
6	Луч N6	ХТ3	6	Мр15	3		АТВ-П	2х0.6, 660В	130			
7	ХТ1	ХТ3					КВВГ	5х1.0, 660В	160			
8	ХТ2	ХТ3					КВВГ	5х1.0, 660В	110			
9	ХТ3	П1 (ЩУС)					КВВГ	4х1.0, 660В	160			
10	ХТ3	П2 (ЩУС)					КВВГ	4х1.0, 660В	70			
11	ХТ3	П3 (ЩУС)					КВВГ	4х1.0, 660В	60			
12	ХТ3	ХТ4	Проектируется		при		привязке	проекта				
13	ХТ3	ХТ4	Проектируется		при		привязке	проекта				
14	А	D1					АВВГ	2х2.5, 660В	160			
15	D1	Н1					АВВГ	3х2.5, 660В	5			
16	D1	Шлейф N1					АТВ-П	2х0.6, 60В	130			
17	D1	КР-02б					АТВ-П	2х0.6, 60В	5			

Обозначение кабеля	Трасса: Начало	Трасса: Конец	Проход через трубу: Обозначение	Проход через трубу: Диаметр по стандарту	Проход через трубу: Длина м	Протяжной ящик №	Кабель по проекту: Марка	Кабель по проекту: Количество жил, сечение жил, напряжение	Кабель по проекту: Длина м	Кабель проложен: Марка	Кабель проложен: Количество жил, сечение жил, напряжение	Кабель проложен: Длина м
18	D2	А					АВВГ	2х2.5, 660В	110			
19	D2	Н2					АВВГ	3х2.5, 660В	5			
20	D2	Шлейф N2					АТВ-П	2х0.6, 60В	80			
21	D2	КР-02а					АТВ-П	2х0.6, 60В	5			
22	D3	А					АВВГ	2х2.5, 660В	60			
23	D3	Н3					АВВГ	3х2.5, 660В	5			
24	D3	Шлейф N3					АТВ-П	2х0.6, 60В	140			
25	D3	КР-01					АТВ-П	2х0.6, 60В	60			
26	А1	А	Проектируется		при		привязке	проекта				
27	DS1	КР-01	Проектируется		при		привязке	проекта				
28	ХТ4	А1					КВВГ	7х1.0, 660В	5			
29	ХТ4	DS	29	Мр25	5		ПВ1	4(1х1.0)380В	75			
30	DS	А1					КВВГ	7х1.0, 660В	5			
31	DS	А1					АВВГ	2х2.5, 660В	5			
32	Рабочий ввод	А1	Проектируется		при		привязке	проекта				
33	Резервный ввод	А1	Проектируется		при		привязке	проекта				

Сводка кабелей и проводов

Число жил, сечение, напряжение	Марка: АВВГ	Марка: КВВГ	Марка: ПВ1	Марка: АТВ-П
3х2.5, 660В	15			
2х2.5, 660В	335			
7х1.0, 660В		10		
5х1.0, 660В		270		
4х1.0, 660В		290		
1х1.0, 380В			75	
2х0.6, 60В				1260

Сводка труб

Наименование	Обозначение по ГОСТ, ТУ	Количество
Металлорукав	РЗ-Ц-Х-Шф 15	18
ТУ22-3988-77	РЗ-Ц-Х-Шф 25	5

Инв. № подл. | Подпись и дата | Взам. инв. №

ГИП	Шилов		701-1-54.89 АУС		
Нач. отд.	Гнатенко		Склад отапливаемый площадью 4.0 тыс. кв. м из ЛМК для продмагазинов	Стадия	Лист	Листов
Н. контр.	Ивановский			Р	12	
Гл. спец.	Ивановский		Кабельный журнал, совмещенный с трубозаготовительной ведомостью	ГПИ "Спецавтоматика" Пятигорский филиал		
Нач. сект.	Куранова					
Вед. инж.	Алексеев					

Привязан

Инв. №

Копировал:

Формат: А2

23974-05

Альбом 5

Крепление извещателя ДИП-2 к верхнему поясу фермы (сборочный чертеж)

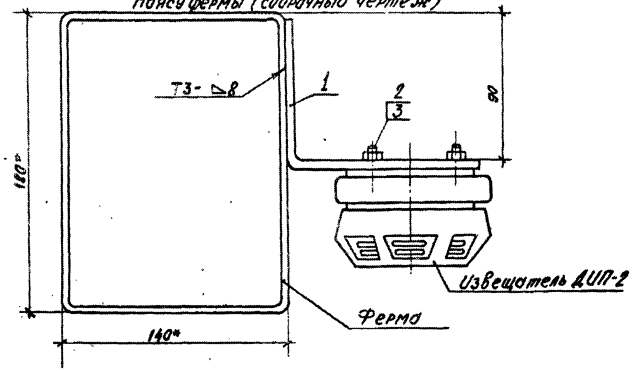

Кронштейн
деталь поз.1

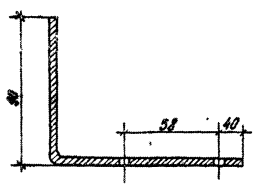

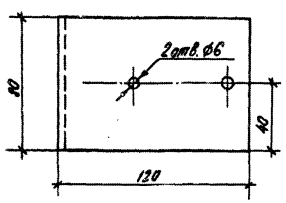

Поз.	Наименование	Материал, ГОСТ	Кол.	Размер заготовки, мм	Масса 1шт, кг
1	Кронштейн	Лист $\frac{5\text{-пн-}4.0\ \text{ГОСТ}19903\text{-}74}{\text{Ст.3}\ \text{ГОСТ}14637\text{-}79}$	1	210×80	0.53
2	Винт	М4х20 ГОСТ 17473-72	2		
3	Гайка	М4.5 ГОСТ 5915-70	2		

1. Сварные швы по ГОСТ 5264-80
электроды Э42 ГОСТ 9467-75
2. * - размеры для справок.

				701-1-54.89 АУС		
		ГИП	Шилов			
Привязан		Нач.отд	Гидиенко	Склад отапливаемый площадью 4,0 тыс. кв. м из АМК для продоваров	Стадия	Лист	Листов
		Н.контр	Ивановский		Р	13	
		Гл.спец	Ивановский				
		Нач.сект	Дуранова	Крепление извещателя ДИП-2 к верхнему поясу фермы	ГПИ "Спецавтоматика" Пятигорский филиал		
Инв.№		Вед.инж	Алексеев				
		Инж.	Неделяев				

Копировал: А-1 формат: А2

23974-05

Инв.№ подл. | Подпись и дата | Взам. инв.№

Альбом 5

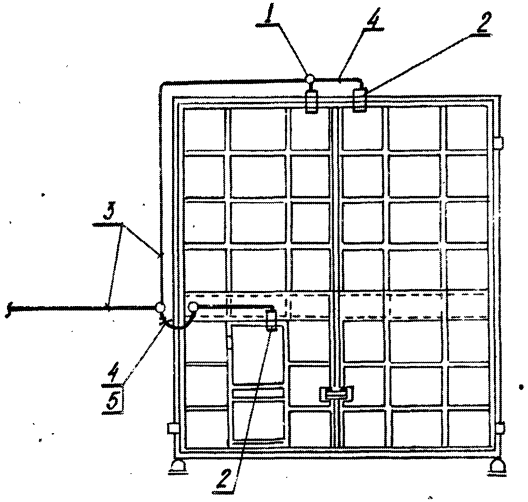

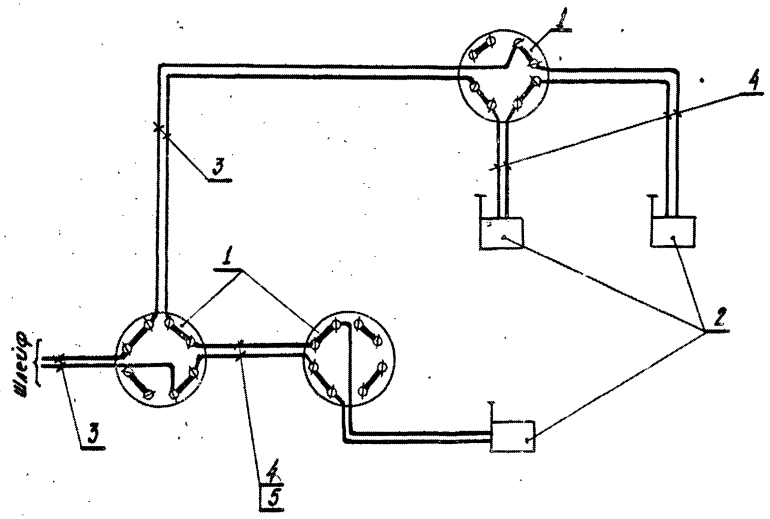

Марка, поз.	Обозначение	Наименование	Кол.	Масса ед., кг	Примечание
1	ТУ45-866С0.362.017ТУ	Коробка ответвительная УК-П	3		
2	ТУ16-526.470-80	Выключатель путевой ВП15Д-21А221-54У2.8	3		
3	ТУ16-КЦ5.001-87	Провод ЛТВ-П 2х0.6			по проекту
4	ГОСТ17515-72Е	Провод НВМ-0.35 1500	20		м
5		Трубка ПХВ-Ø4	0.02		м

1. Провод ЛТВ-П крепить к металлическим основаниям рамы клеем БМК-5К ТУ36-978-68
2. Монтаж выключателей производить со стороны охраняемого помещения на металлической раме ворот.
3. Гибкий переход поз.4 выполнить в трубке поз. 5.
4. Коробку поз.1 крепить на деревянном подрозетнике к металлической раме.
5. Блокировку ворот выполнить в соответствии с типовыми материалами для проектирования 00-0-5.87 "Схемы устройства сигнализации погрузочно-разгрузочных люков и ворот," альбом 2, Чертежи:

К660.50.000СБ, листы 2,3; К660.50.000, листы 1,2,3;
К660.50.001СБ, лист 1; К660.51.000, лист 1;
К660.51.000СБ, лист 1; К660.51.001, лист 1; К660.51.002, лист 1;
К660.52.000, листы 1,2,3; К660.52.000СБ, листы 1,2;
К660.52.001, лист 1; К660.52.003, лист 1;
К660.52.002, лист 1; К660.52.004, лист 1;
К660.53.000, листы 1,2; К660.53.000СБ, лист 1;
К660.53.001, лист 1; К660.53.002, лист 1;
К660.53.003, лист 1; К660.53.004, лист 1;
К660.58.000; К660.58.000СБ.

				701-1-54.89		АУС	
	ГИП	Шилов					
Привязан	Нач.отд.	Гнатенко		Склад отапливаемый площадью 4.0 тыс. кв.м из ЛМК для продтоваров	Стадия	Лист	Листов
	Н.контр.	Ивановский			Р	14	
	Гл.спец.	Ивановский					
	Нач.сект.	Дуранова		Блокировка ворот из трубчатого профиля	ГПИ "Спецавтоматика" Пятигорский филиал		
		Алексеев					
Инв.№		Легейда					

Копировал: Шило

формат: А2

23974-05

Инв. № | Подпись и дата | Взам.инв.№

gost.e-ecolog.ru