ТИПОВЫЕ КОНСТРУКЦИИ И ДЕТАЛИ ЗДАНИЙ И СООРУЖЕНИЙ

СЕРИЯ 4.901-16

ГЕРМЕТИЗИРОВАННЫЕ ОГОЛОВКИ ТРУБЧАТЫХ КОЛОДЦЕВ

Выпуск 1

Оголовки колодцев, предназначенных для водоснабжения, оборудуемых насосами типа ЭЦВ

Инв. №13394-01
Цена: ~~3-24~~ 4-10

gost.e-ecolog.ru

ТИПОВЫЕ КОНСТРУКЦИИ И ДЕТАЛИ ЗДАНИЙ И СООРУЖЕНИЙ

СЕРИЯ– 4.901-16

ГЕРМЕТИЗИРОВАННЫЕ ОГОЛОВКИ ТРУБЧАТЫХ КОЛОДЦЕВ

Выпуск 1

ОГОЛОВКИ КОЛОДЦЕВ ПРЕДНАЗНАЧЕННЫХ ДЛЯ ВОДОСНАБЖЕНИЯ ОБОРУДУЕМЫХ НАСОСАМИ ТИПА ЭЦВ

Разработаны
Институтом „Гипроводхоз"
Минводхоза СССР

Утверждены Минводхозом СССР
протокол №109 от 14 октября 1974г.
введены в действие Минводхозом СССР
с 23 июня 1975г. приказом №330
от 23 июня 1975г.

NN п/п	Наименование	Обозначение	№ стр.
1	Титильный лист		1
2	Содержание альбома		2-3
3	Герметизированные оголовки		
	трубчатых колодцев	51.00.000 ПЗ	
	Пояснительная записка	52.00.000 ПЗ	4
4	Оголовок герметизированный		
	Групповая спецификация	51.00.000	5-12
5	Оголовок герметизированный		
	Общий вид	51.00.000 СБ	13-15
6	Оголовок герметизированный		
	Ведомость спецификаций	51.00.000 ВС	16
7	Оголовок герметизированный		
	Ведомость покупных изделий	51.00.000 ВП	17-30
8	Патрубок отводной		
	Групповая спецификация	51.01.000	31-36
9	Патрубок отводной		
	Сборочный чертеж	51.01.000 СБ	37-40
10	Патрубок устьевой		
	Групповая спецификация	51.02.000	41
11	Патрубок устьевой		
	Сборочный чертеж	51.02.000 СБ	42
12	Плита опорная		
	Групповая спецификация	51.01.010	43-48
13	Плита опорная		
	Сборочный чертеж	51.01.010 СБ	49-52
14	Плита		
	Групповая спецификация	51.01.020	53-56
15	Плита		
	Сборочный чертеж	51.01.020 СБ	57-60
16	Прокладка	51.00.001	61
17	Кольцо	51.00.005	61
18	Прокладка	51.00.002	62
19	Ребро	51.00.004	63
20	Кольцо	51.00.003	63
21	Прокладка	51.01.001	64
22	Уплотнение	51.01.002	64
23	Втулка	51.01.003	65
24	Труба	51.02.001	66
25	Фланец	51.02.002	67
26	Патрубок	51.01.011	68-69
27	Штуцер	51.01.012	70
28	Скоба	51.01.013	71
29	Фланец	51.01.021	72-74
30	Бобышка	51.01.022	75
31	Бобышка	51.01.023	75
32	Бобышка	51.01.024	76

4-901-16 61

Инв. № подл. | Подпись и дата | Взам. инв. № | Инв. № дубл. | Подпись и дата

Изм.	Лист	№ докум.	Подп.	Дата
Разраб.		Баранникова		24.4.74
Провер.		Мацепура		24.4.74
Гл. спец.		Стариков		4.7.74
Н. контр.		Блюменталь		25.4.74
Утв.		Стариков		4.7.74

51.00.000; 52.00.000

Содержание альбома

Лит.	Лист	Листов
	1	2

„Гипроводхоз"

Копировал: Чибрикина Формат 12

№№ п.п.	Наименование	Обозначение	№ стр.	№№ п.п.	Наименование	Обозначение	№№ стр.
33	Оголовок герметизированный						
	Групповая спецификация	52.00.000	77-80				
34	Оголовок герметизированный						
	Общий вид	52.00.000 СБ	81-82				
35	Оголовок герметизированный						
	Ведомость спецификаций	52.00.000 ВС	83				
36	Оголовок герметизированный						
	Ведомость покупных изделий	52.00.000 ВП	84-91				
37	Патрубок отводной						
	Групповая спецификация	52.01.000	92-93				
38	Патрубок отводной						
	Сборочный чертеж	52.01.000 СБ	94-95				
39	Патрубок устьевой						
	Групповая спецификация	52.02.000	96				
40	Патрубок устьевой						
	Сборочный чертеж	52.02.000 СБ	97				
41	Плита опорная						
	Групповая спецификация	52.01.010	98-99				
42	Плита опорная						
	Сборочный чертеж	52.01.010 СБ	100-101				
43	Плита						
	Групповая спецификация	52.01.020	102				
44	Плита						
	Сборочный чертеж	52.01.020 СБ	103-104				
45	Фланец	52.01.021	105				
46	Труба	52.02.001	106				

4-901-16 в1

Инв. № подл. | Подп. и дата | Взам. инв. № | Инв. № дубл. | Подп. и дата

Типовые конструкции предназначены для применения при проектировании оборудования трубчатых колодцев, каптирующих подземные воды в целях водоснабжения или вертикального дренажа на всей территории Советского Союза за исключением районов вечной мерзлоты и районов с сейсмичностью выше 8 баллов

Предотвращение возможности загрязнения подземных вод путем исключения проникновения в межтрубное и затрубное пространство поверхностной воды и случайных загрязнений является одним из основных требований действующих нормативных документов (в соответствии со СН и П II-31-74)

В качестве водоподъемного оборудования приняты насосы типа ЭЦВ, серийно выпускаемые промышленностью.

Конструкции оголовков трубчатых колодцев, предназначенных для водоснабжения, разработаны в выпуске 1, конструкции оголовков трубчатых колодцев для вертикального дренажа в выпуске 2.

Изм	Лист	N докум.	Подп.	Дата	51.00.000 п.з. 52.00.000 п.з.			
Рук. гр.		Мацепура		04.74	Герметизированные оголовки трубчатых колодцев. Пояснительная записка.	Лит.	Лист 1	Листов 2
Гл. спец.		Старйков		04.74				
Н-к. отд.		Фрае				33Б А		
Гл. инж. пр.		Эвентов						
Зам. гл. инж. ин-та		Черникевич						

Инв. N подл. | Подп. и дата | Взам. инв. N | Инв. N дубл. | Подп. и дата

4-901-16 81

Формат 11

При монтаже оголовок замоноличивается бетоном h=0,8м. При этом, высота фланца опорной плиты над верхом бетонного массива должна быть не менее 500мм.

Опытом эксплуатации трубчатых колодцев, оборудованных погружными насосами, установлено, что масса бетонного массива (фундамента) должна превышать массу насоса с водоподъемными трубами и водой не менее, чем в полтора раза.

При разработке конструкции оголовков трубчатых колодцев предназначенных для водоснабжения были использованы рабочие чертежи оголовков выполненные СКТБН Молдавгидромаша.

Герметизированные оголовки следует устанавливать на трубчатых колодцах (скважинах) вертикального дренажа при использовании дренажных вод для целей хозяйственно-питьевого водоснабжения, а так же в тех случаях, когда существует опасность загрязнения тех водоносных горизонтов, которые используются для хозяйственнопитьевого водоснабжения.

Изм	Лист	N докум.	Подп.	Дата	51.00.000 п.з. 52.00.000	Лист 2

Инв. N подл. | Подп. и дата | Взам. инв. N | Инв. N дубл. | Подп. и дата

Формат 11

Инв.№ подл.	Подп. и дата	Взам. инв.№	Инв.№ дубл.	Подп. и дата

Формат	Зона	Поз.	Обозначение	Наименование	Кол. на исполн. 51.00.000 —										Примечание
					—	01	02	03	04	05	06	07	08	09	
				Документация											
А2			51.00.000 СБ	Сборочный чертеж	×	×	×	×	×	×	×	×	×	×	
А2			51.00.000 ВС	Ведомость спецификаций	×	×	×	×	×	×	×	×	×	×	
А2			51.00.000 ВП	Ведомость покупных изделий	×	×	×	×	×	×	×	×	×	×	

Исполнения 10–19 – см. листы 6÷9.
Исполнения 20–29 – см. листы 10÷13.
Исполнение 30 – см. листы 13÷16.

Изм.	Лист	№ докум.	Подп.	Дата
Разраб.		Барынникова		05.74
Провер.		Нацепура		05.74
Н. контр.		Белянчикова		06.74
Утверд.		Фрее		

51.00.000.

Оголовок герметизированный

Лит.	Лист	Листов
	1	16

33 БЛ

Формат А1

Инв.№ подл.	Подп. и дата	Взам. инв.№	Инв.№ дубл.	Подп. и дата

Формат	Зона	Поз.	Обозначение	Наименование	Кол. на исполн. 51.00.000 —										Примечание
					—	01	02	03	04	05	06	07	08	09	
				Сборочные единицы											
А1		1	51.01.080	Патрубок отводной	1										
			– 01	Патрубок отводной		1									
			– 02	Патрубок отводной			1								
			– 03	Патрубок отводной				1							
			– 04	Патрубок отводной					1						
			– 05	Патрубок отводной						1					
			– 06	Патрубок отводной							1				
			– 07	Патрубок отводной								1			
			– 08	Патрубок отводной									1		
			– 09	Патрубок отводной										1	
А1		2	51.02.000	Патрубок усть евой	1		1		1	1			1		
			– 01	Патрубок усть евой		1									
			– 02	Патрубок усть евой				1			1	1		1	

Изм.	Лист	№ докум.	Подп.	Дата

51.00.000

Лист 2

Формат А1

Формат	Зона	Поз.	Обозначение	Наименование	Кол. на испалн. 51.00.000 –										Примечание
					–	01	02	03	04	05	06	07	08	09	
				Детали											
		4	51.00.001	Прокладка	2	2	2	2	2	2	2	2	2	2	
		5	51.00.002	Прокладка	1	1									
			-01	Прокладка			1	1	1	1	1	1			
			-02	Прокладка									1	1	
		6	51.00.003	Кольцо	1		1		1	1			1		
			-01	Кольцо		1									
			-02	Кольцо				1			1	1		1	
		7	51.00.004	Ребро	8	8	8	8	8	8	8	8	8	8	
		8	51.00.005	Кольцо				1			1	1		1	

Формат	Зона	Поз.	Обозначение	Наименование	Кол. на испалн. 51.00.000 –										Примечание
					–	01	02	03	04	05	06	07	08	09	
				Стандартные изделия											
		9		Кольцо 310-320-58-2-2											
				ГОСТ 9833-73	1		1		1	1			1		
		10		Кольцо 350-360-58-2-2											
				ГОСТ 9833-73		1									
		12		Болт М16×45											
				ГОСТ 7798-70	4	4	4		4	4			4		
		13		Болт М16×60											
				ГОСТ 7798-70	4	4	4	8	4	4	8	8		4	
		14		Болт М16×70											
				ГОСТ 7798-70									4	4	
		16		Гайка М16											
				ГОСТ 5915-70	8	8	8	8	8	8	8	8	8	8	
		18		Шайба 16 65Г											
				ГОСТ 6402-70	8	8	8	8	8	8	8	8	8	8	

Формат	Зона	Поз.	Обозначение	Наименование	Кол. на испол. 51.00.000- —	01	02	03	04	05	06	07	08	09	Примечание
		–		Кольцо 310-320-58-2-2 ГОСТ 9833-73 (заготовка для 51.00.005)				2			2	2		2	
				Прочие изделия											
		21		Кран натяжной муфтовый с фланцем 14М1-16 для контрольного манометра. МРТУ 2607-625-64	1	1	1	1	1	1	1	1	1	1	

Формат	Зона	Поз.	Обозначение	Наименование	Кол. на испол. 51.00.000- 10	11	12	13	14	15	16	17	18	19	Примечание
				Документация											
12			51.00.000 СБ	Сборочный чертеж	×	×	×	×	×	×	×	×	×	×	
12			51.00.000 ВС	Ведомость спецификаций	×	×	×	×	×	×	×	×	×	×	
12			51.00.000 ВП	Ведомость покупных изделий.	×	×	×	×	×	×	×	×	×	×	
				Сборочные единицы											
11		1	51.01.000-10	Патрубок отводной	1										
			-11	Патрубок отводной		1									
			-12	Патрубок отводной			1								
			-13	Патрубок отводной				1							
			-14	Патрубок отводной					1						
			-15	Патрубок отводной						1					
			-16	Патрубок отводной							1				

Формат	Зона	Поз.	Обозначение	Наименование	Кол. на исполн. 51.00.000 – 10	11	12	13	14	15	16	17	18	19	Примечание
			51.01.000 – 17	Патрубок отводной								1			
			-18	Патрубок отводной									1		
			-19	Патрубок отводной										1	
11	2		51.02.000 – 01	Патрубок устьевой	1	1	1					1			
			-02	Патрубок устьевой				1	1				1		
			-03	Патрубок устьевой						1	1			1	
				Детали											
		4	51.00.001	Прокладка	2	2	2	2	2	2	2	2	2	2	
		5	51.00.002 – 03	Прокладка	1										
			-04	Прокладка		1	1	1	1	1	1	1	1	1	
		6	51.00.003 – 01	Кольцо	1	1	1					1			
			-02	Кольцо				1	1				1		
			-03	Кольцо						1	1			1	
		7	51.00.004	Ребро	8	8	8	8	8	8	8	8	8	8	
		8	51.00.005	Кольцо				1	1				1		

Формат	Зона	Поз.	Обозначение	Наименование	Кол. на исполн. 51.00.000 – 10	11	12	13	14	15	16	17	18	19	Примечание
			51.00.005-01	Кольцо						1	1			1	
				Стандартные изделия											
		10		Кольцо 310-320-58-2-2											
				ГОСТ 9833-73	1	1	1					1			
		12		Болт М16х45											
				ГОСТ 7798-70	4	4	4					4			
		13		Болт М16х60											
				ГОСТ 7798-70				4	4	4	4		4	4	
		14		Болт М16х70											
				ГОСТ 7798-70	4	8	8	8	8	8	8	8	8	8	
		16		Гайка М16											
				ГОСТ 5915-70	8	12	12	12	12	12	12	12	12	12	
		18		Шайба 16 65Г											
				ГОСТ 6402-70	8	12	12	12	12	12	12	12	12	12	

Формат	Зона	Поз.	Обозначение	Наименование	Кол. на исполн. 51.00.000 - 10	11	12	13	14	15	16	17	18	19	Примечание
		–		Кольцо 310-320-58-2-2 ГОСТ 9833-73 (заготовка для 51.00.005)				2	2			2			
		–		Кольцо 310-320-58-2-2 ГОСТ 9833-73 (заготовка для 51.00.005-01)						2	2			2	
				Прочие изделия.											
		21		Кран натяжной муфтовый с фланцем 14М1-16 для контрольного манометра МРТУ 2607-625-64	1	1	1	1	1	1	1	1	1	1	

Формат	Зона	Поз.	Обозначение	Наименование	Кол. на исполн. 51.00.000 - 20	21	22	23	24	25	26	27	28	29	Примечание
				Документация											
12			51.00.000 СБ	Сборочный чертеж	X	X	X	X	X	X	X	X	X	X	
12			51.00.000 ВС	Ведомость спецификаций	X	X	X	X	X	X	X	X	X	X	
12			51.00.000 ВП	Ведомость покупных изделий	X	X	X	X	X	X	X	X	X	X	
				Сборочные единицы											
11		1	51.01.000 -20	Патрубок отводной	1										
			-21	Патрубок отводной		1									
			-22	Патрубок отводной			1								
			-23	Патрубок отводной				1							
			-24	Патрубок отводной					1						
			-25	Патрубок отводной						1					
			-26	Патрубок отводной							1				
			-27	Патрубок отводной								1			

Формат	Зона	Поз.	Обозначение	Наименование	Кол. на исполн. 51.00.000 – 20	21	22	23	24	25	26	27	28	29	Примечание
			51.01.000-28	Патрубок отводной									1		
			-29	Патрубок отводной										1	
11		2	51.02.000-02	Патрубок устьевой	1		1		1		1		1		
			-03	Патрубок устьевой		1		1		1		1		1	
				Детали											
		4	51.00.001	Прокладка	2	2	2	2	2	2	2	2	2	2	
		5	51.00.002-05	Прокладка	1	1	1	1							
			-06	Прокладка					1	1	1	1	1	1	
		6	51.00.003-02	Кольцо	1		1		1		1		1		
			-03	Кольцо		1		1		1		1		1	
		7	51.00.004	Ребро	8	8	8	8	8	8	8	8	8	8	
		8	51.00.005	Кольцо	1		1		1		1		1		
			-01	Кольцо		1		1		1		1		1	

Формат	Зона	Поз.	Обозначение	Наименование	Кол. на исполн. 51.00.000 – 20	21	22	23	24	25	26	27	28	29	Примечание
				Стандартные изделия											
		13		Болт М16×60											
				ГОСТ 7798-70	4	4	4	4	4	4	4	4	4	4	
		15		Болт М20×75											
				ГОСТ 7798-70	8	8	8	8	8	8	8	8	8	8	
		16		Гайка М16											
				ГОСТ 5915-70	4	4	4	4	4	4	4	4	4	4	
		17		Гайка М20											
				ГОСТ 5915-70	8	8	8	8	8	8	8	8	8	8	
		18		Шайба 16 65Г											
				ГОСТ 6402-70	4	4	4	4	4	4	4	4	4	4	
		19		Шайба 20 65Г											
				ГОСТ 6402-70	8	8	8	8	8	8	8	8	8	8	
		–		Кольцо 310-320-58-2-2											
				ГОСТ 9833-73											
				(заготовка для											
				51.00.005)	2		2		2		2		2		

Формат	Зона	Поз.	Обозначение	Наименование	Кол. на испол. 51.00.000- 20	21	22	23	24	25	26	27	28	29	Примечание
		–		Кольцо 310-320-58-2-2 ГОСТ 9833-73 (заготовка для 51.00.005-01)		2		2		2		2		2	
				Прочие изделия											
		21		Кран натяжной муфтовый с фланцем 14М1-15 для контрольного манометра МРТУ 2607-625-64	1	1	1	1	1	1	1	1	1	1	

Формат	Зона	Поз.	Обозначение	Наименование	Кол. на испол. 51.00.000- 30	Примечание
				Документация		
12			51.00.000 СБ	Сборочный чертеж	X	
12			51.00.000 ВС	Ведомость спецификаций	X	
12			51.00.000 ВП	Ведомость покупных изделий	X	
				Сборочные единицы		
11		1	51.01.000-30	Патрубок отводной	1	
11		2	51.02.000-03	Патрубок устьевой	1	
				Детали		
		4	51.00.001	Прокладка	2	
		5	51.00.002-06	Прокладка	1	

Формат	Зона	Поз	Обозначение	Наименование	Кол. на исполн. 51.00.000 — 30	Примечание
	6		51.00.003-03	Кольцо	1	
	7		51.00.004	Ребро	8	
	8		51.00.005-01	Кольцо	1	
				Стандартные изделия		
		13		Болт М16×60		
				ГОСТ 7798-70	4	
		14		Болт М20×75		
				ГОСТ 7798-70	8	
		16		Гайка М16		
				ГОСТ 5915-70	4	
		17		Гайка М20		
				ГОСТ 5915-70	8	
		18		Шайба 16 65Г		
				ГОСТ 6402-70	4	

Формат	Зона	Поз	Обозначение	Наименование	Кол. на исполн. 51.00.000 — 30	Примечание
		19		Шайба 20 65Г		
				ГОСТ 6402-70	8	
		—		Кольцо 310-320-58-22		
				ГОСТ 9833-73		
				(Заготовка для		
				51.00.005-01)	2	
				Прочие изделия		
		21		Кран натяжной		
				муфтовый с флан-		
				цем 14м1-16		
				для контрольного		
				манометра		
				МРТУ 26ОТ-625-64	1	

(12/12)

51.00.000 СБ

4-904-16 61

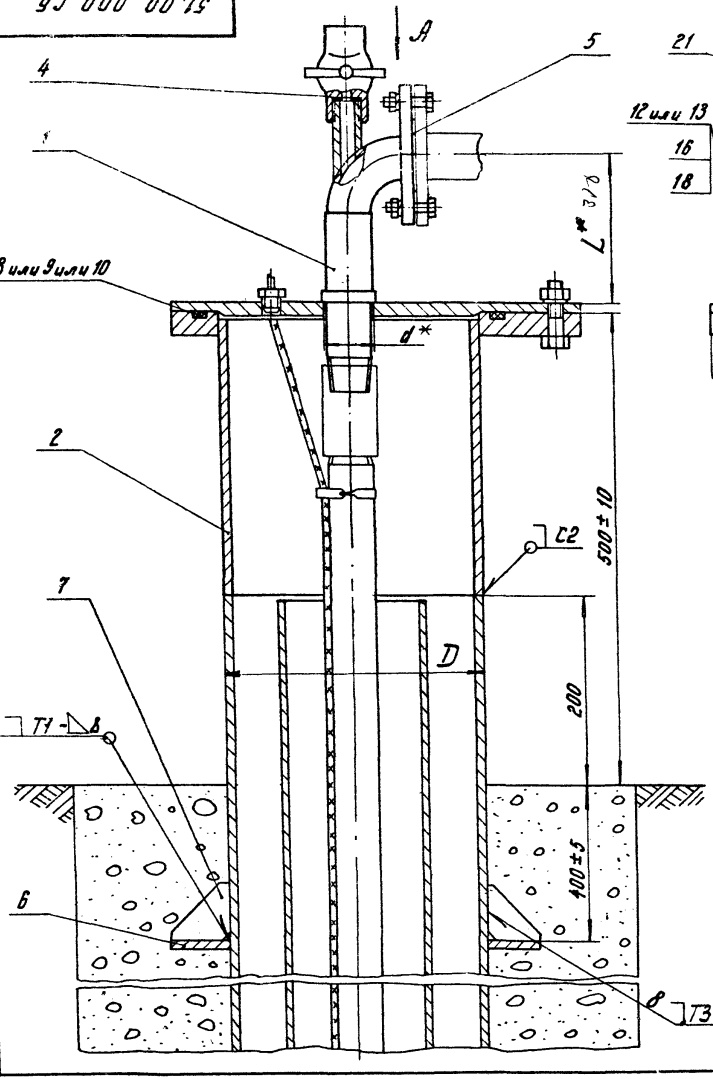

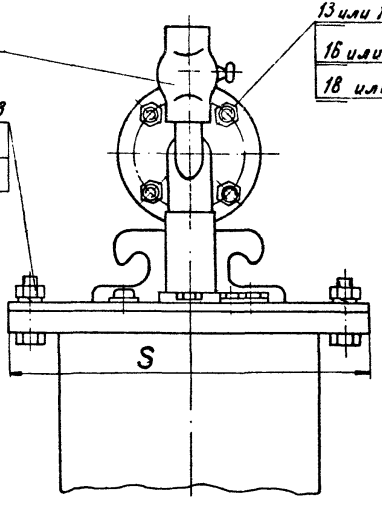

Вид А

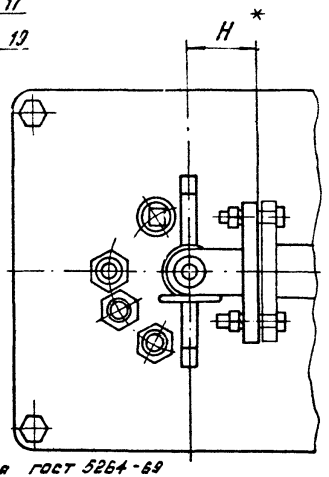

1. Сварка ручная электродуговая ГОСТ 5264-69
2. Герметизированный оголовок может быть применен для районов с расчетной сейсмичностью не более 8 баллов.
3. Строительная часть проекта должна предусматреть полное устранение просадочных свойств всего просадочного слоя грунта.
4. Несоосность кондуктора относительно оси эксплуатационной колонны не более 5 мм.
5. Обеспечить полную герметичность монтажного сварного шва приварки устьевого патрубка поз.2 к кондуктору.
6. * Размеры для справок.

Изм.	Лист	№ докум.	Подп.	Дата
Разраб.		Баранников		05.84
Пров.		Мацепура		05.84
Т. контр.				
Н. контр.		Блюменталь		6.84
Утв.		Фрог		

51.00.000 СБ

Оголовок герметизированный Сборочный чертеж.

Лит.	Масса	Масшт.
		—
	ст.	
	табл.	

Лист 1 Листов 3

33 БА

Копировал Суркова Формат 12.

Инв.№ подл. | Подп. и дата | Взам. инв.№ | Инв.№ дубл. | Подп. и дата

Обозначение	Размеры в мм L	H	S	d	D	Масса кг	Марка насосов
51.00.000	170	70	340	49	273	35	ЭЦВ4-1,6-65; ЭЦВ4-1,6-85; ЭЦВ4-1,6-130; ЭЦВ4-4-30; 13ЦВ4-4-70; ЭЦВ5-4-125; ЭЦВ5-6,3-80
-01			380		324	47	ЭЦВ4-1,6-65; ЭЦВ4-1,6-85; ЭЦВ4-1,6-130; ЭЦВ4-4-30; 13ЦВ4-4-45; 13ЦВ4-4-70
-02	200	82	340	61	273	36	ЭЦВ6-4-90; ЭЦВ6-4-130; ЭЦВ6-4-190; 23ЦВ6-6,3-85; 13ЦВ6-6,3-125; 33ЦВ6-6,3-60; 33ЦВ6-6,3-85; 33ЦВ6-6,3-125; 13ЦВ6-10-80; ЭЦВ6-10-110;
-03			490		426	90	ЭЦВ6-4-90; ЭЦВ6-4-130; ЭЦВ6-4-190; 23ЦВ6-6,3-85; 13ЦВ6-6,3-125; 33ЦВ6-6,3-60; 33ЦВ6-6,3-85; 33ЦВ6-6,3-125; 13ЦВ6-10-80; ЭЦВ6-10-110;
-04			340		273	36	13ЦВ6-10-140; 13ЦВ6-10-185.
-05						36	ЭЦВ6-10-235.
-06			490		426	90	13ЦВ6-10-140; 13ЦВ6-10-185
-07						90	ЭЦВ6-10-235
-08	220	110	340	74	273	38	23ЦВ6-16-50; 23ЦВ6-16-75.
-09			490		426	91	23ЦВ6-16-50; 23ЦВ6-16-75
-10	270	128	380	89	324	52	23ЦВ8-16-140; 13ЦВ8-25-100; ЭЦВ8-25-150; ЭЦВ8-25-195.
-11	310	158		115		55	13ЦВ8-25-300
-12						55	ЭЦВ8-40-65
-13			490		426	96	ЭЦВ10-63-40Г
-14						96	13ЦВ10-63-65
-15			590		530	125	13ЦВ10-63-65
-16						125	ЭЦВ10-63-40Г
-17			380		324	55	ЭЦВ8-40-165

51.00.000 СБ

Продолжение

Обозначение	Размеры в мм L	H	S	d	D	Масса кг	Марка насосов
51.00.000 -18	310	158	490	115	426	96	ЭЦВ10-63-110; ЭЦВ10-63-110; ЭЦВ10-63-150; ЭЦВ10-63-180; ЭЦВ10-63-270;
-19			590		530	126	ЭЦВ10-63-110; ЭЦВ10-63-110; ЭЦВ10-63-150; ЭЦВ10-63-180; ЭЦВ10-63-270.
-20	410	235	490	169	426	106	ЭЦВ10-160-35М; ЭЦВ10-120-40Г.
-21			590		530	136	ЭЦВ10-160-35М; ЭЦВ10-120-40Г.
-22			490		426	106	ЭЦВ10-120-60; ЭЦВ10-160-65.
-23			590		530	136	ЭЦВ10-120-60; ЭЦВ10-160-65; ЭЦВ12-160-65; ЭЦВ12-160-100; ЭЦВ12-160-140;
-24	500	310	490	220	426	133	ЭЦВ12-210-25
-25			590		530	162	ЭЦВ12-210-25
-26			490		426	133	ЭЦВ12-210-55; ЭЦВ12-210-85; ЭЦВ12-210-145.
-27			590		530	162	ЭЦВ12-210-55; ЭЦВ12-210-85; ЭЦВ12-210-145
-28			490		426	133	ЭЦВ12-255-30М; ЭЦВ12-375-30.
-29			590		530	162	ЭЦВ12-255-30М; ЭЦВ12-375-30
-30						162	ЭЦВ14-120-540К; ЭЦВ14-210-300К; ЭЦВ16-375-175К.

4-901-16. 84

Инв. № подл. | Подп. и дата | Взам. инв. № | Инв. № дубл. | Подп. и дата

№ строки	Обозначение	Наименование	Куда входит: Обозначение	Кол.	Общее кол.	Примечание
1	51. 00. 000	Оголовок герметизированный			31	
2	51. 01. 000	Патрубок отводной	51. 00. 000	31	31	
3	51. 02. 000	Патрубок устьевой	51. 00. 000	4	4	
4	51. 01. 010	Плита опорная	51. 01. 000	31	31	
5	51. 01. 020	Плита	51. 01. 010	31	31	
6						
7						
8						
9						
10						
11						
12						
13						
14						
15						
16						
17						
18						
19						
20						
21						
22						
23						
24						
25						
28						

4-901-16 81

Инв. № подл. | Подп. и дата | Взам. инв. № | Инв. № дубл. | Подп. и дата

Изм.	Лист	№ докум.	Подп.	Дата
Разраб.		Баранникова	[signature]	05.74
Пров.		Мацепура	[signature]	05.74
Н. контр.		Блюменталь	[signature]	4.74
Утв.		Стариков	[signature]	05.74

51. 00. 000. ВС

Оголовок герметизированный. Ведомость спецификаций.

Лит.	Лист	Листов
		1

33 БА

коп. Суркова. Формат 12

	Наименование	Обозначение документа на доставку	Поставщик	Куда входит (обозначение)	Количество: на изделие	в комплекты	на регулир.	Всего	Примечание
1									
2	Кольца уплотнительные								
3									
4	Кольцо 310-320-58-22	ГОСТ 9833-73		51.00.000	1			1	
5				- 02	1			1	
6				- 04	1			1	
7				- 05	1			1	
8				- 08	1			1	
9				51.00.002	2			24	
10				- 01	2			18	
11								47	
12									
13	Кольцо 310-320-58-2-2	ГОСТ 9833-73		- 01	1			1	
14				- 10	1			1	
15				- 11	1			1	
16				- 12	1			1	
17				- 17	1			1	
18								5	
19									
20	Кран нотяжной муфтовый								
21	с фланцем 14Ч1-16 для								
22	контрольного манометра	МРТУ 2607-625-64		51.00.000	1			1	
23				- 01	1			1	
24				- 02	1			1	
25				- 03	1			1	

4-901-16 61

Инв. № подл. | Подп. и дата | Взам. инв. № | Инв. № дубл. | Подп. и дата

Изм.	Лист	№ докум.	Подп.	Дата
Разраб.		Нацепура		03.74
Пров.		Стариков		03.74
Рук.		Нацепура		04.74
Н. контр.		Пономарёв		04.74
Утв.		Стариков		04.74

51.00.000 ВП

Оголовок герметизированный ведомость покупных изделий

Лит.	Лист	Листов
	1	14

33БА

4-901-16 61

№ строки	Наименование	Обозначение документа на поставку	Поставщик	Куда входит (обозначение)	Количество: на изделие	Количество: в комплекты	Количество: на регулир.	Количество: Всего	Примечание
1	Кран натяжной муфтовый								
2	с фланцем 14М1-16 для								
3	контрольного манометра	МРТУ 2607-625-64		51. 00. 000 - 04	1			1	
4				- 05	1			1	
5				- 06	1			1	
6				- 07	1			1	
7				- 08	1			1	
8				- 09	1			1	
9				- 10	1			1	
10				- 11	1			1	
11				- 12	1			1	
12				- 13	1			1	
13				- 14	1			1	
14				- 15	1			1	
15				- 16	1			1	
16				- 17	1			1	
17				- 18	1			1	
18				- 19	1			1	
19				- 20	1			1	
20				- 21	1			1	
21				- 22	1			1	
22				- 23	1			1	
23				- 24	1			1	
24				- 25	1			1	
25				- 26	1			1	
26				- 27	1			1	
27				- 28	1			1	
28				- 29	1			1	
29				- 30	1			1	
30								31	

Инв. № подл. | Подп. и дата | Взам. инв. № | Инв. № дубл. | Подп. и дата

Форма 3а (б)

№ строки	Наименование	Обозначение документа на поставку	Поставщик	Куда входит (обозначение)	Количество на изделие	Количество в комплекты	Количество на регулир.	Количество всего	Примечание
1									
2									
3									
4									
5									
6									
7	Крепежные изделия								
8									
9	Болт М16х45.56.016	ГОСТ 7798-70		51.00.000	4			4	
10				-01	4			4	
11				-02	4			4	
12				-04	4			4	
13				-05	4			4	
14				-08	4			4	
15				-10	4			4	
16				-11	4			4	
17				-12	4			4	
18				-17	4			4	
19								40	
20	М16х60.56.016				4			4	
21				-01	4			4	
22				-02	4			4	
23				-03	8			8	
24				-04	4			4	
25				-05	4			4	
26				-06	8			8	
27				-07	8			8	
28				-09	4			4	
29				-13	4			4	
30				-14	4			4	

Инв. № подл. | Подп. и дата | Взам. инв. № | Инв. № дубл. | Подп. и дата

4-901-16 81

Изм. Лист N докум. Подп. Дата

51.00.000 ВП

Лист 3

Копировал: Чибрикина

Формат 12

№ строки	Наименование	Обозначение документа на поставку	Поставщик	Куда входит (обозначение)	Количество: на изделие	в комплекты	на регулир.	Всего	Примечание
1	Болт М16×60.56.016	ГОСТ 7798-70		51.00.000 -15	4			4	
2				-16	4			4	
3				-18	4			4	
4				-19	4			4	
5				-20	4			4	
6				-21	4			4	
7				-22	4			4	
8				-23	4			4	
9				-24	4			4	
10				-25	4			4	
11				-26	4			4	
12				-27	4			4	
13				-28	4			4	
14				-29	4			4	
15				-30	4			4	
16								116	
17	М16×70.56.016			-08	4			4	
18				-09	4			4	
19				-10	4			4	
20				-11	8			8	
21				-12	8			8	
22				-13	8			8	
23				-14	8			8	
24				-15	8			8	
25				-16	8			8	
26				-17	8			8	
27				-18	8			8	
28				-19	8			8	
29								84	
30									

4-901-46 ВП

Инв. № подл. | Подп. и дата | Взам. инв. № | Инв. № дубл. | Подп. и дата

Изм.	Лист	N докум.	Подп.	Дата	51.00.000 ВП	Лист 4

Копировал: Чибрикина Формат 12

№ строки	Наименование	Обозначение документа на поставку	Поставщик	Куда входит (обозначение)	Количество: на здание	Количество: в комплекты	Количество: на регулир	Количество: Всего	Примечание
1	Болт М20×75.56.016	ГОСТ 7798-70		51.00.000-20	8			8	
2				-21	8			8	
3				-22	8			8	
4				-23	8			8	
5				-24	8			8	
6				-25	8			8	
7				-26	8			8	
8				-27	8			8	
9				-28	8			8	
10				-29	8			8	
11				-30	8			8	
12								88	
13									
14									
15	Гайка М16.8.016	ГОСТ 5915-70		51.00.000	8			8	
16				-01	8			8	
17				-02	8			8	
18				-03	8			8	
19				-04	8			8	
20				-05	8			8	
21				-06	8			8	
22				-07	8			8	
23				-08	8			8	
24				-09	8			8	
25				-10	8			8	
26				-11	12			12	
27				-12	12			12	
28				-13	12			12	
29				-14	12			12	
30				-15	12			12	

Инв. № подл. | Подп. и дата | Взам. инв. № | Инв. № дубл. | Подп. и дата

№ строки	Наименование	Обозначение документа на поставку	Поставщик	Куда входит (обозначение)	Количество: на изделие	Количество: в комплекты	Количество: из ремонтных	Количество: Всего	Примечание
1	Гайка М16.8.016	ГОСТ 5915-70		51.00.000 - 16	12			12	
2				- 17	12			12	
3				- 18	12			12	
4				-19	12			12	
5				-20	4			4	
6				- 21	4			4	
7				-22	4			4	
8				-23	4			4	
9				-24	4			4	
10				-25	4			4	
11				-26	4			4	
12				- 27	4			4	
13				-28	4			4	
14				-29	4			4	
15				-30	4			4	
16								240	
17	М20.8.016			-20	8			8	
18				-21	8			8	
19				-22	8			8	
20				-23	8			8	
21				-24	8			8	
22				-25	8			8	
23				-26	8			8	
24				-27	8			8	
25				-28	8			8	
26				-29	8			8	
27				-30	8			8	
28								38	
29									
30									

Инв. № подл. | Подп. и дата | Взам. инв. № | Инв. № дубл. | Подп. и дата

4-301-16 ВП

№ строки	Наименование	Обозначение документа на поставку	Поставщик	Куда входит (обозначение)	Количество: на изделие	Количество: в комплекты	Количество: на регулир.	Количество: Всего	Примечание
1	Шайба 16.65Г.016	ГОСТ 6402-70		51.00.000	8			8	
2				-01	8			8	
3				-02	8			8	
4				-03	8			8	
5				-04	8			8	
6				-05	8			8	
7				-06	8			8	
8				-07	8			8	
9				-08	8			8	
10				-09	8			8	
11				-10	8			8	
12				-11	12			12	
13				-12	12			12	
14				-13	12			12	
15				-14	12			12	
16				-15	12			12	
17				-16	12			12	
18				-17	12			12	
19				-18	12			12	
20				-19	12			12	
21				-20	4			4	
22				-21	4			4	
23				-22	4			4	
24				-23	4			4	
25				-24	4			4	
26				-25	4			4	
27				-26	4			4	
28				-27	4			4	
29				-28	4			4	
30				-29	4			4	

Инв. № подл. | Подп. и дата | Взам. инв. № | Инв. № дубл. | Подп. и дата

4-901-16 61

Изм. Лист | № докум. | Подп. | Дата

51.00.000 ВП

Лист 7

Копировал: Чибрикина

Формат: 12

№ строки	Наименование	Обозначение документа на поставку	Поставщик	Куда входит (обозначение)	Количество: на изделие	в компл.	на регулир.	Всего	Примечание
1	Шайба 16.65Г.016	ГОСТ 6402-70		51.00.000 - 30	4			4	
2								240	
3	20.65Г.016			- 20	8			8	
4				-- 28	8			8	
5				- 22	8			8	
6				-- 23	8			8	
7				- 24	8			8	
8				-25	8			8	
9				-26	8			8	
10				-27	8			8	
11				-28	8			8	
12				-29	8			8	
13				-30	8			8	
14								88	
15									
16									
17									
18	Пробка КГ 1"	ГОСТ 12719-67		51.01.000	1			1	
19				- 01	1			1	
20				- 02	1			1	
21				- 03	1			1	
22				-04	1			1	
23				-05	1			1	
24				-06	1			1	
25				-07	1			1	
26				- 08	1			1	
27				-09	1			1	
28				- 10	1			1	
29				-11	1			1	
30				- 12	1			1	

Инв. № подл. | Подп. и дата | Взам. инв. № | Инв. № дубл. | Подп. и дата

Изм. Лист № докум. Подп. Дата

51.00.000 ВП

Лист 8

Копировал: Чибрикина

Формат: 12

4-901-14 61

№ строки	Наименование	Обозначение документа на поставку	Поставщик	Куда входит (обозначение)	Количество: на изделие	Количество: в компл. ЗИП	Количество: на регулир.	Количество: всего	Примечание
1	Пробка КГ 1"	ГОСТ 12719-67		51.01.000 -13	1			1	
2				-14	1			1	
3				-15	1			1	
4				-16	1			1	
5				-17	1			1	
6				-18	1			1	
7				-19	1			1	
8				-20	1			1	
9				-21	1			1	
10				-22	1			1	
11				-23	1			1	
12				-24	1			1	
13				-25	1			1	
14				-26	1			1	
15				-27	1			1	
16				-28	1			1	
17				-29	1			1	
18				-30	1			1	
19								31	
20									
21									
22									
23	Сальники								
24									
25	Сальник СКВ ст-16-8×14	ГОСТ 4839-64		51.01.000	3			3	
26				-01	3			3	
27				-02	3			3	
28				-03	3			3	
29				-05	1			1	
30				-07	1			1	

Инв. № подл. | Подп. и дата | Взам. инв. № | Инв. № дубл. | Подп. и дата

4-901-16 в1

№ строки	Наименование	Обозначение документа на поставку	Поставщик	Куда входит (обозначение)	Количество: на изделие	Количество: в комплекте	Количество: на регулир.	Количество: Всего	Примечание
1	Сальник СКВ ст-16-8×14	ГОСТ 4839-64		51.01.000-08	3			3	
2				-09	3			3	
3				-10	1			1	
4				-11	1			1	
5				-12	1			1	
6				-14	1			1	
7				-15	1			1	
8				-17	1			1	
9				-18	1			1	
10				-19	1			1	
11				-22	1			1	
12				-23	1			1	
13				-24	1			1	
14				-25	1			1	
15				-26	1			1	
16				-27	1			1	
17				-30	1			1	
18								35	
19	Сальник СКВ ст-20-12×18			-04	3			3	
20				-05	3			3	
21				-06	3			3	
22				-07	3			3	
23				-10	3			3	
24				-12	3			3	
25				-13	3			3	
26				-14	3			3	
27				-15	3			3	
28				-16	3			3	
29				-20	3			3	
30				-21	3			3	

Инв. № подл. | Подп. и дата | Взам. инв. № | Инв. № дубл. | Подп. и дата

4-901-14 81

Изм. Лист | № докум. | Подп. | Дата

51.00.000 ВП

Лист 10

Копировал: Чибрикина

Формат 12

№ строки	Наименование	Обозначение документа на поставку	Поставщик	Куда входит (обозначение)	Количество на изделие	Количество в комплекты	Количество на регулиров	Количество всего	Примечание
1	Сальник СКВст-20-12×18	ГОСТ 4839-64		51.01.000-24	3			3	
2				-25	3			3	
3								42	
4	Сальник СКВст-27-16×24			-17	3			3	
5				-18	3			3	
6				-19	3			3	
7				-22	3			3	
8				-23	3			3	
9				-26	3			3	
10				-27	3			3	
11				-28	3			3	
12				-29	3			3	
13								27	
14	Сальник СКВст-60-40×55			-11	1			1	
15				-30	1			1	
16								2	
17									
18									
19									
20	Гайка: Г 20×32	ГОСТ 4854-64		51.01.000-13	1			1	
21				-16	1			1	
22				-20	1			1	
23				-21	1			1	
24				-28	1			1	
25				-29	1			1	
26								6	
27									
28									
29									
30									

Инв. № подл. | Подп. и дата | Взам. инв. № | Инв. № дубл. | Подп. и дата

№ строки	Наименование	Обозначение документа на поставку	Поставщик	Куда входит (обозначение)	Количество: на изделие	Количество: в комплекты	Количество: на регулир.	Количество: Всего	Примечание
1	Отводы								
2									
3	Отвод 90° 40С 80	ГОСТ 17375-72		51.01.010	1			1	
4				-01	1			1	
5								2	
6	Отвод 90° 50С 80			-02	1			1	
7				-03	1			1	
8				-04	1			1	
9				-05	1			1	
10				-06	1			1	
11				-07	1			1	
12								6	
13	Отвод 90° 65С 100			-08	1			1	
14				-09	1			1	
15								2	
16	Отвод 90° 80С 80			-10	1			1	
17	Отвод 90° 100С 50			-11	1			1	
18				-12	1			1	
19				-13	1			1	
20				-14	1			1	
21				-15	1			1	
22				-16	1			1	
23				-17	1			1	
24				-18	1			1	
25				-19	1			1	
26								9	
27	Отвод 90° 150С 40			-20	1			1	
28				-21	1			1	
29				-22	1			1	
30									

4-901-16 ВП

Инв. № подл. | Подп. и дата | Взам. инв. № | Инв. № дубл. | Подп. и дата

Изм.	Лист	№ докум.	Подп.	Дата	51.00.000.ВП	Лист 12

№ строки	Наименование	Обозначение документа на поставку	Поставщик	Куда входит (обозначение)	Количество: на изделие	Количество: в комплекты	Количество: на регулир.	Количество: Всего	Примечание
1	Отвод 90° 150 С40	ГОСТ 17375-72		51.01.010-23	1			1	
2								4	
3	Отвод 90° 200 С40			-24	1			1	
4				-25	1			1	
5				-26	1			1	
6				-27	1			1	
7				-28	1			1	
8				-29	1			1	
9				-30	1			1	
10								7	
11									
12									
13									
14	Фланцы								
15									
16	Фланец 40-10	ГОСТ 1255-67		51.01.010	1			1	
17				-01	1			1	
18								2	
19	Фланец 50-10			-02	1			1	
20				-03	1			1	
21				-04	1			1	
22				-05	1			1	
23				-06	1			1	
24				-07	1			1	
25								6	
26	Фланец 65-10			-08	1			1	
27				-09	1			1	
28								2	
29	Фланец 80-10			-10	1			1	
30	Фланец 100-10			-11	1			1	

Инв. № подл. | Подп. и дата | Взам. инв. № | Инв. № дубл. | Подп. и дата

4-904-14 61

Изм. Лист № докум. Подп. Дата

51.00.000 ВП

Лист 13

Копировал: Чибрикина

Формат 12

№ строки	Наименование	Обозначение документа на поставку	Поставщик	Куда входит (обозначение)	Количество: на изделие	Количество: в комплекты	Количество: на регулир.	Количество: всего	Примечание
1	Фланец 100-10	ГОСТ 1255-57		51.01.010 - 12	1			1	
2				- 13	1			1	
3				- 14	1			1	
4				- 15	1			1	
5				- 16	1			1	
6				- 17	1			1	
7				- 18	1			1	
8				- 19	1			1	
9								9	
10	Фланец 150-10			- 20	1			1	
11				- 21	1			1	
12				- 22	1			1	
13				- 23	1			1	
14								4	
15	Фланец 200-10			- 24	1			1	
16				- 25	1			1	
17				- 26	1			1	
18				- 27	1			1	
19				- 28	1			1	
20				- 29	1			1	
21				- 30	1			1	
22								7	
23									
24									
25									
26									
27									
28									
29									
30									

Инв. № подл. | Подп. и дата | Взам. инв. № | Инв. № дубл. | Подп. и дата

4-901-14 61

Инв. N подл. | Подпись и дата | Взам. инв. N | Инв. N дубл. | Подп. и дата

Формат	Зона	Поз.	Обозначение	Наименование	Кол. на исполн. 51.01.000 –	01	02	03	04	05	06	07	08	09	Примечание
				Документация											
10			51.01.000 СБ рис. 1	Сборочный чертеж	X	X	X	X	X		X		X	X	
			рис. 2							X		X			

Числовое наимен. | Лит.

Исполнения 10-19 - см. листы 4-6
Исполнения 20-29 - см. листы 7-9
Исполнение 30 - см. листы 10-11

Изм.	Лист	№ докум.	Подп.	Дата	51.01.000		
Разраб.		Баранникова		15.4.77	Патрубок отводной	Лит.	Лист 1	Листов 11
Пров.		Мацепура		15.4.77				
Н. контр.		Блюментальс		15.4.77		33БА		
Утв.		Старикова		15.4.77				

Формат 11

Инв. N подл. | Подп. и дата | Взам. инв. N | Инв. N дубл. | Подп. и дата

Формат	Зона	Поз.	Обозначение	Наименование	Кол. на исполн. 51.01.000 –	01	02	03	04	05	06	07	08	09	Примечание
				Сборочные единицы											
11	1		51.01.010	Плита опорная	1										
			-01	Плита опорная		1									
			-02	Плита опорная			1								
			-03	Плита опорная				1							
			-04	Плита опорная					1						
			-05	Плита опорная						1					
			-06	Плита опорная							1				
			-07	Плита опорная								1			
			-08	Плита опорная									1		
			-09	Плита опорная										1	
				Детали											
	4		51.01.003	Втулка	1	1									
			-01	Втулка			1	1	1	1	1	1			
			-02	Втулка									1	1	

Изм.	Лист	№ докум.	Подп.	Дата	51.01.000	Лист 2

Формат 11

Инв. № подл. | Подп. и дата | Взам. инв. № | Инв. № дубл. | Подп. и дата

Формат	Зона	Поз.	Обозначение	Наименование	Кол. на исполн. 51.01.000- –	01	02	03	04	05	06	07	08	09	Примечание
				Стандартные изделия											
		6		Пробка КГ 1"											
				ГОСТ 12719-67	1	1	1	1	1	1	1	1	1	1	
		7		Сальник СКВ ст-16-8×14											
				ГОСТ 4839-64	3	3	3	3		1		1	3	3	
		8		Сальник СКВ-ст-20-12×18											
				ГОСТ 4839-64					3	3	3	3			

Изм. | Лист | № докум. | Подп. | Дата | 51.01.000 | Лист 3

Формат А4

Инв. № подл. | Подп. и дата | Взам. инв. № | Инв. № дубл. | Подп. и дата

Формат	Зона	Поз.	Обозначение	Наименование	Кол. на исполн. 51.01.000- 10	11	12	13	14	15	16	17	18	19	Примечание
				Документация											
А2			51.01.000 СБ рис.2	Сборочный чертеж	X		X		X	X		X	X	X	
			рис.3			X									
			рис.4					X			X				
				Сборочные единицы											
А1	1		51.01.010-10	Плита опорная	1										
			-11	Плита опорная		1									
			-12	Плита опорная			1								
			-13	Плита опорная				1							
			-14	Плита опорная					1						
			-15	Плита опорная						1					
			-16	Плита опорная							1				
			-17	Плита опорная								1			
			-18	Плита опорная									1		

Изм. | Лист | № докум. | Подп. | Дата | 51.01.000 | Лист 4

Формат А4

Инв. № подл. | Подп. и дата | Взам. инв. № | Инв. № дубл. | Подп. и дата

Формат	Зона	Поз.	Обозначение	Наименование	Кол. на исполн. 51.01.000- 10	11	12	13	14	15	16	17	18	19
			-19	Плита опорная										1
				Детали										
11		2	51.01.001	Прокладка				2			2			
11		3	51.01.002	Уплотнение				1			1			
		4	51.01.003-03	Втулка	1									
			-04	Втулка		1	1	1	1	1	1	1	1	1
				Стандартные изделия										
		6		Пробка КГ 1"										
				ГОСТ 12719-67	1	1	1	1	1	1	1	1	1	1
		7		Сальник СКВ ст-16-										
				-8×14										
				ГОСТ 4839-64	1	1	1		1	1		1	1	1

Изм. Лист N докум. Подп. Дата | 51.01.000 | Лист 5

Формат А4

Инв. N подл. | Подп. и дата | Взам. инв. N | Инв. N дубл. | Подп. и дата

Формат	Зона	Поз.	Обозначение	Наименование	Кол. на исполн. 51.01.000- 10	11	12	13	14	15	16	17	18	19	Примечание
		8		Сальник СКВ ст-20-											
				-12×18											
				ГОСТ 4839-64	3		3	3	3	3	3				
		9		Сальник СКВ ст-27-											
				-16×24											
				ГОСТ 4839-64								3	3	3	
		10		Сальник СКВ ст-60-											
				-40×55											
				ГОСТ 4839-64		1									
		11		Гайка I 20×32				1			1				
				ГОСТ 4854-64											

Изм. Лист N докум. Подп. Дата | 51.01.000 | Лист 5

Формат А4

Формат	Зона	Поз.	Обозначение	Наименование	Кол. на исполн. 51.01.000- 20	21	22	23	24	25	26	27	28	29	Примечание
				Документация											
12			51.01.000 СБ рис.2	Сборочный чертеж			X	X	X	X	X	X			
			рис.4		X	X							X	X	
				Сборочные единицы											
11			51.01.010 -20	Плита опорная	1										
			-21	Плита опорная		1									
			-22	Плита опорная			1								
			-23	Плита опорная				1							
			-24	Плита опорная					1						
			-25	Плита опорная						1					
			-26	Плита опорная							1				
			-27	Плита опорная								1			
			-28	Плита опорная									1		
			-29	Плита опорная										1	

Формат	Зона	Поз.	Обозначение	Наименование	Кол. на исполн. 51.01.000- 20	21	22	23	24	25	26	27	28	29	Примечание
				Детали											
11		2	51.01.001	Прокладка	2	2							2	2	
11		3	51.01.002	Уплотнение	1	1							1	1	
		4	51.01.003-05	Втулка	1	1	1	1							
			-06	Втулка					1	1	1	1	1	1	
				Стандартные изделия											
		6		Пробка КГ 1"											
				ГОСТ 12719-67	1	1	1	1	1	1	1	1	1	1	
		7		Сальник СКВ ст-16-											
				-8х14											
				ГОСТ 4839-64			1	1	1	1	1	1			
		8		Сальник СКВ ст-20-											
				-12х18											
				ГОСТ 4839-64	3	3			3	3					

Инв. № подл.	Подп. и дата	Взам. инв. №	Инв. № дубл.	Подп. и дата

Формат	Зона	Поз.	Обозначение	Наименование	Кол. на испол. 51.01.000 – 20	21	22	23	24	25	26	27	28	29	Примечание
		9		Сальник СКВ ст -27--16×24 ГОСТ 4839-64			3	3			3	3	3	3	
		11		Гайка I 20×32 ГОСТ 4854-64	1	1							1	1	

Изм.	Лист	N докум.	Подп.	Дата	51.01.000	Лист 9

формат 11

Инв. N подл.	Подп. и дата	Взам. инв. N	Инв. N дубл.	Подп. и дата

Формат	Зона	Поз.	Обозначение	Наименование	Кол. на испол. 51.01.000 – 30	Примечание
				Документация		
12			51.01.000 СБ рис. 3	Сборочный чертеж	X	
				Сборочные единицы		
11		1	51.01.010 -30	Плита опорная	1	
				Детали		
		4	51.01.003 -06	Втулка	1	
				Стандартные изделия		
		6		Пробка КГ 1" ГОСТ 12719-67	1	

Изм.	Лист	N докум.	Подп.	Дата	51.01.000	Лист 10

формат 11

Инв.№ подл. | Подп. и дата | Взам. инв.№ | Инв.№ дубл. | Подп. и дата

Формат	Зона	Поз.	Обозначение	Наименование	Кол. на исполн. 51. 01. 000 — 30	Примечание
		7		Сальник СКВст -16-		
				-8×14		
				ГОСТ 4839-64	1	
		10		Сальник СКВст -60-		
				-40×55		
				ГОСТ 4839-64	1	

Изм. | Лист | № докум. | Подп. | Дата | 51. 01. 000 | Лист 11

Формат 11

Инв.№ подл. | Подп. и дата | Взам. инв.№ | Инв.№ дубл. | Подп. и дата

Формат	Зона	Поз.	Обозначение	Наименование	Кол. на исполн.	Примечание

Изм. | Лист | № докум. | Подп. | Дата | Лист 39

Формат 11

Рис. 1

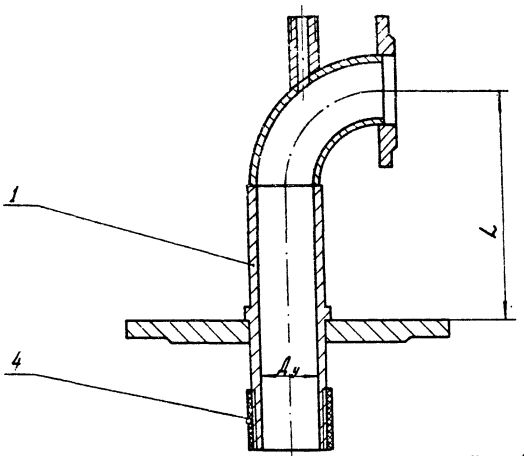

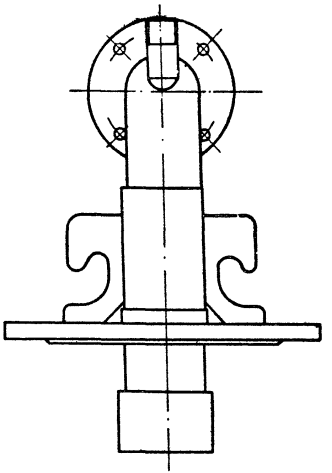

Б - Б

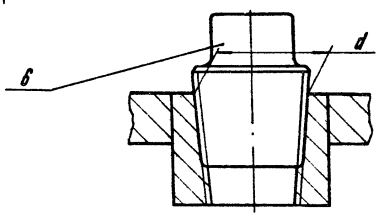

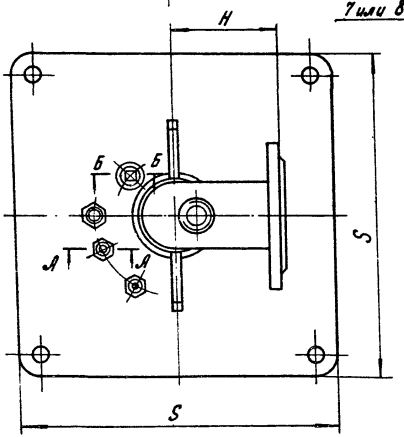

7 или 8 или 9

А - А

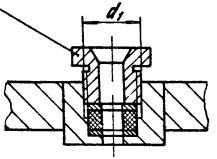

1. Размеры для справок.
2. Таблицу исполнений см. на листах 3 и 4.

				51.01.000 СБ		
Изм.	Лист	№ докум.	Подп.	Дата		
Разраб.		Баранников		05.74	Патрубок отводной Сборочный чертеж.	Лит. / Масса / Масш.
Пров.		Мацепура		05.74		см. табл. / —
Т. контр.						Лист 1 / Листов 4
Н. контр.		Блюменталь		06.74		33 БА
Утв. гр.		Стариков		05.74		

Инв. № подл. | Подп. и дата | Взам. инв. № | Инв. № дубл. | Подп. и дата

4-901-16 в.1

51 01 000 СБ

Рис. 2

Остальное – см. рис. 1

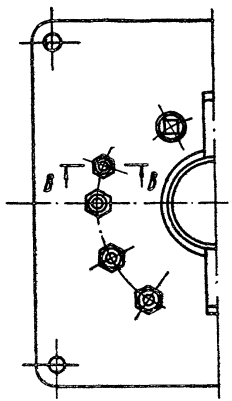

Рис. 3

Остальное – см. рис. 1

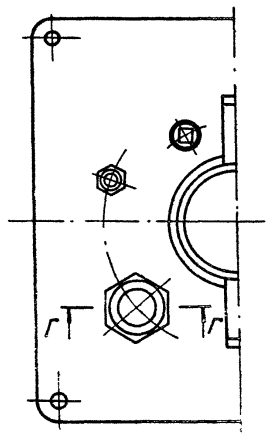

Рис. 4

Остальное – см. рис. 1

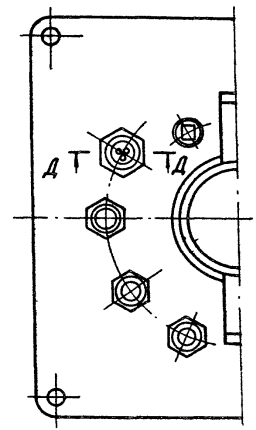

В – В

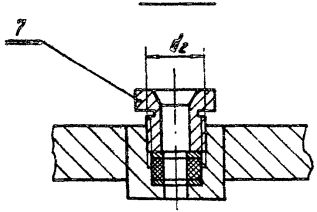

Г – Г

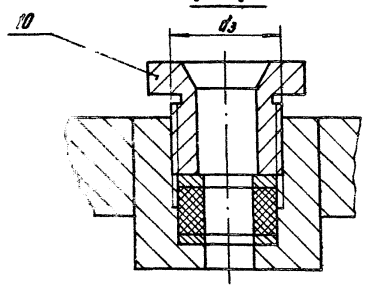

Д – Д

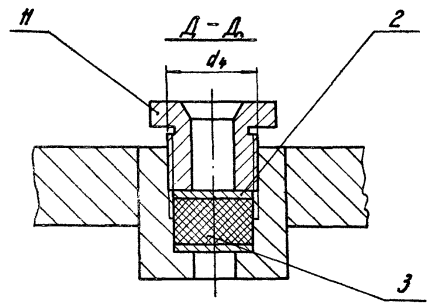

4-901-46 61

Инв. № подл. | Подп. и дата | Взам. инв. № | Инв. № дубл. | Подп. и дата

Изм.	Лист	№ докум.	Подп.	Дата	51. 01. 000 СБ	Лист 2

Формат 12

93 080 10 15

Ду	Обозначение	Рис.	Размеры в мм L	H	S	d	d_1	d_2	d_3	d_4	Марка насосов	Масса кг
40	51.01.000	1	170	70	340	КГ1"	М16×1	—	—	—	3Ц84-18-65; 3Ц84-1,6-85; 3Ц84-1,8-130; 3Ц84-4-30; 3Ц84-4-45; 3Ц84-4-70; 3Ц85-4-125; 3Ц85-6,3-80	13
	-01				380			—	—	—	3Ц84-1,8-65; 3Ц84-1,6-85; 3Ц84-1,6-130; 3Ц84-4-30; 3Ц84-4-45; 3Ц84-4-70.	17
50	-02		200	82	340			—	—	—	3Ц8-4-90; 3Ц86-4-130; 3Ц864-190; 23Ц86-6,3-85; 13Ц86-6,3-125; 33Ц86-6,3-60; 33Ц86-6,3-85; 33Ц86-6,3-125; 13Ц86-10-80; 3Ц86-10-110.	14
	-03				490			—	—	—	3Ц86-4-90; 3Ц86-4-130; 3Ц86-4-190; 23Ц86-6,3-85; 13Ц86-6,3-125; 33Ц86-6,3-60; 33Ц86-6,3-85; 33Ц86-6,3-125; 13Ц86-10-80; 3Ц86-10-110.	44
	-04				340		М20×1	—	—	—	13Ц86-10-140; 13Ц86-10-185.	14
	-05	2						М16×1	—	—	3Ц86-10-235.	14
	-06	1			490			—	—	—	13Ц86-10-140; 13Ц86-10-185	44
	-07	2						М16×1	—	—	3Ц86-10-235.	44
65	-08	1	220	110	340		М16×1	—	—	—	23Ц86-16-50; 23Ц86-16-75	17
	-09				490			—	—	—	23Ц86-16-50; 23Ц86-16-75	45
80	-10	2	270	128			М20×1		—	—	23Ц88-16-140; 13Ц88-25-100; 3Ц88-25-150; 3Ц88-25-195	22
100	-11	3	310	158	380		—	М16×1	М60×3	—	13Ц88-25-300	26
	-12	2							—	—	3Ц88-40-65	25
	-13	4			490				—	М27×1,5	3Ц810-63-40Г	49
	-14	2					М20×1	М16×1	—	—	13Ц810-63-65	49
	-15				590				—	—	13Ц810-63-65	66
	-16	4							—	М27×1,5	3Ц810-63-40Г	66
	-17	2			380		М27×1,5	М16×1	—	—	3Ц88-40-165	65
	-18				490				—	—	3Ц810-63-110; 13Ц810-63-110; 13Ц810-63-150; 13Ц810-63-180; 3Ц810-63-270	49
	-19				590				—	—	3Ц810-63-110; 13Ц810-63-110; 13Ц810-63-150; 13Ц810-63-180; 3Ц810-63-270	61

4-901-16 61

Инв. № подл. | Подп. и дата | Взам. инв. № | Инв. № дубл. | Подп. и дата

51.01.000 СБ

Продолжение

Ду	Обозначение	Рис.	Размеры в мм L	H	S	d	d_1	d_2	d_3	d_4	Марка насосов	Масса кг
150	-20	4	410	235	490	КГ1"	М20×1	—	—	М27×1,5	ЭЦВ10-160-35М; ЭЦВ10-120-40Г	58
	-21				590			—	—		ЭЦВ10-160-35М; ЭЦВ10-120-40Г	78
	-22	2			490		М27×1,5	М16×1	—	—	ЭЦВ10-120-60; ЭЦВ10-160-65	58
	-23				590				—	—	ЭЦВ10-120-60; ЭЦВ10-160-65; ЭЦВ12-160-65; ЭЦВ12-160-100; ЭЦВ12-160-140	80
200	-24	2	500	310	490		М20×1		—	—	ЭЦВ12-210-25	86
	-25				590				—	—	ЭЦВ12-210-25	103
	-26				490		М27×1,5		—	—	ЭЦВ12-210-55; ЭЦВ12-210-85; ЭЦВ12-210-145	86
	-27				590				—	—	ЭЦВ12-210-55; ЭЦВ12-210-85; ЭЦВ12-210-145	103
	-28	4			490			—	—	М27×1	ЭЦВ12-255-30М; ЭЦВ12-375-30	86
	-29				590			—	—		ЭЦВ12-255-30М; ЭЦВ12-375-30	103
	-30	3					—	М18×1	М80×3	—	ЭЦВ14-120-540К; ЭЦВ14-210-300К; ЭЦВ16-375-175К	103

4-901-16 84

Инв. № подл. | Подп. и дата | Взам. инв. № | Инв. № дубл. | Подп. и дата

4-901-16 в1

Инв. № подл.	Подп. и дата	Взам. инв. №	Инв. № дубл.	Подп. и дата

Формат	Зона	Поз.	Обозначение	Наименование	Кол. на исполн. 51.02.000 —										Примечание
					—	01	02	03							
				Документация											
12			51.02.000 СБ	Сборочный чертеж	×	×	×	×							
				Детали											
11		1	51.02.001	Труба	1										
			-01	Труба		1									
			-02	Труба			1								

Лит.

Условн. наим.

Изм.	Лист	№ докум.	Подп.	Дата	51.02.000			
Разраб.		Баранникова	[signature]	05.74	Патрубок устьевой	Лит	Лист 1	Листов 2
Провер.		Мацепура	[signature]	05.74				
Н. контр.		Блюменталь	[signature]	6/4-74		33 БА		
Утверд.		Стариков	[signature]	05.74				

Формат 11

Инв. № подл.	Подп. и дата	Взам. инв. №	Инв. № дубл.	Подп. и дата

Формат	Зона	Поз.	Обозначение	Наименование	Кол. на исполн. 51.02.000 —										Примечание
					—	01	02	03							
			51.02.001-03	Труба				1							
12		2	51.02.002	Фланец	1										
			-01	Фланец		1									
			-02	Фланец			1								
			-03	Фланец				1							

Изм.	Лист	№ докум.	Подп.	Дата	51.02.000	Лист 2

Формат 11

51.02.000СБ

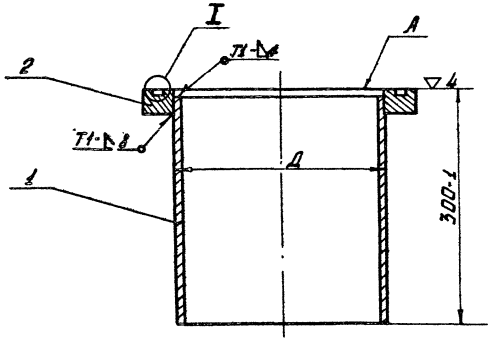

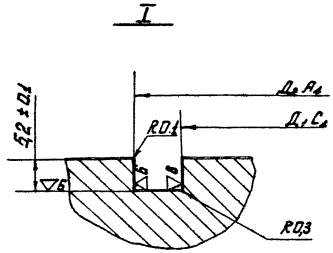

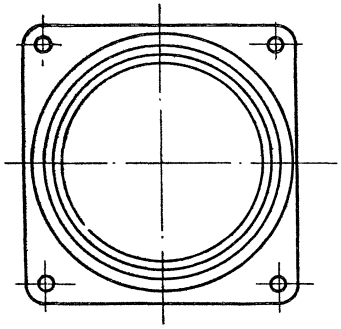

Обозначение	D в дюймах	D1 в мм	D2 в мм	Масса, кг	Примечание
51.02.000	10	300	315	20.7	
— 01	12	339	354	28.1	
— 02	16	449	464	44.3	
— 03	20	549	564	56.1	

1. Сварные швы зачистить.
2. Покрытие ЭМХСЭ-23, серая. IV. В, кроме поверхности, обозначенной буквой А
3. Сварка ручная электродуговая ГОСТ 5264-69

Изм.	Лист	№ докум.	Подп.	Дата
Разраб.		Поцева		12.74
Пров.		Бородникова		12.74
Т.контр.				
Н.контр.		Блюменталь		04.74
Утв.		Отарикова		04.74

51.02.000СБ

Патрубок устьевой
Сборочный чертеж

Лит.	Масса	М-б
	см. табл.	—
Лист	Листов 1	

33БА

Инв.№ подл. | Подп. и дата | Взам.инв.№ | Инв.№ дубл. | Подп. и дата

4-961-16 ВВ

Инв. № подл.	Подп. и дата	Взам. инв. №	Инв. № дубл.	Подп. и дата

4-901-16 в1

Формат	Зона	Поз.	Обозначение	Наименование	Кол. на исполн. 51. 01. 010 –										Примечание
					—	01	02	03	04	05	06	07	08	09	
				Документация											
12			51. 01. 010 СБ рис. 1	Сборочный чертеж	×	×	×	×	×		×		×	×	
			рис. 2							×		×			

Лит.

Условное наимен.

Исполнения 10-19 см. листы 4÷6
Исполнения 20-29 см. листы 7÷9
Исполнение 30 см. листы 10÷11

Изм.	Лист	№ докум.	Подп.	Дата
Разраб		Баранникова	[signature]	03.74
Пров.		Мацепура	[signature]	05.74
Т. контр.				
Н. контр.		Блюменталь	[signature]	6/8-74
Утв.		Стариков	[signature]	03.74

51. 01. 010

Плита опорная

Лит.	Масса	Масшт.

Лист 1 | Листов 11

33 БА

Формат 11

Инв. № подл.	Подп. и дата	Взам. инв. №	Инв. № дубл.	Подп. и дата

Формат	Зона	Поз.	Обозначение	Наименование	Кол. на исполн. 51. 01. 010 –										Примечание
					—	01	02	03	04	05	06	07	08	09	
				Сборочные единицы											
11		1	51. 01. 020	Плита	1										
			– 01	Плита		1									
			– 02	Плита			1								
			– 03	Плита				1							
			– 04	Плита					1						
			– 05	Плита						1					
			– 06	Плита							1				
			– 07	Плита								1			
			– 08	Плита									1		
			– 09	Плита										1	
				Детали											
		2	51. 01. 011	Патрубок	1	1									
			– 01	Патрубок			1	1	1	1	1	1			
			– 02	Патрубок									1	1	

Изм.	Лист	№ докум.	Подп.	Дата

51. 01. 010

Лист 2

Формат 11

Формат	Зона	Поз.	Обозначение	Наименование	Кол. на исполн. 51.01.010 — —	01	02	03	04	05	06	07	08	09	Примечание
		3	51.01.012	Штуцер	1	1	1	1	1	1	1	1	1	1	
		4	51.01.013	Скоба	2	2	2	2	2	2	2	2			
			— 01	Скоба									2	2	
				Стандартные изделия											
		6		Отвод 90° 65С 100 ГОСТ 17375 — 72									1	1	
		7		Отвод 90° 50С 80 ГОСТ 17375 — 72			1	1	1	1	1	1			
		8		Отвод 90° 40 С 80 ГОСТ 17375 — 72	1	1									
		13		Фланец 40—10 ГОСТ 1255 — 67	1	1									
		14		Фланец 50—10 ГОСТ 1255 — 67			1	1	1	1	1	1			
		15		Фланец 65—10 ГОСТ 1255 — 67									1	1	

Формат	Зона	Поз.	Обозначение	Наименование	Кол. на исполн. 51.01.010 — 10	11	12	13	14	15	16	17	18	19	Примечание
				Документация											
12			51.01.010 СБ рис. 1	Сборочный чертеж			×	×	×	×	×	×	×	×	
			рис. 2		×										
			рис. 3			×									
				Сборочные единицы											
11		1	51.01.020 — 10	Плита	1										
			— 11	Плита		1									
			— 12	Плита			1								
			— 13	Плита				1							
			— 14	Плита					1						
			— 15	Плита						1					
			— 16	Плита							1				
			— 17	Плита								1			

Инв.№ подл.	Подп. и дата	Взам. инв.№	Инв.№ дубл.	Подп. и дата

Формат	Зона	Поз.	Обозначение	Наименование	Кол. на испол. 51.01.010 – 10	11	12	13	14	15	16	17	18	19	Примечание
			51.01.020 – 18	Плита									1		
			– 19	Плита										1	
				Детали											
		2	51.01.011 – 03	Патрубок	1										
			– 04	Патрубок		1	1	1	1	1	1	1	1	1	
		3	51.01.012	Штуцер	1	1	1	1	1	1	1	1	1	1	
		4	51.01.013 – 02	Скоба	2	2	2	2	2	2	2	2	2	2	
				Стандартные изделия											
		9		Отвод 90°80С80											
				ГОСТ 17375-72	1										

Изм.	Лист	№ докум.	Подп.	Дата	51.01.010	Лист 5

Формат 11

Инв.№ подл.	Подп. и дата	Взам. инв.№	Инв.№ дубл.	Подп. и дата

Формат	Зона	Поз.	Обозначение	Наименование	Кол. на испол. 51.01.010 – 10	11	12	13	14	15	16	17	18	19	Примечание
		10		Отвод 90°100С50											
				ГОСТ 17375-72		1	1	1	1	1	1	1	1	1	
		18		Фланец 80-10											
				ГОСТ 1255-67	1										
		17		Фланец 100-10											
				ГОСТ 1255-67		1	1	1	1	1	1	1	1	1	

Изм.	Лист	№ докум.	Подп.	Дата	51.01.010	Лист 6

Формат 11

Инв.№ подл.	Подп. и дата	Взам. инв.№	Инв.№ дубл.	Подп. и дата

Формат	Зона	Поз.	Обозначение	Наименование	Кол. на испол. 51.01.010 – 20	21	22	23	24	25	26	27	28	29	Примечание
				Документация											
А2			51.01.010 СБ рис.1	Сборочный чертеж	×	×	×	×	×	×	×	×	×	×	
				Сборочные единицы											
11		1	51.01.020 – 20	Плита	1										
			– 21	Плита		1									
			– 22	Плита			1								
			– 23	Плита				1							
			– 24	Плита					1						
			– 25	Плита						1					
			– 26	Плита							1				
			– 27	Плита								1			

Изм.	Лист	№ докум.	Подп.	Дата	51.01.010	Лист 7

Формат 11

Инв.№ подл.	Подп. и дата	Взам. инв.№	Инв.№ дубл.	Подп. и дата

Формат	Зона	Поз.	Обозначение	Наименование	Кол. на испол. 51.01.010 – 20	21	22	23	24	25	26	27	28	29	Примечание
			51.01.020 – 28	Плита											
			– 29	Плита											
				Детали											
		2	51.01.011 – 05	Патрубок	1	1	1	1							
			– 06	Патрубок					1	1	1	1	1	1	
		3	51.01.012	Штуцер	1	1	1	1	1	1	1	1	1	1	
		4	51.01.013 – 03	Скоба	2	2	2	2	2	2	2	2	2	2	
				Стандартные изделия											
		11		Отвод 90°150 С40											
				ГОСТ 17375-72	1	1	1	1							
		12		Отвод 90°200 С40											
				ГОСТ 17375-72					1	1	1	1	1	1	
		18		Фланец 150-10											
				ГОСТ 1255	1	1	1	1							

Изм.	Лист	№ докум.	Подп.	Дата	51.01.010	Лист 8

Формат 11

Инв. № подл.	Подп. и дата	Взам. инв. №	Инв. № дубл.	Подп. и дата

Формат	Зона	Поз.	Обозначение	Наименование	Кол. на исполн. 51.01.010 – 20	21	22	23	24	25	26	27	28	29	Примечание
		18		Фланец 200-10											
				ГОСТ 1255-67					1	1	1	1	1	1	

Изм.	Лист	№ докум.	Подп.	Дата	51.01.010	Лист 9

Формат 11

Инв. № подл.	Подп. и дата	Взам. инв. №	Инв. № дубл.	Подп. и дата

Формат	Зона	Поз.	Обозначение	Наименование	Кол. на исполн. 51.01.010 – 30	Примечание
				Документация		
А2			51.01.010 СБ рис. 3	Сборочный чертеж	X	
				Сборочные единицы		
А1		1	51.01.020-30	Плита	1	
				Детали		
		2	51.01.011-08	Патрубок	1	
		3	51.01.012	Штуцер	1	
		4	51.01.013-03	Скоба	2	

Изм.	Лист	№ докум.	Подп.	Дата	51.01.010	Лист 10

Формат 11

Инв. № подл. | Подп. и дата | Взам. инв. № | Инв. № дубл. | Подп. и дата

Формат	Зона	Поз.	Обозначение	Наименование	Кол. по испыт. 51.01.010 — 30	Примечание
				Стандартные изделия		
		12		Отвод 90° 200 С 40 ГОСТ 17375-72	1	
		19		Фланец 200-10 ГОСТ 1255-67	1	

Изм. Лист № докум. Подп. Дата

51.01.010

Лист 11

Формат 11

Инв. № подл. | Подп. и дата | Взам. инв. № | Инв. № дубл. | Подп. и дата

Формат	Зона	Поз.	Обозначение	Наименование	Кол. на испыт.	Примечание

Изм. Лист № докум. Подп. Дата

Лист

Формат 11

51 01 010 СБ

Рис. 1

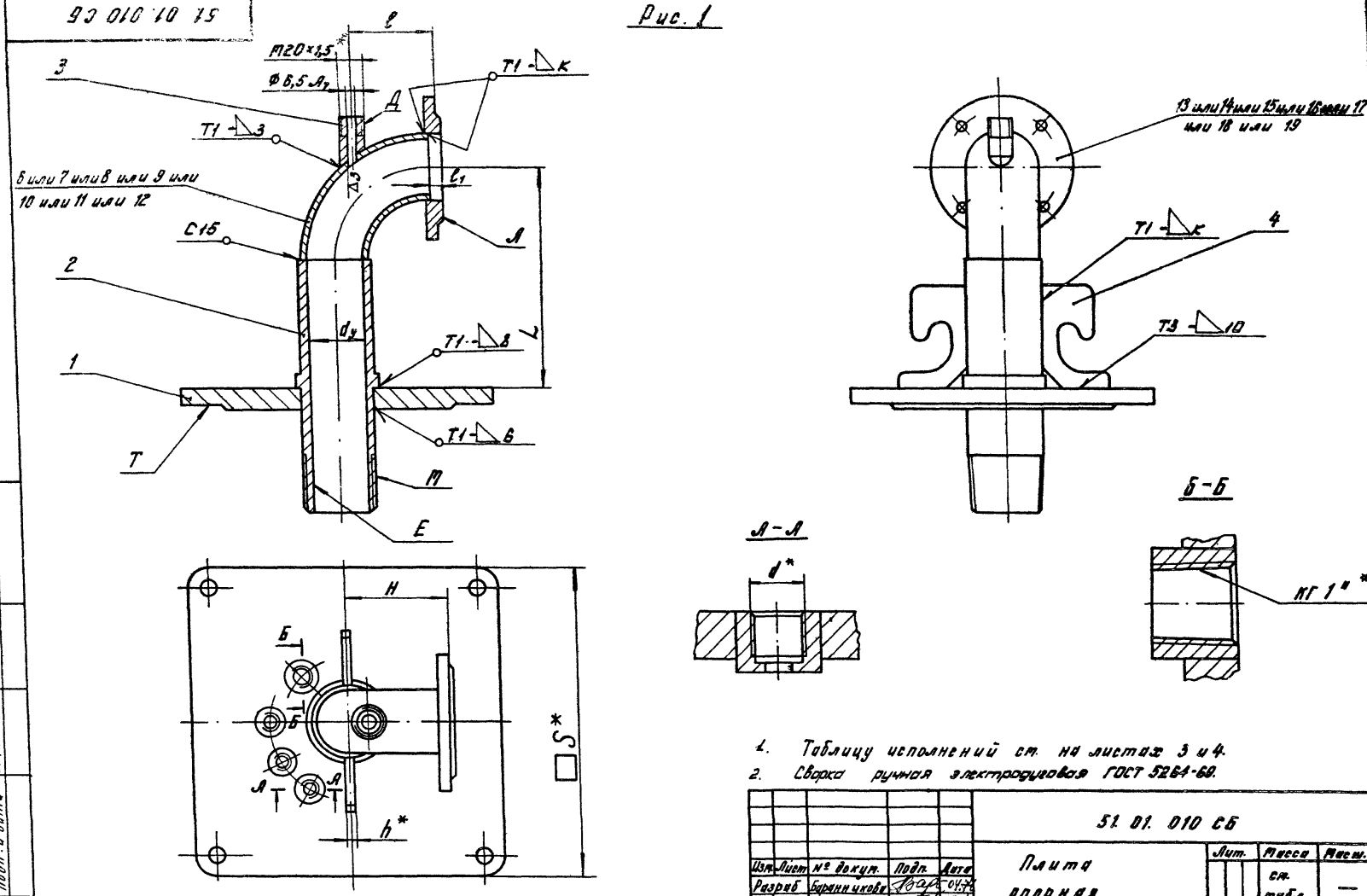

1. Таблицу исполнений см. на листах 3 и 4.
2. Сварка ручная электродуговая ГОСТ 5264-69.

				51 01 010 СБ			
Изм.	Лист	№ докум.	Подп.	Дата	Плита опорная Сборочный чертеж	Лит.	Масса	Масш.
Разраб.		Баранникова		04.74			см. табл.	—
Провер.		Мацепура		05.74		Лист 1	Листов 4	
Т. контр.								
Н. контр.		Блюментал		6.5.74		33 БЛ		
Утв.		Старцев		05.74				

4-901-16 В1

Инв. № подл.	Подп. и дата	Взам. инв. №	Инв. № дубл.	Подп. и дата

51.01.010 СБ

Рис. 2

Остальное – см. рис. 1

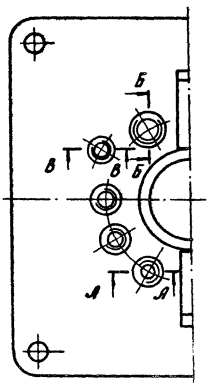

Рис. 3

Остальное – см. рис. 1

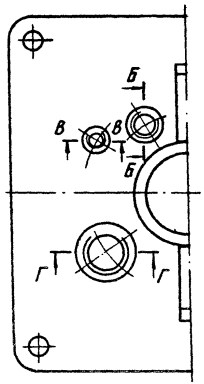

В – В

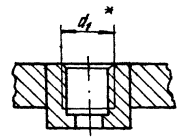

Г – Г

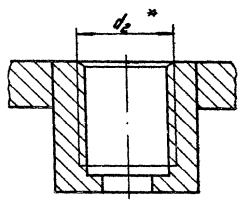

4-901-16 61

Инв. № подл.	Подп. и дата	Взам. инв. №	Инв. № дубл.	Подп. и дата

Изм.	Лист	№ докум.	Подп.	Дата	51. 01. 010 СБ	Лист 2

Формат 12

51.01.010 СБ

d_y	Обозначение	Рис.	Размеры в мм											Масса кг	Марка насосов
			L	H	S*	l	l_1	d*	d_1*	d_2*	h*	K		
40	50.01.010	1	170	70	340	50	13	M16×1	—	—	12	3		3ЦВ4-1,6-65; 3ЦВ4-1,6-85; 3ЦВ4-1,6-130; 3ЦВ4-4-30; 3ЦВ4-4-45; 3ЦВ4-4-70; 3ЦВ5-4-125; 3ЦВ5-6,3-80
	-01				380									3ЦВ4-1,6-65; 3ЦВ4-1,6-85; 3ЦВ4-1,6-130; 3ЦВ4-4-30; 3ЦВ4-4-45; 3ЦВ4-4-70
50	-02		200	82	340	57	10							3ЦВ6-4-90; 3ЦВ6-4-130; 3ЦВ6-4-190; 2ЗЦВ6-6,3-85; 1ЗЦВ6-6,3-125; 3ЗЦВ6-6,3-60; 3ЗЦВ6-6,3-85; 3ЗЦВ6-6,3-125; 1ЗЦВ6-10-80; 3ЦВ6-10-110
	-03				490									3ЦВ6-4-90; 3ЦВ6-4-130; 3ЦВ6-4-190; 2ЗЦВ6-6,3-85; 1ЗЦВ6-6,3-125; 3ЗЦВ6-6,3-60; 3ЗЦВ6-6,3-85; 3ЗЦВ6-6,3-125; 1ЗЦВ6-10-80; 3ЦВ6-10-110
	-04				340			M20×1	M16×1					1ЗЦВ6-10-140; 1ЗЦВ6-10-185
	-05	2												3ЦВ6-10-235
	-06	1			490				—					1ЗЦВ6-10-140; 1ЗЦВ6-10-185
	-07	2							M16×1					3ЦВ6-10-235
65	-08	1	220	110	340	77	10	M18×1	—	—	16	6		2ЗЦВ6-16-50; 2ЗЦВ6-16-75
	-09				490									2ЗЦВ6-16-50; 2ЗЦВ6-16-75
80	-10	2	270	128	380	88	11	M20×1	M18×1	M60×3	20	5		2ЗЦВ8-16-140; 1ЗЦВ8-25-100; 3ЦВ8-25-150; 3ЦВ8-25-135
100	-11	3	310	158		108	11	—				4		1ЗЦВ8-25-300
	-12	1						M20×1	M18×1	—				3ЦВ8-40-65
	-13				490				M27×1,5					3ЦВ10-63-40Г
	-14								M16×1					1ЗЦВ10-63-65
	-15				590									1ЗЦВ10-63-65
	-16								M27×1,5					3ЦВ10-63-40Г
	-17				380			M27×1,5	M18×1					3ЦВ8-40-165

4-901-16 81

Инв. № подл. | Подп. и дата | Взам. инв. № | Инв. № дубл. | Подп. и дата

Изм.	Лист	№ докум.	Подп.	Дата	51.01.010 СБ	Лист 3

Формат 12

Продолжение

$d_у$	Обозначение	Рис.	Размеры в мм L	H	S*	C	C_1	d*	d_1*	d_2*	h*	K	Масса кг	Марка насосов
100	51 01. 010-18	1	310	158	490	108	11	M27×1,5	M18×1	—	20	4		3ЦВ10-63-110; 1ЗЦВ10-63-110; 1ЗЦВ10-63-150; 1ЗЦВ10-63-180; 3ЦВ10-63-270
	-13				590									3ЦВ10-63-110; 1ЗЦВ10-63-110; 1ЗЦВ10-63-150; 1ЗЦВ10-63-180; 3ЦВ10-63-270
150	-20		410	235	490	158	11	M20×1	M27×1,5	—	24	5		3ЦВ10-160-35М; 3ЦВ10-120-40Г
	-21				590									3ЦВ10-160-35М; 3ЦВ10-120-40Г
	-22				490			M27×1,5						1ЗЦВ10-120-60; 3ЦВ10-160-65
	-23				590									1ЗЦВ10-120-60; 3ЦВ10-160-65; 3ЦВ12-160-100; 3ЦВ12-160-140
200	-24		500	310	490	208	11	M20×1	M16×1			8		3ЦВ12-210-25
	-25				590									3ЦВ12-210-25
	-26				490			M27×1,5						3ЦВ12-210-55; 23ЦВ12-210-85; 3ЦВ12-210-145
	-27				590									3ЦВ12-210-55; 23ЦВ12-210-85; 3ЦВ12-210-145
	-28				490				M27×1,5					3ЦВ12-255-30М; 3ЦВ12-375-30
	-29				590									3ЦВ12-255-30М; 3ЦВ12-375-30
	-30	3						—	M18×1	M80×3				1ЗЦВ14-120-540К; 3ЦВ14-210-300К; 3ЦВ16-375-175К

5. При сварке предохранить резьбу, обозначенную буквами Д и М.
6. Покрытие ЭИХС9-23, серия, IV. 8, кроме поверхностей, обозначенных буквами Д, Л, М и Т.
7. * Размеры для справок.
8. Неуказанные предельные отклонения размеров: прочих - по СМ7.

1. Сварные швы должны обеспечить полную герметичность опорной плиты.
2. Сварные швы зачистить.
3. Полость Е испытать гидравлическим давлением $P_{пр} = 6\ кг/см^2$ в течении 5 мин. Течи и отпотевание не допускаются.
4. Резьбовые поверхности, обозначенные буквами Д и М, покрыть смазкой УНЗ ГОСТ 3005-51.

4-901-16 61
Инв. № подл. | Подп. и дата | Взам. инв. № | Инв. № дубл. | Подп. и дата

4-901-16 в1

Инв. № подл.	Подп. и дата	Взам. инв. №	Инв. № дубл.	Подп. и дата

Формат	Зона	Поз.	Обозначение	Наименование	Кол. на исполн. 51.01.020 —										Примечание
					—	01	02	03	04	05	06	07	08	09	
				Документация											
12			51.01.020 СБ рис. 1	Сборочный чертеж						×		×			
			рис. 2		×	×	×	×	×		×		×	×	

Лит.

Условное наимен.

Исполнения 10-19 см. листы 3-4
Исполнения 20-29 см. листы 5-6
Исполнение 30 см. лист 7

Изм.	Лист	№ докум.	Подп.	Дата
Разраб.		Баранникова	[signature]	03.74
Пров.		Мацепура	[signature]	05.74
Н. контр.		Б. Люменталь	[signature]	6.5.74
Утверд.		Стариков	[signature]	05.74

51.01.020

Плита

Лит	Лист	Листов
	1	7

33 БА

Формат 11

Инв. № подл.	Подп. и дата	Взам. инв. №	Инв. № дубл.	Подп. и дата

Формат	Зона	Поз.	Обозначение	Наименование	Кол. на исполн. 51.01.020 —										Примечание
					—	01	02	03	04	05	06	07	08	09	
				Детали											
		1	51.01.021	Фланец	1										
			-01	Фланец		1									
			-02	Фланец			1								
			-03	Фланец				1							
			-04	Фланец					1						
			-05	Фланец						1					
			-06	Фланец							1				
			-07	Фланец								1			
			-08	Фланец									1		
			-09	Фланец										1	
		2	51.01.022	Бобышка	3	3	3	3		1		1	3	3	
			-01	Бобышка					3	3	3	3			
		3	51.01.023	Бобышка	1	1	1	1	1	1	1	1	1	1	

Изм.	Лист	№ докум.	Подп.	Дата

51.01.020

Лист 2

53

Формат 11

Инв.№ подл. | Подп. и дата | Взам.инв.№ | Инв.№ дубл. | Подп. и дата

Формат	Зона	Поз.	Обозначение	Наименование	Кол. на испол. 51.01.020 – 10	11	12	13	14	15	16	17	18	19	Примечание
				Документация											
А2			51.01.020 СБ рис. 1	Сборочный чертеж	×		×					×	×	×	
			рис. 2					×	×	×	×				
			рис. 3			×									
				Детали											
		1	51.01.021 – 10	Фланец	1										
			– 11	Фланец		1									
			– 12	Фланец			1								
			– 13	Фланец				1							
			– 14	Фланец					1						
			– 15	Фланец						1					
			– 16	Фланец							1				
			– 17	Фланец								1			
			– 18	Фланец									1		

Изм. | Лист | № докум. | Подп. | Дата | 51.01.020 | Лист 3

Формат А1

Инв.№ подл. | Подп. и дата | Взам.инв.№ | Инв.№ дубл. | Подп. и дата

Формат	Зона	Поз.	Обозначение	Наименование	Кол. на испол. 51.01.020 – 10	11	12	13	14	15	16	17	18	19	Примечание
			51.01.021 – 19	Фланец										1	
		2	51.01.022	Бобышка	1	1	1		1	1		1	1	1	
			– 01	Бобышка	3		3	3	3	3	3				
			– 02	Бобышка				1			1	3	3	3	
		3	51.01.023	Бобышка	1	1	1	1	1	1	1	1	1	1	
		4	51.01.024	Бобышка		1									

Изм. | Лист | № докум. | Подп. | Дата | 51.01.020 | Лист 4

Формат А1

Инв. № подл. | Подп. и дата | Взам. инв. № | Инв. № дубл. | Подп. и дата

Формат	Зона	Поз.	Обозначение	Наименование	Кол. на исполн. 51.01.020 – 20	21	22	23	24	25	26	27	28	29	Примечание
				Документация											
12			51.01.020СБ рис.2	Сборочный чертеж	×	×	×	×	×	×	×	×	×	×	
				Детали											
		1	51.01.021 – 20	Фланец	1										
			– 21	Фланец		1									
			– 22	Фланец			1								
			– 23	Фланец				1							
			– 24	Фланец					1						
			– 25	Фланец						1					
			– 26	Фланец							1				
			– 27	Фланец								1			
			– 28	Фланец									1		
			– 29	Фланец										1	
		2	51.01.022	Бобышка			1	1	1	1	1	1			
			– 01	Бобышка	3	3			3	3					

Изм. | Лист | № докум. | Подп. | Дата | 51.01.020 | Лист 5

Формат А4

Инв. № дубл. | Подп. и дата | Взам. инв. № | Инв. № дубл. | Подп. и дата

Формат	Зона	Поз.	Обозначение	Наименование	Кол. на исполн. 51.01.020 – 20	21	22	23	24	25	26	27	28	29	Примечание
			51.01.022 – 02	Бобышка			3	3			3	3	4	4	
		3	51.01.023	Бобышка	1	1	1	1	1	1	1	1	1	1	

Изм. | Лист | № докум. | Подп. | Дата | 51.01.020 | Лист 6

Формат А4

Инв.№ подл. | Подп. и дата | Взам. инв.№ | Инв.№ дубл. | Подп. и дата

Формат	Зона	Поз.	Обозначение	Наименование	Кол. на испол. 51.01.020 – 30	Примечание
				Документация		
А2			51.01.020 рис. 3	Сборочный чертеж	×	
				Детали		
		1	51.01.021 – 30	Фланец	1	
		2	51.01.022	Бобышка	1	
		3	51.01.023	Бобышка	1	
		4	51.01.024	Бобышка	1	

Изм. Лист № докум. Подп. Дата | 51.01.020 | Лист 7

Инв.№ дубл. | Подп. и дата | Взам. инв.№ | Инв.№ дубл. | Подп. и дата

Формат	Зона	Поз.	Обозначение	Наименование	Кол. на испол.	Примечание

Изм. Лист № докум. Подп. Дата | Лист

51.01.020СБ

Рис. 1

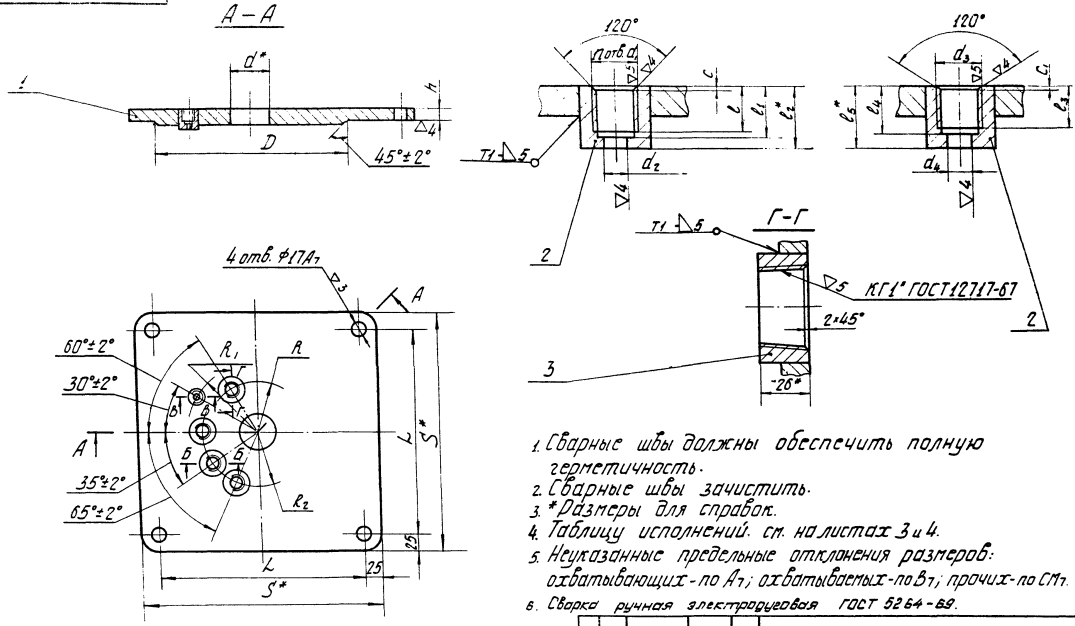

1. Сварные швы должны обеспечить полную герметичность.
2. Сварные швы зачистить.
3. *Размеры для справок.
4. Таблицу исполнений. см. на листах 3 и 4.
5. Неуказанные предельные отклонения размеров: охватывающих - по А7; охватываемых - по В7; прочих - по СМ7.
6. Сварка ручная электродуговая ГОСТ 5264-69.

					51.01.020 СБ			
Изм.	Лист	№ докум.	Подп.	Дата	Плита Сборочный чертеж	Лит.	Масса	М-6
Разраб.		Баранников		04.74			см. табл.	—
Пров.		Мацепура		05.74				
Т.контр.						Лист 1	Листов 4	
Н.контр.		Блюменталь		05.74		33БА		
Утв.		Стариков		05.74				

4-901-16 81

Инв. № подл.	Подп. и дата	Взам. инв. №	Инв. № дубл.	Подп. и дата

51.01.020 СБ

Рис. 2
Остальное - см. рис. 1

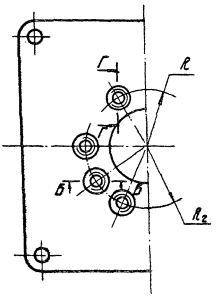

Рис. 3
Остальное - см. рис. 1

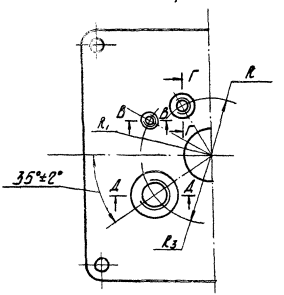

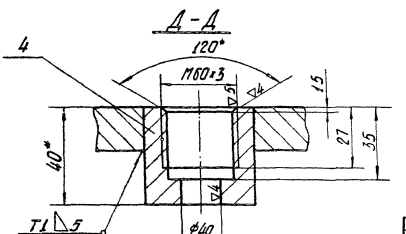

Инв.№ подл. | Подп. и дата | Взам.инв.№ | Инв.№ дубл. | Подп. и дата

4-901-16 61

Изм.	Лист	№ докум.	Подп.	Дата

51.01.020 СБ

Лист 2

Формат А2

d_y	Обозначение	Рис	Размеры, мм D	S	L	h	d	n	d_1	d_2	d_3	d_4	B, мм R	R_1	R_2	R_3	l	l_1	l_2*	l_3	l_4	l_5*	c	c_1	Масса, кг	Марка насосов
40	51.01.020		273	340	290	8	49						55												9,1	3Ц84-16-65; 3Ц84-16-85; 3Ц84-4-30; 3Ц84-16-130; 1Ц84-4-45; 1Ц84-4-70; 3Ц85-4-125; 3Ц85-6,3-80;
	-01		324	380	330	10																			13,5	3Ц84-16-65; 3Ц84-16-85; 3Ц84-4-30; 3Ц84-16-130; 1Ц84-4-45; 1Ц84-4-70;
50	-02	2	273	340	290	8	61	3	М16х1	8	—	—	60	—	80	—	12	15	18	—	—	—	0,5	—	9,2	3Ц86-4-90; 3Ц86-4-130; 3Ц86-4-190; 2Ц86-6,3-85; 1Ц86-6,3-125; 3Ц86-6,3-60; 3Ц86-6,3-85; 3Ц86-6,3-125; 1Ц86-10-90; 3Ц86-10-110
	-03		426	490	440	14																			37,2	3Ц86-4-90; 3Ц86-4-130; 3Ц86-4-190; 2Ц86-6,3-85; 1Ц86-6,3-125; 3Ц86-6,3-60; 3Ц86-6,3-85; 3Ц86-6,3-125; 1Ц86-10-90; 3Ц86-10-110
	-04		273	340	290	8																			9,1	1Ц86-10-110; 1Ц86-10-185
	-05	1							М20х1	12	М16х1	8		100						12	15	18	0,5		90	3Ц86-10-235
	-06	2	426	490	440	14					—	—		—			14	18	22	—	—	—			37,1	1Ц86-10-110; 1Ц86-10-185
	-07	1									М16х1	8		100						12	15	18	0,5		37	3Ц86-10-235
65	-08	2	273	340	290	8	74		М16х1	8	—	—	70	—			12	15	18	—	—	—			9	2Ц86-16-50; 2Ц86-16-75
	-09		426	490	440	18																			37	2Ц86-16-50; 2Ц86-16-75
80	-10	1					89		М20х1	12			85		100		14	18	22						13,2	2Ц88-16-110; 1Ц88-25-100; 3Ц88-25-150; 3Ц88-25-195
100	-11	3	324	380	330	10	—	—	—	—	М16х1	8		—	110	—	—	—		12	15	18	—		12,4	1Ц88-25-300
	-12																								12,6	3Ц88-40-65
	-13	1	426	490	440	18	115	3	М20х1	12	М27х1,5	16	95	110	100	—	14	18	22	17	23	26	0,5		35,7	3Ц810-63-40Г
	-14																								35,8	1Ц810-63-65
	-15		530	590	540						М16х1	8								12	15	18	0,5		52,8	1Ц810-63-65
	-16										М27х1,5	16								17	23	26			52,7	3Ц810-63-40Г

Инв. № подл. | Подп. и дата | Взам. инв. № | Инв. № дубл. | Подп. и дата

4-901-16 41

Изм.	Лист	№ докум.	Подп.	Дата	51.01.020 СБ	Лист 3

Формат А2

Продолжение

d_y	Обозначение	Рис.	Размеры в мм																				Масса кг	Марка насосов
			D	S	L	h	d	n	d_1	d_2	d_3	d_4	R	R_1	R_2	R_3	c	c_1	c_2	c_3	c_4	c_5	C	C_1		
100	51.01.020-17	1	324	380	330	10	115	3	M27×1,5	16	M16×1	8	95	110	100	—	17	23	26	12	15	18	0,5	0,5	12,7	3ЦВ8-40-165
	-18		428	490	440																				35,8	3ЦВ10-63-110; 1ЗЦВ10-63-110; 1ЗЦВ10-63-150; 1ЗЦВ10-63-180; 3ЦВ10-63-270
	-19		530	590	540																				52,8	3ЦВ10-63-110; 1ЗЦВ10-63-110; 1ЗЦВ10-63-150; 1ЗЦВ10-63-180; 3ЦВ10-63-270
150	-20		428	490	440		138		M20×1	12	M27×1,5	18	125	110	120		14	18	22	17	23	26			34	3ЦВ10-160-35М; 3ЦВ10-120-40Г
	-21		530	590	540																				51	3ЦВ10-160-35М; 3ЦВ10-120-40Г
	-22		426	490	440																				34	1ЗЦВ10-120-60; 3ЦВ10-160-85
	-23		530	590	540	18			M27×1,5	16							17	23	26						51	1ЗЦВ10-120-60; 3ЦВ10-160-65; 3ЦВ12-160-65; 3ЦВ12-160-100; 3ЦВ12-160-140
200	-24		428	490	440		220		M20×1	12	M18×1	8	170	150	160		14	18	22	12	15	18			31,9	3ЦВ12-210-25
	-25		530	590	540																				48,9	3ЦВ12-210-25
	-26		428	490	440				M27×1,5	16							17	23	26						31,8	3ЦВ12-210-55; 2ЗЦВ12-210-85; 3ЦВ12-210-145
	-27		530	590	540																				48,5	3ЦВ12-210-55; 2ЗЦВ12-210-85; 3ЦВ12-210-145
	-28		426	490	440						M27×1,5	16								17	23	26			31,4	3ЦВ12-255-30М; 3ЦВ12-375-30
	-29		530	590	540																				48,5	3ЦВ12-255-30М; 3ЦВ12-375-30
	-30	3					—		—	—	M18×1	8			—	170	—	—	—	12	15	18			48,3	1ЗЦВ14-120-540К; 3ЦВ14-210-300К; 3ЦВ16-375-175К

4-901-16 61

Инв. № подл. | Подп. и дата | Взам. инв. № | Инв. № дубл. | Подп. и дата

51.00.001

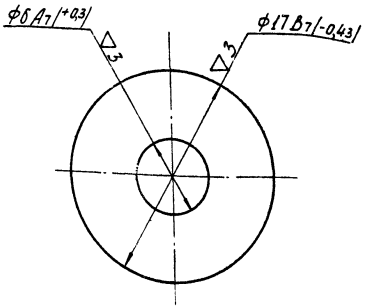

Изм.	Лист	№ докум.	Подп.	Дата
Разраб.		Пацева		5.4.74
Пров.		Мацепура		05.74
Т. контр.				
Н. контр.		Блюменталь		6/5.74
Утв.		Стариков		05.74

51.00.001

Прокладка

Лит.	Масса	М-б
	0,005	4:1

Лист | Листов 1

Лист М2 Гк3 ГОСТ 495-70

ЗЗБА

Формат 11

Инв. № подл. | Подп. и дата | Взам. инв. № | Инв. № дубл. | Подп. и дата

4-901-16 61

51.00.003

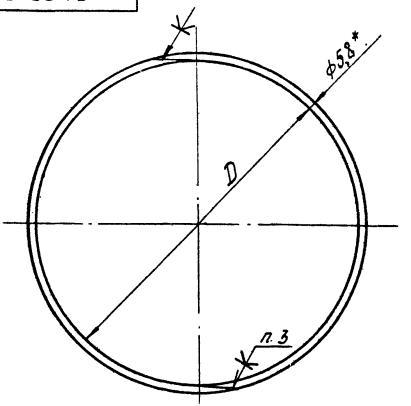

Обозначение	D в мм.	Масса, кг
51.00.005	473.5	0,373
-01	573.5	0,42

1. * Размер для справок.
2. Кольцо изготовить из двух колец 310-320-58-2-2
3. Клей 88Н МРТУ 38-5-880-66.

Изм.	Лист	№ докум.	Подпись	Дата
Разраб.		Пацева		5.4.74
Пров.		Мацепура		05.74
Т. контр.				
Н. контр.		Блюменталь		6/5.74
Утв.		Стариков		05.74

51.00.005

Кольцо

Лит.	Масса	М-б
	см. табл.	—

Лист | Листов 1

Заготовка-Кольцо 310-320-58-2-2 ГОСТ 9833-73

ЗЗБА

Формат 11

Инв. № подл. | Подп. и дата | Взам. инв. № | Инв. № дубл. | Подп. и дата

51.00.002

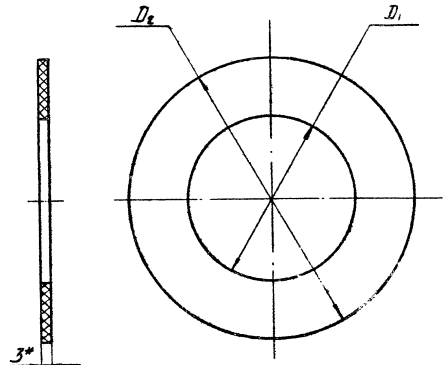

Обозначение	Размеры в мм		Масса, кг
	D_1	D_2	
51.00.002	46	88	0,018
— 01	59	102	0,022
— 02	78	122	0,028
— 03	91	138	0,034
— 04	110	158	0,041
— 05	161	216	0,065
— 06	221	268	0,072

*Размер для справок

					51.00.002		
Изм.	Лист	N-докум.	Подпись	Дата	Прокладка	Лит.	Масса	М-б
Разраб.		Пацева		6.4.74			см. табл.	—
Пров.		Мацегуро		05.74		Лист	Листов 1
Т.контр.							
Н.контр.		Блюменталь		6.5.74	Паронит ПОН3ГОСТ 481-71	33БА	
Утв.		Стариков		05.74			

Формат 12

4-901-16 61

Инв. № подл. | Подп. и дата | Взам. инв. № | Инв. № дубл. | Подп. и дата

51.00.004

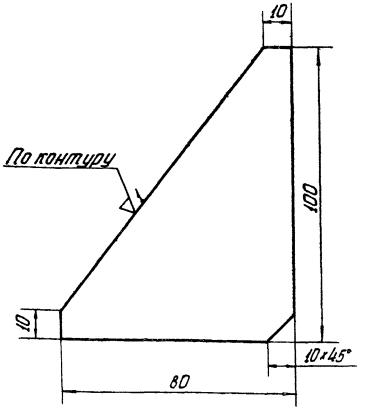

Предельные отклонения размеров: охватываемых - по B_7; прочих - по CM_7.

Изм.	Лист	№ докум.	Подпись	Дата	51.00.004			
Разраб.		Пацева		15.3.74	Ребро	Лит.	Масса	М-б
Пров.		Баранников		18.3.74			0,31	1:1
Т. контр.						Лист	Листов 1	
Н. контр.		Блюменталь		15.74	Лист 8 ГОСТ 5681-57. Ст. 3 ГОСТ 14637-69	33БА		
Утв.		Стариков		05.74				

Формат 11

4-901-16 61

Подп. и дата | Взам. инв. № | Инв. № дубл. | Подп. и дата | Инв. № подл.

51.00.003

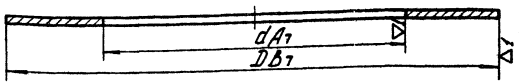

Обозначение	Размеры в мм		Масса, кг
	d	D	
51.00.003	275	435	5,6
— 01	328	488	6,2
— 02	430	590	8,1
— 03	535	695	9,4

Изм.	Лист	№ докум.	Подп.	Дата	51.00.003			
Разраб.		Пацева		15.3.74	Кольцо	Лит.	Масса	М-б
Пров.		Баранников		18.3.74			см. табл.	—
Т. контр.						Лист	Листов 1	
Н. контр.		Блюменталь		15.74	Лист 8 ГОСТ 5681-57 Ст. 3 ГОСТ 14637-69	33 БА		
Утв.		Стариков		05.74				

Формат 11

Подп. и дата | Взам. инв. № | Инв. № дубл. | Подп. и дата | Инв. № подл.

51.01.001

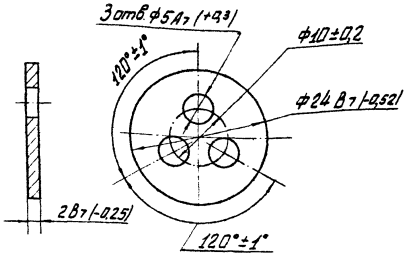

Изм.	Лист	№ докум.	Подп.	Дата	Прокладка	Лит.	Масса 0,087	М-В 2:1
Разраб.		Пацева		15.4.74				
Пров.		Мацепура		04.74		Лист	Листов 1	
Т. контр.								
Н. контр.		Блюменталь		04.74	Пруток Бр. АЖ 9-4-пр25 ГОСТ 1628-72	33БА		
Утв.		Стариков		04.74				

Формат 11

Инв. № подл. | Подп. и дата | Взам. инв. № | Инв. № дубл. | Подп. и дата

4-901-16 61

51.01.002

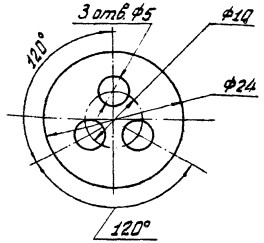

Изм.	Лист	№ докум.	Подп.	Дата	Уплотнение	Лит.	Масса 0,001	М-В 2:1
Разраб.		Пацева		15.4.74				
Пров.		Мацепура		15.4.74		Лист	Листов 1	
Т. контр.								
Н. контр.		Блюменталь		04.74	Резина-пластина 10МБ-А-С ГОСТ 7338-65	33БА		
Утв.		Стариков		04.74				

Формат 11

Инв. № подл. | Подп. и дата | Взам. инв. № | Инв. № дубл. | Подп. и дата

51.01.003

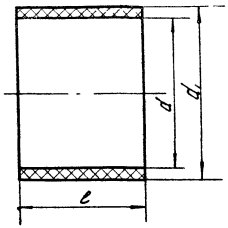

Обозначение	Размеры в мм.			Масса, кг
	d	d₁	l	
51.01.003	48	54	40	0,025
— 01	60	65	50	0,033
— 02	73	78	60	0,048
— 03	88	94	70	0,080
— 04	114	119	75	0,092
— 05	168	175	90	0,226
— 06	219	227	95	0,355

Предельные отклонения размеров согласно ТУ233-54р.

Изм.	Лист	№ докум.	Подп.	Дата
Разраб.		Пацева		16.4.74
Пров.		Баранников		19.4.74
Т. контр.				
Н. контр.		Блюменталь		15.4.74
Утв.		Стариков		05.74

51.01.003

Втулка

Лит. | Масса | М-б

см. табл. | —

Лист | Листов 1

Резина 3157 ТУ38-5-815-67

33БА

Формат 11

4-901-16 81

Инв. № подл. | Подп. и дата | Взам. инв. № | Инв. № дубл. | Подп. и дата

51.02.001

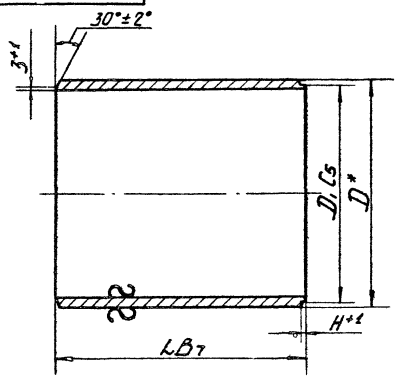

▽ 3 (▽)

Обозначение	Размеры в мм. D*	D1	L	H	Материал	Масса, кг
51.02.001	273	270	295	5	Труба 273×8 ГОСТ 10704-63	15,4
— 01	324	320	292	6	Труба 324×9 ГОСТ 10704-63	20,4
— 02	426	422	290	12	Труба 426×8 ГОСТ 10704-63	26,1
— 03	530	526	290	12	Труба 530×8 ГОСТ 10704-63	32,2

*Размер для справок

Изм.	Лист	№ докум.	Подпись	Дата
Разраб.		Пацева		18.4.74
Пров.		Баранникова		30.4.74
Т. контр.				
Н. контр.		Блюментал		15.74
Утв.		Стариков		05.74

51.02.001

Труба

Лист	Масса	М-б
	см. табл.	—

Лист | Листов 1

см. таблицу

ЗЗБА

Формат 11

4-901-16 81

Инв. № подл. | Подп. и дата | Взамен инв. № | Инв. № дубл. | Подп. и дата

51.02.002

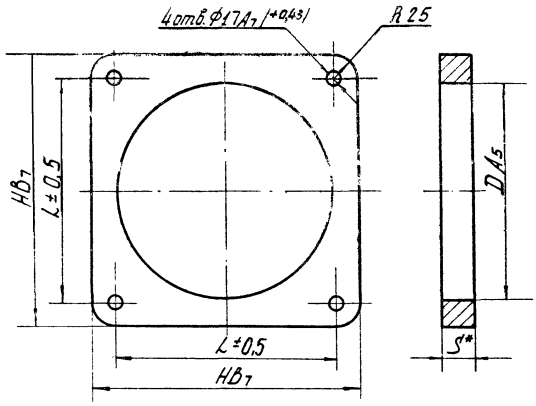

▽3

Обозначение	Размеры, мм.				Материал	Масса, кг
	D	H	L	S*		
51.02.002	270А7	340В7	290	12	Лист 12 ГОСТ 5681-57 / Ст. 3 ГОСТ 14637-69	5,3
-01	320А7	380В7	330	16	Лист 16 ГОСТ 5681-57 / Ст. 3 ГОСТ 14637-69	7,67
-02	422А7	490В7	440	24	Лист 24 ГОСТ 5681-57 / Ст. 3 ГОСТ 14637-69	18,22
-03	526А7	590В7	540	24	Лист 24 ГОСТ 5681-57 / Ст. 3 ГОСТ 14637-69	23,85

*Размер для справок.

Изм.	Лист	№ докум.	Подп.	Дата	51.02.002
Разраб.		Пацева		26.3.74	Фланец
Пров.		Баранников		30.3.74	
Т. контр.					
Н. контр.		Блюменталь		16.74	сп. табл.
Утв.		Стариков		04.74	

Лит.	Масса	М-б
	сп. табл.	—
Лист	Листов 1	

33БА

Формат А2

Инв. № подл. | Подп. и дата | Взам. инв. № | Инв. № дубл. | Подп. и дата

4.901-16. в 1

51.01.011

▽3(▽)

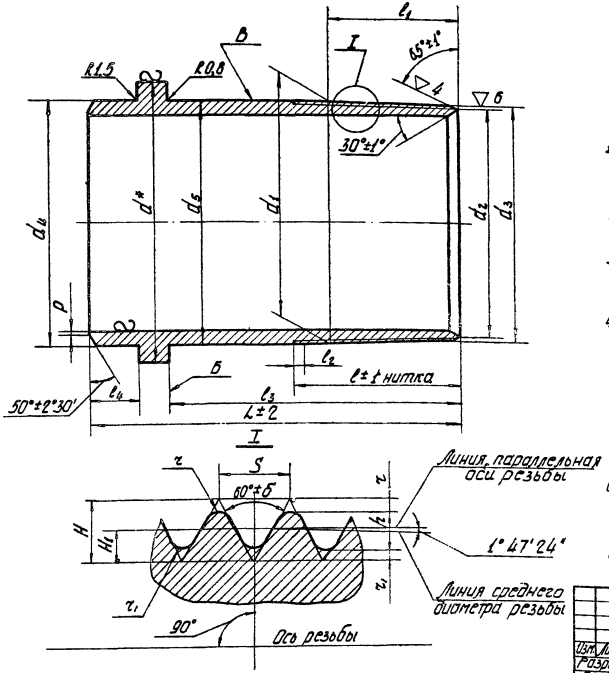

1. Неуказанные предельные отклонения размеров: охватываемых - по B_7, охватывающих - по A_7, прочих - по CM_7.
2. Допускаемые отклонения по шагу на всей длине резьбы ±С (см. таблицу)
3. Допускаемые отклонения по конусности (от разности двух диаметров на длине резьбы 100 мм) $\pm^{0.36}_{0.22}$ мм.
4. Торцовое биение поверхности Б относительно оси поверхности В не более $a_{мм}$ (см. таблицу).
5. Профиль и размеры резьбы для труб 51.01.011, 51.01.011-01, 51.01.011-02, 51.01.011-03, по ГОСТ 633-63, для труб 51.01.011-04, 51.01.011-05, 51.01.011-06 по ГОСТ 632-64, по 2 кл. точности.
6. *Размеры для справок.
7. d^{**} - средний диаметр резьбы в основной плоскости.
8. Таблицу исполнений см. на листе 2.

				51.01.011			
Изм.	Лист	N-докум.	Подп.	Дата	Патрубок	Лит.	Масса	М-б.
Разраб.		Пацева	[signature]	12.4.74			см. табл.	—
Пров.		Пацепура	[signature]	05.74				
Т. контр.						Лист 1	Листов 2	
Н. контр.		Блюменталь	[signature]	15-74	см. табл.	33БА		
Утв.		Стариков	[signature]	05.74				

Формат 12

4-901-16 81

Инв. № подл. | Подп. и дата | Взам. инв. № | Инв. № дубл. | Подп. и дата

51.01.011

Обозначение	Размеры в мм													
	d_y	d^*	d_1	d_2	d_3	d_4	d_5	L	l	l_1	l_2	l_3	l_4	S
51.01.011	40	54	48.260	44.042	46.866	45	48.3	210	35	22.3	4.29	100	100	2.540
— 01	50	68	60.325	55.670	58.494	57	60.3	230	42	29.3		105	115	
— 02	65	83	73.025	67.682	70.506	76	73.0		53	40.3		110	110	
— 03	80	102	88.900	83.120	85.944	89	88.9	270	60	47.3		120	140	
— 04	100	121	114.3	107.516	111.136	108	114.3	300	66.5	50.625	7.248	140	150	3.175
— 05	150	180	168.275	160.678	164.298	159	168.3	340	79.5	63.625		155	180	
— 06	200	245	219.085	211.103	214.723	219	219.1	360	85.5	69.625		160	190	

Продолжение

Обозначение	Размеры в мм.										Материал	Масса, кг
	H	H_1	h	r	r_1	δ	P	c_1	a	$d^{**}_{ср.}$		
51.01.011	2.2	1.1	$1.412^{+0.05}_{-0.10}$	0.432	0.356	2°	$1^{+1.0}_{-0.5}$	0.12	0.3	46.924	Труба 54×8-20-А ГОСТ 8732-70	0.83
— 01										58.989	Труба 68×9-20-А ГОСТ 8732-70	1.45
— 02										71.689	Труба 83×10-20-А ГОСТ 8732-70	1.46
— 03										87.564	Труба 102×12-20-А ГОСТ 8732-70	1.7
— 04	2.75	1.375	$1.81^{+0.05}_{-0.10}$	0.508	0.432	2°30'	$2^{+1.0}_{-0.5}$	0.15	0.5	112.566	Труба 121×11-20-А ГОСТ 8732-70	3.3
— 05										166.541	Труба 180×16-20-А ГОСТ 8732-70	7.0
— 06										217.341	Труба 245×22-20-А ГОСТ 8732-70	9.1

4-901-16 в1

Инв. № подл. | Подп. и дата | Взам. инв. № | Инв. № дубл. | Подп. и дата

Изм.	Лист	№ докум.	Подпись	Дата	51.01.011	Лист 2

Формат 12

51.01.012

▽3 (▽)

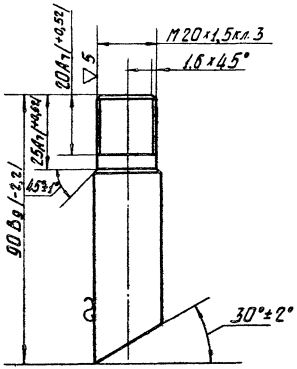

Резьба по ГОСТ 9150-59. Допуски на резьбу по ГОСТ 16093-70.

					51.01.012			
Изм.	Лист	N-докум.	Подп.	Дата	Штуцер	Лит.	Масса	М-б
Разраб.		Пацева		24.4.74			0,26	1:1
Пров.		Баранникова		26.4.74		Лист	Листов 1	
Т.контр.								
Н.контр.		Блюменталь		15.74	Круг В22 ГОСТ 2590-71 / 20 ГОСТ 1050-60	33БА		
Утв.		Стариков		05.74				

Формат 11

Инв. № подл. | Подп. и дата | Взам. инв. № | Инв. № дубл. | Подп. и дата

4-901-16 61

51.01.013

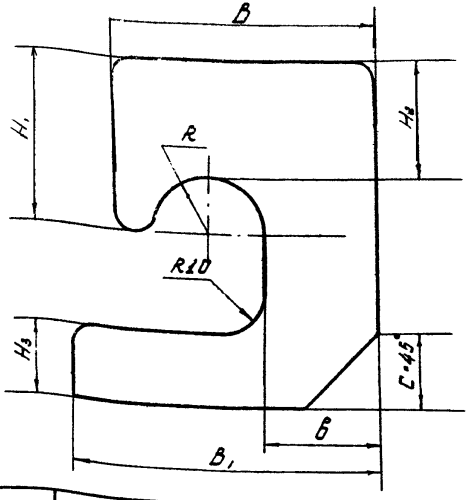

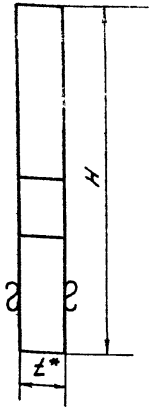

▽3(▽)

Обозначение	Размеры в мм										Материал	Масса, кг
	H	H1	H2	H3	b	B1	R	6	C	t*		
51.01.013	100	45	30	30	70	80	15	30	20	12	Лист 12 ГОСТ 5681-57 / Ст.3 ГОСТ 14637-69	0.51
— 01	110	55	40	30	70	80	15	30	20	16	Лист 16 ГОСТ 5681-57 / Ст.3 ГОСТ 14637-69	0.77
— 02	150	70	50	50	100	120	20	50	25	20	Лист 20 ГОСТ 5681-57 / Ст.3 ГОСТ 14637-69	2.04
— 03	150	70	50	50	100	120	20	50	25	24	Лист 24 ГОСТ 5681-57 / Ст.3 ГОСТ 14637-69	2.45

1. Неуказанные радиусы скруглений 5мм.
2. Предельные отклонения размеров по B_1.
3. * Размер для справок.

Изм.	Лист	№ докум.	Подп.	Дата
Разраб.		Поцева		15.11.74
Пров.		Баранникова		17.12.74
Т.контр.				
Н.контр.		Блюменталь		04.12.74
Утв.		Стариков		04.12.74

51.01.013.

Скоба

Лит.	Масса	М-б
	см. табл.	—
Лист	Листов 1	

см. таблицу.

33БА

Формат А2

4-901-16 81

Инв.№ подл. | Подп. и дата | Взам.инв.№ | Инв.№ дубл. | Подп. и дата

51.01.021

▽3(▽)

Рис. 1

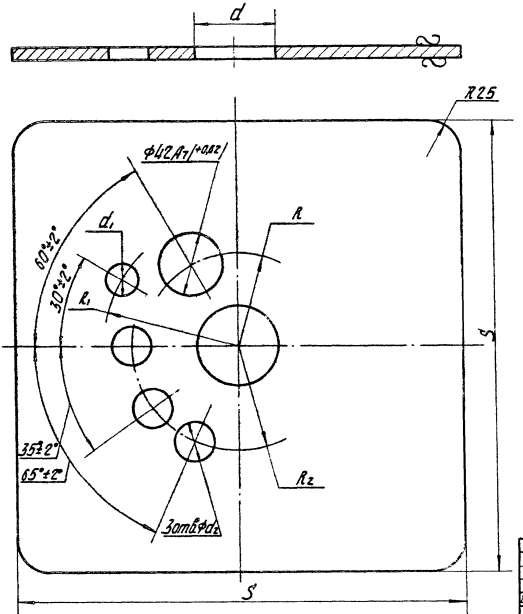

Рис. 2
Остальное - см. рис. 1

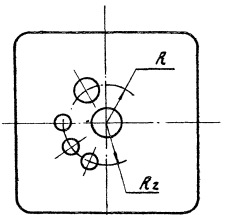

Рис. 3
Остальное - см. рис. 1

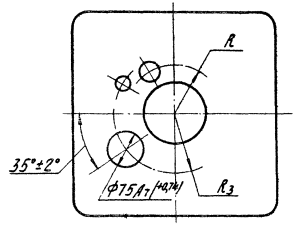

Таблица исполнений см. на листах 2-3.

Изм.	Лист	№ докум.	Подп.	Дата	51.01.021		
Разраб.	Пацева			16.4.74	Фланец	Лит.	Масса	М-б
Пров.	Баранников			17.4.74			см. табл.	—
Т. контр.						Лист 1	Листов 3
Н. контр.	Блюменталь			15.4.74	см. таблицу	33БА	
Утв.	Стариков			05.74			

Формат 12

4-901-16 81

Инв. № подл. | Подп. и дата | Взам. инв. № | Инв. № дубл. | Подп. и дата

Обозначение	Рис.	Размеры, мм								Материал	Масса, кг
		S	d	d_1	d_2	R	R_1	R_2	R_3		
51.01.021	2	340	49	—	25	55	—	80	—	Лист $\frac{10\ ГОСТ\ 5681\text{-}57}{Ст.3\ ГОСТ\ 14637\text{-}69}$	8.8
— 01		380								Лист $\frac{12\ ГОСТ\ 5681\text{-}57}{Ст.3\ ГОСТ\ 14637\text{-}69}$	13.3
— 02		340	61			60				Лист $\frac{10\ ГОСТ\ 5681\text{-}57}{Ст.3\ ГОСТ\ 14637\text{-}69}$	8.7
— 03		490								Лист $\frac{20\ ГОСТ\ 5681\text{-}57}{Ст.3\ ГОСТ\ 14637\text{-}69}$	36.8
— 04		340			30					Лист $\frac{10\ ГОСТ\ 5681\text{-}57}{Ст.3\ ГОСТ\ 14637\text{-}69}$	8.7
— 05	1			25			100				8.64
— 06	2	490		—			—			Лист $\frac{20\ ГОСТ\ 5681\text{-}57}{Ст.3\ ГОСТ\ 14637\text{-}69}$	36.7
— 07	1			25			100				36.6
— 08	2	340	74	—	25	70	—			Лист $\frac{10\ ГОСТ\ 5681\text{-}57}{Ст.3\ ГОСТ\ 14637\text{-}69}$	8.6
— 09		490								Лист $\frac{20\ ГОСТ\ 5681\text{-}57}{Ст.3\ ГОСТ\ 14637\text{-}69}$	36.6
— 10	1	380	89	25	30	85	110	100	110	Лист $\frac{12\ ГОСТ\ 5681\text{-}57}{Ст.3\ ГОСТ\ 14637\text{-}69}$	12.8
— 11	3				—			—			12
— 12	1		115		30	95		100	—	Лист $\frac{20\ ГОСТ\ 5681\text{-}57}{Ст.3\ ГОСТ\ 14637\text{-}69}$	12.25
— 13		490		35							35.3
— 14				25							35.4
— 15		590									52.4
— 16				35							52.3

51.01.021

Продолжение

Обозначение	Рис.	Размеры в мм S	d	d_1	d_2	l	R_1	R_2	R_3	Материал	Масса, кг
— 17	1	380	115	25	35	95	110	100	—	Лист 12 ГОСТ 5681-57 / Ст. 3 ГОСТ 14637-69	12.2
— 18		490									35.3
— 19		590									52.3
— 20		490	169	35	30	125		120			33.5
— 21		590									50.4
— 22		490		25	35						33.4
— 23		590								Лист 20 ГОСТ 5681-57 / Ст. 3 ГОСТ 14637-69	50.4
— 24		490	220		30	170	150	160			31.1
— 25		590									48.1
— 26		490			35						31
— 27		590									47.9
— 28		490		35							30.9
— 29		590									47.9
— 30	3			25	—			—	170		47.7

4-901-16.81

Инв. № подл. | Подп. и дата | Взам. инв. № | Инв. № дубл. | Подп. и дата

4-901-16 81

51.01.022

▽3

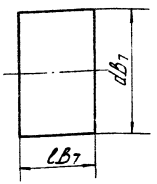

Обозначение	Размеры, мм		Масса, кг
	d	l	
51.01.022	25	18	0,07
— 01	30	22	0,12
— 02	35	26	0,20

Изм.	Лист	N-докум.	Подпись	Дата
Разраб.		Пацева		16.4.74
Пров.		Баранникова		20.4.74
Т. контр.				
Н. контр.		Блюменталь		15-74
Утв.		Стариков		05.74

51.01.022

Бобышка

Лит. | Масса | М-б

см табл. | —

Лист | Листов 1

Ст. 3 ГОСТ 380-71

ЗЗБА

Формат 11

Инв. № подл. | Подп. и дата | Взам. инв. № | Инв. № дубл. | Подп. и дата

51.01.023

▽3

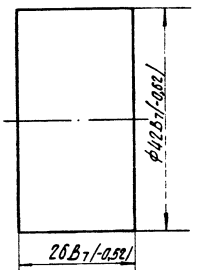

Изм.	Лист	N-докум.	Подпись	Дата
Разраб.		Пацева		16.4.74
Пров.		Баранникова		20.4.74
Т. контр.				
Н. контр.		Блюменталь		15-74
Утв.		Стариков		05.74

51.01.023

Бобышка

Лит. | Масса | М-б

0,28 | 2:1

Лист | Листов 1

Ст. 3 ГОСТ 380-71

ЗЗБА

Формат 11

Инв. № подл. | Подп. и дата | Взам. инв. № | Инв. № дубл. | Подп. и дата

51.01.024

▽ 3

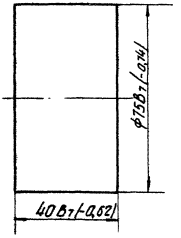

Изм.	Лист	№ докум.	Подп.	Дата	51.01.024		
Разраб.		Пацева		16.4.74	Бобышка	Лит.	Масса 1,39	М-б 1:1
Пров.		Баранникова		21.4.74			
Т.контр.						Лист	Листов 1
Н.контр.		Блюменталь		15.74	Ст. 3 ГОСТ 380-71	33БА	
Утв.		Стариков		05.74			

Формат 11

4-901-16 81

Инв. № подл. | Подп. и дата | Взам. инв. № | Инв. № дубл. | Подп. и дата

Инв.№ подл.	Подп. и дата	Взам. инв.№	Инв.№ дубл.	Подп. и дата

Формат	Зона	Поз.	Обозначение	Наименование	Кол. на исполн. 52.00.000 —	01	02	03	04	05	06	07	08	09	Примечание
				Документация											
А2			52.00.000 СБ	Сборочный чертеж	×	×	×	×	×	×	×	×	×	×	
			52.00.000 ВС	Ведомость спецификаций	×	×	×	×	×	×	×	×	×	×	
			52.00.000 ВП	Ведомость покупных изделий	×	×	×	×	×	×	×	×	×	×	
				Сборочные единицы											
		1	51.01.000	Патрубок отводной	1										
			— 02	Патрубок отводной		1									

Инв.№ подл. | Подп. и дата | Взам. инв.№

Условные наименования

Изм.	Лист	№ докум.	Подп.	Дата	52.00.000			
Разраб.		Баранникова		11.74	Оголовок герметизированный	Лит.	Лист 1	Листов 8
Пров.		Тацепура		05.74				
Н.контр.		Блютенталь		05.74		33 БА		
Утв.		Стариков		05.74				

Формат А4

Инв.№ подл.	Подп. и дата	Взам. инв.№	Инв.№ дубл.	Подп. и дата

Формат	Зона	Поз.	Обозначение	Наименование	Кол. на исполн. 52.00.000 —	01	02	03	04	05	06	07	08	09	Примеч.
			51.01.000 — 04	Патрубок отводной			1								
			— 05	Патрубок отводной				1							
			— 08	Патрубок отводной					1						
			— 13	Патрубок отводной						1					
			— 14	Патрубок отводной							1				
			— 18	Патрубок отводной								1			
			— 20	Патрубок отводной									1		
			— 22	Патрубок отводной										1	
		2	52.02.000	Патрубок усьевой	1	1	1	1	1						
			— 01	Патрубок усьевой						1	1	1	1	1	
				Детали											
		3	51.00.001	Прокладка	2	2	2	2	2	2	2	2	2	2	
		4	51.00.002	Прокладка	1										
			— 01	Прокладка		1	1	1							
			— 02	Прокладка					1						

Изм.	Лист	№ докум.	Подп.	Дата	52.00.000	Лист 2

Формат А4

Инв.№ подл.	Подп. и дата	Взам. инв.№	Инв.№ дубл.	Подп. и дата

Формат	Зона	Поз.	Обозначение	Наименование	Кол. на исполн. 52.00.000– —	01	02	03	04	05	06	07	08	09	Примечание
			51.00.002 – 04	Прокладка						1	1	1			
			– 05	Прокладка									1	1	
		5	51.00.005	Кольцо						1	1	1	1	1	
				Стандартные изделия											
		6		Кольцо 310-320-58-2-2											
				ГОСТ 9833-73	1	1	1	1	1						
		9		Болт М16×45											
				ГОСТ 7798-70	4	4	4	4	4						
		10		Болт М16×60											
				ГОСТ 7798-70	4	4	4	4		4	4	4	4	4	
		11		Болт М16×70											
				ГОСТ 7798-70					4	8	8	8			
		12		Болт М20×75											
				ГОСТ 7798-70									8	8	

Изм.	Лист	№ докум.	Подп.	Дата	52.00.000	Лист 3

Формат 11

Инв.№ подл.	Подп. и дата	Взам. инв.№	Инв.№ дубл.	Подп. и дата

Формат	Зона	Поз.	Обозначение	Наименование	Кол. на исполн. 52.00.000– —	01	02	03	04	05	06	07	08	09	Примечание
		13		Гайка М16											
				ГОСТ 5915-70	8	8	8	8	8	12	12	12	4	4	
		14		Гайка М20											
				ГОСТ 5915-70									8	8	
		15		Шайба 16 65Г											
				ГОСТ 6402-70	8	8	8	8	8	12	12	12	4	4	
		16		Шайба 20 65Г											
				ГОСТ 6402-70									8	8	
		—		Кольцо 310-320-58-2-2											
				ГОСТ 9833-73 (заготовка											
				для 51.00.005)						2	2	2	2	2	
				Прочие изделия											
		17		Кран натяжной											
				муфтовый с фланцем											
				14т1-16 для контроль-											
				ного манометра											
				МРТУ 2807-625-64	1	1	1	1	1	1	1	1	1	1	

Изм.	Лист	№ докум.	Подп.	Дата	52.00.000	Лист 4

Формат 11

Инв. № подл.	Подп. и дата	Взам. инв. №	Инв. № дубл.	Подп. и дата

Формат	Зона	Поз.	Обозначение	Наименование	Кол. на исполн. 52.00.000 — 10	11	12	13	14	15					Примечание
				Документация											
12			52.00.000 СБ	Сборочный чертеж	×	×	×	×	×	×					
12			52.00.000 ВС	Ведомость спецификаций	×	×	×	×	×	×					
12			52.00.000 ВП	Ведомость покупных изделий	×	×	×	×	×	×					
				Сборочные единицы											
11		1	51.01.000 – 24	Патрубок отводной	1										
			– 26	Патрубок отводной		1									
			– 28	Патрубок отводной			1								
			– 30	Патрубок отводной				1							
			52.01.000	Патрубок отводной					1						
			– 01	Патрубок отводной						1					
11		2	52.01.000 – 01	Патрубок устьевой	1	1	1	1	1						
			– 02	Патрубок устьевой						1					

Изм.	Лист	№ докум.	Подп.	Дата	52.00.000	Лист 5

Формат 11

Инв. № подл.	Подп. и дата	Взам. инв. №	Инв. № дубл.	Подп. и дата

Формат	Зона	Поз.	Обозначение	Наименование	Кол. на исполн. 52.00.000 — 10	11	12	13	14	15					Примечание
				Детали											
		3	51.00.001	Прокладка	2	2	2	2	2	2					
		4	51.00.002 – 03	Прокладка					1						
			– 04	Прокладка						1					
			– 06	Прокладка	1	1	1	1							
		5	51.00.005	Кольцо	1	1	1		1	1					
			– 01	Кольцо				1							
				Стандартные изделия											
		10		Болт М18×60											
				ГОСТ 7798-70	4	4	4	4	4	4					
		11		Болт М16×70											
				ГОСТ 7798-70					4	8					
		12		Болт М20×75											
				ГОСТ 7798-70	8	8	8	8							

Изм.	Лист	№ докум.	Подп.	Дата	52.00.000	Лист 6

Формат 11

Инв.№ подл.	Подп. и дата	Взам.инв.№	Инв.№ дубл.	Подп. и дата

Формат	Зона	Поз.	Обозначение	Наименование	Кол. на испол. 52.00.000— 10	11	12	13	14	15					Примечан.
		13		Гайка Н16											
				ГОСТ 5915-70	4	4	4	4	8	12					
		14		Гайка Ч20											
				ГОСТ 5915-70	8	8	8	8							
		15		Шайба 16 65Г											
				ГОСТ 6402-70	4	4	4	4	8	12					
		16		Шайба 20 65Г											
				ГОСТ 6402-70	8	8	8	8							
		—		Кольцо 310-320-58-2-2											
				ГОСТ 9833-73											
				(заготовка для											
				51.00.005)				2							
		=		Кольцо 310-320-58-2-2											
				ГОСТ 9833-73											
				(заготовка для											
				51.00.005-01)	2	2	2		2	2					

Изм.	Лист	N докум.	Подп.	Дата	52.00.000	Лист 7

Формат А4

Инв.№ подл.	Подп. и дата	Взам.инв.№	Инв.№ дубл.	Подп. и дата

Формат	Зона	Поз.	Обозначение	Наименование	Кол. на испол. 52.00.000— 10	11	12	13	14	15					Примечание
				Прочие изделия											
		17		Кран натяжной											
				муфтовый с фиан-											
				цем 14 нж-15 для											
				контрольного мано-											
				метра											
				МРТУ 26-07-625-64	1	1	1	1	1	1					

Изм.	Лист	N докум.	Подп.	Дата	52.00.000	Лист 8

Формат А4

08

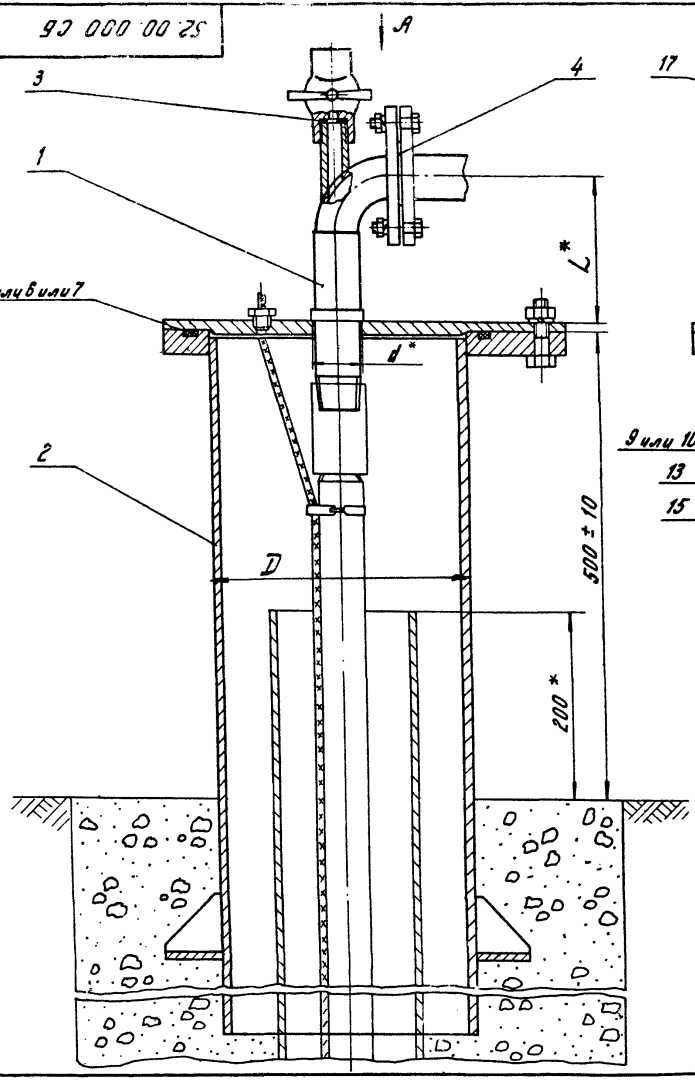

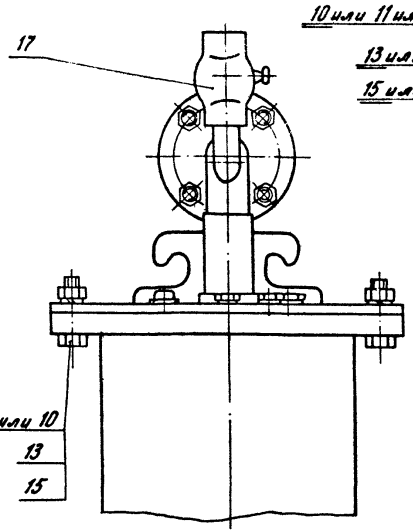

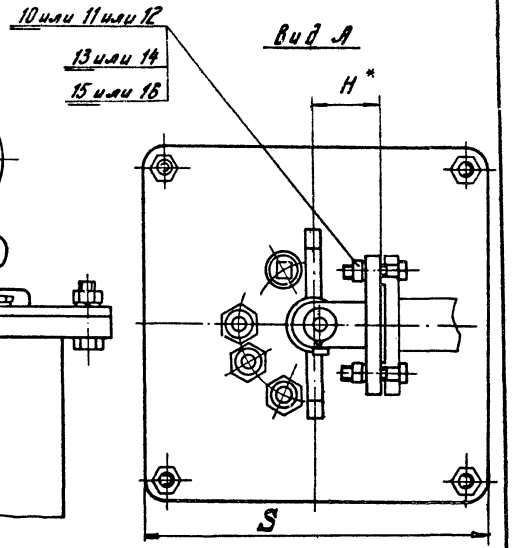

1. Герметизированный оголовок может быть применен для районов с расчетной сейсмичностью не более 8 баллов.
2. Строительная часть проекта должна предусматривать полное устранение просадочных свойств всего просадочного слоя грунта.
3. Несоосность кондуктора относительно оси эксплуатационной колонны не более 5 мм.
4. * Размеры для справок.

Изм.	Лист	№ докум.	Подп.	Дата	52.00.000 СБ	
Разраб.	Беранникова			05.94	Оголовок герметизированный. Сборочный чертеж.	Лит. / Масса / Масшт.
Провер.	Рацепура			05.94		см. табл. / —
Т. контр.						Лист 1 / Листов 2
Н. контр.	Блюменталь			05.94		33 БЛ
Утв.	Фрог					

Формат 12

Инв. № подл. | Подп. и дата | Взам. инв. № | Инв. № дубл. | Подп. и дата

4-901-16 81

52.00.000 СБ

Обозначение	Размеры в мм L	H	S	d	Д	Масса в кг	Марка насосов
52.00.000	170	70	340	49	273	93	ЭЦВ4-1,6-65; ЭЦВ4-1,6-85; ЭЦВ4-1,6-130, ЭЦВ4-4-30; ЭЦВ4-4-70; ЭЦВ5-4-125; ЭЦВ5-6,3-80
-01	200	82	340	61	273	94	ЭЦВ6-4-90; ЭЦВ5-4-130; ЭЦВ6-4-190; ЭЦВ6-6,3-85; ЭЦВ6-6,3-125; ЭЦВ6-6,3-60; ЭЦВ6-6,3-85, ЭЦВ6-6,3-125; ЭЦВ6-10-60; ЭЦВ6-10-110
-02						94	ЭЦВ6-10-140; ЭЦВ6-10-185
-03						94	ЭЦВ6-10-235
-04	220	110		74		97	ЭЦВ6-16-50; ЭЦВ6-16-75
-05	310	158	490	115	426	167	ЭЦВ10-63-40Г
-06						167	ЭЦВ8-40-65; ЭЦВ10-63-65
-07						167	ЭЦВ8-40-165; ЭЦВ10-63-110; ЭЦВ10-63-110; ЭЦВ10-63-150; ЭЦВ10-63-180; ЭЦВ10-63-270
-08	410	235		169		186	ЭЦВ10-160-35М; ЭЦВ10-120-40Г
-09						178	ЭЦВ10-120-60; ЭЦВ10-160-65; ЭЦВ12-160-100 ЭЦВ12-160-140
-10	500	310		220		204	ЭЦВ12-210-25
-11						204	ЭЦВ12-210-55; ЭЦВ12-210-85; ЭЦВ12-210-145
-12						204	ЭЦВ12-259-30М; ЭЦВ12-375-30
-13			590		530	224	ЭЦВ14-120-540К; ЭЦВ14-210-300К; ЭЦВ16-375-175К
-14	270	128	490	89	426	127	ЭЦВ8-16-140; ЭЦВ8-25-100; ЭЦВ8-25-150; ЭЦВ8-25-195
-15	310	158		115		156	ЭЦВ8-25-300

4.901-16 41

Инв.№ подл. | Подп. и дата | Взам.инв.№ | Инв.№ дубл. | Подп. и дата

№ отборки	Обозначение	Наименование	Куда входит: Обозначение	Куда входит: Кол.	Общее кол.	Примечание
1	52.00.000	Оголовок гертетизированный			16	
2	52.01.000	Патрубок отводной	52.00.000	2	2	
3	52.02.000	Патрубок устьевой	52.00.000	3	3	
4	52.01.010	Плита опорная	52.01.000	2	2	
5	52.01.020	Плита	52.01.010	2	2	
6						
7						
8						
9						
10						
11						
12						
13						
14						
15						
16						
17						
18						
19						
20						
21						
22						
23						
24						
25						
26						

4-901-16 61

Инв. № подл. | Подп. и дата | Взам. инв. № | Инв. № дубл. | Подп. и дата

Изм.	Лист	№ докум.	Подп.	Дата
Разраб.		Бережников		05.74
Пров.		Пацепура		05.74
Т. контр.		Климентьев		05.74
Утв.		Стариков		05.74

52.00.000 ВС

Оголовок гертетизированный. Ведомость спецификаций

Лит.	Лист	Листов
	1	1

33 БЛ

№ строки	Наименование	Обозначение документа на поставку	Поставщик	Куда входит (обозначение)	Количество: на изделие	в комплекты	на регулир.	Всего	Примечание
1									
2	Кольцо 310-320-58-2-2	ГОСТ 9833-73		52.00.000	1			1	
3				-01	1			1	
4				-02	1			1	
5				-03	1			1	
6				-04	1			1	
7				51.00.005	2			20	
8				-01	2			2	
9								27	
10									
11									
12	Кран натяжной муфтовый								
13	с фланцем 14М1-16 для								
14	контрольного манометра	МРТУ 2607-625-64		52.00.800	1			1	
15				-01	1			1	
16				-02	1			1	
17				-03	1			1	
18				-04	1			1	
19				-05	1			1	
20				-06	1			1	
21				-07	1			1	
22				-08	1			1	
23				-09	1			1	
24				-10	1			1	
25				-11	1			1	

4-901-16 В1

Инв. № подл. | Подп. и дата | Взам. инв. № | Инв. № дубл. | Подп. и дата

Изм.	Лист	№ докум.	Подп.	Дата
Разраб.		Мацепура		05.74
Провер.		Стариков		05.74
Руков.		Мацепура		05.74
Н. контр.		Блюменталь		05.74
Утверд.		Стариков		05.74 г.

52.00.000.ВП

Оголовок герметизированный. Ведомость покупных изделий

Лит.	Лист	Листов
	1	8

33 БЛ

Копировал Суркова Н.А. Формат 12

№ строки	Наименование	Обозначение документа на поставку	Поставщик	Куда входит (обозначение)	Количество: на изделие	Количество: в комплекты	Количество: на регулир.	Количество: Всего	Примечан.
1	Кран натяжной муфтовый								
2	с фланцем 14т1-16 для								
3	контрольного манометра	МРТУ 2607-625-64		52.00.000-12	1			1	
4				-13	1			1	
5				-14	1			1	
6				-15	1			1	
7								16	
8									
9									
10									
11									
12	Крепежные изделия								
13									
14	Болт М16×45-016	ГОСТ-7798-70		52.00.000	4			4	
15				-.01	4			4	
16				-02	4			4	
17				-03	4			4	
18				-04	4			4	
19								20	
20	М16×60-016				4			4	
21				-01	4			4	
22				-02	4			4	
23				-03	4			4	
24				-05	4			4	
25				-06	4			4	
26				-07	4			4	
27				-08	4			4	
28				-09	4			4	
29				-10	4			4	
30				-11	4			4	

4-901-16 61

Инв. № подл. | Подп. и дата | Взам. инв. № | Инв. № дубл. | Подп. и дата

№ строки	Наименование	Обозначение документа на поставку	Поставщик	Куда входит (обозначение)	Количество на изделие	Количество в компл.	Количество на регулир.	Количество всего	Примечан.
1	Болт М16х60-016	ГОСТ 7798-70		52.00.000-12	4			4	
2				-13	4			4	
3				-14	4			4	
4				-15	4			4	
5								60	
6	М16х70-016			-04	4			4	
7				-05	8			8	
8				-06	8			8	
9				-07	8			8	
10				-14	4			4	
11				-15	8			8	
12								40	
	М20х75-016			-08	8			8	
14				-09	8			8	
15				-10	8			8	
16				-11	8			8	
17				-12	8			8	
18				-13	8			8	
19								48	
20									
21									
22									
23									
24	Гайка М16.8.016	ГОСТ 5915-70		52.00.000	8			8	
25				-01	8			8	
26				-02	8			8	
27				-03	8			8	
28				-04	8			8	
29				-05	12			12	
30				-06	12			12	

4-901-16 61

Инв.№ подл. | Подп. и дата | Взам. инв.№ | Инв.№ дубл. | Подп. и дата

№ строки	Наименование	Обозначение документа на поставку	Поставщик	Куда входит (обозначение)	Количество: на изделие	Количество: в комплекты	Количество: на регулир.	Количество: Всего	Примечание
1	Гайка М16.3.016	ГОСТ 5915-70		52.00.000-07	12			12	
2				-08	4			4	
3				-09	4			4	
4				-10	4			4	
5				-11	4			4	
6				-12	4			4	
7				-13	4			4	
8				-14	8			8	
9				-15	12			12	
10								120	
11	М20.8.016			-08	8			8	
12				-09	8			8	
13				-10	8			8	
14				-11	8			8	
15				-12	8			8	
16				-13	8			8	
17								48	
18									
19									
20									
21	Шайба 16 65Г 01.6	ГОСТ 6402-70		52.00.000	8			8	
22				-01	8			8	
23				-02	8			8	
24				-03	8			8	
25				-04	8			8	
26				-05	12			12	
27				-06	12			12	
28				-07	12			12	
29				-08	4			4	
30				-09	4			4	

4.901-16 61

Инв. № подл. | Подп. и дата | Взам. инв. № | Инв. № дубл. | Подп. и дата

Изм. Лист № докум. Подп. Дата

52.00.000 ВП

Лист 4

Копировал Сурнова Н.И.

Формат А2

№ строки	Наименование	Обозначение документа на поставку	Поставщик	Куда входит (обозначение)	Количество: на изделие	в компл.	на регулир.	Всего	Примечание
1	Шайба 16 65 Г 01. 6	ГОСТ 6402-70		52. 00. 000-10	4			4	
2				-11	4			4	
3				-12	4			4	
4				-13	4			4	
5				-14	8			8	
6				-15	12			12	
7								120	
8	20. 65 Г 01. 6			-08	8			8	
9				-09	8			8	
10				-10	8			8	
11				-11	8			8	
12				-12	8			8	
13				-13	8			8	
14								48	
15									
16									
17									
18									
19	Пробка КГ 1"	ГОСТ 12719-67		51. 01. 000	1			1	
20				-02	1			1	
21				-04	1			1	
22				-05	1			1	
23				-08	1			1	
24				-13	1			1	
25				-14	1			1	
26				-18	1			1	
27				-20	1			1	
28				-22	1			1	
29				-24	1			1	
30				-26	1			1	

Инв. № подл. | Подп. и дата | Взам. инв. № | Инв. № дубл. | Подп. и дата

4-901-16 61

Изм. Лист № докум. Подп. Дата

52. 00. 000 ВП

Лист 5

Копировал Суркова. Формат 12.

№ строки	Наименование	Обозначение документа на поставку	Поставщик	Куда входит (обозначение)	Количество на изделие	Количество в комплекты	Количество на регулир.	Количество всего	Примечан.
1	Пробка ЖГ 1"	ГОСТ 12719-67		51.01.000-28	1			1	
2				-30	1			1	
3				52.01.000	1			1	
4				-01	1			1	
5								16	
6									
7									
8									
9	Сальники								
10									
11	Сальник СКВ ст-16-8×14	ГОСТ 4839-64		51.01.000	3			3	
12				-02	3			3	
13				-05	1			1	
14				-08	3			3	
15				-14	1			1	
16				-18	1			1	
17				-22	1			1	
18				-24	1			1	
19				-26	1			1	
20				-30	1			1	
21				52.01.000	1			1	
22				-01	1			1	
23								18	
24	Сальник СКВ ст-20-12×18			51.01.000-04	3			3	
25				-05	3			3	
26				-13	3			3	
27				-14	3			3	
28				-20	3			3	
29				-24	3			3	
30				52.01.000	3			3/21	

Инв. № подл. | Подп. и дата | Взам. инв. № | Инв. № дубл. | Подп. и дата

4-901-16 61

Изм. Лист | № докум. | Подп. | Дата

52.00.000 ВП

Лист 6

Копировал Суркова. Формат 12

№ строки	Наименование	Обозначение документа на поставку	Поставщик	Куда входит (обозначение)	Количество на изделие	Количество в компл.	Количество на регулир.	Количество всего	Примечание
1	Сальник СКВ ст-27-16×24	ГОСТ 4839-64		51.01.000-18	3			3	
2				-22	3			3	
3				-26	3			3	
4				-28	3			3	
5								12	
6	Сальник СКВ ст-60-40×55			51.01.000-30	1			1	
7				52.01.000-01	1			1	
8								2	
9									
10	Гайка I 20×32	ГОСТ 4854-64		-13	1			1	
11				-20	1			1	
12				-28	1			1	
13								3	
14	Отводы								
15									
16	Отвод 90° 40 СВО	ГОСТ 17375-72		51.01.010	1			1	
17				-02	1			1	
18				-04	1			1	
19				-05	1			1	
20								3	
21	Отвод 90° 65С 100			-08	1			1	
22	Отвод 90° 80 С 100			52.01.010	1			1	
23	Отвод 90° 100 С 50			51.01.010-13	1			1	
24				-14	1			1	
25				-18	1			1	
26				52.01.010-01	1			1	
27								4	
28	Отвод 90° 150 С 40			-20	1			1	
29				-22	1			1	
30								2	

Инв. № подл. | Подп. и дата | Взам. инв. № | Инв. № дубл. | Подп. и дата

4-901-14 ф1

№ строки	Наименование	Обозначение документа на поставку	Поставщик	Куда входит (обозначение)	Количество: на изделие	Количество: в комплекты	Количество: на регулир.	Количество: всего	Примечан.
	Отвод 90° 200С40	ГОСТ 17375-72		51.01.010-24	1			1	
				-26	1			1	
				-28	1			1	
				-30	1			1	
								4	
	Фланцы								
	Фланец 40-10	ГОСТ 1255-67		51.01.010	1			1	
	Фланец 50-10			-02	1			1	
				-04	1			1	
				-05	1			1	
								3	
	Фланец 65-10			-08	1			1	
	Фланец 80-10			52.01.010	1			1	
	Фланец 100-10			-01	1			1	
				51.01.010-13	1			1	
				-14	1			1	
				-18	1			1	
								4	
	Фланец 150-10			-20	1			1	
				-22	1			1	
								2	
	Фланец 200-10			-24	1			1	
				-26	1			1	
				-28	1			1	
				-30	1			1	
								4	

4-901-16 В1

Инв. № подл. | Подп. и дата | Взам. инв. № | Инв. № дубл. | Подп. и дата

Изм. Лист № докум. Подп. Дата

52.00.000ВП

Лист 8

Формат 12

Инв. № подл.	Подп. и дата	Взам. инв. №	Инв. № дубл.	Подп. и дата

4-901-16 в1

Формат	Зона	Поз.	Обозначение	Наименования	Кол. на исполн. 52.01.000 —		Примечание
					—	01	
				Документация			
12			52.01.000 СБ	Сборочный чертеж	X	X	
				Сборочные единицы			
11		1	52.01.010	Плита опорная	1		
			—01	Плита опорная		1	

Лит.

Условное наименов.

Изм.	Лист	№ докум.	Подп.	Дата
Разраб.	Баранникова			04.74
Пров.	Мацепуро			05.74
Н. контр.	Блюменталь			5-74
Утв.	Стариков			05.74

52.01.000

Патрубок отводной

Лит.	Лист	Листов
	1	3

33БА

Формат 11

Инв. № подл.	Подп. и дата	Взам. инв. №	Инв. № дубл.	Подп. и дата

Формат	Зона	Поз.	Обозначение	Наименование	Кол. на исполн. 52.01.000 —		Примечание
					—	01	
				Детали			
		3	51.01.003-03	Втулка	1		
			-04	Втулка		1	
				Стандартные изделия			
		6		Пробка КГ 1"			
				ГОСТ 12719-67	1	1	
		7		Сальник СКВ ст-16			
				—8×14			
				ГОСТ 4839-64	1	1	

Изм.	Лист	№ докум.	Подп.	Дата

52.01.000

Лист 2

Формат 11

Формат	Зона	Поз.	Обозначение	Наименование	Кол. на испол. 52.01.000 —	Кол. на испол. 52.01.000 — 01	Примечание
		8		Сальник СКВ ст-20- -12×18			
				ГОСТ 4839-64	3		
		9		Сальник СКВ ст-60- -40×55			
				ГОСТ 4839-64		1	

Формат	Зона	Поз.	Обозначение	Наименование	Кол. на испол.	Примечание

52.01.000 СБ

Рис. 1

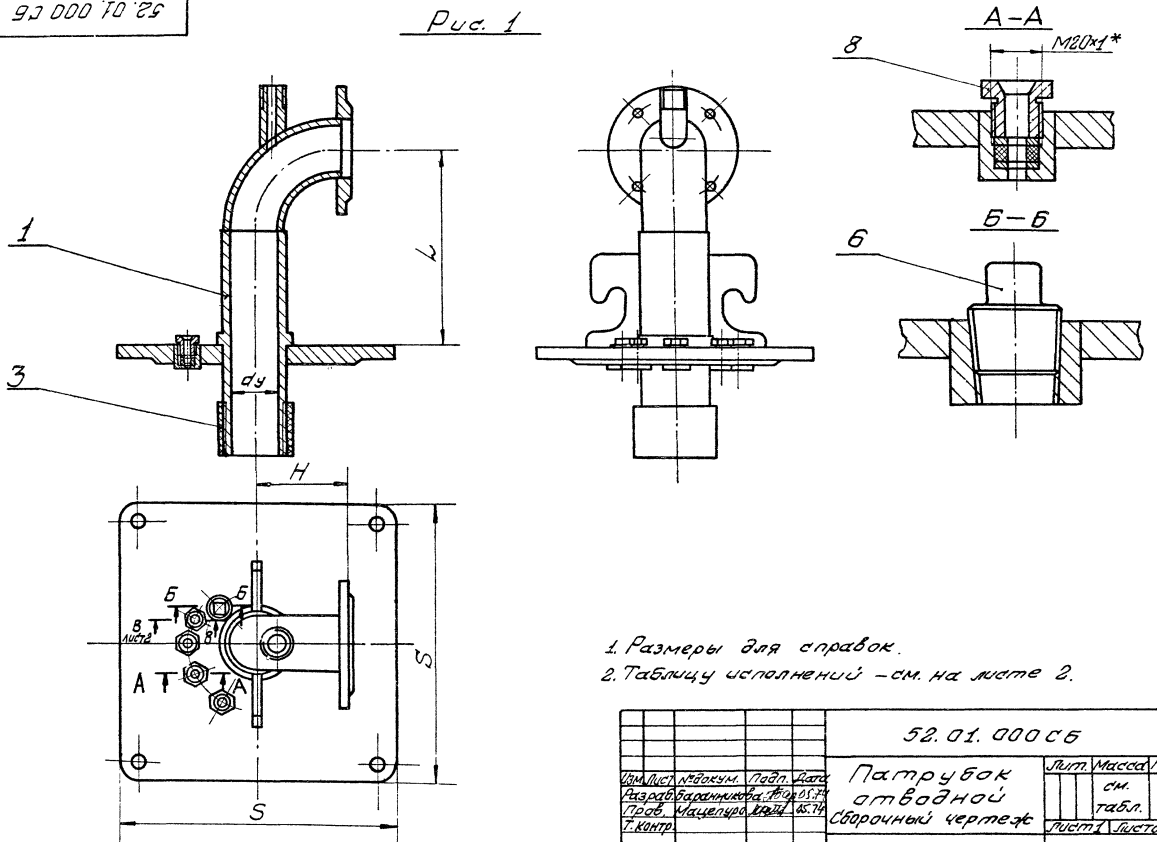

1. Размеры для справок.
2. Таблицу исполнений – см. на листе 2.

					52.01.000 СБ			
Изм.	Лист	№ докум.	Подп.	Дата	Патрубок отводной Сборочный чертеж	Лит.	Масса	Масш.
Разраб.		Баранникова		05.74			см. табл.	—
Пров.		Мацепуро		05.74				
Т. контр.						Лист 1	Листов	
Н. контр.		Блюменталь		6/5-74		33 БА		
Утв.		Стариков		06.74				

Формат 12

4-901-16 В1

Инв. № подл. | Подп. и дата | Взам. инв. № | Инв. № дубл. | Подп. и дата

Рис. 2

Остальное – см. рис 1

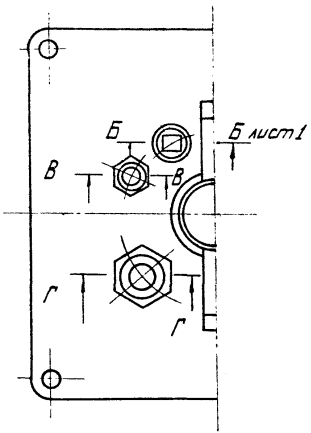

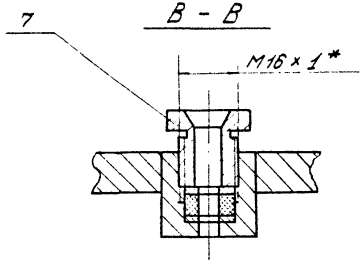

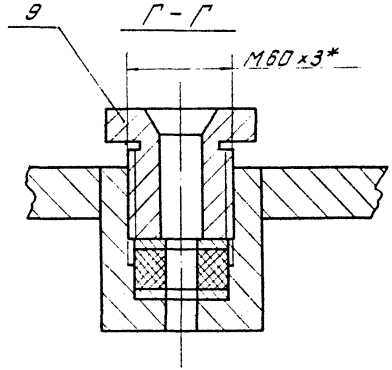

dy в мм	Обозначение	Рис.	Размеры в мм L	H	S	Масса в кг	Марка насосов
80	52.01.000	1	270	128		47	2ЭЦВ8-16-140; 1ЭЦВ8-25-100 ЭЦВ8-25-150; ЭЦВ8-25-195
100	-01	2	310	158	490	48	1ЭЦВ 8-25-300

4-901-16 В1

Инв.№подл. | Подпись и дата | Взам.инв.№ | Инв.№дубл. | Подп. и дата

Инв. № подл.	Подп. и дата	Взам. инв. №	Инв. № дубл.	Подп. и дата

4-901-16 в1

Формат	Зона	Поз.	Обозначение	Наименование	Кол. на исполн. 52.02.000 —			Примечание
					—	01	02	
				Документация				
12			52.02.000 СБ	Сборочный чертеж	X	X	X	
				Детали				
12		1	51.00.003	Кольцо	1			
			—02	Кольцо		1		

Условное наименов. Лит.

Изм.	Лист	№ докум.	Подп.	Дата
Разраб.		Баранникова		04.74
Пров.		Мацепуро		04.74
Н. контр.		Блюменталь		4.5.74
Утв.		Стариков		05.74

52.02.000

Патрубок устьевой

Лит.	Лист	Листов
	1	2

ЗЗБА

формат 11

Инв. № подл.	Подп. и дата	Взам. инв. №	Инв. № дубл.	Подп. и дата

Формат	Зона	Поз.	Обозначение	Наименование	Кол. на исполн. 52.02.000 —			
					—	01	02	
			51.00.003 -03	Кольцо			1	
11		2	51.00.004	Ребро	8	8	8	
12		3	51.02.002	Фланец	1			
			—02	Фланец		1		
			—03	Фланец			1	
11		4	52.02.001	Труба	1			
			—01	Труба		1		
			—02	Труба			1	

Изм.	Лист	№ докум.	Подп.	Дата

52.02.000

Лист 2

96

формат 11

52.02.000 СБ

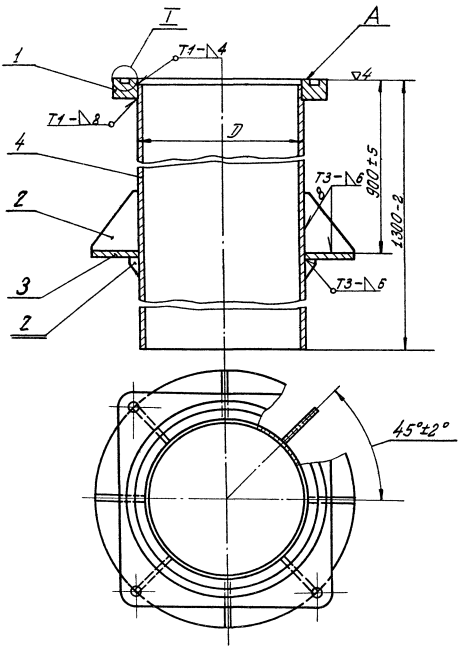

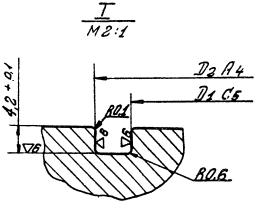

Обозначение	D, в дюймах	D1, в мм	D2, в мм	Масса в кг
52.02.000	10	300	316	80
-01	16	449	464	118
-02	20	549	564	125

1. Сварные швы зачистить.
2. Покрытие ЭМ ХСЭ-23, серая, IV, В, кроме поверхности, обозначенной буквой А.
3. Сварка ручная электродуговая ГОСТ 5264-69

Изм.	Лист	№ докум.	Подп.	Дата
Разраб.	Баранников			04.74
Пров.	Мацепуро			05.74
Т. контр.				
Н. контр.	Блюменталь			
Утв.	Стариков			

52.02.000 СБ

Патрубок устьевой

Сборочный чертеж

Лит.	Масса	Масш.
	см. табл.	—

Лист | Листов 1

33 Б А

формат 12

4-901-16 61

Инв. № подл. | Подп. и дата | Взам. инв. № | Инв. № дубл. | Подп. и дата

Инв.N подл. | Подп. и дата | Взам. инв.N | Инв.N дубл. | Подп. и дата

Формат	Зона	Поз.	Обозначение	Наименование	Кол. на исполн. 52.01.010 —		Примечание
					—	01	
				Документация			
18			52.01.010 СБ рис.1	Сборочный чертеж	X		
			рис.2			X	
				Сборочные единицы			
		1	52.01.020	Плита	1		
			-01	Плита		1	

Копировал | Лит

Условн. наим.

Изм.	Лист	№ докум.	Подп.	Дата
Разраб.		Баранников		04.74
Пров.		Мацепура		05.74
Н. контр.		Блюментель		05.74
Утв.		Стариков		05.74

52.01.010

Плита опорная

Лит.	Лист	Листов
	1	3

33 БА

Формат А1

Инв.N подл. | Подпись и дата | Взам. инв.№ | Инв. №дубл. | Подп. и дата

Формат	Зона	Поз.	Обозначение	Наименование	Кол. на исполн. 52.01.010 —		Примечание
					—	01	
				Детали			
		2	51.01.011-03	Патрубок	1		
			-04	Патрубок		1	
		3	51.01.012	Штуцер	1	1	
		4	51.01.013-02	Скоба	2		
			-03	Скоба		2	
				Стандартные изделия			
		7		Отвод 90°-80С 80 ГОСТ 17375-72	1		
		8		Отвод 90°-100С50 ГОСТ 17375-72		1	

Изм.	Лист	№ докум.	Подп.	Дата

52.01.010

Лист 2

Формат А1

Инв. № подл	Подп. и дата	Взам. инв. №	Инв. № дубл.	Подп. и дата

4-901-16 61

Формат	Зона	Поз.	Обозначение	Наименование	Кол. на исполн. 52.01.010—									Примечание
					—	01								
		9		Фланец 80-10										
				ГОСТ 1255-67	1									
		10		Фланец 100-10										
				ГОСТ 1255-67		1								

Изм.	Лист	№ докум.	Подп.	Дата	52.01.010	Лист 3

Формат 11

52.01.010 СБ

Рис. 1

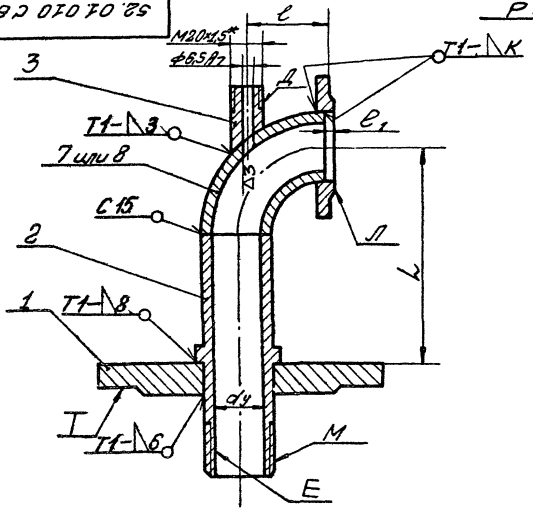

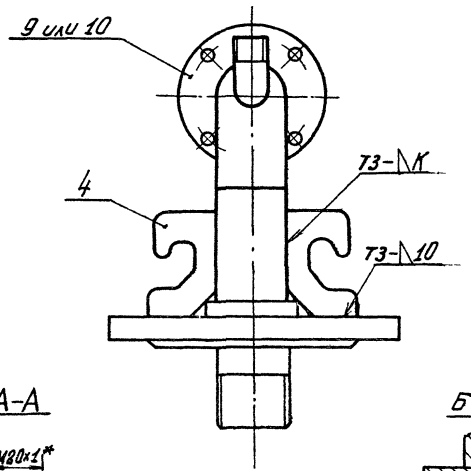

А-А

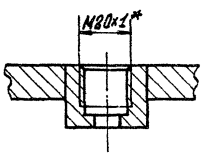

Б-Б

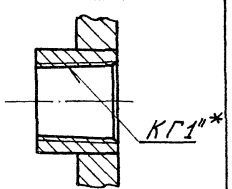

Таблицу исполнений - см. на листе 2.

Изм.	Лист	№ докум.	Подп.	Дата	52.01.010 СБ	
Разраб.		Баранникова			Плита опорная Сборочный чертеж	Лит. / Масса / Масш.
Пров.		Мацепуро				см. табл. / —
Т. контр.						Лист 1 / Листов 2
Н. контр.		Блюменталь				336А
Утв.		Старикова				

Инв. № подл. | Подп. и дата | Взам. инв. № | Инв. № дубл. | Подп. и дата

4-901-16 61

Формат 12

52.01.010 СБ

Рис. 2

Остальное - см. рис. 1

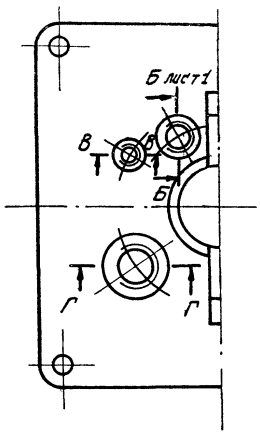

В - В

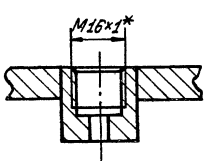

Г - Г

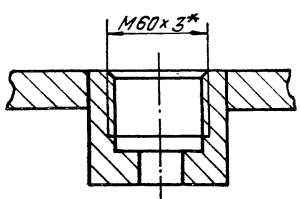

dy в мм	Обозначение	Рис	Размеры в мм. L	H	e	e_1	h*	K	Масса в кг	Марка насосов
80	52.01.010	1	270	128	88	11	20	5	46	2ЭЦВ8-16-140; 1ЭЦВ8-25-100; ЭЦВ8-25-150; 2ЭЦВ8-25-195
100	-01	2	310	158	108			4	47	1ЭЦВ8-25-300

1. Сварные швы должны обеспечить полную герметичность опорной плиты.
2. Сварные швы зачистить.
3. Полость Е испытать гидравлическим давлением $P_{пр} = 6\ кг/см^2$ в течение 5 мин.
4. Резьбовые поверхности, обозначенные буквами Д и М покрыть смазкой УНЗ ГОСТ 3005-51.
5. При сварке предохранить резьбу, обозначенную буквами Д и М.
6. Покрытие ЭМ ХСЭ-23, серая, IV, В, кроме поверхностей, обозначенных буквами Д, Л, М, Т.
7. * Размеры для справок.
8. Неуказанные предельные отклонения размеров: прочих - по $СМ_7$.
9. Сварка ручная электродуговая ГОСТ 5264-69

4-901-16 61
Инв. № подл. | Подп. и дата | Взам. инв. № | Инв. № дубл. | Подп. и дата

4-901-16 81

Инв.№ подл.	Подп. и дата	Взам. инв.№	Инв.№ дубл.	Подп. и дата

Формат	Зона	Поз.	Обозначение	Наименование	Кол. на исполн. 52.01.020 —		Примечание
					—	01	
				Документация			
12			52.01.020 СБ рис. 1	Сборочный чертеж	X		
			рис. 2			X	
				Детали			
12		1	52.01021	Фланец	1		

Лит.

Условное наименов.

Изм.	Лист	№ докум.	Подп.	Дата
Разраб.		Баранчикова	[illegible]	04.74
Пров.		Мацепуро	[illegible]	05.74
Н.контр.		Блюменталь	[illegible]	05.74
Утв.		Стариков	[illegible]	05.74

52.01.020

Плита

Лит.	Лист	Листов
	1	2

33 БА

Формат 11

Инв.№ подл.	Подп. и дата	Взам. инв.№	Инв.№ дубл.	Подп. и дата

Формат	Зона	Поз.	Обозначение	Наименование	Кол. на исполн. 52.01.020 —		Примечание
					—	01	
			52.01.021 - 01	Фланец		1	
11		2	51.01.022	Бобышка	1		
			51.01.022-01	Бобышка	3		
11		3	51.01.023	Бобышка	1	1	
11		4	51.01.024	Бобышка		1	

Изм.	Лист	№ докум.	Подп.	Дата

52.01.020

Лист 2

102

Формат 11

52.01.020 СБ

Рис. 1

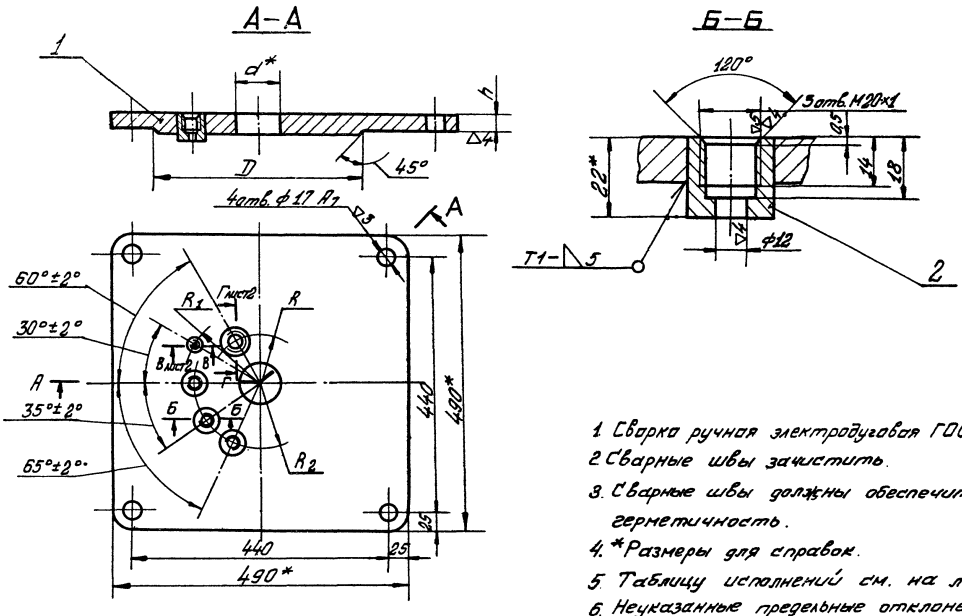

1. Сварка ручная электродуговая ГОСТ 5264-69.
2. Сварные швы зачистить.
3. Сварные швы должны обеспечить полную герметичность.
4. *Размеры для справок.
5. Таблицу исполнений см. на листе 2.
6. Неуказанные предельные отклонения размеров: охватывающих-по A_7; охватываемых-по B_7; прочих-по CM_7.

					52.01.020 СБ			
Изм.	Лист	№ докум.	Подп.	Дата	Плита	Лит.	Масса	Масш.
Разраб.		Баранников		05.04.74			см. табл.	—
Пров.		Мацепуро		05.74	Сборочный чертеж			
Т. контр.						Лист 1	Листов 2	
Н. контр.		Блюменталь		05.74		33БА		
Утв.		Стариков		05.74				

4-901-16 81

Инв. № подл. | Подп. и дата | Взам. инв. № | Инв. № дубл. | Подп. и дата

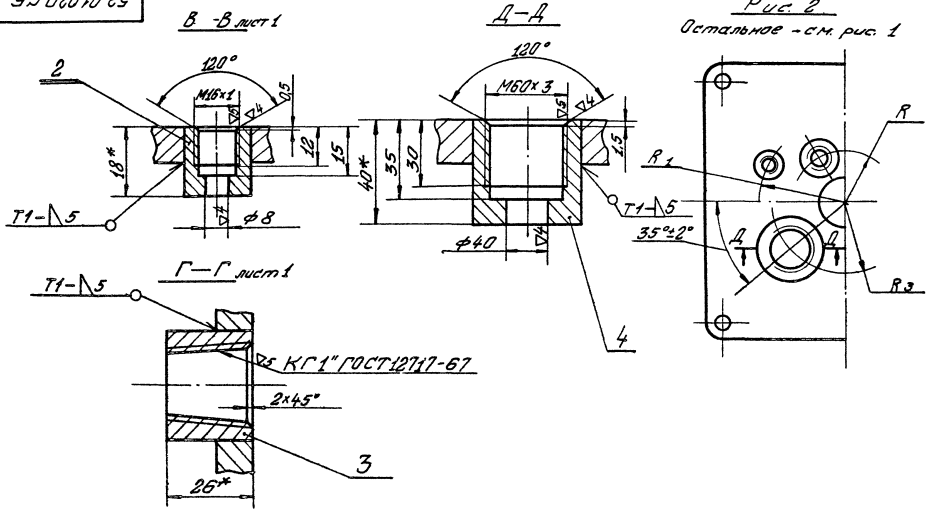

dy	Обозначение	Рис.	Размеры в мм d*	D	h	R	R_1	R_2	R_3	Масса в кг	Марка насосов
80	52.01.020	1	89			85	110	100	—	37	2ЭЦ88-16-140; 1ЭЦ88-25-100; 2ЭЦ88-25-150; 3ЭЦ88-25-195
100	-01	2	115	426		95		—	110	36	1ЭЦ88-25-300

Инв. № подл. | Подп. и дата | Взам. инв. № | Инв. № дубл. | Подп. и дата
4-901-16 61

52.01.021

∇3(∇)

Рис. 1

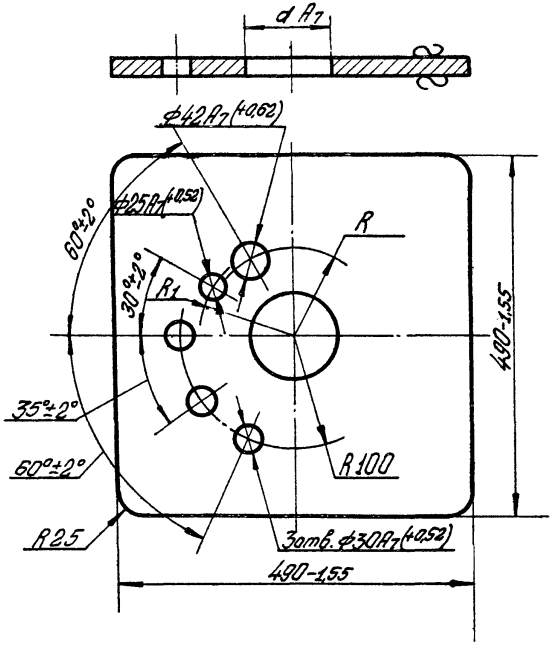

Рис. 2

Остальное – см. рис. 1

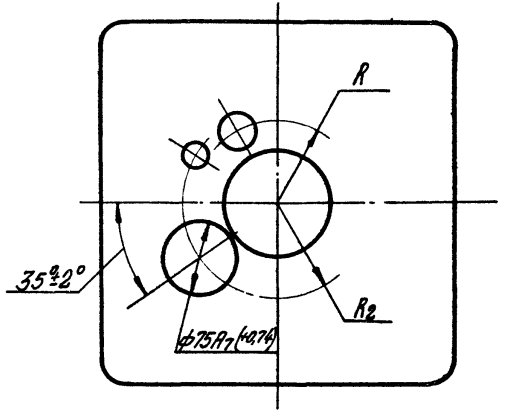

Обозначение	Рис.	Размеры в мм.				Масса, кг
		d	R	R_1	R_2	
52.01.021	1	89	85	110	—	36
-01	2	115	95		110	35

						52.01.021	
Изм.	Лист	№ докум.	Подп.	Дата	Фланец	Лит.	Масса	Масшт.
Разраб.		Лацевас		04.74			см. табл.	—
Пров.		Баранникова		05.74		Лист	Листов 1	
Т. контр.								
Н. контр.		Документов		05.74	Лист 20 ГОСТ 5681-57 Ст.3 ГОСТ 14637-69	336А		
Утв.		Стариков		05.74				

Формат А2

Инв. № подл. | Подп. и дата | Взам. инв. № | Инв. № дубл. | Подп. и дата

4-901-16 61

52.02.004

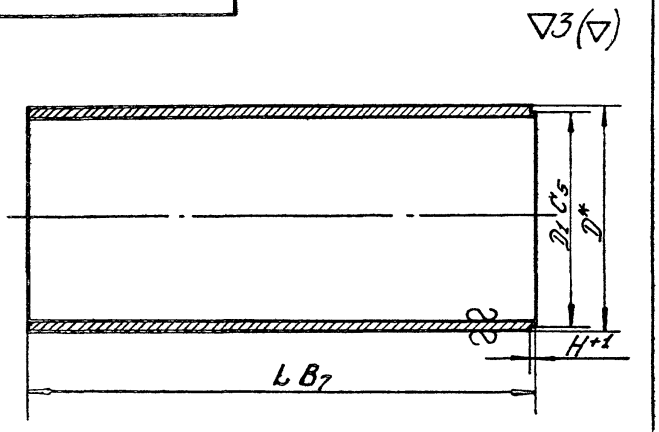

Обозначение	Размеры в мм. D*	D1	L	H	Материал	Масса, кг.
52.02.001	273	270	1309	5	Труба 273×8 ГОСТ 10704-63	68,2
-01	425	422	1300	10	Труба 426×8 ГОСТ 10704-63	90
-02	530	525	1300	10	Труба 530×8 ГОСТ 10704-63	112

*Размер для справок

Изм.	Лист	№ докум.	Подп.	Дата	52.02.004			
Разраб.		Пацевск		04.74	Труба	Лит.	Масса	Масш.
Пров.		Баранникова		05.74			см. табл.	—
Т.контр.						Лист	Листов 1	
Н.контр.		Блюменталь		05.74	см. табл.	336А		
Утв.		Стариков		05.74				

Инв. № подл. | Подп. и дата | Взам. инв. № | Инв. № дубл. | Подп. и дата | Перв. примен.

4-901-16 81

Формат А1

Госстрой СССР
Тбилисский филиал
ЦИТП
Типовой проект 4.901-16 в 1 /серия/
№
Заказ № 1955
Цена 4 руб. 10 коп.
Тираж 150
Дата „05" 10 1987 г.

gost.e-ecolog.ru