ТИПОВОЙ ПРОЕКТ

902-2-471.89

ОТСТОЙНИКИ КАНАЛИЗАЦИОННЫЕ РАДИАЛЬНЫЕ ПЕРВИЧНЫЕ ИЗ СБОРНОГО ЖЕЛЕЗОБЕТОНА ДИАМЕТРОМ 18 М С САМОТЕЧНЫМ УДАЛЕНИЕМ ОСАДКА

АЛЬБОМ 8

НО НЕСТАНДАРТИЗИРОВАННОЕ ОБОРУДОВАНИЕ

РЕГУЛЯТОР ВЫПУСКА ОСАДКА С ЭЛЕКТРОПРИВОДОМ. СТР. 3-18

gost.e-ecolog.ru

23828-07

				Привязан	
Инв. №					

ТИПОВОЙ ПРОЕКТ
902-2-471.89

ОТСТОЙНИКИ КАНАЛИЗАЦИОННЫЕ РАДИАЛЬНЫЕ ПЕРВИЧНЫЕ ИЗ СБОРНОГО ЖЕЛЕЗОБЕТОНА ДИАМЕТРОМ 18 М С САМОТЕЧНЫМ УДАЛЕНИЕМ ОСАДКА

АЛЬБОМ 8

ПЕРЕЧЕНЬ АЛЬБОМОВ

АЛЬБОМ 1	ПЗ	ПОЯСНИТЕЛЬНАЯ ЗАПИСКА
АЛЬБОМ 2	ТХ	ТЕХНОЛОГИЧЕСКИЕ РЕШЕНИЯ
	ОВ	ОТОПЛЕНИЕ И ВЕНТИЛЯЦИЯ
	ВК	ВНУТРЕННИЙ ВОДОПРОВОД И КАНАЛИЗАЦИЯ
АЛЬБОМ 3		ОТСТОЙНИКИ
	КЖ	КОНСТРУКЦИИ ЖЕЛЕЗОБЕТОННЫЕ. КМ КОНСТРУКЦИИ МЕТАЛЛИЧЕСКИЕ
АЛЬБОМ 4		ОТСТОЙНИКИ
	КЖ.И	СТРОИТЕЛЬНЫЕ ИЗДЕЛИЯ
АЛЬБОМ 5		КАМЕРА ВЫПУСКА ОСАДКА
	АР	АРХИТЕКТУРНЫЕ РЕШЕНИЯ
	КЖ	КОНСТРУКЦИИ ЖЕЛЕЗОБЕТОННЫЕ
	КЖ.И	СТРОИТЕЛЬНЫЕ ИЗДЕЛИЯ
	КМ	КОНСТРУКЦИИ МЕТАЛЛИЧЕСКИЕ
АЛЬБОМ 6	ЭМ	ЭЛЕКТРОСИЛОВОЕ ОБОРУДОВАНИЕ
	АОВ	АВТОМАТИЗАЦИЯ ВЕНТСИСТЕМ
АЛЬБОМ 7	НО	НЕСТАНДАРТИЗИРОВАННОЕ ОБОРУДОВАНИЕ ЗАТВОРЫ ЩИТОВЫЕ. СИГНАЛИЗАТОР УРОВНЯ ОСАДКА И ФАСОННЫЕ ЧАСТИ (ИЗ Т.П. 902-2-469.89)
АЛЬБОМ 8	НО	НЕСТАНДАРТИЗИРОВАННОЕ ОБОРУДОВАНИЕ РЕГУЛЯТОР ВЫПУСКА ОСАДКА С ЭЛЕКТРОПРИВОДОМ
АЛЬБОМ 9	СО	СПЕЦИФИКАЦИИ ОБОРУДОВАНИЯ
АЛЬБОМ 10	С	СМЕТЫ
АЛЬБОМ 11	ВМ	ВЕДОМОСТИ ПОТРЕБНОСТИ В МАТЕРИАЛАХ
АЛЬБОМ 12.90	АОВ.Н1	ЗАДАНИЕ ЗАВОДУ-ИЗГОТОВИТЕЛЮ НА ЩИТ ОПЕРАТОРА

РАЗРАБОТАН
ИНСТИТУТОМ
„МОСВОДОКАНАЛНИИПРОЕКТ"

ГЛАВНЫЙ ИНЖЕНЕР ИНСТИТУТА Д.Д. СОКОЛИН
ГЛАВНЫЙ ИНЖЕНЕР ПРОЕКТА В.К. КАЗАНОВ

УТВЕРЖДЕН РАСПОРЯЖЕНИЕМ МОСГОРИСПОЛКОМА
ОТ 28.04 1989Г. № 890Р
ВВЕДЕН В ДЕЙСТВИЕ ПРИКАЗОМ ПО ОБЪЕДИНЕНИЮ
„МОСВОДОКАНАЛ" ОТ 12.05 1989Г. № 206

Типовой проект 902-2-471.89
Альбом 8

Наименование	Обозначение чертежа	N N° стр.
1	2	3
Титульный лист		1
Содержание альбома		2
Регулятор выпуска осадка с электроприводом.	1Ш.62.000СБ	
Ведомость покупных изделий.	1Ш.62.000ВП	3
Регулятор выпуска осадка с электроприводом.		
Спецификация	1Ш.62.000	
Лист 1-2		3
Регулятор выпуска осадка с электроприводом	1Ш.62.000СБ	
Лист 1		4
Лист 2		5
Колпак	1Ш.62.100СБ	6
Колпак. Спецификация	1Ш.62.100	6
Фланец	1Ш.62.101	6
Подпятник	1Ш.62.200СБ	7
Подпятник. Спецификация	1Ш.62.200	
Лист 1-2		8
Основание	1Ш.62.210СБ	8
Основание. Спецификация	1Ш.62.210	9
Плита	1Ш.62.211	9
Корпус. Спецификация	1Ш.62.220	9
Бобышка	1Ш.62.221	9
Корпус	1Ш62.220СБ	10
Обечайка	1Ш.62.222	11
Фланец	1Ш.62.223	11
Фланец	1Ш.62.224	11
Втулка кулачковая	1Ш.62.201	12
Кольцо	1Ш.62.202	12
Гайка	1Ш.62.203	12
Направляющая	1Ш.62.300СБ	13
Направляющая. Спецификация	1Ш.62.300	13
Фланец	1Ш.62.301	13
Патрубок	1Ш.62.302	14
Корпус. Спецификация	1Ш.62.400	14
Корпус	1Ш.62.400СБ	14
Патрубок	1Ш.62.401	15
Водослив подвижной. Спецификация	1Ш.62.500	15
Стенка боковая	1Ш.62.501	15
Водослив подвижной	1Ш.62.500СБ	18
Обечайка	1Ш.62.502	17
Штанга винтовая	1Ш.62.002	17
Ушко	1Ш.62.503	18
Пластина	1Ш.62.504	18
Порог	1Ш.62.505	18
Ось	1Ш.62.001	18

Изм	Лист	N° докум	Подп.	Дата	Содержание альбома.
Разраб.		Самойлова		17.11.88	
Пров.		Пендерев		14.11.88	
Н. контр.		Третьяков		15.11.88	
Утв.		Куйбышев		16.11.88	

Лит.	Масса	Масштаб
И	—	—
Лист	Листов 1	

Мосводоканал НИИпроект
Отдел N5

Институт Мосводоканал НИИпроект г. Москва

Гл. инж. института Соколин
Гл. инж. проекта Казанов
Гл. инж. проекта Пендерев

Копировал Ф.А.Я 23826-07 3 Формат А2

Типовой проект 902-2-471.89
Альбом 8

№ строки	Наименование	Обозначение документа на поставку	Поставщик	Куда входит (обозначение)	Количество: На изделие	в комплекты	на регулир.	Всего	Примечание
1	Электропривод Б099.098-07М		п.о. Тулаэлектропривод	1Ш.62.000	1			1	
2	Подшипник 8113	ГОСТ 6874-75		1Ш.62.200	1			1	
3	Масленка 1.2Ц6	ГОСТ 19853-74		1Ш.62.200	1			1	
4	Кольцо СП81-64-6	ГОСТ 6308-71		1Ш.62.200	2			2	
5	Фланец 200-2,5	ГОСТ 12820-80		1Ш.62.300	2			2	
6	Болт М16×40.58.096	ГОСТ 7798-70		1Ш.62.000	4			4	
7	Винт М4×12.58.096	ГОСТ 1476-84		1Ш.62.200	2			2	
8	Винт М6×12.58.096	ГОСТ 1491-80		1Ш.62.000	4			4	
9	Гайка М12.5.096	ГОСТ 5915-70		1Ш.62.000	4			4	
10				1Ш.62.200	4			4	
11	Гайка М16.5.096	ГОСТ 5915-70		1Ш.62.000	4			4	
12	Шайба 18×4.02.096	ГОСТ 11371-78		1Ш.62.000	2			2	
13	Шайба 12 65Г.096	ГОСТ 6402-70		1Ш.62.000	4			4	
14	Шпилька М12-6д×25.58.096	ГОСТ 22032-76		1Ш.62.200	4			4	
15	Шпилька М12-6д×35.58.096	ГОСТ 22032-76		1Ш.62.000	4			4	
16	Шплинт 5×32-001	ГОСТ 397-79		1Ш.62.000	2			2	
17									
18									
19									
20									
21									
22									

Инв.№ подл. | Подпись и дата | Взам. инв.№ | Инв.№ дубл. | Подпись и дата

Изм.	Лист	№ докум.	Подп.	Дата
Разраб.		Пендерев		14.11.88
Пров.				
Н.контр.		Третьяков		15.11.88
Утв.		Куйбышев		16.11.88

1Ш.62.000 ВП

Регулятор выпуска осадка с электроприводом. Ведомость покупных изделий

Лит.	Лист	Листов
И		1

Мосводоканал НИИпроект Отдел № 5

Формат А3

Формат	Зона	Поз.	Обозначение	Наименование	кол.	Примеч.
				Документация		
А2			1Ш.62.000СБ	Сборочный чертеж		
А3			1Ш.62.000ВП	Ведомость покупных изделий		
				Сборочные единицы		
А4		1	1Ш.62.100	Колпак	1	
А4		2	1Ш.62.200	Подпятник	1	
А4		3	1Ш.62.300	Направляющая	1	
А4		4	1Ш.62.400	Корпус	1	
А4		5	1Ш.62.500	Водослив подвижной	1	
				Детали		
А3		6	1Ш.62.001	Ось	1	
А4		7	1Ш.62.002	Штанга винтовая	1	
Б4		8	1Ш.62.003	Прокладка ф274×ф312	1	0,1кг
				Пластина I лист ПМБ-М-3×250×1000-1,2-ГОСТ 7338-77		

Инв.№ подл. | Подпись и дата | Взам. инв.№ | Инв.№ дубл. | Подпись и дата

Изм.	Лист	№ докум.	Подп.	Дата
Разраб.		Пендерев		14.11.88
Пров.				
Рук.				
Н.контр.		Третьяков		15.11.88
Утв.		Куйбышев		16.11.88

1Ш.62.000

Регулятор выпуска осадка с электроприводом

Лит.	Лист	Листов
И	1	2

Мосводоканал НИИпроект Отдел № 5

Формат А4

Формат	Зона	Поз.	Обозначение	Наименование	кол.	Примеч.
				Стандартные изделия		
		9		Болт М16×40.58.096		
				ГОСТ 7798-70	4	
		10		Болт М16×75.58.096		
				ГОСТ 7798-70	12	
		11		Винт М6×12.58.096		
				ГОСТ 1491-80	4	
		12		Гайка М12.5.096		
				ГОСТ 5915-70	4	
		13		Гайка М16.5.096		
				ГОСТ 5915-70	16	
		14		Шайба 18×4.02.096		
				ГОСТ 11371-78	2	
		15		Шайба 12.65Г.096		
				ГОСТ 6402-70	4	
		16		Шпилька М12-6д×35.58.096		
				ГОСТ 22032-76	4	
		17		Шплинт 5×32-001		
				ГОСТ 397-79	2	
				Прочие изделия		
		18		Электропривод Б099.098-07М	1	

Инв.№ подл. | Подпись и дата | Взам. инв.№ | Инв.№ дубл. | Подпись и дата

Изм.	Лист	№ докум.	Подп.	Дата

1Ш.62.000

Лист 2

Копировал 23826-07 4

Формат А4

1Ш.62.000СБ

Типовой проект 902-2-471.89
Альбом 8

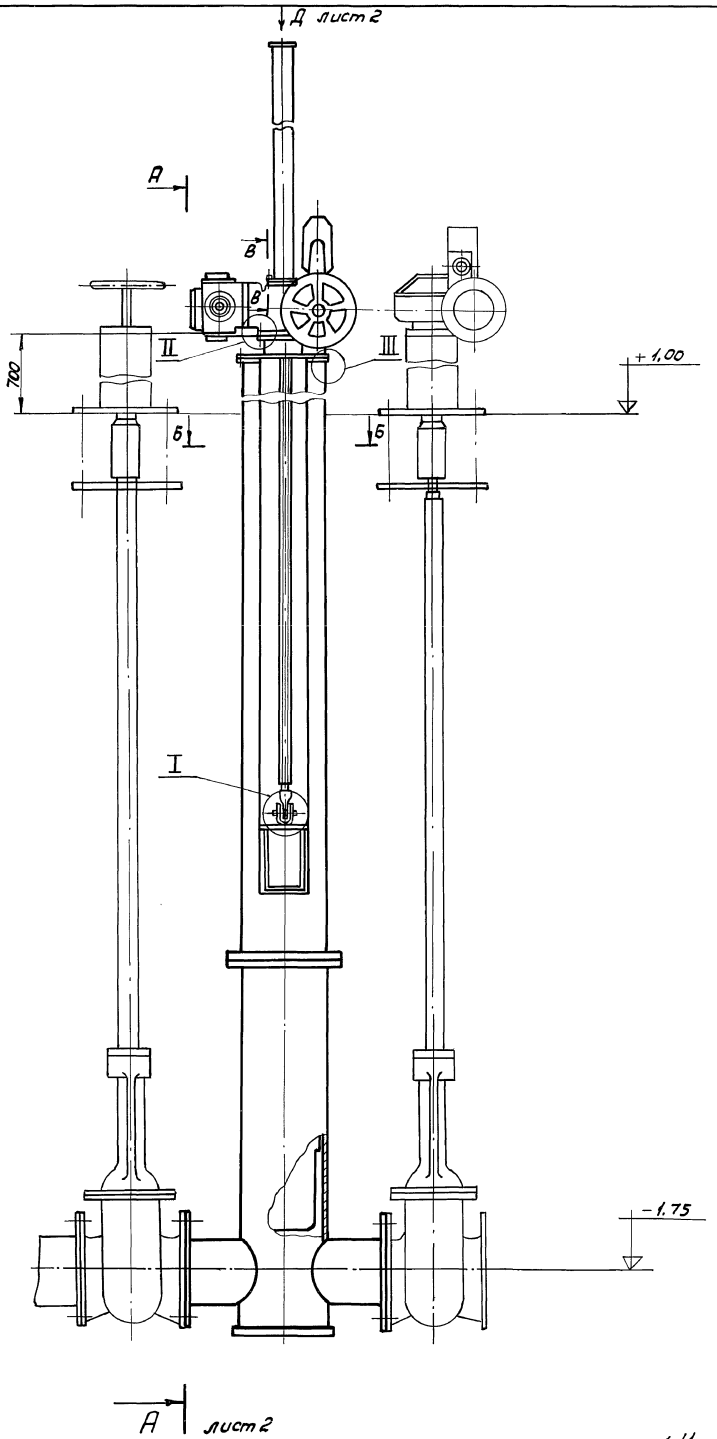

Б-Б

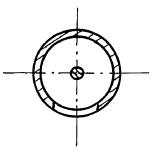

I
М1:2

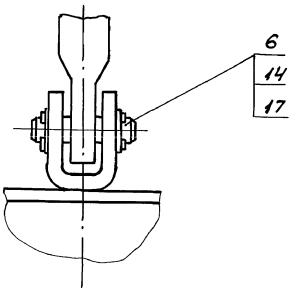

II
М1:1

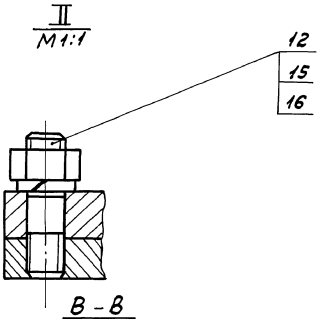

В-В
М1:1

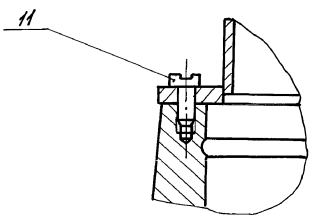

III
М1:1

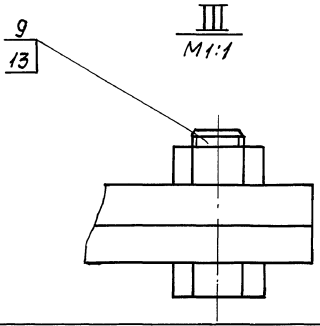

1. Изготовление регулятора произвести в соответствии со строительными нормами и правилами СНиП III-18-75.
2. Для смазки подпятника и электропривода следует применять универсальную смазку марки УС ГОСТ 1033-79.
3. Окраску регулятора выполнить грунт ХС-010; краска ЭМХС-710, серый лак ХС-76 IV В ГОСТ 9355-81 кругом за исключением обработанных и сопрягающихся поверхностей.
4. Размеры для справок.

					1Ш.62.000СБ			
Изм.	Лист	№ докум.	Подп.	Дата	Регулятор выпуска осадка с электроприводом	Лит.	Масса	Масштаб
Разраб.		Пендерев		14.11.88			339,0	1:10
Пров.						Лист 1	Листов 2	
Рук.								
Н. контр.		Третьяков		15.11.88		МосВодоканалНИИпроект Отдел № 5		
Утв.		Куйбышев						

Копировал 23826-07 5 Формат А2

Инв. № подл. | Подпись и дата | Взам. инв. № | Инв. № дубл. | Подпись и дата

Типовой проект 902-2-171.89
Альбом 8

А-А лист 1

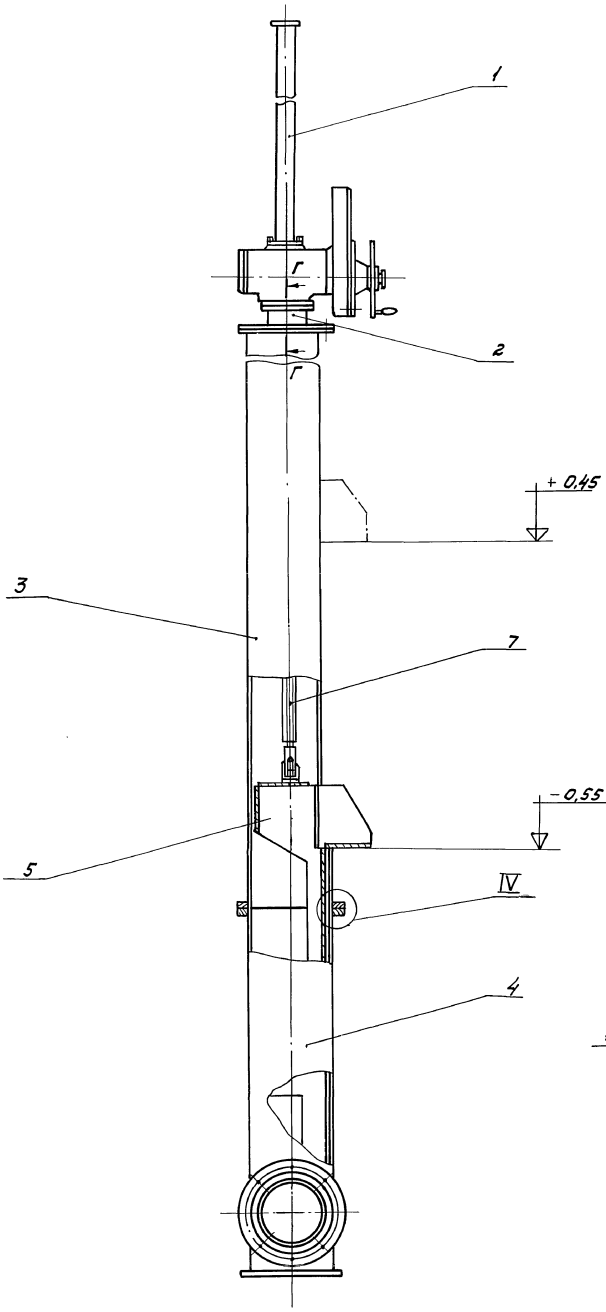

Г-Г
М1:1

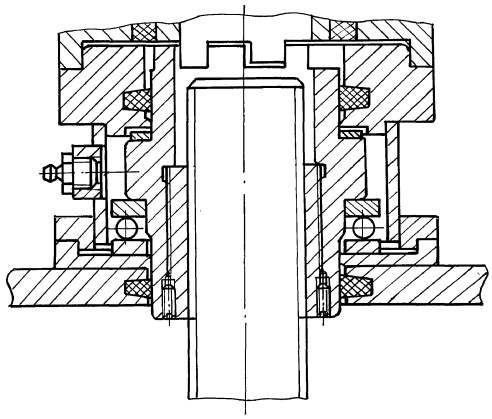

Вид Д лист1

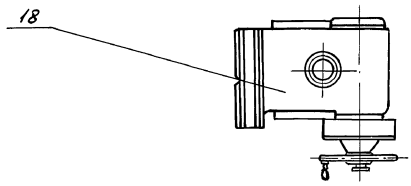

IV

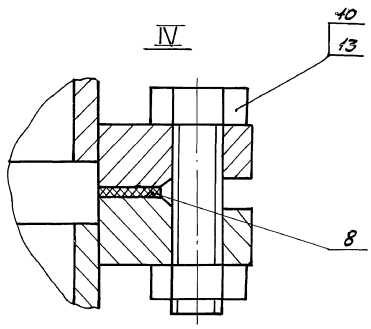

Инв.№ подл.	Подпись и дата	Взам. инв.№	Инв.№ дубл.	Подпись и дата

Изм.	Лист	№ докум.	Подп.	Дата	1Ш62.000	Лист 2

Типовой проект 902-2-471.89
Альбом 8

1Ш.62.100

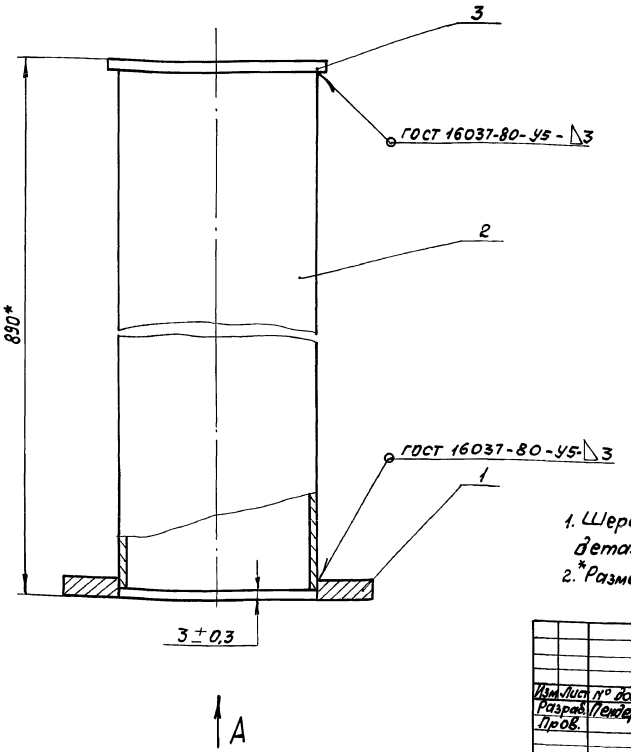

Вид А

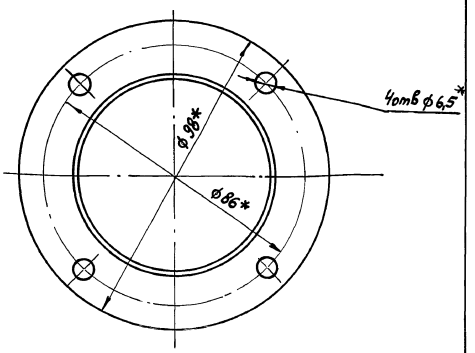

1. Шероховатость обрабатываемых поверхностей деталей без чертежа - 20.
2. *Размеры для справок.

Изм.	Лист	№ докум.	Подп.	Дата	1Ш.62.100СБ			
Разраб.		Пендерев		14.11.88	Колпак	Лит.	Масса	Масштаб
Пров.					Сборочный чертеж	И	5,0	1:1
						Лист	листов 1	
Н.контр.		Третьяков		15.11.88		Мосводоканалниипроект Отдел №5		

Формат А3

Формат	Зона	Поз	Обозначение	Наименование	кол.	Примечание
				Документация		
А3		1	1Ш.62.100СБ	Сборочный чертеж		
				Детали		
А4		1	1Ш.62.101	Фланец	1	
Б4		2	1Ш.62.102	Труба		
				Труба 50×3,5		
				ГОСТ 3262-75		
				L=884h14	1	4,5кг
Б4		3	1Ш.62.103	Заглушка		
				Лист Б-3 ГОСТ 19903-74 / В ст 3сп ГОСТ 16523-70		
				⌀70h14	1	0,12кг

Изм.	Лист	№ докум.	Подп.	Дата	1Ш.62.100			
Разраб.		Пендерев		14.11.88	Колпак	Лит.	Лист	Листов
Пров.						И		1
Рук.						Мосводоканалниипроект Отдел №5		
Н.контр.		Третьяков		15.11.88				

Формат А4

1Ш.62.101

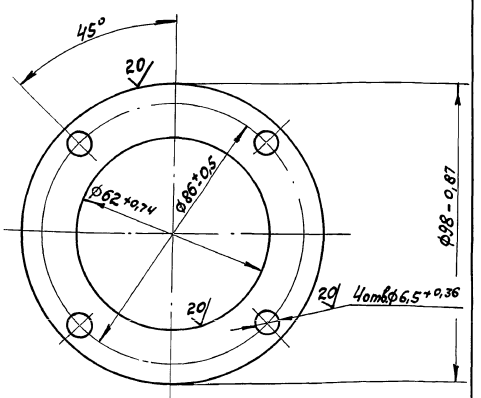

Изм.	Лист	№ докум.	Подп.	Дата	1Ш.62.101			
Разраб.		Пендерев		14.11.88	Фланец	Лит.	Масса	Масштаб
Пров.						И	0,22	1:1
						Лист	листов 1	
Н.контр.		Третьяков		15.11.88	Лист Б-6 ГОСТ 19903-74 / В ст 3сп ГОСТ 14637-79	Мосводоканалниипроект Отдел №5		

Копировал Вал 23826-07 7

Формат А4

Типовой проект 902-2-471.89
Альбом 8

1Ш.62.200СБ

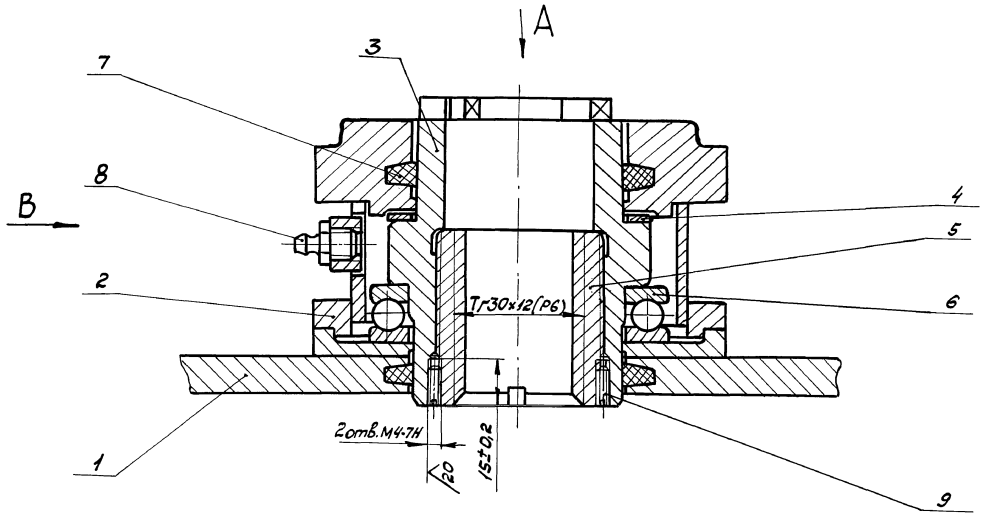

Вид А
М1:2

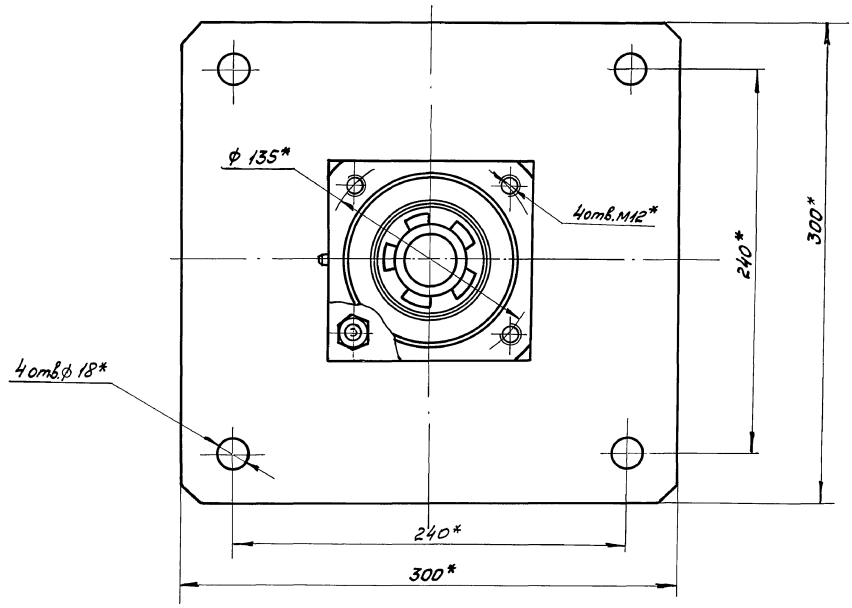

Вид В

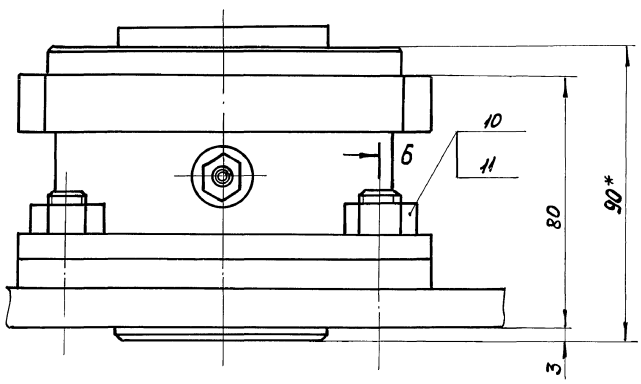

Б-Б

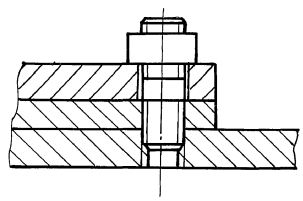

* Размеры для справок.

					1Ш.62.200СБ		
Изм.	Лист	№ докум.	Подп.	Дата	Подпятник	Лит.	Масса	Масштаб
Разраб.		Пендерев		10.11.88		И	16,0	1:1
Пров.					Сборочный чертеж	Лист	Листов 1
Рук.							
Н.контр.		Третьяков		15.11.88		Мособводканалпроект Отдел № 5	

Инв.№ подл. | Подпись и дата | Взам. инв.№ | Инв.№ дубл. | Подпись и дата

Типовой проект 902-2-A71.89
Альбом 8

Формат	Зона	Поз.	Обозначение	Наименование	Кол.	Примеч.
				Документация		
А2			1Ш.62.200СБ	Сборочный чертеж		
				Сборочные единицы		
А4		1	1Ш.62.210	Основание	1	
А4		2	1Ш.62.220	Корпус	1	
				Детали		
А3		3	1Ш.62.201	Втулка кулачковая	1	
А4		4	1Ш.62.202	Кольцо	1	
А4		5	1Ш.62.203	Гайка	1	
				Стандартные изделия		
		6		Подшипник 8113		
				ГОСТ 6874-75	1	
		7		Кольцо СП81-64-6		
				ГОСТ 6308-71	2	
		8		Масленка 1,2Ц6ГОСТ19853-74	1	

1Ш.62.200

Изм.	Лист	№ докум.	Подп.	Дата
Разраб.	Самойлова			14.11.88
Пров.	Пендерев			15.11.88
Н.контр.	Третьяков			16.11.88

Подпятник

Лит.	Лист	Листов
И	1	2

Мосводоканал НИИпроект
Отдел № 5

Инв.№ подл. | Подпись и дата | Взам. инв.№ | Инв.№ дубл. | Подпись и дата

формат А4

Формат	Зона	Поз.	Обозначение	Наименование	Кол.	Примеч.
		9		Винт М4×12.58.096		
				ГОСТ 1476-84	2	
		10		Гайка М12.5.096		
				ГОСТ 5915-70	4	
		11		Шпилька М12-6g×25.58.096		
				ГОСТ 22032-76	4	

1Ш.62.200

Изм. | Лист | № докум. | Подп. | Дата

Лист 2

формат А4

1Ш.62.210СБ

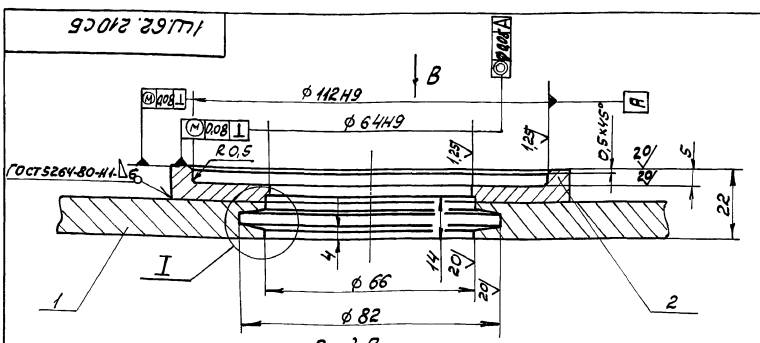

Вид В
М1:2

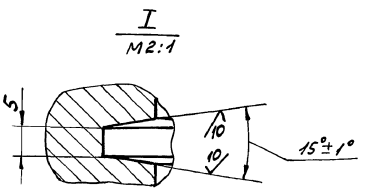

Б - Б

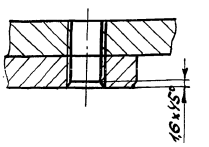

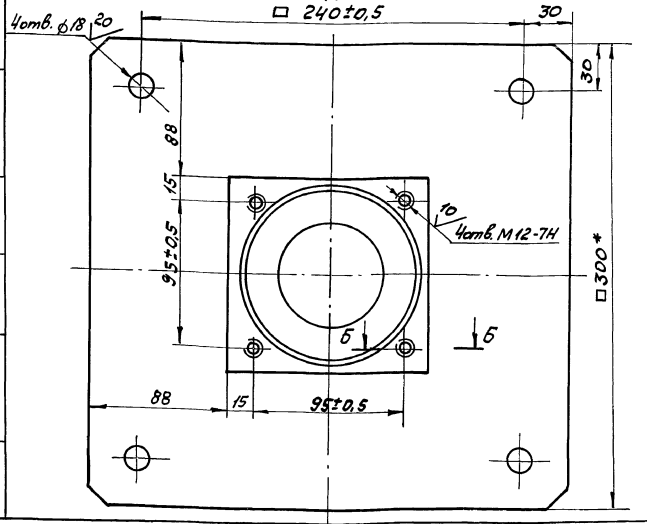

1. Н14, h14, ± IT14/2.
2. Размеры для справок.
3. Шероховатость обрабатываемых поверхностей детали без чертежа 20.

Изм.	Лист	№ докум.	Подп.	Дата
Разраб.	Самойлова			14.11.88
Пров.	Пендерев			14.11.88
Н.контр.	Третьяков			16.11.88

1Ш.62.210СБ

Основание
Сборочный чертеж

Лит.	Масса	Масштаб
И	9.0	1:1

Лист | Листов 1

Мосводоканал НИИпроект
Отдел № 5

Инв.№ подл. | Подпись и дата | Взам. инв.№ | Инв.№ дубл. | Подпись и дата

23826-07 9 Копировал

формат А3

Типовой проект 902-2-471.89
Альбом 8

Формат	Зона	Поз.	Обозначение	Наименование	кол.	Примечание
				Документация		
А3			1Ш.62.210СБ	Сборочный чертеж		
				Детали		
А4		1	1Ш.62.211	Плита	1	
Б4		2	1Ш.62.212	Накладка		
				Лист Б-12 ГОСТ 19903-74 / Вст3сп ГОСТ 14637-79		
				125 h 14 × 125 h 14	1	1,1 кг

1Ш.62.210

Основание

Изм.	Лист	№ докум.	Подп.	Дата
Разраб.		Самойлова		14.11.88
Пров.		Пендерев		15.11.88
Н. контр.		Третьяков		16.11.88

Лит. | Лист | Листов 1

Мосводоканалниипроект
Отдел № 5

Формат А4

Инв. № подл. | Подпись и дата | Взам. инв. № | Инв. № дубл. | Подпись и дата

1Ш.62.211

(√)

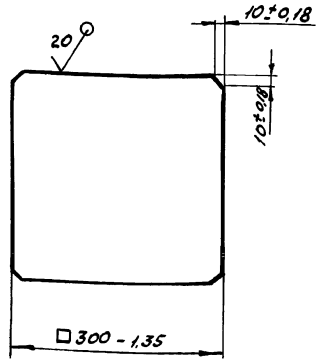

1Ш.62.211

Плита

Изм.	Лист	№ докум.	Подп.	Дата
Разраб.		Самойлова		14.11.88
Пров.		Пендерев		15.11.88
Н. контр.		Третьяков		16.11.88

Лит. | Масса | Масштаб
И | 7,6 | 1:5
Лист | Листов 1

Лист Б-12 ГОСТ 19903-74 / Вст3сп ГОСТ 14637-79

Мосводоканалниипроект
Отдел № 5

Формат А4

Инв. № подл. | Подпись и дата | Взам. инв. № | Инв. № дубл. | Подпись и дата

Формат	Зона	Поз.	Обозначение	Наименование	кол.	Примечание
				Документация		
А2			1Ш.62.220СБ	Сборочный чертеж		
				Детали		
А4		1	1Ш.62.221	Бобышка	1	
А4		2	1Ш.62.222	Обечайка	1	
А3		3	1Ш.62.223	Фланец	1	
А4		4	1Ш.62.224	Фланец	1	

1Ш.62.220

Корпус

Изм.	Лист	№ докум.	Подп.	Дата
Разраб.		Самойлова		14.11.88
Пров.		Пендерев		15.11.88
Н. контр.		Третьяков		16.11.88

Лит. | Лист | Листов 1

Мосводоканалниипроект
Отдел № 5

Формат А4

Инв. № подл. | Подпись и дата | Взам. инв. № | Инв. № дубл. | Подпись и дата

1Ш.62.221

(√)

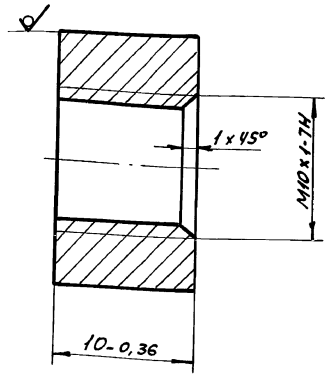

1Ш.62.221

Бобышка

Изм.	Лист	№ докум.	Подп.	Дата
Разраб.		Самойлова		14.11.88
Пров.		Пендерев		15.11.88
Н. контр.		Третьяков		16.11.88

Лит. | Масса | Масштаб
И | 0,01 | 4:1
Лист | Листов 1

Круг 18-В-ГОСТ 2590-71 / В Ст3сп ГОСТ 535-79

Мосводоканалниипроект
Отдел № 5

Формат А4

Инв. № подл. | Подпись и дата | Взам. инв. № | Инв. № дубл. | Подпись и дата

1Ш62.220СБ

Типовой проект 902-2-471.89
Альбом 8

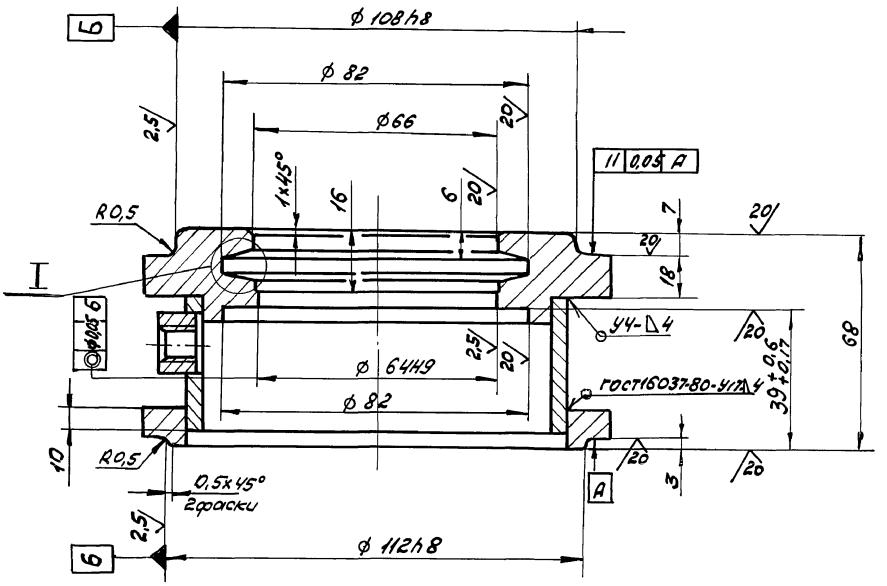

I Повернуто
М2:1

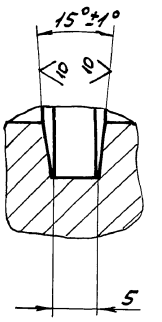

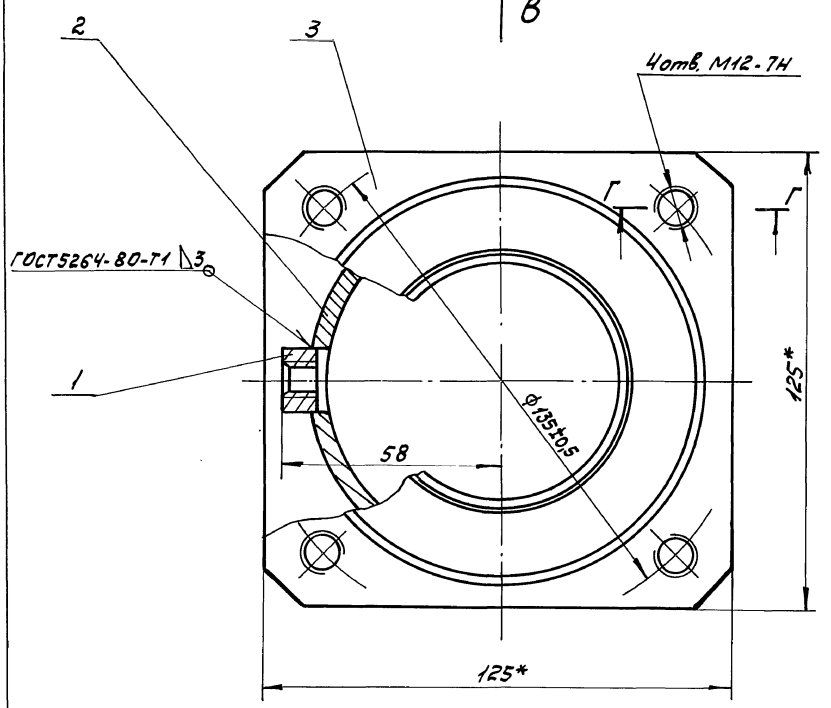

Г - Г

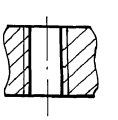

Вид В

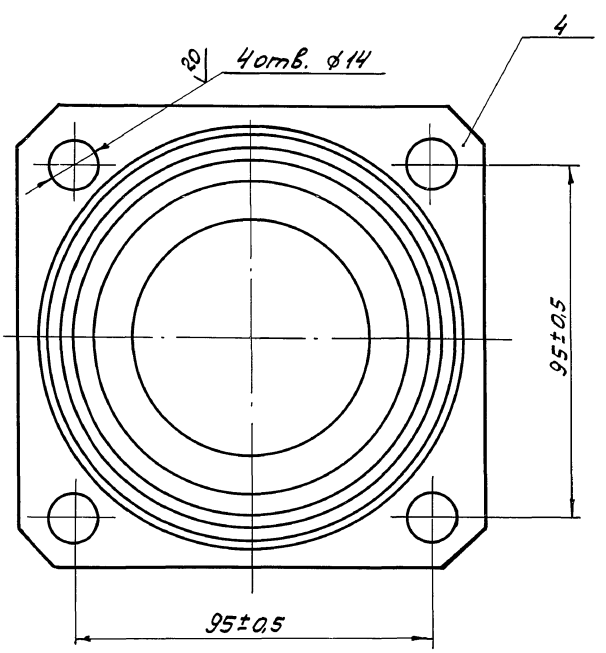

1. H14; h14, $\pm\frac{IT14}{2}$.
2. * Размеры для справок.

					1Ш.62.220СБ			
Изм.	Лист	№ докум.	Подп.	Дата	Корпус	Лит.	Масса	Масштаб
Разраб.		Самойлова		14.11.88		И	5,0	1:1
Пров.		Пендерев		15.11.88	Сборочный чертеж	Лист	Листов 1	
Н.контр.		Третьяков		16.11.88		Мосводоканал НИИпроект Отдел № 5		

Инв. № подл. | Подпись и дата | Взам. инв. № | Инв. № дубл. | Подпись и дата

Типовой проект 902-2-471.89
Альбом 8

1Ш. 62.223

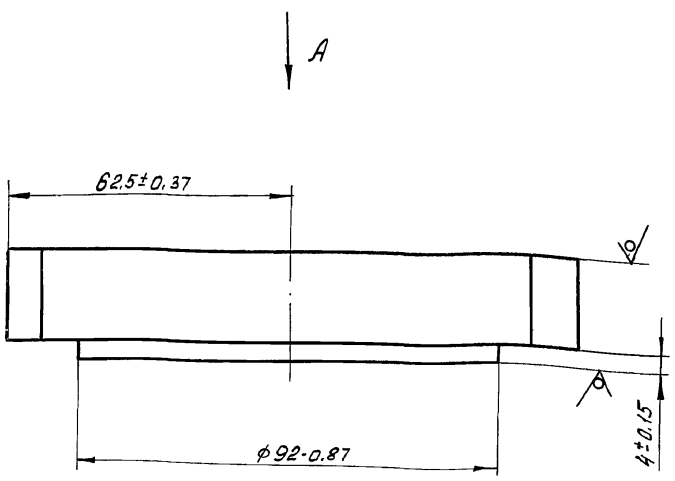

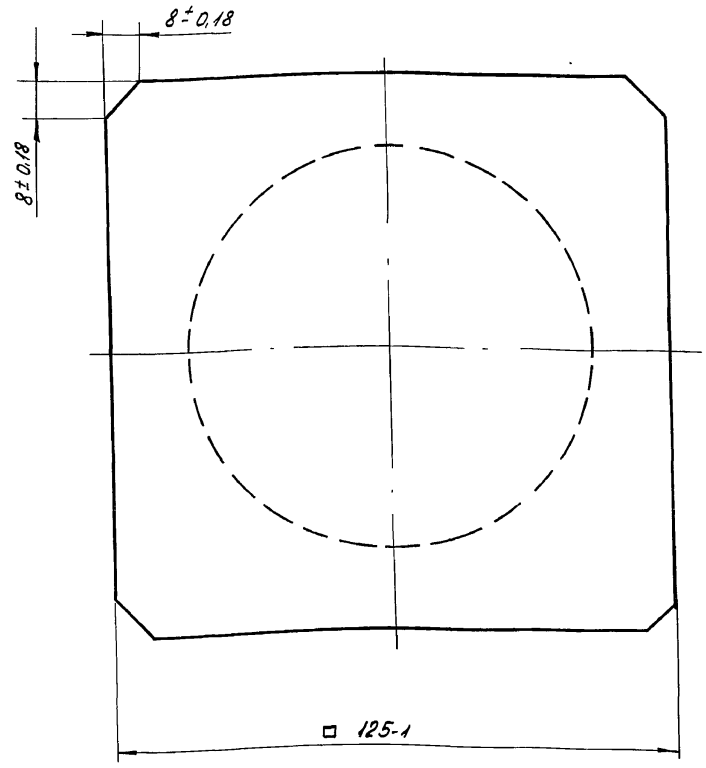

Изм.	Лист	№ докум.	Подп.	Дата
Разраб.		Самойлова		
Пров.		Пендерев		
Н. контр.		Третьяков		

1Ш. 62.223

Фланец

Лит.	Масса	Масштаб
И	3,6	1:1

Лист | Листов 1

Лист Б-32 ГОСТ 19903-74 / Вст 3сп ГОСТ 14637-79

Мосводоканал НИИпроект
Отдел №5

Формат А3

Инв. № подл. | Подпись и дата | В зам. инв. № | Инв. № дубл. | Подпись и дата

1Ш. 62.222

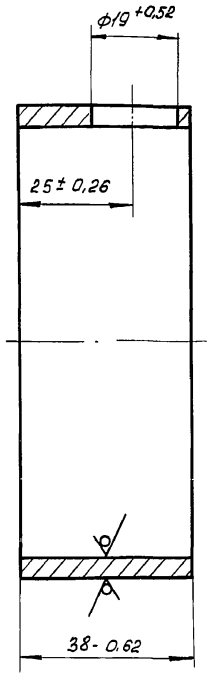

Изм.	Лист	№ докум.	Подп.	Дата
Разраб.		Самойлова		
Пров.		Пендерев		
Н. контр.		Третьяков		

1Ш. 62.222

Обечайка

Лит.	Масса	Масштаб
И	0,36	1:1

Лист | Листов 1

Труба 102×4 ГОСТ 8732-78 / Вст. 2сп ГОСТ 8731-74

Мосводоканал НИИпроект
Отдел №5

Формат А4

Инв. № подл. | Подпись и дата | В зам. инв. № | Инв. № дубл. | Подпись и дата

1Ш. 62.224

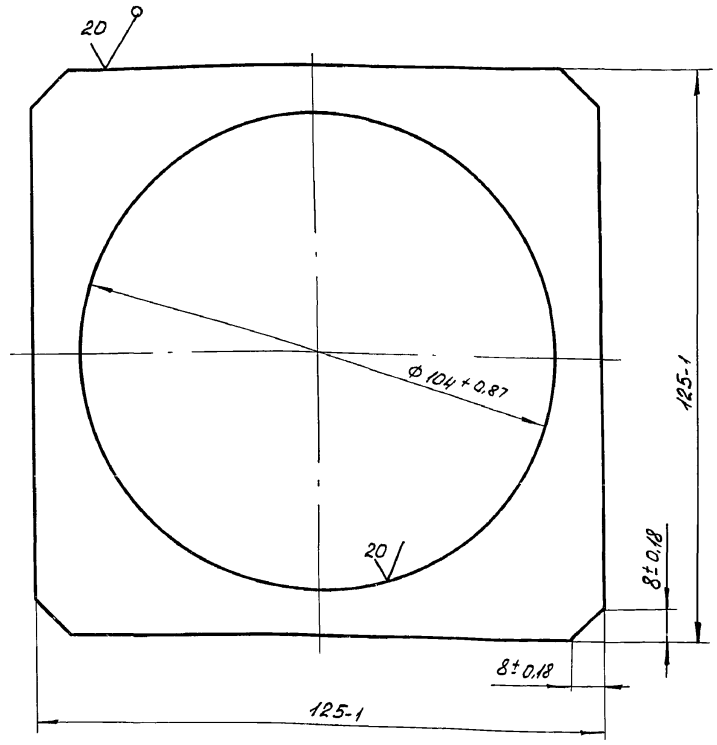

Изм.	Лист	№ докум.	Подп.	Дата
Разраб.		Самойлова		
Пров.		Пендерев		
Н. контр.		Третьяков		

1Ш. 62.224

Фланец

Лит.	Масса	Масштаб
И	0,84	1:1

Лист | Листов 1

Лист Б14 ГОСТ 19903-74 / Вст 3сп ГОСТ 14637-79

Мосводоканал НИИпроект
Отдел №5

Копировал 23826-07 12 Формат А4

Типовой проект 902-2-471.89
Альбом 8

1Ш.62.201

10

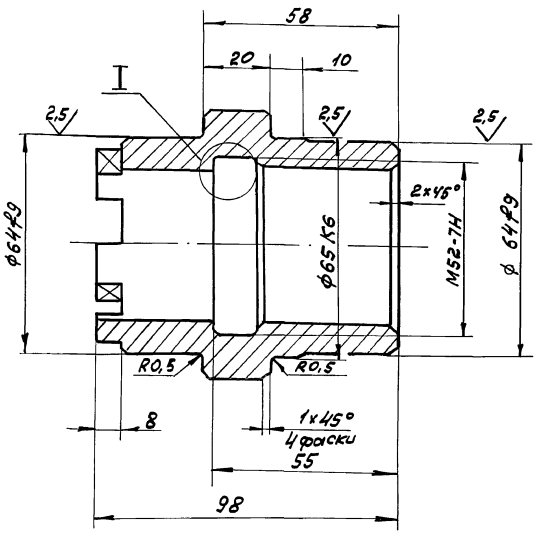

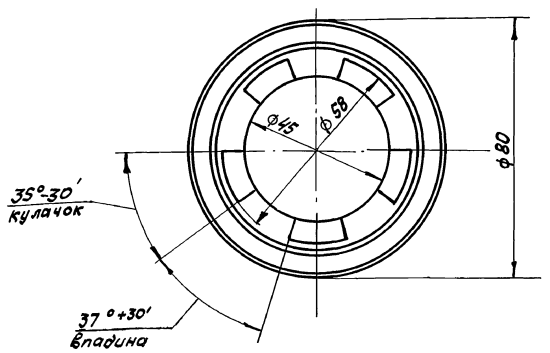

$H14, h14 \pm \frac{IT14}{2}$.

I
М2:1

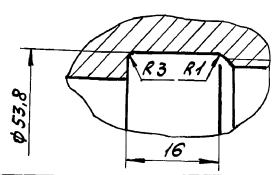

					1Ш.62.201			
Изм.	Лист	N° докум.	Подп.	Дата	Втулка кулачковая	Лит.	Масса	Масштаб
Разраб.		Самойлова		15.11.88		И	1,0	1:1
Пров.		Пендерев		16.11.88		Лист	Листов 1	
Н. контр.		Третьяков		16.11.88	Сталь 45 ГОСТ1050-74	Мосводоканалниипроект Отдел №5		

Формат А3

1Ш.62.202

20

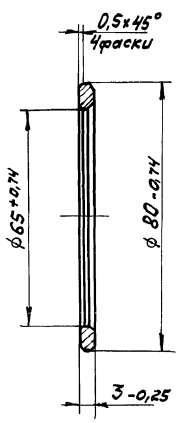

					1Ш.62.202			
Изм.	Лист	N° докум.	Подп.	Дата	Кольцо	Лит.	Масса	Масштаб
Разраб.		Самойлова		15.11.88		И	0,04	1:1
Пров.		Пендерев		16.11.88		Лист	Листов 1	
Н. контр.		Третьяков		16.11.88	Бр05ц5с5 ГОСТ613-79	Мосводоканалниипроект Отдел №5		

Формат А4

1Ш.62.203

10

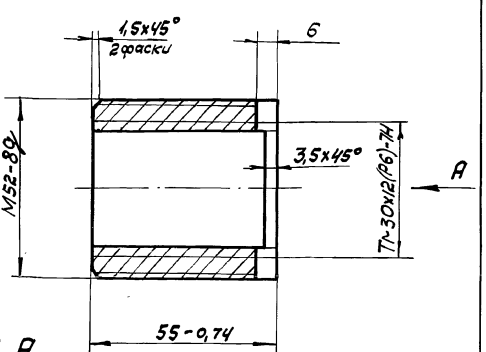

Вид А

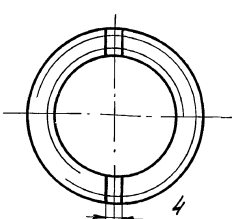

					1Ш.62.203			
Изм.	Лист	N° докум.	Подп.	Дата	Гайка	Лит.	Масса	Масштаб
Разраб.		Самойлова		15.11.88		И	0,3	1:1
Пров.		Пендерев		16.11.88		Лист	Листов 1	
Н. контр.		Третьяков		16.11.88	Бр05ц5с5 ГОСТ613-79	Мосводоканалниипроект Отдел №5		

Копировал Формат 23826-07 ТЗ Формат А4

Инв. № подл. | Подпись и дата | Взам. инв. № | Инв. № дубл. | Подпись и дата

Типовой проект 902-2-471.89 Альбом 8

1Ш.62.300СБ

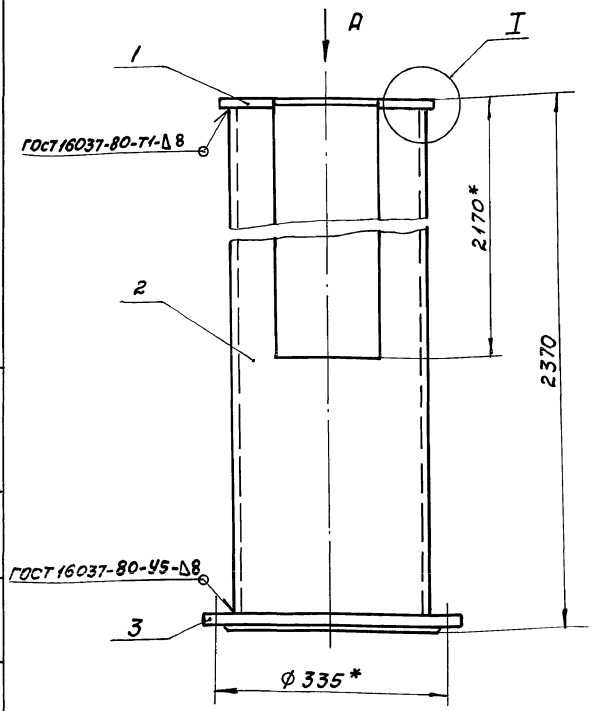

Вид А

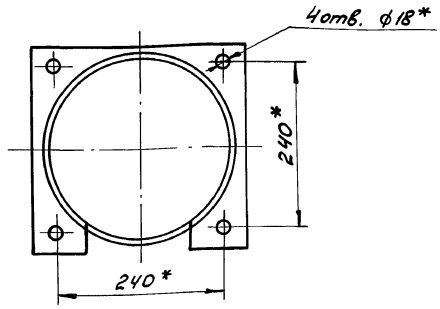

I
М 1:1

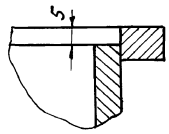

1. $\pm \frac{IT14}{2}$.
2. * Размеры для справок.

					1Ш.62.300СБ		
Изм.	Лист	№ докум.	Подп.	Дата	Направляющая	Лит.	Масса	Масштаб
Разраб.		Самойлова		15.11.88		И	120	1:5
Пров.		Пендерев		16.11.88		Лист	Листов 1
Н.контр.		Третьяков		16.11.88		Мосводоканалниипроект Отдел №5	

Формат А3

Формат	Зона	Поз.	Обозначение	Наименование	Кол.	Примечание
				Документация		
А3			1Ш.62.300СБ	Сборочный чертеж		
				Детали		
А4		1	1Ш.62.301	Фланец	1	
А4		2	1Ш.62.302	Патрубок	1	
				Стандартные изделия		
		3		Фланец 250-2,5 ГОСТ 12820-80	1	

					1Ш.62.300			
Изм.	Лист	№ докум.	Подп.	Дата	Направляющая	Лит.	Лист	Листов
Разраб.		Самойлова		15.11.88		И		1
Пров.		Пендерев		16.11.88		Мосводоканалниипроект Отдел №5		
Н.контр.		Третьяков		16.11.88				

Формат А4

1Ш.62.301

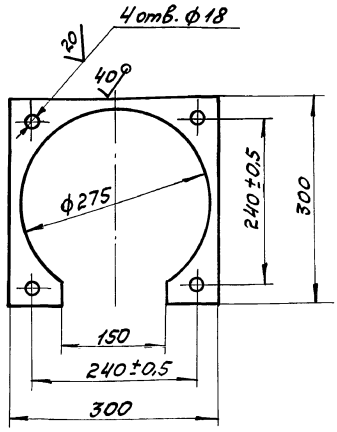

Неуказанные предельные размеры: H14, h14.

					1Ш.62.301			
Изм.	Лист	№ докум.	Подп.	Дата	Фланец	Лит.	Масса	Масштаб
Разраб.		Самойлова		15.11.88		И	2,1	1:5
Пров.		Пендерев		16.11.88		Лист	Листов 1
Н.контр.		Третьяков		16.11.88	лист 6-10 ГОСТ 19903-74 В Ст3Сп ГОСТ 14637-79	Мосводоканалниипроект Отдел №5		

Копировал Валя 23826-07 14 Формат А4

Типовой проект 902-2-471.89 Альбом 8

1Ш.62.302

40 (√)

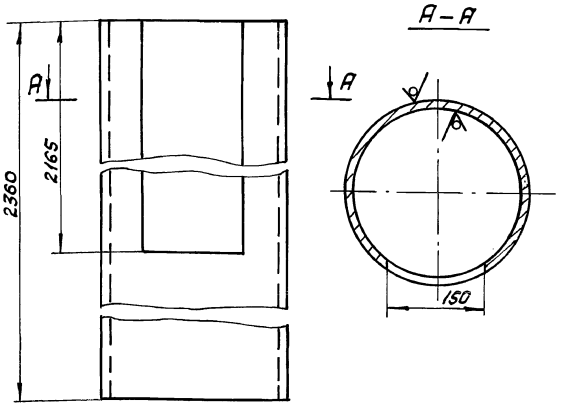

Н14, h14.

Изм.	Лист	№ докум.	Подп.	Дата
Разраб.		Самойлова		15.11.88
Пров.		Пендерев		16.11.88
Н. контр.		Третьяков		16.11.88

1Ш.62.302

Патрубок

Лит.	Масса	Масштаб
И	110	1:5
Лист	Листов 1	

Труба 273х8 ГОСТ 8732-78 / В ст 2сп ГОСТ 8731-74

Мосводоканалниипроект Отдел №5

Формат А4

Формат	Зона	Поз.	Обозначение	Наименование	Кол.	Примечание
				Документация		
А3			1Ш.62.400СБ	Сборочный чертеж		
				Детали		
А3		1	1Ш.62.401	Патрубок	2	
Б4		2	1Ш.62.402	Патрубок		
				Труба 273х8 ГОСТ 8732-78 / В ст 2сп ГОСТ 8731-74		
				l = 1180 h14	1	62 кг
Б4		3	1Ш.62.403	Заглушка		
				Лист 6-10 ГОСТ 19903-74 / В ст 3сп ГОСТ 14637-79		
				ф 300 h14	1	0,6 кг
				Стандартные изделия		
		4		Фланец 250-2,5		
				ГОСТ 12820-80	1	
		5		Фланец 200-2,5		
				ГОСТ 12820-80	2	

Изм.	Лист	№ докум.	Подп.	Дата
Разраб.		Самойлова		15.11.88
Пров.		Пендерев		16.11.88
Н. контр.		Третьяков		16.11.88

1Ш.62.400

Корпус

Лит.	Лист	Листов
И		1

Мосводоканалниипроект Отдел №5

Формат А4

1Ш.62.400СБ

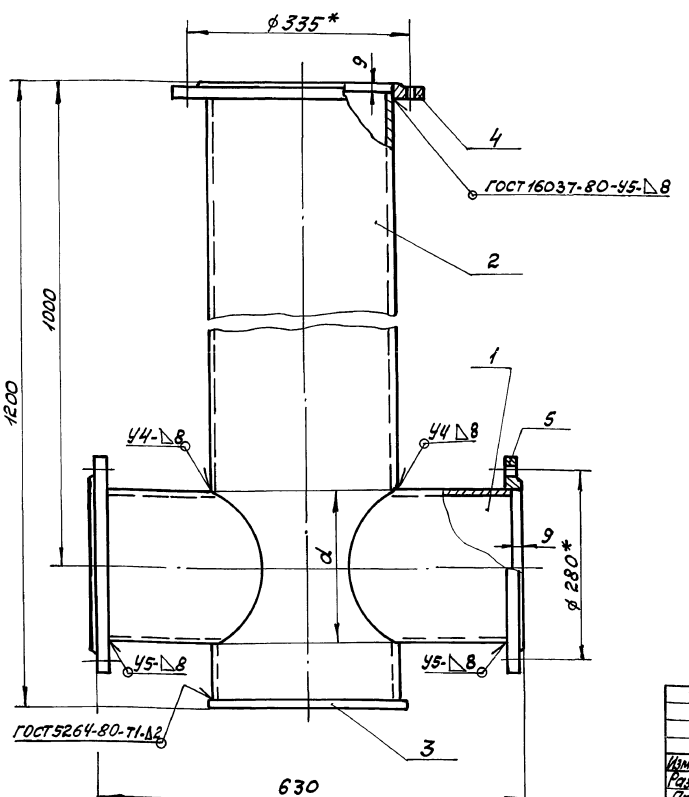

1. $H14, \pm \frac{IT14}{2}$.
2. Отверстия d в патрубке поз.2 вырезать по детали поз.1.
3. Шероховатость обрабатываемых поверхностей деталей без чертежа - 40 √.

Изм.	Лист	№ докум.	Подп.	Дата
Разраб.		Самойлова		15.11.88
Пров.		Пендерев		16.11.88
Н. контр.		Третьяков		16.11.88

1Ш.62.400СБ

Корпус

Лит.	Масса	Масштаб
И	90,0	1:5
Лист	Листов 1	

Мосводоканалниипроект Отдел №5

Копировал Форма 23826-07 15 Формат А3

1Ш.62.401

Типовой проект 902-2-471.89
Альбом 8

Шаблон для разметки патрубка

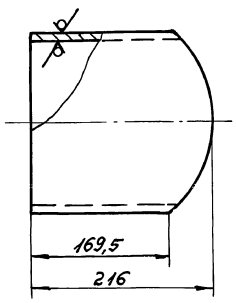

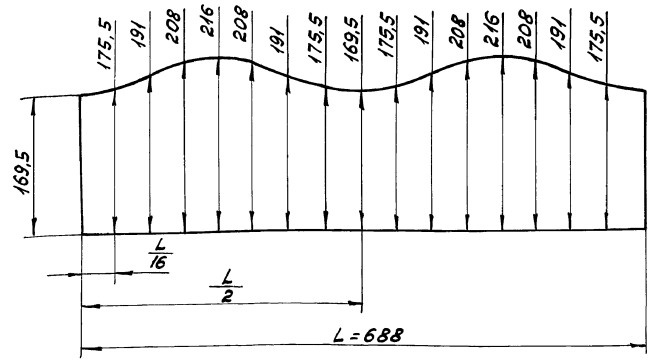

$h14, \pm \frac{IT14}{2}$.

					1Ш.62.401			
Изм.	Лист	№ докум.	Подп.	Дата	Патрубок	Лит.	Масса	Масштаб
Разраб.		Самойлова		16.11.88		И	8,3	1:4
Пров.		Пендерев		17.11.88		Лист	Листов 1	
Н.контр.		Третьяков		17.11.88	труба 219х8 ГОСТ 8732-78 Вст 2сп ГОСТ 8731-74	Мосводоканалниипроект Отдел № 5		

Формат А3

Инв. № подл. | Подпись и дата | Взам. инв. № | Инв. № дубл. | Подпись и дата

1Ш.62.500

Формат	Зона	Поз.	Обозначение	Наименование	Кол.	Примечание
				Документация		
А2			1Ш.62.500СБ	Сборочный чертеж		
				Детали		
А4		1	1Ш.62.501	Стенка боковая	2	
А4		2	1Ш.62.502	Обечайка	1	
А2		3	1Ш.62.503	Ушко	1	
А4		4	1Ш.62.504	Пластина	1	
А4		5	1Ш.62.505	Порог	1	

					1Ш.62.500			
Изм.	Лист	№ докум.	Подп.	Дата	Водослив подвижной	Лит.	Лист	Листов 1
Разраб.		Самойлова		16.11.88		И		
Пров.		Пендерев		17.11.88		Мосводоканалниипроект Отдел № 5		
Н.контр.		Третьяков		17.11.88				

Формат А4

Инв. № подл. | Подпись и дата | Взам. инв. № | Инв. № дубл. | Подпись и дата

1Ш.62.501

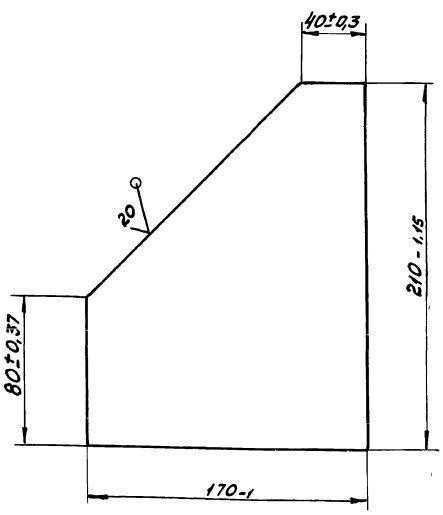

					1Ш.62.501			
Изм.	Лист	№ докум.	Подп.	Дата	Стенка боковая	Лит.	Масса	Масштаб
Разраб.		Самойлова		16.11.88		И	1,3	1:2
Пров.		Пендерев		17.11.88		Лист	Листов	
Н.контр.		Третьяков		17.11.88	лист Б-6 ГОСТ 19903-74 В Ст.3сп ГОСТ 14637-79	Мосводоканалниипроект Отдел № 5		

Копировал Формат А4 23826-07 16 формат А4

Инв. № подл. | Подпись и дата | Взам. инв. № | Инв. № дубл. | Подпись и дата

1Ш.62.500СБ

Типовой проект 902-2-471.89
Альбом 8

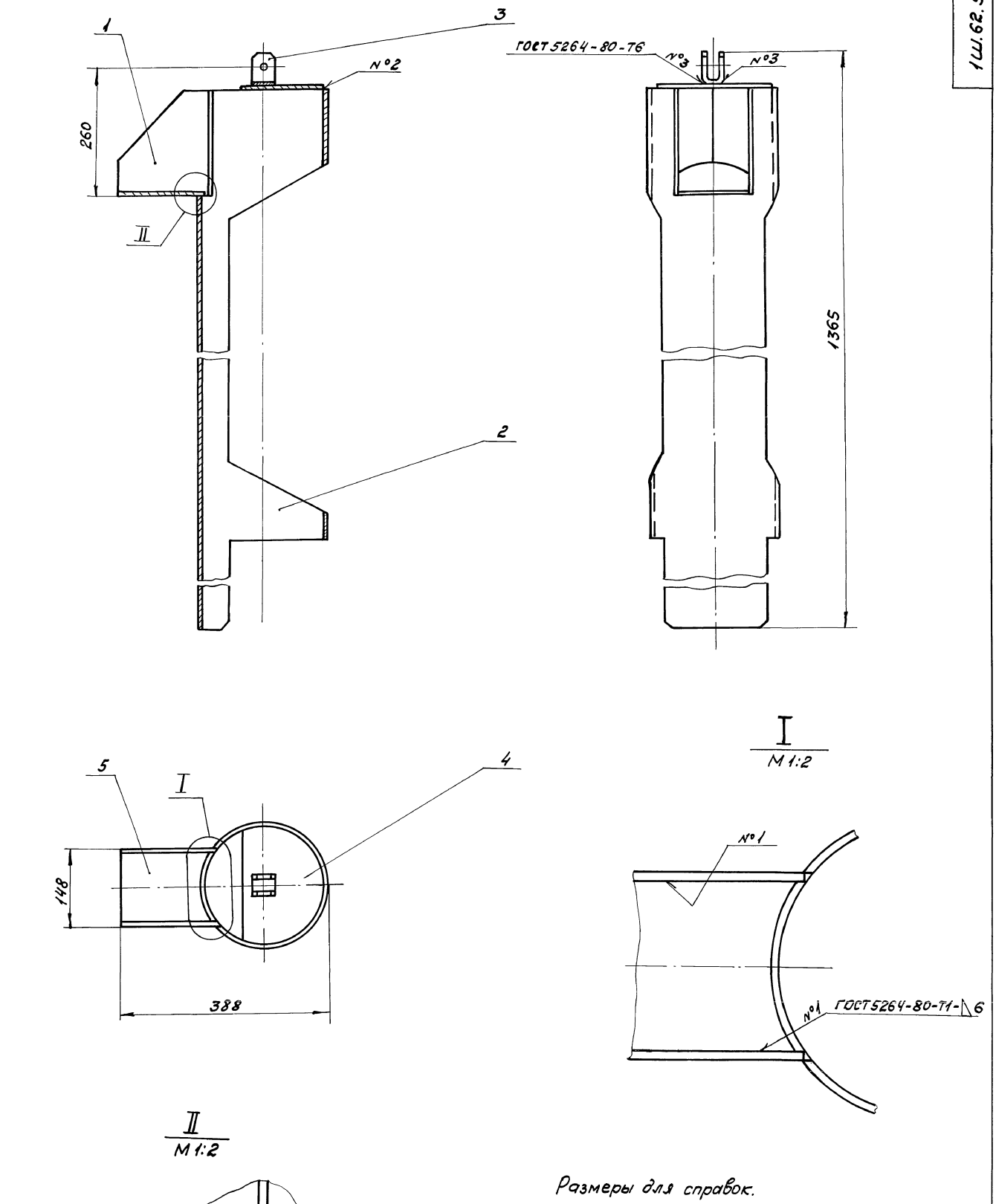

Размеры для справок.

					1Ш.62.500СБ			
Изм.	Лист	№докум.	Подп.	Дата	Водослив подвижной	Лит.	Масса	Масштаб
Разраб.		Самойлова		16.11.88		И	30,0	1:5
Пров.		Пендерев		17.11.88		Лист	Листов: 1	
Рук.								
Н.контр.		Третьяков		17.11.88		Мосводоканалнии проект Отдел №5		

Инв.№подл. | Подпись и дата | Взам. инв. | Инв.№дубл. | Подпись и дата

Копировал Вия 23826-07 17 Формат А2

Типовой проект 902-2-471.89
Альбом 8

1Ш.62.502

20/(V)

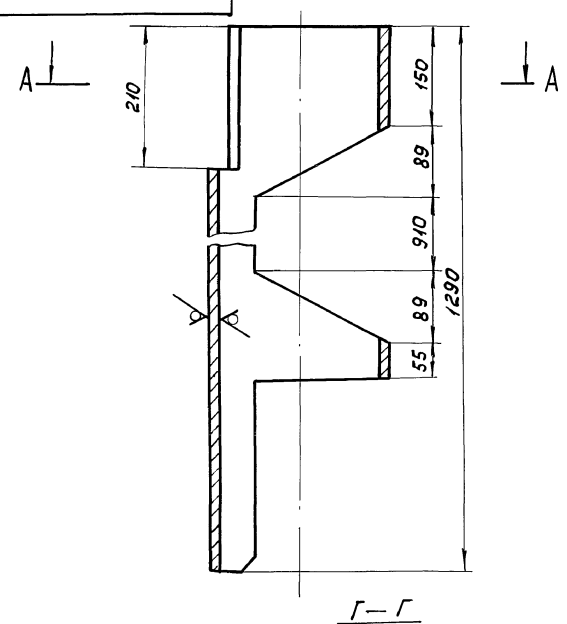

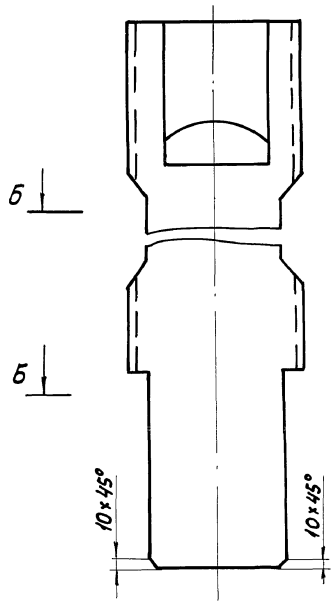

А–А

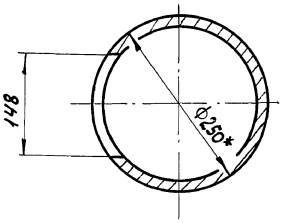

Г — Г
М1:2

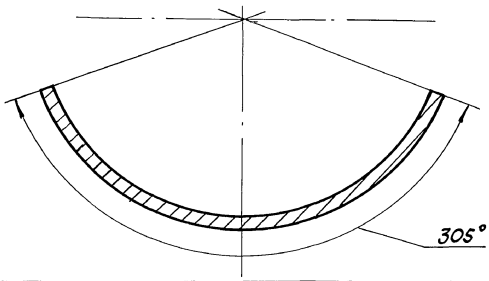

1. $H14, h14, \pm \frac{IT14}{2}$.

2. Размеры для справок.

Изм.	Лист	№ докум.	Подп.	Дата	1Ш.62.502			
Разраб.		Самойлова		16.11.88	Обечайка	Лит.	Масса	Масштаб
Пров.		Пендерев		17.11.88		И	22,5	1:5
						Лист	Листов 1	
Н. контр.		Третьяков		18.11.88	Труба 250×6 ГОСТ 8734-75 / Вст. 2сп ГОСТ 8731-74	Мосводоканалнипроект Отдел №5		

Формат А3

1Ш.62.002

10/(V)

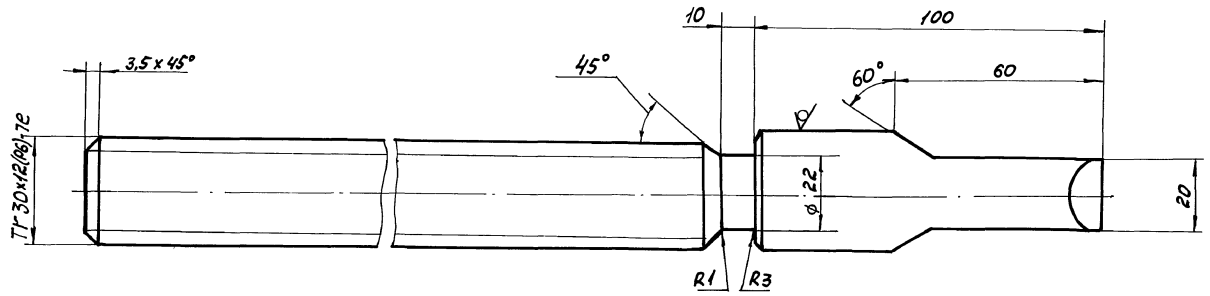

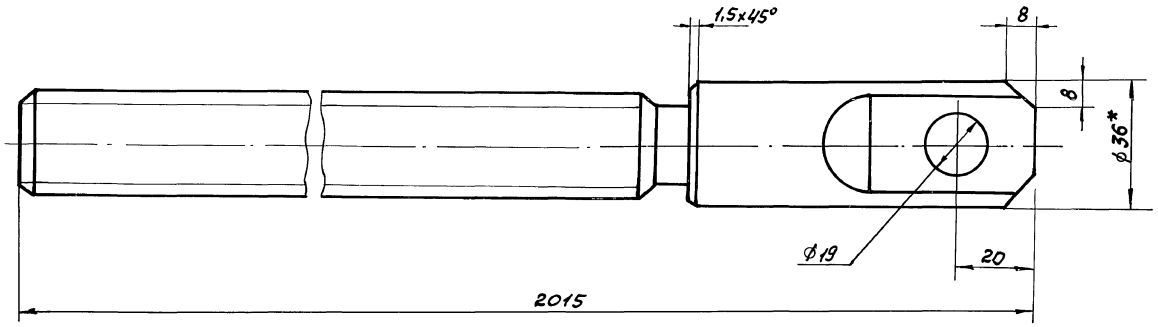

1. $H14, h14, \pm \frac{IT14}{2}$.

2.* Размер для справок

Изм.	Лист	№ докум.	Подп.	Дата	1Ш.62.002			
Разраб.		Самойлова		16.11.88	Штанга винтовая	Лит.	Масса	Масштаб
Пров.		Пендерев		17.11.88		И	7,5	1:1
						Лист	Листов 1	
Н. контр.		Третьяков		18.11.88	Круг 36-В-ГОСТ 2590-71 / 20Х13 ГОСТ 5949-75	Мосводоканалнипроект Отдел №5		

Копировал Формат А3

23826-07 18

Инв. № подл. | Подпись и дата | Взам. инв. № | Инв. № дубл. | Подпись и дата

1Ш.62.503

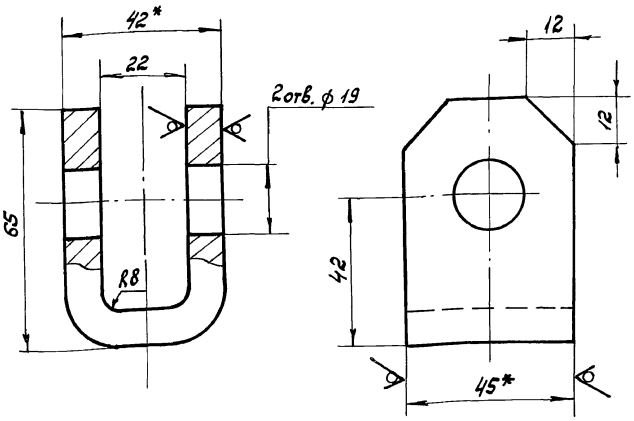

1. Развернутая длина ≈ 128 мм.
2. $H14, h14, \pm \frac{IT14}{2}$.
3. *Размеры для справок.

Изм.	Лист	№ докум.	Подп.	Дата	1Ш.62.503	
Разраб.		Самойлова		16.11.88	Ушко	Лит. И; Масса 0,5; Масштаб 1:1
Пров.		Пендерев		17.11.88		Лист; Листов 1
Н. контр.		Третьяков		18.11.88	Полоса Б-2-10х45 ГОСТ 103-76 / Вст3сп ГОСТ 535-79	МосводоканалНИИпроект Отдел N 5

Формат А4

1Ш.62.504

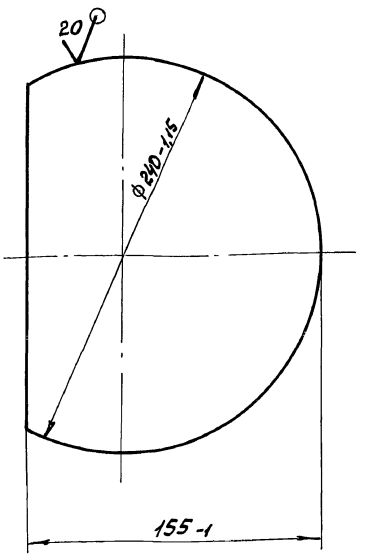

Изм.	Лист	№ докум.	Подп.	Дата	1Ш.62.504	
Разраб.		Самойлова		16.11.88	Пластина	Лит. И; Масса 2,6; Масштаб 1:2
Пров.		Пендерев		17.11.88		Лист; Листов 1
Н. контр.		Третьяков		18.11.88	Лист Б-10 ГОСТ 19903-74 / Вст3сп ГОСТ 14637-79	МосводоканалНИИпроект Отдел N 5

Формат А4

1Ш.62.505

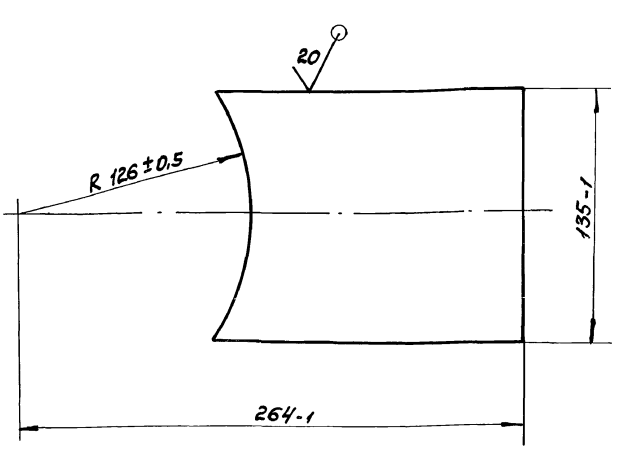

Разраб.		Самойлова		16.11.88	1Ш.62.505	
Пров.		Пендерев		17.11.88	Порог	Лит. И; Масса 1,0; Масштаб 1:2
Н. контр.		Третьяков		18.11.88		Лист; Листов 1
					Лист Б-6 ГОСТ 19903-74 / Вст3сп ГОСТ 14637-79	МосводоканалНИИпроект Отдел N 5

Формат А4

1Ш.62.001

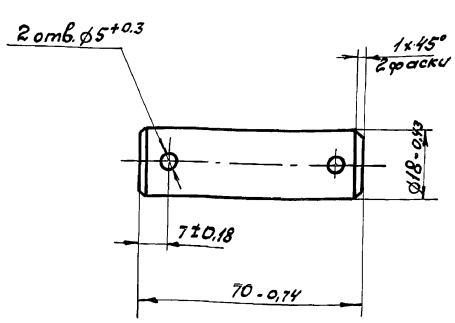

Изм.	Лист	№ докум.	Подп.	Дата	1Ш.62.001	
Разраб.		Самойлова		16.11.88	Ось	Лит. И; Масса 0,12; Масштаб 1:1
Пров.		Пендерев		17.11.88		Лист; Листов 1
Н. контр.		Третьяков		18.11.88	Круг 20-В-ГОСТ 2590-71 / 45 ГОСТ 1050-74	МосводоканалНИИпроект Отдел N 5

Копировал 23826-07 (19) Формат А4

gost.e-ecolog.ru