ТИПОВОЙ ПРОЕКТ

902-2-469.89

ОТСТОЙНИКИ КАНАЛИЗАЦИОННЫЕ РАДИАЛЬНЫЕ ПЕРВИЧНЫЕ ИЗ СБОРНОГО ЖЕЛЕЗОБЕТОНА ДИАМЕТРОМ 18 м

АЛЬБОМ 7

НО НЕСТАНДАРТИЗИРОВАННОЕ ОБОРУДОВАНИЕ. СТР. 3-31

gost.e-ecolog.ru

ЦЕНА

Привязан

Инв. N°

ТИПОВОЙ ПРОЕКТ

902 - 2 -469.89

ОТСТОЙНИКИ КАНАЛИЗАЦИОННЫЕ РАДИАЛЬНЫЕ ПЕРВИЧНЫЕ ИЗ СБОРНОГО ЖЕЛЕЗОБЕТОНА ДИАМЕТРОМ 18 м

АЛЬБОМ 7

ПЕРЕЧЕНЬ АЛЬБОМОВ

АЛЬБОМ 1	ПЗ	ПОЯСНИТЕЛЬНАЯ ЗАПИСКА
АЛЬБОМ 2	ТХ	ТЕХНОЛОГИЧЕСКИЕ РЕШЕНИЯ
	ОВ	ОТОПЛЕНИЕ И ВЕНТИЛЯЦИЯ
	ВК	ВНУТРЕННИЙ ВОДОПРОВОД И КАНАЛИЗАЦИЯ
АЛЬБОМ 3		ОТСТОЙНИКИ
	КЖ	КОНСТРУКЦИИ ЖЕЛЕЗОБЕТОННЫЕ
	КМ	КОНСТРУКЦИИ МЕТАЛЛИЧЕСКИЕ
АЛЬБОМ 4		ОТСТОЙНИКИ
	КЖ.И	СТРОИТЕЛЬНЫЕ ИЗДЕЛИЯ
АЛЬБОМ 5		НАСОСНАЯ СТАНЦИЯ СЫРОГО ОСАДКА
	АР	АРХИТЕКТУРНЫЕ РЕШЕНИЯ
	КЖ	КОНСТРУКЦИИ ЖЕЛЕЗОБЕТОННЫЕ
	КЖ.И	СТРОИТЕЛЬНЫЕ ИЗДЕЛИЯ
	КМ	КОНСТРУКЦИИ МЕТАЛЛИЧЕСКИЕ
АЛЬБОМ 6	ЭМ	ЭЛЕКТРОСИЛОВОЕ ОБОРУДОВАНИЕ
	АТХ	АВТОМАТИЗАЦИЯ ТЕХНОЛОГИЧЕСКОГО ПРОЦЕССА
	АОВ	АВТОМАТИЗАЦИЯ ВЕНТСИСТЕМ
АЛЬБОМ 7	НО	НЕСТАНДАРТИЗИРОВАННОЕ ОБОРУДОВАНИЕ
АЛЬБОМ 8	СО	СПЕЦИФИКАЦИИ ОБОРУДОВАНИЯ
АЛЬБОМ 9	ВМ	ВЕДОМОСТИ ПОТРЕБНОСТИ В МАТЕРИАЛАХ
АЛЬБОМ 10	С	СМЕТЫ
АЛЬБОМ 11.90	АТХ.Н1	ЗАДАНИЕ ЗАВОДУ-ИЗГОТОВИТЕЛЮ НА ЩИТ КИП

РАЗРАБОТАН

ИНСТИТУТОМ

„МОСВОДОКАНАЛНИИПРОЕКТ"

ГЛАВНЫЙ ИНЖЕНЕР ИНСТИТУТА Д.Д. СОКОЛИН

ГЛАВНЫЙ ИНЖЕНЕР ПРОЕКТА В.К КАЗАНОВ

УТВЕРЖДЕН РАСПОРЯЖЕНИЕМ МОСГОРИСПОЛКОМА ОТ 24.04 1989 г. № 842р

ВВЕДЕН В ДЕЙСТВИЕ ПРИКАЗОМ ПО ОБЪЕДИНЕНИЮ „МОСВОДОКАНАЛ" ОТ 27.04 1989 г. № 186

Типовой проект 902-2-469.89
Альбом 7

Наименование	Обозначение чертежа	№№ стр.
1	2	3
Титульный лист		1
Содержание альбома		2
Затвор плоский поверхностный		
600х800 лист 1	1Ф.944.00.000СБ	3
лист 2		4
Затвор плоский поверхностный		
600х800. Спецификация	1Ф.944.00.000	4
Щит. Спецификация	1Ф.944.01.000	4
Щит	1Ф.944.01.000СБ	5
Обшивка	1Ф.944.01.001	5
Планка	1Ф.944.01.002	5
Планка	1Ф.944.01.002-01	5
Уплотнение	1Ф.944.01.003	6
Стойка	1Ф.944.01.004	6
Рама затвора. Спецификация	1Ф.944.02.000	
лист 1÷2		6
Рама затвора	1Ф.944.02.000СБ	7
Направляющая	1Ф.944.02.001	8
Направляющая	1Ф.944.02.001-01	8
Полоса	1Ф.944.02.002	8
Полоса анкерная	1Ф.944.02.003	8
Поперечина	1Ф.944.02.004	8
Уплотнение	1Ф.944.02.005	9
Угольник	1Ф.944.02.006	9
Привод ручной	1Ф.944.03.000СБ	9
Ограждение	1Ф.944.00.003	9
Привод ручной. Спецификация	1Ф.944.03.000	10
Гайка подъемная	1Ф.944.03.001	10
Шпилька	1Ф.944.03.002	10
Пластина верхняя	1Ф.944.03.003	10
Пластина нижняя	1Ф.944.03.004	11
Штанга	1Ф.944.01.001	11
Ось	1Ф.944.01.002	11
Затвор донного выпуска. Спецификация	1Ф.945.00.000	11
Затвор донного выпуска	1Ф.945.00.000СБ	12
Щиток. Спецификация	1Ф.945.01.000	13
Щиток	1Ф.945.01.000СБ	13
Клин	1Ф.945.01.001	13
Ручка	1Ф.945.01.002	13
Рама затвора. Спецификация	1Ф.945.02.000	14
Рама затвора	1Ф.945.02.000СБ	14
Обрамление. Спецификация	1Ф.945.02.100	14
Обрамление	1Ф.945.02.100СБ	14
Пластина	1Ф.945.02.101	15
Направляющая	1Ф.945.02.001	15
Проставка	1Ф.945.02.002	15
Скоба	1Ф.945.00.001	15
Затвор шандорный 600х800	1Ф.946.000	16

1	2	3
Затвор шандорный 600х800. Спецификация	1Ф.946.000	17
Брусок	1Ф.946.001	17
Рама. Спецификация	1Ф.946.100	17
Дуга	1Ф.946.101	17
Рама	1Ф.946.100	18
Пробоотборник	9А.725.00.000СБ	19
Пробоотборник. Спецификация	9А.725.00.000	20
Корпус. Спецификация	9А.725.01.000	20
Корпус	9А.725.01.000СБ	20
Патрубок	9А.725.01.001	21
Лист	9А.725.01.002	21
Лист	9А.725.01.003	21
Лист	9А.725.01.004	22
Крышка откидная. Спецификация	9А.725.02.000	22
Крышка откидная	9А.725.02.000СБ	22
Петля. Спецификация	9А.725.02.100	22
Петля	9А.725.02.100СБ	23
Скоба	9А.725.02.101	23
Скоба	9А.725.02.102	23
Ручка	9А.725.00.001	23
Устройство для сигнализатора		
уровня осадка	3Р.89.000СБ	24
Устройство для сигнализатора		
уровня осадка		
Спецификация	3Р.89.000	25
Корпус	3Р.89.100СБ	25
Корпус. Спецификация	3Р.89.100	25
Труба	3Р.89.101	25
Конус	3Р.89.102	26
Скоба закладная	3Р.89.200	26
Шпилька	3Р.89.201	26
Упор	3Р.89.202	26
Скоба	3Р.89.203	27
Прижим	3Р.89.300	27
Полоса	3Р.89.301	27
Пластина опорная	3Р.89.001	27
Тройник косой 530х9	6С.53.148.000	28
Патрубок	6С.53.148.001	28
Патрубок	6С.53.148.002	28
Патрубок Ду 700 с отводом. Спецификация	6С.23.184.000	28
Патрубок Ду 700 с отводом	6С.23.184.000СБ	29
Патрубок	6С.23.184.100	29
Полукольцо	6С.23.184.101	29
Ствол	6С.23.184.102	30
Короб. Спецификация	6С.23.184.200	30
Короб	6С.23.184.200СБ	30
Стенка боковая	6С.23.184.201	31
Отвод	6С.23.184.300	31
Полукольцо	6С.23.184.301	31
Кольцо	6С.23.184.302	(31)

Гл. инж. института	Соколин	
Гл. инж. проекта	Казанов	
Гл. инж. проекта	Пенгреев	

Институт Мосводоканалниипроект г. Москва

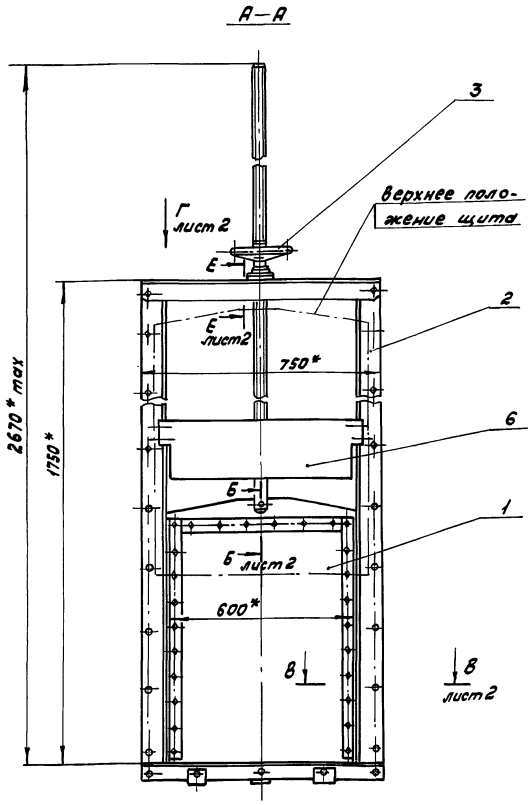

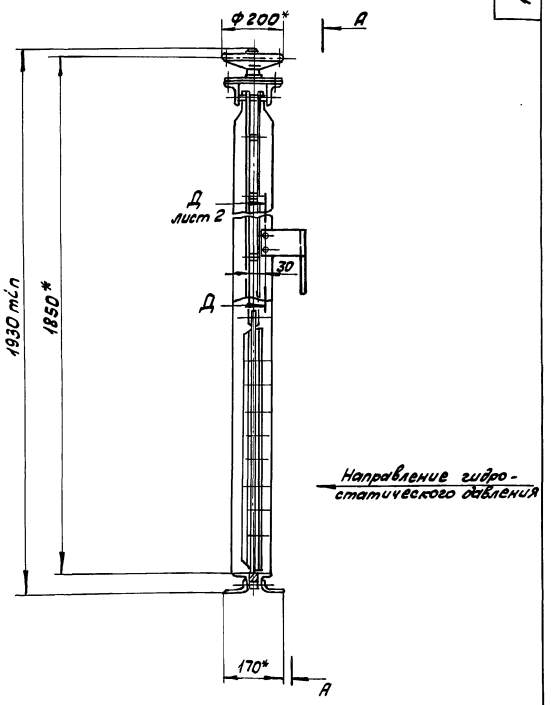

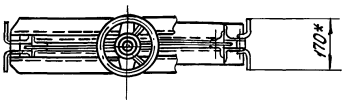

Техническая характеристика

Тип затвора	Плоский скользящий с резиновым уплотнением
Ширина проема рамы затвора в свету	600 мм
Высота проема перекрываемого щитом	800 мм
Направление гидростатического давления	одностороннее
Расчетное подъемное усилие при перепаде, равном высоте щита	1120Н
Тип привода	Ручной с винтовым подъемным механизмом
Время, необходимое для полного подъема или опускания щита	≈ 3 мин
Наибольшее расчетное усилие на маховике	≈ 50 Н
Вес подвижных частей затвора	≈ 380Н

Технические требования

1. Изготовление и монтаж затвора производить в соответствии со строительными нормами и правилами СНиП III-18-75.
2. $H14, h14, \pm \frac{IT14}{2}$.
3. * Размеры для справок
4. ** Размечать по сопрягаемой детали.
5. Количество и толщину регулировочных прокладок поз.7 при установке ручного привода поз.3 определить по месту в пределах размера, указанного на чертеже (см. сечение Е-Е).
6. Затвор покрыть грунтом ХС-010, краска ЭмХС-710, серый лак ХС-76 IV в ГОСТ 9355-81 кругом, за исключением обрабатываемых и соприкасающихся поверхностей со штрабным бетоном.
7. Применять смазку ЦИАТИМ-203 ГОСТ 8773-73.
8. Шероховатость обрабатываемых поверхностей деталей без чертежа $\frac{40}{}$.
9. Деталь поз.6 установить при монтаже, опустив ее на панель перекрытия.

					1Ф.944.00.000СБ		
Изм.	Лист	№ докум.	Подп.	Дата	Затвор плоский поверхностный 600×800	Литера	Масса	Масштаб
Разраб.		Плаксина		28.10.88		И	125,0	1:10
Пров.		Пендерев		23.11.88		Лист 1	Листов 2	
Н. контр.		Третьяков		25.11.88	Мосводоканалпроект Отдел № 5			
Утв.		Кудрявцев		4.01.89				

Инв.№ подл. | Подп. и дата | Взам. инв.№ | Инв.№ дубл. | Подп. и дата

Типовой проект 902-2-469.89
Альбом 7

1Ф.944.00.000СБ

Вид Г
М 1:2 лист 1

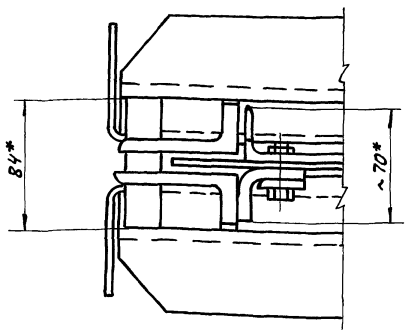

Д – Д
М 1:2 лист 1

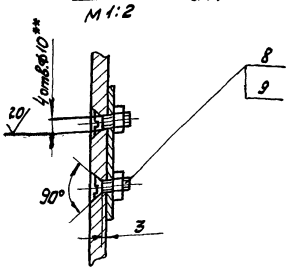

В – В
М 1:2 лист 1

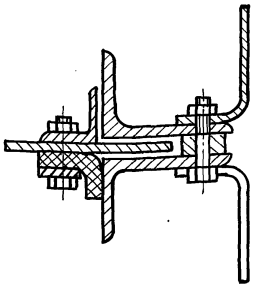

Е – Е
М 1:2 лист 1

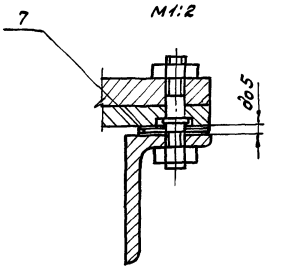

Б – Б
М 1:2 лист 1

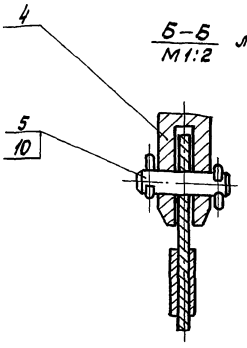

Изм.	Лист	№ докум.	Подп.	Дата	1Ф.944.00.000СБ	Лист 2

Формат А2

Формат	Зона	Поз.	Обозначение	Наименование	Кол.	Примечание
				Документация		
*)			1Ф.944.00.000СБ	Сборочный чертеж		*) А2; А3
				Сборочные единицы		
А4		1	1Ф.944.01.000	Щит	1	
А4		2	1Ф.944.02.000	Рама затвора	1	
А4		3	1Ф.944.03.000	Привод ручной	1	
				Детали		
А4		4	1Ф.944.00.001	Штанга винтовая	1	
А4		5	1Ф.944.00.002	Ось	1	
А4		6	1Ф.944.00.003	Ограждение	1	
Б4		7	1Ф.944.00.004	Прокладка ф101л14х ф131л14		
				Лист 6-1 ГОСТ 19903-74 / В Ст3сп ГОСТ 16523-76	8	см. прим. 5
				Стандартные изделия		
		8		Винт 2М8х18.58.05		
				ГОСТ 17475-80	4	
		9		Гайка М8.5.05 ГОСТ 5915-70	4	
		10		Шплинт 5х25-001 ГОСТ 397-79	2	

Изм.	Лист	№ докум.	Подп.	Дата	1Ф.944.00.000			
Разраб.		Плаксина		31.10.89	Затвор плоский поверхностный 600х800	Лит. И	Лист	Листов 1
Пров.		Пендерев		25.11.89		Мосводоканал НИИпроект Отдел № 5		
Рук.								
Н. контр.		Третьяков		25.11.89				
Утв.								

Формат	Зона	Поз.	Обозначение	Наименование	Кол.	Примечание
				Документация		
А2			1Ф.944.01.000СБ	Сборочный чертеж		
				Детали		
А4		1	1Ф.944.01.001	Обшивка	1	
А4		2	1Ф.944.01.002	Планка	2	
		3	1Ф.944.01.002-01	Планка	2	
А4		4	1Ф.944.01.003	Уплотнение	2	
А4		5	1Ф.944.01.004	Стойка	2	
				Стандартные изделия		
		6		Болт М8х35.58.096		
				ГОСТ 7798-70	20	
		7		Гайка М8.5.096		
				ГОСТ 5915-70	20	
		8		Заклепка 8х22		
				ГОСТ 10299-80	6	

Изм.	Лист	№ докум.	Подп.	Дата	1Ф.944.01.000			
Разраб.		Плаксина		31.10.89	Щит	Лит. И	Лист 1	Листов 1
Пров.		Пендерев		25.11.89		Мосводоканал НИИпроект Отдел № 5		
Рук.								
Н. контр.		Третьяков		25.11.89				

Инв. № подл. | Подп. и дата | Взам. инв. № | Инв. № дубл. | Подп. и дата

Типовой проект 902-2-468.89
Альбом 7

1Ф.944.01.000СБ

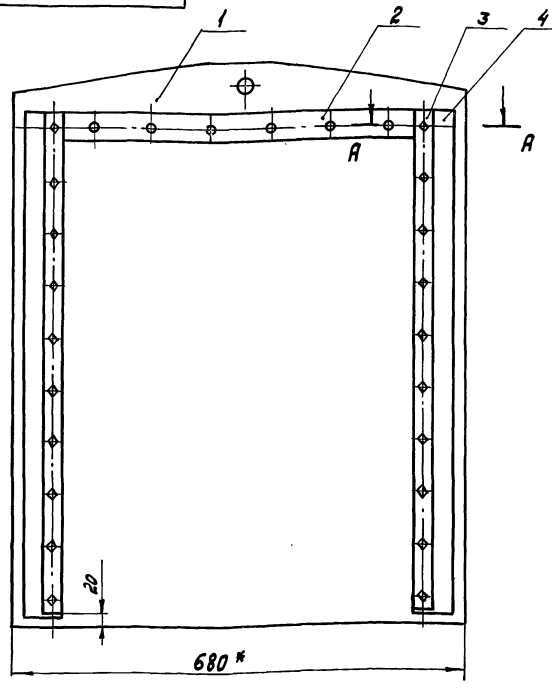

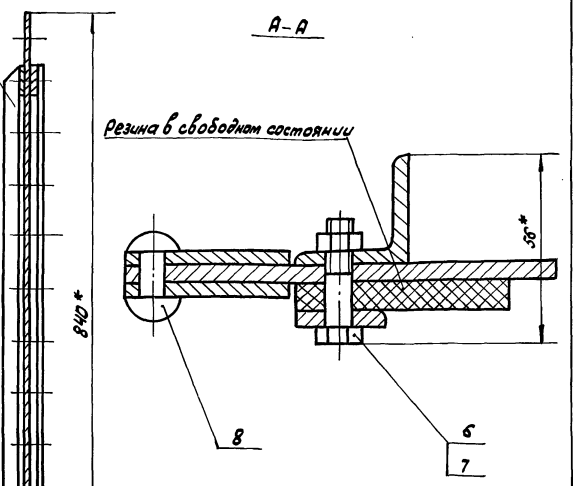

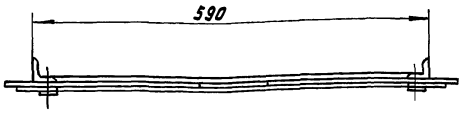

1. $h14, \pm \frac{IT14}{2}$.
2. * Размеры для справок.

Изм.	Лист	№ докум.	Подп.	Дата	1Ф.944.01.000СБ			
Разраб.		Плаксина		31.10.88	Щит	Лит.	Масса	Масштаб
Пров.		Пендерев		23.11.88		И	33,5	1:5
Н. контр.		Третьяков		25.11.88		Лист	Листов 1	
Утв.		Кудрышев		01.01.89		Мосводоканалниипроект Отдел № 5		

Инв. № подл. | Подп. и дата | Взам. инв. № | Инв. № дубл. | Подп. и дата

Формат А2

1Ф.944.01.001

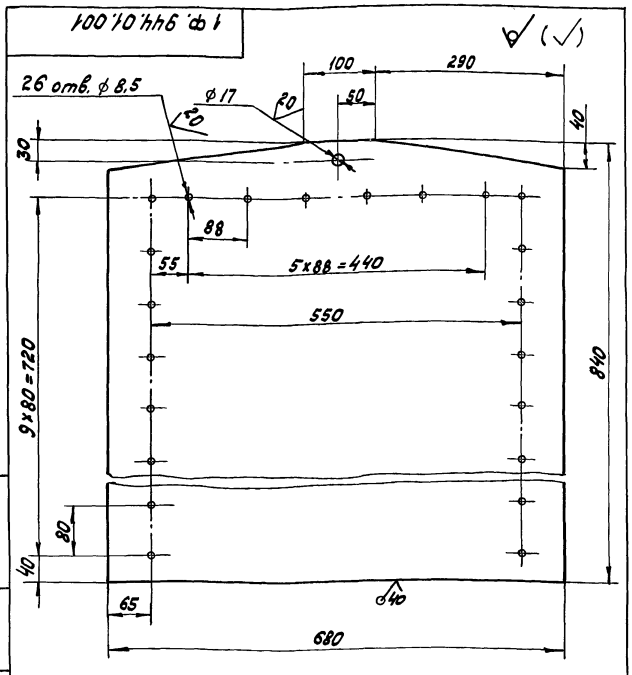

H14, h14, $\pm \frac{IT14}{2}$.

Изм.	Лист	№ докум.	Подп.	Дата	1Ф.944.01.001			
Разраб.		Плаксина		31.10.88	Обшивка	Лит.	Масса	Масштаб
Пров.		Пендерев		23.11.88		И	26,2	1:5
Н. контр.		Третьяков		25.11.88	Лист 6-8 ГОСТ 19903-74 Ст3сп ГОСТ 14637-79	Лист	Листов 1	
						Мосводоканалниипроект Отдел № 5		

Инв. № подл. | Подп. и дата | Взам. инв. № | Инв. № дубл. | Подп. и дата

1Ф.944.01.002

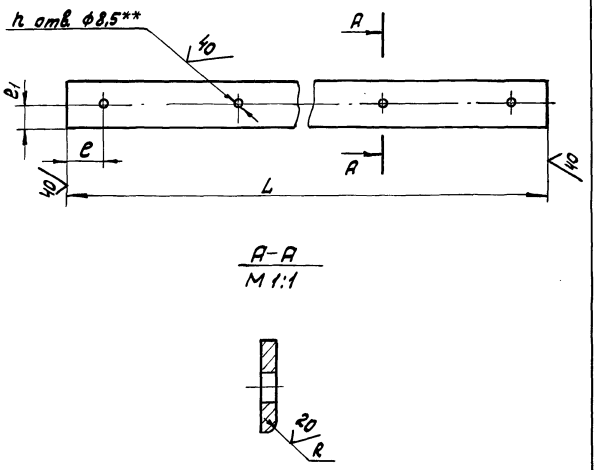

Обозначение	n	k	e	e1	L	Материал	Вес
1Ф.944.01.002	6	—	40	20	520	Полоса 6-2-4х40 ГОСТ 103-76 Ст3сп ГОСТ 535-79	0,65 кг
1Ф944.01.002-01	10	3	20	14	760	Полоса 6-2-5х28 ГОСТ 103-76 Ст3сп ГОСТ 535-79	0,83 кг

1. ** Размечать по сопрягаемой детали 1Ф.944.01.001
2. H14, h14, $\pm \frac{IT14}{2}$.

Изм.	Лист	№ докум.	Подп.	Дата	1Ф.944.01.002			
Разраб.		Плаксина		31.10.88	Планка	Лит.	Масса	Масштаб
Пров.		Пендерев		23.11.88		И	см. табл.	1:5
Н. контр.		Третьяков		25.11.88		Лист	Листов 1	
						Мосводоканалниипроект Отдел № 5		

Инв. № подл. | Подп. и дата | Взам. инв. № | Инв. № дубл. | Подп. и дата

Типовой проект 902-2-469.89
Альбом 7

1Ф.944.01.003

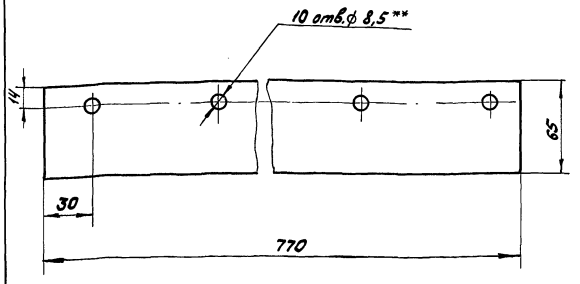

1. ** Размечать по сопрягаемой детали 1Ф.944.01.001
2. H14, h14, ± $\frac{IT14}{2}$.

Изм.	Лист	№ докум.	Подп.	Дата	1Ф.944.01.003			
Разраб.		Плаксина		31.10.88	Уплотнение	Лит. И	Масса 0,47	Масштаб 1:2
Пров.		Пендерев		23.11.88		Лист	Листов 1	
Н.контр.		Третьяков		25.11.88	Пластина I, лист ПМБ-М-8х250х1000 (2ГОСТ7338-77	Мосводоканалнии проект Отдел N5		

формат А4

1Ф.944.01.004

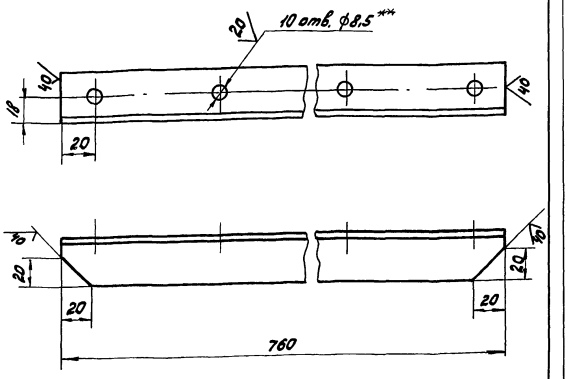

1. ** Размечать по сопрягаемой детали 1Ф.944.01.001
2. H14, h14, ± $\frac{IT14}{2}$.

Изм.	Лист	№ докум.	Подп.	Дата	1Ф.944.01.004			
Разраб.		Плаксина		31.10.88	Стойка	Лит. И	Масса 1,4	Масштаб 1:2
Пров.		Пендерев		23.11.88		Лист	Листов 1	
Н.контр.		Третьяков		25.11.88	Уголок 32х32х4-В-ГОСТ8509-86 Ст3сп-II-ГОСТ535-79	Мосводоканалнии проект Отдел N5		

формат А4

Формат	Зона	Поз.	Обозначение	Наименование	Кол.	Примеч.
				Документация		
А2			1Ф.944.02.000 СБ	Сборочный чертеж		
				Детали		
А4		1	1Ф.944.02.001	Направляющая	2	
		2	1Ф.944.02.001-01	Направляющая	2	
А4		3	1Ф.944.02.002	Полоса	2	
А4		4	1Ф.944.02.003	Полоса анкерная	11	
А4		5	1Ф.944.02.004	Поперечина	2	
А4		6	1Ф.944.02.005	Уплотнение	1	
А4		7	1Ф.944.02.006	Угольник	2	
Б4		8	1Ф.944.02.007	Втулка		
				Труба 20х3 ГОСТ8734-75 / В10 ГОСТ8733-74		
				L = 28h14	10	
Б4		9	1Ф.944.02.008	Втулка		
				Труба 20х3 ГОСТ8734-75 / В10 ГОСТ8733-74		
				L = 12h14	10	

Изм.	Лист	№ докум.	Подп.	Дата	1Ф.944.02.000			
Разраб.		Плаксина		1.11.88	Рама затвора	Лит. И	Лист 1	Листов 2
Пров.		Пендерев		23.11.88		Мосводоканалнии проект Отдел N5		
Н.контр.		Третьяков		25.11.88				

Формат	Зона	Поз.	Обозначение	Наименование	Кол.	Примеч.
				Стандартные изделия		
				Болт ГОСТ 7798-70		
		10		М10х45.58.096	18	
		11		М10х55.58.096	5	
		12		М12х120.58.096	2	
				Гайка ГОСТ 5915-70		
		13		М10.5.096	23	
		14		М12.5.096	2	

Изм.	Лист	№ докум.	Подп.	Дата	1Ф944.02.000	Лист 2

Инв. № подл. | Подп. и дата | Взам. инв. | Инв. № дубл. | Подп. и дата

Типовой проект 902-2-469.89
Альбом 7

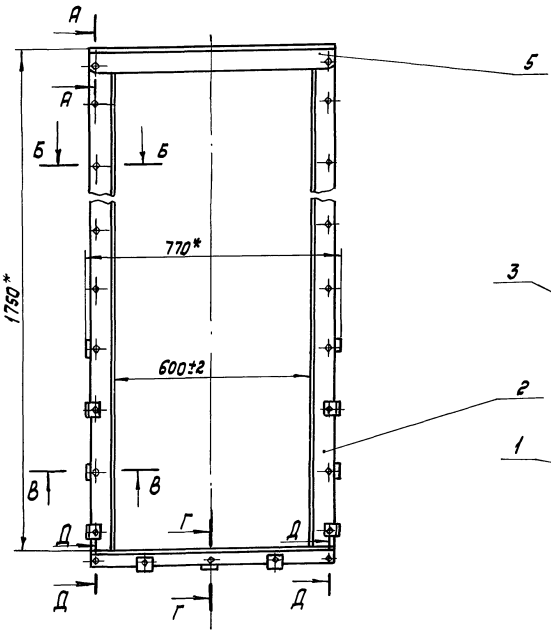

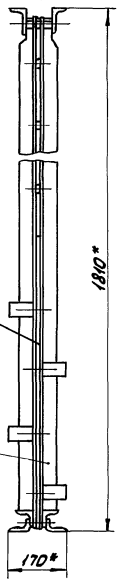

Д – Д
М1:2

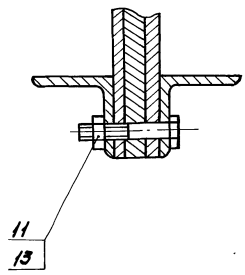

В – В
М1:2

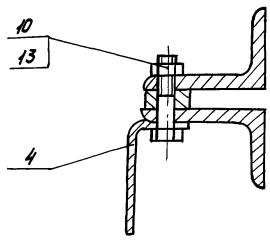

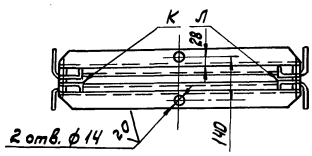

Б – Б
М1:2

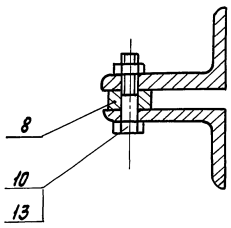

А – А
М1:2

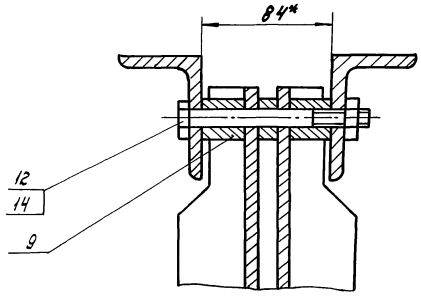

Г – Г
М1:2

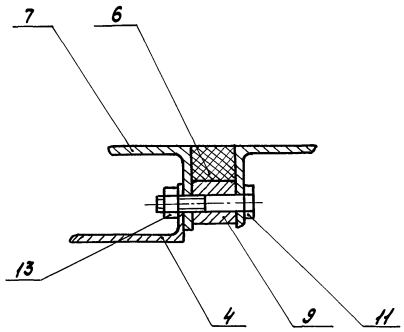

1. Поверхности К и Л после сборки рамы затвора должны находиться в одной плоскости, допускаемые отклонения не более 1,5 мм на длине 1000мм.
2. При сборке рамы затвора уплотнение поз.6 приклеить к угольникам поз.7 клеем №88-Н ТУ 38-105-1061-87.
3. Неуказанные предельные отклонения размеров: $H14, \pm \frac{IT14}{2}$.
4. * Размеры для справок.
5. Шероховатость обрабатываемых поверхностей деталей без чертежа $\frac{40}{}$.

Изм.	Лист	№ докум.	Подп.	Дата	1Ф.944.02.000СБ			
Разраб.		Плаксина		1.11.88	Рама затвора	Лит.	Масса	Масштаб
Пров.		Пендерев		25.11.88		И	78.0	1:10
						Лист	Листов 1	
Н. контр.		Третьяков		25.11.88		Мосводоканалнипроект Отдел №5		
Утв.		Куйбышев		4.01.89				

Копировал

23883-07 А формат А2

Инв. № подл. | Подп. и дата | Взам. инв. № | Инв. № дубл. | Подп. и дата

Типовой проект 902-2-469.89
Альбом 7

1Ф.944.02.001

1Ф944.01.201 - изображено
1Ф944.01.201-01-зеркальное отражение

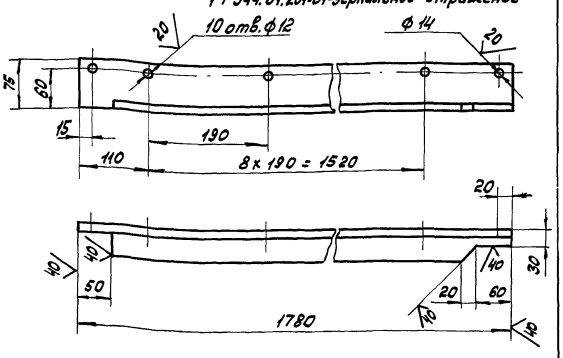

H14, h14 ± $\frac{IT14}{2}$.

Изм.	Лист	№ докум.	Подп.	Дата	1Ф.944.02.001	Лит.	Масса	Масштаб
Разраб.		Плаксина		1.11.88	Направляющая	И	13.2	1:5
Пров.		Пендерев		23.11.88		Лист	Листов 1	
Н. контр.		Третяков		25.11.88	Уголок 75x50x8 в-ГОСТ 8510-86 / Ст3сп-II-ГОСТ 535-79	Мосводоканалнии проект Отдел N5		

Инв. N подл. | Подп. и дата | Взам. инв. N | Инв. N дуб. | Подп. и дата

формат А4

1Ф.944.02.002

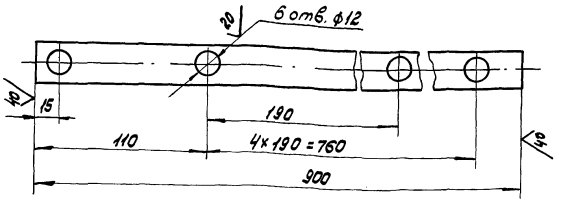

H14, h14, ± $\frac{IT14}{2}$.

Изм.	Лист	№ докум.	Подп.	Дата	1Ф.944.02.002	Лит.	Масса	Масштаб
Разраб.		Плаксина		1.11.88	Полоса	И	2.1	1:2
Пров.		Пендерев		23.11.88		Лист	Листов 1	
Н. контр.		Третяков		25.11.88	Полоса 6-2-12x25 ГОСТ 103-76 / Вст3сп ГОСТ 535-79	Мосводоканалнии проект Отдел N5		

Инв. N подл. | Подп. и дата | Взам. инв. | Инв. N дуб. | Подп. и дата

формат А4

1Ф.944.02.003

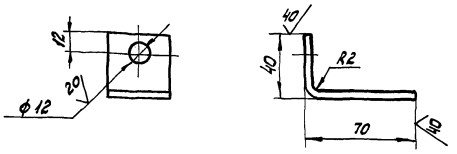

1. Развернутая длина L = 106.
2. H14, h14, ± $\frac{IT14}{2}$.

Изм.	Лист	№ докум.	Подп.	Дата	1Ф.944.02.003	Лит.	Масса	Масштаб
Разраб.		Плаксина		1.11.88	Полоса анкерная	И	0,14	1:2
Пров.		Пендерев		23.11.88		Лист	Листов 1	
Н. контр.		Третьяков		25.11.88	Полоса 6-2-4x40 ГОСТ 103-76 / Вст3сп ГОСТ 535-79	Мосводоканалнии проект Отдел N5		

Инв. N подл. | Подп. и дата | Взам. инв. | Инв. N дуб. | Подп. и дата

формат А4

1Ф.944.02.004

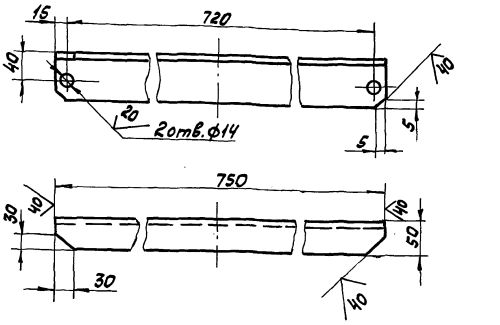

1. H14, h14, ± $\frac{IT14}{2}$.
2.* Размер для справок.

Изм.	Лист	№ докум.	Подп.	Дата	1Ф.944.02.004	Лит.	Масса	Масштаб
Разраб.		Плаксина		1.11.88	Поперечина	И	5,2	1:5
Пров.		Пендерев		23.11.88		Лист	Листов 1	
Н. контр.		Третьяков		25.11.88	Уголок 75x50x8-в-ГОСТ 8510-86 / Ст3сп-II ГОСТ 535-79	Мосводоканалнии проект Отдел N5		

Инв. N подл. | Подп. и дата | Взам. инв. | Инв. N дуб. | Подп. и дата

копировал 23883-07 9 формат А4

Типовой проект 902-2-469.89
Альбом 7

1Ф.944.02.005

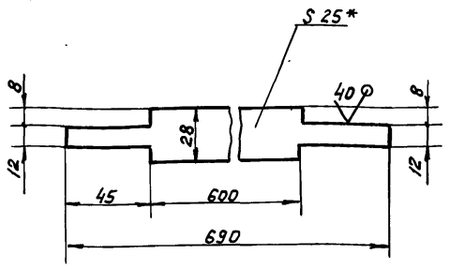

1. $h14, \pm \frac{IT14}{2}$.
2.* Размер для справок.

Изм.	Лист	№ докум.	Подп.	Дата	1Ф.944.02.005			
Разраб.		Плаксина		1.11.88	Уплотнение	Лит.	Масса	Масштаб
Пров.		Пендерев		25.11.88		И	0,4	1:2
						Лист	Листов 1	
Н. контр.		Третьяков		25.11.88	Пластина I. лист ПМБ-М-25х250х1000-1,2 ГОСТ 7338-77	Мосводоканалниипроект Отдел №5		

Формат А4

1Ф.944.02.006

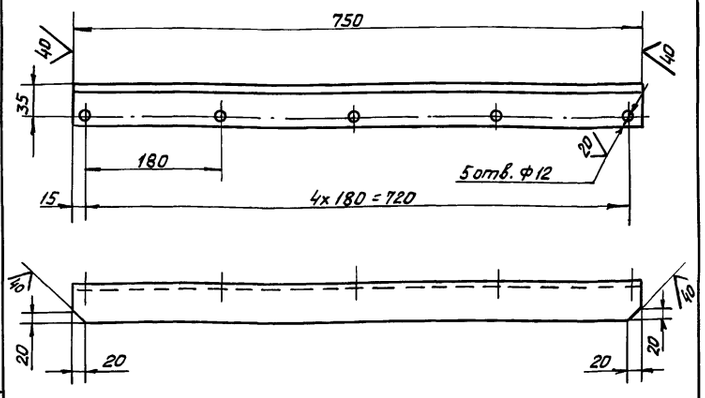

$H14, h14, \pm \frac{IT14}{2}$.

Изм.	Лист	№ докум.	Подп.	Дата	1Ф.944.02.006			
Разраб.		Плаксина		1.11.88	Уголь ник	Лит.	Масса	Масштаб
Пров.		Пендерев		25.11.88		И	2,8	1:5
						Лист	Листов 1	
Н. контр.		Третьяков		25.11.88	Уголок 50х50х5-В-ГОСТ 8509-86 Ст3сп-II-ГОСТ 535-79	Мосводоканалниипроект Отдел №5		

Формат А4

1Ф.944.03.000СБ

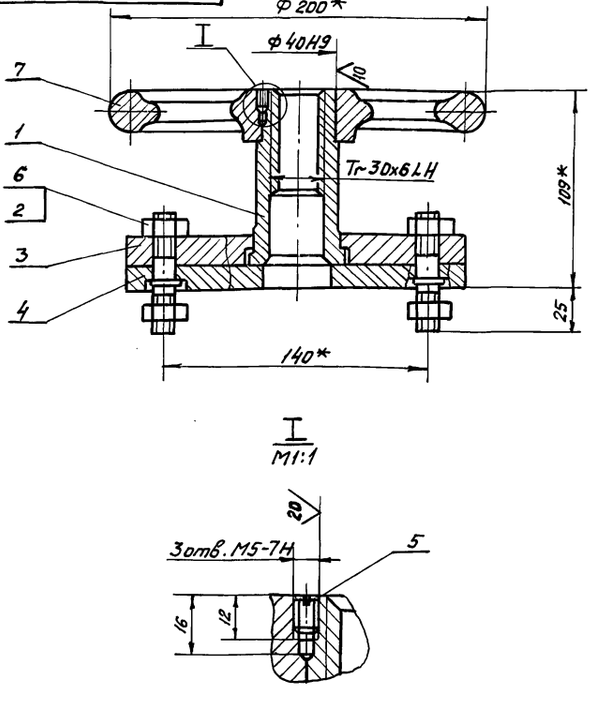

1* Размеры для справок.
2. $H14, \pm \frac{IT14}{2}$.

Изм.	Лист	№ докум.	Подп.	Дата	1Ф.944.03.000СБ			
Разраб.		Плаксина		4.11.88	Привод ручной	Лит.	Масса	Масштаб
Пров.		Пендерев		25.11.88		И	5,3	1:2
						Лист	Листов 1	
Н. контр.		Третьяков		25.11.88		Мосводоканалниипроект Отдел №5		
Утв.		Кудрышев		4.01.89				

Формат А4

1Ф.944.00.003

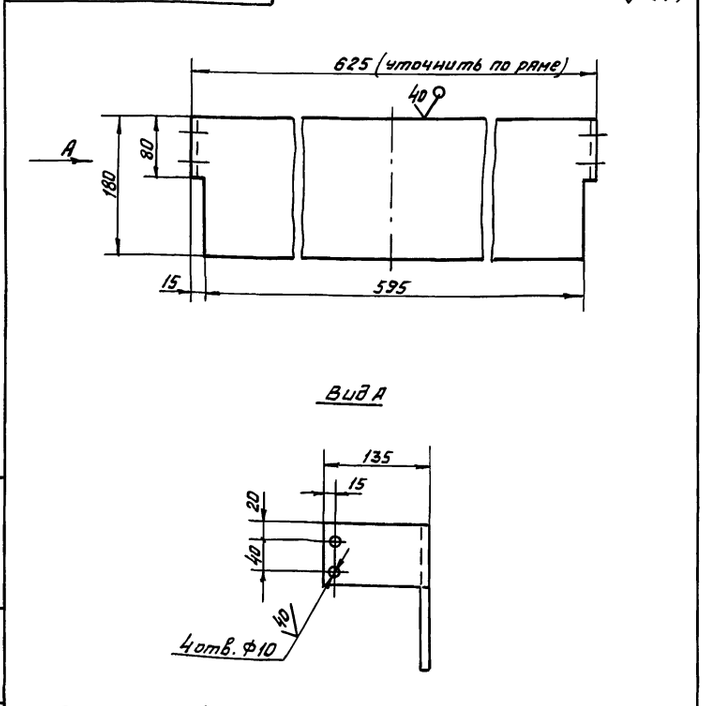

1. Внутренний радиус гибки R = 2 мм.
2. Развернутая длина L = 888 мм.
3. $H14, h14, \pm \frac{IT14}{2}$.

Изм.	Лист	№ докум.	Подп.	Дата	1Ф.944.00.003			
Разраб.		Плаксина		4.11.88	Ограждение	Лит.	Масса	Масштаб
Пров.		Пендерев		25.11.88		И	2,6	1:5
						Лист	Листов 1	
Н. контр.		Третьяков		25.11.88	Лист Б-2 ГОСТ 19903-74 В Ст.3 сп ГОСТ 16523-70	Мосводоканалниипроект Отдел №5		

Копировал Ф 23283-07 10 Формат А4

Типовой проект 902-2-169.89
Альбом 7

Формат	Зона	Поз.	Обозначение	Наименование	Кол.	Примечание
				Документация		
А4			1Ф.944.03.000СБ	Сборочный чертеж		
				Детали		
А4		1	1Ф.944.03.001	Гайка подъемная	1	
А4		2	1Ф.944.03.002	Шпилька	2	
А4		3	1Ф.944.03.003	Пластина верхняя	1	
А4		4	1Ф.944.03.004	Пластина нижняя	1	
				Стандартные изделия		
		5		Винт М5х10.58.096 ГОСТ 1477-84	3	
		6		Гайка М12.5.096 ГОСТ 5915-70	4	
		7		Маховик 2-В-200х36 ГОСТ 5260-75	1	

Инв.№ подл. | Подп. и дата | Взам. инв.№ | Инв.№ дубл. | Подп. и дата

Изм	Лист	№ докум.	Подп.	Дата	1Ф.944.03.000			
Разраб.		Плаксина		4.11.88	Привод ручной	Лит.	Лист	Листов 1
Пров.		Пендерев		23.11.88		И		
Н.контр.		Третьяков		25.11.88		Мосводоканалнишпроект Отдел №5		

Формат А4

1Ф.944.03.001

20 (√)

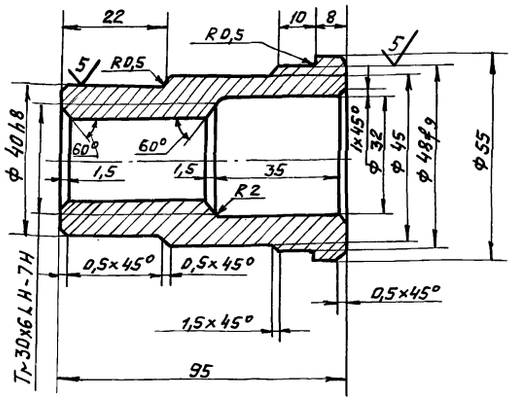

Неуказанные предельные отклонения размеров: H14, h14, $\pm \frac{IT14}{2}$.

Изм	Лист	№ докум.	Подп.	Дата	1Ф.944.03.001			
Разраб.		Плаксина		4.11.88	Гайка подъемная	Лит.	Масса	Масштаб
Пров.		Пендерев		23.11.88		И	0,5	1:1
Н.контр.		Третьяков		25.11.88	С420 ГОСТ 1412-85	Лист	Листов 1	
						Мосводоканалнишпроект Отдел №5		

Формат А4

1Ф.944.03.002

20 (√)

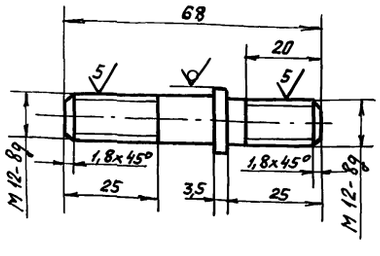

h14, $\pm \frac{IT14}{2}$.

Изм	Лист	№ докум.	Подп.	Дата	1Ф.944.03.002			
Разраб.		Плаксина		4.11.88	Шпилька	Лит.	Масса	Масштаб
Пров.		Пендерев		23.11.88		И	0,06	1:1
Н.контр.		Третьяков		25.11.88	Круг В-В-ГОСТ 2590-71 / В Ст 3 сп-II ГОСТ 535-79	Лист	Листов 1	
						Мосводоканалнишпроект Отдел №5		

Формат А4

1Ф.944.03.003

20 (√)

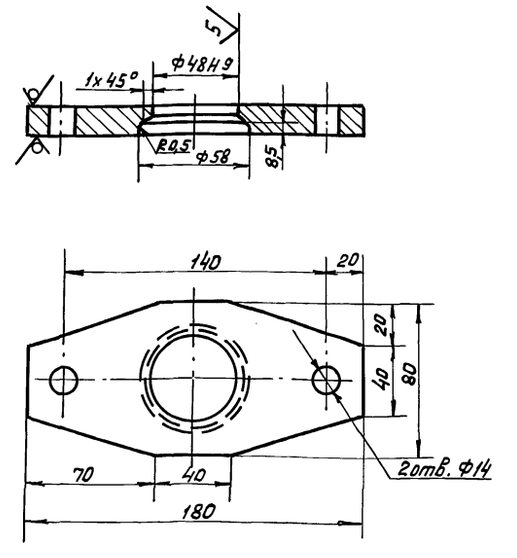

H14, h14, $\pm \frac{IT14}{2}$.

Изм	Лист	№ докум.	Подп.	Дата	1Ф.944.03.003			
Разраб.		Плаксина		9.11.88	Пластина верхняя	Лит.	Масса	Масштаб
Пров.		Пендерев		23.11.88		И	1,1	1:2
Н.контр.		Третьяков		25.11.88	Лист Б-16 ГОСТ 19903-74 / В Ст 3 сп ГОСТ 14637-79	Лист	Листов 1	
						Мосводоканалнишпроект Отдел №5		

Формат А4

Типовой проект 902-2-163.89
Альбом 7

1Ф.944.03.004

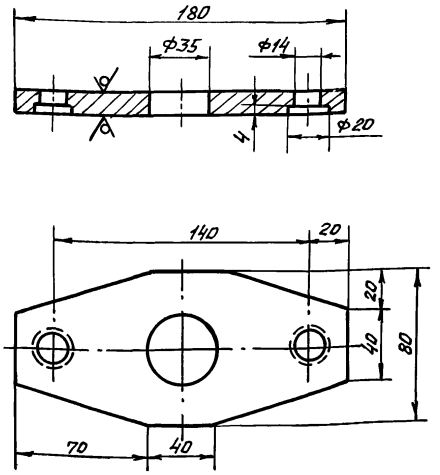

Н14, h14, ± IT14/2.

Изм.	Лист	№ докум.	Подп.	Дата
Разраб.		Пляскина		9.11.88
Пров.		Пендерев		23.11.88
Н.контр.		Третьяков		25.11.88

1Ф.944.03.004

Пластина нижняя

Лит.	Масса	Масштаб
И	1,0	1:2
Лист	Листов 1	

Лист В Ст3сп гост 14637-79

Мосводоканалнипроект Отдел №5

Формат А4

1Ф.944.00.001

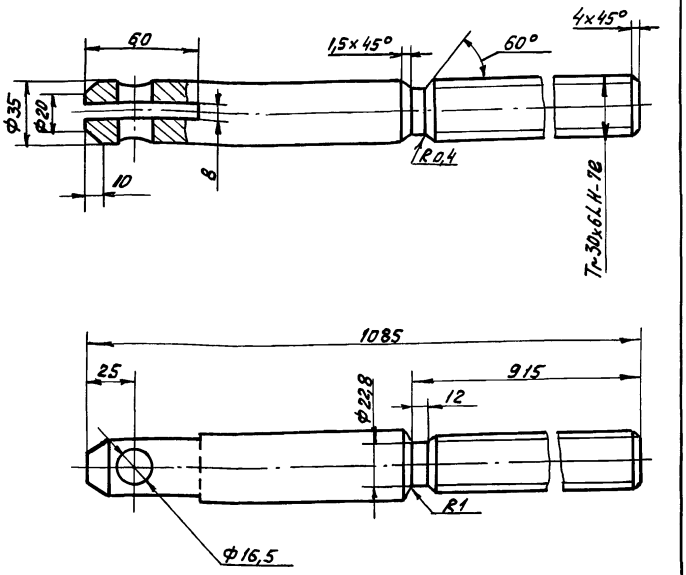

Н14, h14, ± IT14/2.

Изм.	Лист	№ докум.	Подп.	Дата
Разраб.		Пляскина		9.11.88
Пров.		Пендерев		23.11.88
Н.контр.		Третьяков		25.11.88

1Ф.944.00.001

Штанга

Лит.	Масса	Масштаб
И	4,8	1:2
Лист	Листов 1	

Круг 36-В-гост 2590-71 / 20х13 гост 5632-72

Мосводоканалнипроект Отдел №5

Формат А4

1Ф.944.00.002

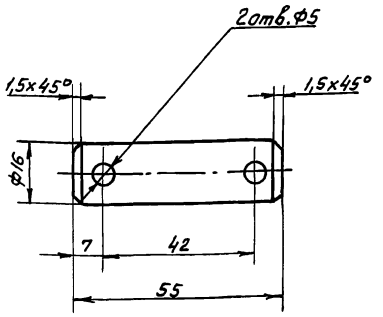

Н14, h14, ± IT14/2.

Изм.	Лист	№ докум.	Подп.	Дата
Разраб.		Пляскина		9.11.88
Пров.		Пендерев		23.11.88
Н.контр.		Третьяков		25.11.88

1Ф.944.00.002

Ось

Лит.	Масса	Масштаб
И	0,09	1:1
Лист	Листов 1	

Круг В Ст3сп-II-гост 535-79

Мосводоканалнипроект Отдел №5

Формат А4

Формат	Зона	Поз.	Обозначение	Наименование	Кол.	Примечание
				Документация		
А2			1Ф.945.00.000 СБ	Сборочный чертеж		
				Сборочные единицы		
А4		1	1Ф.945.01.000	Щиток	1	
А4		2	1Ф.945.02.000	Рама затвора	1	
				Детали		
А4		3	1Ф.945.00.001	Скоба	1	
				Стандартные изделия		
		4		Винт М10х18.58.036 гост 1491-80	2	

Изм.	Лист	№ докум.	Подп.	Дата
Разраб.		Пляскина		9.11.88
Пров.		Пендерев		23.11.88
Н.контр.		Третьяков		25.11.88
Утв.		Куйбышев		4.01.89

1Ф.945.00.000

Затвор донного выпуска

Лит.	Лист	Листов
И		1

Мосводоканалнипроект Отдел №5

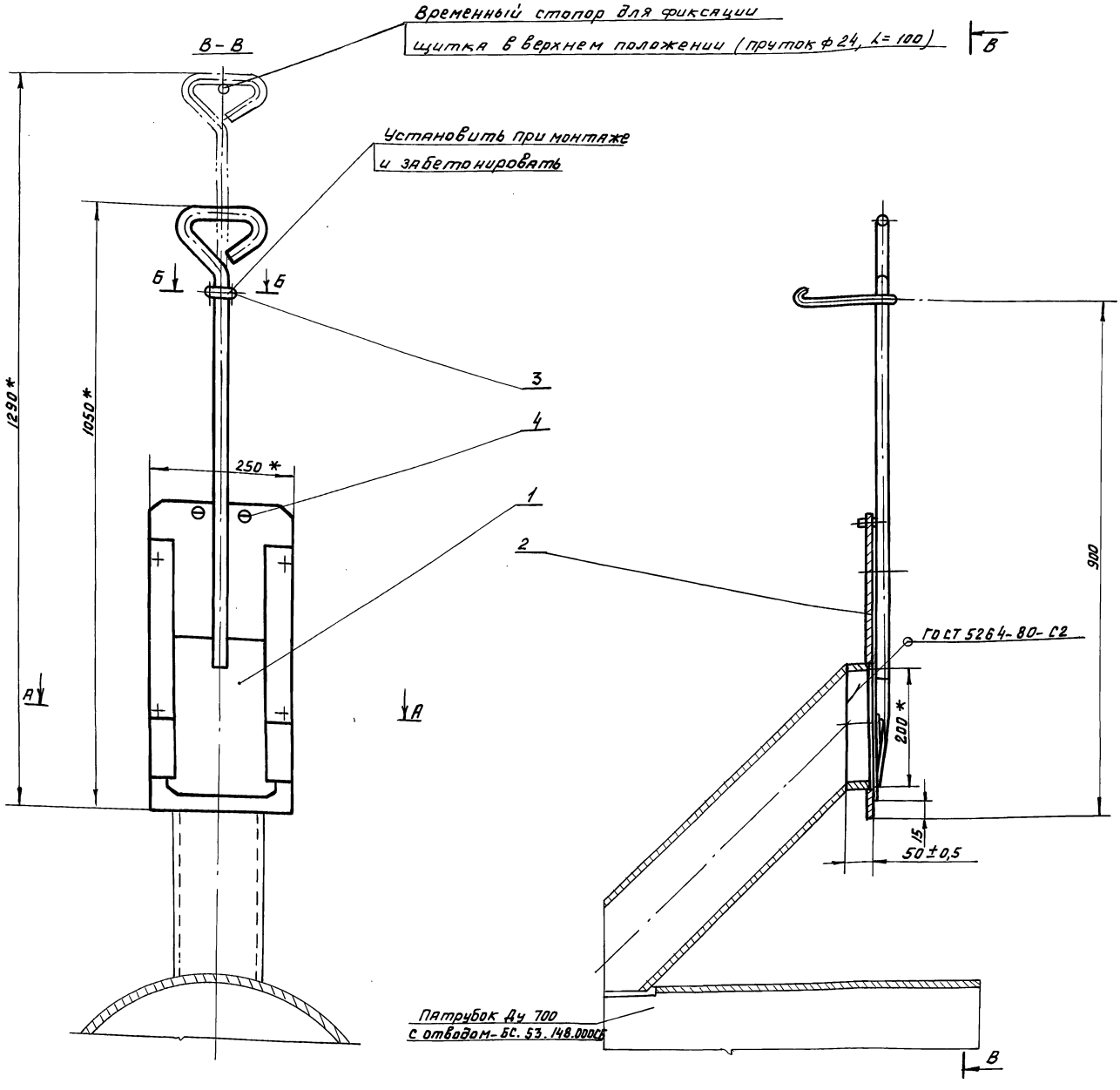

А-А

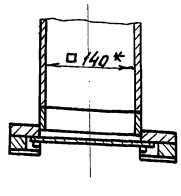

Б-Б
М1:2

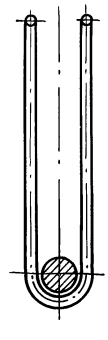

1. Окраску производить грунтом ХС-010, краска ЭмХС, серый, лак ХС-75 IV В ГОСТ 9355-81 кругом, за исключением поверхностей заделываемых в строительную часть и сопрягаемых поверхностей.
2. * Размеры для справок.

Изм.	Лист	№ докум.	Подп.	Дата	ГР. 945.00.000 СБ			
Разраб.		Плаксина		10.11.88	Затвор донного выпуска	Лит.	Масса	Масштаб
Пров.		Пендерев		23.11.88		И	21	1:5
Н. контр.		Третьяков		25.11.88		Лист	Листов 1	
Утв.		Кудышев		4.01.89		Мосводоканалниипроект Отдел №5		

Инв. № подл. | Подп. и дата | Взам. инв. № | Инв. № дубл. | Подп. и дата

Типовой проект 902-2-469.89
Альбом 7

Формат	Зона	Поз.	Обозначение	Наименование	Кол.	Примечание
				Документация		
А4			1Ф.945.01.000 СБ	Сборочный чертеж		
				Детали		
А4		1	1Ф.945.01.001	Клин	2	
А4		2	1Ф.945.01.002	Ручка	1	
Б4		3	1Ф.945.01.003	Пластина		
				Лист 5-6 ГОСТ 19903-74 Ст3сп ГОСТ 14637-79		
				250 h14 x 190 h14	1	2,2 кг

Изм.	Лист	№ докум.	Подп.	Дата
Разраб.		Плаксина		11.11.88
Пров.		Пендерев		23.11.88
Н. контр.		Третьяков		25.11.88

1Ф.945.01.000

Щиток

Лит. И | Лист | Листов 1

Мосводоканалниипроект Отдел №5

Формат А4

Инв. № подл. | Подп. и дата | Взам. инв. № | Инв. № дубл. | Подп. и дата

1Ф.945.01.000 СБ

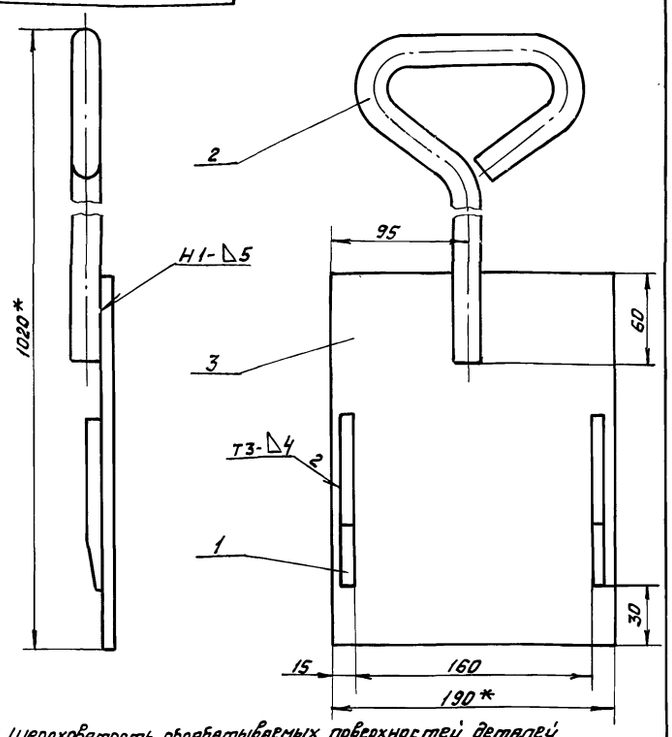

1. Шероховатость обрабатываемых поверхностей деталей без чертежа - $\sqrt{}$.
2. h 14, $\pm \frac{IT14}{2}$
3. Сварку произвести по ГОСТ 5264-80.
4. * Размеры для справок.

Изм.	Лист	№ докум.	Подп.	Дата
Разраб.		Плаксина		11.11.88
Пров.		Пендерев		23.11.88
Н. контр.		Третьяков		25.11.88
Утв.		Кущбышев		4.04.89

1Ф.945.01.000 СБ

Щиток

Лит. И | Масса 5,2 | Масштаб 1:2,5

Лист | Листов 1

Мосводоканалниипроект Отдел №5

Формат А4

Инв. № подл. | Подп. и дата | Взам. инв. № | Инв. № дубл. | Подп. и дата

1Ф.945.01.001

$\sqrt{}$ (40)

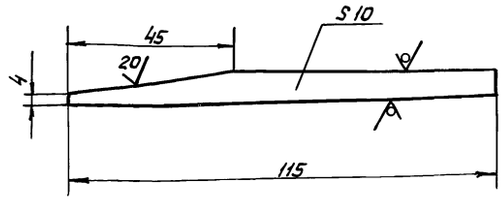

h 14, $\pm \frac{IT14}{2}$.

Изм.	Лист	№ докум.	Подп.	Дата
Разраб.		Плаксина		11.11.88
Пров.		Пендерев		23.11.88
Н. контр.		Третьяков		25.11.88

1Ф.945.01.001

Клин

Лит. И | Масса 0,07 | Масштаб 1:1

Лист | Листов 1

Лист 6-8 ГОСТ 19903-74 Ст3сп ГОСТ 14637-79

Мосводоканалниипроект Отдел №5

Формат А4

Инв. № подл. | Подп. и дата | Взам. инв. № | Инв. № дубл. | Подп. и дата

1Ф.945.01.002

$\sqrt{}$ (40)

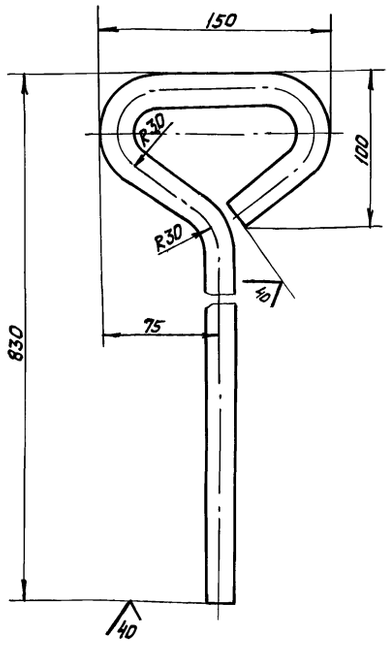

1. Развернутая длина L = 1130 мм.
2. h 14, $\pm \frac{IT14}{2}$.

Изм.	Лист	№ докум.	Подп.	Дата
Разраб.		Плаксина		11.11.88
Пров.		Пендерев		23.11.88
Н. контр.		Третьяков		25.11.88

1Ф.945.01.002

Ручка

Лит. И | Масса 2,8 | Масштаб 1:2,5

Лист | Листов 1

Круг 20-В- ГОСТ 2590-71 Ст3сп II ГОСТ 535-79

Мосводоканалниипроект Отдел №5

Карточка Т 23883-07 4 Формат А4

Инв. № подл. | Подп. и дата | Взам. инв. № | Инв. № дубл. | Подп. и дата

Типовой проект 902-2-469.89
Альбом 7

Формат	Зона	Поз.	Обозначение	Наименование	Кол.	Примеч.
				Документация		
А4			1Ф.945.02.000СБ	Сборочный чертеж		
				Сборочные единицы		
А4		1	1Ф.945.02.100	Обрамление	1	
				Детали		
А4		2	1Ф.945.02.001	Направляющая	1	
А4		3	1Ф.945.02.001-01	Направляющая	1	
А4		4	1Ф.945.02.002	Проставка	2	
				Стандартные изделия		
		5		Болт М10х50.58.096		
				ГОСТ 7798-70	4	
		6		Гайка М10.5.096		
				ГОСТ 5915-70	4	

Инв.№ подл. | Подп. и дата | Взам. инв.№ | Инв.№ дубл. | Подп. и дата

Изм.	Лист	№ докум.	Подп.	Дата
Разраб.		Плаксина		11.11.88
Пров.		Пендерев		23.11.88
Н. контр.		Третьяков		25.11.88
Утв.		Куйбышев		4.01.89

1Ф.945.02.000

Рама затвора

Лит.	Лист	Листов
И		1

Мосводоканалниипроект Отдел №5

Формат А4

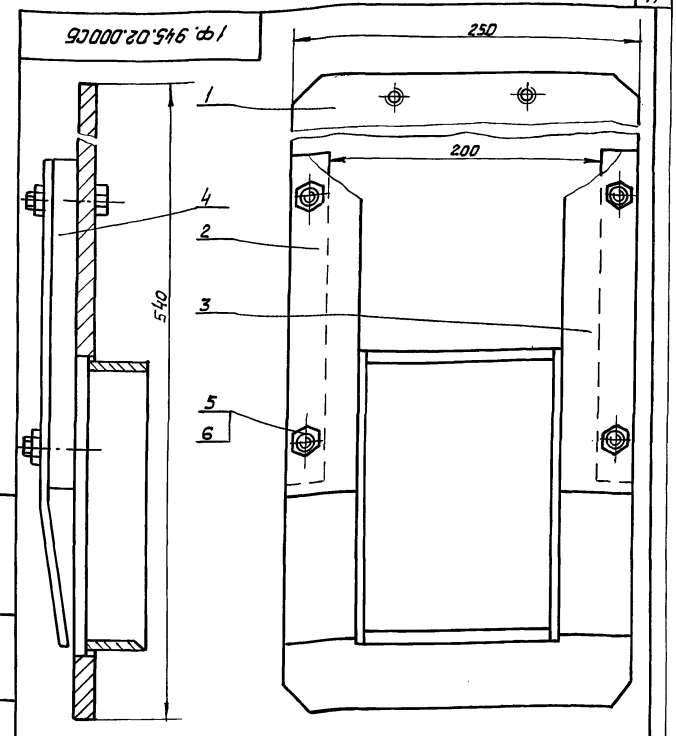

Размер для справок

1Ф.945.02.000СБ

Изм.	Лист	№ докум.	Подп.	Дата
Разраб.		Плаксина		11.11.88
Пров.		Пендерев		23.11.88
Н. контр.		Третьяков		25.11.88
Утв.		Куйбышев		4.01.89

Рама затвора

Лит.	Масса	Масштаб
И	15,5	1:2,5
Лист	Листов 1	

Мосводоканалниипроект Отдел №5

Формат А4

Формат	Зона	Поз.	Обозначение	Наименование	Кол.	Примеч.
				Документация		
А4			1Ф.945.02.100СБ	Сборочный чертеж		
				Детали		
Б4		1	1Ф.945.02.101	Пластина	1	
Б4		2	1Ф.945.02.102	Стенка горизонтальная		
				Лист 6-5 ГОСТ 19903-74 / В Ст3сп ГОСТ 14637-79		
				140 h 14 х 42 h 14	2	0,23кг
Б4		3	1Ф.945.02.103	Стенка вертикальная		
				Лист 6-5 ГОСТ 19903-74 / В Ст3сп ГОСТ 14637-79		
				210 h 16 х 42 h 16	2	0,34кг

Инв.№ подл. | Подп. и дата | Взам. инв.№ | Инв.№ дубл. | Подп. и дата

Изм.	Лист	№ докум.	Подп.	Дата
Разраб.		Плаксина		11.11.88
Пров.		Пендерев		23.11.88
Н. контр.		Третьяков		25.11.88
Утв.		Куйбышев		4.01.89

1Ф.945.02.100

Обрамление

Лит.	Лист	Листов
И		1

Мосводоканалниипроект Отдел №5

Формат А4

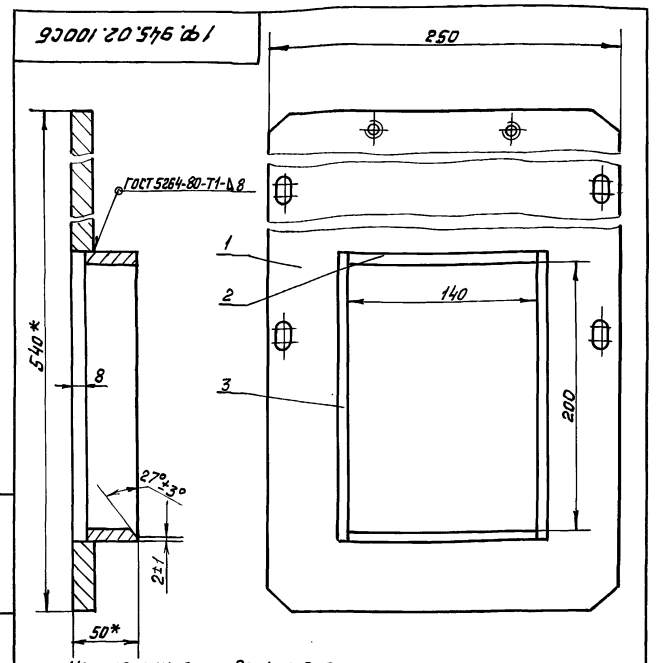

1. Неуказанные предельные отклонения размеров: $h14, \pm \frac{IT14}{2}$.
2. * Размеры для справок.
3. Шероховатость обрабатываемых поверхностей деталей без чертежа $\nabla 40$.

1Ф.945.02.100СБ

Изм.	Лист	№ докум.	Подп.	Дата
Разраб.		Плаксина		11.11.88
Пров.		Пендерев		23.11.88
Н. контр.		Третьяков		25.11.88
Утв.		Куйбышев		4.01.89

Обрамление

Лит.	Масса	Масштаб
И	11,0	1:2,5
Лист	Листов 1	

Мосводоканалниипроект Отдел №5

Брошюра Ф. 23883-07 15 формат А4

Типовой проект 902-2-469.89. Альбом 7

1Ф.945.02.101

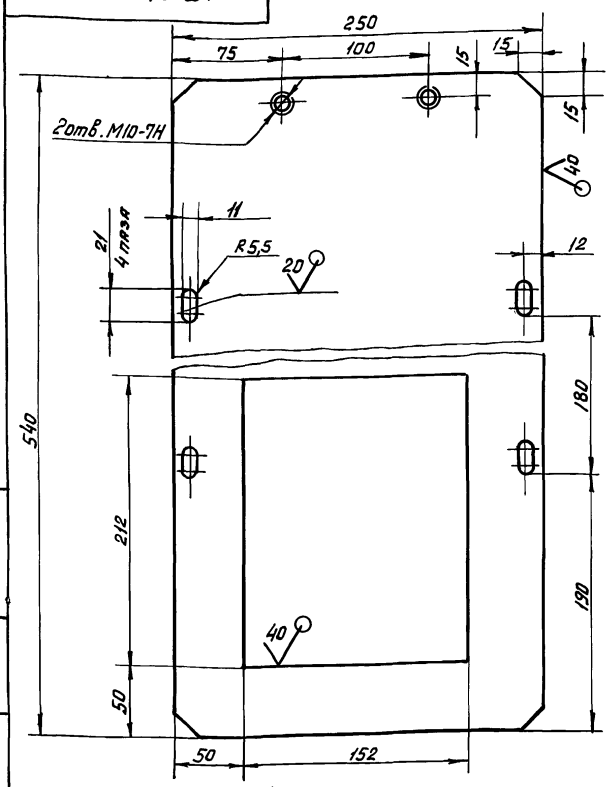

$H14, h14, \pm \frac{IT14}{2}$.

Изм.	Лист	№ докум.	Подп.	Дата	1Ф.945.02.101			
Разраб.		Плаксина		11.11.88	Пластина	Лит.	Масса	Масштаб
Пров.		Пендерев		23.11.88		И	9,8	1:2,5
Н.контр.		Третьяков		25.11.88		Лист	Листов 1	
					Лист Б-12 ГОСТ 19903-74 / В ст 3 сп ГОСТ 14637-79	Мосводоканалнипроект Отдел №5		

Формат А4

1Ф.945.02.001

1Ф.945.01.201 - изображено

1Ф.945.01.201-01 - зеркальное отражение

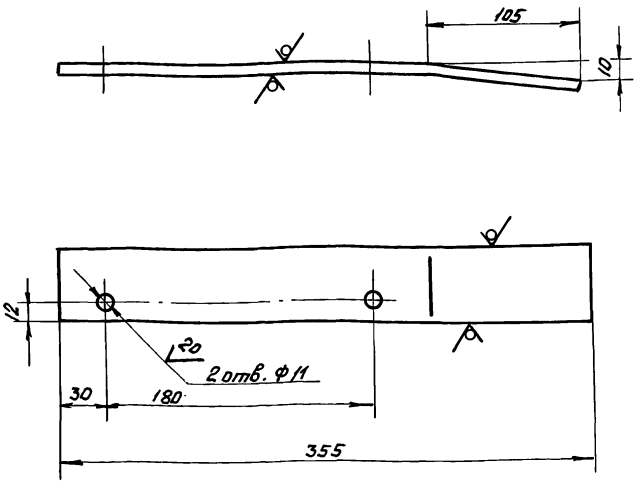

$H14, h14, \pm \frac{IT14}{2}$.

Изм.	Лист	№ докум.	Подп.	Дата	1Ф.945.02.001			
Разраб.		Плаксина		11.11.88	Направляющая	Лит.	Масса	Масштаб
Пров.		Пендерев		23.11.88		И	0,85	1:2,5
Н.контр.		Третьяков		25.11.88		Лист	Листов 1	
					Полоса Б-2-6х50 ГОСТ 103-76 / В ст 3 сп ГОСТ 535-79	Мосводоканалнипроект Отдел №5		

Формат А4

1Ф.945.02.002

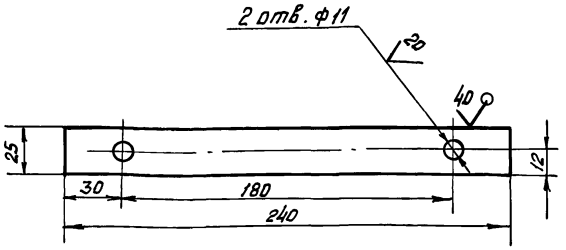

$H14, h14, \pm \frac{IT14}{2}$.

Изм.	Лист	№ докум.	Подп.	Дата	1Ф.945.02.002			
Разраб.		Плаксина		14.11.88	Проставка	Лит.	Масса	Масштаб
Пров.		Пендерев		24.11.88		И	0,94	1:2
Н.контр.		Третьяков		25.11.88		Лист	Листов 1	
					Лист Б-20 ГОСТ 19903-74 / В ст.3 сп ГОСТ 14637-79	Мосводоканалнипроект Отдел №5		

Формат А4

1Ф.945.00.001

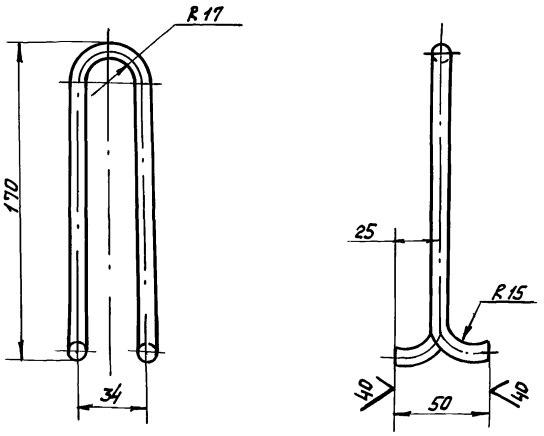

1. $h14, \pm \frac{IT14}{2}$.
2. Развернутая длина L = 380 мм.

Изм.	Лист	№ докум.	Подп.	Дата	1Ф.945.00.001			
Разраб.		Плаксина		14.11.88	Скоба	Лит.	Масса	Масштаб
Пров.		Пендерев		24.11.88		И	0,15	1:2
Н.контр.		Третьяков		25.11.88		Лист	Листов 1	
					Круг 8-В- ГОСТ 2590-71 / В Ст3 сп-Д- ГОСТ 535-79	Мосводоканалнипроект Отдел №5		

Формат А4

1Ф 946.000СБ

Типовой проект 902-2-469.89
Альбом 7

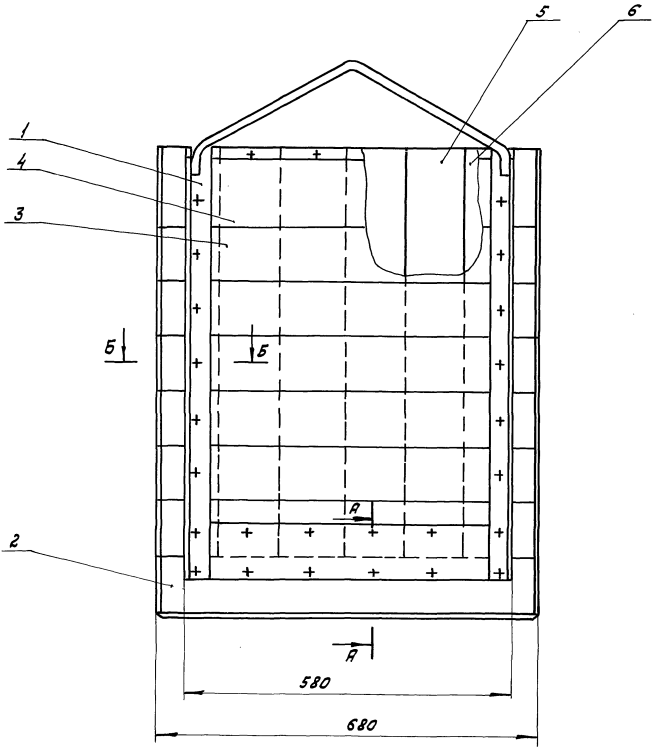

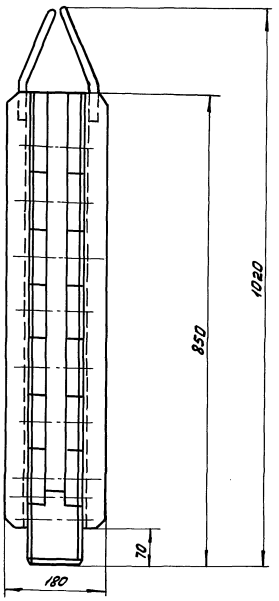

Б – Б
М1:2

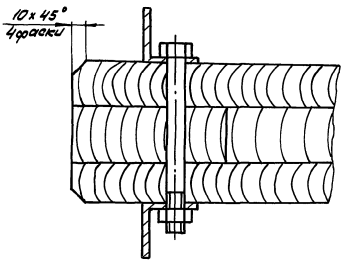

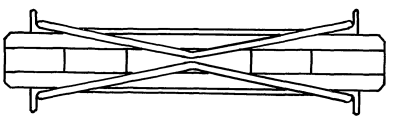

А – А
М1:2

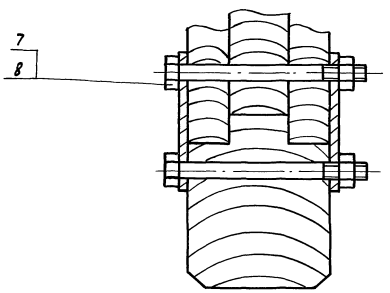

1. Затвор устанавливается в распределительной чаше первичных отстойников ф18м.
2. Шероховатость обрабатываемых поверхностей деталей без чертежа 40.
3. Влажность пиломатериалов должна быть не выше 15%.
4. Применять строганные доски плотно подогнать их друг к другу и антисептировать фтористым натрием.
5. Отверстия под болты в досках и бруске сверлить ф12.
6. Размеры для справок.

					1Ф.946.000СБ			
Изм.	Лист	№ докум.	Подп.	Дата	Затвор шандорный 600×800	Литера	Масса	Масштаб
Разраб.		Плаксина		14.11.88		И	50	1:5
Пров.		Пендерев		24.11.88		Лист	Листов 1	
Н. контр.		Третьяков		25.11.88		Мосводоканал НИИпроект Отдел №5		
Утв.		Кийдышев		4.01.89				

Инв. № подл. | Подп. и дата | Взам. инв. № | Инв. № дубл. | Подп. и дата

Типовой проект 902-2-469.89
Альбом 7

Формат	Зона	Поз.	Обозначение	Наименование	Кол.	Примечание
				Документация		
А2			1Ф.946.000 СБ	Сборочный чертеж		
				Сборочные единицы		
А2		1	1Ф.946.100	Рама	2	
				Детали		
А4		2	1Ф.946.001	Брусок	1	
Б4		3	1Ф.946.002	Доска 100h14х30h14х680h14		
				Сосна ГОСТ 9463-72	12	1,2кг
Б4		4	1Ф.946.003	Доска 145h14х30h14х680h14		
				Сосна ГОСТ 9463-72	2	1,8кг
Б4		5	1Ф.946.004	Доска 110h14х40h14х725h14		
				Сосна ГОСТ 9463-72	5	1,9кг
Б4		6	1Ф.946.005	Доска 130h14х40h14х725h14		
				Сосна ГОСТ 9463-72	1	2,5кг
				Стандартные изделия		
		7		Болт М12х130.58.096		
				ГОСТ 7798-70	28	
		8		Гайка М12.5.096 ГОСТ 5915-70	28	

Подп. и дата | Инв.№ подл. | Взам. инв.№ | Инв.№ дубл. | Подп. и дата

1Ф.946.000

Изм.	Лист	№ докум.	Подп.	Дата
Разраб.		Плаксина		14.11.88
Пров.		Пендерев		24.11.88
Н.контр.		Третьяков		25.11.88
Утв.		Куйбышев		4.01.89

Затвор шандарный 600х800

Лит.	Лист	Листов
И		1

Мосводоканалниипроект Отдел №5

Формат А4

1Ф.946.001

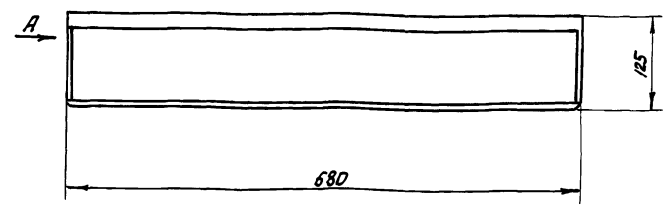

Вид А

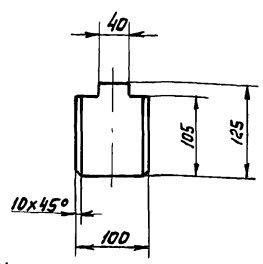

$h14, \pm \frac{JT14}{2}$.

Изм.	Лист	№ докум.	Подп.	Дата
Разраб.		Плаксина		14.11.88
Пров.		Пендерев		24.11.88
Н.контр.		Третьяков		25.11.88

Брусок

Сосна ГОСТ 9463-72

Лит.	Масса	Масштаб
И	4.6	1:5
Лист	Листов	

Мосводоканалниипроект Отдел №5

Формат А4

Формат	Зона	Поз.	Обозначение	Наименование	Кол.	Примечание
				Документация		
А2			1Ф.946.100 СБ	Сборочный чертеж		
				Детали		
А4		1	1Ф.946.101	Дуга	1	
Б4		2	1Ф.946.102	Пластина		
				Полоса $\frac{Б-2-4х30\ ГОСТ\ 103-76}{ВСт3сп\ ГОСТ\ 535-79}$		
				L = 500 h14	1	0,47кг
Б4		3	1Ф.946.103	Стойка		
				Уголок $\frac{40х40х4-В\ ГОСТ\ 8509-86}{Ст3сп-Д\ ГОСТ\ 535-79}$		
				L = 780 h14	2	1,9кг
Б4		4	1Ф.946.104	Пластина		
				Полоса $\frac{Б-2-4х100\ ГОСТ\ 103-76}{ВСт3сп\ ГОСТ\ 535-79}$		
				L = 500 h14	1	1,6кг

Подп. и дата | Инв.№ подл. | Взам. инв.№ | Инв.№ дубл. | Подп. и дата

1Ф.946.100

Изм.	Лист	№ докум.	Подп.	Дата
Разраб.		Плаксина		14.11.88
Пров.		Пендерев		24.11.88
Н.контр.		Третьяков		25.11.88
Утв.		Куйбышев		

Рама

Лит.	Лист	Листов
И		1

Мосводоканалниипроект Отдел №5

Формат А4

1Ф.946.101

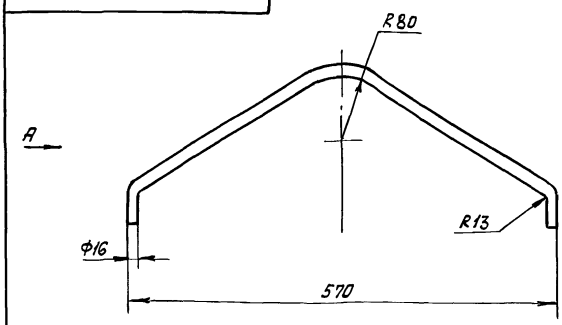

Вид А

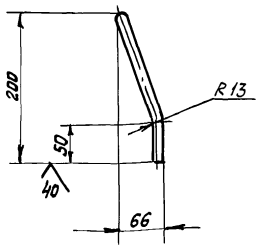

1. $h14, \pm \frac{JT14}{2}$.
2. Развернутая длина L = 760 мм.

Изм.	Лист	№ докум.	Подп.	Дата
Разраб.		Плаксина		14.11.88
Пров.		Пендерев		24.11.88
Н.контр.		Третьяков		25.11.88

Дуга

Круг $\frac{16-В\ ГОСТ\ 2590-71}{ВСт3сп-Д\ ГОСТ\ 535-79}$

Лит.	Масса	Масштаб
И	1,2	1:5
Лист	Листов 1	

Мосводоканалниипроект Отдел №5

1Ф 946.000 СБ

Типовой проект 902-2-469.89
Альбом 7

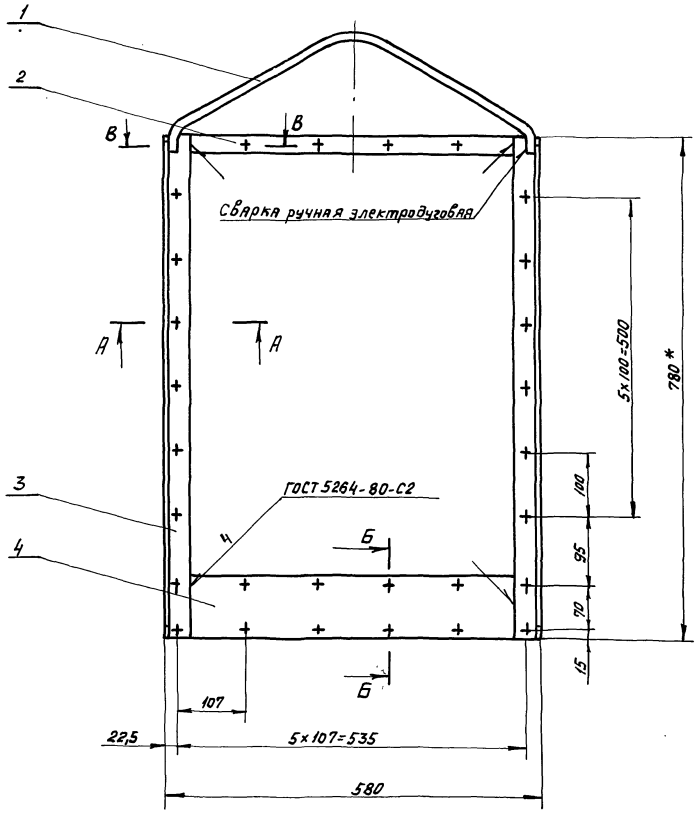

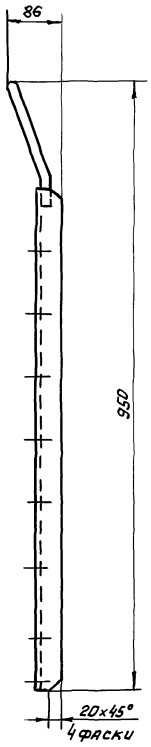

А-А
М1:1

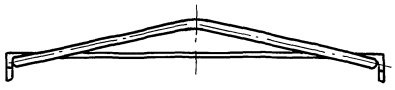

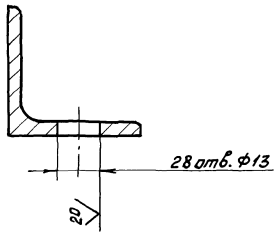

Б-Б
М1:1

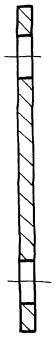

В-В
М1:1

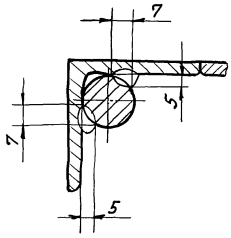

1. Окраску производить грунтом ХС-010, краской ЭМХС-710, серый, лаком ХС-76 IV В ГОСТ 9355-81.
2. H14, h14, $\frac{JT14}{2}$.
3. Шероховатость обрабатываемых поверхностей деталей без чертежа - $\sqrt{40}$.
4. *Размер для справок.
5. Сварку производить электродом типа Э42 ГОСТ 9467-75.

					1Ф 946.100 СБ		
Изм.	Лист	№ докум.	Подп.	Дата	Рама	Лит.	Масса	Масштаб
Разраб.		Плаксина		14.11.91		И	7,1	1:5
Пров.		Пендерев		24.11.91		Лист	Листов 1
Н.контр.		Третьяков		25.11.91		Мосводоканалниипроект Отдел №5	
Утв.		Куйбышев					

Инв. № подл. | Подп. и дата | Взам. инв. № | Инв. № дубл. | Подп. и дата

Типовой проект 902-2-469.89
Альбом 7

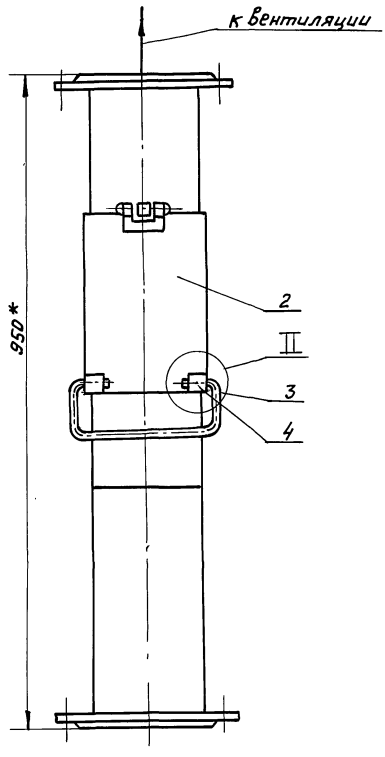

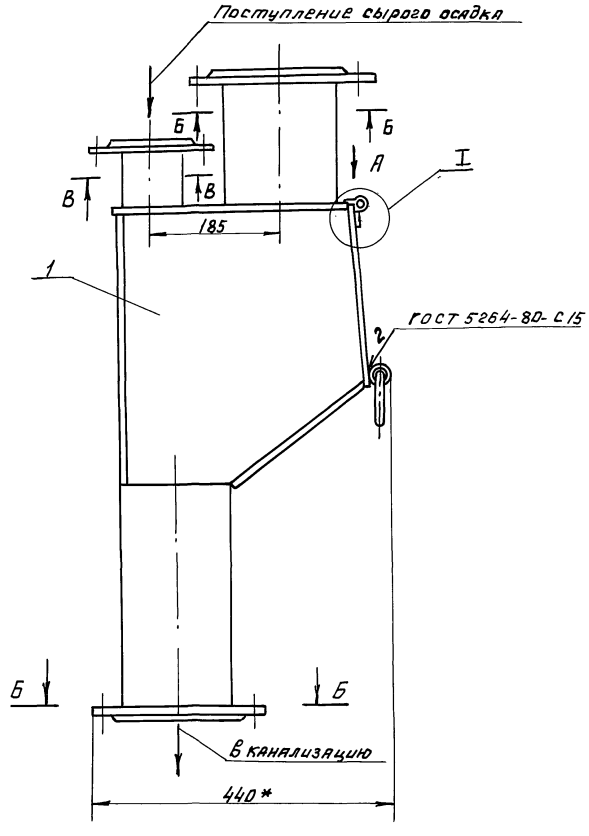

В-В

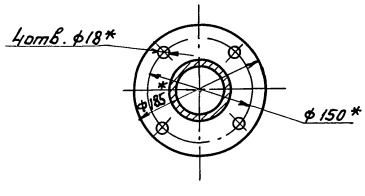

II
М1:2



I
М1:1

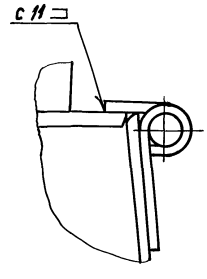

Вид А
М1:1

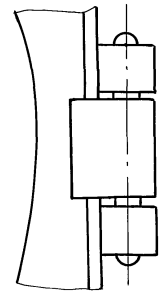

Б-Б

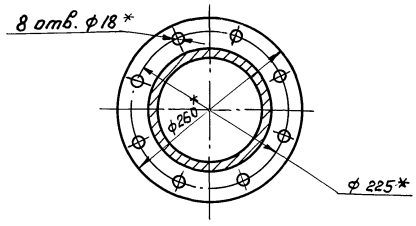

1. $H14, \pm \frac{IT14}{2}$.
2. * Размеры для справок.
3. Окраску произвести грунтом ХС-010, краской Эм ХС-710 и лаком ХС-76 IV В ГОСТ 9355-81.
4. Шероховатость обрабатываемых поверхностей деталей без чертежа - $\sqrt{40}$.

					9А.725.00.000СБ		
Изм.	Лист	№ докум.	Подп.	Дата	Пробоотборник	Лит.	Масса	Масштаб
Разраб.		Плакцина		14.11.88		И	32,6	1:5
Пров.		Пендерев		24.11.88		Лист	Листов 1
Н.контр.		Третьяков		25.11.88		Мособводоканалниипроект Отдел №5	
Утв.		Куйбышев		4.01.89			

Инв.№ подл. | Подп. и дата | Взам. инв.№ | Инв.№ дубл. | Подп. и дата

Типовой проект 902-2-469.89
Альбом 7

Формат	Зона	Поз.	Обозначение	Наименование	Кол.	Примечание
				Документация		
А2			9А.725.00.000СБ	Сборочный чертеж		
				Сборочные единицы		
А4		1	9А.725.01.000	Корпус	1	
А4		2	9А.725.02.000	Крышка откидная	1	
				Детали		
А4		3	9А.725.00.001	Ручка	1	
Б4		4	9А.725.00.002	Втулка		
				Труба 15х2,5 ГОСТ 8734-75 / В20 ГОСТ 8733-74		
				L = 25h14	2	0,06кг

Изм	Лист	№ докум.	Подп.	Дата
Разраб.		Плаксина		15.11.88
Пров.		Пендерев		24.11.88
Н. контр.		Третьяков		25.11.88
Утв.		Куйбышев		4.01.89

9А.725.00.000

Пробоотборник

Лит.	Лист	Листов
И		1

Мосводоканалниипроект Отдел №5

Формат А4

Формат	Зона	Поз.	Обозначение	Наименование	Кол.	Примечание
				Документация		
А2			9А.725.01.000 СБ	Сборочный чертеж		
				Детали		
А2		1	9А.725.01.001	Патрубок	1	
А4		2	9А.725.01.002	Лист	1	
А4		3	9А.725.01.003	Лист	2	
А4		4	9А.725.01.004	Лист	1	
Б4		5	9А.725.01.005	Патрубок		
				Труба 89х4 ГОСТ 8732-78 / В ст2сп ГОСТ 8731-74		
				L = 93h14	1	0,8кг
Б4		6	9А.725.01.006	Патрубок		
				Труба 159х6 ГОСТ 8732-78 / В Ст2сп ГОСТ 8731-74		
				L = 190h14	1	4,5кг
Б4		7	9А.725.01.007	Лист		
				Лист Б-3,0 ГОСТ 19903-74 / В Ст3сп ГОСТ 16523-70		
				395h14х170h14	1	2,0кг
				Стандартные изделия		
		8		Фланец 1-150-2,5 ст 25 ГОСТ 12820-80	2	
		9		Фланец 1-80-2,5 ст 25 ГОСТ 12820-80	1	

Изм	Лист	№ докум.	Подп.	Дата
Разраб.		Плаксина		16.11.88
Пров.		Пендерев		24.11.88
Н. контр.		Третьяков		25.11.88
Утв.		Куйбышев		4.01.89

9А.725.01.000

Корпус

Лит.	Лист	Листов
И		1

Мосводоканалниипроект Отдел №5

Формат А4

9А.725.01.000СБ

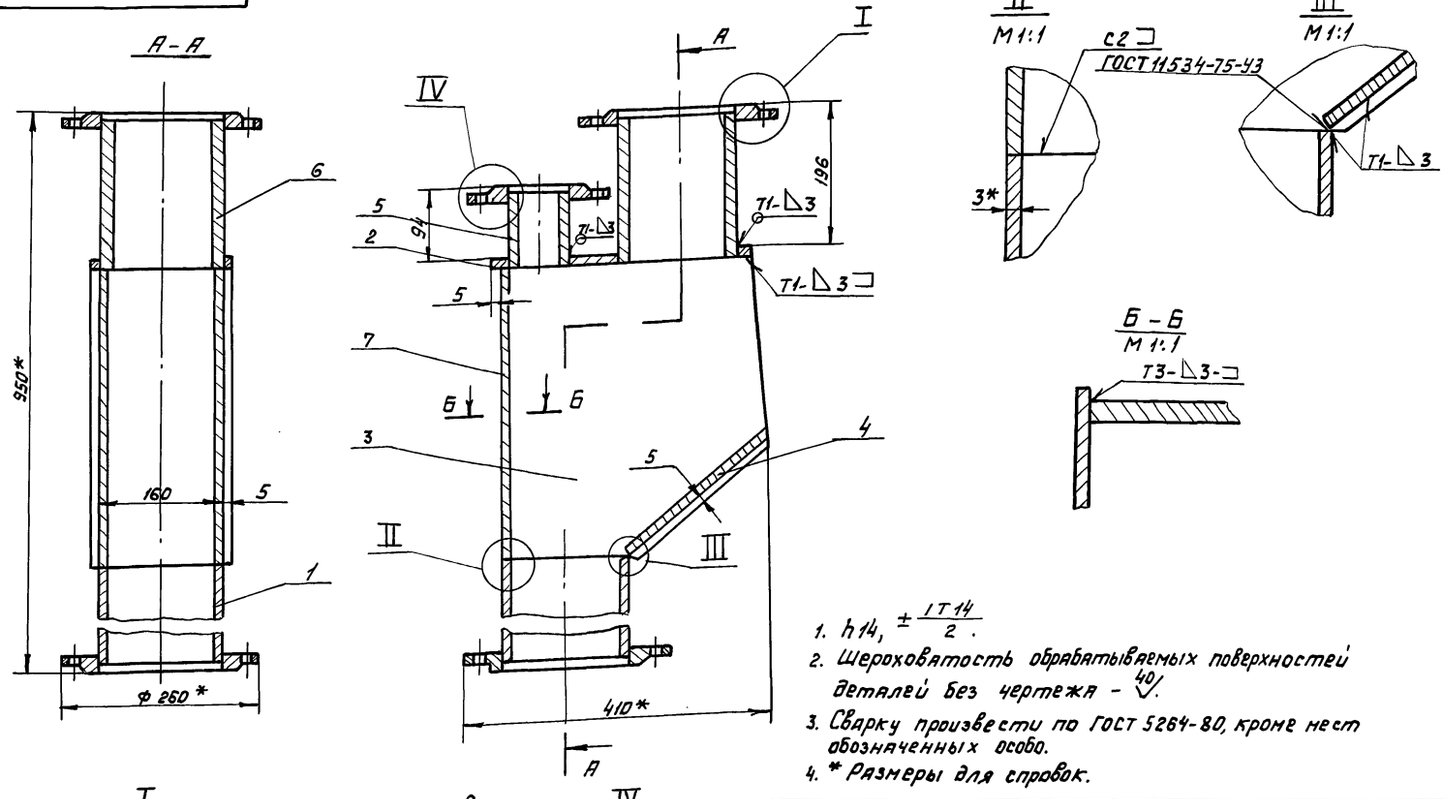

1. h14, $\pm\frac{IT14}{2}$.
2. Шероховатость обрабатываемых поверхностей деталей без чертежа - 40.
3. Сварку произвести по ГОСТ 5264-80, кроме мест обозначенных особо.
4. * Размеры для справок.

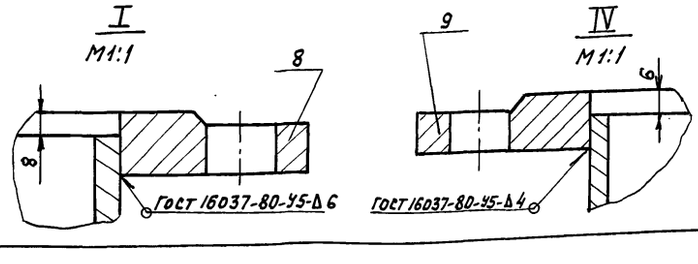

Изм	Лист	№ докум.	Подп.	Дата
Разраб.		Плаксина		16.11.88
Пров.		Пендерев		24.11.88
Н. контр.		Третьяков		25.11.88
Утв.		Куйбышев		4.01.89

9А.725.01.000СБ

Корпус

Лит.	Масса	Масштаб
И	30.0	1:5

Лист | Листов 1

Мосводоканалниипроект Отдел №5

Формат А2

Типовой проект 902-2-469.89
Альбом 7

9А.725.01.001

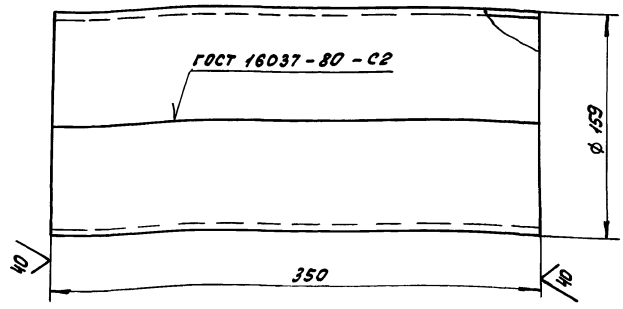

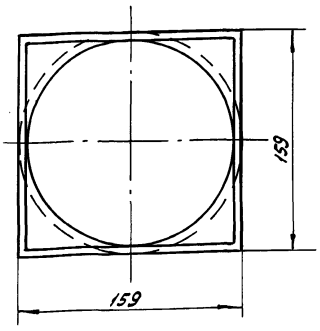

Развертка
М 1:5

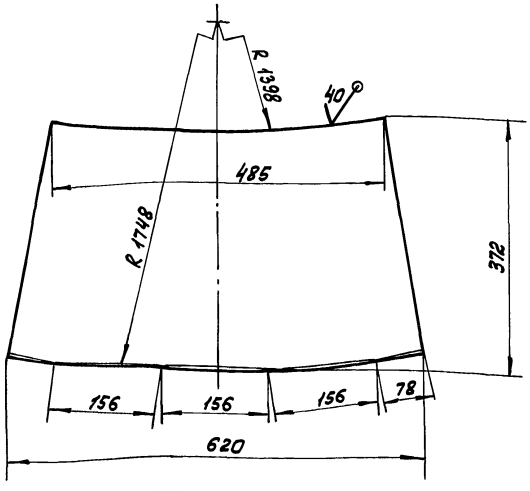

$h14 \pm \frac{IT14}{2}$.

					9А.725.01.001		
Изм.	Лист	№ докум.	Подп.	Дата	Патрубок	Лит.	Масса	Масштаб
Разраб.		Плаксина		16.11.88		И	4,8	1:2,5
Пров.		Пендерев		24.11.88		Лист	Листов 1
Н.контр.		Третьяков		25.11.88	Лист 6-3,0 ГОСТ 19903-74 / В Ст.3сп ГОСТ 16523-70	Мосводоканалниипроект Отдел №5	

Формат А2

Инв.№ подл. | Подп. и дата | Взам. инв.№ | Инв.№ дубл. | Подп. и дата

9А.725.01.002

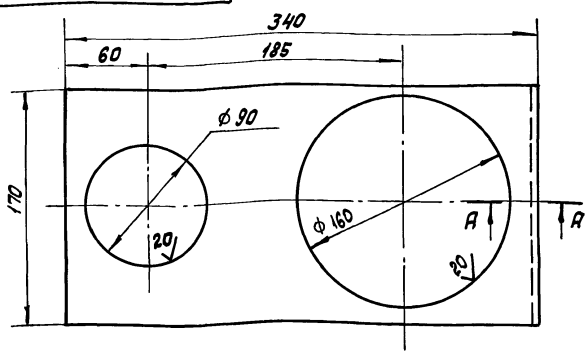

А-А
М 1:1

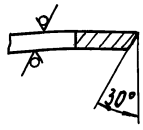

$H14, h14 \pm \frac{IT14}{2}$.

					9А.725.01.002		
Изм.	Лист	№ докум.	Подп.	Дата	Лист	Лит.	Масса	Масштаб
Разраб.		Плаксина		16.11.88		И	1,5	1:2,5
Пров.		Пендерев		24.11.88		Лист	Листов 1
Н.контр.		Третьяков		25.11.88	Лист 6-5 ГОСТ 19903-74 / В Ст.3сп ГОСТ 14637-79	Мосводоканалниипроект Отдел №5	

Формат А4

9А.725.01.003

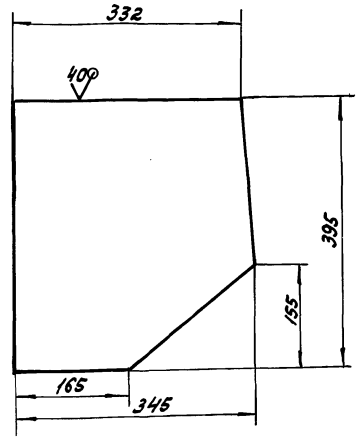

$h14, \pm \frac{IT14}{2}$.

					9А.725.01.003		
Изм.	Лист	№ докум.	Подп.	Дата	Лист	Лит.	Масса	Масштаб
Разраб.		Плаксина		16.11.88		И	3,2	1:5
Пров.		Пендерев		24.11.88		Лист	Листов 1
Н.контр.		Третьяков		25.11.88	Лист 6-3 ГОСТ 19903-74 / В Ст.3сп ГОСТ 16523-70	Мосводоканалниипроект Отдел №5	

Копировал Инв.№ 23883-07 22 Формат А4

Типовой проект 902-2-469.89
Альбом 7

9А. 725.01.004

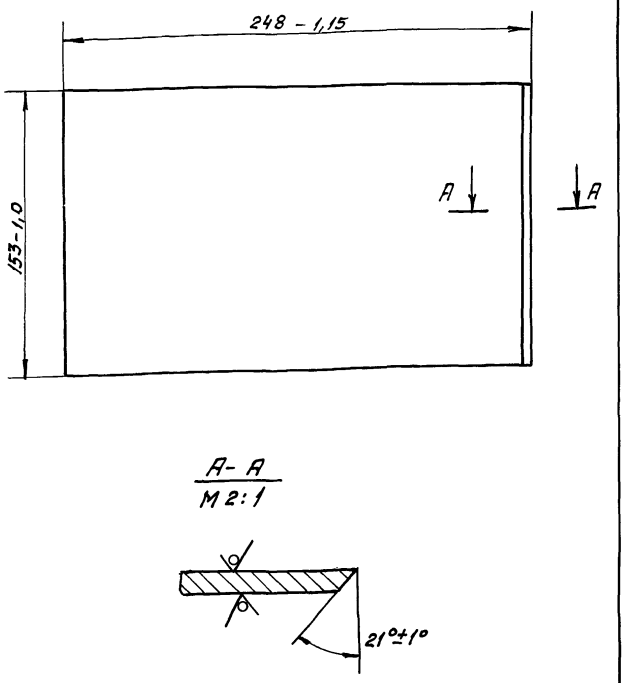

Изм.	Лист	№ докум.	Подп.	Дата
Разраб.		Плаксина		16.11.88
Пров.		Пендерев		24.11.88
Н. контр.		Третьяков		25.11.88

9А. 725.01.004

Лит.	Масса	Масштаб
И	0,8	1:1
Лист	Листов 1	

Лист: Б-3 ГОСТ 19903-74 / Вст3сп ГОСТ 16523-70

Мосводоканалниипроект Отдел №5

Формат А4

Формат	Зона	Поз.	Обозначение	Наименование	Кол.	Примечание
				Документация		
А4			9А. 725.02.000СБ	Сборочный чертеж		
				Сборочные единицы		
А4		1	9А. 725.02.100	Петля	1	
				Детали		
Б4		2	9А. 725.02.001	Лист		
				Лист Б-3 ГОСТ 19903-74 / Вст3сп ГОСТ 16523-70		
				260h14×190h14	1	1,0кг

Изм.	Лист	№ докум.	Подп.	Дата
Разраб.		Плаксина		16.11.88
Пров.		Пендерев		24.11.88
Н. контр.		Третьяков		25.11.88

9А. 725.02.000

Лит.	Лист	Листов
И		1

Крышка откидная

Мосводоканалниипроект Отдел №5

Формат А4

9А. 725.02.000СБ

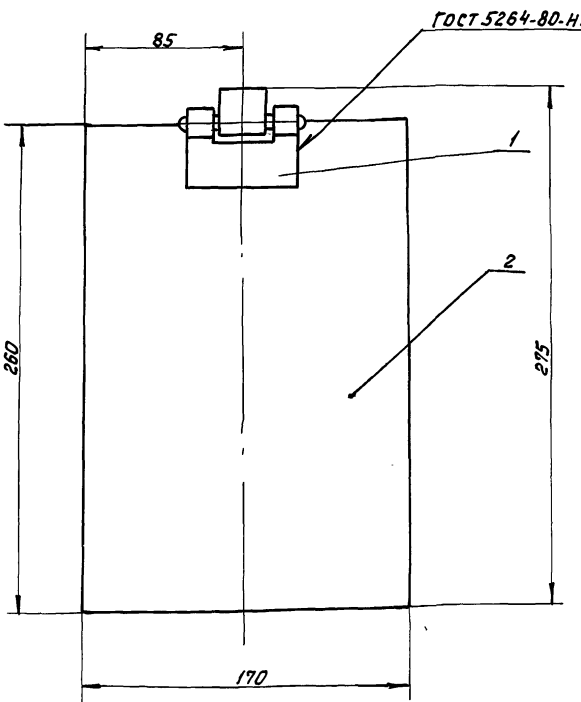

1. Размеры для справки.
2. Шероховатость обрабатываемых поверхностей деталей без чертежа – 40/.

Изм.	Лист	№ докум.	Подп.	Дата
Разраб.		Плаксина		16.11.88
Пров.		Пендерев		24.11.88
Н. контр.		Третьяков		25.11.88
Утв.		Куйбышев		01.01.89

9А. 725.02.000СБ

Лит.	Масса	Масштаб
И	1,5	1:2
Лист	Листов 1	

Крышка откидная

Мосводоканалниипроект Отдел №5

Формат А4

Формат	Зона	Поз.	Обозначение	Наименование	Кол.	Примечание
				Документация		
А4			9А. 725.02.100СБ	Сборочный чертеж		
				Детали		
А4		1	9А. 725.02.101	Скоба	1	
А4		2	9А. 725.02.102	Скоба	1	
Б4		3	9А. 725.02.103	Ось		
				Круг Б-В-ГОСТ 2590-71 / Вст3сп-II-ГОСТ 535-79		
				L = 75h14	1	0,02кг

Изм.	Лист	№ докум.	Подп.	Дата
Разраб.		Плаксина		16.11.88
Пров.		Пендерев		24.11.88
Н. контр.		Третьяков		25.11.88
Утв.		Куйбышев		01.01.89

9А. 725.02.100

Лит.	Лист	Листов
И		1

Петля

Мосводоканалниипроект Отдел №5

Типовой проект 902-2-469.89
Альбом 7

9А.725.02.100СБ

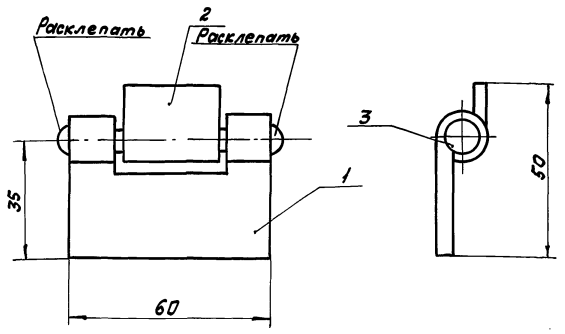

1. Размеры для справок.
2. При расклепывании концов оси поз. 3 должно быть обеспечено свободное проворачивание скоб поз. 1 и 2 относительно друг друга.
3. Шероховатость обрабатываемых поверхностей деталей без чертежа 40/.

Изм.	Лист	N° докум.	Подп.	Дата	9А.725.02.100СБ			
Разраб.		Плаксина		17.11.88	Петля	Лит.	Масса	Масштаб
Пров.		Пендерев		24.11.88		И	0,15	1:1
						Лист	Листов 1	
Н. контр.		Третьяков		25.11.88		Мосводоканалниипроект Отдел N5		
Утв.		Куйбышев		14.01.89				

Инв. N подл. | Подп. и дата | Взам. инв. N | Инв. N дубл. | Подп. и дата

Формат А4

9А.725.02.101

20/(√)

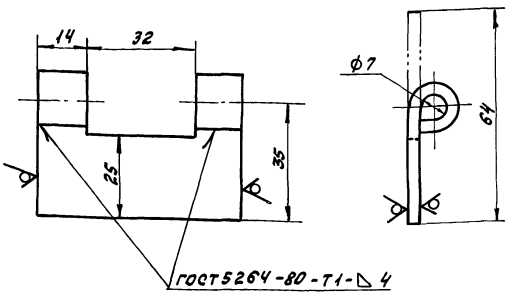

Н14, h14 ± IT14/2.

Изм.	Лист	N° докум.	Подп.	Дата	9А 725.02.101			
Разраб.		Плаксина		17.11.88	Скоба	Лит.	Масса	Масштаб
Пров.		Пендерев		24.11.88		И	0,08	1:1
						Лист	Листов 1	
Н. контр.		Третьяков		25.11.88	полоса 6-2-4х60 ГОСТ 103-76 / Вст3сп ГОСТ 535-79	Мосводоканалниипроект Отдел N 5		

Инв. N подл. | Подп. и дата | Взам. инв. N | Инв. N дубл. | Подп. и дата

Формат А4

9А.725.02.102

√(√)

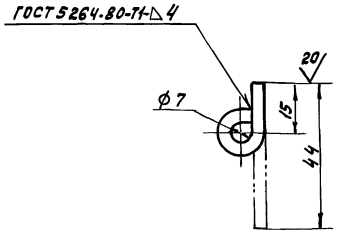

Н14, h14, ± IT14/2.

Изм.	Лист	N° докум.	Подп.	Дата	9А.725.02.102			
Разраб.		Плаксина		17.11.88	Скоба	Лит.	Масса	Масштаб
Пров.		Пендерев		24.11.88		И	0,05	1:1
						Лист	Листов 1	
Н. контр.		Третьяков		25.11.88	полоса 6-2-4х20 ГОСТ 103-76 / Вст3сп ГОСТ 535-79	Мосводоканалниипроект Отдел N°5		

Инв. N подл. | Подп. и дата | Взам. инв. N | Инв. N дубл. | Подп. и дата

Формат А4

9А.725.00.001

40/(√)

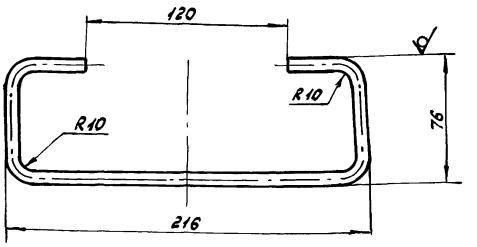

1. Развернутая длина L = 450 мм.
2. Н14, h14, ± IT14/2.

Изм.	Лист	N° докум.	Подп.	Дата	9А.725.00.001			
Разраб.		Плаксина		17.11.88	Ручка	Лит.	Масса	Масштаб
Пров.		Пендерев		24.11.88		И	0,18	1:2
						Лист	Листов 1	
Н. контр.		Третьяков		25.11.88	круг 8-В-ГОСТ 2590-71 / Вст3сп-II ГОСТ 535-79	Мосводоканалниипроект Отдел N°5		

Инв. N подл. | Подп. и дата | Взам. инв. N | Инв. N дубл. | Подп. и дата

Копировал

Формат А4

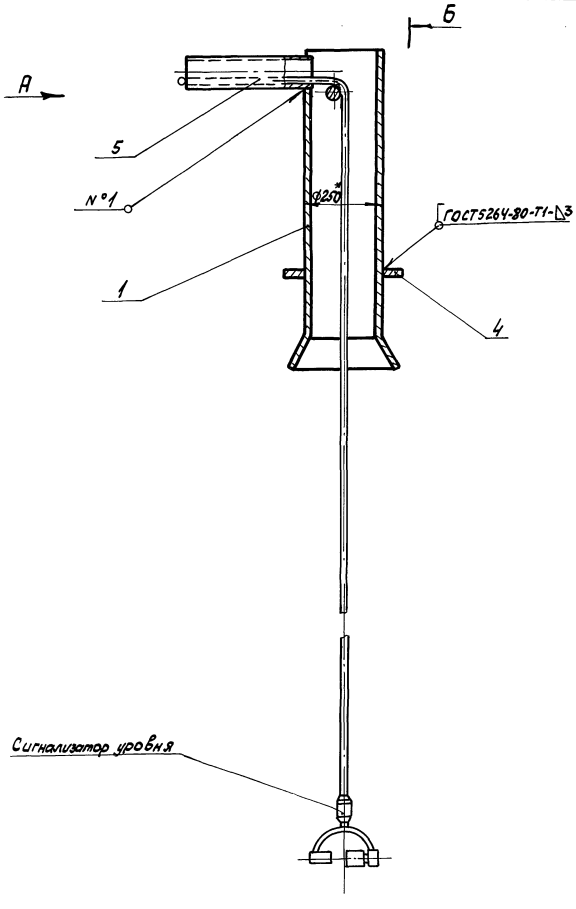

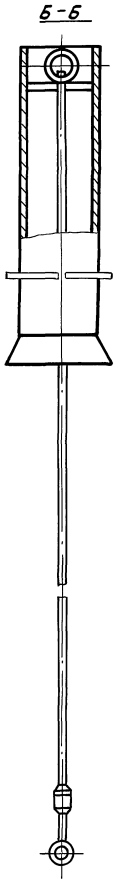

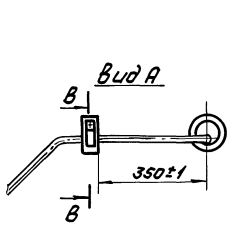

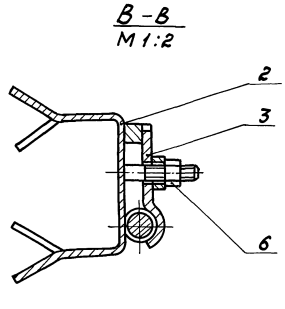

1. Опорные пластины поз. 4 приварить после установки корпуса.
2. Детали поз. 1, 2, 4 (после заделки в бетон) и деталь поз. 3 покрыть грунтом ХС-010, краска ЭМ ХС-710, серый, лак ХС-76 IV В ГОСТ 9355-81 кругом кроме резьбы.
3. Конец патрубка поз. 5 заделать заподлицо с бортом отстойника.
4. * - Размеры для справок.
5. Шероховатость обрабатываемых поверхностей детали без чертежа - $\overset{40}{\nabla}$.

					ЗР.89.000СБ		
Изм.	Лист	№ докум.	Подп.	Дата	Устройство для сигнализатора уровня осадка	Литера	Масса	Масштаб
Разраб.		Плаксина		13.11.89		И	28,0	1:10
Пров.		Пендерев		24.11.89		Лист	Листов 1	
Н.контр.		Третьяков		25.11.89		Мосводоканалнипроект Отдел № 5		
Утв.		Куйбышев		01.89				

Инв. № подл. | Подпись и дата | Взам. инв. № | Инв. № дубл. | Подпись и дата

Типовой проект 902-2-469.89
Альбом 7

Формат	Зона	Поз.	Обозначение	Наименование	Кол.	Примечание
				Документация		
А2			3Р. 89. 000 СБ	Сборочный чертеж		
				Сборочные единицы		
А4		1	3Р. 89. 100	Корпус	1	
А4		2	3Р. 89. 200	Скоба закладная	1	
А4		3	3Р. 89. 300	Прижим	1	
				Детали		
А4		4	3Р. 89. 001	Пластина опорная	2	
Б4		5	3Р. 89. 002	Патрубок закладной		
				Труба 65х4		
				ГОСТ 3262-75		
				ℓ = 430 h 14	1	3,0 кг
				Стандартные изделия		
		6		Гайка М10-5.05		
				ГОСТ 5915-70	1	

Изм	Лист	№ докум.	Подп.	Дата
Разраб.		Плаксина		17.11.88
Пров.		Пендерев		24.11.88
Н. контр.		Третьяков		25.11.88
Утв.		Куйбышев		4.01.89

3Р. 89. 000

Устройство для сигнализатора уровня осадка

Лит.	Лист	Листов
И		1

Мосводоканалнии проект Отдел №5

Формат А4

Инв. № подл. | Подп. и дата | Взам. инв. № | Инв. № дубл. | Подп. и дата

3Р. 89. 100 СБ

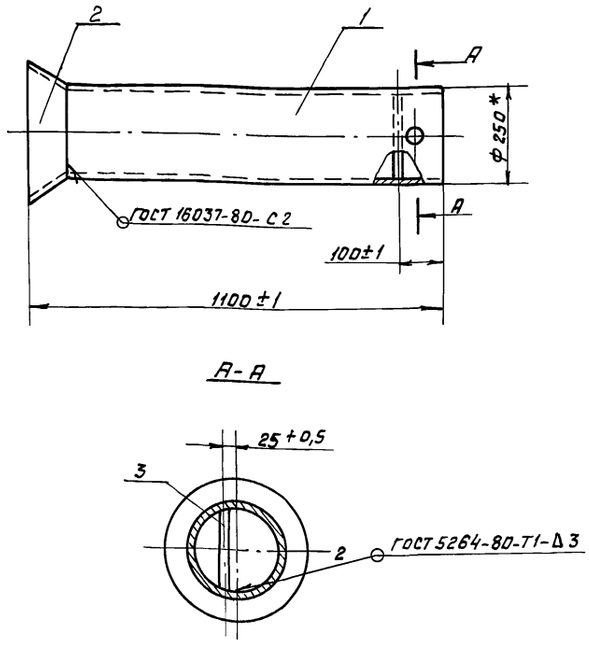

1. Шероховатость обрабатываемых поверхностей деталей без чертежа – 40/.
2* Размеры для справок.

Изм	Лист	№ докум.	Подп.	Дата
Разраб.		Плаксина		18.11.88
Пров.		Пендерев		24.11.88
Н. контр.		Третьяков		25.11.88
Утв.		Куйбышев		4.01.89

3Р. 89. 100 СБ

Корпус

Лит.	Масса	Масштаб
И	19	1:10

Лист | Листов 1

Мосводоканалнии проект Отдел №5

Формат А4

Инв. № подл. | Подп. и дата | Взам. инв. № | Инв. № дубл. | Подп. и дата

Формат	Зона	Поз.	Обозначение	Наименование	Кол.	Примечание
				Документация		
А4			3Р. 89. 100 СБ	Сборочный чертеж		
				Детали		
А4		1	3Р. 89. 101	Труба	1	
А4		2	3Р. 89. 102	Конус	1	
Б4		3	3Р. 89. 103	Пруток		
				Проволока 8-I		
				ГОСТ 3282-74		
				ℓ = 240 h 14	1	0,01 кг

Изм	Лист	№ докум.	Подп.	Дата
Разраб.		Плаксина		18.11.88
Пров.		Пендерев		24.11.88
Н. контр.		Третьяков		25.11.88
Утв.		Куйбышев		4.01.89

3Р. 89. 100

Корпус

Лит.	Лист	Листов
И		1

Мосводоканалнии проект Отдел №5

Формат А4

Инв. № подл. | Подп. и дата | Взам. инв. № | Инв. № дубл. | Подп. и дата

3Р. 89. 101

20/ (√)

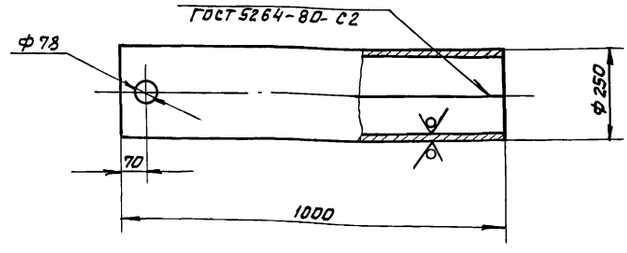

1. Развернутая длина ℓ = 775 мм.
2. H14, h14, $\pm \frac{IT14}{2}$.

Изм	Лист	№ докум.	Подп.	Дата
Разраб.		Плаксина		18.11.88
Пров.		Пендерев		24.11.88
Н. контр.		Третьяков		25.11.88

3Р. 89. 101

Труба

Лит.	Масса	Масштаб
И	18,3	1:10

Лист | Листов 1

Лист Б-3 ГОСТ 19903-74 / В Ст.3сп ГОСТ 16523-70

Мосводоканалнии проект Отдел №5

Корпусовал Ф 23883-07 26 Формат А4

Инв. № подл. | Подп. и дата | Взам. инв. № | Инв. № дубл. | Подп. и дата

Типовой проект 902-2-463.89
Альбом 7

3Р.89.102

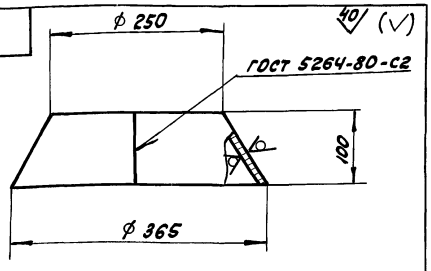

Развертка

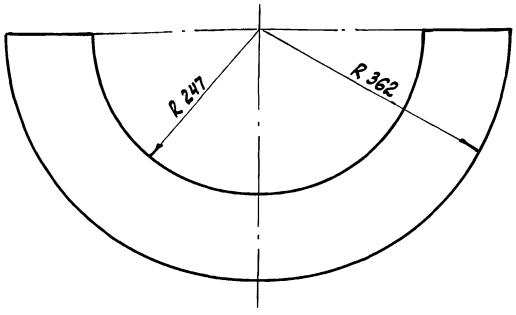

$h14 \pm \frac{IT14}{2}$.

Изм.	Лист	№ докум.	Подп.	Дата
Разраб.		Плаксина		18.11.88
Пров.		Пендерев		24.11.88
Н.контр.		Третьяков		25.11.88

3Р.89.102

Конус

Лит.	Масса	Масштаб
И	0,65	1:5
Лист	Листов	

Лист 5-3 ГОСТ 19903-74 / Ст3сп ГОСТ 16523-70

Мосводоканалниипроект Отдел №5

Формат А4

3Р.89.200

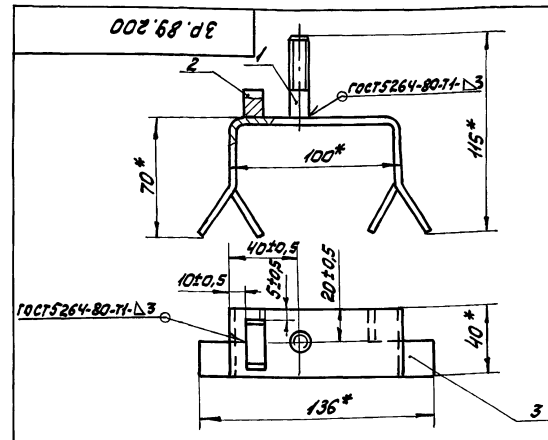

* Размеры для справок.

Формат	Зона	Поз.	Обозначение	Наименование	Кол.	Примечание
				Детали		
А4		1	3Р.89.201	Шпилька	1	
А4		2	3Р.89.202	Упор	1	
А4		3	3Р.89.203	Скоба	1	

Изм.	Лист	№ докум.	Подп.	Дата
Разраб.		Плаксина		18.11.88
Пров.		Пендерев		24.11.88
Н.контр.		Третьяков		25.11.88
Утв.		Куйбышев		4.01.89

3Р.89.200

Скоба закладная

Лит.	Масса	Масштаб
И	0,4	1:2
Лист	Листов 1	

Мосводоканалниипроект Отдел №5

Формат А4

3Р.89.201

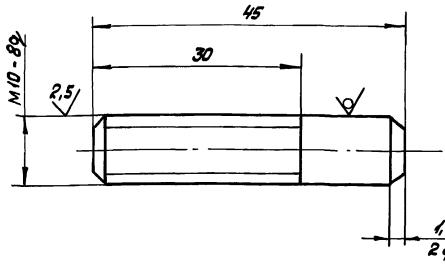

Неуказанные предельные отклонения размеров: $h14, \pm \frac{IT14}{2}$.

Изм.	Лист	№ докум.	Подп.	Дата
Разраб.		Плаксина		18.11.88
Пров.		Пендерев		24.11.88
Н.контр.		Третьяков		25.11.88

3Р.89.201

Шпилька

Лит.	Масса	Масштаб
И	0,03	2:1
Лист	Листов 1	

Круг 10-В-ГОСТ 2590-71 / Ст3сп-II-ГОСТ 535-79

Мосводоканалниипроект Отдел №5

Формат А4

3Р.89.202

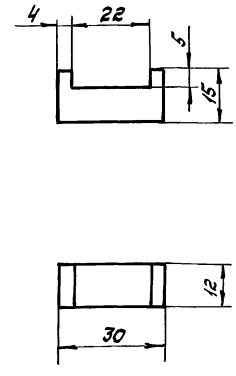

$H14, h14, \pm \frac{IT14}{2}$.

Изм.	Лист	№ докум.	Подп.	Дата
Разраб.		Плаксина		18.11.88
Пров.		Пендерев		24.11.88
Н.контр.		Третьяков		25.11.88

3Р.89.202

Упор

Лит.	Масса	Масштаб
И	0,04	1:1
Лист	Листов 1	

Ст.3 ГОСТ 380-71

Мосводоканалниипроект Отдел №5

Калька Ф№ 23883-07 27 Формат А4

Типовой проект 902-2-463.89
Альбом 7

3Р.89.203

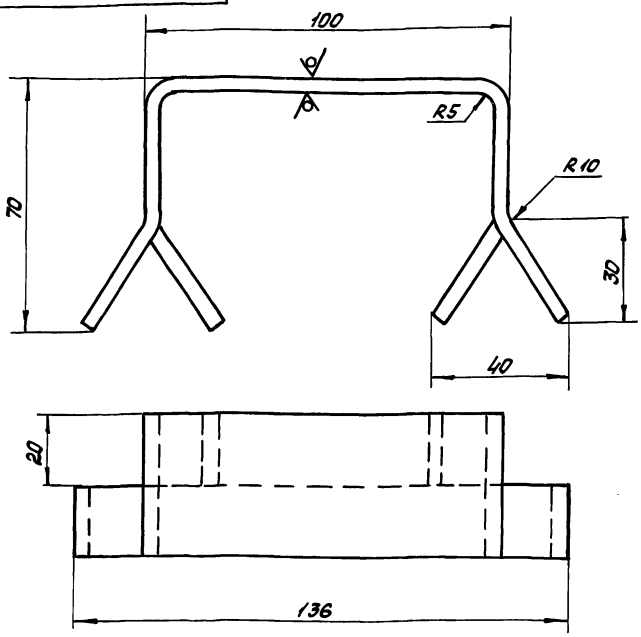

1. Развернутая длина ℓ = 230мм.
2. H14, h14, ± IT14/2.

Изм.	Лист	N° докум.	Подп.	Дата
Разраб.		Плаксина		18.11.89
Пров.		Пендерев		24.11.89
Н.контр.		Третьяков		25.11.89

Скоба

Лит.	Масса	Масштаб
И	0,3	1:1
Лист	Листов 1	

Полоса Б-2 24х40 ГОСТ 103-76 / Ст.3сп ГОСТ 535-79

Мосводоканалниипроект
Отдел N°5

Формат А4

3Р.89.300

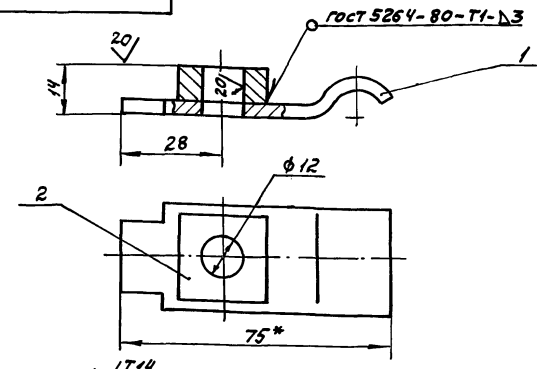

1. H14, h14, ± IT14/2.
2. Шероховатость обрабатываемых поверхностей детали без чертежа - 40.
3. * Размеры для справок.

Формат	Зона	Поз.	Обозначение	Наименование	Кол.	Примечание
				Детали		
А4		1	3Р.89.301	Полоса	1	
Б4		2	3Р.89.302	Бобышка		
				Квадрат 25-В-ГОСТ2591-71 / Ст3сп-II-ГОСТ535-79		
				L = 10h14	1	0,04кг

3Р.89.300

Изм.	Лист	N° докум.	Подп.	Дата
Разраб.		Плаксина		18.11.89
Пров.		Пендерев		24.11.89
Н.контр.		Третьяков		25.11.89
Утв.		Куйбышев		4.01.90

Прижим

Лит.	Масса	Масштаб
И	0,12	1:1
Лист	Листов 1	

Мосводоканалниипроект
Отдел N 5

Формат А4

3Р.89.301

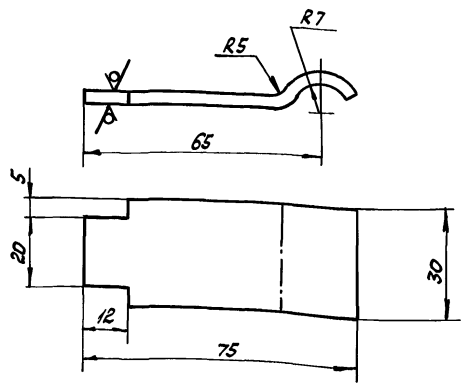

1. Развернутая длина L = 85мм.
2. H14, h14, ± IT14/2.

Изм.	Лист	N° докум.	Подп.	Дата
Разраб.		Плаксина		18.11.89
Пров.		Пендерев		24.11.89
Н.контр.		Третьяков		25.11.89

Полоса

Лит.	Масса	Масштаб
И	0,08	1:1
Лист	Листов 1	

Лист Б4 ГОСТ 19903-74 / Ст.3сп ГОСТ 14637-79

Мосводоканалниипроект
Отдел N 5

Формат А4

3Р.89.001

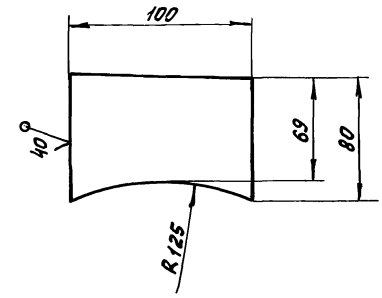

H14, h14, ± IT14/2.

Изм.	Лист	N° докум.	Подп.	Дата
Разраб.		Плаксина		18.11.89
Пров.		Пендерев		24.11.89
Н.контр.		Третьяков		25.11.89

Пластина опорная

Лит.	Масса	Масштаб
И	0,16	1:2
Лист	Листов 1	

Лист Б-3 ГОСТ 19903-74 / В Ст.3сп ГОСТ 16523-70

Мосводоканалниипроект
Отдел N° 5

Копировал 23883-07 28 Формат А4

Типовой проект 902-2-468.89
Альбом 7

6С.53.148.000

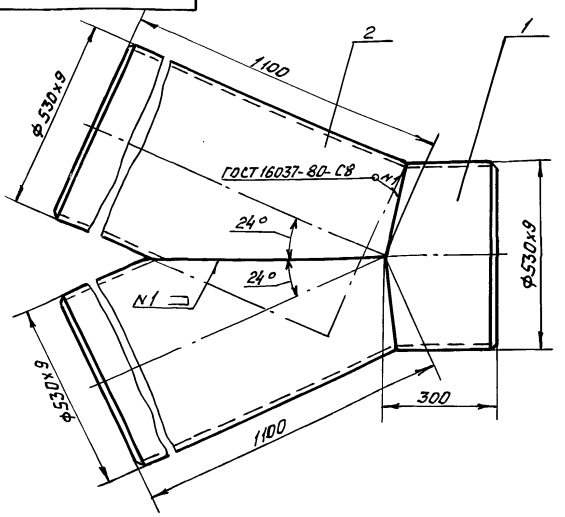

Размеры для справок.

Формат	Зона	Поз.	Обозначение	Наименование	Кол.	Примечание
				Детали		
А4		1	6С.53.148.001	Патрубок	1	
А4		2	6С.53.148.002	Патрубок	2	

6С.53.148.000

Тройник косой 530х9

Изм.	Лист	№ докум.	Подп.	Дата
Разраб.		Пляксина		18.11.88
Пров.		Пендерев		24.11.88
Н. контр.		Третьяков		25.11.88
Утв.		Куйбышев		4.01.89

Лит.	Масса	Масштаб
И	260,0	1:10
Лист	Листов 1	

Мосводоканалниипроект Отдел №5

Формат А4

6С.53.148.001

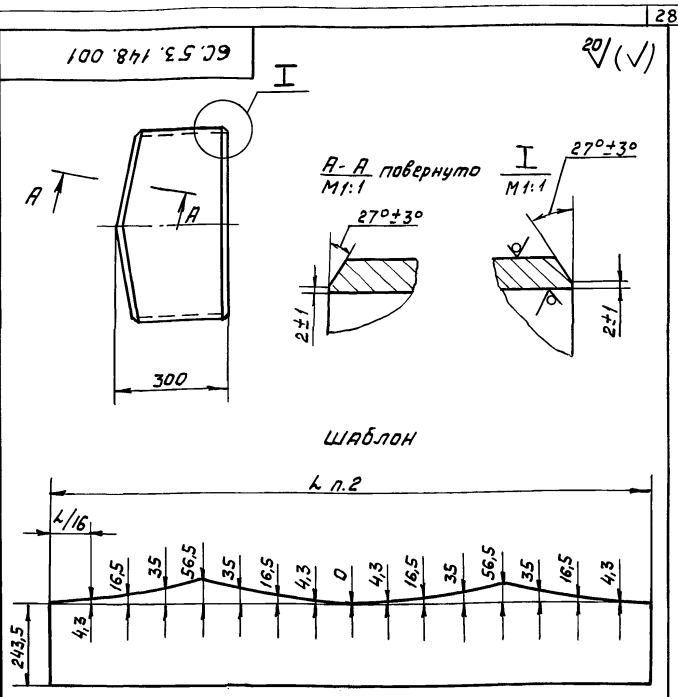

1. $h\,14, \pm \frac{IT14}{2}$.
2. Размеры L равен длине окружности, измеренной по фактическому наружному диаметру разрезаемой трубы.

6С.53.148.001

Патрубок

Изм.	Лист	№ докум.	Подп.	Дата
Разраб.		Пляксина		18.11.88
Пров.		Пендерев		24.11.88
Н. контр.		Третьяков		25.11.88

Лит.	Масса	Масштаб
И	35,0	1:10
Лист	Листов 1	

Труба 530х9 ГОСТ 10704-78 / В Ст. 3 сп ГОСТ 10706-76

Мосводоканалниипроект Отдел №5

Формат А4

6С.53.148.002

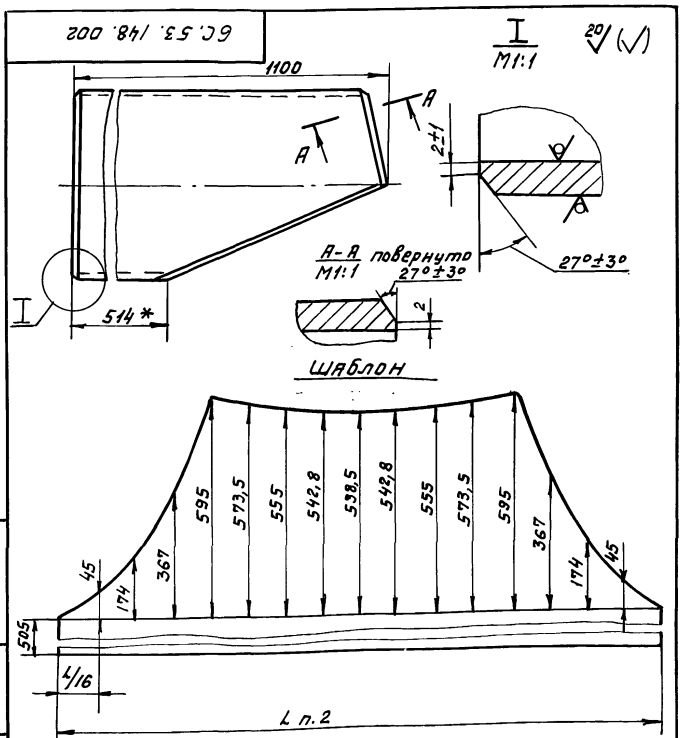

1. $h\,14, \pm \frac{IT14}{2}$.
2. Размер L равен длине окружности, измеренной по фактическому наружному диаметру разрезаемой трубы.

6С.53.148.002

Патрубок

Изм.	Лист	№ докум.	Подп.	Дата
Разраб.		Пляксина		18.11.88
Пров.		Пендерев		24.11.88
Н. контр.		Третьяков		25.11.88

Лит.	Масса	Масштаб
И	112,5	1:10
Лист	Листов 1	

Труба 530х9 ГОСТ 10704-78 / В Ст. 3 ГОСТ 10706-76

Мосводоканалниипроект Отдел №5

Формат А4

Формат	Зона	Поз.	Обозначение	Наименование	Кол.	Примечание
				Документация		
А2			6С.23.184.000СБ	Сборочный чертеж		
				Сборочные единицы		
А4		1	6С.23.184.100	Патрубок	1	
А4		2	6С.23.184.200	Короб	1	
А4		3	6С.23.184.300	Отвод	1	

6С.23.184.000

Патрубок Ду 700 с отводом

Изм.	Лист	№ докум.	Подп.	Дата
Разраб.		Пляксина		18.11.88
Пров.		Пендерев		24.11.88
Н. контр.		Третьяков		25.11.88

Лит.	Лист	Листов
И		1

Мосводоканалниипроект Отдел №5

Копировал Ф 23883-07 29 Формат А4

Типовой проект 902-2-469.89
Альбом 7

6С.23.184.000СБ

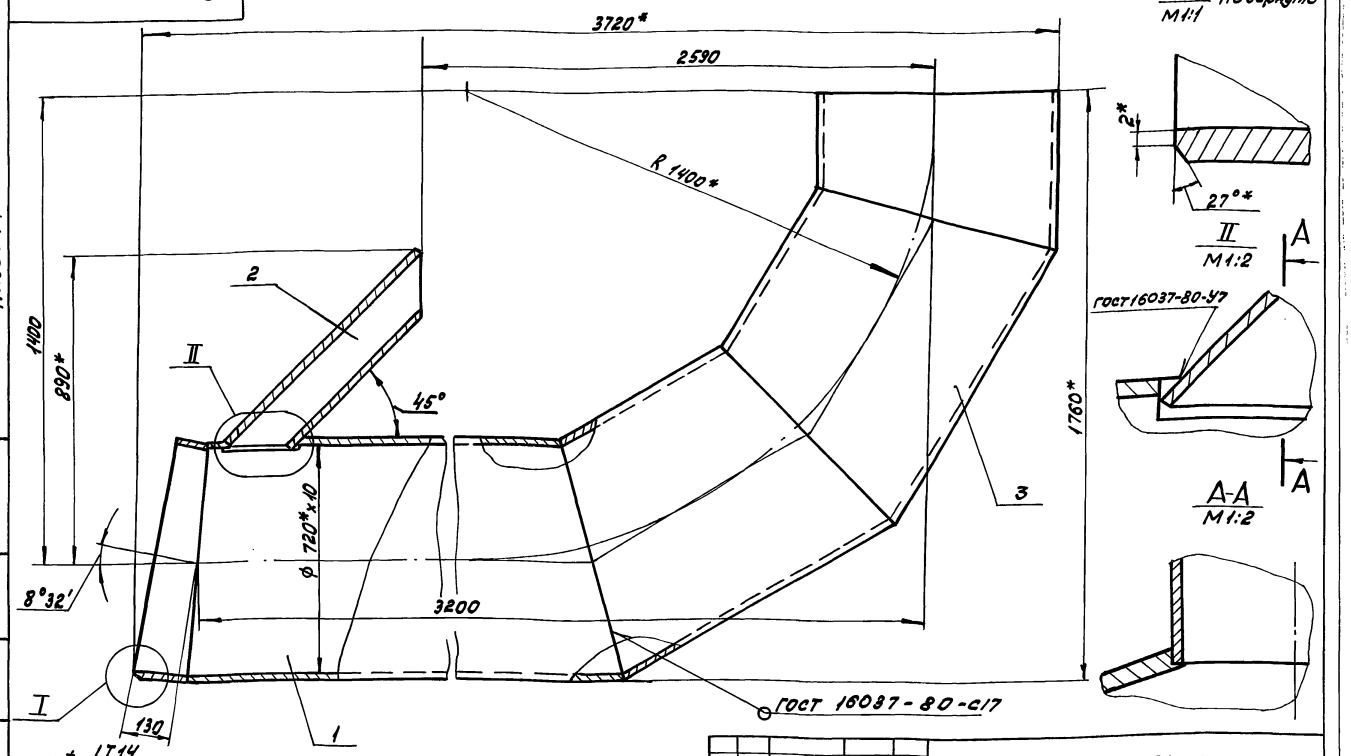

1. ± $\frac{IT14}{2}$.
2. * Размеры для справок.
3. Патрубок покрыть лаком БТ-577 ГОСТ 5631-79 за исключением поверхностей, сопрягающихся с бетоном.
4. Сварные швы патрубка испытать на герметичность путем смачивания керосином.
5. Гидравлическое испытание отвода на прочность произвести на месте монтажа совместно со всем трубопроводом.

Изм	Лист	№ докум.	Подп.	Дата
Разраб.		Плаксина		18.11.88
Пров.		Пендерев		24.11.88
Н. контр.		Третьяков		25.11.88
Утв.		Куйбышев		4.01.89

6С.23.184.000СБ

Патрубок Ду 700 с отводом

Лит.	Масса	Масштаб
И	865	1:10

Лист | листов 1

Мосводоканал НИИпроект
Отдел № 5

Формат А2

Инв. № подл. | Подп. и дата | Взам. инв. | Инв. № дубл. | Подп. и дата

6С.23.184.100

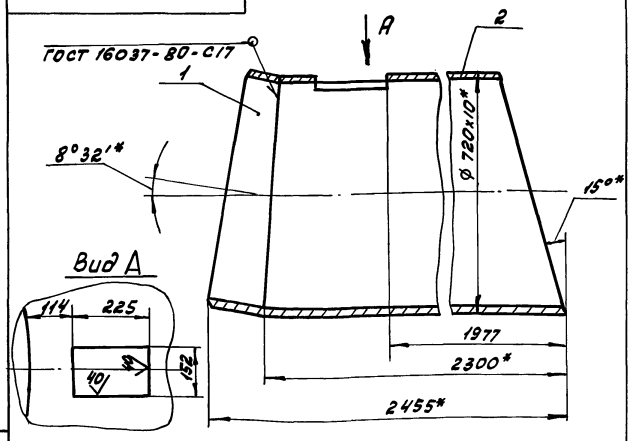

1. H14, h14, ± $\frac{IT14}{2}$.
2. * Размеры для справок

Формат	Зона	Поз.	Обозначение	Наименование	Кол.	Примечание
				Детали		
А4		1	6С.23.184.101	Полукольцо	1	
А4		2	6С.23.184.102	Ствол	1	

6С.23.184.100

Изм	Лист	№ докум.	Подп.	Дата
Разраб.		Плаксина		18.11.88
Пров.		Пендерев		24.11.88
Н. контр.		Третьяков		25.11.88
Утв.		Куйбышев		4.01.89

Патрубок

Лит.	Масса	Масштаб
И	455,0	1:10

Лист | листов 1

Мосводоканал НИИпроект
Отдел № 5

Формат А4

6С.23.184.101

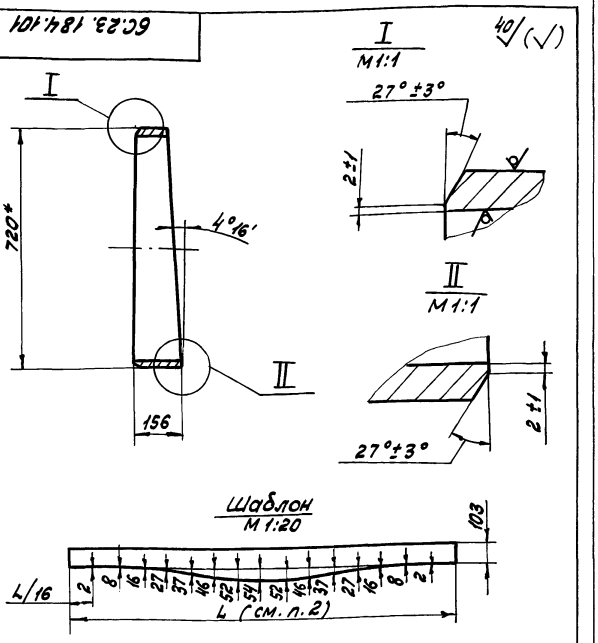

1. h14, ± $\frac{IT14}{2}$.
2. Размер L равен длине окружности измеренной по фактическому наружному диаметру разрезаемой трубы.
3. * Размеры для справок.

6С.23.184.101

Изм	Лист	№ докум.	Подп.	Дата
Разраб.		Плаксина		18.11.88
Пров.		Пендерев		24.11.88
Н. контр.		Третьяков		25.11.88

Полукольцо

Лит.	Масса	Масштаб
И	22,8	1:10

Лист | листов 1

Труба 720x10 ГОСТ 10704-78 / 8 ст 3 сп ГОСТ 10706-76

Мосводоканал НИИпроект
Отдел № 5

Копировал Фолл 23883-07 30 Формат А4

Типовой проект 902-2-469.89
Альбом 7

6С.23.184.102

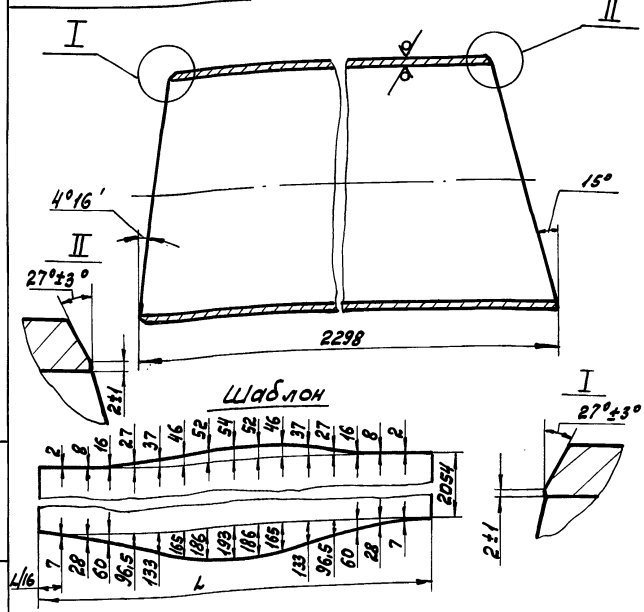

1. Неуказанные предельные отклонения размеров: $h14, \pm \frac{IT14}{2}$.
2. Размер L равен длине окружности измеренной по фактическому наружному диаметру разрезаемой трубы.

Изм.	Лист	№ докум.	Подп.	Дата
Разраб.		Плаксина		20.11.88
Пров.		Пендерев		24.11.88
Н.контр.		Третьяков		25.11.88

6С.23.184.102

Ствол

Лит.	Масса	Масштаб
И	375,0	1:10
Лист	Листов 1	

Трубы 720х10 ГОСТ 10704-78 / В Ст 3сп ГОСТ 10706-76

Мосводоканалниипроект Отдел №5

Формат А4

Формат	Зона	Поз.	Обозначение	Наименование	Кол.	Примечание
				Документация		
А2			6С.23.184.200 СБ	Сборочный чертеж		
				Детали		
А4		1	6С.23.184.201	Стенка боковая	2	
Б4		2	6С.23.184.202	Стенка нижняя		
				Б-5 ГОСТ 19903-74 / Лист В Ст.3сп ГОСТ 14637-79		
				140 h14 х 465 h14	1	2.6 кг
Б4		3	6С.23.184.203	Стенка верхняя		
				Лист Б-5 ГОСТ 19903-74 / В Ст.3сп ГОСТ 14637-79		
				140 h14 х 755 h14	1	4.1 кг

6С.23.184.200

Короб

Изм.	Лист	№ докум.	Подп.	Дата
Разраб.		Плаксина		20.11.88
Пров.		Пендерев		24.11.88
Н.контр.		Третьяков		25.11.88
Утв.		Куйбышев		4.01.89

Лит.	Лист	Листов
И		1

Мосводоканалниипроект Отдел №5

Формат А4

6С.23.184.200 СБ

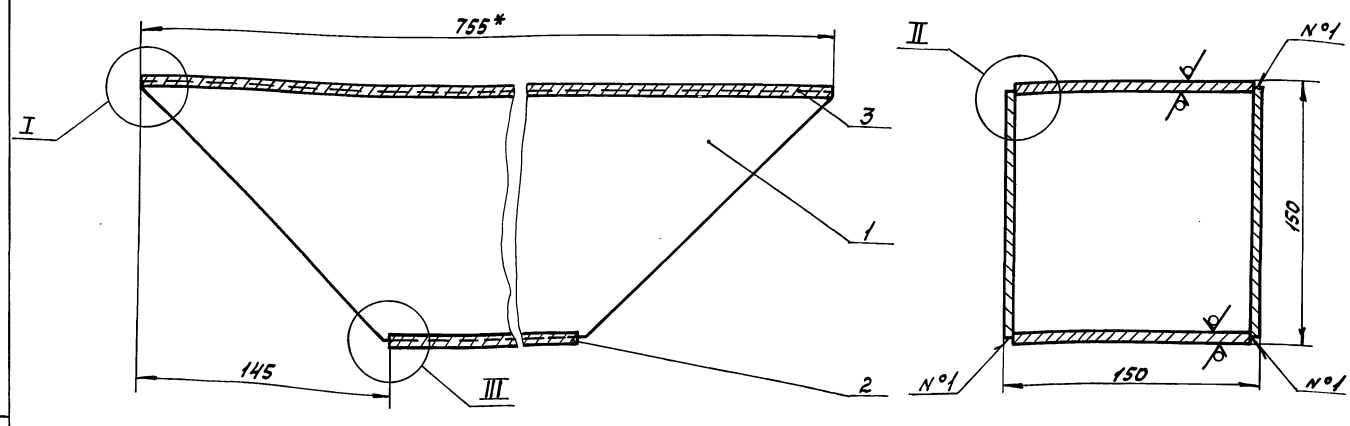

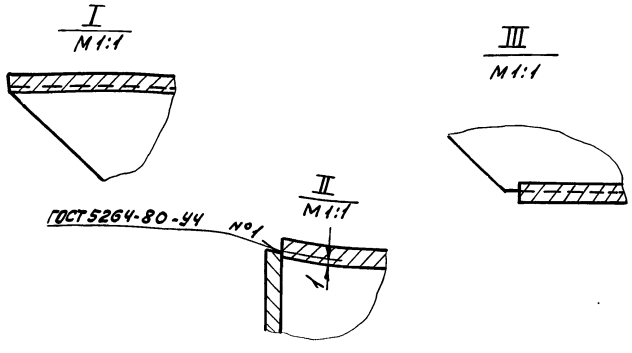

1. $h14, \pm \frac{IT14}{2}$.
2. Шероховатость обрабатываемых поверхностей деталей без чертежа - $\sqrt{40}$.
3. * Размеры для справок.

6С.23.184.200 СБ

Короб

Изм.	Лист	№ докум.	Подп.	Дата
Разраб.		Плаксина		20.11.88
Пров.		Пендерев		24.11.88
Н.контр.		Третьяков		25.11.88
Утв.		Куйбышев		4.01.89

Лит.	Масса	Масштаб
И	14,0	1:2
Лист	Листов 1	

Мосводоканалниипроект Отдел №5

Копировал Формат А3

Типовой проект 902-2-469.89
Альбом 7

6С.23.184.201

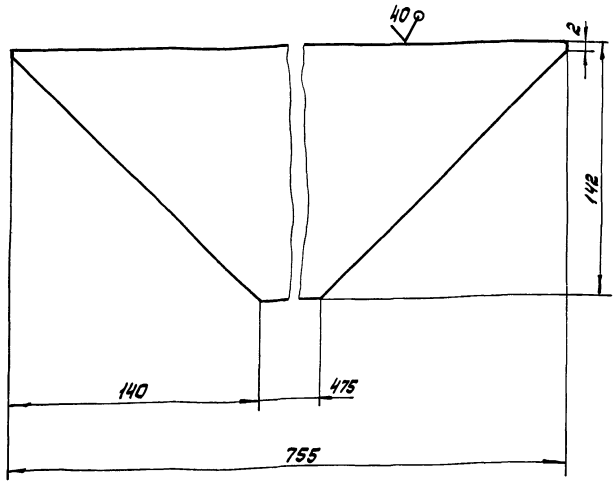

$h14, \pm \frac{IT14}{2}$.

Изм	Лист	№ докум.	Подп.	Дата	6С.23.184.201			
Разраб.		Плаксина		24.11.88	Стенка боковая	Лит.	Масса	Масштаб
Пров.		Пендерев		24.11.88		И	3,4	1:2
						Лист	Листов 1	
Н.контр.		Третьяков		25.11.88	Лист Б-5 ГОСТ 19903-74 / В ст.3сп ГОСТ 14637-79	Мосводоканал НИИпроект Отдел № 5		

Формат А4

6С.23.184.300С6

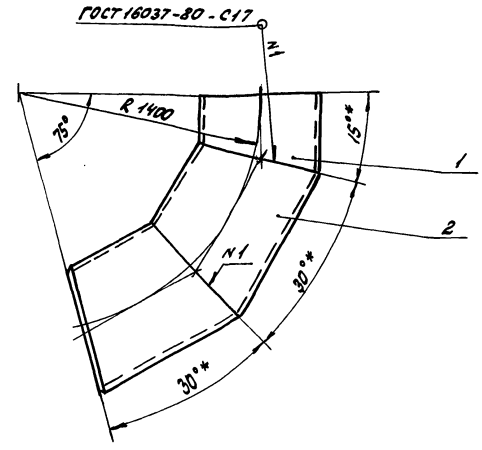

1. $h14, \pm \frac{IT14}{2}$.
2* Размеры для справок.

Формат	Зона	Поз.	Обозначение	Наименование	кол.	Примечание
				Детали		
А4		1	6С.23.184.301	Полукольцо	1	
А4		2	6С.23.184.302	Кольцо	2	

Изм	Лист	№ докум.	Подп.	Дата	6С.23.184.300			
Разраб.		Плаксина		24.11.88	Отвод	Лит.	Масса	Масштаб
Пров.		Пендерев		24.11.88		И	328,0	1:20
						Лист	Листов 1	
Н.контр.		Третьяков		25.11.88		Мосводоканал НИИпроект Отдел № 5		
Утв.		Куйбышев		4.01.89				

Формат А4

6С.23.184.301

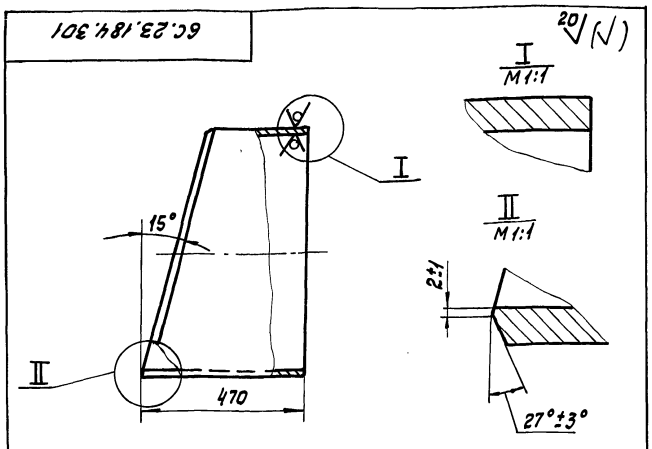

Шаблон
М 1:20

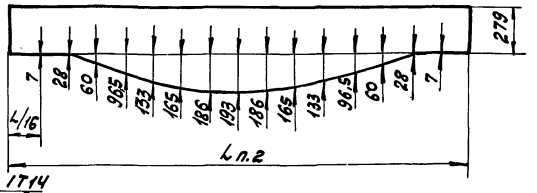

1. $h14, \pm \frac{IT14}{2}$.
2. Размер L равен длине окружности, измеренной по фактическому наружному диаметру разрезаемой трубы.

Изм	Лист	№ докум.	Подп.	Дата	6С.23.184.301			
Разраб.		Плаксина		24.11.88	Полукольцо	Лит.	Масса	Масштаб
Пров.		Пендерев		24.11.88		И	65,5	1:10
						Лист	Листов 1	
Н.контр.		Третьяков		25.11.88	Труба 720х10 ГОСТ 10704-76 / В ст.3сп ГОСТ 10706-76	Мосводоканал НИИпроект Отдел № 5		

Формат А4

6С.23.184.302

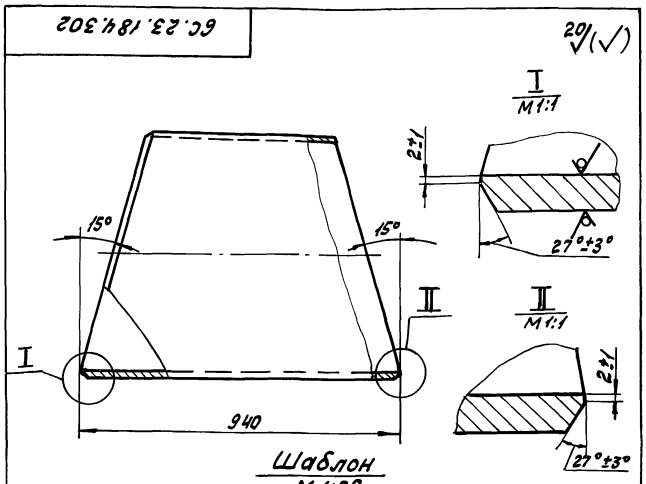

Шаблон
М 1:20

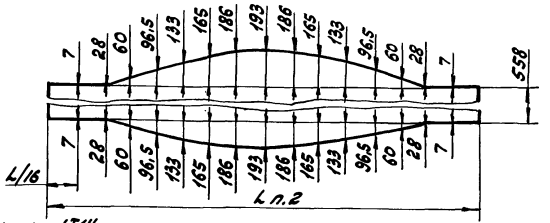

1. $h14, \pm \frac{IT14}{2}$.
2. Размер L равен длине окружности, измеренной по фактическому наружному диаметру разрезаемой трубы.

Изм	Лист	№ докум.	Подп.	Дата	6С.23.184.302			
Разраб.		Плаксина		24.11.88	Кольцо	Лит.	Масса	Масштаб
Пров.		Пендерев		24.11.88		И	131,0	1:10
						Лист	Листов 1	
Н.контр.		Третьяков		25.11.88	Труба 720х10 ГОСТ 10704-76 / В ст.3сп ГОСТ 10706-76	Мосводоканал НИИпроект Отдел № 5		

Копировал Дата 23883-07 (32) Формат А4

gost.e-ecolog.ru