ТИПОВОЙ ПРОЕКТ
902-2-471.89

ОТСТОИНИКИ КАНАЛИЗАЦИОННЫЕ РАДИАЛЬНЫЕ ПЕРВИЧНЫЕ ИЗ СБОРНОГО ЖЕЛЕЗОБЕТОНА ДИАМЕТРОМ 18 М С САМОТЕЧНЫМ УДАЛЕНИЕМ ОСАДКА

АЛЬБОМ 4

ОТСТОИНИКИ
КЖ.И СТРОИТЕЛЬНЫЕ ИЗДЕЛИЯ. СТР. 3-18

23826-04

gost.e-ecolog.ru

				Привязан	
Инв.№					

ТИПОВОЙ ПРОЕКТ

902 - 2 - 471.89

ОТСТОЙНИКИ КАНАЛИЗАЦИОННЫЕ РАДИАЛЬНЫЕ ПЕРВИЧНЫЕ ИЗ СБОРНОГО ЖЕЛЕЗОБЕТОНА ДИАМЕТРОМ 18 М С САМОТЕЧНЫМ УДАЛЕНИЕМ ОСАДКА

АЛЬБОМ 4

ПЕРЕЧЕНЬ АЛЬБОМОВ

АЛЬБОМ 1	ПЗ	ПОЯСНИТЕЛЬНАЯ ЗАПИСКА
АЛЬБОМ 2	ТХ	ТЕХНОЛОГИЧЕСКИЕ РЕШЕНИЯ
	ОВ	ОТОПЛЕНИЕ И ВЕНТИЛЯЦИЯ
	ВК	ВНУТРЕННИЙ ВОДОПРОВОД И КАНАЛИЗАЦИЯ
АЛЬБОМ 3		ОТСТОЙНИКИ
	КЖ	КОНСТРУКЦИИ ЖЕЛЕЗОБЕТОННЫЕ КМ КОНСТРУКЦИИ МЕТАЛЛИЧЕСКИЕ
АЛЬБОМ 4		ОТСТОЙНИКИ
	КЖ.И	СТРОИТЕЛЬНЫЕ ИЗДЕЛИЯ
АЛЬБОМ 5		КАМЕРА ВЫПУСКА ОСАДКА
	АР	АРХИТЕКТУРНЫЕ РЕШЕНИЯ
	КЖ	КОНСТРУКЦИИ ЖЕЛЕЗОБЕТОННЫЕ
	КЖ.И	СТРОИТЕЛЬНЫЕ ИЗДЕЛИЯ
	КМ	КОНСТРУКЦИИ МЕТАЛЛИЧЕСКИЕ
АЛЬБОМ 6	ЭМ	ЭЛЕКТРОСИЛОВОЕ ОБОРУДОВАНИЕ
	АОВ	АВТОМАТИЗАЦИЯ ВЕНТСИСТЕМЫ
АЛЬБОМ 7	НО	НЕСТАНДАРТИЗИРОВАННОЕ ОБОРУДОВАНИЕ ЗАТВОРЫ ЩИТОВЫЕ, СИГНАЛИЗАТОР УРОВНЯ ОСАДКА И ФАСОННЫЕ ЧАСТИ (ИЗ Т.П. 902 - 2 - 469.89)
АЛЬБОМ 8	НО	НЕСТАНДАРТИЗИРОВАННОЕ ОБОРУДОВАНИЕ РЕГУЛЯТОР ВЫПУСКА ОСАДКА С ЭЛЕКТРОПРИВОДОМ
АЛЬБОМ 9	СО	СПЕЦИФИКАЦИИ ОБОРУДОВАНИЯ
АЛЬБОМ 10	С	СМЕТЫ
АЛЬБОМ 11	ВМ	ВЕДОМОСТИ ПОТРЕБНОСТИ В МАТЕРИАЛАХ
АЛЬБОМ 12.90	АОВ.Н1	ЗАДАНИЕ ЗАВОДУ-ИЗГОТОВИТЕЛЮ НА ЩИТ ОПЕРАТОРА

РАЗРАБОТАН
ИНСТИТУТОМ
„МОСВОДОКАНАЛНИИПРОЕКТ"

ГЛАВНЫЙ ИНЖЕНЕР ИНСТИТУТА Д.Д. СОКОЛИН

ГЛАВНЫЙ ИНЖЕНЕР ПРОЕКТА В.К. КАЗАНОВ

УТВЕРЖДЕН РАСПОРЯЖЕНИЕМ МОСГОРИСПОЛКОМА
ОТ 28.04 1989Г. № 890Р

ВВЕДЕН В ДЕЙСТВИЕ ПРИКАЗОМ ПО ОБЪЕДИНЕНИЮ
„МОСВОДОКАНАЛ" ОТ 12.05 1989Г. № 206

Содержание альбома

Обозначение	Наименование	Стр.
	Содержание альбома	2
ТП 902-2-471.89 КЖ.И.00.000ТУ	Технические условия	3
КЖ.И.01.000	Панель стеновая ПСЧ 2-36-1а/3	4
02.000	ПСЧ 2-36-1а/3э	5
03.000	ПСЧ 2-36-1а/4	6
04.000	ПСЧ 2-36-1а/4э	7
10.000	Лоток Л01	8
00.100	Каркас плоский КР1	9
00.200	Сетка С1	10
00.300	Сетка С2	10
00.001	Изделие закладное М1-1	11
00.002	Изделие закладное М1-2	11
00.003	Изделие закладное М1-3	12
00.004	Изделие закладное М2-1	12
00.005	Изделие закладное МН 1	13
00.006	Изделие закладное МН 2	14
00.007	Изделие закладное МН 3	15
00.008	Изделие закладное МН 4	16
00.009	Изделие закладное М2-2	16
00.010	Изделие закладное МН 5	17
00.011	Напрягаемый стержень НС 1	17

продолжение

Обозначение	Наименование	Стр.
ТП 902-2-471.89 КЖ.И.00.012	Изделие закладное МН6	(18)

Инв. № подл. | Подпись и дата | Взам. инв. №

Альбом 4

Технические условия.

1. Железобетонные конструкции.

1.1. В альбоме разработаны сборные железобетонные стеновые панели по серии 3.900-3 выпуск 5 с дополнительными закладными деталями и лотковый элемент индивидуального изготовления.

1.2. В зависимости от способа обжатия стены отстойника принята маркировка панелей ПСЦ2-36-1а/3, ПСЦ-2-36-1а/4 - способ навивки арматуры периодического профиля машиной АМН-5. ПСЦ2-36-1а/3Э, ПСЦ2-36-1а/4Э- способ термоэлектронатяжения.

1.3 Панели изготавливать из морозостойкого F 100 водонепроницаемого W4 тяжелого бетона класса В15.

1.4. Все изделия изготовливать в соответствии с техническими условиями ГОСТ 13015.0-83 и вышеуказанной серии.

2. Арматурные сетки, каркасы, закладные детали.

2.1. Арматурные сетки, каркасы выполнять при помощи контактной сварки.

2.2. Закладные изделия сваривать электродами Э42 по ГОСТ 9467-75.

2.3. Арматурные и закладные изделия должны отвечать требованиям ГОСТ 10922-75.

Инв.№ подл. | Подпись и дата | Взам. инв.№

				ТП 902-2-471.89 -КЖ.И.00.000ТУ		
ГИП	Славянский			Технические условия	Стадия	Лист	Листов
Гл. спец.	Нешалкин				Р		1
Н. контр.	Славянский				Мосводоканалниипроект		
Нач. отд.	Нешалкин						

Копировал 23826-04 4 формат А3

Альбом 4

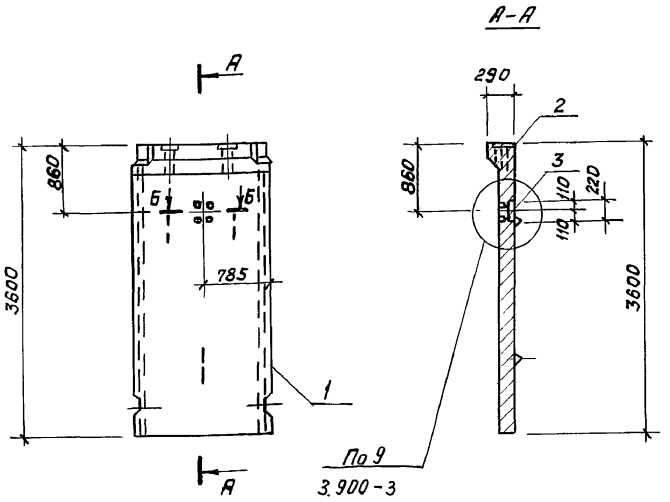

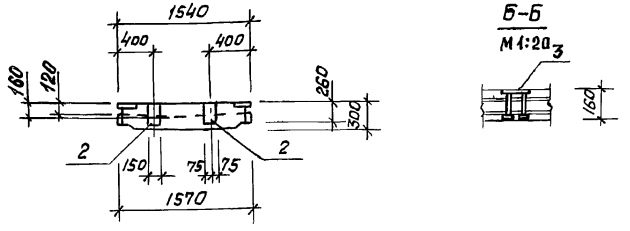

Формат	Зона	Поз.	Обозначение	Наименование	Кол	Примечание
				Документация		
А3			ТП 902-2-471.89 -КЖИ.ОО.ОООТУ	Технические условия		
А3			3.900-3 выпуск 5	Панели стеновые		
				для цилиндрических		
				сооружений		
				Сборочные единицы		
А3		1	3.900-3 Вып. 5, ч. 1	Панель ПСЦ 2-36-1а	1	
А4		2	ТП 902-2-471.89 -КЖИ. ОО. 001	Изделие закладное М1-1	2	
А4		3	ОО. 002	М1-2	1	

Ведомость расхода стали на дополнительные закладные изделия, кг

Марка элемента	Изделия закладные						Общий расход
	Арматура класса		Прокат марки				
	А-II		В Ст3 кп2				
	ГОСТ 5781-82		ГОСТ 103-76				
	ф16	Итого	-150х8	-150х10	-50х10	Итого	
ПСЦ 2-36-1а/3	5,6	5,6	5,5	2,6	0,8	8,9	14,5

Привязан

Инв. №

Ст. инж.	Сурова	
ГИП	Славянский	
Гл. спец.	Мешалкин	
Н. контр.	Славянский	
Нач. отд.	Мешалкин	

ТП 902-2-471.89 -КЖ.И.01.000

Панель стеновая ПСЦ 2-36-1а/3

Стадия	Масса	Масштаб
Р	2100	1:50
Лист	Листов 1	

Мосводоканалниипроект

Инв.№ подл. | Подпись и дата | Взам. инв.№

Копировал 23826-04 5 Формат А3

Альбом 4

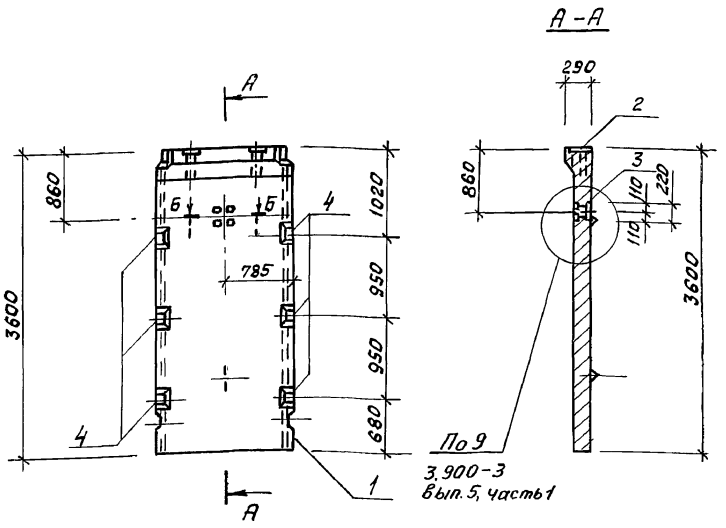

Формат	Зона	Поз.	Обозначение	Наименование	Кол.	Примечание
				Документация		
А3			ТП 902-2-471.89 -КЖ.И.ОО.ОООТУ	Технические условия		
А3			3.900-3, Выпуск 5	Панели стеновые		
				для цилиндрических		
				сооружений		
				Сборочные единицы		
А3		1	3.900-3, Вып. 5, ч.1	Панель ПСЦ 2-36-1а	1	
А4		2	ТП 902-2-471.89 -КЖ.И. ОО.ОО1	Изделие закладное М1-1	2	
А4		3	ОО.ОО2	М1-2	1	
А4		4	ОО.ОО3	М1-3	6	

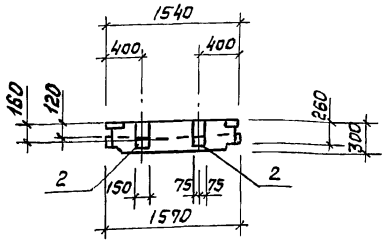

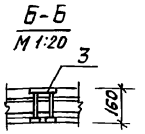

Ведомость расхода стали на дополнительные закладные изделия, кг

Марка элемента	Изделия закладные											Общий расход
	Арматура класса						Прокат марки					
	А-I		А-II				Вст3кп2					
	ГОСТ 5781-82						ГОСТ 19903-74					
	ф6	Итого	ф14	ф16	Итого	Всего	58	510			Итого	Всего	
ПСЦ2-36-1а/33	0,4	0,4	22,8	5,6	28,4	28,8	5,5	13.0			18,5	18,5	47,3

Привязан

Инв. №

Ст. инж.	Сурова	
ГИП	Славянский	
Гл. спец.	Мешалкин	
Н. контр.	Славянский	
Нач. отд.	Мешалкин	

ТП 902-2-471.89 -КЖ.И. 02.000

Панель стеновая ПСЦ 2-36-1а/33

Стадия	Масса	Масштаб
Р	2100	1:50
Лист	Листов 1	

Мосводоканалнишпроект

Копировал № 23826-04 6 формат А3

Инв.№ подл. | Подпись и дата | Взам. инв.№

Альбом 4

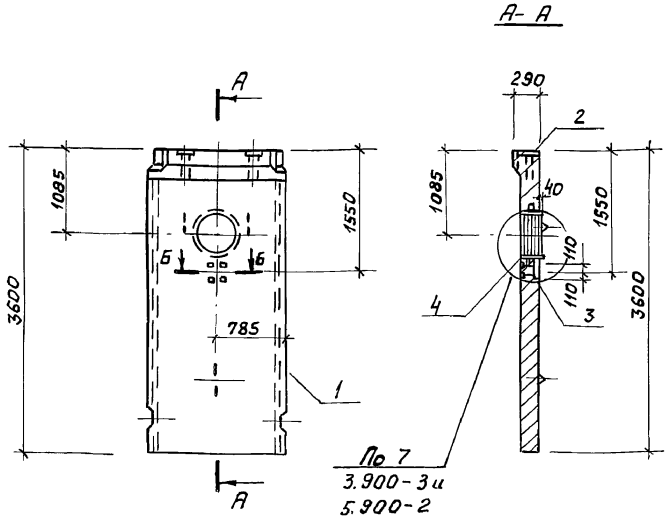

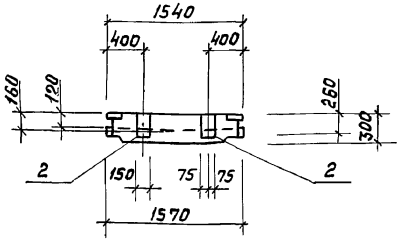

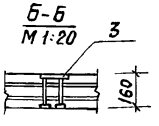

Формат	Зона	Поз.	Обозначение	Наименование	Кол	Примечание
				Документация		
А3			ТП 902-2-471.89 - КЖ.И.00.000ТУ	Технические условия		
А3			3.900-3 Выпуск 5	Панели стеновые		
				для цилиндрических		
				сооружений		
				Сборочные единицы		
А3		1	3.900-3, Вып. 5, ч.1	Панель ПСЦ 2-36-1а	1	
А4		2	ТП 902-2-471.89 - КЖ.И.00.001	Изделие закладное М1-1	2	
А4		3	00.002	М1-2	1	
Б4		4	5.900-2	Сальник ду 500, ℓ = 200	1	

Ведомость расхода стали на дополнительные закладные изделия, кг

Марка элемента	Изделия закладные													Общий расход
	Арматура класса		Всего	Прокат марки								Всего		
	А-II			Вст3кп2							Вст3пс4			
	ГОСТ 5781-82			ГОСТ 2590-71		ГОСТ 19903-74					ГОСТ 10704-76			
	ф16	Итого		ф15	Итого	58	510				Тр. 530х7	Итого		
ПСЦ 2-36-1а/4	5,6	5,6	5,6	7,8	7,8	5,5	11,6			24,8	21,5	21,5	46,4	52,0

Привязан

Инв. №

Взам. инв. №

Подпись и дата

Инв. № подл.

Ст. инж.	Сурова		
ГИП	Славянский		
Гл. спец.	Мешалкин		
Н. контр.	Славянский		
Нач. отд.	Мешалкин		

ТП 902-2-471.89 - КЖ.И.03.000

Панель стеновая ПСЦ 2-36-1а/4

Стадия	Масса	Масштаб
Р	2010	1:50
Лист	Листов 1	

Мосводоканалнишпроект

Копировал № 23326-04 7 Формат А3

Альбом 4

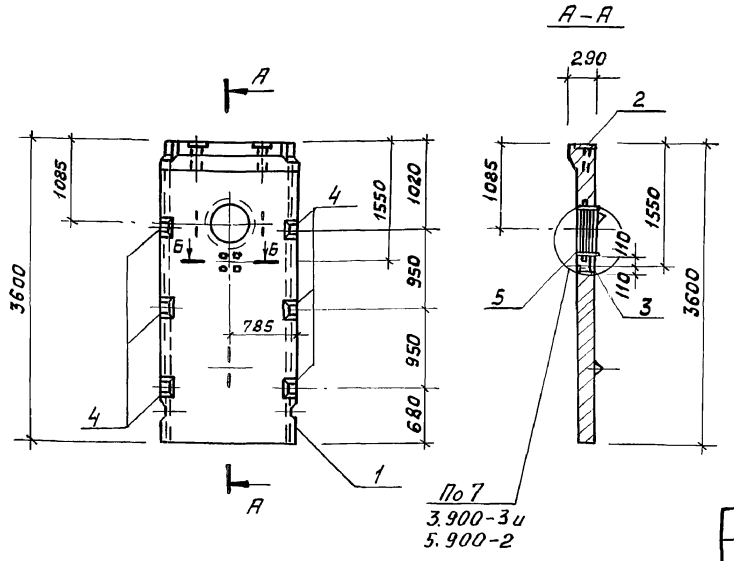

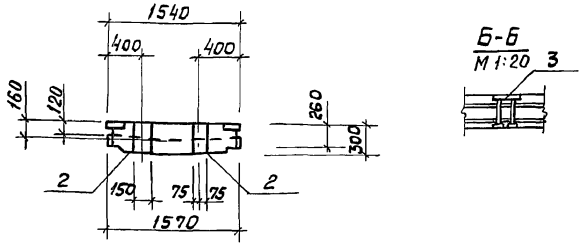

Формат	Зона	Поз.	Обозначение	Наименование	Кол.	Примечание
				Документация		
А3			ТП 902-2-471.89-КЖИ.ОО.ОООТУ	Технические условия		
А3			3.900-3 Выпуск 5	Панели стеновые		
				для цилиндрических		
				сооружений		
				Сборочные единицы		
А3		1	3.900-3, вып. 5, ч. 1	Панель ПСЦ2-36-1а	1	
А4		2	ТП 902-2-471.89-КЖИ.ОО.001	Изделие закладное М1-1	2	
А4		3	ОО.002	М1-2	1	
А4		4	ОО.003	М1-3	6	
		5	5.900-2	Сальник dy 500; l=200	1	

Продолжение

Изделия закладные												
Прокат марки												
ВСт3кп2									ВСт3псЧ			Общий расход
ГОСТ 2590-71		ГОСТ 19903-74							ГОСТ 10704-76			
Ф15	Итого	58	510					Итого	ТР 530х7	Итого	Всего	
7,8	7,8	5,5	21,2					26,7	21,5	21,5	56,6	85,4

Ведомость расхода стали на дополнительные закладные изделия, кг

Марка элемента	Изделия закладные					Всего
	Арматура класса					
	А-I		А-II			
	ГОСТ 5781-82					
	Ф6	Итого	Ф14	Ф16	Итого	
ПСЦ2-36-1а/4э	0,4	0,4	22,8	5,6	28,4	28,8

Привязан

Инв. №

Ст. инж.	Суровя		
ГИП	Славянский		
Гл. спец.	Мешалкин		
Н. контр.	Славянский		
Нач. отд.	Мешалкин		

ТП 902-2-471.89 - КЖ.И.04.000

Панель стеновая ПСЦ2-36-1а/4э

Стадия	Масса	Масштаб
Р	2010	1:50
Лист	Листов 1	

Мосводоканалниипроект

Инв. № подл. | Подпись и дата | Взам. инв. №

Копировал 23826-04 8 формат А3

Альбом 4

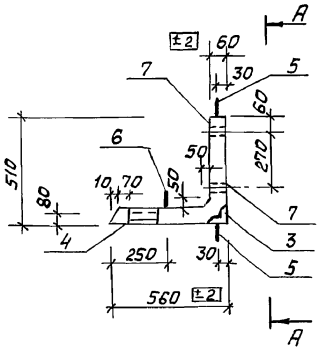

А-А

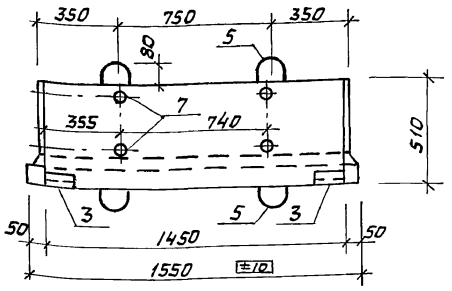

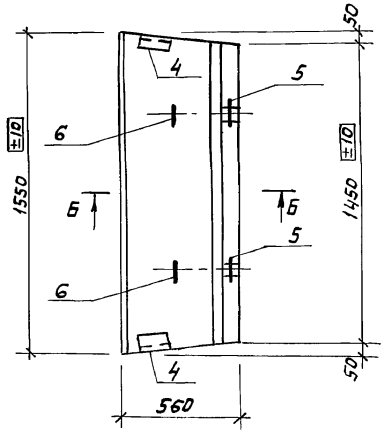

Армирование по Б-Б

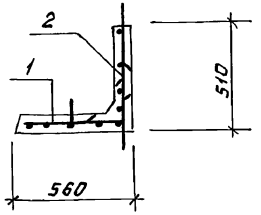

Формат	Зона	Поз.	Обозначение	Наименование	Кол.	Примечание
				Документация		
А3			ТП 902-2-471.89 КЖИ.00.000ТУ	Технические условия		
				Сборочные единицы		
А4		1	ТП 902-2-471.89 КЖ.И.00.200	Сетка С1	1	
А4		2	00.300	С2	1	
А4		3	00.004	Изделие закладное М2-1	2	
А4		4	00.009	М2-2	2	
А4		5	1.400-9 Вып. 1, л. 18	Петля УП1-4	4	
А4		6		Петля УП2-1	4	
				Детали		
Б4		7		Тр. 25×3,2 ГОСТ 3262-75; ℓ=60	4	0,2 кг
				Материалы		
		8		Бетон В15	—	0,106 м³

Ведомость расхода стали на элемент, кг

Марка элемента	Изделия арматурные				Изделия закладные						Всего	Общий расход
	Арматура класса			Итого	Арм. класса		Прокат марки					
	А-I				А-II		В Ст3 кп 2					
	ГОСТ 5781-82				ГОСТ 5781-82		ГОСТ 8509-86		ГОСТ 3262-75			
	ф6	ф8	ф10		ф10	Итого	L75×5	Итого	Тр. 25×3,2	Итого		
Л01	4,5	5,9	2,4	12,8	3,2	3,2	3,6	3,6	0,8	0,8	7,6	20,4

Привязан

Инв. №

Инв. № подл. | Подпись и дата | Взам. инв. №

Ст. инж.	Сурова	
ГИП	Славянский	
Гл. спец.	Мешалкин	
Н. контр.	Славянский	
Нач. отд.	Мешалкин	

ТП 902-2-471.89 - КЖ.И. 10.000

Лоток Л01

Стадия	Масса	Масштаб
Р	265	1:20
Лист	Листов 1	

Мосводоканалнипроект

Копировал № 23826-04 9 Формат А3

Альбом 4

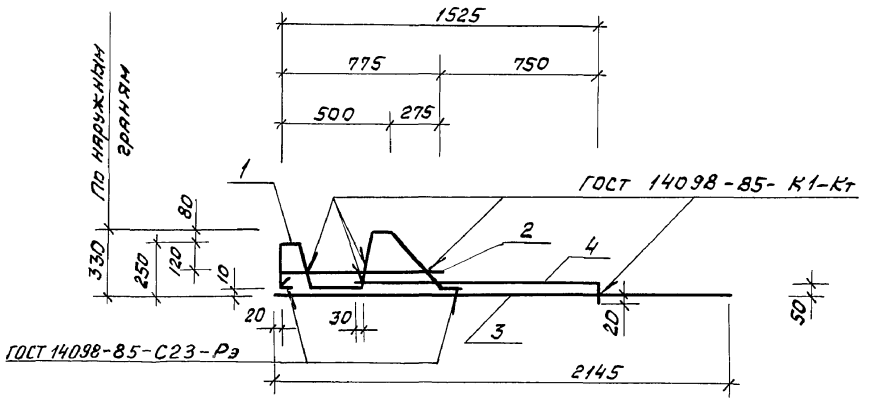

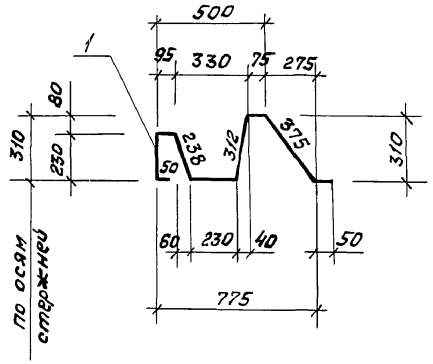

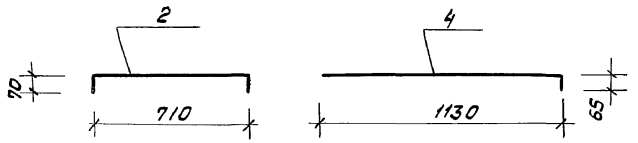

Формат	Зона	Поз.	Обозначение	Наименование	Кол.	Примечание
				Документация		
А3			ТП 902-2-471.89 - КЖ.И. 00.00014	Технические условия		
				Детали		
Б4		1	-01	Ф10А-II ГОСТ 5781-82		
				e = 1655	1	1,03 кг
Б4		2	-02	e = 780	1	0,49 кг
Б4		3	-03	e = 2145	1	1,33 кг
Б4		4	-04	e = 1195	1	0,74 кг

Взам. инв. №

Подпись и дата

Инв. № подл.

Привязан

Инв. №

Рук. бр.	Болотова		09.89
ГИП	Славянский		10.9.89
Гл. спец.	Мешалкин		
Н. контр.	Славянский		
Нач. отд.	Мешалкин		

ТП 902-2-471.89 - КЖ.И. 00.100

Каркас плоский КР1

Стадия	Масса	Масштаб
Р	3,6	1:20
Лист	Листов 1	

Мосводоканалниипроект

Копировал № 23826-04 10 Формат А3

Альбом 4

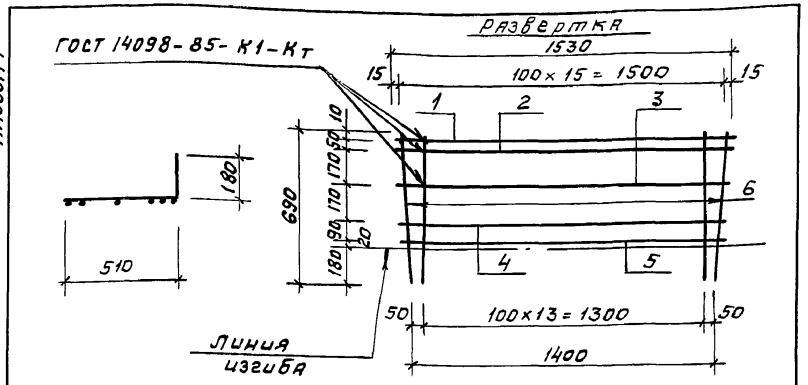

Формат	Зона	Поз.	Обозначение	Наименование	Кол.	Примечание
				Документация		
А3			ТП 902-2-471.89-КЖ.И.00.000ТУ	Технические условия		
				Детали		
Б4		1	-01	Ф8А-I ГОСТ 5781-82; ℓ=1530	1	0,6 кг
Б4		2	-02	ℓ=1520	1	0,6 кг
Б4		3	-03	ℓ=1500	1	0,6 кг
Б4		4	-04	ℓ=1450	1	0,6 кг
Б4		5	-05	ℓ=1430	1	0,6 кг
Б4		6	-06	Ф6А-I ГОСТ 5781-82; ℓ=690	16	0,15 кг

Привязан

Инв. №

Взам. инв. №

Подпись и дата

Инв. № подл.

Ст. инж.	Сурова		
ГИП	Славянский		
Гл. спец.	Мешалкин		
Н. контр.	Славянский		
Нач. отд.	Мешалкин		

ТП 902-2-471.89 – КЖ.И.00.200

Сетка С1

Стадия	Масса	Масштаб
Р	5,4	1:20
Лист	Листов 1	

Мосводоканалниипроект

Копировал

Формат А4

Альбом 4

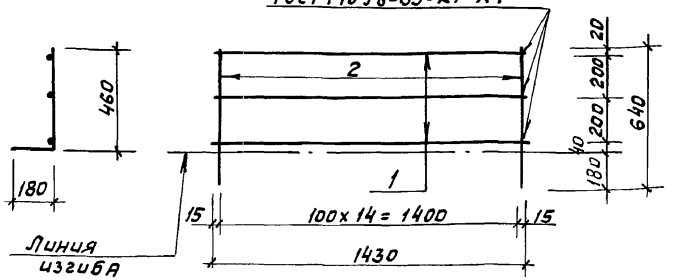

Формат	Зона	Поз.	Обозначение	Наименование	Кол.	Примечание
				Документация		
А3			ТП 902-2-471.89-КЖ.И.00.000ТУ	Технические условия		
				Детали		
Б4		1	-01	Ф8А-I ГОСТ 5781-82; ℓ=1430	3	0,6 кг
Б4		2	-02	Ф6А-I ГОСТ 5781-82; ℓ=640	15	0,14 кг

Привязан

Инв. №

Взам. инв. №

Подпись и дата

Инв. № подл.

Ст. инж.	Сурова		
ГИП	Славянский		
Гл. спец.	Мешалкин		
Н. контр.	Славянский		
Нач. отд.	Мешалкин		

ТП 902-2-471.89 КЖ.И.00.300

Сетка С2

Стадия	Масса	Масштаб
Р	3,8	1:20
Лист	Листов 1	

Мосводоканалниипроект

Копировал 23826-04 11

Формат А4

Альбом 4

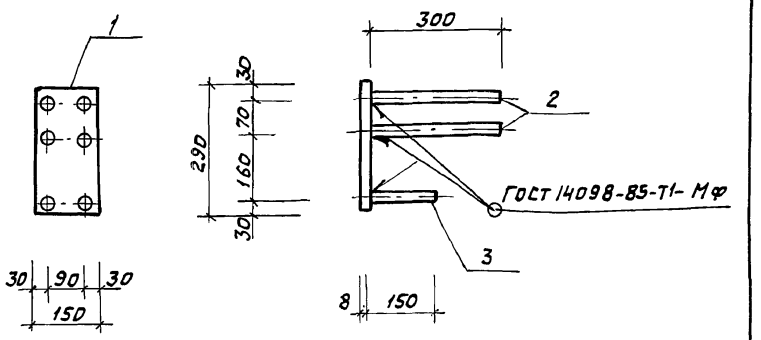

Формат	Зона	Поз.	Обозначение	Наименование	Кол.	Примечание
				Документация		
А3			ТП 902-2-471.89-КЖ.И.00.000ТУ	Технические условия		
				Детали		
Б4		1	-01	Лист 6-150×8 ГОСТ 19903-74 ℓ=290 В Ст3кп2 ГОСТ 14637-79	1	2,73кг
Б4		2	-02	Ф16А-II ГОСТ 5781-82; ℓ=300	4	0,48кг
Б4		3	-03	ℓ=150	2	0,24кг

Привязан

Инв. №

Ст. инж.	Сурова		
ГИП	Славянский		
Гл. спец.	Мешалкин		
Н. контр.	Славянский		
Нач. отд.	Мешалкин		

ТП 902-2-471.89 -КЖ.И.00.001

Изделие закладное М1-1

Стадия	Масса	Масштаб
Р	5,13	1:10
Лист	Листов 1	

Мосводоканалниипроект

Взам. инв. № | Подпись и дата | Инв. № подл.

Копировал | Формат А4

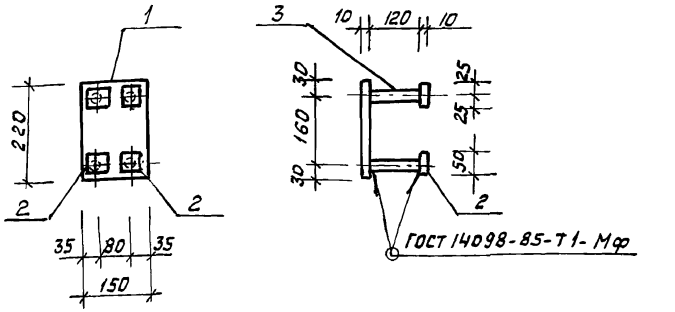

Формат	Зона	Поз.	Обозначение	Наименование	Кол.	Примечание
				Документация		
А3			ТП 902-2-471.89-КЖ.И.00.000ТУ	Технические условия		
				Детали		
Б4		1	-01	Лист 6-150×10 ГОСТ 19903-74 ℓ=220 В Ст3кп2 ГОСТ 14637-79	1	2,59кг
Б4		2	-02	Полоса 6-50×10 ГОСТ 103-76 ℓ=50 В Ст3кп2 ГОСТ 535-79	4	0,2кг
Б4		3	-03	Ф16А-II ГОСТ 5781-82; ℓ=120	4	0,2кг

Привязан

Инв. №

Ст. инж.	Сурова		
ГИП	Славянский		
Гл. спец.	Мешалкин		
Н. контр.	Славянский		
Нач. отд.	Мешалкин		

ТП 902-2-471.89 -КЖ.И.00.002

Изделие закладное М1-2

Стадия	Масса	Масштаб
Р	4,2	1:10
Лист	Листов 1	

Мосводоканалниипроект

Взам. инв. № | Подпись и дата | Инв. № подл.

Копировал 23826-04 12 | Формат А4

Альбом 4

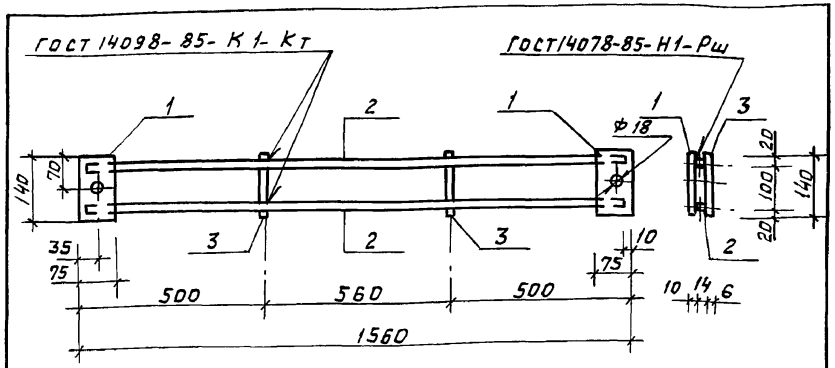

Формат	Зона	Поз.	Обозначение	Наименование	Кол	Примечание
				Документация		
А3			ТП 902-2-471.89 КЖ.И.00.000ТУ	Технические условия		
				Детали		
Б4		1	-01	Лист Б-140х10 ГОСТ 19903-74 ℓ=75 / В Ст.3 кп2 ГОСТ 14637-79	2	0,8 кг
Б4		2	-02	Ф14А-II ГОСТ 5781-82; ℓ=1540	2	1,9 кг
Б4		3	-03	Ф6А-I ГОСТ 5781-82; ℓ=140	2	0,03 кг

Привязан

Инв. №

Взам. инв. №

Подпись и дата

Инв. № подл.

Ст. инж.	Сурова		
ГИП	Славянский		
Гл. спец.	Мешалкин		
Н. контр.	Славянский		
Нач. отд.	Мешалкин		

ТП 902-2-471.89 -КЖ.И.00.003

Изделие закладное М1-3

Стадия	Масса	Масштаб
Р	5,5	1:10
Лист	Листов 1	

Мосводоканалнишпроект

Копировал Формат А4

Альбом 4

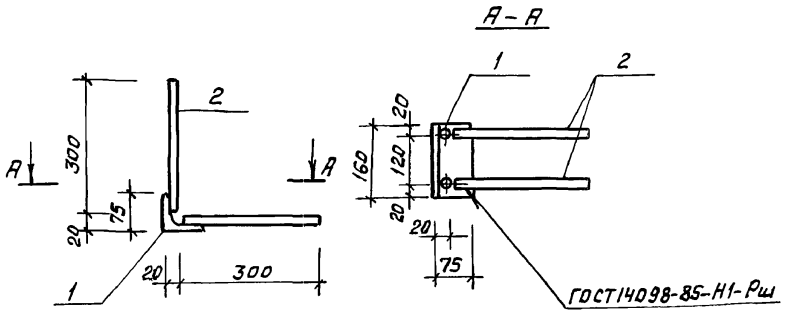

Формат	Зона	Поз	Обозначение	Наименование	Кол.	Примечание
				Документация		
А3			ТП 902-2-471.89 КЖ.И.00.000ТУ	Технические условия		
				Детали		
Б4		1	-01	Уголок Б-75х75х5 ГОСТ 8509-86 ℓ=150 / Вст3кп2 ГОСТ 535-79	1	0,9 кг
Б4		2	-02	Ф10А-II ГОСТ 5781-82; ℓ=300	4	0,2 кг

Привязан

Инв. №

Взам. инв. №

Подпись и дата

Инв. № подл.

Ст. инж.	Сурова		
ГИП	Славянский		
Гл. спец.	Мешалкин		
Н. контр.	Славянский		
Нач. отд.	Мешалкин		

ТП 902-2-471.89 -КЖ.И.00.004

Изделие закладное М2-1

Стадия	Масса	Масштаб
Р	1,7	1:10
Лист	Листов 1	

Мосводоканалнишпроект

Копировал 23826-04 13 Формат А4

Альбом 4

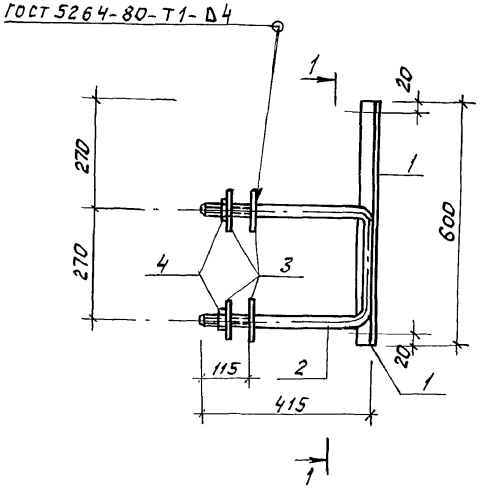

Поз. 2

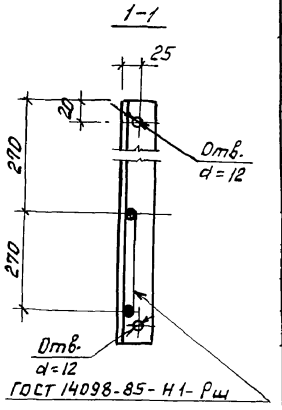

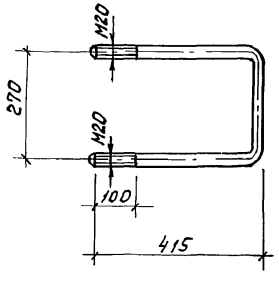

Формат	Зона	Поз.	Обозначение	Наименование	Кол	Примечание
				Документация		
А3			ТП 902-2-471.89-КЖ.И.00.000ТУ	Технические условия		
				Детали		
Б4		1	-01	Уголок $\frac{Б\text{-}40\times40\times4\ ГОСТ\ 8509\text{-}86}{Ст3\ кп2\ ГОСТ\ 535\text{-}79}$ ℓ=600	1	1,45 кг
Б4		2	-02	ФЮАI ГОСТ 5781-82 ℓ=1100	1	2,7 кг
Б4		3	-03	Лист $\frac{Б\text{-}100\times4\ ГОСТ\ 19903\text{-}74}{Ст3пс6\ ГОСТ\ 14637\text{-}79}$ ℓ=100	4	0,32 кг
				Стандартные изделия		
		4		Гайка М 20 ГОСТ 5915-70	2	0,07 кг

Привязан

Инв. №

Ст. инж.	Сурова		ТП 902-2-471.89 – КЖ.И.00.005
ГИП	Славянский		Изделие закладное МН1
Гл. спец.	Мешалкин		Стадия: Р; Масса: 5,5; Масштаб: 1:20
Н. контр.	Славянский		Лист; Листов
Нач. отд.	Мешалкин		Мосводоканалниипроект

Инв.№ подл. | Подпись и дата | Взам. инв.№

Копировал № 23826-04 14 Формат А3

Альбом 4

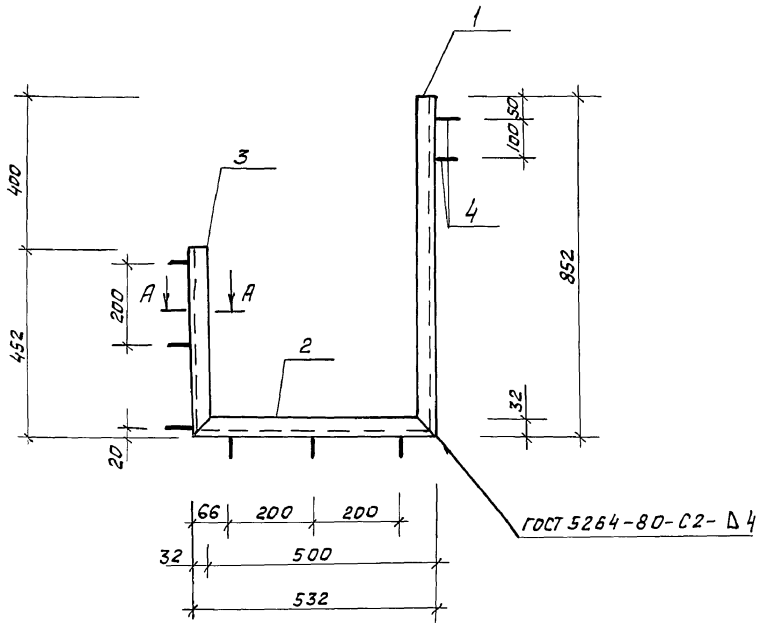

Формат	Зона	Поз.	Обозначение	Наименование	Кол.	Примечание
				Документация		
А3			ТП 902-2-471.89-КЖ.И.00.000 ТУ	Технические условия		
				Детали		
Б4		1	-01	швеллер 50 ГОСТ 8240-72 ℓ=852 / В Ст3 кп2 ГОСТ 535-79	1	4,1 кг
Б4		2	-02	ℓ=532	1	2,6 кг
Б4		3	-03	ℓ=452	1	2,2 кг
Б4		4	-04	ФБА-I ГОСТ 5781-82; ℓ=280	8	0,1 кг

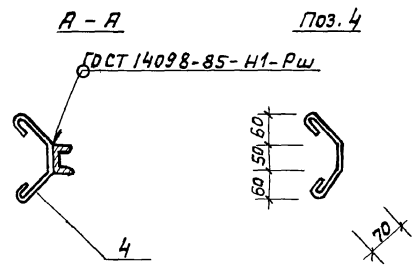

Привязан

Инв. №

Ст. инж.	Сурова		
ГИП	Славянский		
Гл. спец.	Мешалкин		
Н. контр.	Славянский		
Нач. отд.	Мешалкин		

ТП 902-2-471.89 – КЖ.И.00.006

Изделие закладное МН2

Стадия	Масса	Масштаб
Р	9,6	1:10
Лист	Листов 1	

Мосводоканалниипроект

Инв. № подл. | Подпись и дата | Взам. инв. №

Копировал № 23826-04 15 Формат А3

Альбом 4

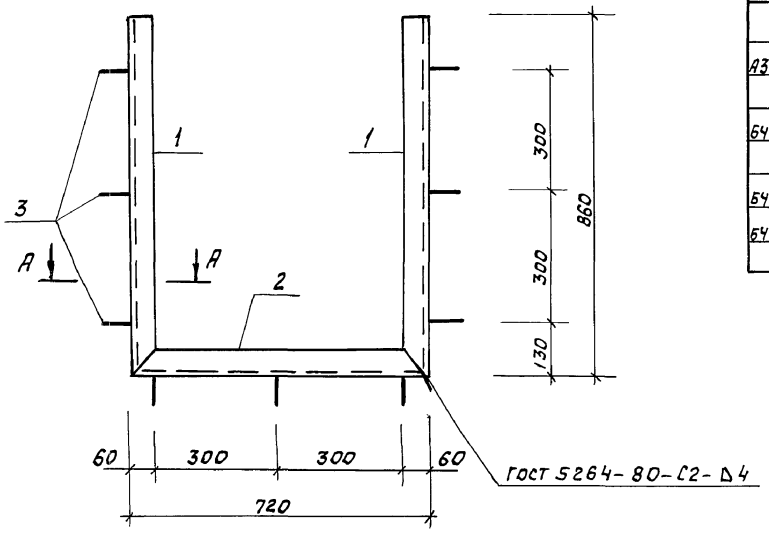

Формат	Зона	Поз.	Обозначение	Наименование	Кол.	Примечание
				Документация		
А3			ТП 902-2-471.89-КЖ.И.00.000.ТУ	Технические условия		
				Детали		
Б4		1	-01	Швеллер 14П ГОСТ 8240-72 С=860 / В Ст.3кп2 ГОСТ 535-79	2	10,6кг
Б4		2	-02	Р=720	1	8,9кг
Б4		3	-03	Ф10А-II ГОСТ 5781-82; Р=340	9	0,2кг

А-А

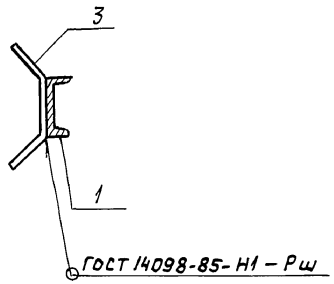

Поз. 3

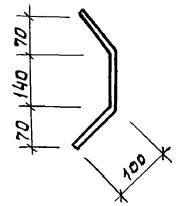

Привязан

Инв. №

Ст. инж.	Сурова		
ГИП	Славянский		
Гл. спец.	Мешалкин		
Н. контр.	Славянский		
Нач. отд.	Мешалкин		

ТП 902-2-471.89 - КЖ.И. ОО. 007

Изделие закладное МН3

Стадия	Масса	Масштаб
Р	31,9	1:10
Лист	Листов 1	

Мосводоканалнипроект

Инв. № подл. | Подпись и дата | Взам. инв. №

Копировал Р 23826-04 16 Формат А3

Альбом 4

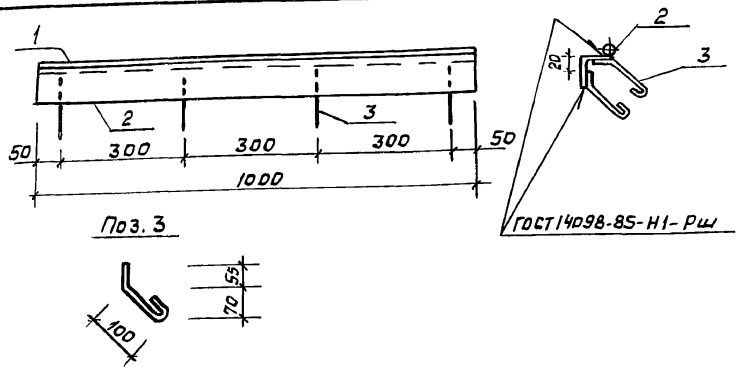

Формат	Зона	Поз	Обозначение	Наименование	Кол.	Примечание
				Документация		
А3			ТП 902-2-471.89 КЖ.И.00.000ТУ	Технические условия		
				Детали		
Б4		1	-01	Уголок 6-75х75х6 ГОСТ 8509-86 ℓ=1000 / ВСт3кп2 ГОСТ 535-79	1	6,9 кг
Б4		2	-02	ФВА-I ГОСТ 5781-82; ℓ=1000	1	0,4 кг
Б4		3	-03	ФбА-I ГОСТ 5781-82; ℓ=200	8	0,05 кг

Привязан

Инв. №

Инв. № подл. | Подпись и дата | Взам. инв. №

Ст. инж.	Сурова		
ГИП	Славянский		
Гл. спец.	Мешалкин		
Н. контр.	Славянский		
Нач. отд.	Мешалкин		

ТП 902-2-471.89 - КЖ.И.00.008

Изделие закладное МН-4

Стадия	Масса	Масштаб
Р	7,7	1:10
Лист	Листов 1	

Мосводоканалниипроект

Копировал

Формат А4

Альбом 4

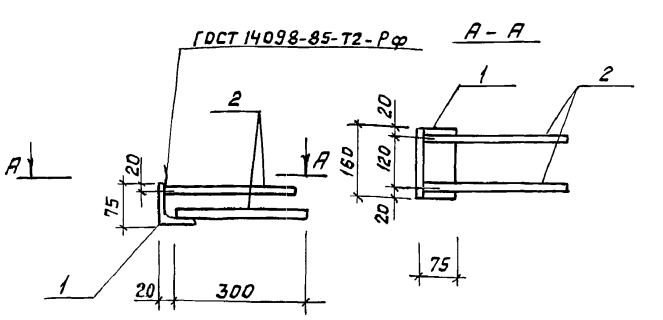

Формат	Зона	Поз.	Обозначение	Наименование	Кол.	Примечание
				Документация		
А3			ТП 902-2-471.89 КЖ.И.00.000ТЧ	Технические условия		
				Детали		
Б4		1	-01	Уголок 6-75х75х5 ГОСТ 8509-86 ℓ=150 / ВСт3кп2 ГОСТ 535-79	1	0,9 кг
Б4		2	-02	10А-I ГОСТ 5781-82; ℓ=300	4	0,2 кг

Привязан

Инв. №

Инв. № подл. | Подпись и дата | Взам. инв. №

Ст. инж.	Сурова		
ГИП	Славянский		
Гл. спец.	Мешалкин		
Н. контр.	Славянский		
Нач. отд.	Мешалкин		

ТП 902-2-471.89 - КЖ.И.00.009

Изделие закладное М2-2

Стадия	Масса	Масштаб
Р	1,7	1:10
Лист	Листов 1	

Мосводоканалниипроект

Копировал 23826-04 17 Формат А4

Альбом 4

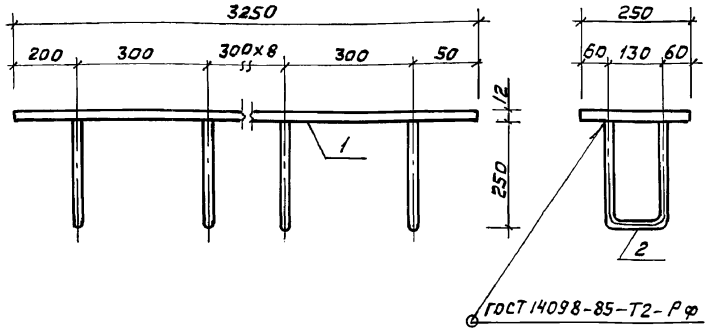

Формат	Зона	Поз.	Обозначение	Наименование	Кол.	Примечание
				Документация		
А3			ТП 902-2-471.89-КЖ.И.00.000ТУ	Технические условия		
				Детали		
Б4		1	-01	Лист 5-12×250 ГОСТ 19903-74 / Вст3пс6-1 ГОСТ 14637-79 Р=32,5	1	76,6кг
Б4		2	-02	Ф18А-II ГОСТ 5781-82; ℓ=590	11	1,2кг

Привязан

Инв.№

	ТП 902-2-471.89	-КЖ.И.00.010	
Изделие закладное МН5	Стадия	Масса	Масштаб
	Р	89,8	1:10
	Лист	Листов 1	
	Мосводоканалниипроект		
Ст.инж. Сурова; ГИП Славянский; Гл.спец. Мешалкин; Н.контр. Славянский; Нач.отд. Мешалкин			

Инв.№ подл. | Подпись и дата | Взам.инв.№

Копировал Формат А4

Альбом 4

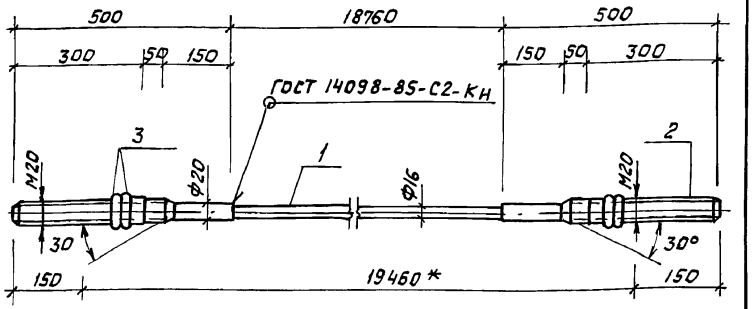

* Длину между гранями анкерных опор уточнить после монтажа анкеров.

Формат	Зона	Поз	Обозначение	Наименование	Кол.	Примечание
				Документация		
А3			ТП 902-2-471.89 КЖ.И.00.000ТУ	Технические условия		
				Детали		
Б4		1	-01	Ф16А-IV ГОСТ 5781-82; ℓ=18760	1	29,6кг
Б4		2	-02	Ф22А-III ГОСТ 5781-82; ℓ=500	2	1,5кг
				Стандартные изделия		
		3		Гайка М20 ГОСТ 5915-70	4	

Привязан

Инв.№

	ТП 902-2-471.89	-КЖ.И.00.011	
Напрягаемый стержень НС1	Стадия	Масса	Масштаб
	Р	32,85	1:10
	Лист	Листов 1	
	Мосводоканалниипроект		
Ст.инж. Сурова; ГИП Славянский; Гл.спец. Мешалкин; Н.контр Славянский; Нач.отд. Мешалкин			

Инв.№ подл. | Подпись и дата | Взам.инв.№

Копировал 23826-04 18 Формат А4

Альбом 4

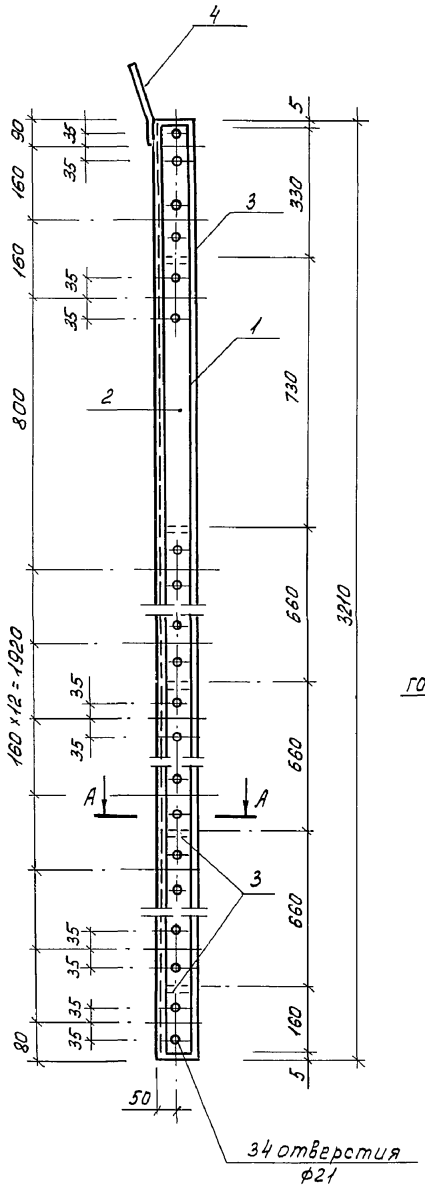

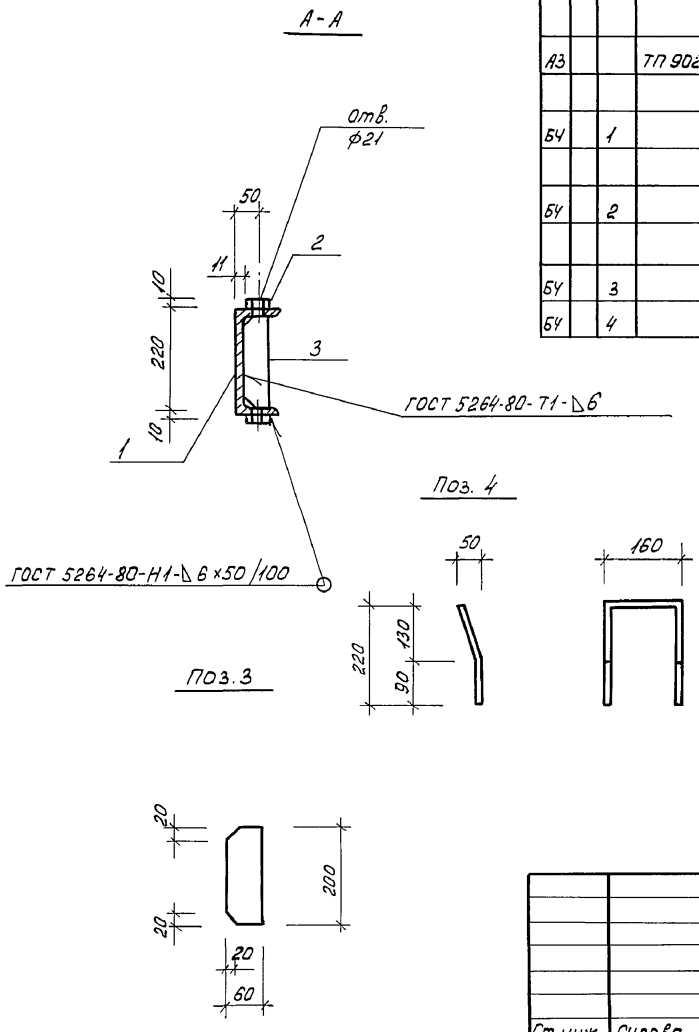

Формат	Зона	Поз	Обозначение	Наименование	Кол.	Примечание
				Документация		
А3			ТП 902-2-471.89-КЖ.И. 00.000ТУ	Технические условия		
				Детали		
БЧ		1	-01	Швеллер 22 ГОСТ 8240-72 / ВСТ3пс6 ГОСТ 535-79 ℓ=3210	1	67.4 кг
БЧ		2	-02	Лист Б-10×60 ГОСТ 19903-74 / ВСТ3пс6-1 ГОСТ 14637-79 ℓ=3200	2	15,1 кг
БЧ		3	-03	ℓ=200	5	0.94 кг
БЧ		4	-04	ф12А-I ГОСТ 5781-82, ℓ=600	1	0,5 кг

Привязан

Инв. №

Ст. инж.	Сурова	Сурова	
ГИП	Славянский		
Гл. спец.	Мешалкин		
Н. контр.	Славянский		
Нач. отд.	Мешалкин		

ТП 902-2-471.89 - КЖ.И. 00.012

Изделие закладное МН6

Стадия	Масса	Масштаб
Р	102,8	1:10
Лист	Листов 1	

Мосводоканал НИИпроект

Инв. № подл. | Подпись и дата | В зам. инв. №

Копировал Хролов 23826-04 (19) Формат А3

gost.e-ecolog.ru