ТИПОВОЙ ПРОЕКТ

902-2-471.89

ОТСТОЙНИКИ КАНАЛИЗАЦИОННЫЕ РАДИАЛЬНЫЕ ПЕРВИЧНЫЕ ИЗ СБОРНОГО ЖЕЛЕЗОБЕТОНА ДИАМЕТРОМ 18 М С САМОТЕЧНЫМ УДАЛЕНИЕМ ОСАДКА

АЛЬБОМ 2

ТХ ТЕХНОЛОГИЧЕСКИЕ РЕШЕНИЯ. СТР. 3-15

ОВ ОТОПЛЕНИЕ И ВЕНТИЛЯЦИЯ. СТР. 16-19

ВК ВНУТРЕННИЙ ВОДОПРОВОД И КАНАЛИЗАЦИЯ. СТР. 20-21

gost.e-ecolog.ru

Привязан

Инв. №

ТИПОВОЙ ПРОЕКТ

902 - 2 - 471.89

ОТСТОЙНИКИ КАНАЛИЗАЦИОННЫЕ РАДИАЛЬНЫЕ ПЕРВИЧНЫЕ ИЗ СБОРНОГО ЖЕЛЕЗОБЕТОНА ДИАМЕТРОМ 18 М С САМОТЕЧНЫМ УДАЛЕНИЕМ ОСАДКА

АЛЬБОМ 2

ПЕРЕЧЕНЬ АЛЬБОМОВ

АЛЬБОМ 1	ПЗ	ПОЯСНИТЕЛЬНАЯ ЗАПИСКА
АЛЬБОМ 2	ТХ	ТЕХНОЛОГИЧЕСКИЕ РЕШЕНИЯ
	ОВ	ОТОПЛЕНИЕ И ВЕНТИЛЯЦИЯ
	ВК	ВНУТРЕННИЙ ВОДОПРОВОД И КАНАЛИЗАЦИЯ
АЛЬБОМ 3		ОТСТОЙНИКИ
	КЖ	КОНСТРУКЦИИ ЖЕЛЕЗОБЕТОННЫЕ. КМ КОНСТРУКЦИИ МЕТАЛЛИЧЕСКИЕ
АЛЬБОМ 4		ОТСТОЙНИКИ
	КЖ.И	СТРОИТЕЛЬНЫЕ ИЗДЕЛИЯ
АЛЬБОМ 5		КАМЕРА ВЫПУСКА ОСАДКА
	АР	АРХИТЕКТУРНЫЕ РЕШЕНИЯ
	КЖ	КОНСТРУКЦИИ ЖЕЛЕЗОБЕТОННЫЕ
	КЖ.И	СТРОИТЕЛЬНЫЕ ИЗДЕЛИЯ
	КМ	КОНСТРУКЦИИ МЕТАЛЛИЧЕСКИЕ
АЛЬБОМ 6	ЭМ	ЭЛЕКТРОСИЛОВОЕ ОБОРУДОВАНИЕ
	АОВ	АВТОМАТИЗАЦИЯ ВЕНТСИСТЕМЫ
АЛЬБОМ 7	НО	НЕСТАНДАРТИЗИРОВАННОЕ ОБОРУДОВАНИЕ ЗАТВОРЫ ЩИТОВЫЕ, СИГНАЛИЗАТОР УРОВНЯ ОСАДКА И ФАСОННЫЕ ЧАСТИ (ИЗ Т.П. 902-2-469.89)
АЛЬБОМ 8	НО	НЕСТАНДАРТИЗИРОВАННОЕ ОБОРУДОВАНИЕ РЕГУЛЯТОР ВЫПУСКА ОСАДКА С ЭЛЕКТРОПРИВОДОМ
АЛЬБОМ 9	СО	СПЕЦИФИКАЦИИ ОБОРУДОВАНИЯ
АЛЬБОМ 10	С	СМЕТЫ
АЛЬБОМ 11	ВМ	ВЕДОМОСТИ ПОТРЕБНОСТИ В МАТЕРИАЛАХ
АЛЬБОМ 12.90	АОВ.Н1	ЗАДАНИЕ ЗАВОДУ-ИЗГОТОВИТЕЛЮ НА ЩИТ ОПЕРАТОРА

РАЗРАБОТАН
ИНСТИТУТОМ
„МОСВОДОКАНАЛНИИПРОЕКТ"
ГЛАВНЫЙ ИНЖЕНЕР ИНСТИТУТА Д. Д. СОКОЛИН
ГЛАВНЫЙ ИНЖЕНЕР ПРОЕКТА В. К. КАЗАНОВ

УТВЕРЖДЕН РАСПОРЯЖЕНИЕМ МОСГОРИСПОЛКОМА
ОТ 28.04 1989 Г. № 890р
ВВЕДЕН В ДЕЙСТВИЕ ПРИКАЗОМ ПО ОБЪЕДИНЕНИЮ
„МОСВОДОКАНАЛ" ОТ 12.05 1989 Г. № 206

Содержание альбома

№№ п.п.	Наименование листов	№№ листов	№№ стр.
1	Содержание альбома		2
	Технологические решения		
2	Общие данные	ТХ-1	3
3	План группы отстойников М 1:200	ТХ-2	4
4	Отстойник №1. План. Разрезы М 1:100	ТХ-3	5
5	Камера выпуска осадка. Планы М 1:50	ТХ-4	6
6	Камера выпуска осадка. Разрезы А-А, Б-Б, М 1:50	ТХ-5	7
7	Камера выпуска осадка. Разрезы В-В, Г-Г, М 1:50	ТХ-6	8
8	Камера выпуска осадка. Аксонометрическая		
	схема трубопроводов	ТХ-7	9
9	Распределительная чаша. Планы. Разрезы М 1:50	ТХ-8	10
10	Профили подводящих трубопроводов М 1:50	ТХ-9	11
11	Профили отводящих трубопроводов М 1:100	ТХ-10	12
12	Профили трубопроводов сырого осадка М 1:100	ТХ-11	13
13	Профили трубопроводов опорожнения и		
	промывной воды М 1:100	ТХ-12	14
14	Профили жиропроводов М 1:100	ТХ-13	15
	Отопление и вентиляция		
15	Камера выпуска осадка. Общие данные	ОВ-1	16
16	Камера выпуска осадка. Отопление и		
	вентиляция. Планы на отм. -3.900		
	и 0.000. Разрезы 1-1, 2-2. Спецификация		
	отопительно-вентиляционных установок	ОВ-2	17
17	Камера выпуска осадка. Схемы системы		
	отопления, системы теплоснабжения		
	установки П1, схемы систем П1, В1.		
	Узел управления	ОВ-3	18
18	Переходы	ОВН-1	19
19	Сетка в рамке	ОВН-2	19
	Внутренние водопровод и канализация		
20	Общие данные	ВК-1	20
21	Камера выпуска осадка	ВК-2	(21)
	План и схемы систем		

Альбом 2

ТП 902-2-471.89

Ведомость основных комплектов рабочих чертежей

Обозначение		Наименование	Примечан.
ТП 902-2-471.89	ТХ	Технологические решения	альбом 2
	ОВ	Отопление и вентиляция	альбом 2
	ВК	Внутренний водопровод и канализация	альбом 2
	КЖ	Отстойники. Конструкции железобетонные	альбом 3
	КЖ.И	Отстойники. Строительные изделия	альбом 4
	АР	Камера выпуска осадка Архитектурные решения	альбом 5
	КЖ	Камера выпуска осадка Конструкции железобетонные	альбом 5
	КМ	Камера выпуска осадка Конструкции металлические	альбом 5
	ЭМ	Электросиловое оборудование	альбом 6
	АОВ	Автоматизация вентсистема	альбом 6

Ведомость ссылочных и прилагаемых документов

Обозначение		Наименование	Примечание
		Ссылочные документы	
Серия 3.901-13 вып. 2		Колонка управления задвижкой ф 200 с электроприводом	
Серия 3.901-13 вып. 5		Колонка управления задвижкой ф200 с ручным приводом	
Серия 3.001.1-3		Упоры для наружных напорных трубопроводов водопровода и канализации	
		Прилагаемые документы	
902-2-471.89	КЖ.И.	Строительные изделия.	альбом 5
902-2-471.89	НО	Нестандартизированное оборудование. Регулятор выпуска осадка с электроприводом.	альбом 7
из ТП 902-2-469.89	НО	Нестандартизированное оборудование. Затворы щитовые, сигнализатор уровня осадка и фасонные части.	альбом 7
902-2-471.89	СО	Спецификации оборудования.	альбом 9
902-2-471.89	ВМ	Ведомости потребности в материалах	альбом 11

Условные обозначения

Обозначение	Наименование	Примечание
—— М1 ——	Подводящий трубопровод сточной воды	
—— М2 ——	Отводящий трубопровод сточной воды	
—— И1 ——	Трубопровод сырого осадка	
—— М1.1 ——	Трубопровод промывных вод	
—— П1 ——	Трубопровод опорожнения	
—— П2 ——	Жиропровод	

Экспликация сооружений

I	Распределительная чаша
II	Отстойник
III	Камера выпуска осадка
IV	Жиросборник
V	Камера ОП на отводящих трубопроводах

Ведомость рабочих чертежей основного комплекта

Лист	Наименование	Примечание
1	Общие данные	
2	План группы отстойников М1:200	
3	Отстойник №1. План. Разрезы М1:100	
4	Камера выпуска осадка. Планы М 1:50	
5	Камера выпуска осадка. Разрезы А-А, Б-Б, М1:50	
6	Камера выпуска осадка. Разрезы В-В, Г-Г, М1:50	
7	Камера выпуска осадка. Аксонометрическая схема трубопроводов	
8	Распределительная чаша. Планы, разрезы М1:50	
9	Профили подводящих трубопроводов М 1:50	
10	Профили отводящих трубопроводов М 1:100	
11	Профили трубопроводов сырого осадка М1:100	
12	Профили трубопроводов опорожнения и промывной воды М 1:100	
13	Профили жиропроводов М1:100	

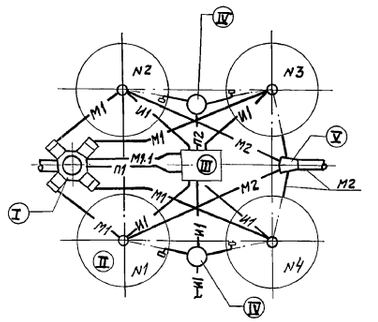

Согласовано

Отдел №9		Славянский
Отдел №4		Паволоцкий
Отдел №7		Пестрецов

Взам. инв. №

Подпись и дата

Инв. № подл.

Типовой проект разработан в соответствии с действующими нормами и правилами и предусматривает мероприятия, обеспечивающие взрывобезопасность и пожаробезопасность при эксплуатации сооружений

Главный инженер проекта /Казанов/

Инв. №			Привязан	
			ТП 902-2-471.89	ТХ
Ст. инж.	Веретенникова		Отстойники канализационные радиальные первичные из сборного ж/б диаметром 18м с самотечным удалением осадка	Стадия: Р; Лист: 1; Листов: 13
Рук. бриг	Королева			
ГИП	Казанов			
Н. контр.	Литман		Общие данные	Мосводоканалниипроект
Нач. отд.	Исаев			

23826-02 4 копировал формат А2

ТП 902-2-471.89 Альбом 2

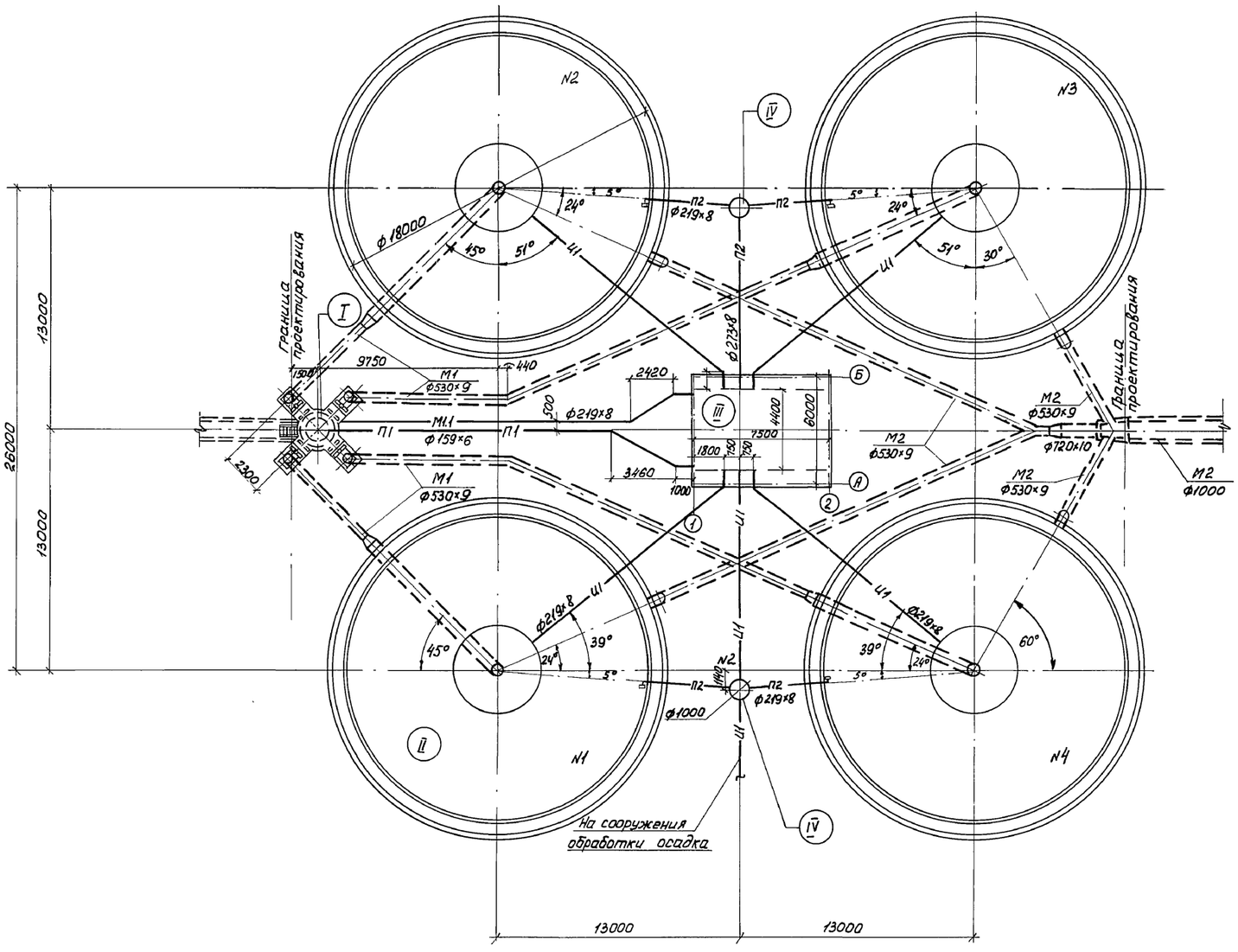

				ТП 902-2-471.89		ТХ
				Отстойники канализационные радиальные первичные из сборного ж.б. диаметром 18м с самотечным удалением осадка	Стадия: Р	Лист: 2	Листов:
Ст. инж.	Веретенникова						
Рук. бриг.	Королева						
ГИП	Казанов			План группы отстойников М1:200	Мосводоканалниипроект		
Н. контр.	Литман						
Нач. отд.	Исаев						

Инв. № подл. | Подпись и дата | Взам. инв. №

23826-02 5

Копировал Гровал Формат

Альбом 2

ТП 902-2-471.89

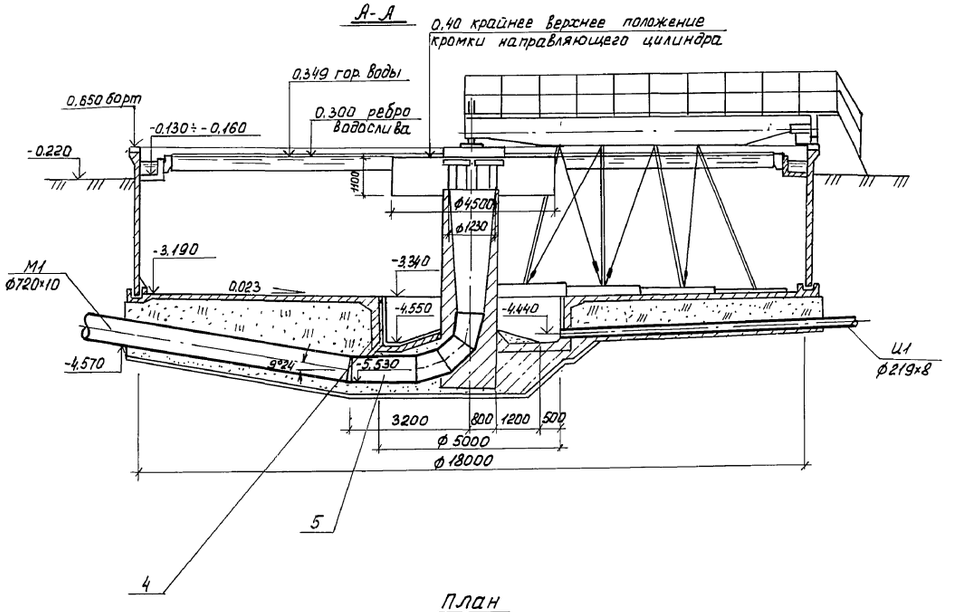

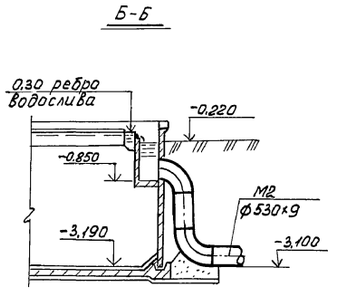

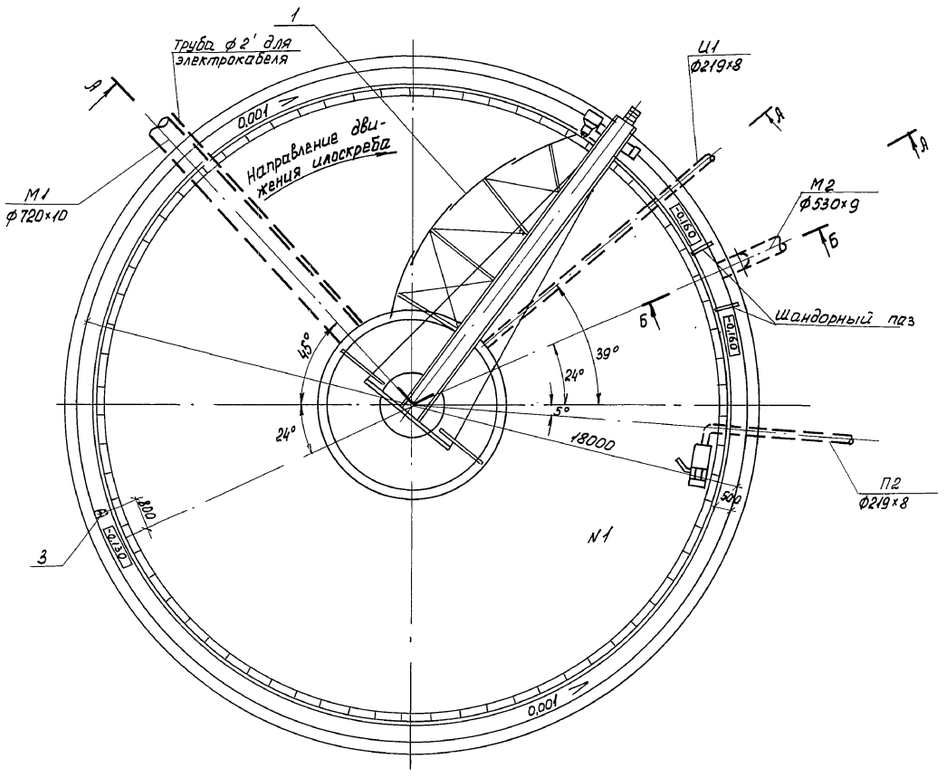

Поз.	Обозначение	Наименование	Кол.	Масса ед. кг.	Примечание
1		Илоскреб	1	4158	
2	Туймазинский	Устройство для уда-	1	492	
	завод химического	ления плавающих			
	машиностроения	веществ			
3		Сигнализатор уровня	1	28	
	Альбом 7 НО	осадка с фотосопротивлением			
4	Нестандартизирован-	Затвор донного	1	21	
	ное оборудование	выпуска			
5		Патрубок. ф700	1	865	
		с отводом			

Привязан				ТП 902-2-471.89		ТХ
	Ст. инж.	Веретенникова		Отстойники канализационные радиальные первичные из сборного ж.б. диаметром 18м с самотечным удалением осадка	Стадия	Лист	Листов
	Рук. бриг.	Королева			Р	3	
	ГИП	Казанов		Отстойник N1 План, разрезы М1:100	Мосводоканал НИИпроект		
	Н. контр.	Литман					
Инв. №	Нач. отд.	Исаев					

23826-02 6

Копировал Провайт Формат А2

Инв. № подл. | Подпись и дата | Взам. инв. №

Альбом 2

ТП 902-2-471.89

План подземной части

М 1:50

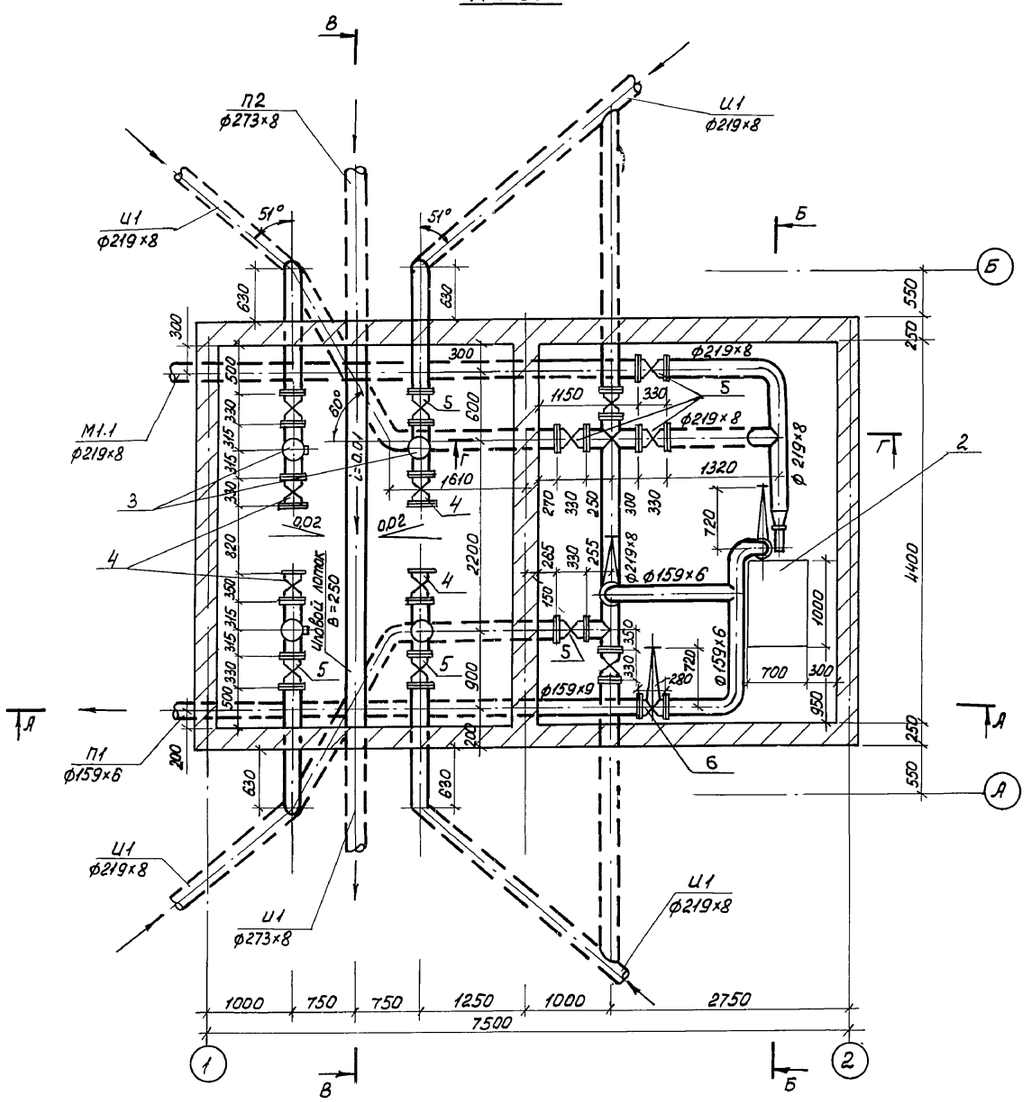

План на отм. 1.00

М 1:50

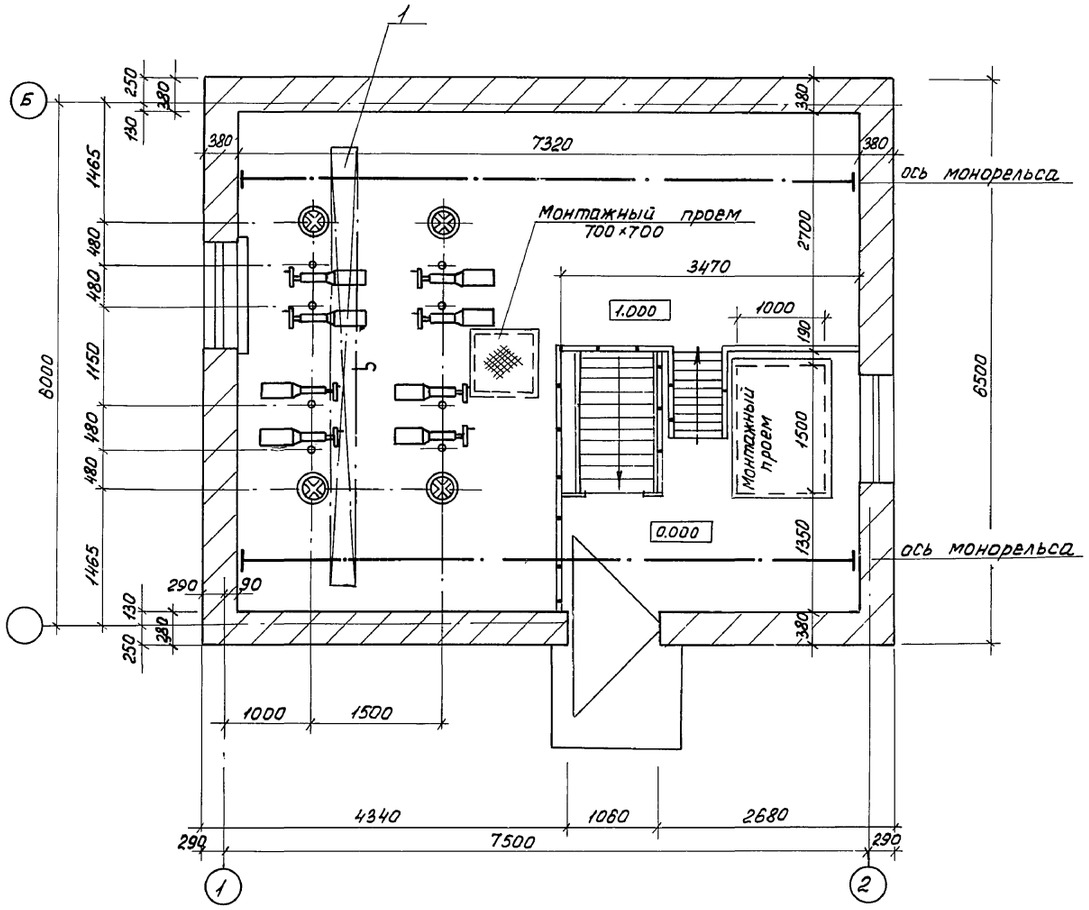

				ТП 902-2-471.89 ТХ		
Привязан				Отстойники канализационные радиальные первичные из сборного ж.б. диаметром 18м с самотечным удалением осадка	Стадия	Лист	Листов
					Р	4	
				Камера выпуска осадка. Планы.	Мосводоканалниипроект		
Ст. инж.	Веретенникова						
Рук. бр.	Королева						
ГИП	Казанов						
Н.контр.	Литман						
Нач. отд.	Исаев						
Инв. № подл.							

Взам. инв. № | Подп. и дата | Инв. № подл.

23826-02 7

Копировал Формат А2

Альбом 2

ТП 902-2-471.89

А-А

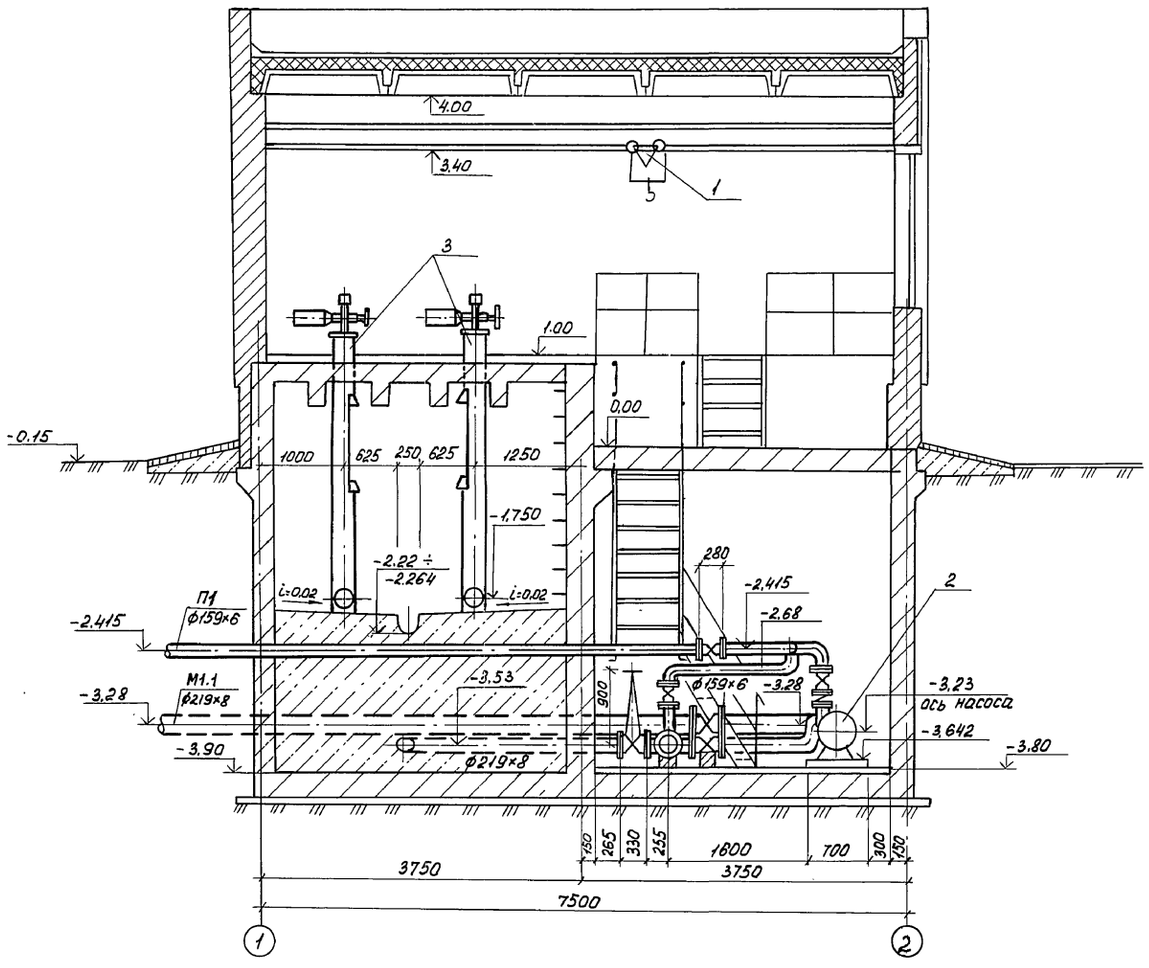

Б-Б

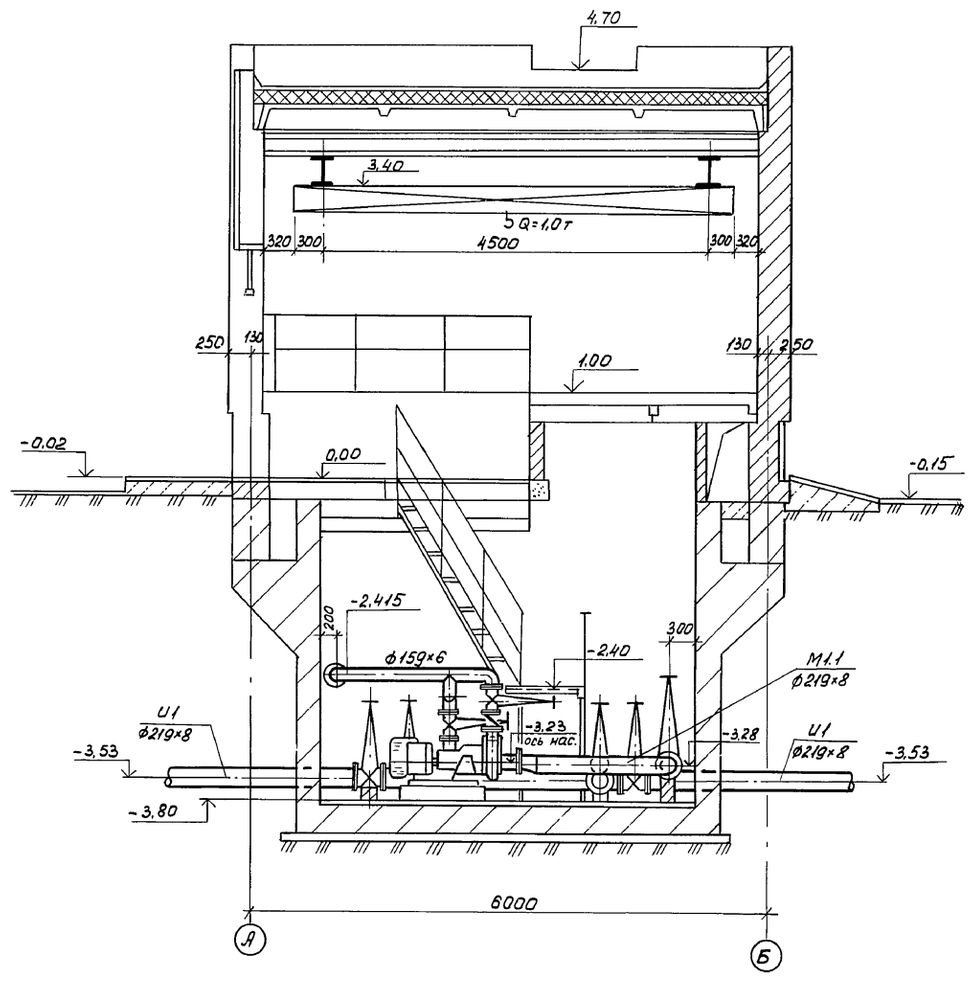

				ТП 902-2-471.89		ТХ
Привязан				Отстойники канализационные радиальные первичные из сборного ж.б. диаметром 18м. с самотечным удалением осадка	Стадия	Лист	Листов
			Ст. инж.	Веретенникова	Р	5	
			Рук. бриг.	Королева			
			ГИП	Казанов	Камера выпуска осадка. Разрезы А-А, Б-Б	Мосводоканал НИИпроект	
			Н.контр.	Литман			
Инв. № подл.			Нач. отд.	Исаев			

Инв. № подл. | Подп. и дата | Взам. инв. №

23826-02 8

Копировал Формат А2

Альбом 2

ТП 902-2-471.89

В-В

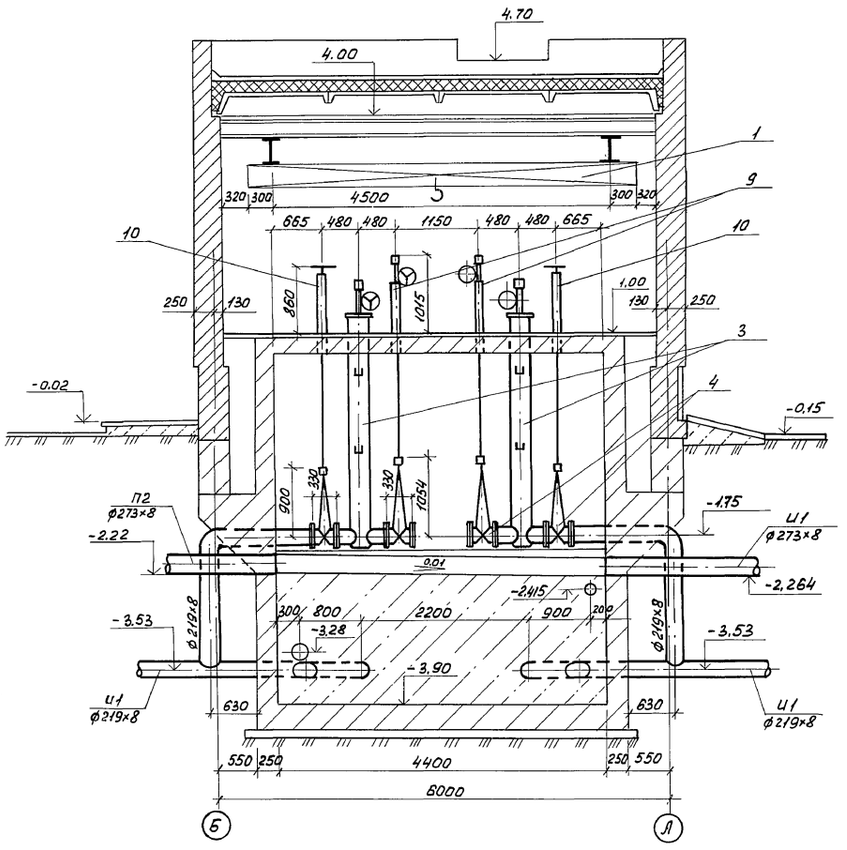

Г-Г

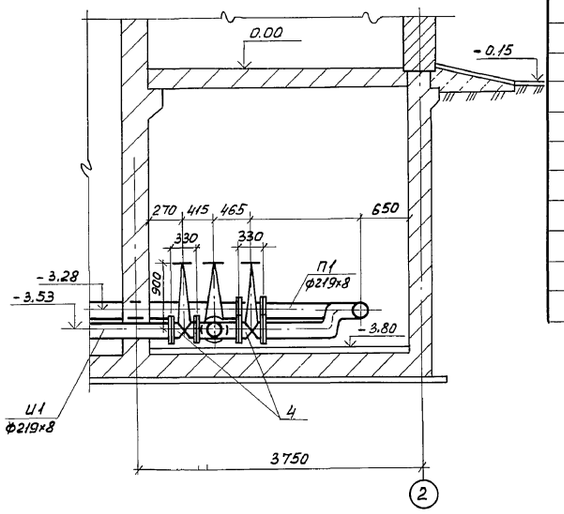

Поз.	Обозначение	Наименование	кол.	Масса ед. кг	Примечание
1	Красногвардейский	Кран ручной под-			
	крановый завод	весной 1-5,1-4,5			
		по ГОСТ 7413-80	1	310	
2	Рыбницкий насосный	Насос СД 80/18 с			
	завод	электродвигателем			
		4А132 М4 , N=11кВт	1	270	
3	Альбом Т. Нестандар-	Регулятор выпуска			
	тизированное	осадка с электропри-			
	оборудование	водом	4	339	
4	Каталог ЦКБА	Задвижка Д 200 Р10			
		с электроприводом			
		30ч 906 Бр	4	190	
5	— " —	Задвижка Д 200 Р10			
		30ч 6 Бр	11	125	
6	— " —	Задвижка Д 150 Р10			
		30ч 6 Бр	1	73,5	
7	— " —	Задвижка Д 80 Р10			
		30ч 6 Бр	1	29,0	
8	— " —	Клапан обратный			
		Д80 Р10 КА-44075	1	4,9	
9	серия 3.901-13	Колонка управления			
	вып. 2	задвижкой Д 200			
		с электроприводом	4	44,9	
10	Тип. серия 3.901-13	Колонка управления			
	вып. 5	задвижкой Д 200			
		с ручным приво-			
		дом	4	48,7	

Привязан	Ст. инж	Веретенникова	
	Рук. бр.	Королева	
	ГИП	Казанов	
	Н. контр.	Литман	
Инв. № подл	Нач. отд.	Исаев	

ТП 902-2-471.89 ТХ

Отстойники канализационные радиальные первичные из сборного ж.б. диаметром 18 м с самотечным удалением осадка

Стадия	Лист	Листов
Р	6	

Камера выпуска осадка

Разрезы В-В, Г-Г.

Мосводоканалниипроект

23826-02 9

Копировал Формат А2

Инв. № подл. | Подп. и дата | Взам. инв. №

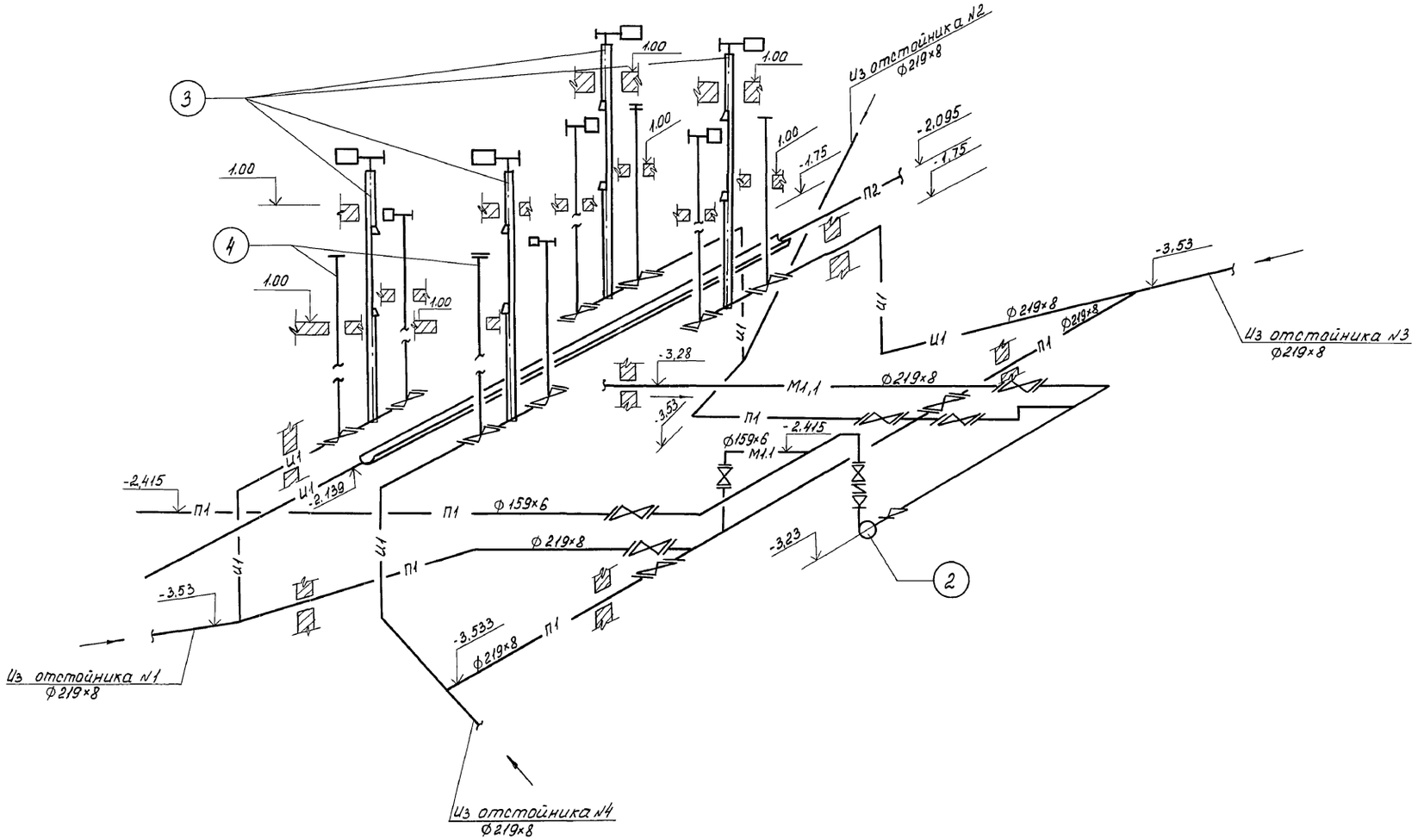

				ТП 902-2-471.89	ТХ
Привязан				Отстойники канализационные радиальные первичные из сборного ж.б. диаметром 18м с самотечным удалением осадка	Стадия: Р; Лист: 7; Листов:
	Ст. инж.	Веретенникова			
	Рук. бриг.	Королева			
	ГИП	Казанов		Камера выпуска осадка. Аксонометрическая схема трубопроводов	Мосводоканалниипроект
Инв №	Нач. отд	Исаев			

Инв. № подл. | Подпись и дата | Взам. инв. №

23826-02 10

Копировал: Формат А2

Альбом 2

ТП 902-2-471.89

В-В

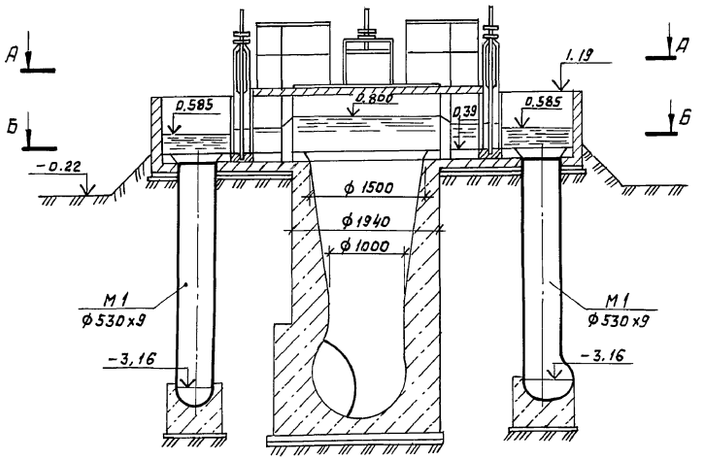

Г-Г

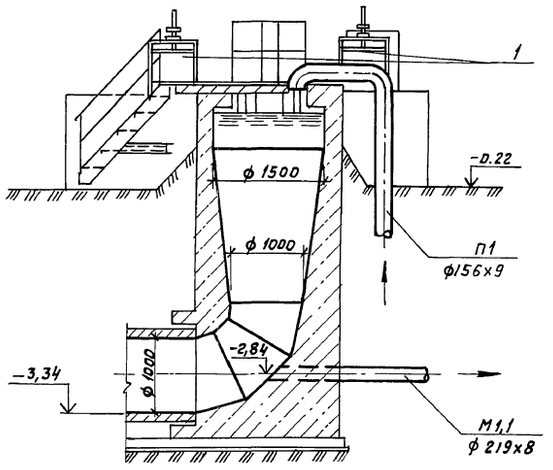

План А-А

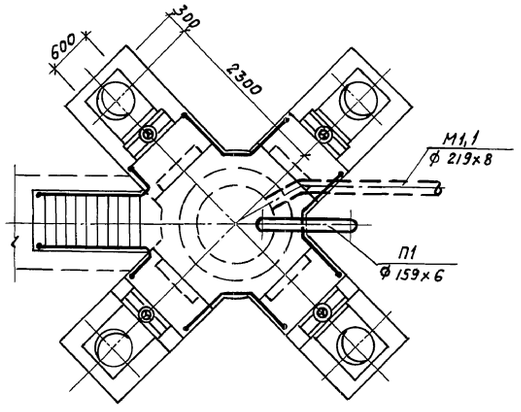

План Б-Б

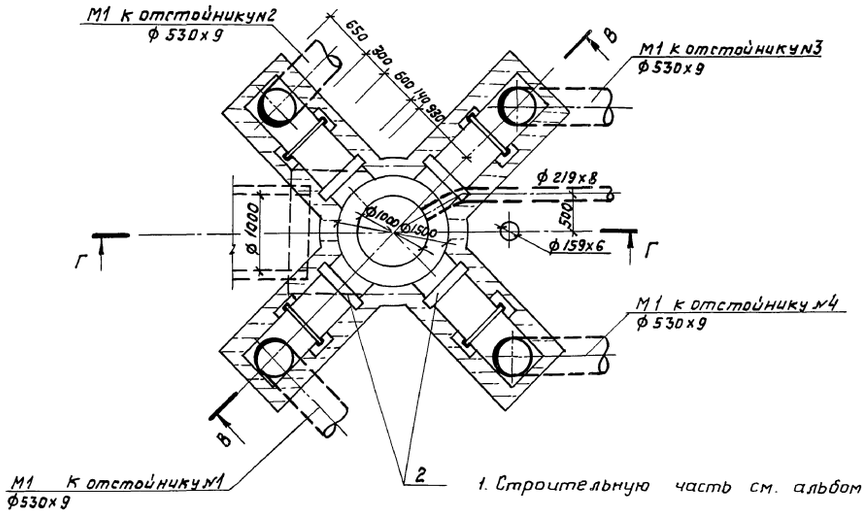

1. Строительную часть см. альбом 3 лист КЖ-18

Поз.	Обозначение	Наименование	Кол-во	Масса кг	Примечание
1	Альбом 7 НО Нестандартизированное оборудование	Затвор плоский поверхностный 600×800 с ручным приводом	4	125	
2	Альбом 7 НО Нестандартизированное оборудование	Затвор шандорный 600×800	4	50	

Привязан				ТП 902-2-471.89	ТХ
	Ст.инж.	Веретенникова		Отстойники канализационные радиальные первичные из сборного ж/б диаметром 18м с самотечным удалением осадка.	Стадия: Р; Лист: 8; Листов:
	Рук.бр.	Королева			
	ГИП	Казанов		Распределительная чаша. Планы и разрезы М 1:50.	Мосводоканал НИИпроект
	Н.контр.	Литман			
Инв. №	Нач.отд.	Исаев			

Согласовано:

Инв.№ подл. | Подпись и дата | Взам. инв.№

Копировал [illegible] 23826-02 11 Формат А2

Альбом 2

ТП 902-2-471.89

М1

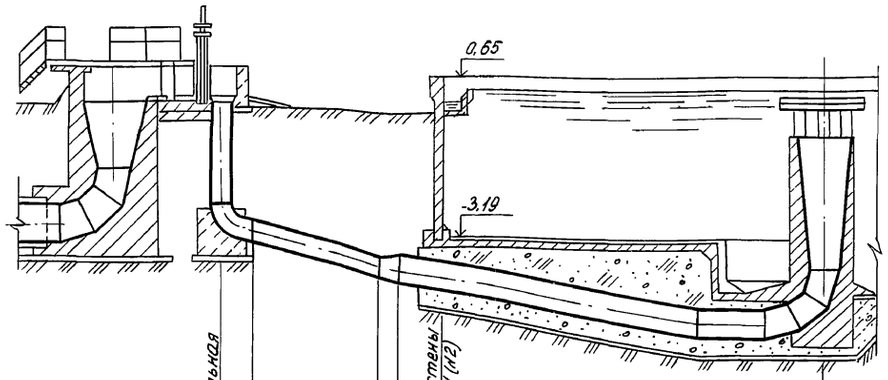

Отметка лотка трубы	-3,41	-4,335	-4,42	-4,57	-5,53	
Проектная отметка земли		-0,22	-0,22	-0,22		
Натурная отметка земли						
Обозначение трубы и тип изоляции	ГОСТ 10704-76 ⌀ 530×9		ГОСТ 10704-76 ⌀ 120×10			
Основание						
Длина / Уклон		5,35 / 189‰		6,80 / 166‰		
Расстояние		4,90	0,15	1,0	5,80	3,20
Номер колодца, точки угла поворота						

М1

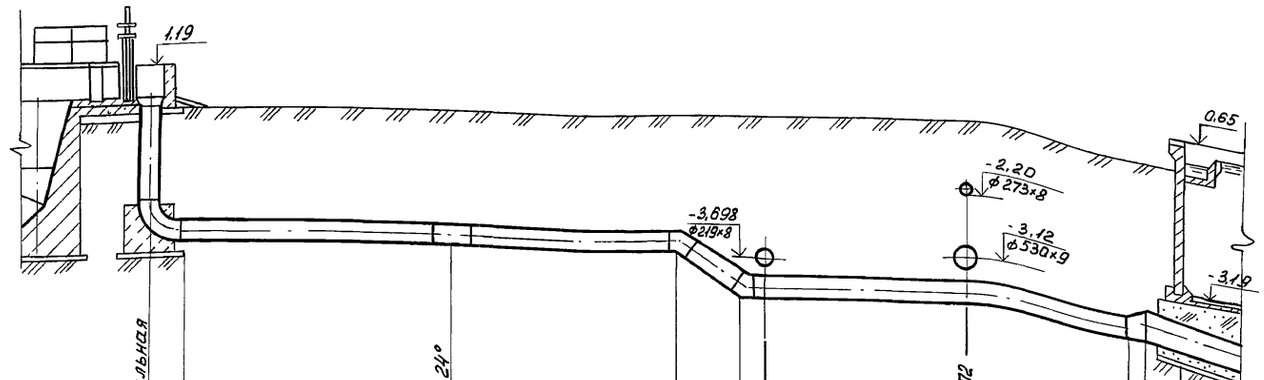

Отметка лотка трубы	-3,41	-3,449	-3,984	-4,372	-4,378	-4,398	-4,418	-4,42	-4,57	
Проектная отметка земли		-0,22	-0,22	-0,22	-0,22	-0,22				-0,22
Натурная отметка земли										
Обозначение трубы и тип изоляции	ГОСТ 10704-76 ⌀ 530×9									
Основание										
Длина / Уклон		14,78 / 5‰		1,54 / 577‰		9,45 / 5‰				
Расстояние		7,82	6,96	1,54	1,10	4,00	4,35	0,15	1,0	
Номер колодца, точки угла поворота										

1. Расположение трасс трубопроводов на плане см. на листе ТХ-2
2. Тип изоляции устанавливается при привязке проекта
3. Основание под стальные трубопроводы определяется при привязке проекта с соблюдением следующего требования: уложенный трубопровод на всем протяжении должен опираться на ненарушенный или плотно утрамбованный грунт.

Инв.№ подл. | Подпись и дата | Взам.инв.№

Привязан:

Инв.№

Ст. инж.	Веретенникова	
Вед. инж.	Неретина	
Рук. бр.	Королева	
ГИП	Казанов	
Н. контр	Литман	
Нач. отд.	Исаев	

ТП 902-2-471.89 ТХ

Отстойники канализационные радиальные первичные из сборного ж.б. диаметром 18м с самотечным удалением осадка

Стадия	Лист	Листов
Р	9	

Профили подводящих трубопроводов М 1:50.

Мосводоканалнишпроект

23826-02 12

Копировал Профит Формат А2

М2

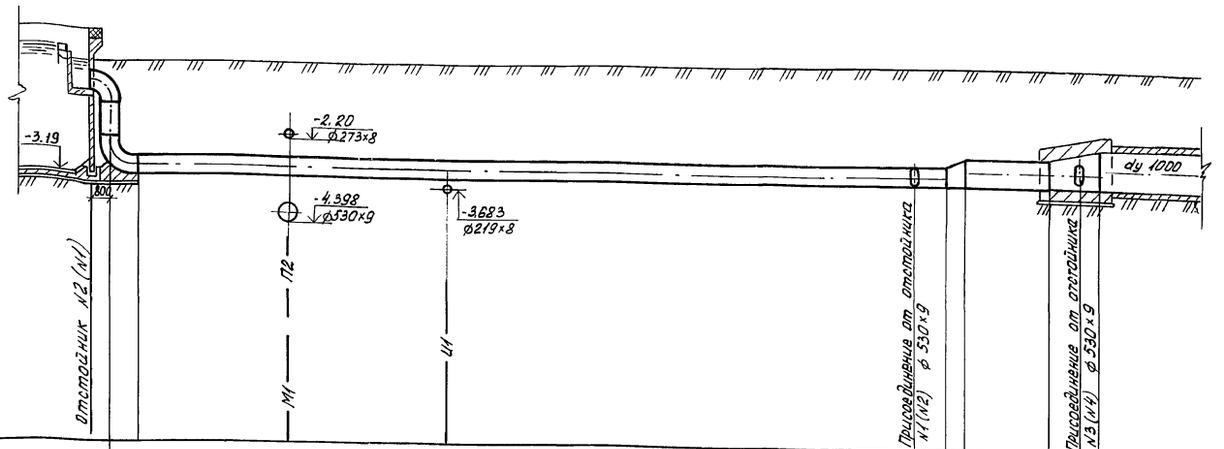

Отметка низа трубы	-3.10	-3.12					-3.208	-3.219	-3.219
проектная отметка земли									
Натурная отметка земли	-0.22	-0.22					-0.22	-0.22	-0.22
Обозначение трубы и тип изоляции	ГОСТ 10704-76 ф 530×9							ГОСТ 10704-76 ф720×10	
Основание									
Уклон / Длина	22.34					5‰		5‰	
Расстояние	3.94	4.00	13.60			0.8	0.5	2.20	1.30
Номер колодца, точки угла поворота									

М2

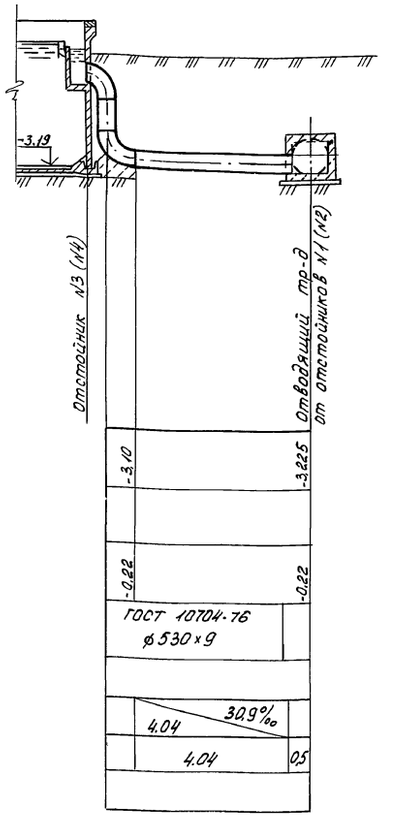

1. Расположение трасс трубопроводов на плане см. на листе ТХ-2
2. Тип изоляции устанавливается при привязке проекта.
3. Основание под стальные трубопроводы определяется при привязке проекта с соблюдением следующего требования: уложенный трубопровод на всем протяжении должен опираться на неарушенный или плотно утрамбованный грунт.
4. Выбор марки железобетонных труб, конструкция основания под них и стыковых соединений, осуществляется при привязке проекта на основании выпускаемых промышленностью напорных железобетонных труб. Трубы должны быть расчитаны на рабочее давление не менее 0.5 атм.

Привязан:

Инв. №

Гл. инж	Веретенникова	
Зав. инж	Неретина	
Рук. бр.	Королева	
ГИП	Казанов	
Н. контр.	Литман	
Нач. отд.	Исаев	

ТП 902-2-471.89 ТХ

Отстойники канализационные радиальные первичные из сборного ж.б. диаметром 18м с самотечным удалением осадка

Стадия	Лист	Листов
Р	10	

Профили отводящих трубопроводов М1:100

Мосводоканалнишпроект

23826-02 13

Копировал

Формат А2

Инв. № подл. | Подпись и дата | Взам. инв. №

И1

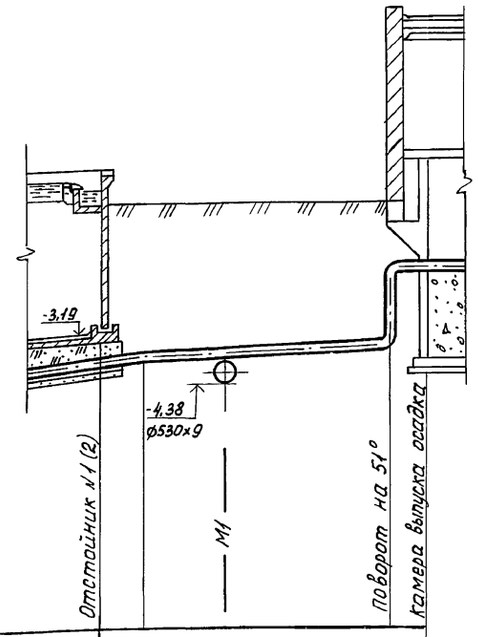

Отметка оси трубы	-3,856	-3,780	-3,698		-3,530	-1,750
Проектная отметка земли						
Натурная отметка земли	-0,22	-0,22	-0,22		-0,22	-0,22
Обозначение трубы и тип изоляции	ГОСТ 10704-76 ф 219×8					
Основание						
Длина / Уклон		43‰	5,77			
Расстояние	1,0	1,87	3,90		0,88	
Номер колодца, точки угла поворота						1

И1

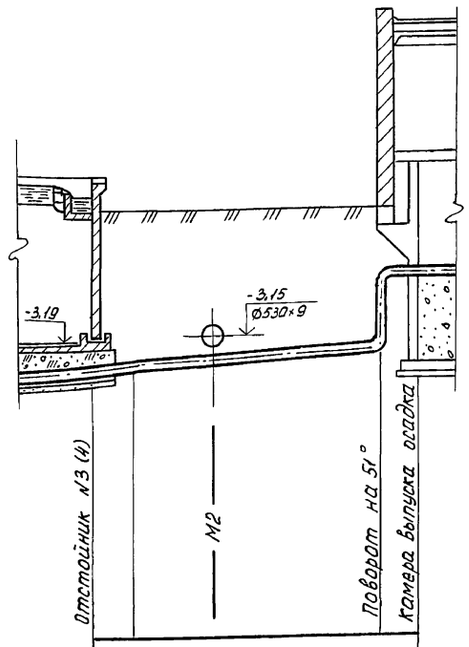

	-3,856	-3,780	-3,698		-3,530	-1,750
	-0,22	-0,22	-0,22		-0,22	-0,22
	ГОСТ 10704-76 ф 219×8					
		43‰	5,77			
	1,0	1,87	3,90		0,88	
						1

И1

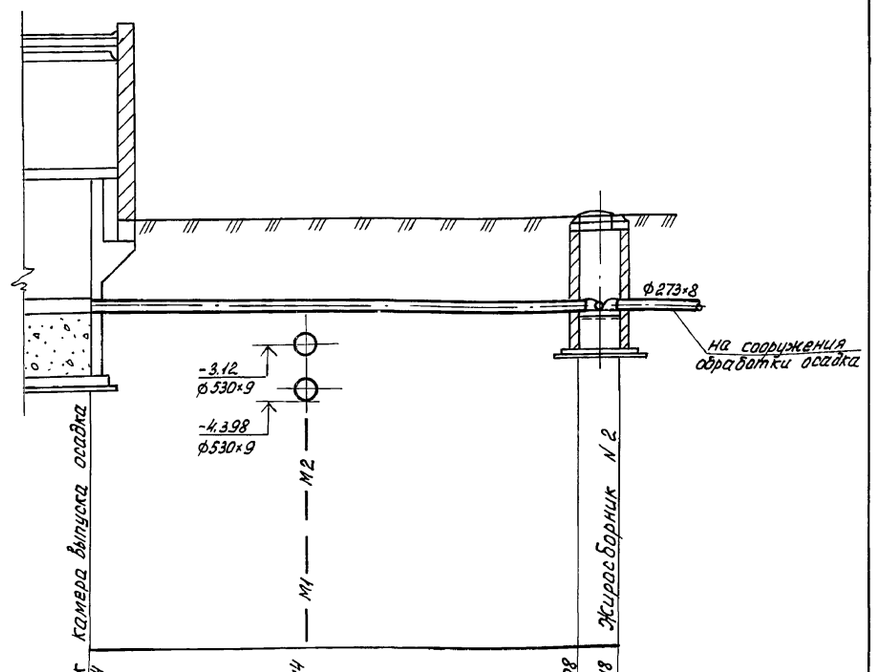

	-2,294		-2,344		-2,408	-2,418
	-0,22		-0,22		-0,22	-0,22
	ГОСТ 10704-76 ф 273×8					
			9‰			
	12,44					
	5,03		6,41			1,0

1. Расположение трасс трубопроводов на плане см. на листе ТХ-2.
2. Тип изоляции трубопроводов устанавливается при привязке проекта.
3. Основание под стальные трубопроводы определяется при привязке проекта с соблюдением следующего требования: уложенный трубопровод на всем протяжении должен опираться ненарушенный или плотно утрамбованный грунт.

Инв. № подл. | Подпись и дата | Взам. инв. №

Привязан:		ТП 902-2-471.89	ТХ
	Вед.инж. Неретина	Отстойники канализационные радиальные первичные из сборного ж.б. диаметром 18м с самотечным удалением осадка.	Стадия Р; Лист 11; Листов
	Рук.бр. Королева		
	ГИП Казанов	Профили трубопроводов сырого осадка М1:100.	Мосводоканалнишпроект
Инв. №	Н.контр. Литман		
	Нач.отд. Усаев		

23826-02 14

Копировал Формат А2

П1

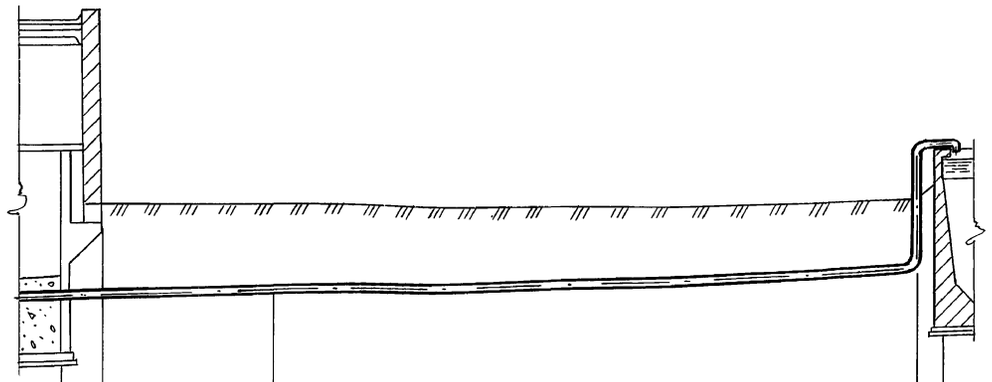

Отметка оси трубы	-2.50	-2.466	-2.330		-1.80
Проектная отметка земли					
Натурная отметка земли	-0.22	-0.22	-0.22		-0.22
Обозначение трубы и тип изоляции	ГОСТ 10704-76 ф 159×6				
Основание					
Длина / Уклон		33‰		20.19	
Расстояние	1.0	4.00	15.19		0.60
Номер колодца, точки угла поворота					

М1.1

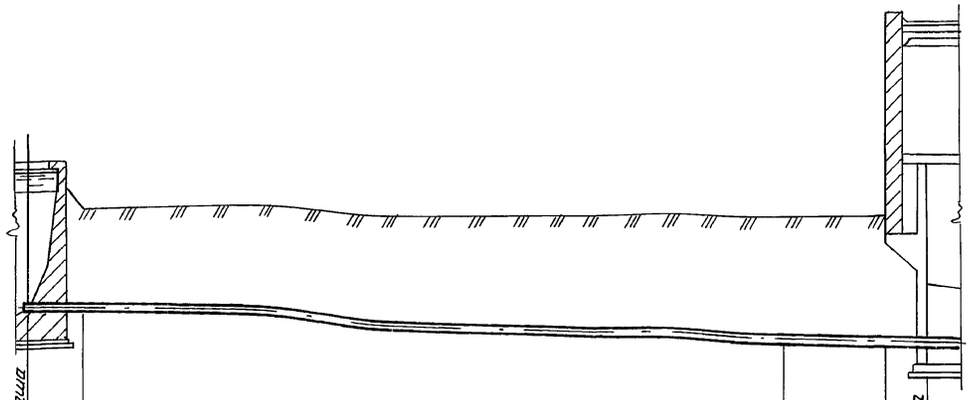

Отметка оси трубы	-2.840	-2.867		-3.209	-3.259	-3.280
Проектная отметка земли						
Натурная отметка земли	-0.22	-0.22		-0.22	-0.22	-0.22
Обозначение трубы и тип изоляции	ГОСТ 10704-76 ф 219×8					
Основание						
Длина / Уклон		21.17	21‰			
Расстояние	1.30		16.45		2.42	1.0
Номер колодца, точки угла поворота						

1. Расположение трасс трубопроводов на плане см. на листе ТХ-2.
2. Тип изоляции трубопроводов устанавливается при привязке проекта.
3. Основание под стальные трубопроводы определяется при привязке проекта с соблюдением следующего требования: уложенный трубопровод на всем протяжении должен опираться на ненарушенный или плотно утрамбованный грунт.

Инв.№ подл. | Подпись и дата | Взам.инв.№

Привязан:

Инв.№

Ст.инж.	Веретенникова		
Вед.инж.	Неретина		
Рук.бр.	Королева		
ГИП	Казанов		
Н.контр.	Литман		
Нач.отд.	Исаев		

ТП 902-2-471.89 ТХ

Отстойники канализационные радиальные, первичные из сборного ж.б. диаметром 18м с самотечным удалением осадка.

Профили напорного тр-да опорожнения и всасывающего тр-да промывной воды М1:100.

Стадия	Лист	Листов
Р	12	

МосводоканалНИИпроект

23826-02 15

Копировал Грова Формат А2

Альбом 2

ТП 902-2-471.89

П2

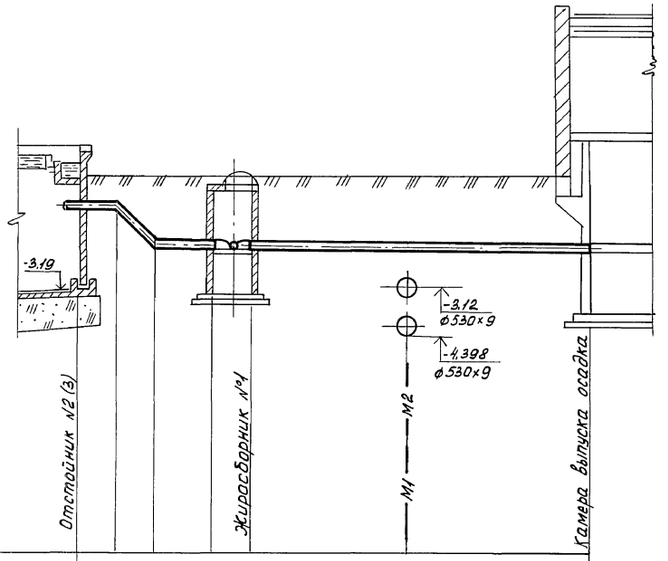

Отметка оси трубы	-1,050	-1,073	-2,073	-2,108	-2,158	-2,20	-2,25
Проектная отетка земли							
Натурная отметка земли	-0,22	-0,22	-0,22	-0,22	-0,22	-0,22	-0,22
Обозначение трубы и тип изоляции	ГОСТ 10704-76 ф219×8				ГОСТ 10704-76 ф273×8		
Основание							
Уклон / Длина	23‰ 1,0	1000‰ 1,0	25‰ 5,5		18‰ 9,16		
Расстояние	1,0	1,0	1,55	1,0	4,13	5,03	
Номер колодца, точки угла поворота							

П2

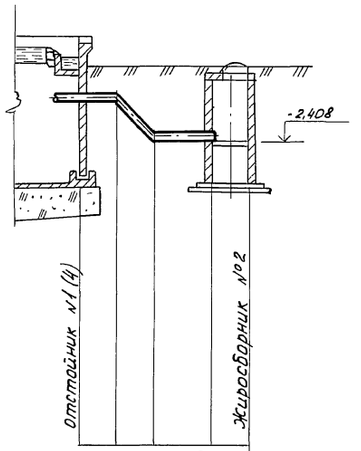

Отметка оси трубы	-1,050	-1,073	-2,073	-2,358
Проектная отетка земли				
Натурная отметка земли	-0,22	-0,22	-0,22	-0,22
Обозначение трубы и тип изоляции	ГОСТ 10704-76 ф219×8			
Основание				
Уклон / Длина	23‰ 1,0	1000‰ 1,0	184‰ 1,55	
Расстояние	23‰ 1,0	100‰ 1,0	18,4‰ 1,55	
Номер колодца, точки угла поворота	1,0	1,0	1,55	1,0

1. Расположение трасс трубопроводов на плане см. на листе ТХ-2.
2. Тип изоляции трубопроводов устанавливается при привязке проекта.
3. Основание под стальные трубопроводы определяется при привязке проекта с соблюдением следующего требования: уложенный трубопровод на всем протяжении должен опираться на ненарушенный или плотно утрамбованный грунт.
4. Чертежи жиросборников см. альбом 3 лист КЖ-21.

Привязан:				ТП 902-2-471.89			ТХ
	Вед. инж.	Неретина		Отстойники канализационные радиальные первичные из сборного ж.б. диаметром 18м с самотечным удалением осадка	Стадия	Лист	Листов
	Рук. бр.	Королева			Р	13	
	ГИП	Казанов		Профили жиропроводов М 1:100	МосводоканалНИИпроект		
	Н.контр.	Литман					
Инв. №	Нач.отд.	Усаев					

23826-02 16

Копировал [signature] Формат А2

Инв. № подл. | Подпись и дата | В зам. инв. №

План-схема

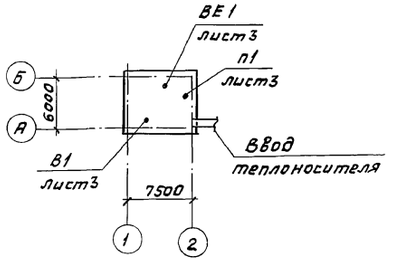

Характеристика отопительно-вентиляционных систем

Обозначение системы	Кол. систем	Наименование обслуживаемого помещения	Тип установки агрегата	Вентилятор: Тип	№	Схема исполнения	положение	L м³/час	H кг/м²	n об/мин	Электродвигатель: Тип, исполнение по взрывозащ	N квт	n об/мин	Воздухонагреватель: Тип	№	Кол шт	Нагрев воздуха °С от	до	Расход тепла ккал/час	Примечан.
П1	1	Помещение камеры выпуска осадка	ЕГ5.095-2	В-Ц4-75	2,5	1	Л180°	450	60	2800	4АА 63В2	0,55	2740	КСК3-	6	1	-19	5	3150	—
В1	1		ЕГ5.095-2	В-Ц4-75	2,5	1	Л0°	300	55	2800	4АА 63В2	0,55	2740	—	—	—	—	—	—	—
ВЕ1	1		Дефлектор	—	Ø200	—	—	450	—	—	—	—	—	—	—	—	—	—	—	—

Ведомость чертежей основного комплекта

Лист	Наименование	Примечание
1	Камера выпуска осадка. Общие данные	
2	Камера выпуска осадка. Отопление и вентиляция	
	Планы на отм.-3.900 и 0.000. Разрезы 1-1, 2-2. Спе-	
	цификация отопительно-вентиляционных установок	
3	Камера выпуска осадка. Схемы системы отопления	
	системы теплоснабжения установки П1. Схемы	
	систем П1, В1, ВЕ1. Узел управления.	

Ведомость прилагаемых и ссылочных документов

Обозначение	Наименование	Примечание
	Ссылочные документы	
1.494-39	Дроссель-клапан для вентсистем	
1.494-25	Подставки под калориферы	
1.494-32	Зонты и дефлекторы вентиля-	
	ционных систем	
7.903.9-2	Детали тепловой изоляции про-	
	мышленных объектов с положите-	
	льными температурами	
4.904-69	Детали крепления санитарно-тех-	
	нических приборов и трубопроводов	
5.903-1	Узлы обвязки регулирующих клапа-	
	нов на трубопроводах теплоснабжения	
	калориферных установок	
5.903-2	Воздухосборники для систем	
	отопления и теплоснабжения	
	вентиляторных установок	
5.904-1 Вып.1	Детали крепления воздуховодов	
5.904-38	Гибкие вставки к центробеж-	
	ным вентиляторам	
5.904-45	Узлы прохода вентиляционных	
	шахт через покрытие промыш-	
	ленных зданий	
5.904-4	Двери и люки для вентиляционных камер	
	Прилагаемые документы	
902-2-471.89 – ОВ. СО	Спецификация оборудования	
902-2-471.89 – ОВ. ВМ	Ведомость потребности в материалах	
902-2-471.89 – ОВ Н1	Переходы	
902-2-471.89 – ОВ Н1	Сетка в рамке	

Основные показатели по чертежам отопления и вентиляции

Наименование здания (сооружения помещения)	Объем м³	Периоды года при t °С	Расход тепла, ккал/час: на отопление	на вентиляцию	на горячее водоснабжение	Общий	Расход холода, ккал/час	Установленная мощн. электродвигателей квт
Камера выпуска осадка	351	-30°	8500	3150	—	11650	—	1,2

Типовой проект разработан в соответствии с действующими нормами и правилами и предусматривает мероприятия, обеспечивающие взрывную, взрывопожарную и пожарную безопасность при эксплуатации здания.
Главный инженер проекта /Пестрецов/

Общие указания

1. Исходными данными для разработки проекта отопления и вентиляции являются технологическое задание и строительные чертежи.
2. Проект отопления и вентиляции выполнен в соответствии со СНиП 2.04.05-86, СНиП 2.04.03-85, СНиП 2.09.04-87.
3. Отопительно-вентиляционное оборудование проверено на патентную чистоту.
4. Основные показатели по чертежам отопления и вентиляции приведены в таблице.
5. Расчетная температура наружного воздуха для холодного периода года принята: для проектирования отопления – минус 30°С, для проектирования вентиляции – минус 19°С.
6. Расчетная температура внутреннего воздуха в холодный период года принята: в машинном зале 5°С, в щитовой 16°С, в бытовых помещениях по СНиП 2.09.04-87.
7. В качестве теплоносителя принята горячая вода параметрами 150-70° С.
8. Воздуховоды систем П-1, В1 изготовить из черной листовой стали по ГОСТ 19904*. Толщину стали принять по СНиП 2.04.05-86 в зависимости от размера воздуховода.
9. Воздуховоды всех вентсистем окрасить снаружи масляной краской по ГОСТ 8292-85 один раз.
10. Трубопроводы систем отопления и теплоснабжения диаметром от Ф15 до Ф32 изготовить из водогазопроводных обыкновенных труб по ГОСТ 3262-75.
11. Трубопроводы теплоснабжения установки П-1 изолировать по серии 7.903.9-2. В1 цилиндрами и полуцилиндрами теплоизоляционными δ=40 мм (7.903.9-2.1-17) с защитным покрытием из рулонного стеклопластика РСТ ТУ 6-11-145-80 (7.903.9-2.1-41, 42).
12. Неизолированные трубопроводы систем отопления и теплоснабжения и нагревательные приборы окрасить масляной краской по ГОСТ 8292-85 за 2 раза.

Привязан

ТП 902-2-471.89 ОВ

Инв. №

Инженер	Юфкина	Отстойники канализационные радиальные первичные из сборного м/б диаметром 18 м с самотечным удалением осадка	Стадия Р; Лист 1; Листов 3
Зав. гр.	Клецерман		
ГИП	Пестрецов	Камера выпуска осадка. Общие данные	Мосводоканалниипроект
Н. контр.	Пестрецов		
Нач. отд.	Пятых		

Согласовано

Инв. № подл. | Подпись и дата | Взам. инв. №

23826-02 17 копировал

Формат А2

Разрез 1-1

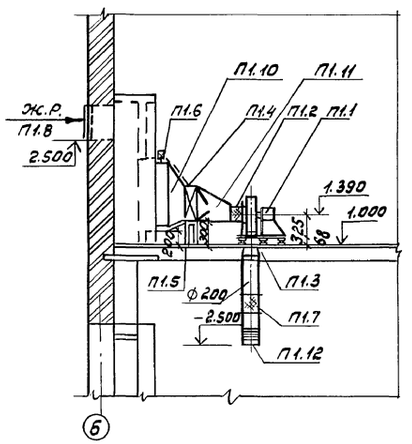

Разрез 2-2

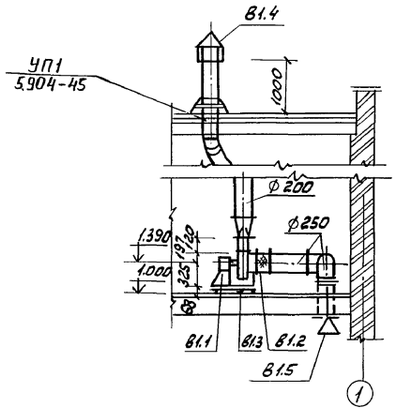

План на отметке 0.000

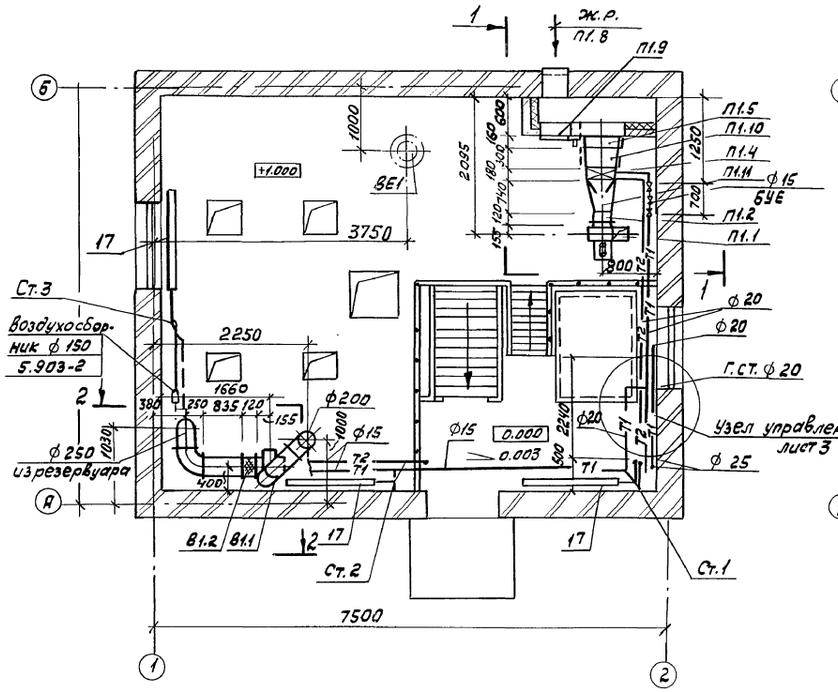

План на отметке -3.900

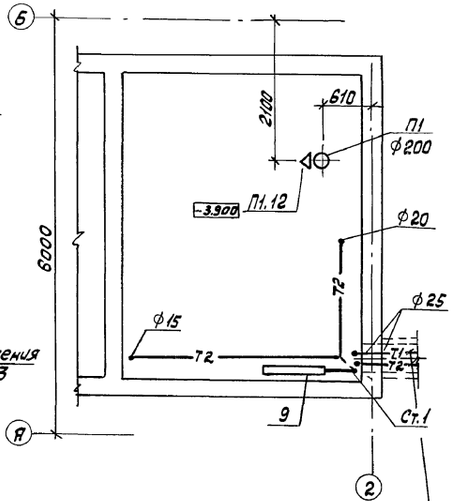

Спецификация
отопительно-вентиляционных установок

Марка поз.	Обозначение	Наименование	Кол.	Масса ед.кг	Примеч.
		П1			
П1.1	Учреждение	Агрегат вентиляторный			
	УЮ-400(Ч)	Е2,5 095-2, комп.			
		а) вентилятор центробежный			
		В-Ц4-75 №2,5 исполнение 1,			
		положение кожуха „Л180°";			
		б) электродвигатель 4АА63В2			
		N=0,55 кВт, n=2740 об/мин. на			
		виброосновании	1	27,0	
П1.2	5.904-38	Гибкая вставка В.00.03	1	0,91	
П1.3	5.904-38	Гибкая вставка Н.00.03	1	0,85	
П1.4	Костромской калориф.з-д	Калорифер КСК3-6-02ХЛ3А	1	38,0	
П1.5	1.494-25	Подставки под калорифер h=300мм	4	20	
П1.6	5.904-13	Заслонка воздушная утеплен-			
		ная П1000х600Э с приводом МЭО	1	40.0	
П1.7	1.494-39	Дроссель - клапан Ф 200	1	3,6	
П1.8	Горьковский мех.завод н/ треста Сантехдеталь	Жалюзийная неподвижная решетка 150х490 (h)	2	1.0	
П1.9	5.904-4	Дверь герметическая			
		утепленная ДУ 1,25х0,5	1	33,6	
П1.10	902-2-471.89-ОВН1	Переход утепленный	1	15,0	
П1.11	902-2-471.89-ОВН1	Переход неутепленный	1	10,0	
П1.12	902-2-471.89-ОВН2	Сетка в рамке	1		
		В1			
В1.1	Учреждение	Агрегат вентиляторный			
	УЮ-400/4	Б 2,5095-2 компл:			
		а) вентилятор центробежный			
		В-Ц4-75 №2,5, исполнение 1			
		положение кожуха „Л0°";			
		б) электродвигатель 4АА63В2			
		N=0,55кВт, n=2740 об/мин. на			
		виброосновании			
В1.2	5.904-38	Гибкая вставка В.00.03	1	0,91	
В1.3	5.904-38	Гибкая вставка Н. 00.03	1	0,85	
В1.4	1.494-32	Зонт ЗК.00.000	1	2,0	
В1.5	902-2-471.89-ОВН2	Сетка в рамке	1		

Привязан

Инв. N°

Инженер	Юркина	
Зав. гр.	Клецерман	
ГИП	Пестрецов	
Н. контр.	Пестрецов	
Нач. отд.	Пятых	

ТП 902-2-471.89 ОВ

Отстойники канализационные радиальные первичные из сборного ж/б диаметром 18м с илотечным удалением осадка

Стадия	Лист	Листов
Р	2	

Камера выпуска осадка. Отопление и вентиляция. Планы на отм. -3.900 и 0.000 Разрезы 1-1, 2-2. Спецификация отопительно-вентиляционных установок

МосводоканалНИИпроект

Согласовано
Отдел №2 Жорина Козлов
Отдел №3 Юркина Сливинская
Отдел №4 Павлович

Инв. N подл. | Подпись и дата | Взам. инв. N

ТП 902-2-471.89 Альбом 2

Узел управления

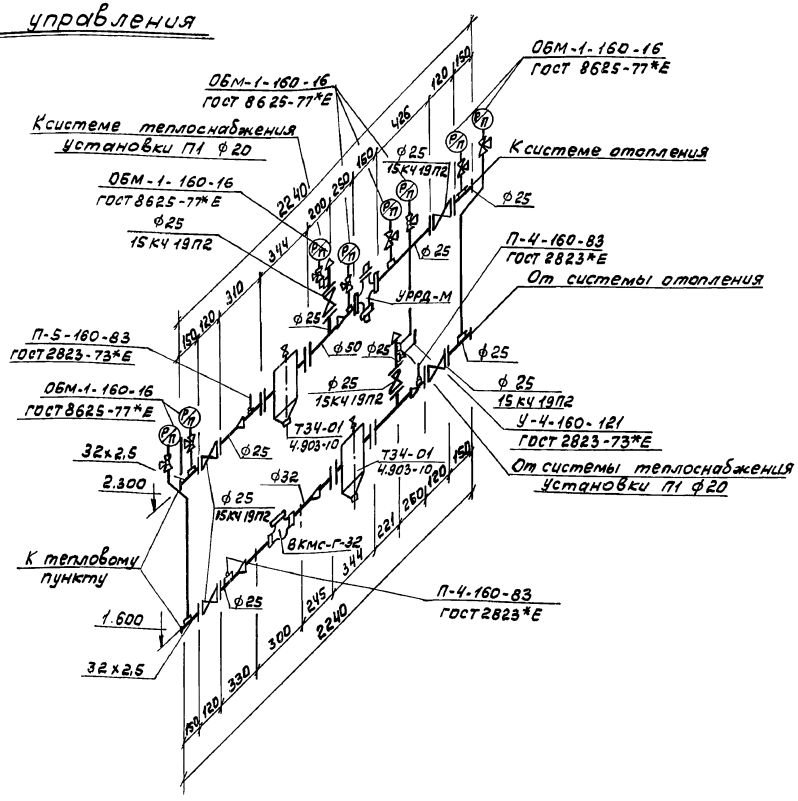

В1

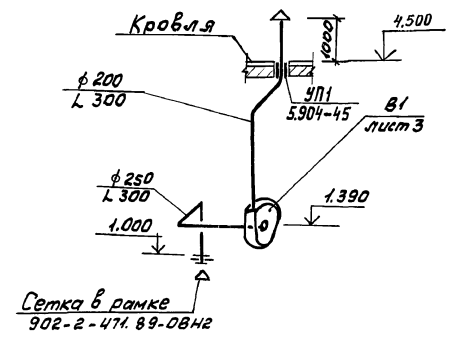

П1

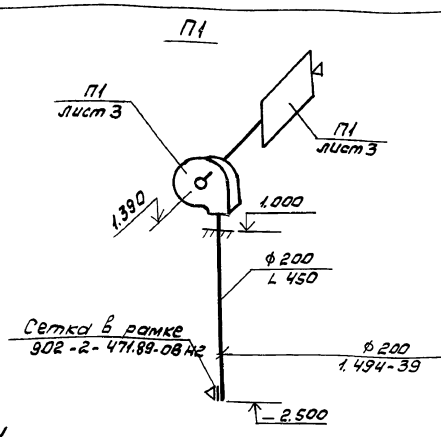

Система теплоснабжения установки П1.

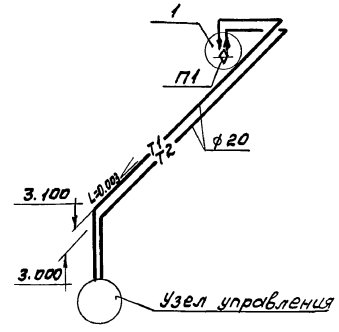

ВЕ1

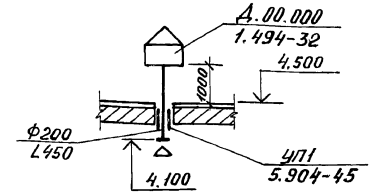

Система отопления

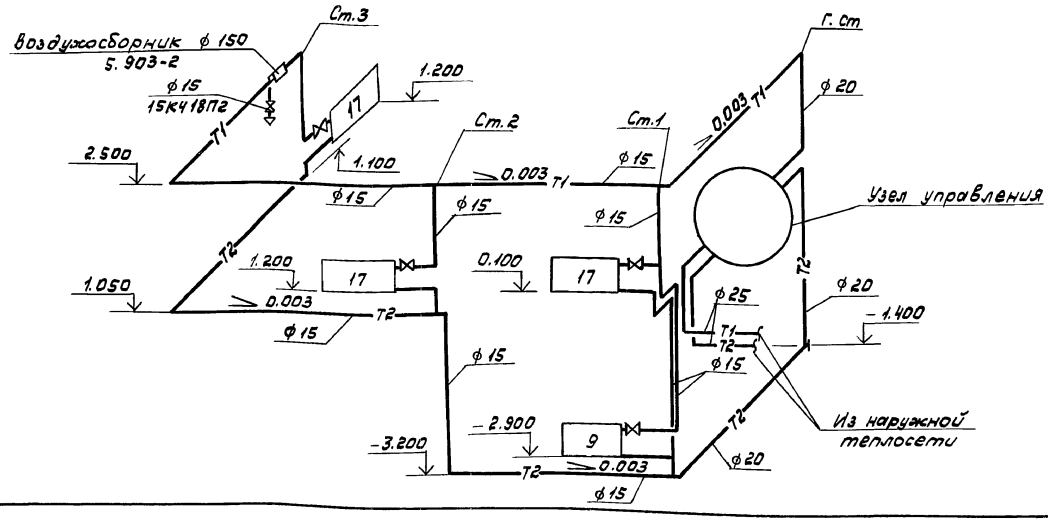

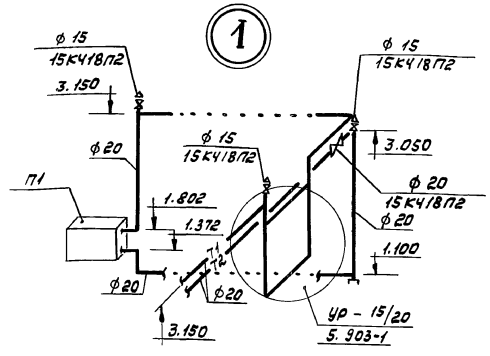

				ТП 902-2-471.89		ОВ
Привязан	Инжен.	Юфкина		Отстойники канализационные радиальные первичные из сборного ж/б диаметром 18 м с самотечным удалением осадка	Стадия	Лист	Листов
	Зав. гр.	Клецерман			Р	3	
	ГИП	Пестрецов		Камера выпуска осадка. Схемы системы отопления, системы теплоснабжения установки П1. Схемы систем П1, В1, ВЕ1. Узел управления.	Мосводоканалнии проект		
Инв. №	Н. контр.	Пестрецов					
	Нач. отд.	Пятых					

Согласовано

Инв. № подл. | Подпись и дата | Взам. инв. №

Копировал 23826-02 19 Формат А2

Типовой проект

902-2-471.89

Отстойники канализационные радиальные первичные из сборного ж/б диаметром 18м.

Камера выпуска осадка

Альбом 2

Эскизные чертежи общих видов нетиповых конструкций систем отопления и вентиляции.

Инв.№ подл. | Подпись и дата | Взам. инв.№

Привязан

Инв.№

формат А4

902-2-471.89 - ОВН1	Переходы
902-2-471.89 - ОВН2	Сетка в рамке

Взам. инв.№ | Подпись и дата | Инв.№ подл.

Привязан

ТП 902-2-471.89 -ОВН

Инженер	Юфкина	
Зав. гр.	Клецерман	
ГИП	Пестрецов	
Н. контр.	Пестрецов	
Нач. отд.	Пятых	

Содержание

Стадия	Лист	Листов
	1	1

Мосводоканалнишпроект

формат А4

Переход утепленный

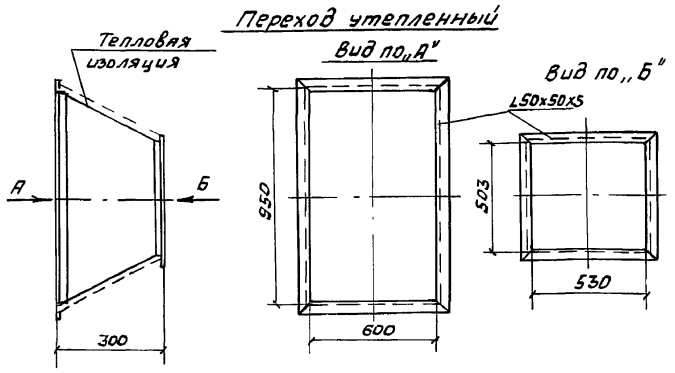

1. Переход изготовить из черной листовой стали δ = 1,5 мм по ГОСТ 19904-74*. Вес изделия 15 кг.
2. Изоляцию перехода определить из условий: транспортируемая среда - воздух с t = -19°С, окружающая среда - воздух с t = +5°С, ориентировочная толщина изоляции 40мм

Переход неутепленный

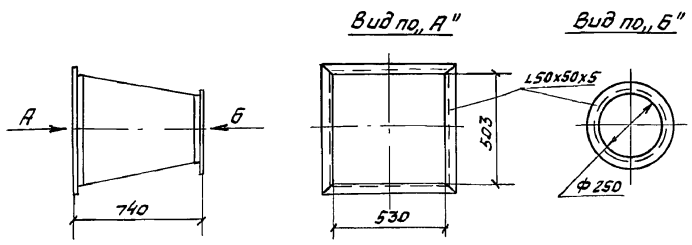

Переход изготовить из черной листовой стали δ = 1,0 мм по ГОСТ 19904-74*.
Вес изделия 10кг

02 20-92826

Взам. инв.№ | Подпись и дата | Инв.№ подл.

Привязан

Инв.№

ТП 902-2-471.89 -ОВН1

Инженер	Юфкина	
Зав. гр.	Клецерман	
ГИП	Пестрецов	
Н. контр.	Пестрецов	
Нач. отд.	Пятых	

Переходы

Стадия	Лист	Листов
Р	1	1

Мосводоканалнишпроект

формат А4

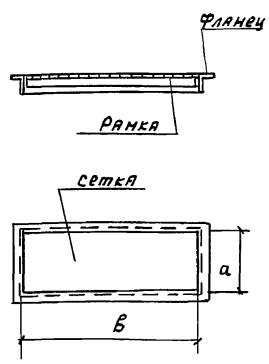

№ систем.	Обозначение сетки	Размеры сеток, мм		Масса, кг
		а	б	
П1	С 100х200	100	200	1,4
В1	С 100х150	100	150	1,2

1. Сетку принять проволочную тканную с квадратными ячейками №2,5 по ГОСТ 6613-73.
2. Изделие окрасить масляной краской за 1 раз по ГОСТ 8292-75

Взам. инв.№ | Подпись и дата | Инв.№ подл.

Привязан

Инв.№

ТП 902-2-471.89 - ОВН2

Инженер	Юфкина	
Зав. гр.	Клецерман	
ГИП	Пестрецов	
Н. контр	Пестрецов	
Нач. отд.	Пятых	

Сетка в рамке

Стадия	Лист	Листов
	1	1

Мосводоканалнишпроект

Копировал

формат А4

Альбом 2

ТП 902-2-471.89

Ведомость рабочих чертежей основного комплекта

Лист	Наименование	Примечание
1	Общие данные	
2	Камера выпуска осадка	
	План и схемы систем	

Основные показатели по чертежам водопровода и канализации

Наименование системы	Потребный напор на вводе м	Расчетный расход м3/сут.	м3/ч	л/с	при пожаре л/с	Установл. мощность электродвигателей кВт	Примечание
Водопровод хозяйственно-питьевой.	20	—	0,72	0,2	—	—	
Канализация бытовая		—	—	0,3	—	—	

Ведомость прилагаемых документов

Обозначение	Наименование	Примечание
	Прилагаемые документы	
902-2-471.89 СО	Спецификация оборудования	Альбом 9
902-2-471.89 ВМ	Ведомости потребности в материалах	Альбом 11

Условные обозначения

Обозначение	Наименование	Примечание
В1	Водопровод хозяйственно-питьевой	
К1	Канализация бытовая	
К2	Канализация дождевая	

Типовой проект разработан в соответствии с действующими нормами и правилами и предусматривает мероприятия, обеспечивающие взрывобезопасность и пожаробезопасность при эксплуатации сооружений.

Главный инженер проекта /Казанов/

Инв. подл. | Подпись и дата | Взам. инв. №

Инв. №

Привязан

ТП 902-2-471.89 ВК

Отстойники канализационные радиальные первичные из сборного ж/б диаметром 18 м с самотечным удалением осадка	Стадия	Лист	Листов
	Р	1	
Общие данные	Мосводоканалниипроект		

Ст. инж.	Веретенникова	
Рук. бр.	Комиссарова	
ГИП	Казанов	
Н. контр.	Литман	
Нач. отд.	Исаев	

Альбом 2

ТП 902-2-471.89

План на отм. 1.00

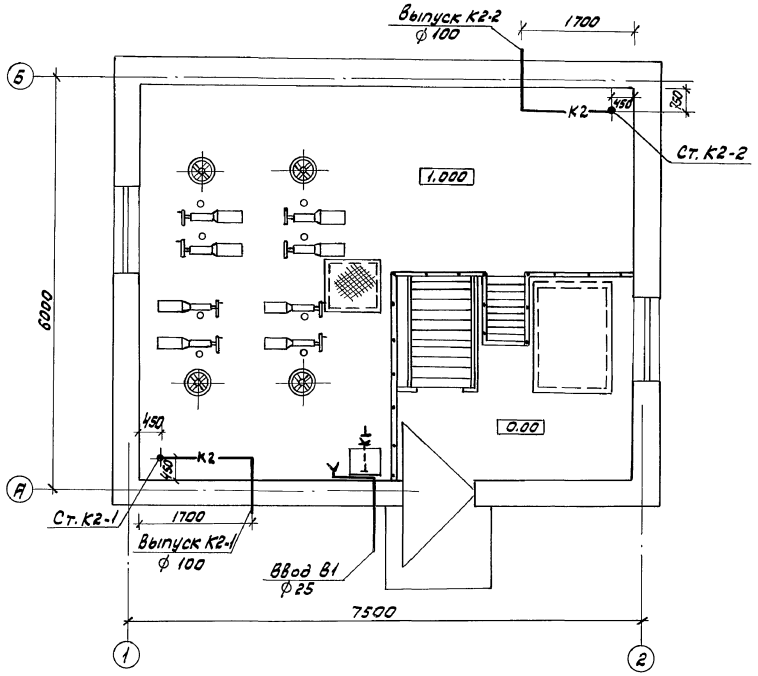

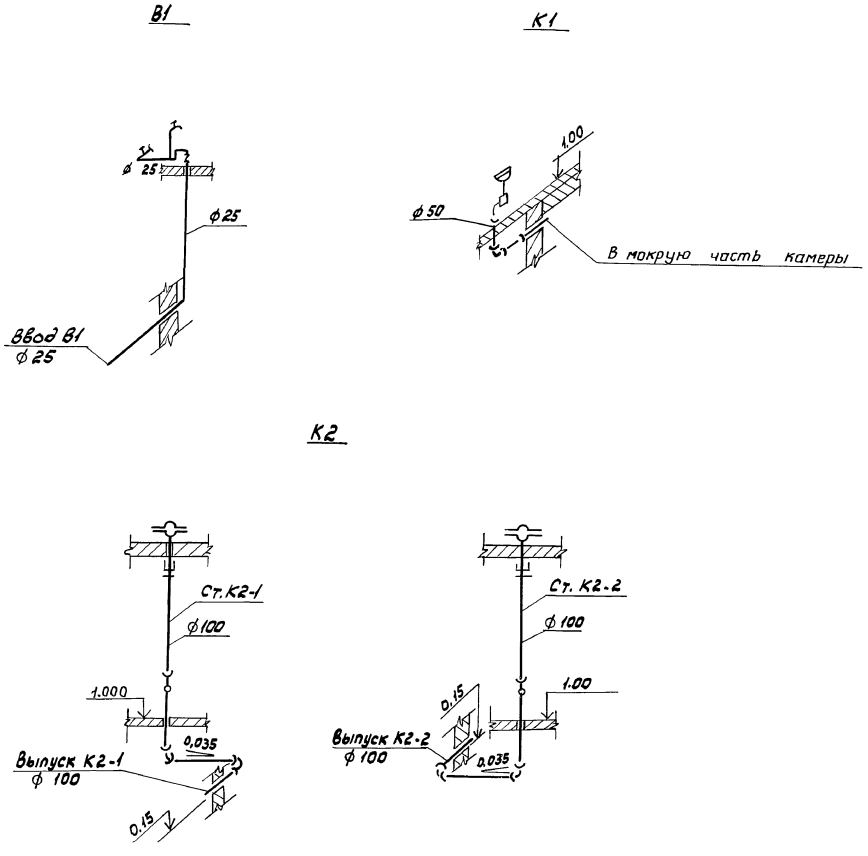

1. Расположение камеры выпуска осадка в плане см. на листе ТХ-2
2. Отметка водопроводного ввода уточняется при привязке проекта в зависимости от глубины промерзания грунтов.
3. Наружный водопровод в пределах группы отстойников разрабатывается при привязке проекта в зависимости от местоположения гистральной линии водопровода.

Согласовано:
Отдел №9 Славянский
Взам. инв. №
Подпись и дата
Инв. № 1

				ТП 902-2-471.89		ВК	
Привязан				Отстойники канализационные радиальные первичные из сборного ж/б диаметром 18м ссамотечным удалением осадка	Стадия	Лист	Листов
	Рук. бр.	Королева			Р	2	
	ГИП	Казанов		Камера выпуска осадка. Водопровод и канализация. План. Схемы.	Мосводоканалнийпроект		
	Н.контр.	Литман					
Инв. №	Нач.отд.	Исаев					

Копировал 23826-02 (22) Формат А2

gost.e-ecolog.ru