377-530

Министерство строительства предприятий нефтяной и газовой промышленности СССР

ОКП 48 3488 9202

УДК 621.869 88.624.012.44

Группа М 98

СОГЛАСОВАНО:

Начальник Отдела научно-технического Прогресса и экологии Государственного газового концерна "Газпром"

А.Д.Седых

14.5.91

УТВЕРЖДАЮ

Начальник Главного научно-технического управления Миннефтегазстроя СССР

Н.И.Курбатов

"16" V 1991г

Контейнер текстильный для балластировки грунтом трубопроводов диаметром 377-530 мм (КТ-500Т)

Технические условия

ТУ 102-591-91

(вводятся впервые)

Срок действия установлен с 21 июля 1991г. до 1 июля 1996г.

Зарегистрировано ЦСМ Госстанда 005/025172 18.07.1991

СОГЛАСОВАНО

Первый зам.директора ВНИИГаза

Э.Т.Галиуллин

"27" V 1991г.

Главный инженер ВНИИСТа

В.М.Штефан

21 V 1991г.

Начальник ССО "Центртрубопроводстрой"

С.М.Щербаков

"27" V 1991г.

Зав.отделом конструкций трубопроводов

Х.К.Мухаметдинов

"20" V 1991г.

Главный инженер ВНИПИтрансгаза

И.И.Тимофеев

24 V 1991г.

Заведующий лабораторией

В.Е.Поляков

"20" V 1991г.

Инженер

А.Л.Хожак

"20" V 1991г.

Подп. и дата | Инв.№ дубл. | Взам. инв.№ | Подп. и дата | Инв.№ подл.

gost.e-ecolog.ru

Настоящие технические условия распространяются на контейнер КТ-500Т, предназначенный для балластировки минеральным грунтом трубопроводов ØØ 377-530 мм

Контейнеру присваивают марку КТ-500Т, пример обозначения контейнера при заказе:"Контейнер текстильный КТ-500Т", где цифры обозначают диаметр трубопровода, буква К-контейнер, Т-текстильный, буква Т после цифр обозначает Терфил-П.

I. ТЕХНИЧЕСКИЕ ТРЕБОВАНИЯ

I.I. Контейнер текстильный КТ-500Т (далее по тексту контейнер) должен соответствовать требованиям настоящих технических условий и изготавливаться по рабочим чертежам.

I.2. Контейнер изготавливают из импортного нетканого полотна марки Терфил-П (Венгрия) и технической ткани ТБГ-360 или ТП-II0.

I.3. Контейнер имеет две цилиндрические емкости, в горловины которых вшиты рукава, и грузовые элементы, пришитые к оболочке емкостей.

Общий вид, основные параметры и размеры незагруженного грунтом контейнера должны соответствовать указанным на рис.I и в таблице № I

Таблица № I

Марка контейнера	Размеры, см		Масса, кг
	Длина	Ширина	
КТ-500Т	I20,0 $^{+15}_{-5}$	2I0,0 ± 5,0	3,6 ± 0,2

Изм	Лист	№ докум.	Подп.	Дата	ТУ I02- 591-91			
Разраб.		Хожак			Контейнер текстильный для балластировки грунтом трубопроводов ØØ 377-530мм КТ-500Т	Лит. А	Лист 2	Листов 9
Пров.		Полоков						
Н контр.						ВНИИСТ		
Утв.		Аухаметдинов						

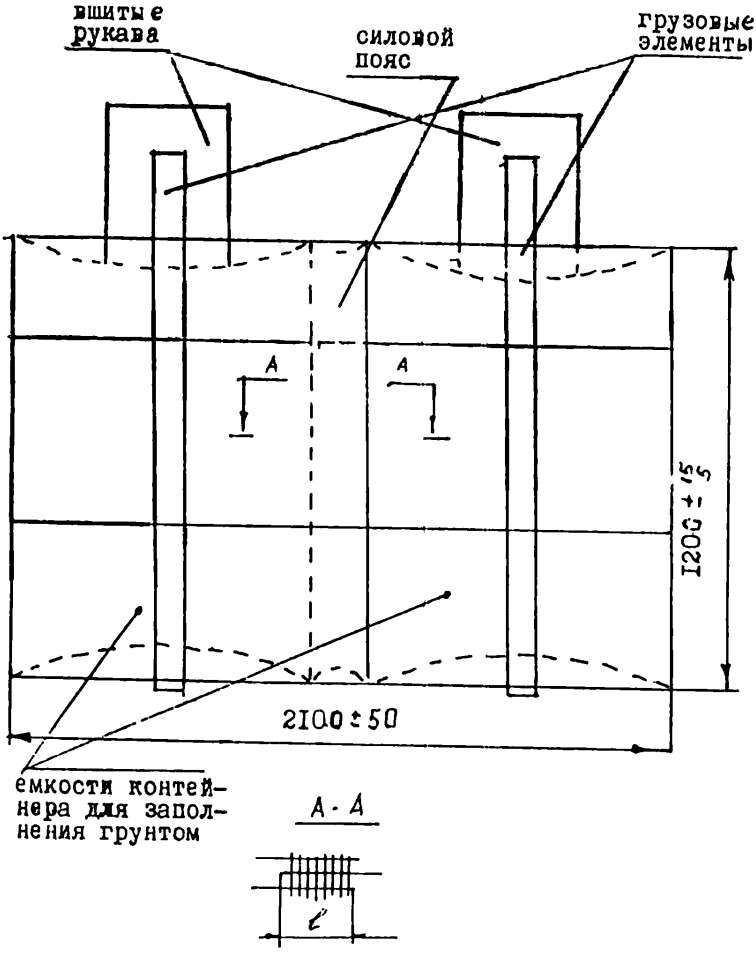

Рис.I Общий вид контейнера КТ-500 Т

I.4. Контейнер изготавливают на промышленном швейном оборудовании 48 класса или аналогичных, позволяющих надежно скрепить используемые материалы.

Пошив контейнера производят швами, указанными в рабочих чертежах.

I.5. Раскрой заготовок производят по карте раскроя материала терморезом или ножницами.

I.6. Пошив контейнера производят полиэфирными швейными нитками с разрывной нагрузкой не ниже I0 кг на нить.

I.7. Концы строчек закрепляют обратной строчкой длиной 3-5 см, концы нитей связывают тройным узлом и оплавляют.

I.8. На контейнере не допускается: расхождение швов, пропуски в строчке, сквозные механические повреждения материала.

Допускаются следы масляных пятен от промывки их бензином или другим растворителем.

2. ПРАВИЛА ПРИЕМКИ И МЕТОДЫ КОНТРОЛЯ

2.I. Контейнеры должны быть приняты ОКТ предприятия изготовителя.

2.2. Контейнеры предъявляют к сдаче партиями. Партией считается количество изделий не менее I00 штук, изготовленных из одного вида материала и оформленных одним документом о качестве.

2.3. Документ должен содержать:

а) наименование предприятия-изготовителя;
б) номер партии и дату выпуска (месяц, год);
в) условное обозначение;
г) количество контейнеров;
д) ссылку на настоящие ТУ.

Инв. № подл. | Подпись и дата | Взам. инв. № | Инв. № дубл. | Подпись и дата

1972—6561

2.4. При приемке все контейнеры подвергают визуальному осмотру, а обмеру не менее 5 штук от партии.

2.5. Обмер контейнеров производят с погрешностью не более 2,0 см.

2.6. В случае неудовлетворительных результатов обмера контейнеров, производят повторный обмер удвоенного количества, отобранных от той же партии. Результаты повторных обмеров являются окончательными.

3. МАРКИРОВКА, УПАКОВКА, ТРАНСПОРТИРОВАНИЕ И ХРАНЕНИЕ

3.1. Маркировку контейнера осуществляют путем вшивания полимерного ярлыка в боковой шов контейнера с указанием на нем:

- предприятия-изготовителя;
- номер контролера ОТК;
- марки контейнера.

По согласованию с заказчиком допускается другой вид маркировки контейнера, разрешенный к применению ВНИИСТом.

3.2. Упаковку контейнера производят следующим образом: контейнер расстилают на ровной поверхности и расправляют, затем его перегибают вдоль центрального шва и сворачивают в рулон. Сложенный в рулон контейнер перевязывают шнуром или другими материалами, обеспечивающими прочность упаковки.

3.3. Пять сложенных контейнеров образуют пачку, которую упаковывают в мешок, изготовленный из плотной ткани (ТП-110, ТБГ-360 или др.) и завязывают горловину шнуром. Упаковочный мешок является возвратной тарой.

3.4. Мешки с контейнерами транспортируют всеми видами транспорта в соответствии с действующими на каждом виде транспорта правилами, утвержденными в установленном порядке. Изделия на всех стадиях транспортировки и хранения оберегать от острых

Инв. № подл. | Подпись и дата | Взам. инв. № | Инв. № дубл. | Подпись и дата

1972—6561

предметов и атмосферных осадков.

3.5. Мешки с контейнерами должны храниться в закрытых складах на стеллажах или поддонах при температуре не выше +40°С, на расстоянии не менее I,0 м от отопительных приборов.

4. УКАЗАНИЕ ПО ПРИМЕНЕНИЮ

4.I. Контейнеры КТ-500Т предназначены для балластировки минеральным грунтом подземных трубопроводов диаметром 377-530 мм, проходящих по болотам и обводненным участкам, на переходах малых рек.

4.2. Контейнер перед заполнением грунтом извлекают из тары и осматривают с целью проверки его целостности.

4.3. Расправленные рукава контейнера одевают на "насадки" бункера и закрепляют. После чего ведут загрузку контейнера грунтом. При загрузке, в начальной стадии, дно контейнера не должно касаться пола (20-30 см выше пола) во избежание образования складок и неравномерной засыпки емкостей.

4.4. После заполнения, рукава отсоединяют от "насадок", запасовывают их внутрь контейнера между грунтом и оболочкой. Затем завязывают тесемки на каждой емкости, которые служат для стягивания горловины рукава.

4.5. Загруженные контейнеры доставляют на склад или трассу к месту балластировки, где при помощи грузоподъемной машины и специальной траверсы (рис. № I) их монтируют на трубопровод в горизонтальное положение таким образом, чтобы оси цилиндрических емкостей контейнера располагались параллельно оси трубопровода, а центральный шов располагался на верхней образующей (рис.4).

Инв. № подл. | Подпись и дата | Взам. инв. № | Инв. № дубл. | Подпись и дата

1972—6561

Характеристика смонтированного на трубопроводе утяжелителя приведена в таблице № 2 (справочные данные)

Длина контейнера, мм	Условный диаметр емкости, мм	Объем двух емкостей, $м^3$	Вес контейнера на воздухе, т	Размеры контейнера в плане на трубе, мм
1200 ± 50	750^{+100}_{-50}	1,2+0,2	1,8+0,3	1700х1300

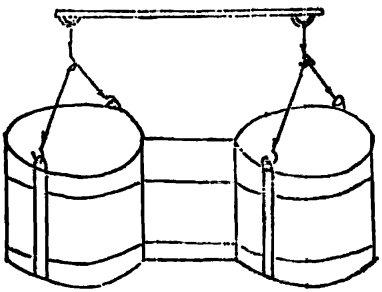

Рис.2 Схема строповки контейнерного утяжелителя при погрузо-разгрузочных и транспортных работах

Инв. № подл. | Подпись и дата | Взам. инв. № | Инв. № дубл. | Подпись и дата

Изм	Лист	№ докум.	Подп.	Дата	ТУ 102-591-91	Лист 7

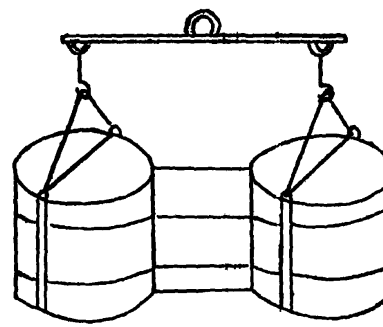

Рис. 3 Схема строповки контейнерного утяжелителя при монтажных работах

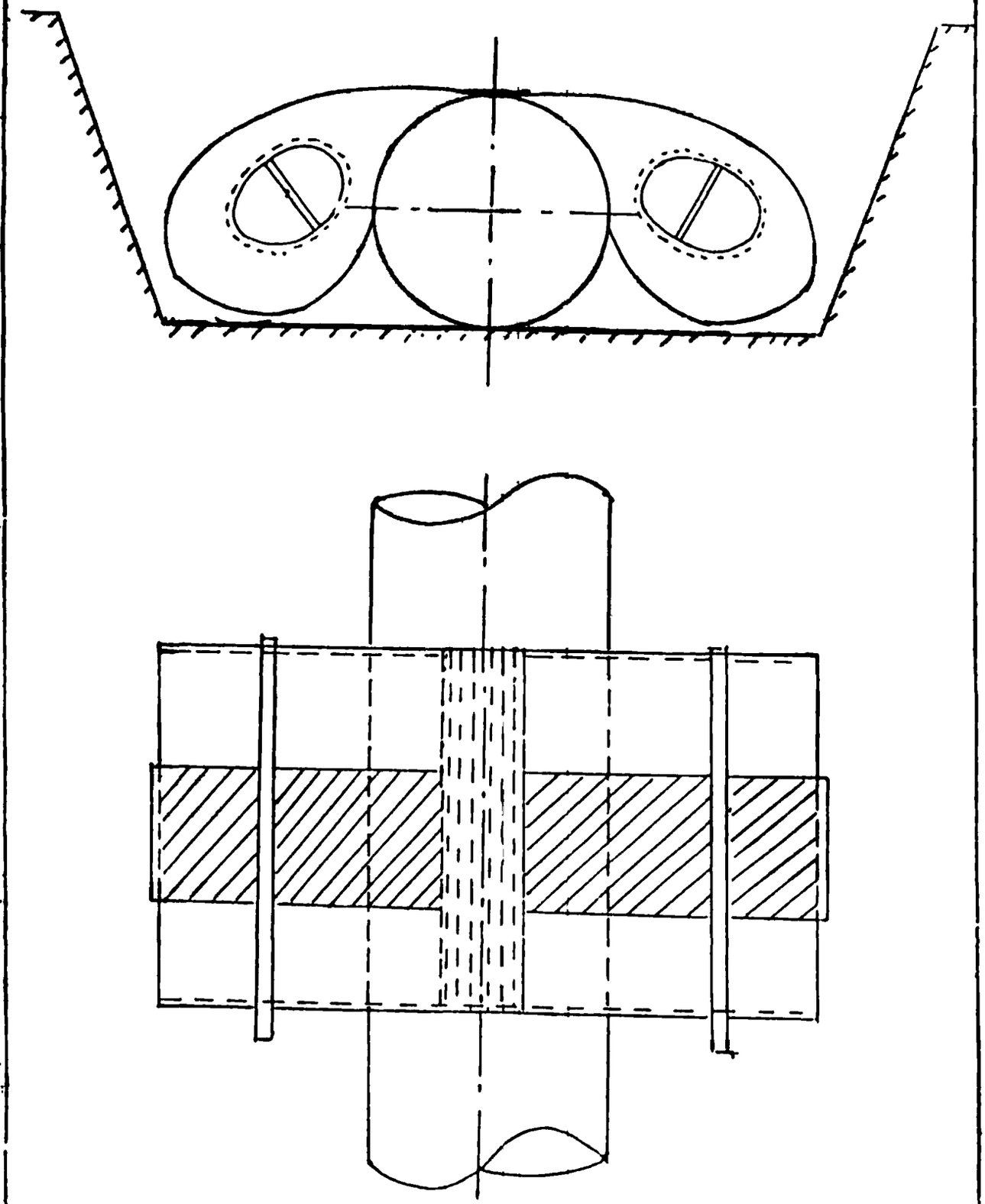

Рис. 4 Контейнер КТ -500 Т на трубопроводе

ПОЯСНИТЕЛЬНАЯ ЗАПИСКА

к ТУ "Контейнер текстильный для балластировки грунтом трубопроводов Ø 377-530 мм на болотах (КТ-500Т)

Настоящие технические условия разработаны отделом конструкций трубопроводов (ОКТ) ВНИИСТа.

Заполненные минеральным грунтом контейнеры предназначены для замены ж/б утяжелителей. При расчете балластировки трубопровода контейнерными утяжелителями в связи с их развитой в плане поверхностью следует учитывать вес грунта засыпки трубопровода над поверхностью утяжелителя в соответствии с п.4.9 ВСН 007-88. Расчетную удерживающую способность на единицу длины утяжелителя следует определять при проектировании по формулам 23 и 24 ВСН 007-88 (п.4.13).

ЗАВЕДУЮЩИЙ ОКТ ВНИИСТа Х.К.МУХАМЕТДИНОВ

Инв. № подл. | Подпись и дата | Взам. инв. № | Инв. № дубл. | Подпись и дата

Приложение I

ПЕРЕЧЕНЬ

документов, на которые даны ссылки в ТУ

Обозначение Н.Т.Д.	Пункт, в котором дается ссылка на Н.Т.Д.
ТУ 6-06-0-67-87 Ткань капроновая техническая для балластировки газопроводов ТУ 6-13-0204024-34-89	I.2.

Инв.№ подл.	Подпись и д	Взам.Инв.№	Инв.№ дубл.	Подпись и д

ОКП 48 3488 9202

УДК 621.869.88.624.012.44

Группа М 98

УТВЕРЖДАЮ

Начальник Управления научно-технического прогресса и экологии РАО "Газпром"

А.Д. Седых

" " _____ 1996 г.

ИЗВЕЩЕНИЕ № 1

об изменении ТУ 102-591-91

КОНТЕЙНЕР ТЕКСТИЛЬНЫЙ ДЛЯ БАЛЛАСТИРОВКИ ГРУНТОМ ТРУБОПРОВОДОВ ДИАМЕТРОМ 377-530 мм (КТ-500Т)

СОГЛАСОВАНО:

Директор отделения транспорта газа ВНИИГаза

З.Т. Галлиулин

" " _____ 1996 г.

Заведующий лабораторией ВНИИГаза

И.А. Исмаилов

" " _____ 1996 г.

РАЗРАБОТАНО:

Зам. Генерального директора АО ВНИИСТ

И.Д. Красулин

" _____ 1996 г.

Директор Центра специальных материалов и конструкций трубопроводов АО ВНИИСТ

Х.К. Мухаметдинов

_____ 1996 г.

ГОССТАНДАРТ РОССИИ
ВНИИстандарт
ЗАРЕГЕСТРИРОВАН КАТАЛОЖНЫЙ ЛИСТ
ВНЕСЕН В РЕЕСТР 02.06.98
ЗА № 200/025172/01

ВНИИСТ	Извещение	Обозначение	Причина	Шифр	Лист	Листов
	№ 1	ТУ 102-591-91	изменение срока действия	2	I	2

Дата выпуска		Срок изм.		Срок действия ПИ	Указание о внедрении

Указание о заделе: На заделе не отражается

Изм.	Содержание изменения	Применяемость
1	Титульный лист. Срок действия: бессрочный	

Разослать

Составил	Проверил	Т. контр.	Н. контр.	Утвердил	Предст. заказчика
Белова	Мухаметдинов				

Приложение

Подлинник исправил | Контр. копию исправил

gost.e-ecolog.ru