ГОСУДАРСТВЕННЫЙ КОМИТЕТ СОВЕТА МИНИСТРОВ СССР ПО ДЕЛАМ СТРОИТЕЛЬСТВА

ГЛАВСТРОЙПРОЕКТ

ГОСУДАРСТВЕННЫЙ ИНСТИТУТ ТИПОВОГО ПРОЕКТИРОВАНИЯ И ТЕХНИЧЕСКИХ ИССЛЕДОВАНИЙ

ГИПРОТИС

БЛОКИ МНОГОЭТАЖНЫХ ПРОИЗВОДСТВЕННЫХ ЗДАНИЙ ХИМИЧЕСКОЙ ПРОМЫШЛЕННОСТИ

АЛЬБОМ II

АРХИТЕКТУРНО-ПЛАНИРОВОЧНЫЕ РЕШЕНИЯ И ДЕТАЛИ

Серия 1-82-Р 2

Выпуск 1

ЗДАНИЯ С САМОНЕСУЩИМИ СТЕНАМИ

РАЗДЕЛ I

АРХИТЕКТУРНО-ПЛАНИРОВОЧНЫЕ РЕШЕНИЯ

Директор ГИПРОТИС Н. ЛУТОВ

Главный инженер Е. СТУПИН

Главный конструктор Б. ВАСИЛЬЕВ

Начальник отдела промсооружений №2 В. МОШНИН

Главный инженер проекта Е. ОСМОЛОВСКАЯ

Старший архитектор А. ВАГНЕР

МОСКВА 1959

gost.e-ecolog.ru

СОДЕРЖАНИЕ

серии 1-82-Р

1. Общие положения и указания по применению рабочих чертежей	Альбом I Вып. I	1-82-Р1
2. Архитектурно-планировочные решения и детали Архитектурно-планировочные решения	Альбом II Вып. I Раздел I	1-82-Р2
3. Архитектурно-планировочные решения и детали Архитектурно-строительные детали	Альбом II Вып. I Раздел II	1-82-Р2
4. Монтажные схемы несущих конструкций зданий типов 3,5,6,9,11,12, 15,17,18,19,20 Высота этажей 6 м	Альбом III вып. I	1-82-Р3
5. Монтажные схемы несущих конструкций зданий типов 3,5,6,9,11,12, 15,17,18,19,20 Высота этажей 4,8 и 7,2 м	Альбом III вып. II	1-82-Р3
6. Детали сопряжений сборных железобетонных конструкций	Альбом IУ	1-82-Р4
7. Сборные железобетонные крупнопанельные плиты перекрытий размером 1х6м	Альбом У	1-82-Р5
8. Сборные железобетонные ригели междуэтажных перекрытий	Альбом УI	1-82-Р6
9. Сборные железобетонные колонны Высота этажей 6 м	Альбом УП вып. I	1-82-Р7
10. Сборные железобетонные колонны Высота этажей 4,8 и 7,2 м	Альбом УП вып. II	1-82-Р7
11. Сборные железобетонные монтажные панели	Альбом УШ	1-82-Р8
12. Сборные железобетонные крупнопанельные плиты размером 1,5х6 м под легкосбрасываемую кровлю	Альбом IX	1-82-Р9
13. Сборные железобетонные крупнопанельные плиты покрытий размером 1,5х6м с отверстиями для шахт и трубопроводов	Альбом X	1-82-Р10
14. Сборные железобетонные конструкции. Разные элементы	Альбом XI	1-82-Р11
15. Здание тип 15. Пример решения том I-Архитектурно-строительная часть том II - Железобетонные конструкции том III - Сантехническая часть том IУ- Производство работ	Альбом	1-82-Р/15
16. Здание тип 19. Пример решения том I - Архитектурно-строительная часть том II - Железобетонные и стальные конструкции том III - Сантехническая часть том IУ- Производство работ	Альбом	1-82-Р/19

ОГЛАВЛЕНИЕ

№№ пп	Наименование	№№ листов
1.	Условные обозначения маркировки и условные сокращения слов	АС-1
2.	Габаритные схемы зданий групп I и II	АС-2
3.	Планы кровли зданий групп I и II Примеры решений	АС-3
4.	Планы зданий групп I и II Примеры решений	АС-4
5.	Планы зданий группы II Пример решения	АС-5
6.	Разрезы 1-1, 2-2, 3-3, 4-4 для зданий групп I и II	АС-6
7.	Фасады к зданиям группы I Пример решения	АС-7
8.	Фасады к зданиям группы II Пример решения	АС-8
9.	Фрагменты фасадов зданий группы I Стены из блоков. Пример решения	АС-9
10.	Фрагменты фасадов зданий группы II Стены из блоков. Пример решения	АС-10
11.	Раскладка кирпичных блоков в простенках и кирпичные блоки - перемычки ИПН-600-Б'; ИПН-600-Б" для зданий группы I	АС-11
12.	Типы раскладок сборных железобетонных плит коробов приточной вентиляции	АС-12
13.	Монтажные схемы стен для зданий группы II	АС-13
14.	Монтажные схемы стен для верхнего этажа зданий группы I	АС-14
15.	Покрытие легкосбрасываемой кровли. Пример решения	АС-15
16.	Крепление молниеприемников к стенам. Кронштейны КМ-1 и КМ-2	АС-16
17.	Схемы установки дефлекторов и зонтов на покрытии	АС-17
18.	Типы крепления 1,2 и 3 дефлекторов и зонтов	АС-18
19.	Планы встроенных и пристроенных УВП№№ 1,2 и 3 при высоте производственных помещений 6 м	АС-19
20.	Примеры компоновки планов УВП с различными высотами этажей и планы УВП №4	АС-20
21.	Разрезы 1-1 и 2-2 по встроенному УВП при высоте этажей 6,0 и 4,8 м	АС-21
22.	Разрезы 2-2 и 3-3 по встроенному УВП при высоте этажей 6,0 м	АС-22
23.	Разрезы по встроенному УВП 4-4 при высоте всех этажей 6 м и 5-5 при высоте первого этажа 6 м с последующими 4,8 м	АС-23
24.	Разрез 6-6 по пристроенным УВП, разрез 7-7 по УВП № 4	АС-24
25.	Разрезы 8-8 и 9-9 по встроенным УВП с нижними этажами 7,2 м и 6,0 м, а последующими 6 м и 4,8 м	АС-25
26.	Фрагменты фасадов УВП	АС-26
27.	Монтажные схемы сборных железобетонных лестниц при высоте этажей: 1/ 6 м; 2/ нижнего этажа 6 м, а последующих 4,8 м	АС-27
28.	Монтажные схемы сборных железобетонных лестниц при высоте этажей: 1/ 4,8 м; 2/ нижнего 7,2 м, а последующих 6,0 м	АС-28
29.	Устройство полов в помещениях электросборок	АС-29
30.	Раскладка плит перекрытий в узлах вспомогательных помещений	АС-30

№№ пп	Наименование	№№ листов
31.	Планы раскладок плит покрытий УВП № 2 и № 4	АС-31
32.	Шахта лифта грузоподъемностью Q = 2,0-3,0 т	АС-32
	Разрезы 1-1, 2-2, 3-3 и 4-4	
33.	План кровли встроенного УВП и раскладка парапетных плит	АС-33
34.	Маркировочный план посадочных площадок, элементов проходных галерей и стальных колонн. Элементы проходных галерей ПГ-1; ПГ-2, ПГ-3 /пример решения/	АС-34
35.	Узлы "А" и "Б"	АС-35
36.	Посадочная площадка П1	АС-36
37.	Посадочная площадка П2	АС-37
38.	Детали посадочных площадок, ограждения и колонны КЛС-1 /КЛС-2/	АС-38
39.	Стальные ограждения кровли и монтажных проемов	АС-39
40.	Металлические ограждения лестниц	АС-40

ПОЯСНИТЕЛЬНАЯ ЗАПИСКА

Настоящий альбом II является частью общей темы (серия 1-82-Р) по разработке рабочих чертежей многоэтажных производственных зданий цехов химической промышленности выполняемой в соответствии с планом типового проектирования 1958 года.

Выпуск I альбома II предназначен для зданий с самонесущими стенами и состоит из двух разделов:

Раздел I Архитектурно-планировочные решения

Раздел II Архитектурно-строительные детали

Помещенные в I разделе Архитектурно-планировочные и конструктивные решения разработаны в соответствии с утвержденными Госстроем габаритными схемами многоэтажных зданий (См. л. АС-2) и содержат: схематические планы, разрезы, фасады, монтажные схемы креплений самонесущих стен, примеры компановок узлов вспомогательных помещений и пр.

В разделе I включены также чертежи стальных конструкций: посадочные площадки, проходные галереи, ограждения и другие элементы.

Во II разделе содержатся детали стен, покрытий, перекрытий и другие архитектурно-строительные детали.

Чертежи раздела I предназначаются для использования при проектировании, как примеры решений. Посредством маркировки они облегчают находить разработанные детали, помещенные во II разделе.

Архитектурно-планировочные решения, приведенные в разделе I, приняты условно с целью выявления наибольшего числа архитектурно-строительных деталей.

Здания, разработанные в соответствии с указанными габаритными схемами, делятся на две группы: к I группе относятся здания шириной в 2,3,4 и 5 пролетов, а ко II группе - здания шириной в 3 пролета с расположенными в верхних этажах мостовыми кранами грузоподъемностью Q =5-10 т.

Высоты этажей зданий приняты в 4,8; 6,0; 7,2 м (только для первого этажа), а верхних этажей с мостовым краном в 8,5 и 10,5 м (См. Л. АС 2).

Узлы вспомогательных помещений (УВП) содержат лестничные клетки, венткамеры, электрораспределительные пункты (электросборки) лифты и пр.

В зданиях группы I, УВП могут быть как встроенными, так и пристроенными;

в зданиях группы II - пристроенными вследствие того, что встроенные УВП мешают сквозному прохождению мостового крана.

Каркас зданий выполняется из сборных железобетонных конструкций.

Наружные продольные стены отнесены от оси колонн на 520 мм, а торцовые - на 620 мм.

Стены производственной части зданий самонесущие запроектированы из кирпичных блоков, принятых по серии СТ-02-01 (выпуск 2), но могут выполняться и из штучного кирпича.

Вследствие большого количества ниш, отверстий и закладных деталей в стенах, УВП запроектированы из штучного кирпича.

При соответствующем обосновании стены могут выполняться и из других материалов.

Стены производственной части здания укладутся на железобетонные фундаментные балки, а стены УВП вместе с примыкающими к ним колоннами на железобетонную монолитную фундаментную плиту.

Гидроизоляция устраивается из слоя цементного раствора 1:3 толщиной 20 мм на отметке - 0.030.

Температурные швы уширяются до двух сантиметров за счет уменьшения швов между соседними элементами.

Толщина стен в деталях условно обозначена буквой " d " и должна уточняться при конкретном проектировании, в зависимости от вида кирпича, от внутреннего режима производственных помещений (агрессивность среды, влажность) и от климатических условий. Уточняются также марки раствора штучной кладки стены или кирпичных блоков, марка раствора, применяемая при монтаже блоков.

На фрагментах маркировочных фасадов зданий указаны кирпичные блоки при толщине стен 380 мм.

В монтажных схемах стен, приведенных на листах АС-14 и АС-13, указаны все крепежные детали применительно к возведению этих стен из кирпичных блоков в летнее время.

В случае применения стен из штучного кирпича все указанные на этих листах детали остаются без изменения.

При возведении стен в зимнее время методом замораживания в углах и в местах примыкания поперечных стен закладываются стальные сетки, в каждый горизонтальный шов блоков или через 12 рядов кладки из обычного кирпича.

Стальные сетки принимаются угловыми, сварными, согласно деталей, приведенных в разделе II.

На случай устройства температурного шва в стене, не совпадающего с температурным швом в каркасе здания, в разделе II даны детали.

В проекте разработан вариант стен с применением нетипового блока размером 1800х2000 мм для междуоконного простенка. Этот блок запроектирован без устройства в нем пазов и с заложенными деревянными пробками для крепления оконных коробок.

При применении этого варианта уменьшается количество монтажных стеновых элементов и улучшается использование подъемного крана.

В каждом этаже по периметру производственного здания предусмотрены пояса, состоящие из соединенных между собой сборных железобетонных перемычек, (блок-перемычки).

Стены производственной части здания как наружные, так и внутренние, по мере их возведения крепятся анкерами, закладываемыми в швы блоков и привариваются к закладным деталям железобетонных колонн. Анкера приняты из расчета толщины стен 380 и 510 мм.

Кроме того, на уровне железобетонного пояса, в каждом этаже, стены крепятся к междуэтажным перекрытиям при помощи специальных закладных деталей, устанавливаемых против колонн.

Анкера крепления стен к каркасу здания запроектированы с учетом осадки стен, возникающей после твердения раствора в швах кладки.

Стальные анкера должны быть защищены антикоррозийным покрытием, например кусбасслаком.

Соединения анкеров заливаются эластичной битумной мастикой, остальные же стальные части креплений замоноличиваются цементным раствором.

Для скольжения стен при осадке междуэтажного перекрытия предусматривается проложить 2 слоя рубероида без проклейки между собой. Все открытые детали анкеров должны периодически подвергаться антикоррозийной обработке.

Для крепления самонесущих стен к междуэтажным перекрытиям или к колоннам в плитах должны быть предусмотрены дополнительные отверстия, а в колоннах - закладные детали, в случаях, если эти отверстия или детали не предусмотрены в унифицированных сборных железобетонных элементах, разработанных в сериях 1-82-Р5 и 1-82-Р7 выпуски 1 и 2.

Отметка уровня чистого пола 1-го этажа условно принята ± 0.000, отметка планировки земли принята - 0,150. По периметру здания устраивается асфальтовая отмостка на щебеночном основании шириной 75-100 см.

Полы производственной части условно приняты [illegible] толщиной 100 мм.

Лотки для стока жидкости в производственных помещениях устанавливаются взамен пролетной плиты перекрытия. Конструкция лотков дана в альбоме XI "Разные элементы".

Короба приточной вентиляции совмещены с системой отопления и установлены под оконными проемами вдоль продольных наружных стен зданий.

В проекте предусмотрены короба из отдельных сборных железобетонных элементов шириной 500-600 мм. Эти короба могут быть выполнены и из других материалов /асбестоцемента, пластмасс и др./

Заполнение оконных проемов не дается, переплеты окон должны приниматься по ГОСТу на оконные переплеты многоэтажных производственных зданий.

Покрытия приняты бесчердачными, из сборных железобетонных крупнопанельных плит размером 1,5х6,0 м и типовых балок.

Легкосбрасываемая кровля выполняется по покрытиям из сборных ж.б. крупнопанельных плит размерами 1,5х6,0 м См. альбом IX, серии 1-82-Р9.

Проемы в плитах при легкосбрасываемых кровлях перекрываются асбестоцементными волнистыми листами размером 1,75х1,0 м, поверхность асбестоцементных листов выравнивается легким сыпучим материалом, по которым укладывается плитный утеплитель и водоизоляционный ковер.

Так как выполнение работ по хрупкому настилу из асбестоцементных листов сопряжено с опасностью для рабочих, необходимо обязательно соблюдать меры по технике безопасности, во избежание несчастных случаев, тех. проложить ходовые доски, с обязательным опиранием их на несущие ребра крупнопанельных ж.б. плит.

Кровля с неорганизованным отводом воды. Уклон кровли над производственными помещениями 1:12, а над узлами вспомогательных помещений 1:10 и 1:12.

Водоизоляционный ковер на участках кровли с уклоном 1:10 и 1:12 – из трех слоев рубероида, в ендовах и местах примыкающих к стенам – из четырех слоев.

Конструкция карниза состоит из крупнопанельных карнизных плит, устраиваемых в опалубке плит ПКЖ, уложенных ребрами вверх и предусмотрена в 3-х вариантах:

1/ Вентиляционный карниз, имеющий сквозные отверстия наружу и во внутрь помещения;

2/ теплый карниз вентилируемый, имеющий отверстия только во внутрь помещения,

3/ закрытый карниз, не имеющий отверстий.

Конструкции вентиляционного и ветилируемого карнизов предусматривают обеспечение стока талой воды и предотвращение образования наледей.

Карнизные плиты опираются на колонны и стены и прикрепляются к ним. По ребрам плит располагаются кровельные ребристые плиты, размером 0,5 х 1,5 м, по которым укладывается утеплитель и водоизоляционный ковер. Полость вентиляционного карниза используется в качестве канала вытяжной вентиляции. В полках плит устраиваются /со стороны цеха/ отверстия для поступления вентилируемого воздуха, этот воздух имеет выход наружу через горизонтальные щели, образуемые между верхними и нижними плитами панелей.

Вентилируемый карниз не имеет наружных щелей для вентиляции помещений, но благодаря незначительной разности температуры воздушного канала в карнизе и температуры воздуха внутренних помещений, происходит воздухообмен, создающий однородный тепловой режим по всей поверхности кровли, в результате чего предотвращается образование наледей на карнизе.

Предлагаемая конструкция карниза была одобрена на заседании Технического совета Гипротис совместно с представителями

ГИАП, Гипроанилкраска, АС и А СССР, ПСП, ГПИ-1, НИИ строительной физики.

По краям кровли, над производственными помещениями, приняты стальные ограждения, вынесенные за пределы карниза. Преимущества такой конструкции заключаются в том, что ограждения не нарушают водоизоляционного ковра; надежность и долговечность последнего увеличивается. Кроме того, улучшаются условия обслуживания оборудования, устанавливаемого вплотную к зданию. Ограждение крепится уголками к закладным деталям карнизной плиты.

Грозозащита зданий производится посредством установки укрепленных под карнизами настенных молниеприемников, конструкции которых приняты по серии ОСИ-10 1945 года, разработанной ГИАП. Молниеприемники следует устанавливать по специальному расчету.

Лестницы в узлах вспомогательных помещений приняты из сборных железобетонных маршей и площадок. Марши по ширине приняты 1,2 м, а по высоте 1,5 м и 1,2 м, ступени размером:

проступь - 300 мм, подступенок - 150 мм.

Лестницы в узлах вспомогательных помещений приняты четырехмаршевые для зданий высотой 4,8 м и 6,0 м.

При нижнем этаже высотой 7,2 м в проекте предусмотрена лестница пятимаршевая.

Внутренние размеры лестничной клетки в плане приняты 2,45х6,00 м.

Из лестничных клеток предусмотрены выходы на кровлю. Под лестницами на отм. - 0,95 м располагаются узлы управления водопроводом и отоплением.

Полы в вентиляционных камерах в части помещения между проемами с жалюзийными решетками и калориферами для забора наружного воздуха устраиваются теплыми, в зависимости от расчетной наружной температуры воздуха.

Полы в санузлах устраиваются из керамических плиток с прокладкой гидроизоляции.

Полы в помещениях электрораспределительных устройств делаются с межпольным пространством для скрытой и доступной для осмотра электропроводкой.

Наружная и внутренняя отделка зданий принимается в зависимости от местных условий.

Материал для стальных конструкций – сталь мартеновская марки Ст. 3. Все конструкции сварные.

Стальные конструкции разработаны на основании норм и технических условий НИТУ 121-55.

Вся монтажная сварка должна производиться электродами типа Э42.

В настоящем выпуске не разработаны конструкции полов, мероприятия по защите конструкций от воздействия агрессивной производственной среды, а также ряд других элементов зданий и устройств, как например; приямки, фундаменты под оборудование и пр.

В типовых деталях не указаны типы и материалы утеплителя, водоизоляционный ковер, гидроизоляция, прижимная полоса и пр. элементы, которые должны приниматься при конкретном проектировании, в зависимости от климатических и технологических условий.

Во взрывоопасных производствах необходимо предусматривать, согласно норм В-1 и В-1а, следующие мероприятия:

а/ монтажные проемы;

б/ в тамбуре подъемника создан воздушный подпор от системы приточной вентиляции, чтобы исключить возможность подсоса взрывоопасных газов из производственного помещения в шахту лифта;

в/ двери из производственного помещения в тамбур подъемника самозакрывающиеся, (при помощи механических приспособлений)

г/ дверные контакты подъемника в закрытом исполнении или взрывозащищенном исполнении.

Условные обозначения маркировки

Номер детали



Номер элемента или позиции



Ссылка на деталь, находящуюся в той же серии



— номер детали
— номер листа на котором изображена деталь



— номер разреза
— номер листа на котором разрез изображен



болт



отверстие для болта

заводской сварной шов

× × × × × монтажный сварной шов

Условные сокращения слов

Ур. ч. п. — уровень чистого пола
Ур. з. — уровень земли
Т. ш. — температурный шов
Ж. б. — железобетон
Сб. ж. б. — сборный железобетон
Ур. г. р. — уровень головки рельса
УВП — узел вспомогательных помещений
М — марка
С — сетка
Зерк — зеркальное изображение
ПС — по соображению
ПГ-2 — площадка проходной галереи
П2 — посадочная площадка
КЛС-1 — стальная колонна
МОЛ-2 — металлическое ограждение

Нач. ОПС-2	Машнин	Проверил арх.	Кузнецова
Гл. инж. проекта	Осмоловская		
Ст. архитектор	Вагнер		
Ст. техник	Хромова		

ГИПРОТИС	Условные обозначения маркировки и условные сокращения слов	Серия 1-82-Р2 Выпуск 1
		Лист АС-1

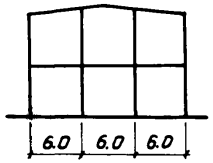

Тип 3

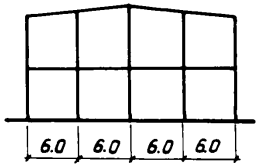

Тип 5

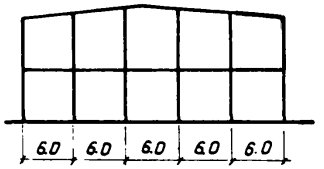

Тип 6

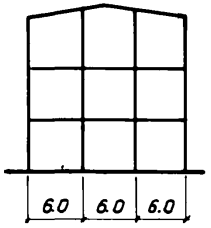

Тип 9

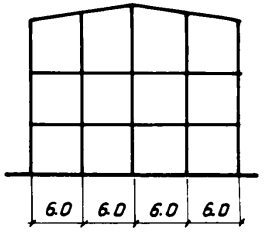

Тип 11

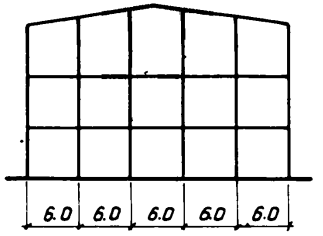

Тип 12

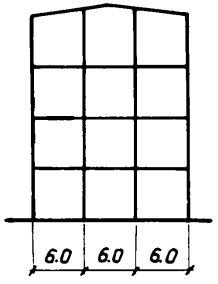

Тип 15

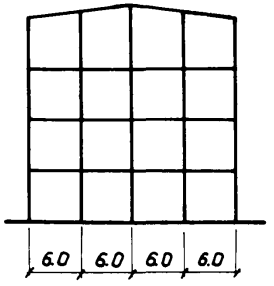

Тип 17

Здания группы I

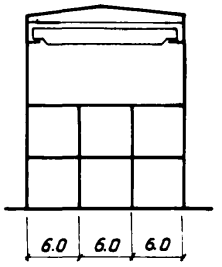

Тип 18

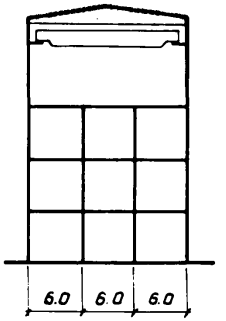

Тип 19

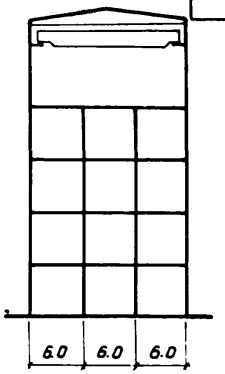

Тип 20

Здания группы II

Высота этажей в м							
для зданий группы I				для зданий группы II			
Варианты	1й этаж	Средний этаж	Верхний этаж	Варианты	1й этаж	Средний этаж	Верхний этаж
1	4.8	4.8	4.8	1	6.0	6.0	10.5
2	6.0	6.0	6.0	2	4.8	4.8	8.5
3	6.0	4.8	4.8				
4	7.2	6.0	6.0				

Нач. ОПС-2	Моинин	
Гл. инж. проекта	Осколовская	
Ст. архитектор	Вогнер	
Техник	Волкова	
	Проверил	Богаткин

ГИПРОТИС

Габаритные схемы зданий групп I и II

Серия 1-82-Р2 Выпуск 1

Лист АС-2

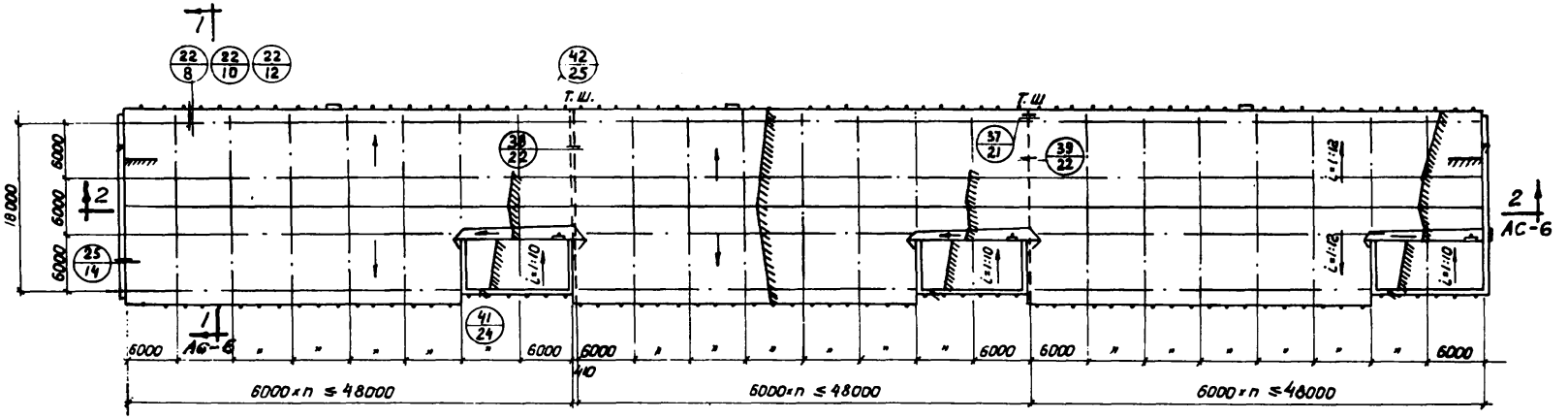
7
22/8
82/10
22/12
42/25
Т. ш.
Т. ш
38/22
37/21
39/22
18000
6000
6000
6000
2
23/14
1
АС-6
41/24
6000
6000
6000

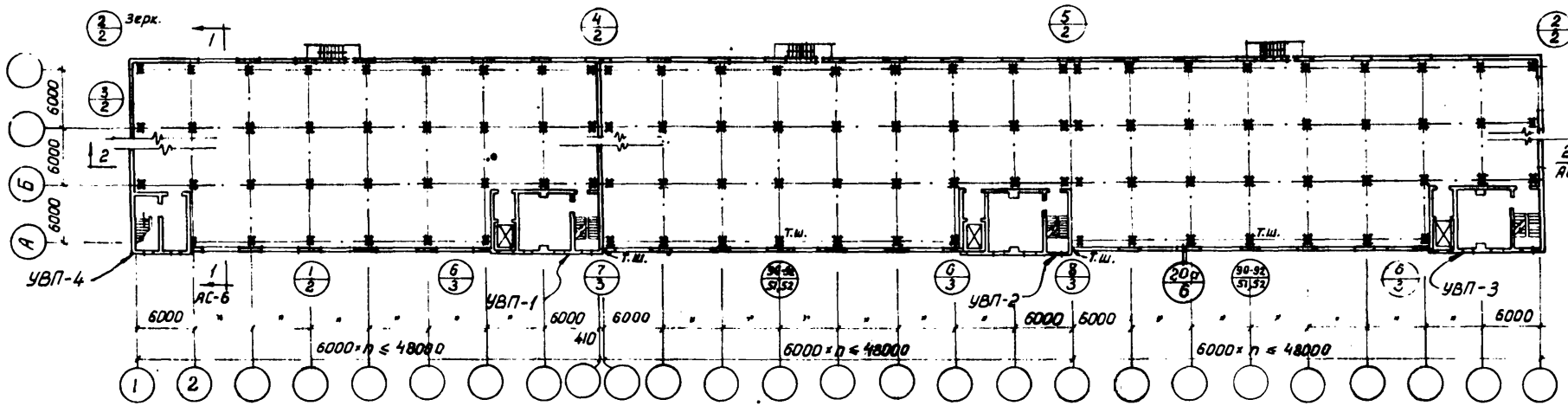

Повторяющиеся планы зданий группы I

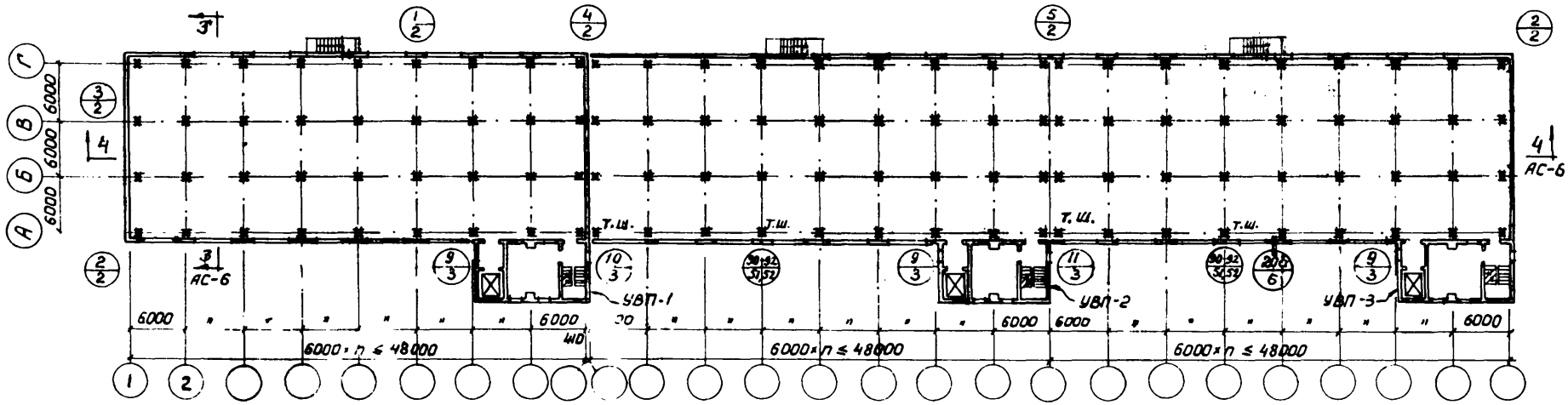

Повторяющиеся планы зданий группы II

Примечания:

1. Количество блоков и длина их показаны условно.
2. Планы верхнего этажа по зданиям группы II расположены на листе АС-5.
3. В зданиях группы I УВП могут быть пристроенными, аналогично зданиям группы II.

Нач. ОПС-2	Мошкин		
Гл. инж. проекта	Остроховская		
Ст. архитектор	Вагнер	Проверил	Васин
Техник	Волкова		

ГИПРОТИС

Планы зданий групп I и II. Примеры решений

Серия 1-82-82 Выпуск 1

Лист АС-4

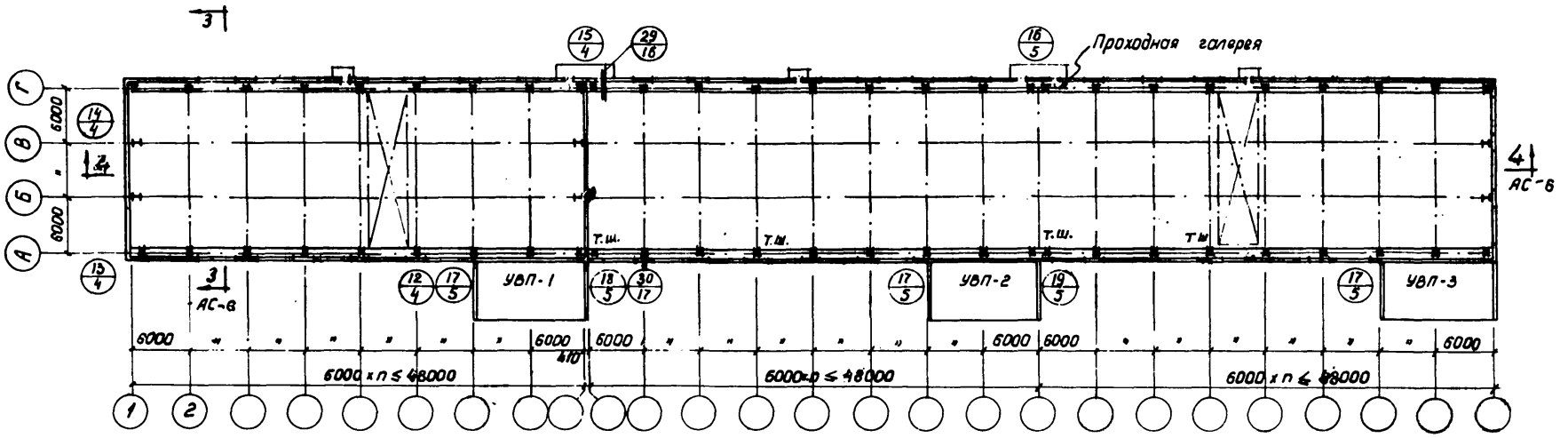

План здания группы II на уровне подкрановой балки

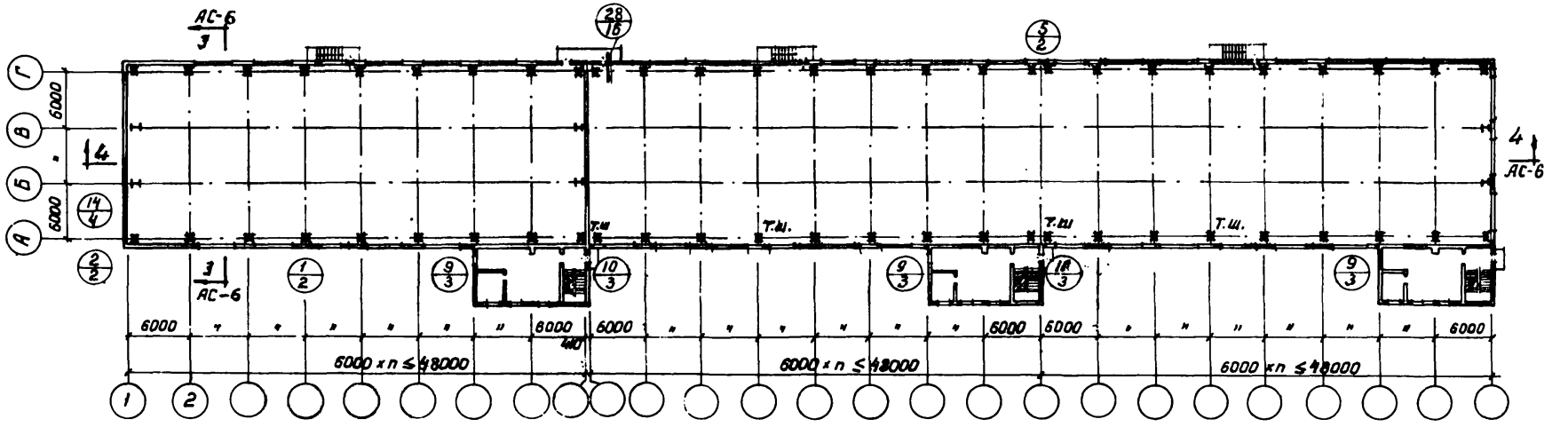

План здания группы II – верхний этаж

Примечания.

1. Количество блоков и длина их показаны условно.
2. Планы повторяющихся этажей по зданиям группы II показаны на листе АС-4.

Нач. ОПС-2	Машнин		
Гл. инж. проекта	Осиповский		
Ст. архитектор	Волчко		
Техник	Волкова		
Проверил	Васин		

ГИПРОТИС

Планы зданий группы II
пример решения.

Серия 1-82-Р2
Выпуск 1

Лист АС-5

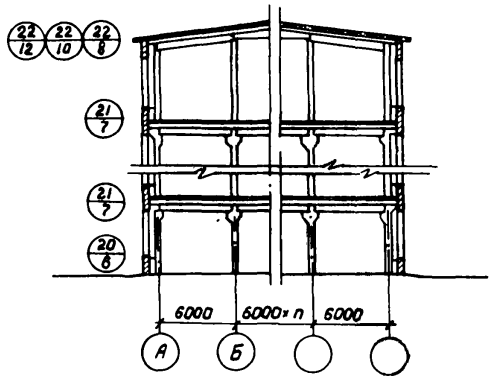

Разрез 1-1

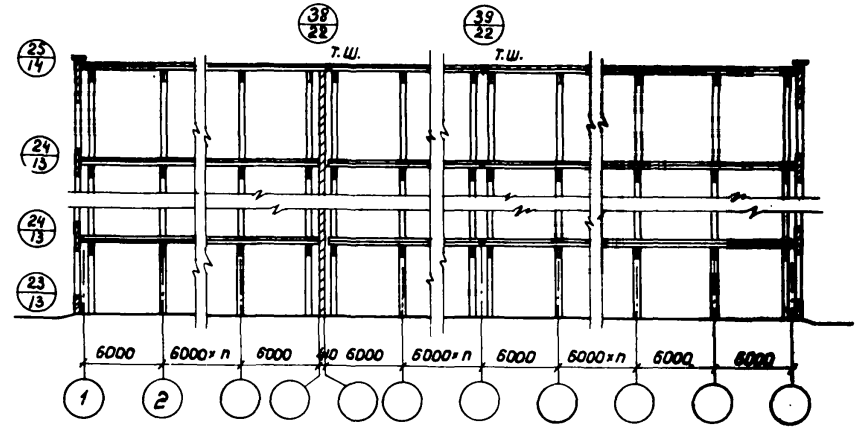

Разрез 2-2

Разрезы по зданиям группы I

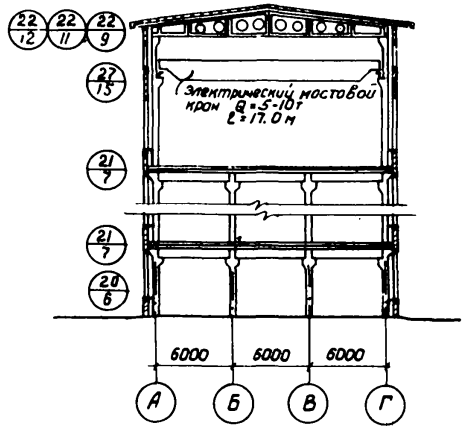

Разрез 3-3

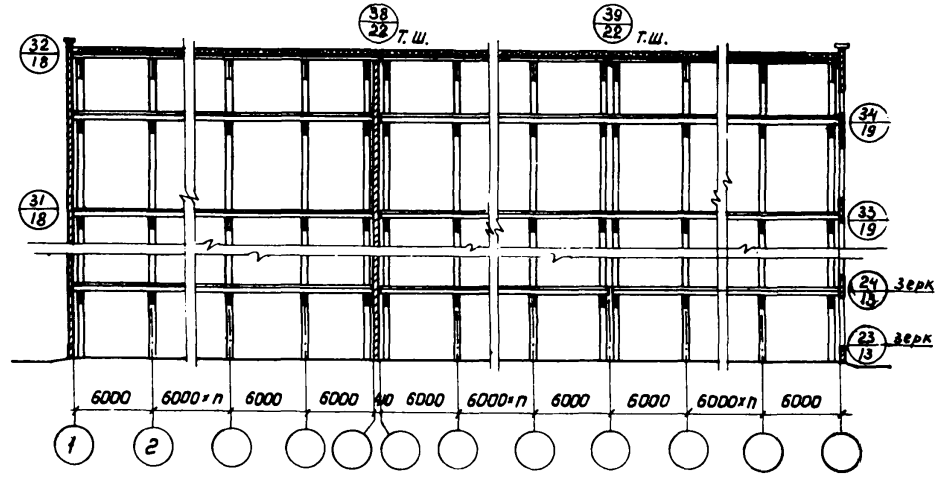

Разрез 4-4

Разрезы по зданиям группы II

Нач. ОПС-2	Мошнин		Проверил	Васин
Гл. инж. проекта	Осмоловская			
Ст. архитектор	Вагнер			
Техник	Волкова			

ГИПРОТИС	Разрезы 1-1, 2-2, 3-3, 4-4 для зданий групп I и II	Серия 1-82-РР Выпуск 1	
		Лист	АС-6

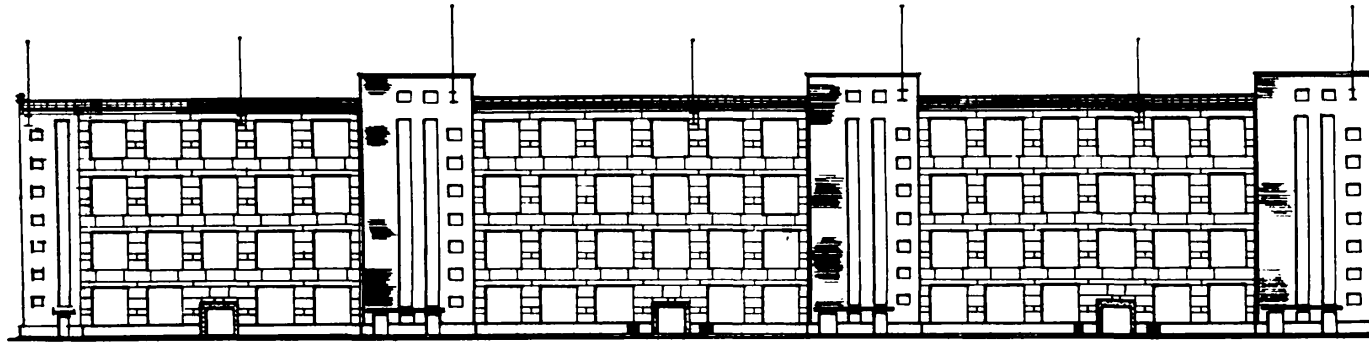

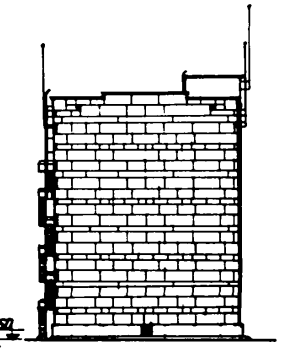

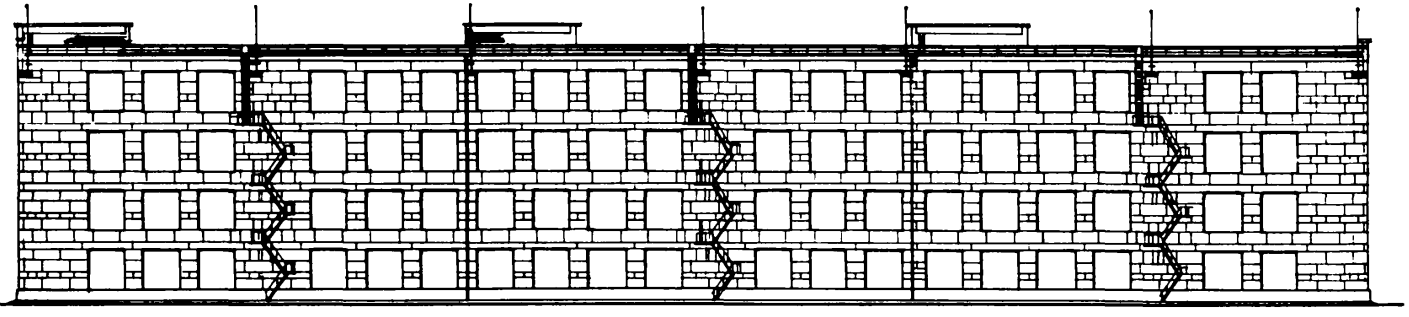

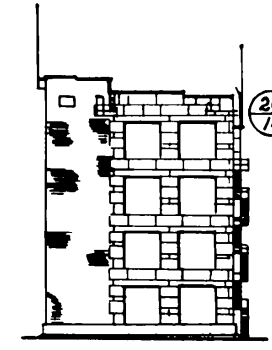

Продольные фасады

Боковые фасады

Нач. ОПС-2	Мошкин		Проверил Восин
Гл. инж. проекта	Осмоловская		
Ст. архитектор	Вагнер		
Техник	Волкова		

ГИПРОТИС	Фасады к зданиям группы 1 пример решения	Серия 1-82-Р2 Выпуск 1
		Лист АС-7

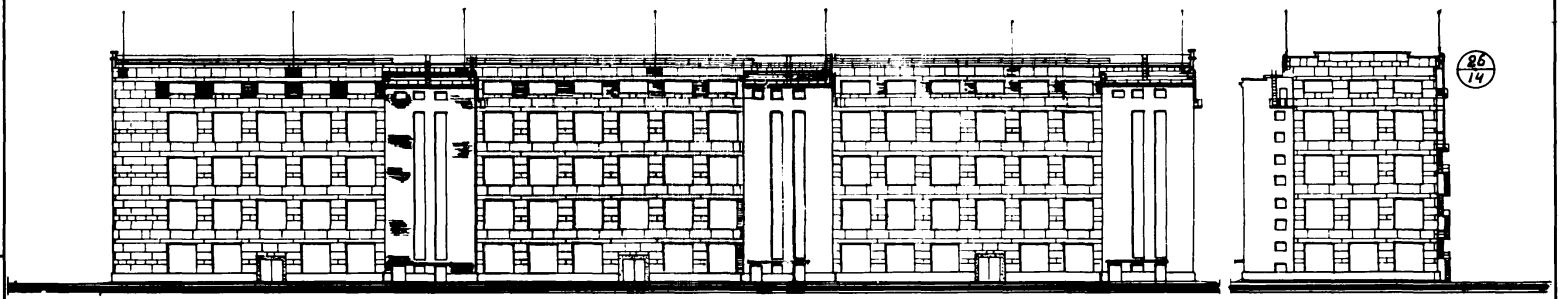

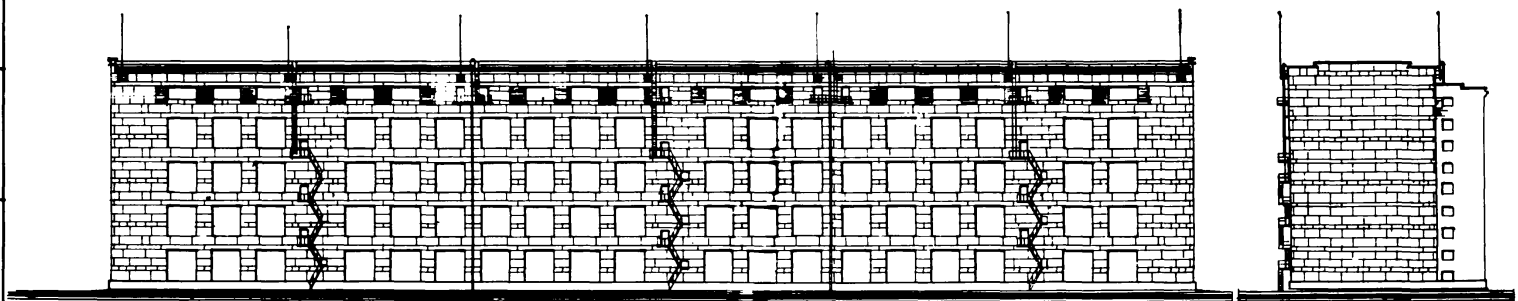

Продольные фасады

Боковые фасады

Нач. ОПС-2	Мошкин	
Гл. инж. проекта	Осколовская	
Ст. архитектор	Вагнер	
Техник	Волкова	
	Васин	
Проверил		

ГИПРОТИС

Фасады
к зданиям группы II
пример решения

Серия 1-82-Р2
Выпуск 1

Лист АС-8

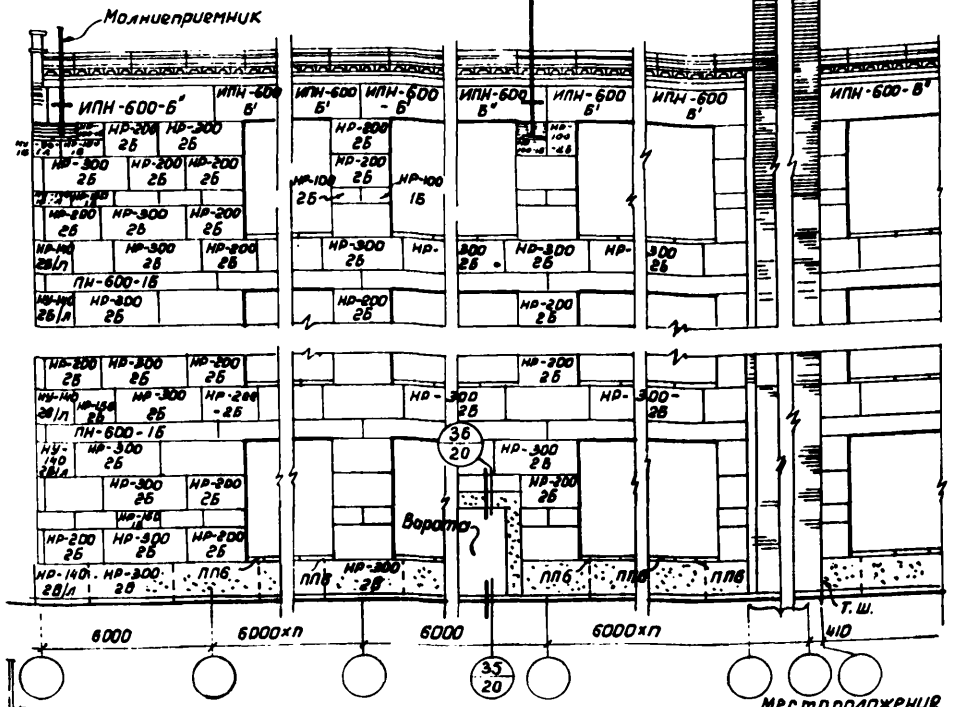

Фрагменты фасада по оси А

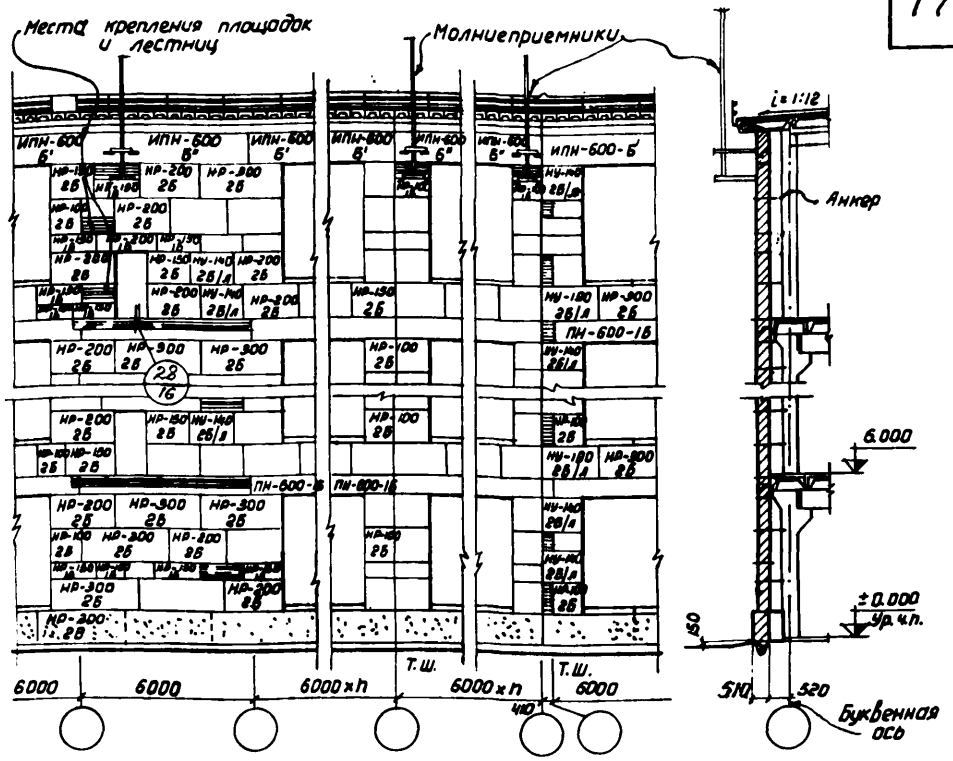

Фрагменты фасада по оси Г

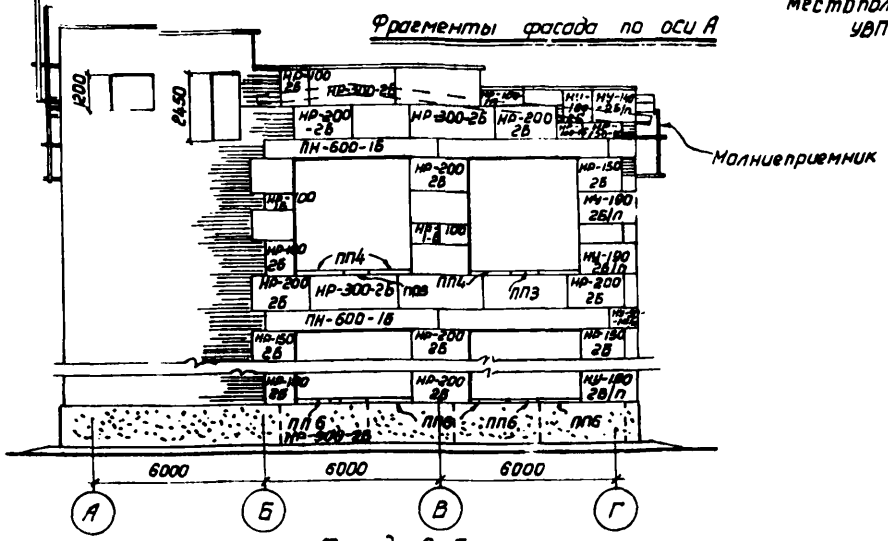

Фасад А-Г

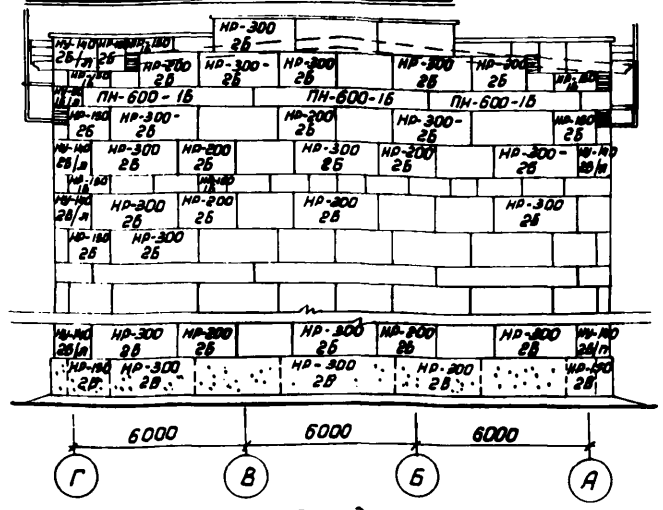

Фасад Г-А

Примечания.
1. Ширина здания показана условно, высоты этажей приняты 6,0 м
2. Индивидуальные блоки марок ИПН-600-Б', ИПН-600-Б" и вариант раскладки блоков в простенках приведены на листе АС-11

ГИПРОТИС	Фрагменты фасадов зданий группы I. Стены из блоков. (Пример решения)	Серия 1-82-Р2 Выпуск 1	
		Лист	АС-9

Нач. ОПС-2	Мошнин	Проверил	Васин
Гл. инж. проекта	Осмоловская		
Ст. архитектор	Вагнер		
Техник	Волкова		

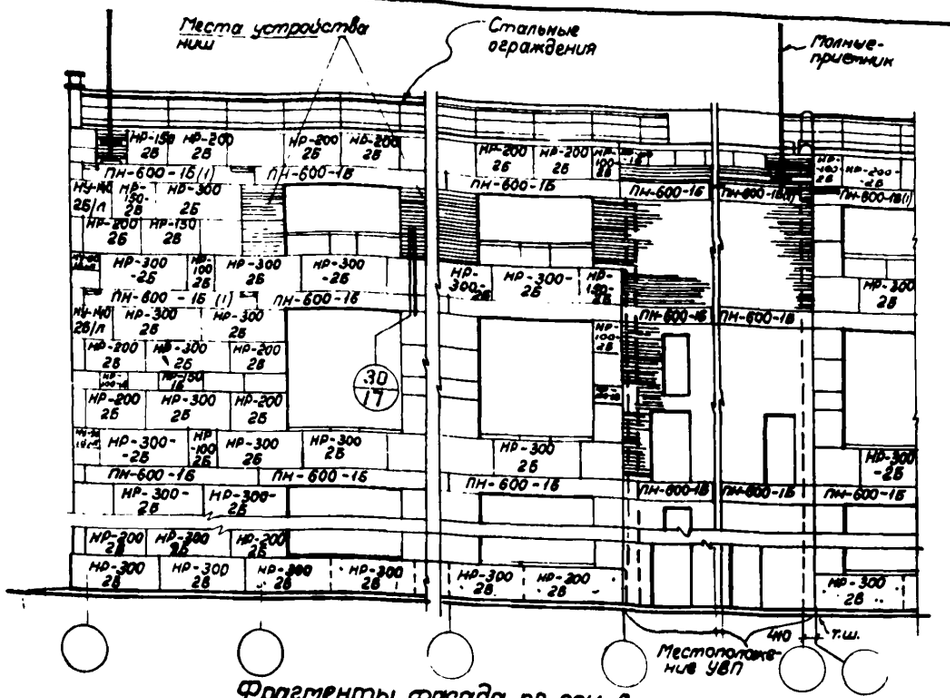

Фрагменты фасада по оси А

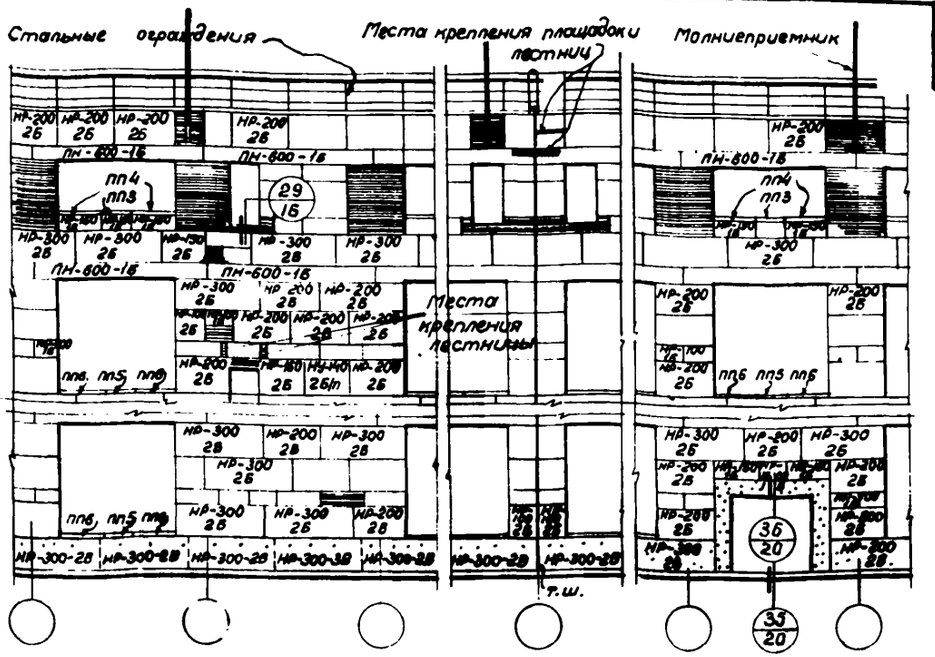

Фрагменты фасада по оси Г

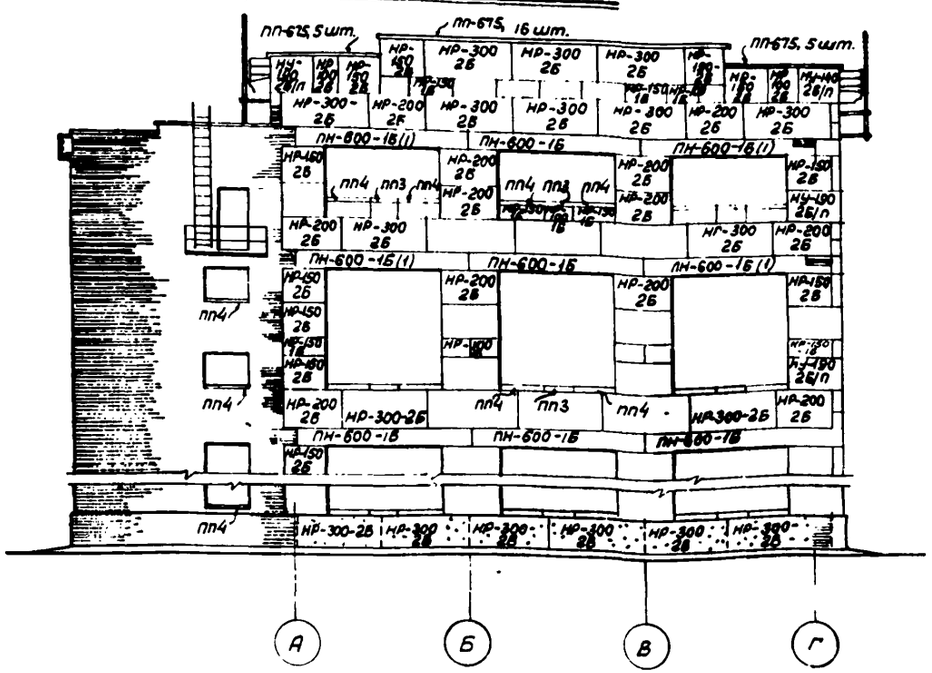

Фасад А-Г

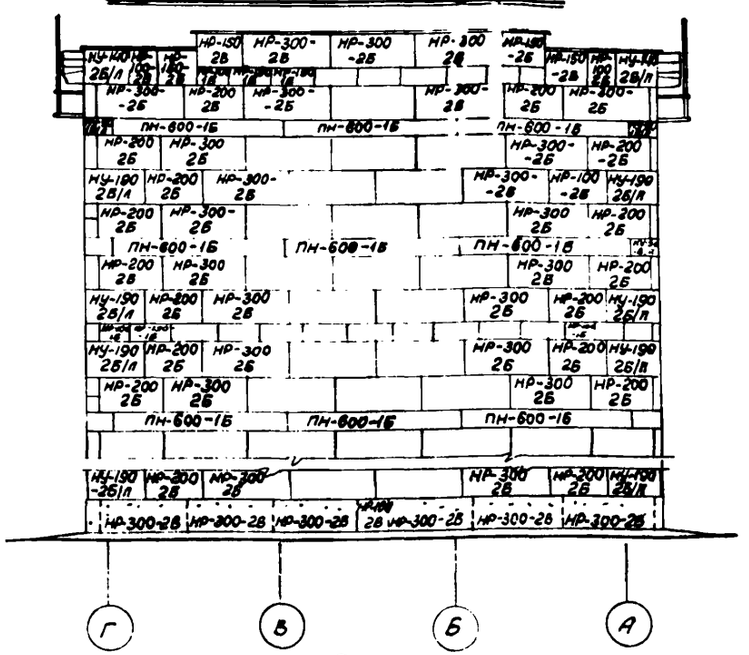

Фасад Г-А

Примечание.
Высота этажей принята 6,0 м

Нач. ОПС-2	Мошкин		
Гл. инж. проекта	Остроховская		
Ст. архитектор	Вагнер		
Техник	Волкова		

ГИПРОТИС

Фрагменты фасадов зданий группы II. Стены из блоков. (Пример решения)

Серия 1-82-Р2 Выпуск 1

Лист АС-10

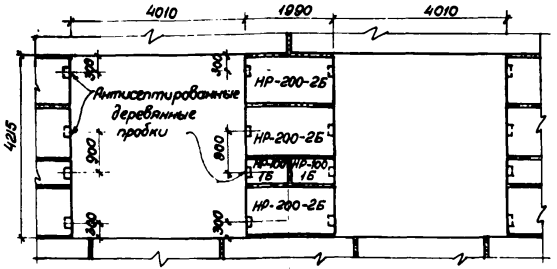

Расположение в оконных проемах деревянных пробок

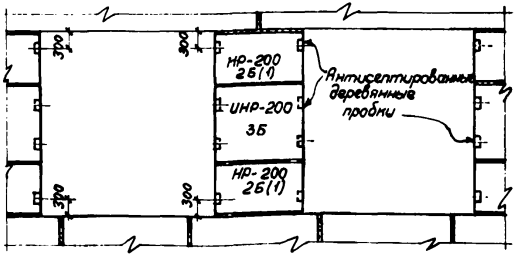

Раскладка кирпичных блоков в простенках (вариант)

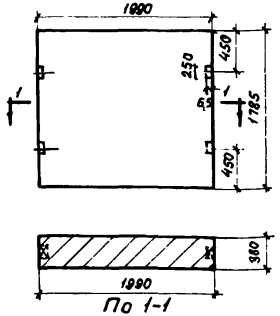

По 1-1

Кирпичный блок ИНР-200-35 (к варианту раскладки блоков в простенках)

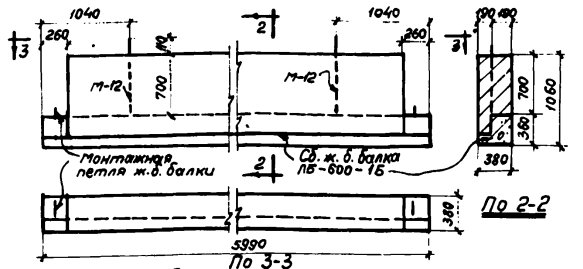

Кирпичный блок-перемычка ИПН-600-Б'

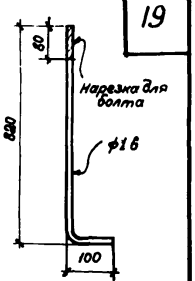

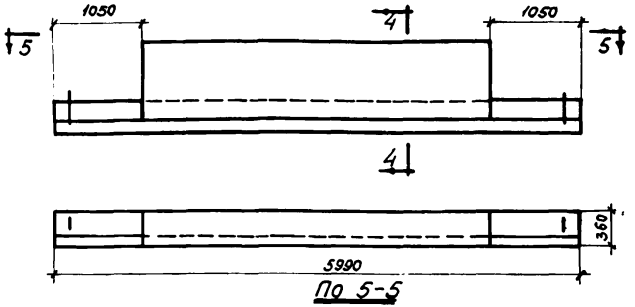

Кирпичный блок - перемычка ИПН-600-Б"

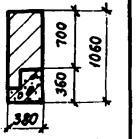

Примечания.

1. Кладку кирпичных блоков производить в соответствии с типовыми деталями серии СТ-02-01.
2. Кирпичные блоки (вариант раскладки) ИНР-200-35 и НР-200-25(1) изготавливать без борозд.
3. Блоки условно приняты в 1½ кирпича.
4. Кирпичные блоки - перемычки следует изготавливать на стройплощадке, применяя балки ПБ-600-16.
5. Подъем блоков - перемычек следует производить пользуясь специальными захватными приспособлениями. При использовании монтажных петель последние должны быть рассчитаны

Нач. ОПС-2	Машинин	
Гл. инж. проекта	Остроловская	
Ст. архитектор	Вагнер	
Гл. инж.	Волкова	
Разраб.		
Васин		
Проверил		
Гл. инж.		
Гл. архитектор		
Рук. гр.		

ГИПРОТИС	Раскладка кирпичных блоков в простенках и кирпичные блоки - перемычки ИПН-600-Б; ИПН-600-Б" для зданий группы I	Серия 1-82-82 выпуск 1
		Лист АС-11

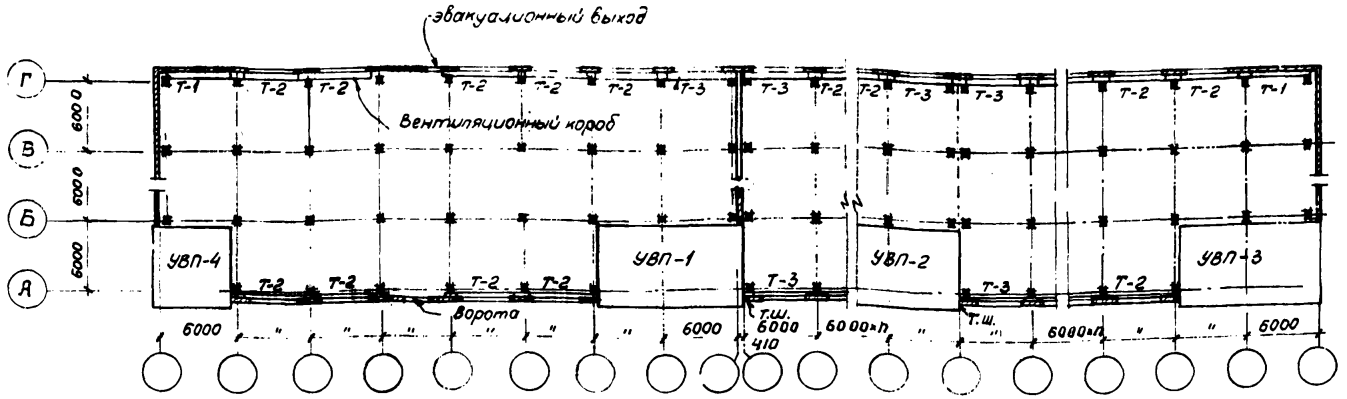

План этажа

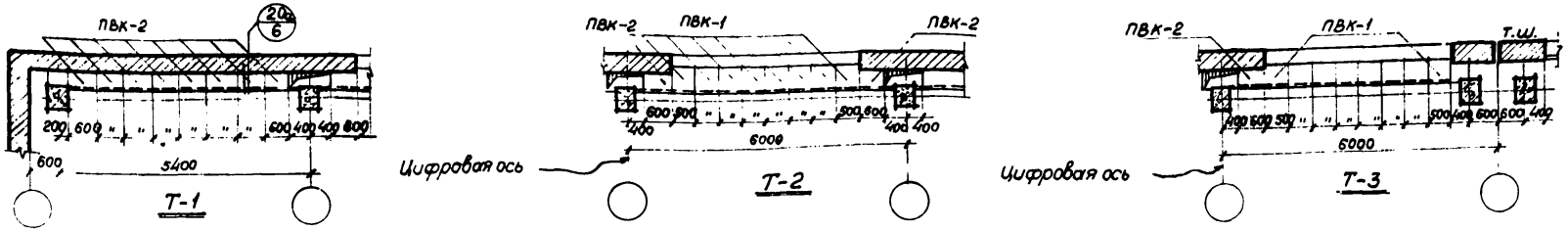

Типы раскладок железобетонных плит

Примечания:

1. Конструкция ж.б. плит марки ПВК-1 и ПВК-2 см. альбом XI 1-82-Р11.
2. Швы плит коробов приточной вентиляции залить цементным раствором состава 1:3.

Нач. ОПС-2	Мошнин	Проверил	Васин
Гл. инж. проекта	Остоловская	Согласовано:	И.Смирнов
Ст. архитектор	Вагнер		
Техник	Волкова		

ГИПРОТИС	Типы раскладок сборных ж.б. плит коробов приточной вентиляции	Серия 1-82-Р2 Выпуск 1	
		Лист	АС-12

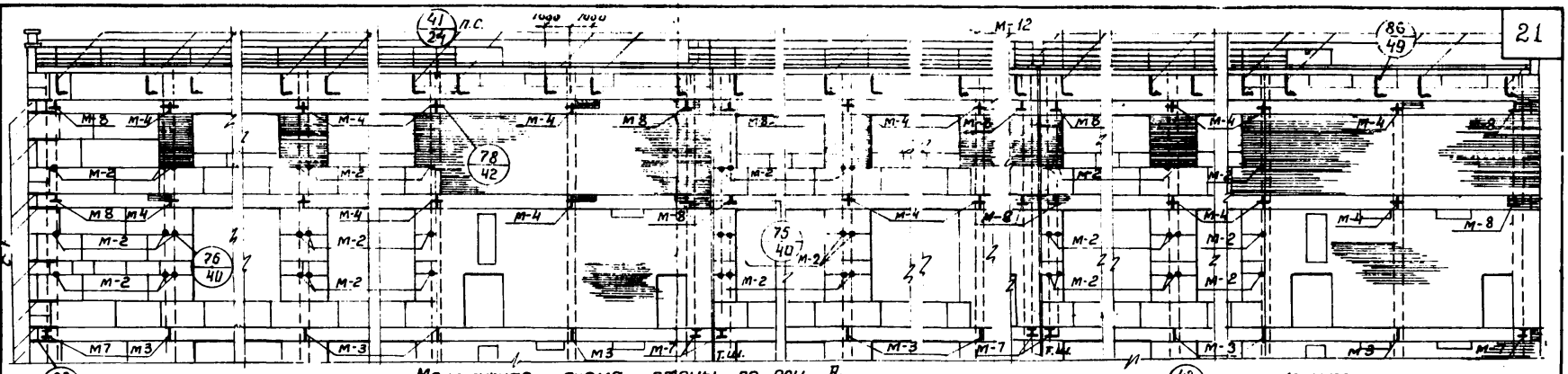

Монтажная схема стены по оси А.

Монтажная схема стены по оси Г (Д, Е)

Монтажная схема торцовой стены здания

Монтажная схема торцовой стены здания

Примечания: С-1
1. Крепление стен нижних этажей см. лист АС-14.
2. При возведении стен в зимнее время методом замораживания в углах и в местах примыкания поперечных стен, закладываются стальные сетки в каждый горизонтальный шов блоков.
3. Толщ. стены d 18 см

Нач. ОПС №2	Машинин В.Ф.	Проверил арх.	Генкина
Гл. инж. проекта	Остроховская Е.Я.	Проверил инж.	Никитин
Ст. архитектор	Вагнер Л.Я.		
Техник	Хромова Т.Я.		

ГИПРОТИС

Монтажные схемы стен для зданий группы II

Серия 1-82-Р2 выпуск 1

Лист АС-13

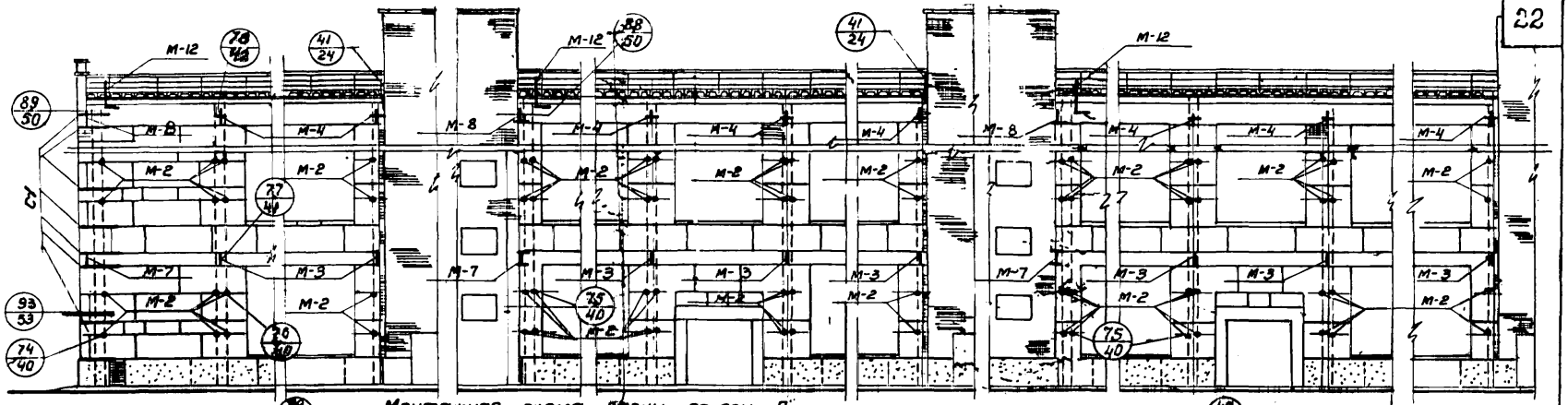

Монтажная схема стены по оси А

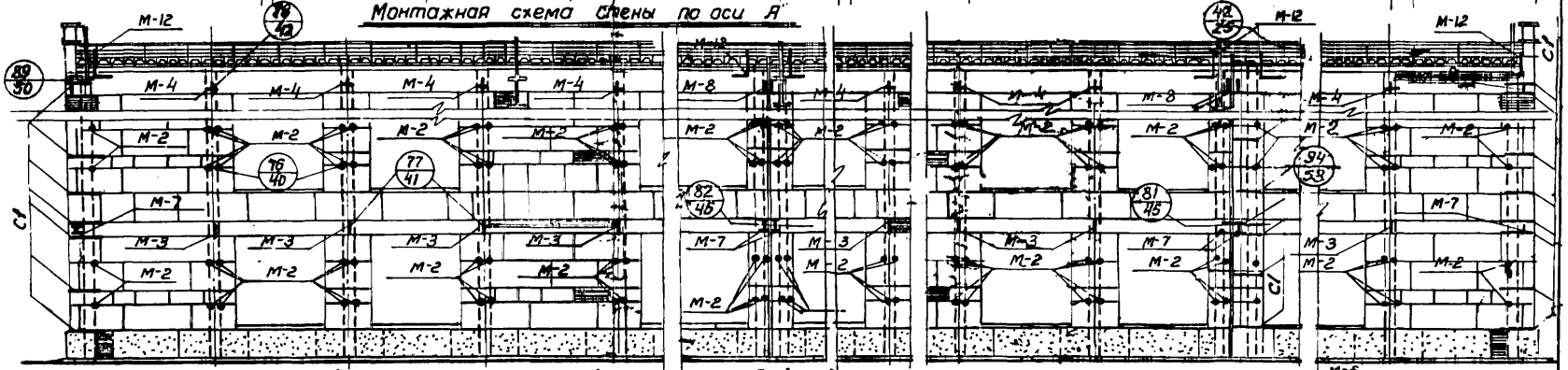

Монтажная схема стены по оси Г (Д,Е)

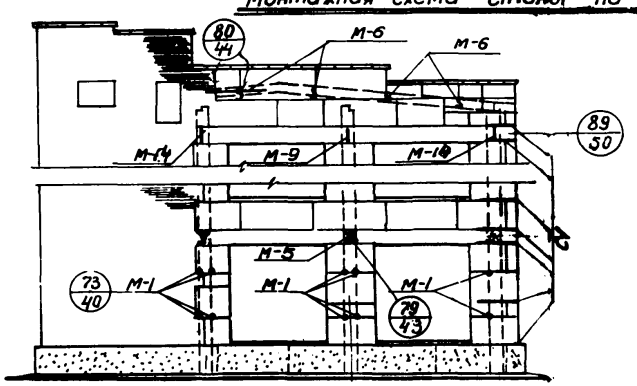

Монтажная схема торцовой стены здания

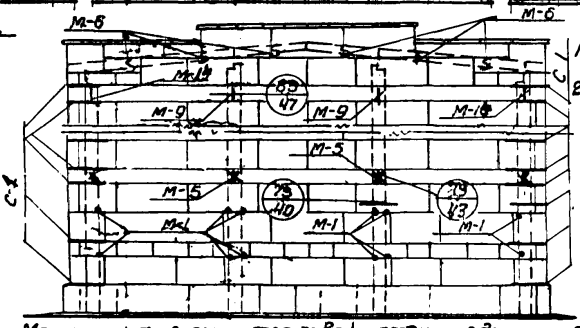

Монтажная схема торцовой стены здания

Примечания:

1. Ширина зданий показана условно.
2. При возведении стен в зимнее время, методом замораживания в узлах и местах примыкания поперечных стен, закладываются стальные сетки в каждый горизонтальный шов блоков.
3. Толщ стены d=380мм

Нач. ОПС №2	Мошнин В.Ф.	Проверил арх.	Генкина
Гл.инж.проекта	Осмоловская Е.Н.	Проверил инж.	Никитин
Гл. архитектор	Вогнер А.Я.		
Техник	Храмова Т.А.		

ГИПРОТИС

Монтажные схемы стен для зданий группы I

Серия 1-82-Р2 Выпуск 1

Лист АС-19

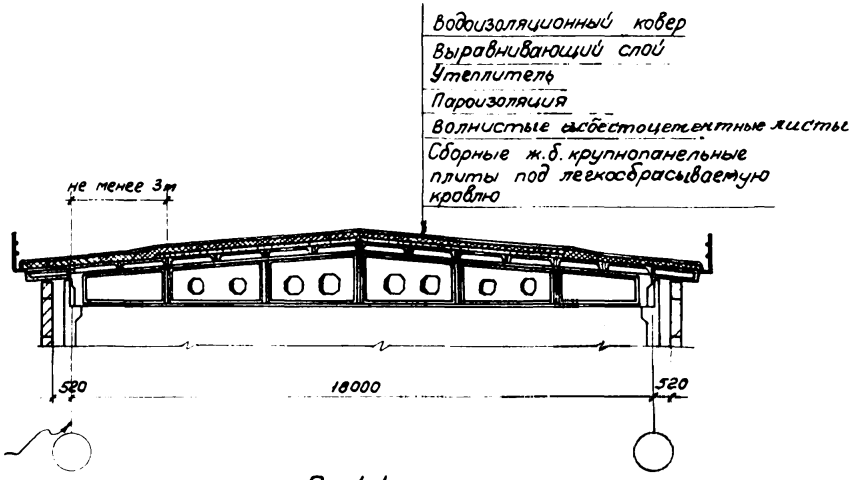

По 1-1

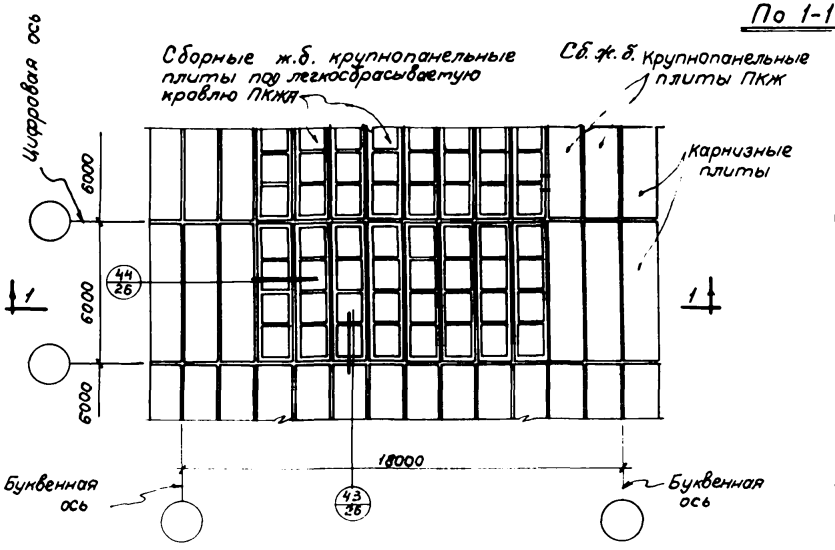

План раскладки легкосбрасываемых плит

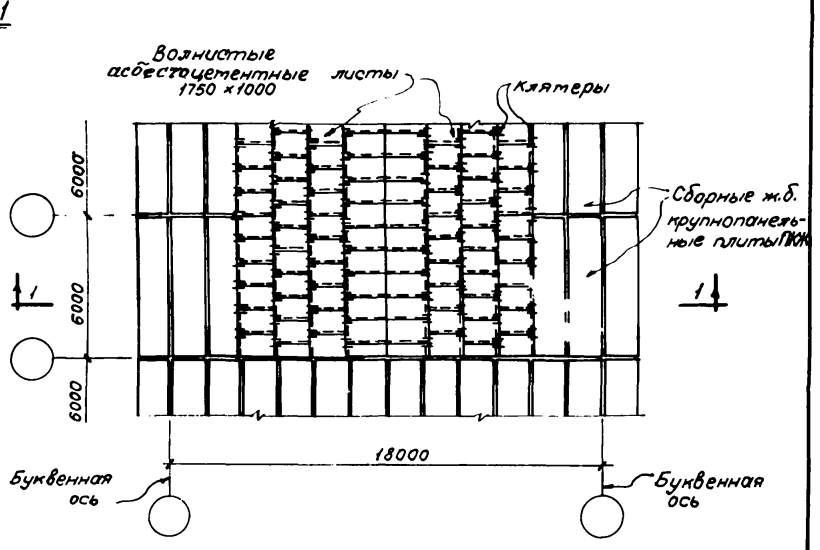

План раскладки волнистых асбестоцементных листов

Нач. ОПС-2	Мошнин	Проверил	Ва.сим.
Гл. инж. пр-та	Остаповская		
Ст. архитектор	Вагнер		
Ст. техник	Хромова		

ГИПРОТИС	Покрытие легкосбрасываемой кровли. Пример решения.	Серия 1-82-Р2 Выпуск 1
		Лист АС-15

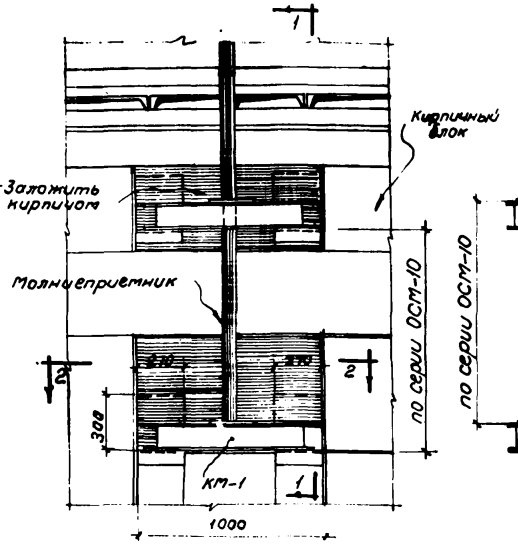

Крепление молниеприемника к стене цеха

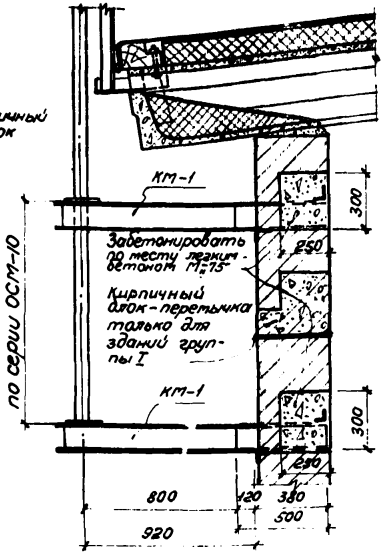

По 1-1

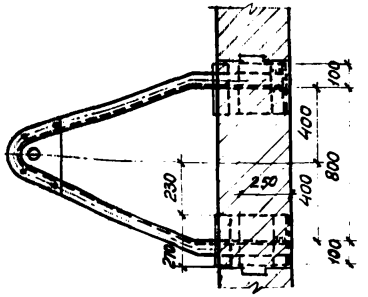

По 2-2

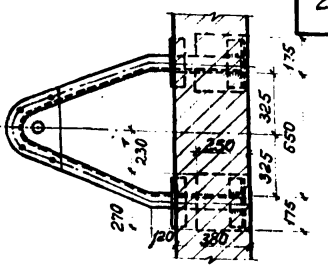

По 4-4

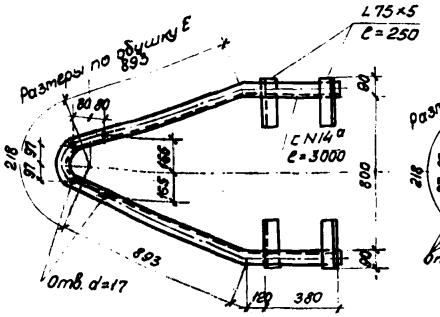

Кронштейн КМ-1

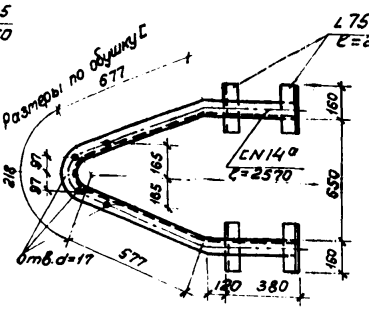

Кронштейн КМ-2

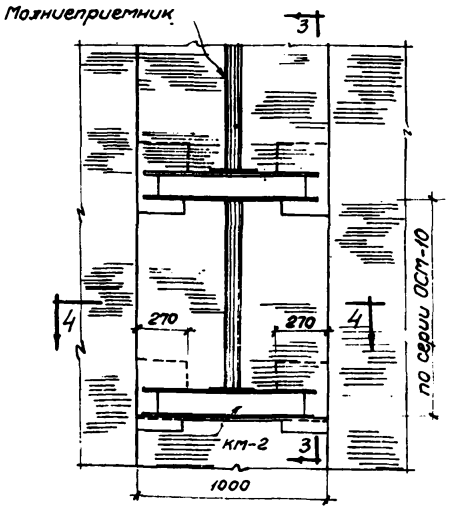

Крепление молниеприемника к стенам УВП

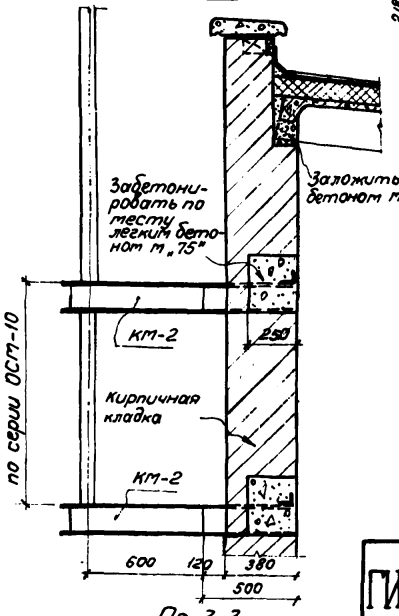

По 3-3

Примечания.

1. Конструкции молниеприемников приняты по серии ОСМ-10 1945г ГИАП.
2. Металлоконструкции до монтажа. их окрашиваются за 2 раза кузбасским лаком.
3. Сварку производить электродом Э-42.
4. Все швы принять h=5мм

Нач. ОПС-2	Машкин		
Гл. инж. пр.	Остроховская		
Ст. архитектор	Вагнер		
Техник	Волкова		
		Проверил	Васин

ГИПРОТИС

Крепление молниеприемников к стенам
Кронштейны КМ-1 и КМ-2

Серия 1-82-РР2 Выпуск 1

Лист АС-16

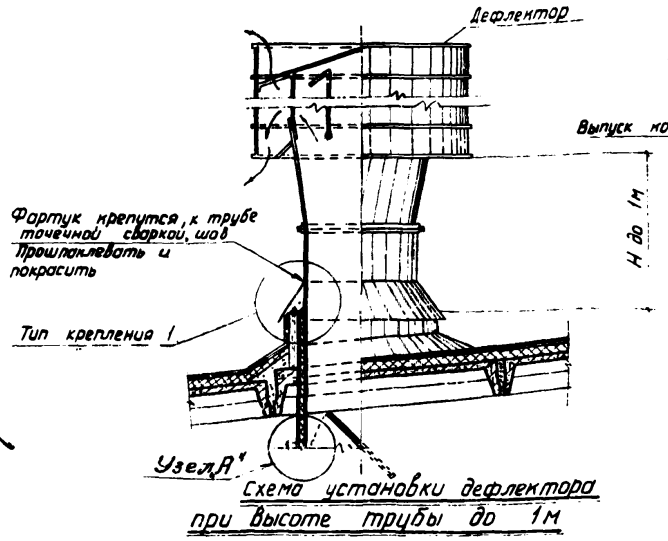

Схема установки дефлектора при высоте трубы до 1м

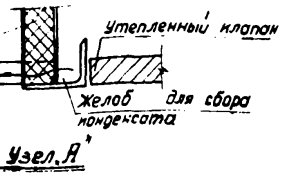

Узел А"

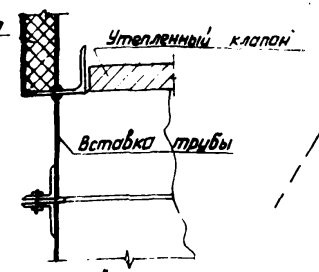

Узел Б"

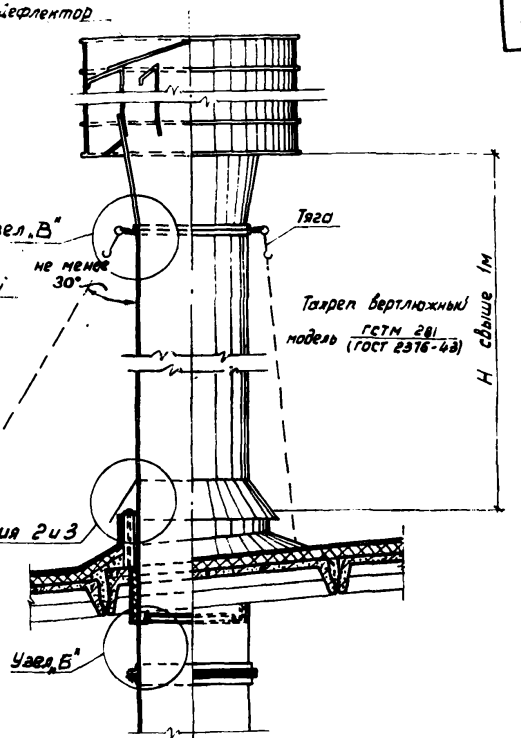

Схема установки дефлектора при высоте трубы свыше 1м

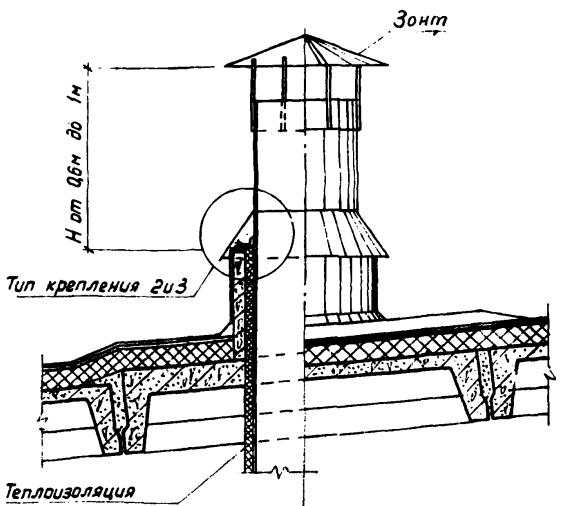

Схема установки зонта

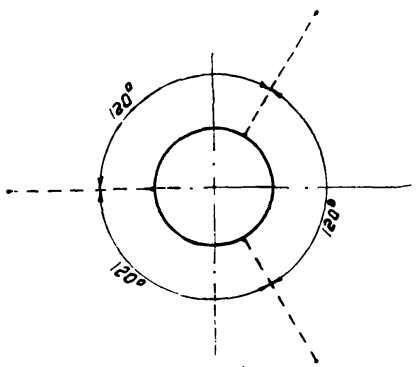

Схематичный план растяжек
(при высоте трубы дефлектора свыше 1м)

Примечания:

1. Типы крепления 1, 2 и 3 и узел „В" даны на листе АС-18.
2. Сборные железобетонные крупнопанельные плиты покрытий размером 1,5×6,0 м с отверстиями для шахт и трубопроводов даны в альбоме Б серии 1-82-Р10.
3. Утепленный клапан, желоб для удаления конденсата и теплоизоляция устраиваются только для отапливаемых цехов.
4. Рабочие чертежи установки дефлекторов и зонтов будут разработаны ГИПРОТИСом в 1959 г.

Нач. ОПС-2	Мошнин		ГИПРОТИС	Схемы установок дефлекторов и зонтов на покрытии
Гл. инж. пр-та	Осмоловская			Серия 1-82-Р2 Выпуск 1
Ст. архитектор	Военер			Лист АС-17
Ст. инженер	Богаткин			

Техник Комиссарова
Проверил Васик
Согласовано
Отдел Т и В Смирнов

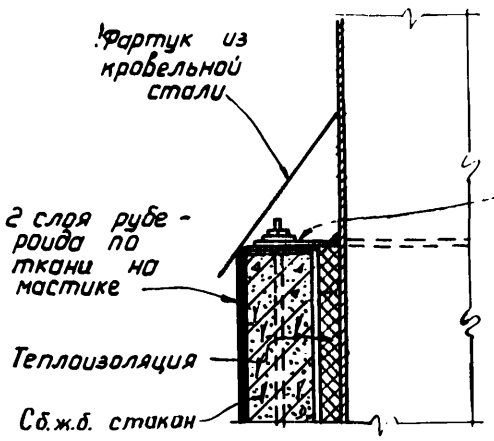

Тип крепления 1

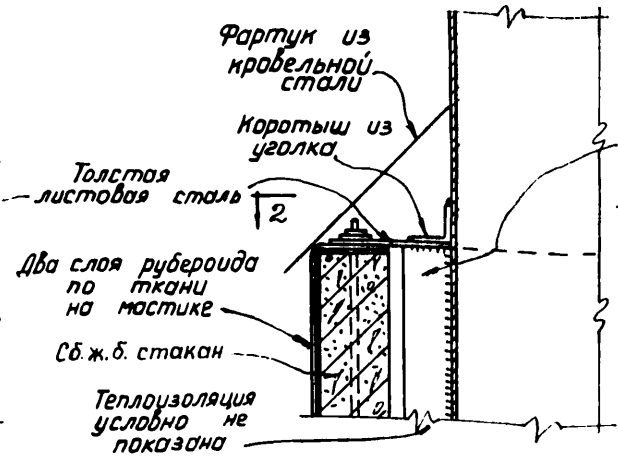

Тип крепления 3

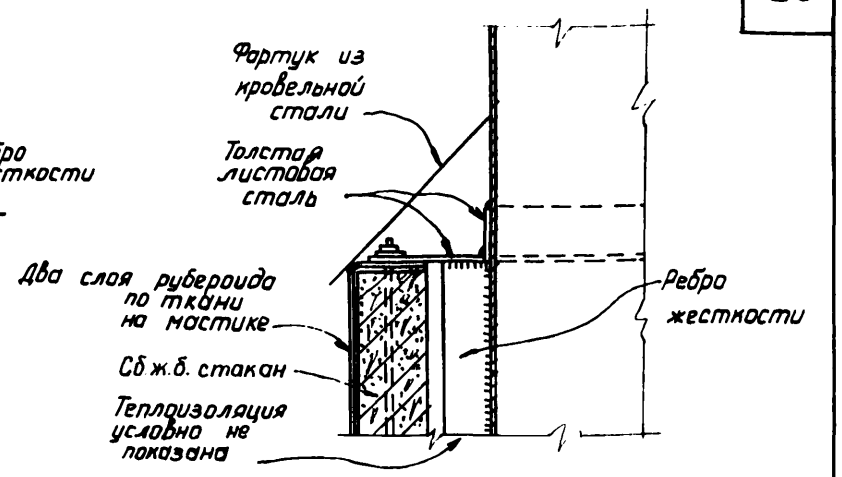

Тип крепления 2

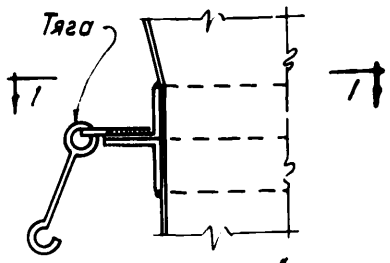

Узел „В"

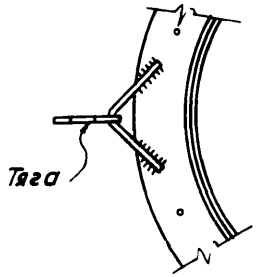

По 1-1

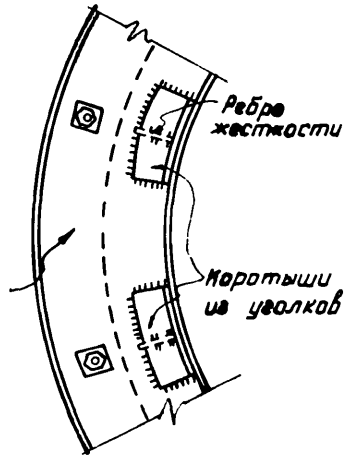

По 2-2

диаметр сборного ж.б. стакана мм	диаметр дефлектора мм	Тип крепления при высоте дефлектора H до 1м	Тип крепления при высоте дефлектора H свыше 1м
400	250	1	3
	300	1	2
	350	1	2
600	400	1	3
	450	1	3
	500	1	2
800	600	1	3
	700	1	2
1100	800	1	3
	900	1	3
	1000	1	2

диаметр сборного ж.б. стакана мм	диаметр шахты зонта мм	Тип крепления
400	200	3
	300	2
600	400	3
	500	2
800	600	3
	700	2
1100	800	3
	900	3
	1000	2

Примечание.

Расположение типов крепления 1,2,3 и узла „В" дано на листе АС-17.

Нач. ОПС-2	Мошнин		
Гл. инж. пр-та	Осиповская		
Ст. архитектор	Вагнер		
Ст. инженер	Боготкин		
Ст. техник	Хромова		
Проверил	Васик	Согласовано	
Отдел Т и В	Смирнов		

ГИПРОТИС

Типы крепления 1, 2 и 3 дефлекторов и зонтов

Серия 1-82-Р2 Выпуск 1

Лист АС-18

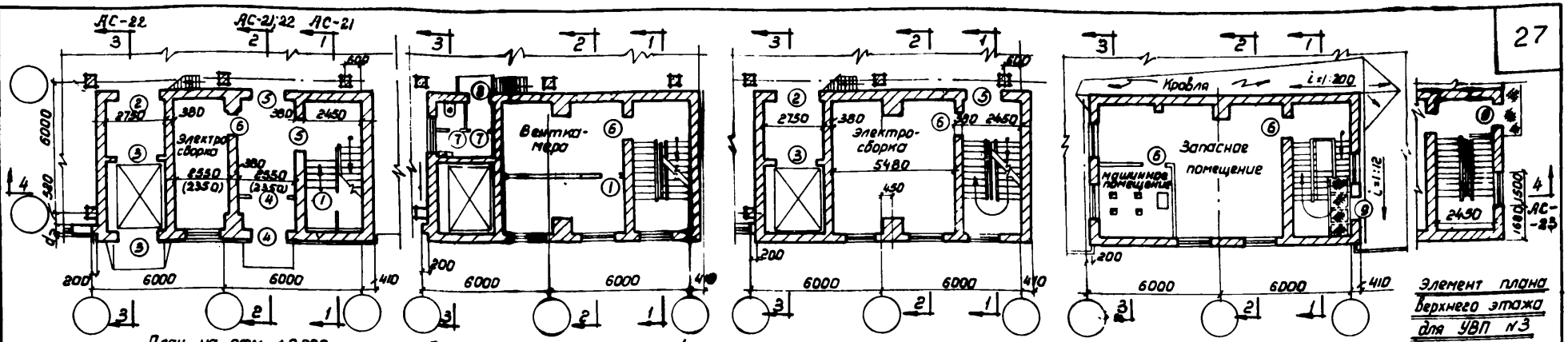

План на отм. ±0.000

План промежуточных этажей

План на отметках производственных помещений

План верхнего этажа с выходом на кровлю или балкон для УВП №1 и 2

Элемент плана верхнего этажа для УВП №3

Встроенные УВП N 1, 2, 3

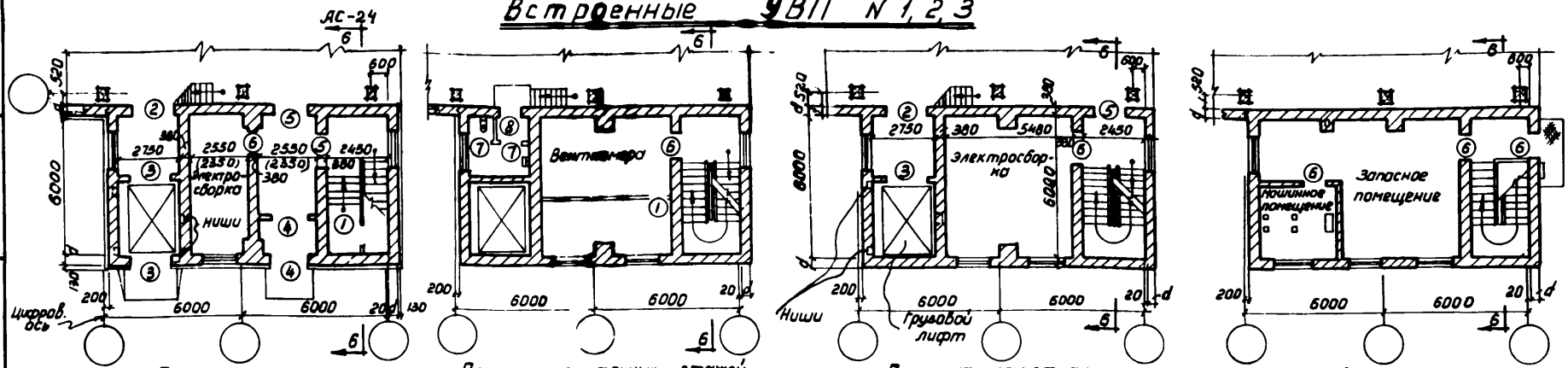

План на отм. ±0.000

План промежуточных этажей

План на отметках производственных помещений

План верхнего этажа с выходом на балкон

Пристроенные УВП N 1, 2, 3

Экспликация проемов дверей							
Тип по проект.	Кол. шт.	Размер проема	Полотна: ГОСТ, серия лист проекта	Полотна: номер типа	Коробки: ГОСТ, серия лист проекта	Коробки: номер типа	Примечание
1		820 × 1830	ТЧ-26-56 / МСПМХП	Лист 17	ТЧ-26-56 / МСПМХП	Лист 17	
2		1960 × 2410				Без порога	обить оцинкован. ст. по войлоку
3		1850 × 2350					Входит в комплект оборудован. лифта
4		1610 × 2410					
5		1510 × 2410	ГОСТ 6629 53	ДБ 2	ГОСТ 6629 58		обить оцинкован. ст. по войлоку
6		1010 × 2110	—"—	ДБ 7	—"—		—"—
7		810 × 2110	—"—	ДБ 9	—"—		
8		810 × 2110	—"—	ДБ 9	—"—		обить оцинк. ст. по войлоку
9		910 × 1710					—"—

Примечания.

1. Местоположение УВП см. листы АС-4 и 5.
2. Цифры в скобках относятся к УВП-№2.
3. Количество дверей в экспликации и их типы уточняются при привязке проекта.
4. Двери по проекту типы 2, 4 и 9 устраиваются индивидуальными

Нач. ОПС №2	Мошнин	Проверил	Васин
Гл. инж. проекта	Осмоловская		
Ст. архитектор	Вагнер		
Техник	Волкова		

ГИПРОТИС	Планы встроенных и пристроенных УВП N N 1, 2, 3 при высоте производственных помещений 6м.	Серия 1-82-Р2 Выпуск 1	
		Лист	АС-19

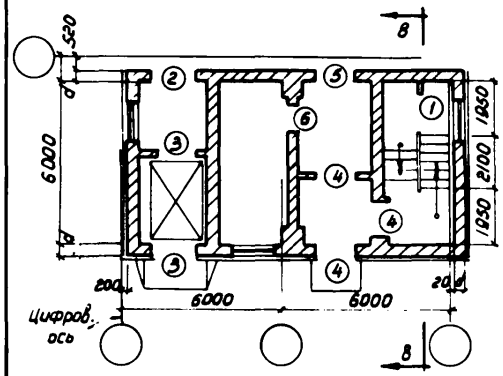

План 1го этажа

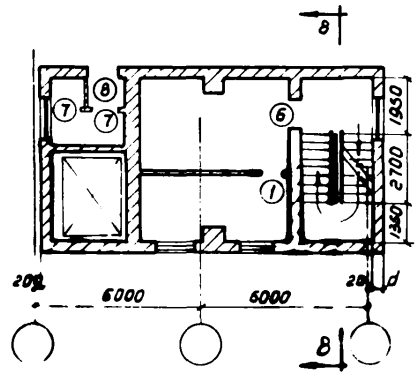

План повторяющихся этажей

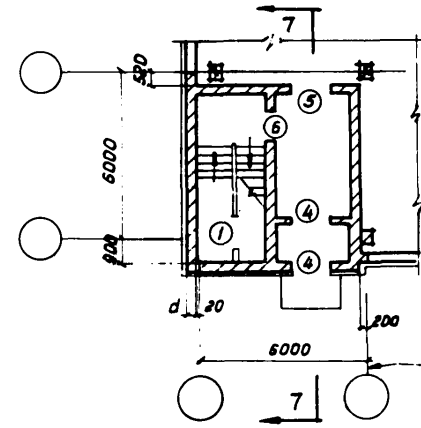

План на отм. ±0,000

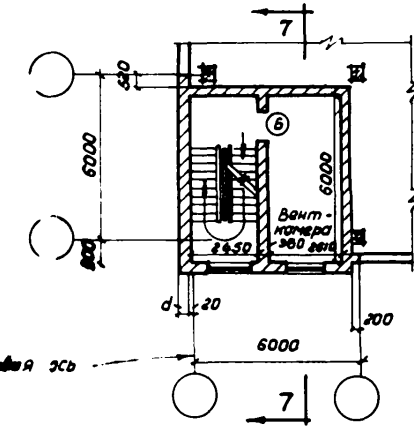

План промежуточных этажей

Планы УВП с высотой 1го этажа 7,2м, а последующих 6м.

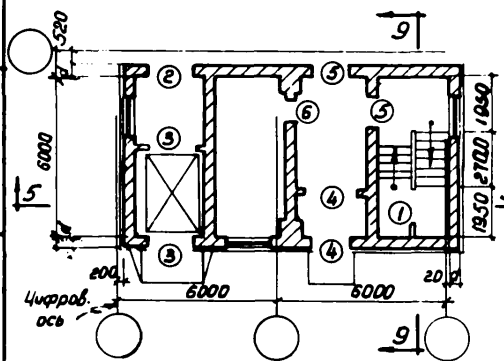

План 1го этажа

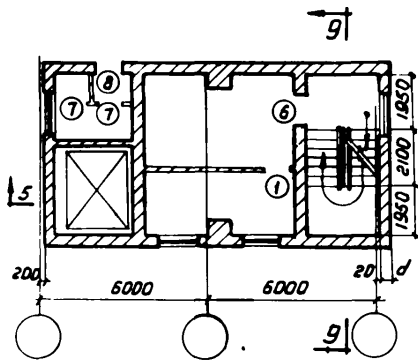

План повторяющихся этажей

Планы УВП с высотой 1го этажа 6,0 м, а последующих 4,8м

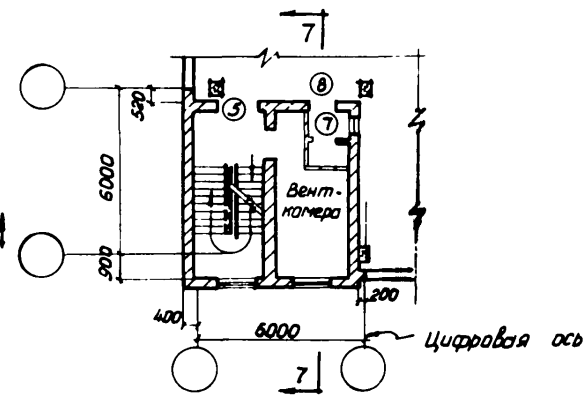

План промежуточного этажа на уровне пола производственного помещения

Планы УВП N 4

Примечание.
Экспликацию проемов дверей см. на листе АС-19.

ОПС N2	Машнин	Проверил	Васин
к. проекта	Осмоловская		
Хитектор	Вагнер		
	Волкова		

ГИПРОТИС	Примеры компоновки планов УВП с различными высотами этажей и планы УВП N4.	Серия 1-82-Р2 Выпуск 1	
		Лист	АС-20

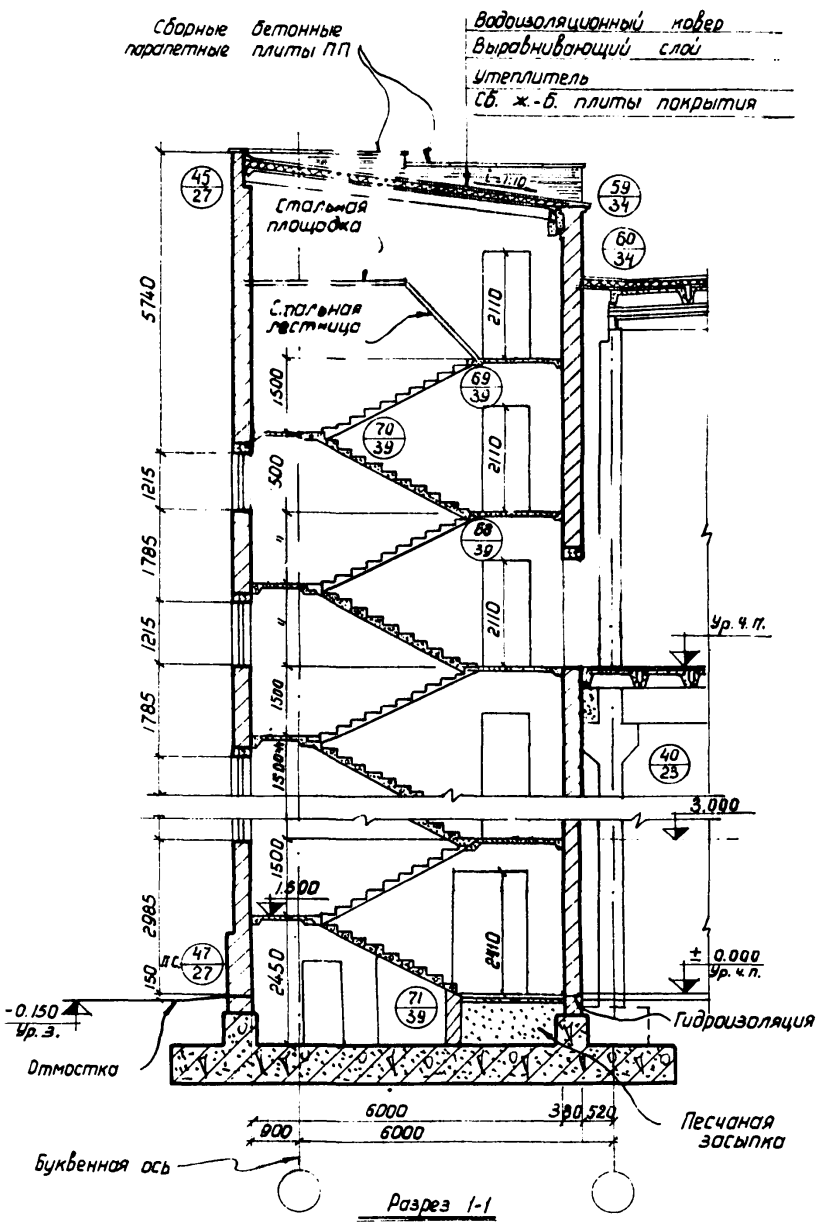

Разрез 1-1

(Высота этажей 6,0 м)

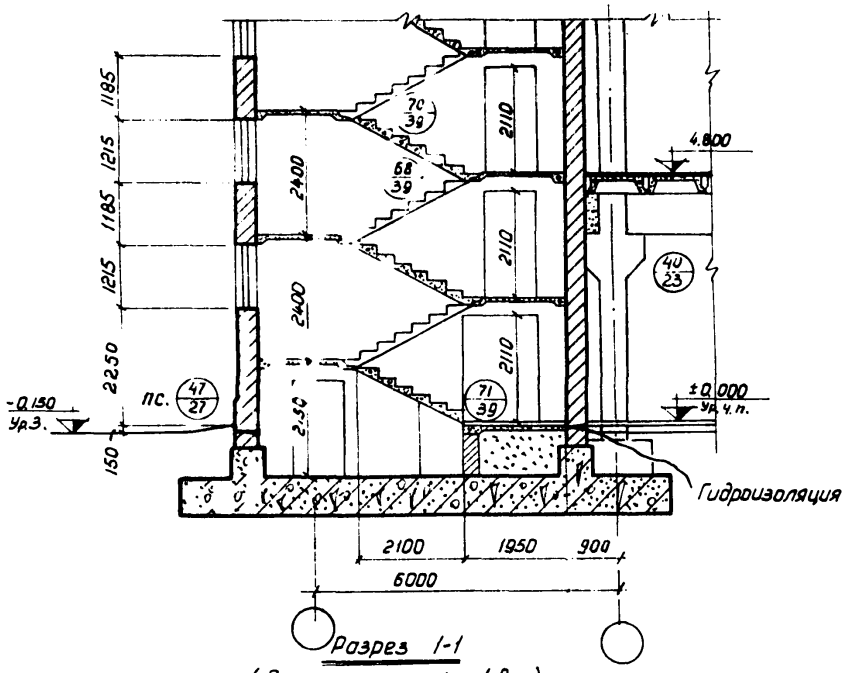

Разрез 1-1

(Высота этажей 4,8 м)

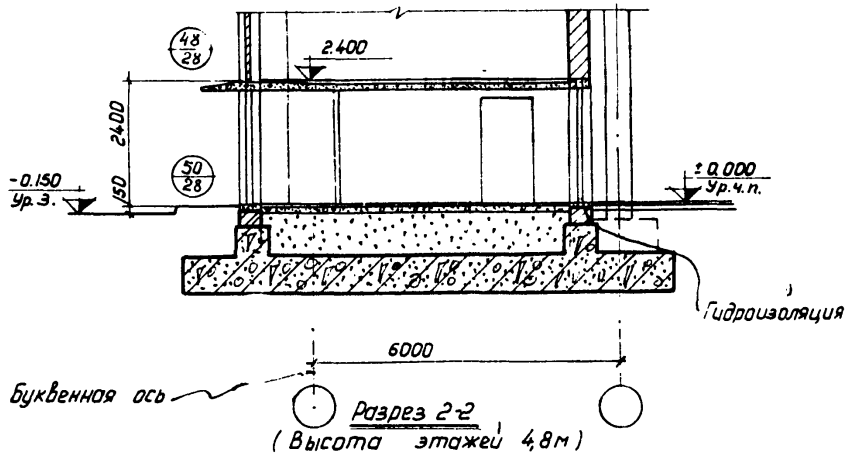

Разрез 2-2

(Высота этажей 4,8 м)

Нач. ОПГ № 2	Машин		
Гл. инж. проекта	Осмоловская		
Ст. архитектор	Вагнер		
Техник	Волкова		

ГИПРОТИС

Разрезы 1-1 и 2-2 по встроенному УВП при высоте этажей 6,0 и 4,8 м

Серия 1-82-82 Выпуск 1

Лист АС-21

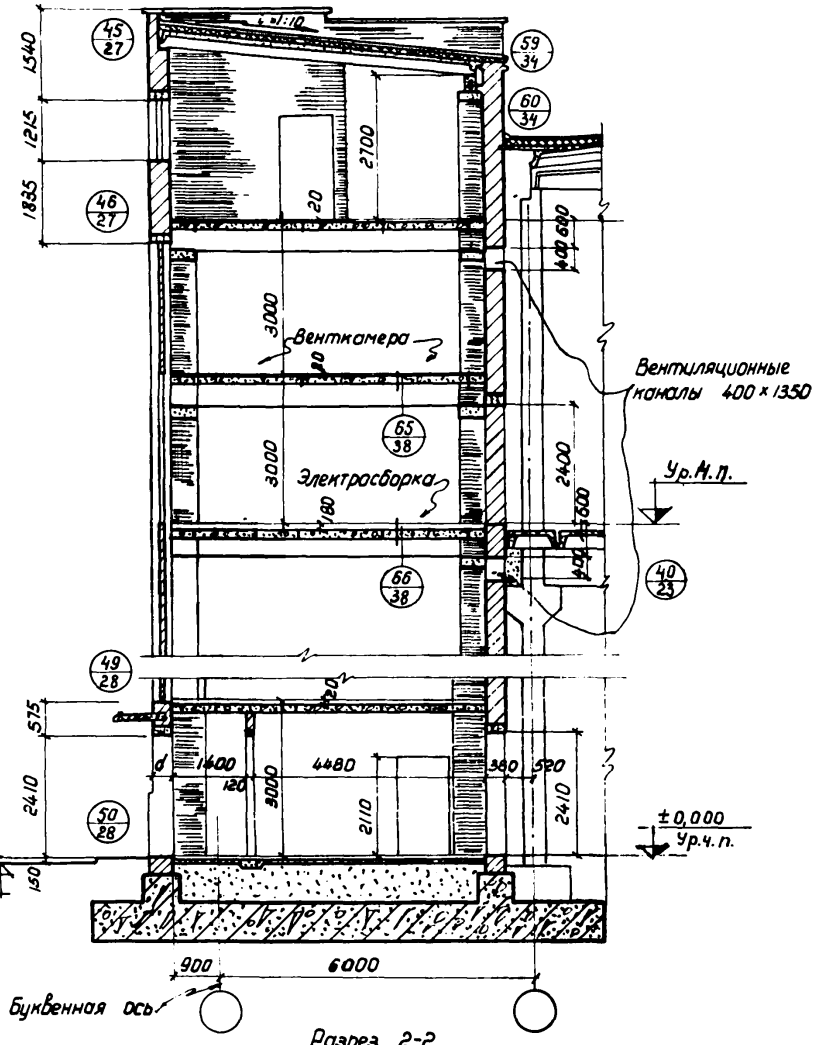

Разрез 2-2

(Высота этажей 6м)

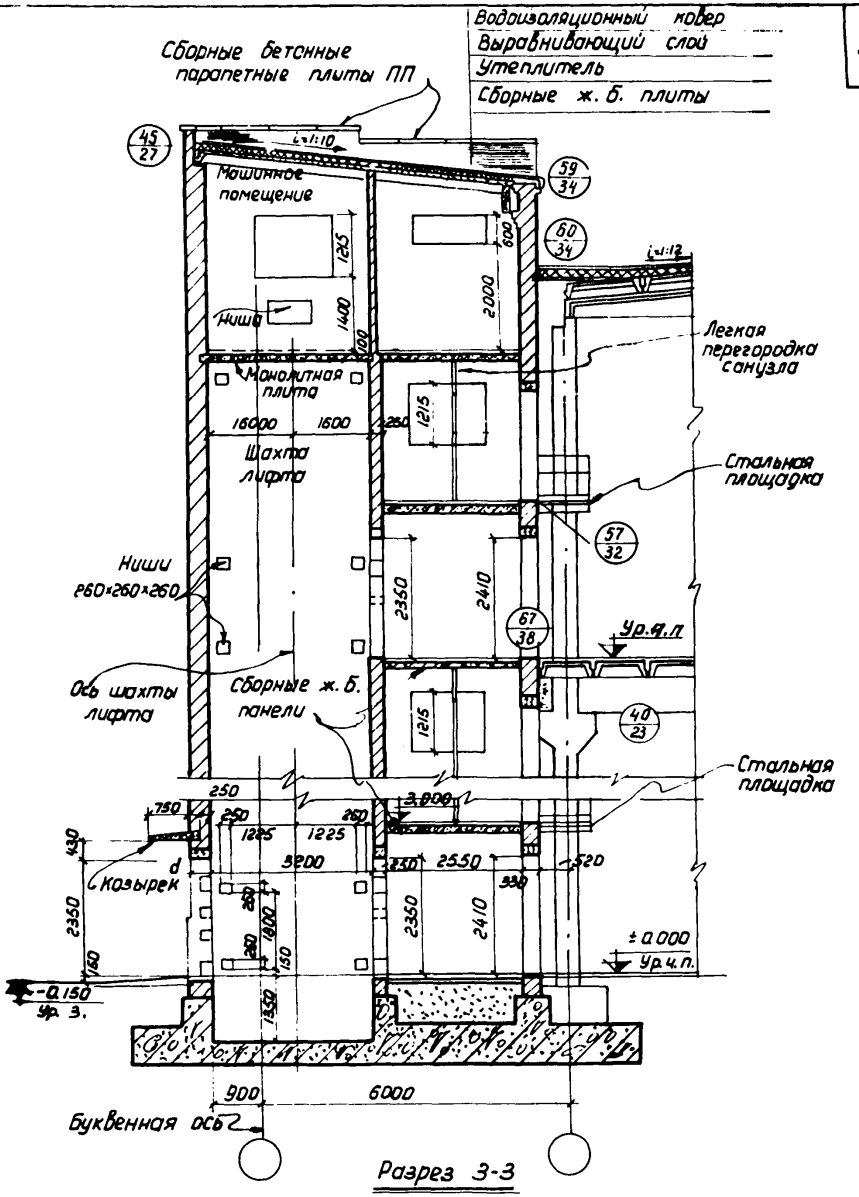

Разрез 3-3

(Высота этажей 6м)

Примечание.
Разрезы при других высотах этажей аналогичны.

Нач. ОПС-2	Машкин		
Гл. инж. пр-та	Осколовская		
Ст. архитектор	Вагнер		
Техник	Валкова		
		Проверил	Васин

ГИПРОТИС

Разрезы 2-2 и 3-3 по встроенному УВП при высоте этажей 6,0 м

Серия 1-82-Р2 Выпуск 1

Лист АС-22

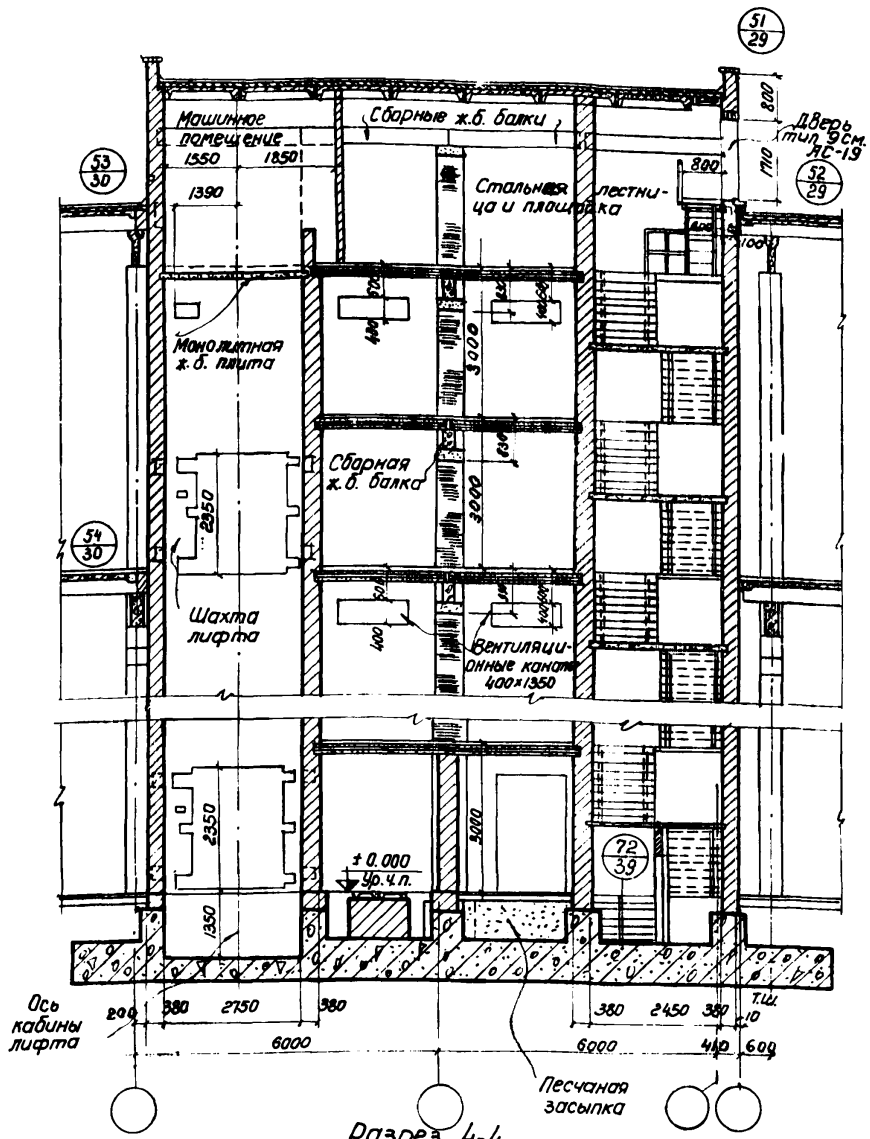

Разрез 4-4

/Высота этажей 6 м/

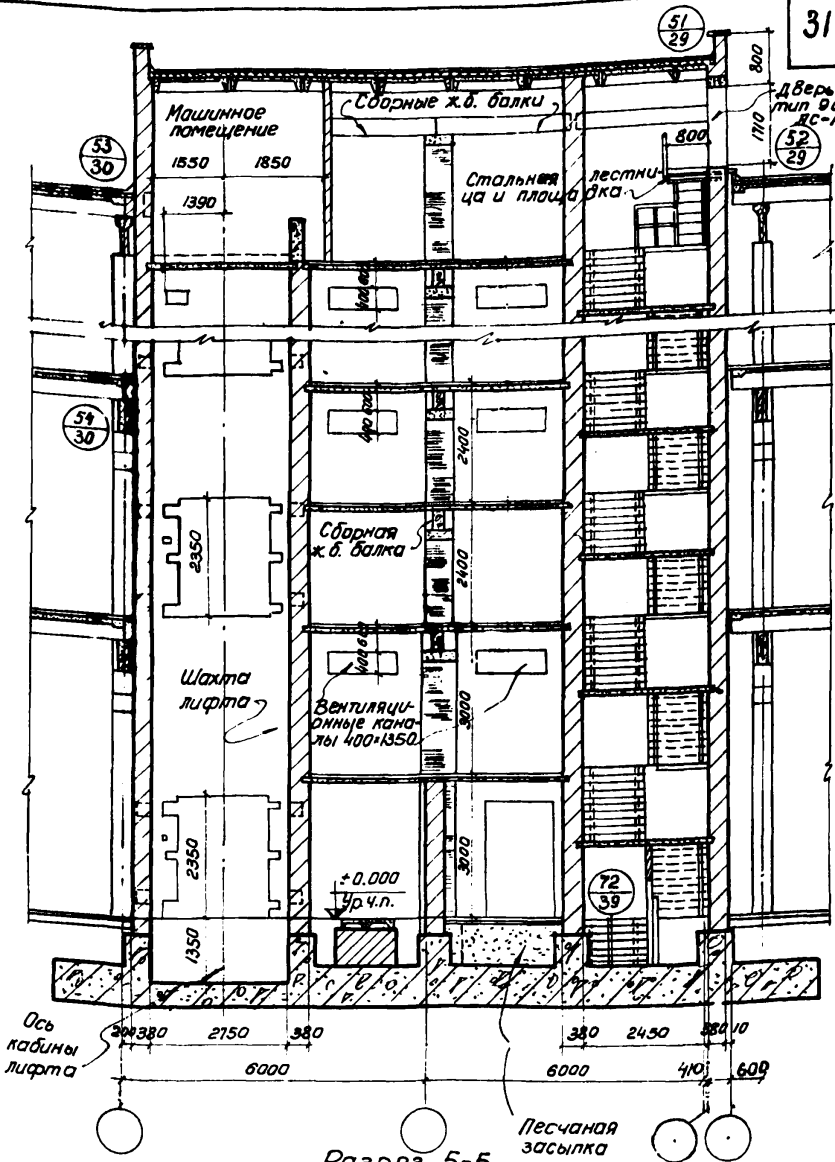

Разрез 5-5

/Высота нижнего этажа 6м., последующих 4,8м/

Примечание.

Высота полуэтажей вспомогательных помещений уточняется при привязке здания.

Нач. ОПС-2	Машнин	Проверил	Васин
Гл. инж. проекта	Осмоловская		
Ст. архитектор	Вагнер		
Техник	Волкова		

ГИПРОТИС	Разрезы по встроенному УВП 4-4 при высоте всех этажей 6м и 5-5 при высоте первого этажа 6м с последующими 4,8м	Серия 1-82-Р2 Выпуск 1	
		Лист	АС-23

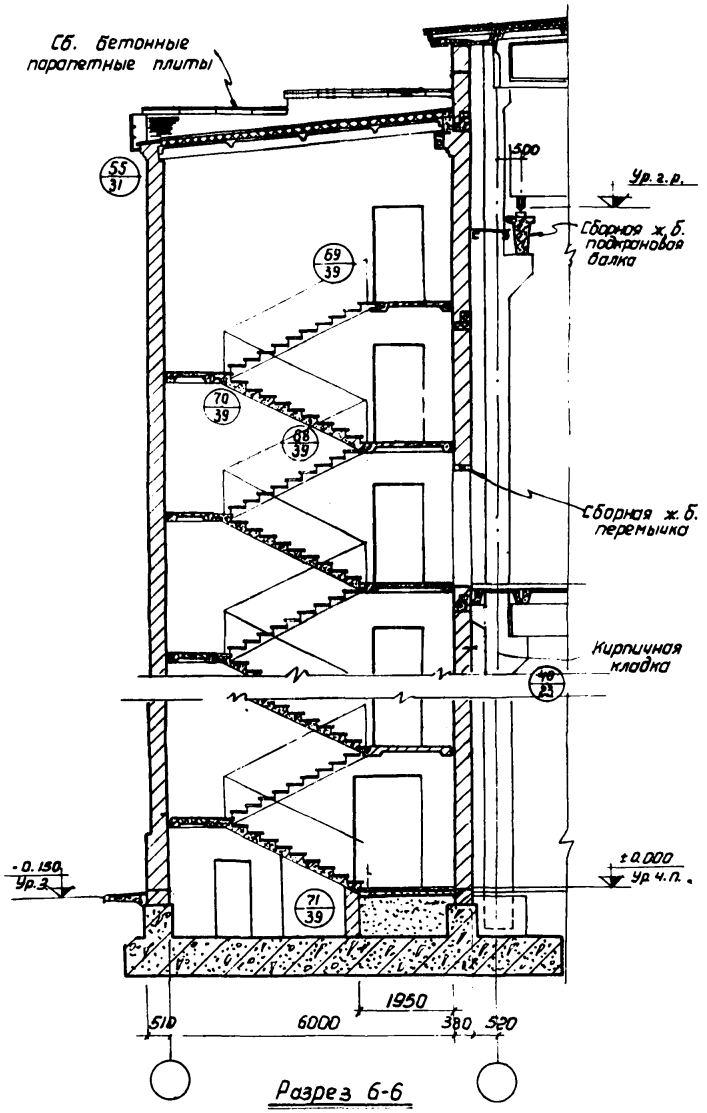

Разрез 6-6

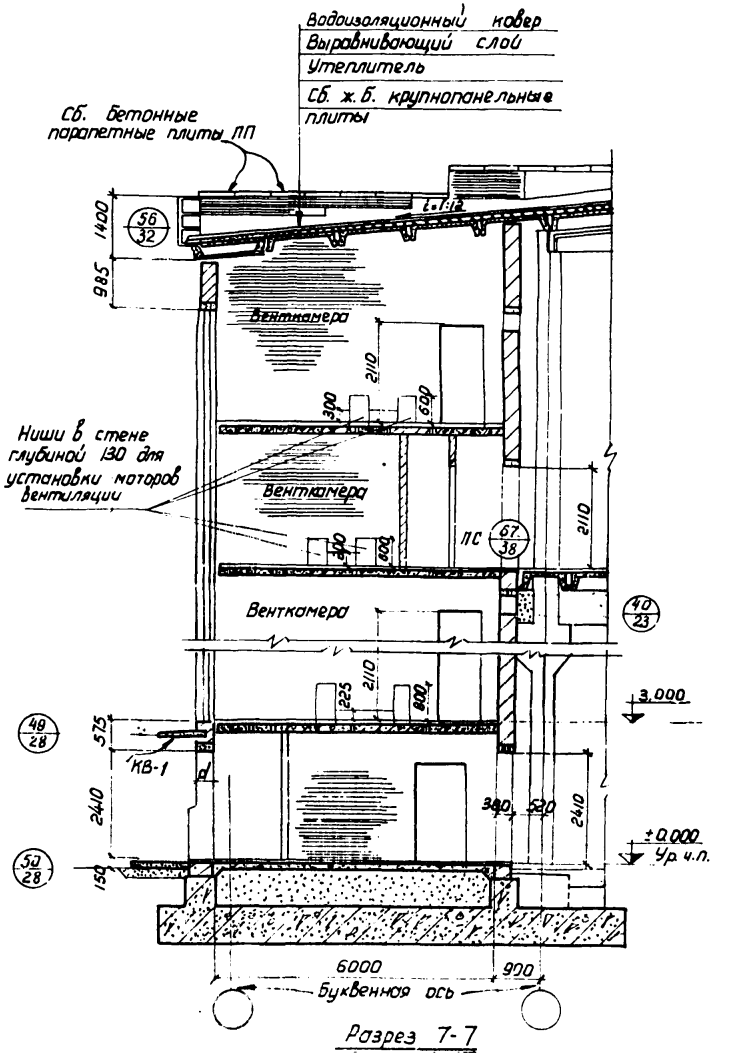

Разрез 7-7

Нач. ОПС № 2	Мошнин	Проверил	Васин
Гл. инж. пр-та	Осмоловская		
Ст. архитектор	Вагнер		
Техник	Хромова		

ГИПРОТИС	Разрез 6-6 по пристроенным УВП. Разрез 7-7 по УВП № 4.	Серия 1-82-Р2 Выпуск 1	
		Лист	АС-24

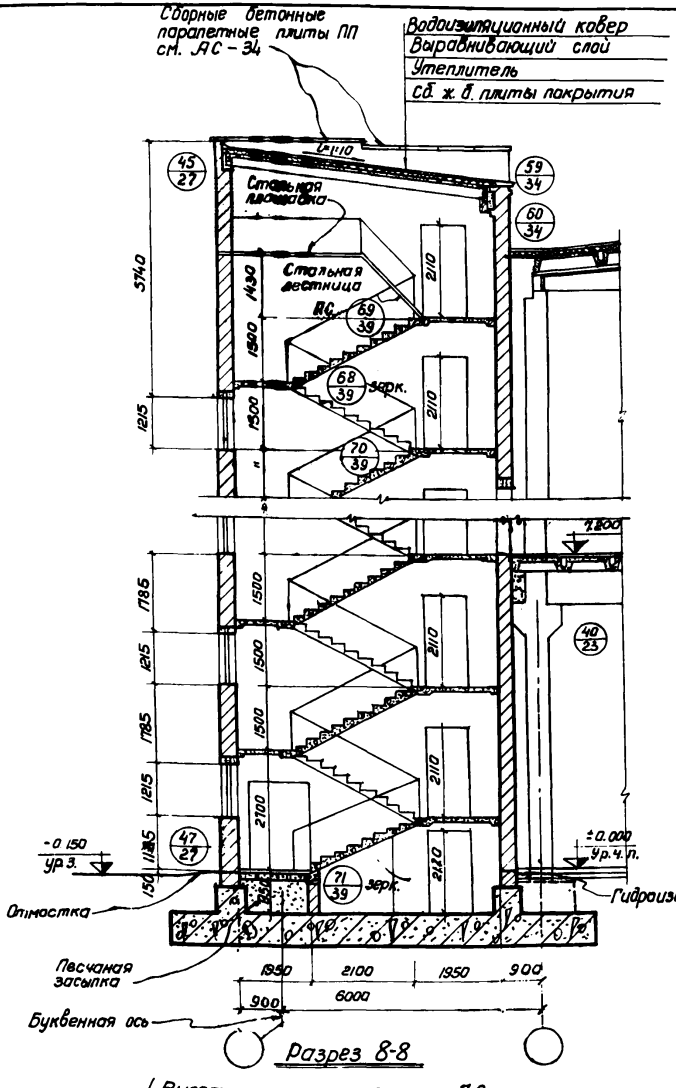

Разрез 8-8

/ Высота нижнего этажа 7,2 м., последующих 6 м /

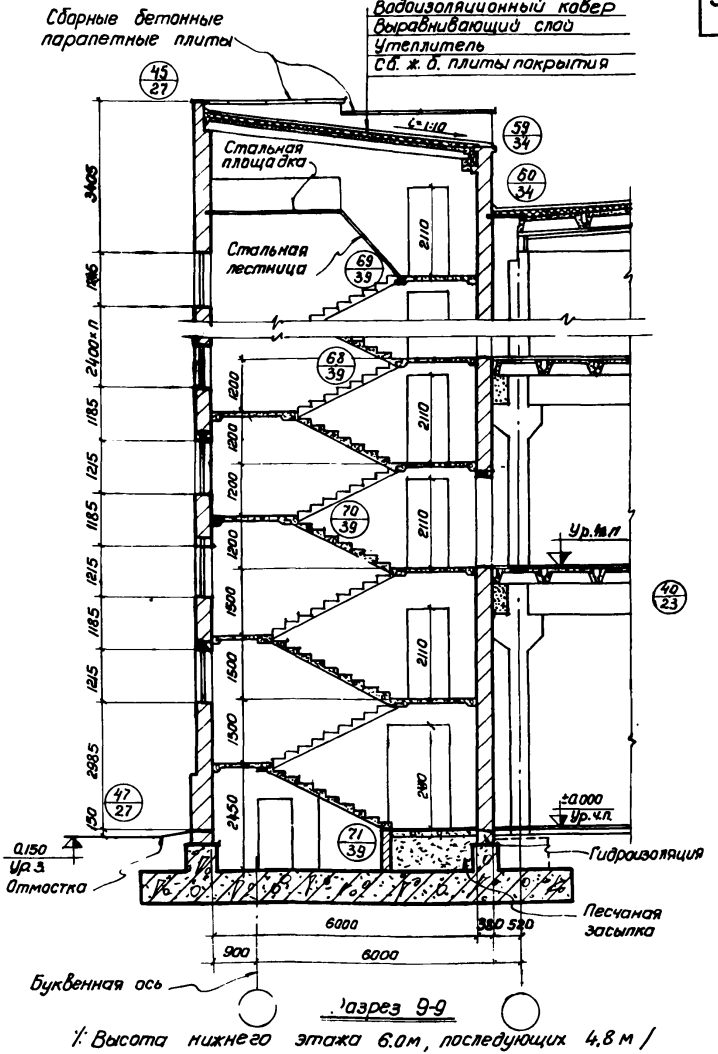

Разрез 9-9

/ Высота нижнего этажа 6.0 м, последующих 4,8 м /

Нач. ОПС 2	Машнин	Проверил	Васин
Гл. инж. проекта	Осмоловская		
Ст. архитектор	Вагнер		
Техник	Волкова		

ГИПРОТИС

Разрезы 8-8 и 9-9 по встроенным УВП с нижними этажами 7,2 и 6,0 м, а последующими 6 м и 4,8 м.

Серия 1-82-Р2 Выпуск 1

Лист АС-25

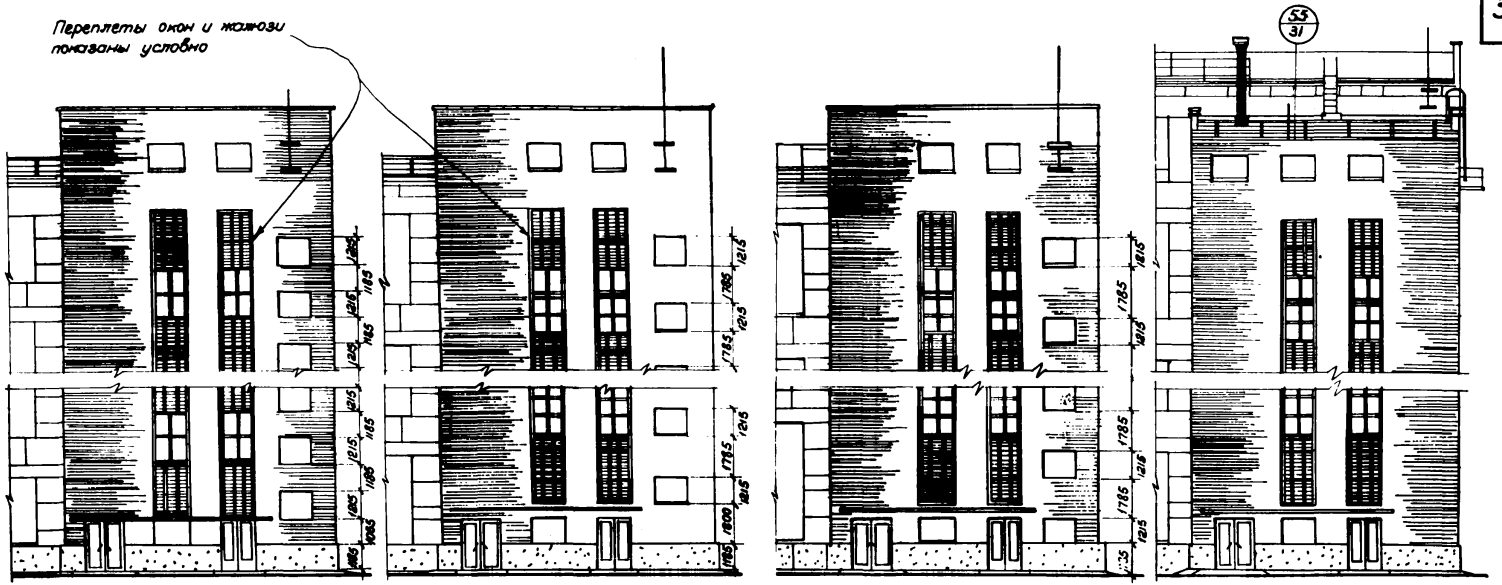

Высота этажей 4,8 м

Высота этажей 6 м
Здания группы I

Высота нижних этажей 7,2 м
последующих 6 м

Высота этажей 6 м
Здания группы II

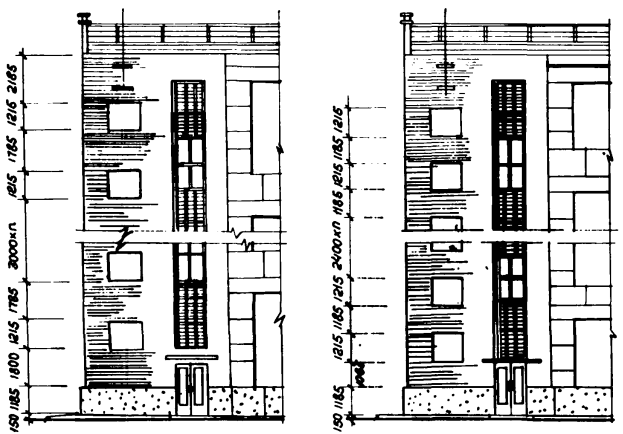

Высота этажей 6 м
УВП N4 Здания группы I

Высота этажей 4,8 м

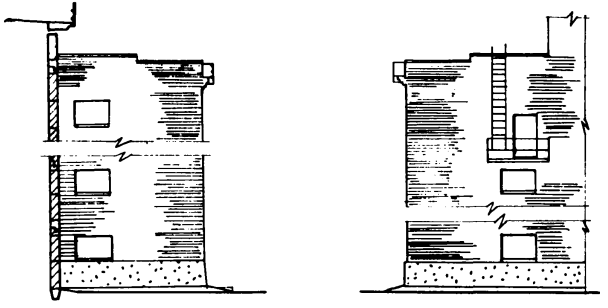

Боковые фасады к зданиям группы II

Примечание. Заполнение проемов окон показано условно.

Нач.ОПС N2	Мошнин	Проверил	Васин
Гл.инж.пр.	Осмоловская		
Ст.архитектор	Вагнер		
Техник	Волкова		

ГИПРОТИС	Фрагменты фасадов УВП	Серия 1-82-Р2 Выпуск 1	
		Лист	АС-26

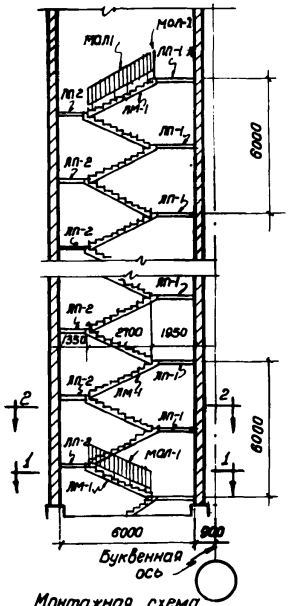

Монтажная схема

Высота этажей 6м

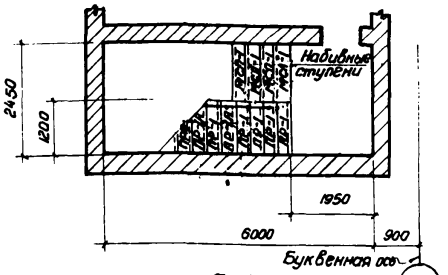

По 1-1

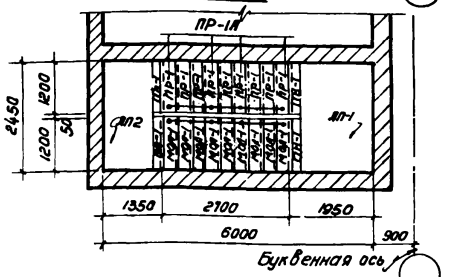

По 2-2

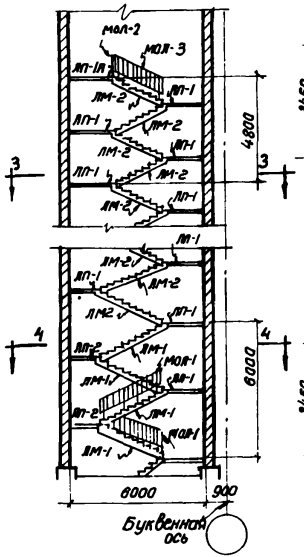

Монтажная схема

Высота нижнего этажа 6м, а последующих – 4,8 м.

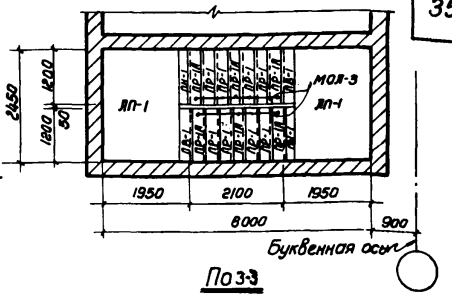

По 3-3

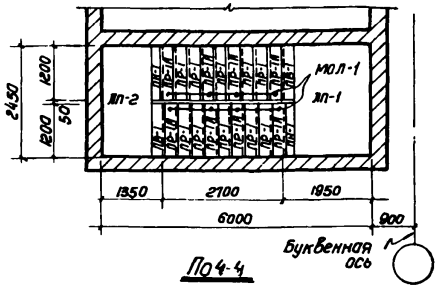

По 4-4

Спецификация изделий на один элемент

NN п/п	Наименование изделий	Марка	Колич. шт.	Вес 1 шт. т	Общий расход материалов: Бетон м3	Общий расход материалов: Сталь кг	Шифр, серия	Примечания
1	Лестничный марш	ЛМ-1	1	1,14	0,456	29,5	1-82-РII	
2	Лестничная площадка	ЛП-1	1	1,13	0,45	30,8	—"—	
3	—"—	ЛП-1А	1	1,13	0,45	30,8	—"—	
4	—"—	ЛП-2	1	0,84	0,335	22,7	—"—	
5	Проступь марша	ПР-1	1	0,035	0,014	0,29	—"—	
6	—"—	ПР-1А	1	0,035	0,014	0,29	—"—	
7	—"—	ПВ-1	1	0,03	0,011	0,20	—"—	
		ПН-1	1	0,02	0,009	0,20	—"—	
	Всего							

Спецификация изделий на один элемент

NN п/п	Наименование изделий	Марка	Колич. шт.	Вес 1 шт. т.	Общий расход материалов: Бетон м3	Общий расход материалов: Сталь кг	Шифр, серия	Примечания
1	Лестничный марш	ЛМ-1	1	1,14	0,456	29,5	1-82-РII	
2	—"—	ЛМ-2	1	0,93	0,37	17,4	—"—	
3	Лестничная площадка	ЛП-1	1	1,13	0,45	30,8	—"—	
4	—"—	ЛП-1А	1	1,13	0,45	30,8	—"—	
5	—"—	ЛП-2	1	0,84	0,335	22,7	—"—	
6	Проступь марша	ПР-1	1	0,035	0,014	0,29	—"—	
7	—"—	ПР-1А	1	0,035	0,014	0,29	—"—	
8	—"—	ПВ-1	1	0,03	0,011	0,20	—"—	
9	—"—	ПН-1	1	0,02	0,009	0,20	—"—	
	Всего							

Нач. ОПС-2	Машнин		Никитин
Гл. инж. проекта	Осмоловская	Проверил	
Ст. архитектор	Вагнер		
Техник	Хромова		

ГИПРОТИС

Монтажные схемы сборных железобетонных лестниц при высоте этажей: 1) 6м; 2) нижнего этажа 6м, а последующих 4,8 м.

Серия 1-82-Р2 Выпуск 1

Лист АС-27

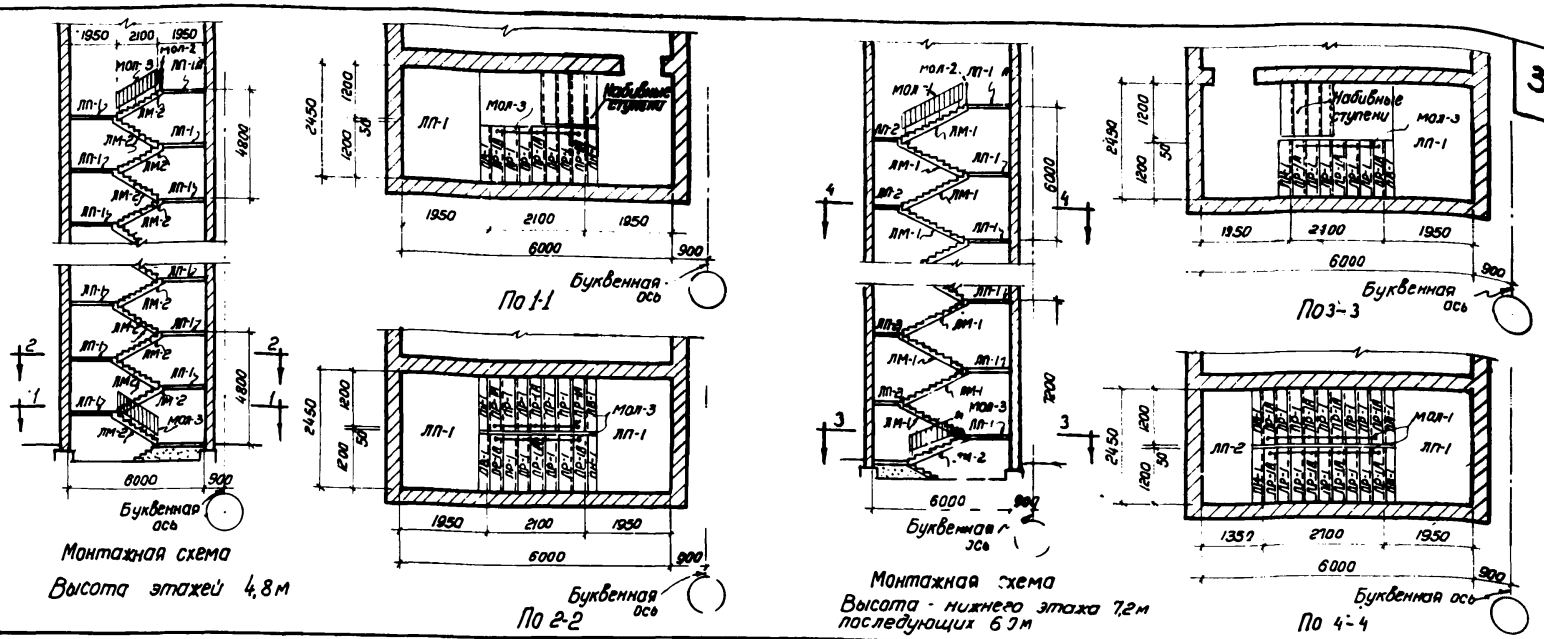

Спецификация изделий на один элемент

NN п/п	Наименование изделий	Марка	Колич. шт.	Вес 1 шт. т	Общий расход материалов: Бетон м3	Общий расход материалов: Сталь кг	Шифр, серия	Примечания
1	Лестничный марш	ЛМ-2	1	0,93	0,37	17,4	1-82-Р11	
2	Лестничная площадка	ЛП-1	1	1,13	0,45	30,8	—"—	
3	—"—	ЛП-1А	1	1,13	0,45	30,8	—"—	
4	Проступь марша	ПР-1	1	0,035	0,014	0,29	—"—	
5	—"—	ПР-1А	1	0,035	0,014	0,29	—"—	
6	—"—	ПВ-1	1	0,03	0,011	0,20	—"—	
7	—"—	ПН-1	1	0,02	0,009	0,20	—"—	
	Всего							

Спецификация изделий на 1 элемент

NN п/п	Наименование изделий	Марка	Колич. шт.	Вес 1 шт. т	Общий расход материалов: Бетон м3	Общий расход материалов: Сталь кг	Шифр, серия	Примечания
1	Лестничный марш	ЛМ-1	1	1,14	0,456	29,5	1-82-Р11	
2		ЛМ-2	1	0,93	0,37	17,4	—"—	
3	Лестничная площадка	ЛП-1	1	1,13	0,45	30,8	—"—	
4	—"—	ЛП-1А	1	1,13	0,45	30,8	—"—	
5		ЛП-2	1	0,84	0,335	22,7	—"—	
6	Проступь марша	ПР-1	1	0,035	0,014	0,29	—"—	
7	—"—	ПР-1А	1	0,035	0,014	0,29	—"—	
8	—"—	ПВ-1	1	0,03	0,011	0,20	—"—	
9		ПН-1	1	0,02	0,009	0,20	—"—	
	Всего							

Нач. ОПС2	Машнин	Проверил инж.	Нижнетин И.К.
Гл. инж. проекта	Осмоловская		
Ст. архитектор	Вагнер		
Техник	Безрукова В.И.		

ГИПРОТИС

Монтажные схемы сборных железобетонных лестниц при высоте этажей: 1) 4,8 м; 2) нижнего 7,2 м, а последующих 6,0 м

Серия 1-82-Р2 Выпуск 1

Лист АС-28

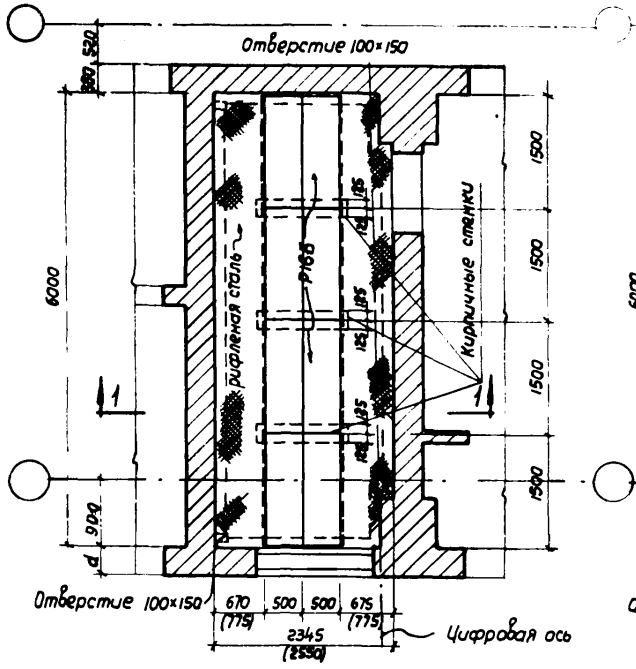

План на отм ± 0.000

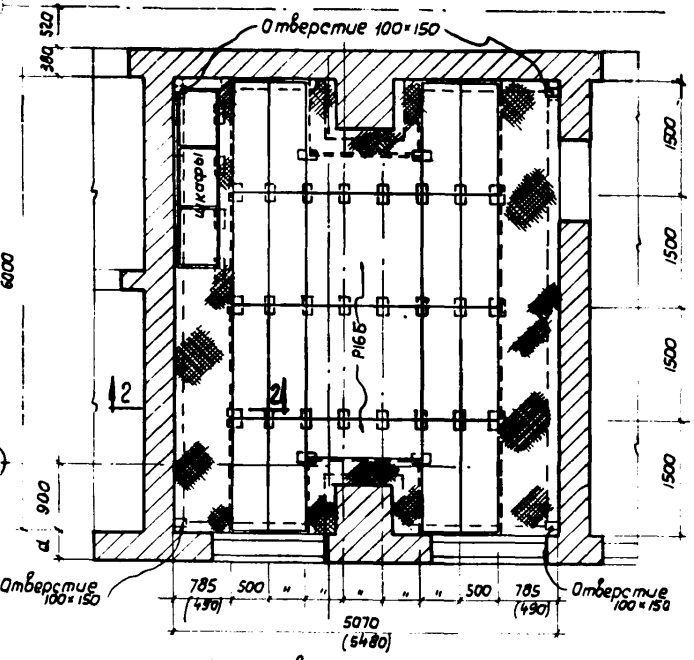

План повторяющихся этажей

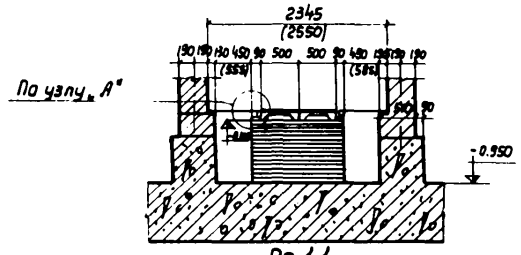

По 1-1

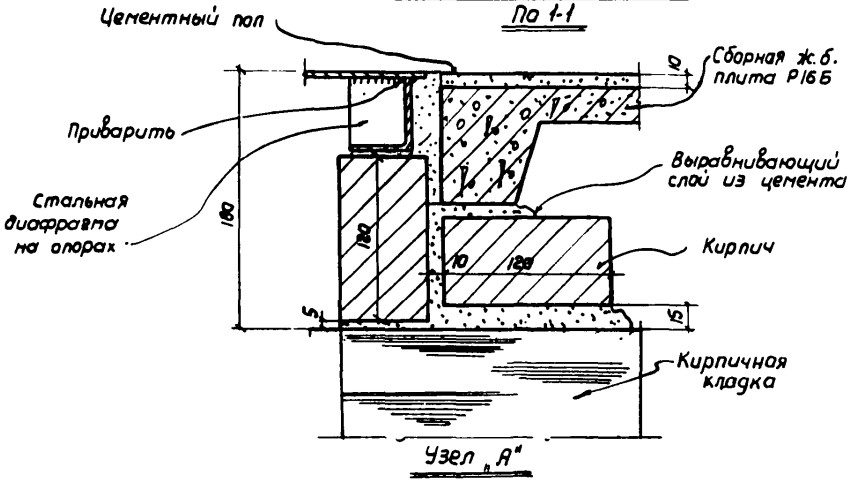

Узел „А"

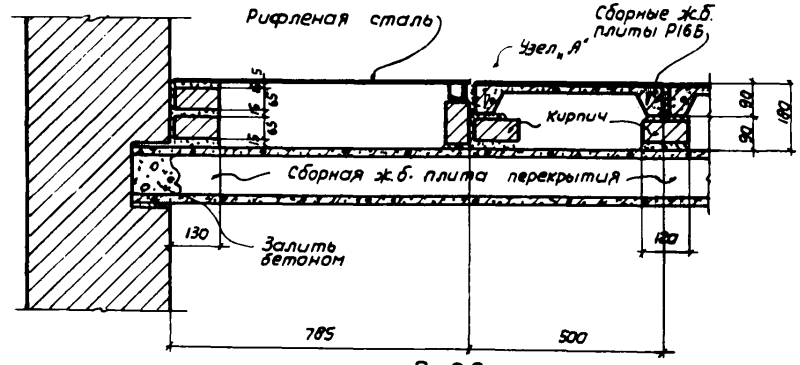

По 2-2

Примечание.
Размеры поставленные в скобках относятся к УВП N1 и 3

Нач. ОПС-2	Мошкин	Проверил	Васин
Гл. инж. пр-та	Осмоловская		
Ст. архитектор	Вагнер		
Техник	Волкова		

ГИПРОТИС	Устройство полов в помещениях электросборок	Серия 1-82-Р2 Выпуск 1	
		Лист	АС-29

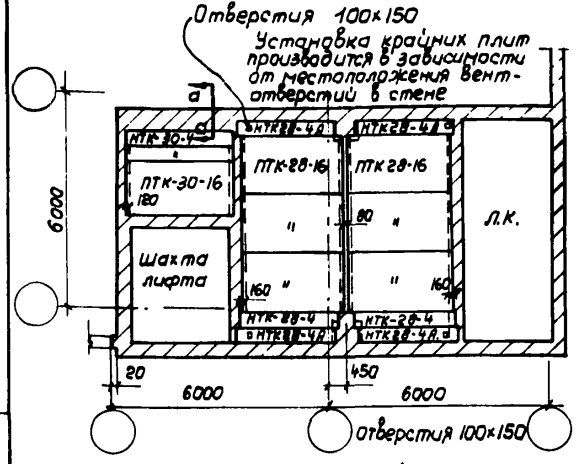

УВП N1 и N3

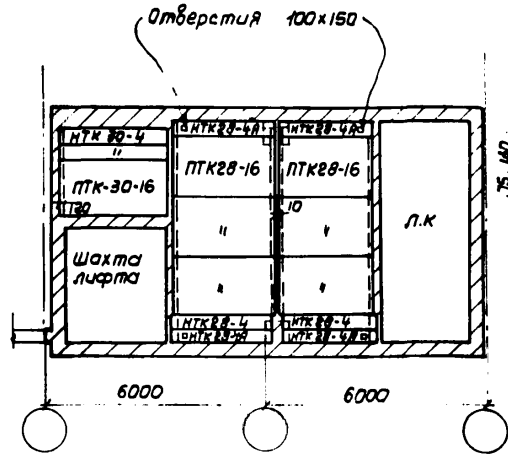

УВП N2

1й вариант раскладки плит

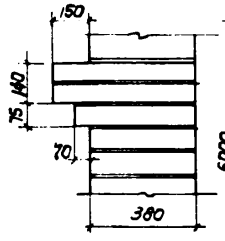

По а-а

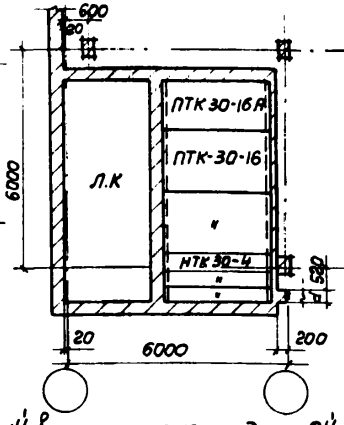

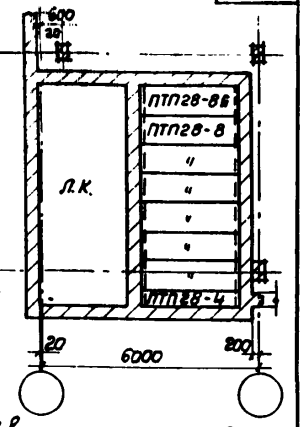

1й вариант раскладки 2й вариант раскладки УВП N4

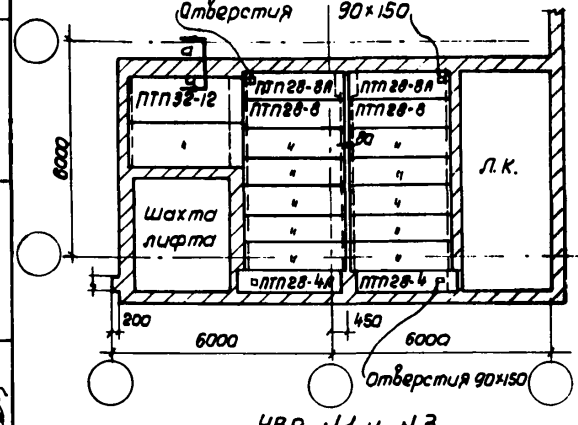

УВП N1 и N3

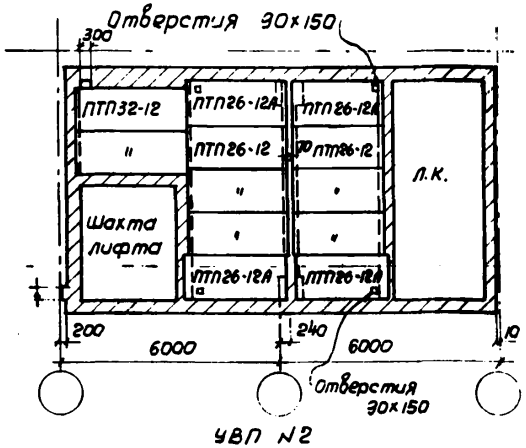

УВП N2

2ой вариант раскладки плит

Раскладка плит перекрытия в УВП N1,2 и 3

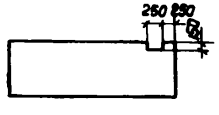

ПТП 30-16А

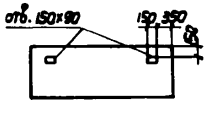

ПТП 26-12А
ПТП 28-8А

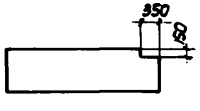

ПТП 28-8Б

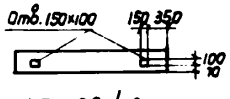

НТК 28-4А

Спецификация сборных железобетонных элементов на одно перекрытие

Наименов. УВП	Вариант 1			Вариант 2		
	Марка элемента	Кол. шт.	Шифр	Марка элемента	Кол. шт.	Шифр
УВП N1 и N3	ПТК-30-16	1	Гипротис сер. 1-82-РА	ПТП-32-12	2	ИИ-03-02 ч.I
	ПТК 28-16	6		ПТП-28-8	12	
	НТК 30-4	2		ПТП-28-8А *)	2	
	НТК 28-4	2		ПТП-28-4	2	Гипротис сер. 1-82-РII
	НТК 28-4А *)	4				
УВП N2	ПТК 30-16	1	Гипротис сер. 1-82-РII	ПТП-26-12	6	ИИ-03-02 ч.I
	ПТК 28-16	6		ПТП-26-12А *)	4	
	НТК 30-4	2		ПТП-32-12	2	
	НТК-28-4	2				
	НТК 28-4А *)	4				
УВП N4	ПТК-30-16	2	Гипротис сер. 1-82-РII	ПТП-28-8	6	ИИ-03-02 ч.I
	ПТК-30-4	3		ПТП-28-4	4	Гипротис сер. 1-82-РII
	ПТК-30-16А *)	1		ПТП 28-8Б *)	1	

*) Плиты, имеющие в марках индексы „А" или „Б", отличаются от соответствующих типов плит только наличием отверстий.

Примечания:

1. Швы между плитами тщательно заполнить цементным раствором М100.
2. Отверстия в концах многопустотных железобетонных плит перекрытий должны быть забетонированы.
3. Отверстия в плитах даны для электропроводок.

Нач ОПС-2	Машнин	Проверил	Вагнер
Гл.инж проекта	Осмоловская		
Ст.архитектор	Вагнер		
Техник	Волкова		

ГИПРОТИС

Раскладка плит перекрытий в узлах вспомогательных помещений

серия 1-82-Р2 выпуск 1

Лист АС-30

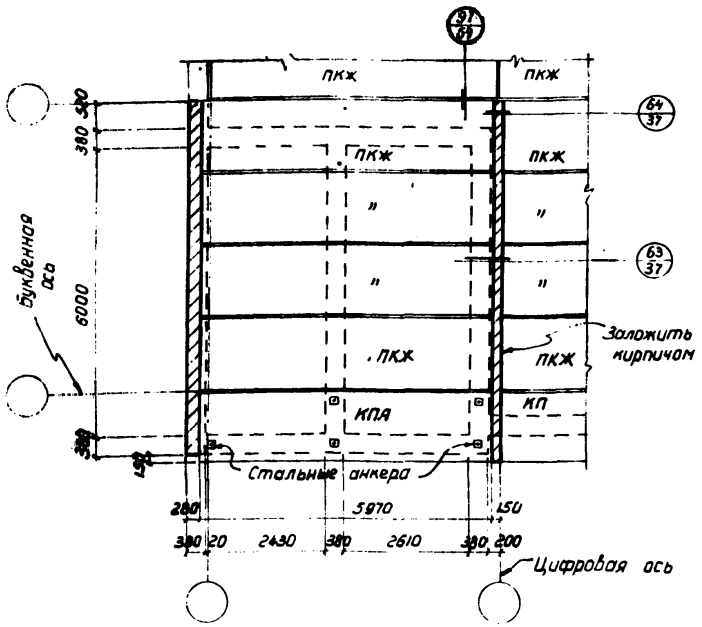

План раскладки плит покрытия УВП №4

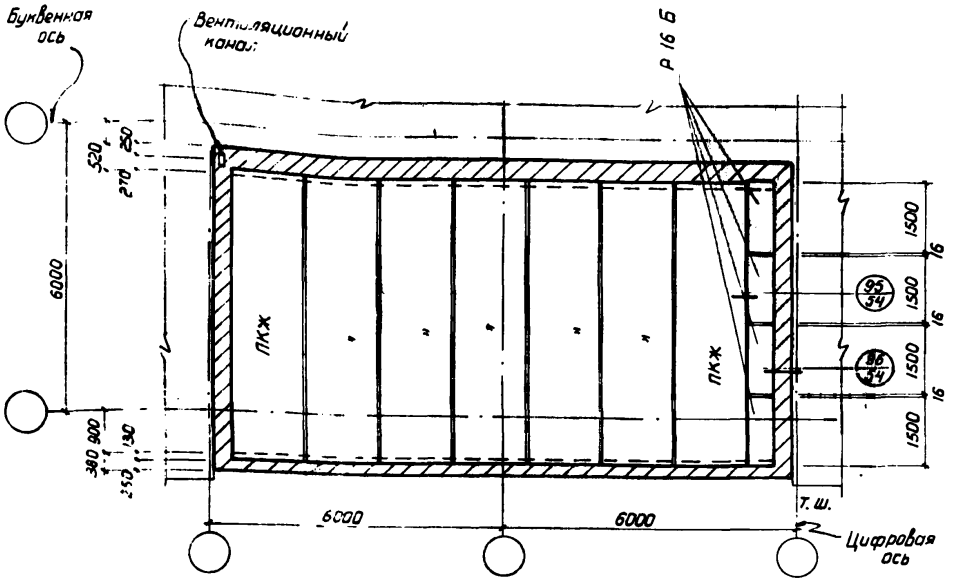

План плит покрытия УВП №2.

Спецификация стали на покрытие УВП №2						
Профиль	Длина м	Кол.-во шт.	Вес кг		Итого	Примечание
			1 шт.	Всего		
∠ 125×10	300	3	5.7	17.1	59.7	Спецификация составлена по деталям №95, 96
∠ 75×8	760	6	6.9	41.4		
Наплавленный металл 2%				1.2		

Примечание:

Карнизная плита марки КПА отличается от плиты КП наличием отверстий для пропуска анкеров.

Нач. ОПС-2	Мошкин		
Гл. инж. пр-та	Осмоловская		
Ст. архитектор	Вязнер		
Техник	Волкова		
	Проверил инж.	Белов	

ГИПРОТИС

Планы раскладок плит покрытий УВП №2 и №4

Серия 1-82-82
Выпуск 1

Лист АС-31

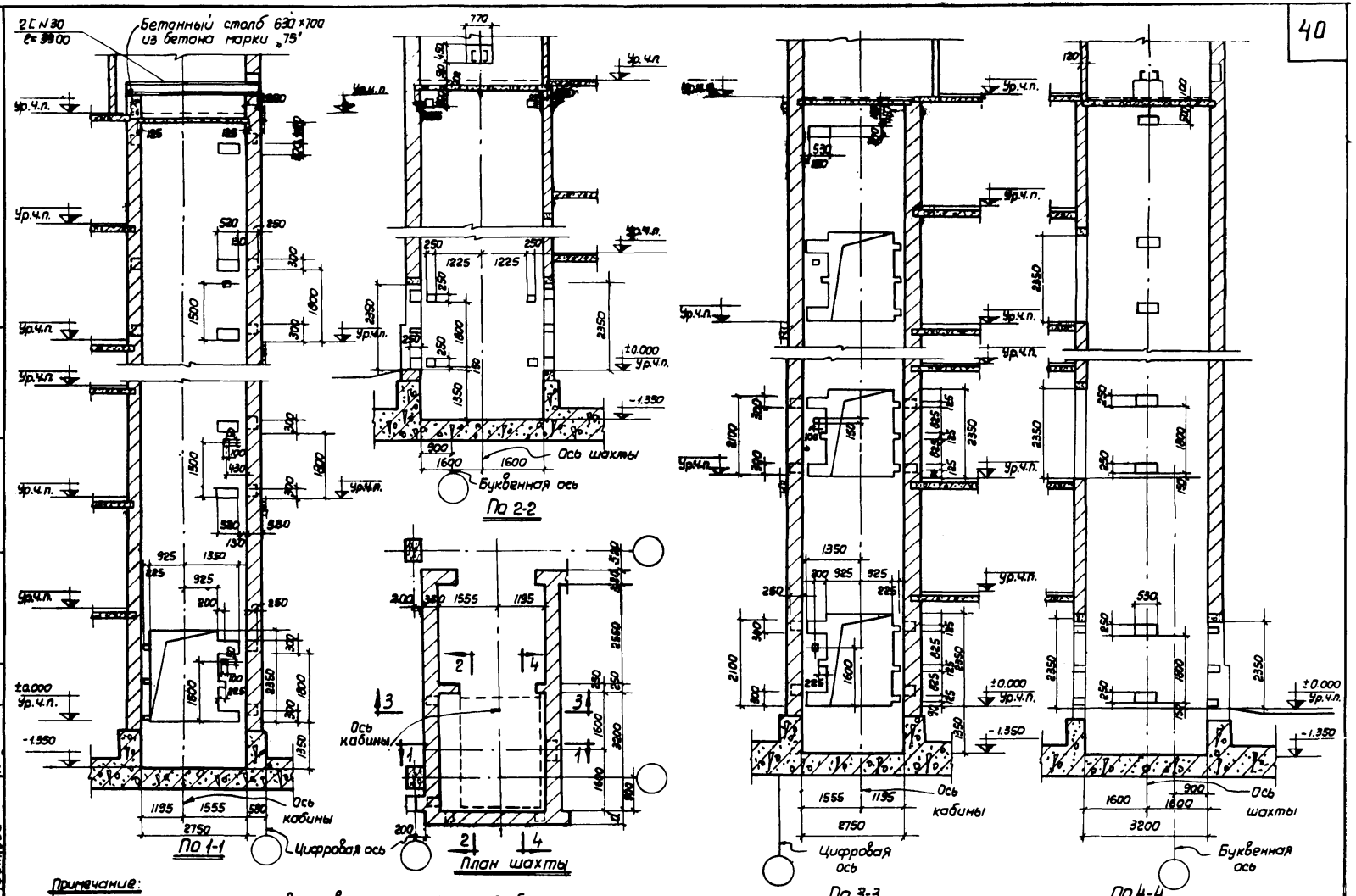

Примечание:

1. Чертежи шахты лифта соответствуют чертежам „Альбома зданий на проектирование строительной части лифтовых установок АТ-2" („Союзлифт" 1957г.)

Нач. отс. 2	Мошнин	Проверил	Васин
Гл. инж. пр-та	Осмоловская		
Ст. архитектор	Вагнер		
Техник	Волкова		

ГИПРОТИС	Шахта лифта грузоподъемностью Q=2,0-3,0т. Разрезы 1-1, 2-2, 3-3 и 4-4.	Серия 1-82-Р2 Выпуск 1
		Лист АС-32

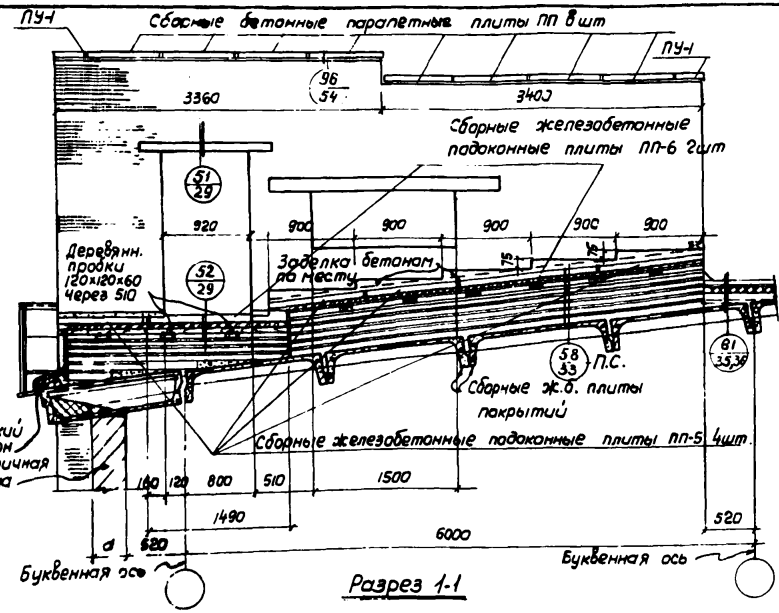

Разрез 1-1

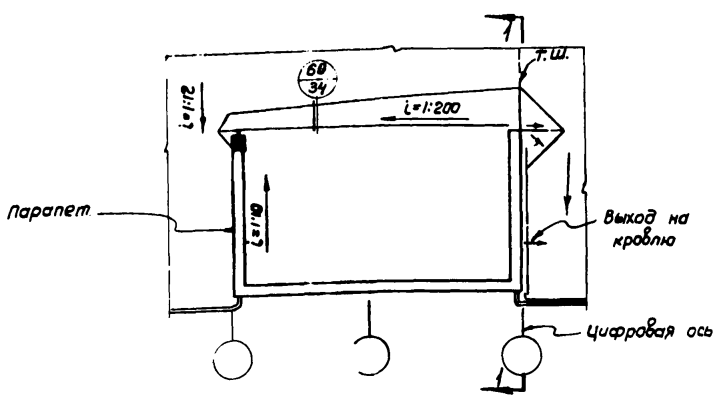

План кровли встроенного УВП

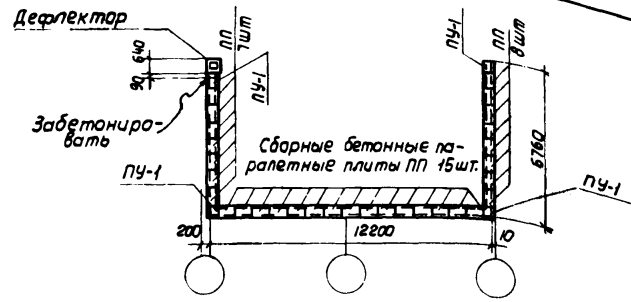

Раскладка парапетных плит по УВП №1 и №3

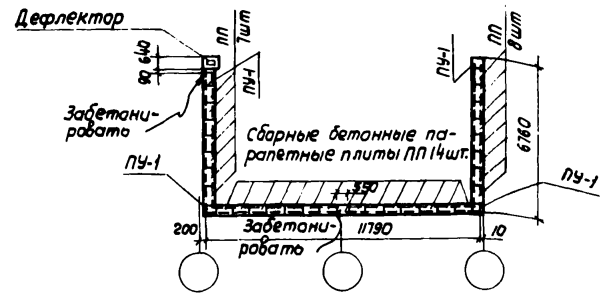

Раскладка парапетных плит по УВП №2

Спецификация парапетных плит на один УВП

Наименование	Марка	Кол-во шт.	Вес элемента в кг	Общий вес в кг	Шифр
Парапетные плиты УВП №1 или №3	ПП	30	36.0	1080.0	ГОСТ 6786-53
	ПУ-1	4	17.0	68.0	"
Парапетные плиты УВП №2	ПП	29	36.0	1044.0	"
	ПУ-1	4	17.0	68,0	"

ГИПРОТИС	План кровли встроенного УВП и раскладка парапетных плит	Серия 1-82-Р2 Выпуск 1	
		Лист	АС-33

Нач. ОПС-2	Мочкин	
Гл.инж. проекта	Ананьевская	
Ст.архитектор	Вагнер	
Техник	Волкова	
	Проверил	Васин

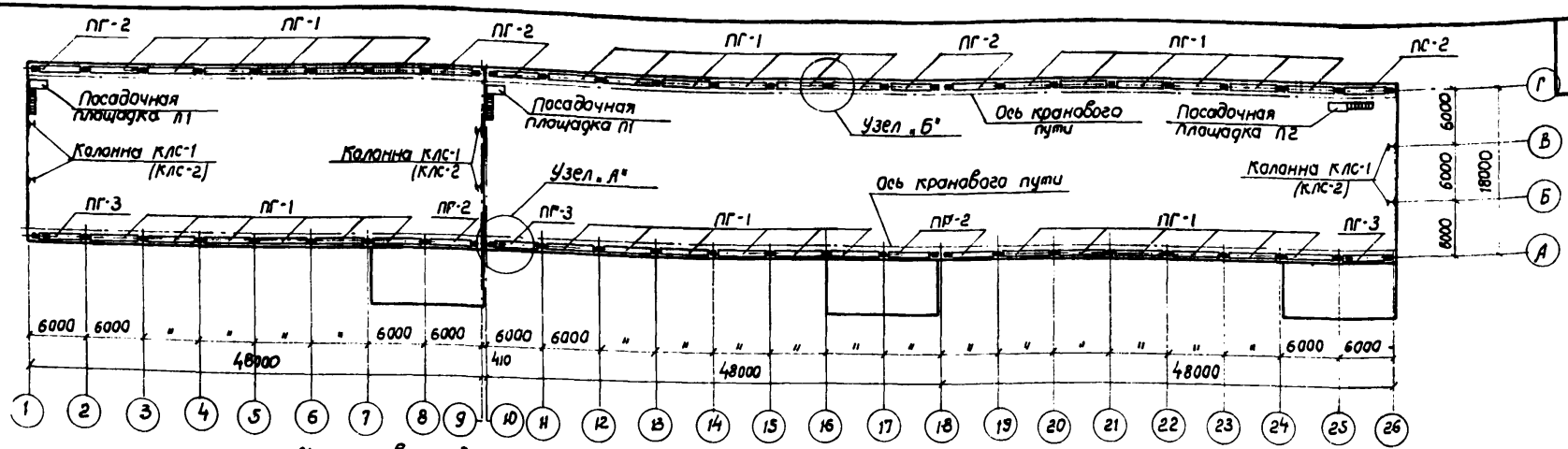

Маркировочный план посадочных площадок, элементов проходных галерей и стальных колонн

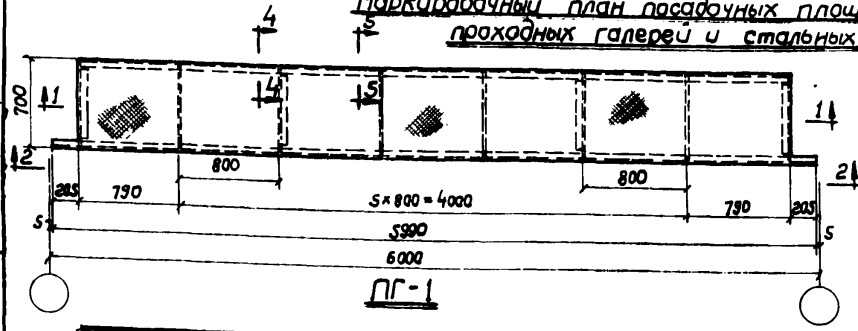

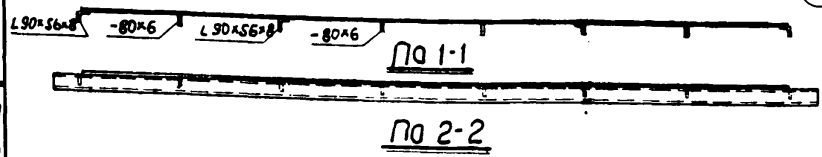

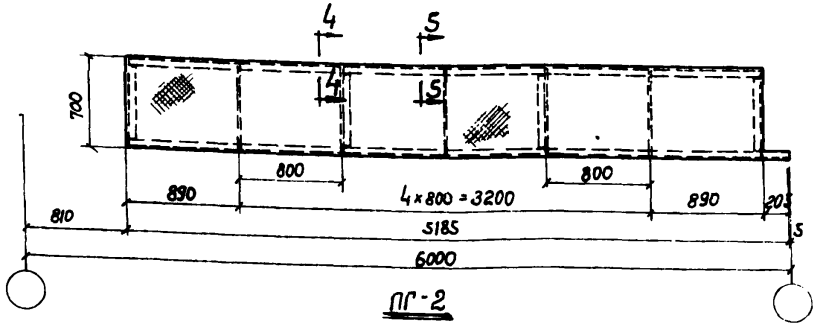

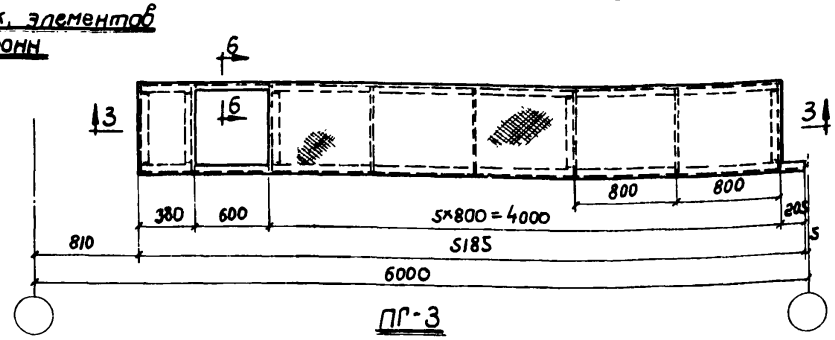

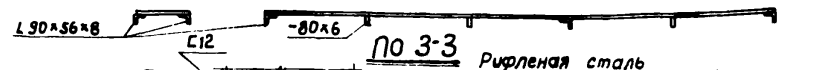

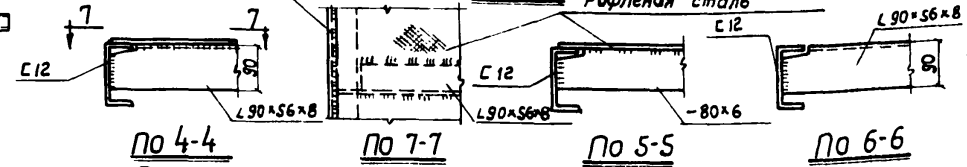

Примечания:

1. Железобетонные подкрановые балки и ограждения проходных галерей на маркировочном плане условно не показаны.
2. Узлы „А" и „Б" даны на листе АС-35; посадочные площадки П1 и П2 – на листах АС-36,37; стальные колонны и стальные ограждения – на листе АС-38.
3. Для проходных галерей и посадочных площадок применять рифленую сталь по ГОСТ 8568-57 с толщиной основания листа 4 мм.

Нач. ОПС-2	Машнин		
Гл. инж. пр-та	Осиповская		
Ст. архитектор	Вагнер		
Ст. инженер	Богаткин		
Ст. техник	Проверил инж.	Никитин	
		Храмова	

ГИПРОТИС

Маркировочный план посадочных площадок, элементов проходных галерей и стальных колонн. Элементы проходных галерей ПГ-1; ПГ-2; ПГ-3 (пример решения)

Серия 1-82-Р2 выпуск 1

Лист АС-34

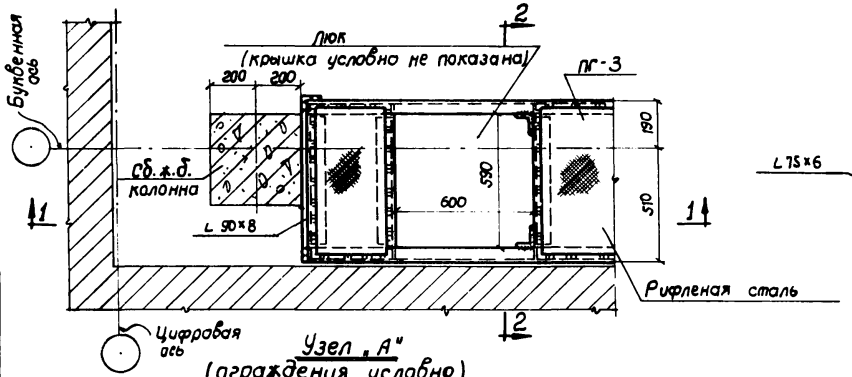

Узел „А"
(ограждения условно не показаны

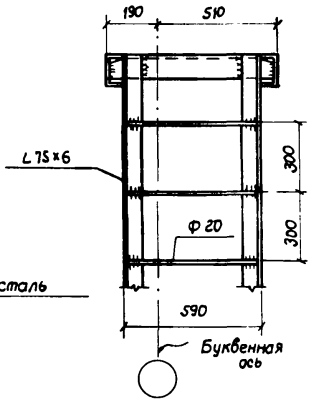

По 2-2

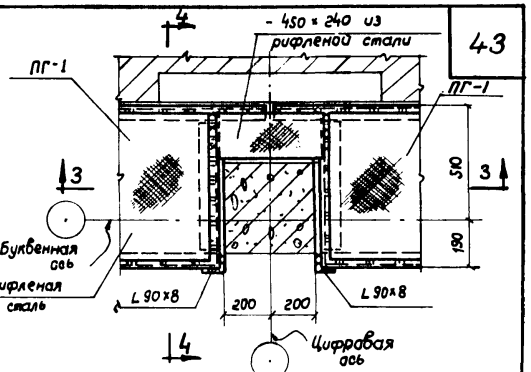

Узел „Б"
(ограждения условно не показаны)

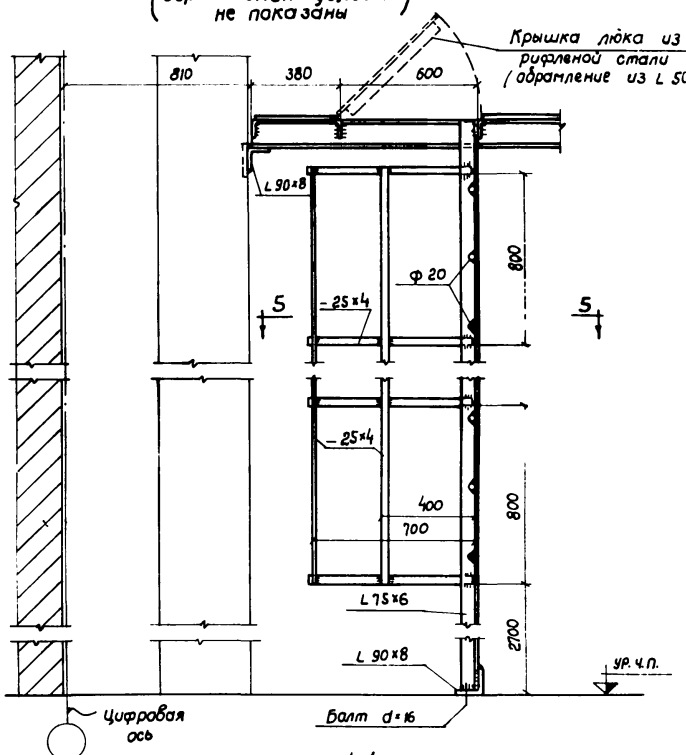

По 1-1

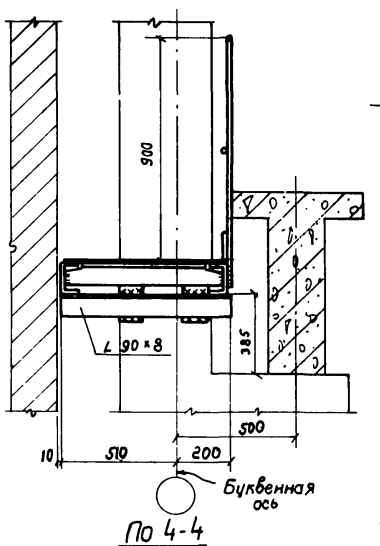

По 4-4

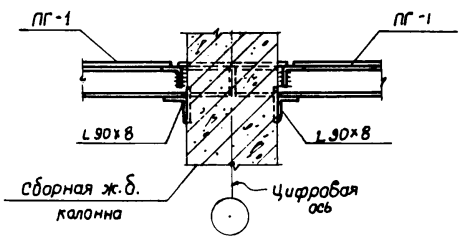

По 3-3

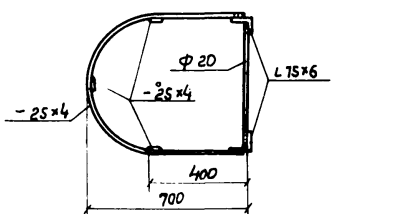

По 5-5

Примечания:
1. Маркировка узлов дана на листе АС-34.
2. Ограждения проходных галерей даны на листе АС-38.

Нач. отд.	Машкин		
Гл. инж. пр-та	Остолобская		
Ст. архитектор	Вагнер		
Ст. инженер	Баратикин		
Ст. техник	Храмова		
	Накитин		
	Проверил инж.		

ГИПРОТИС

Узлы „А" и „Б"

Серия 1-82-Р2 выпуск 1

Лист АС-35

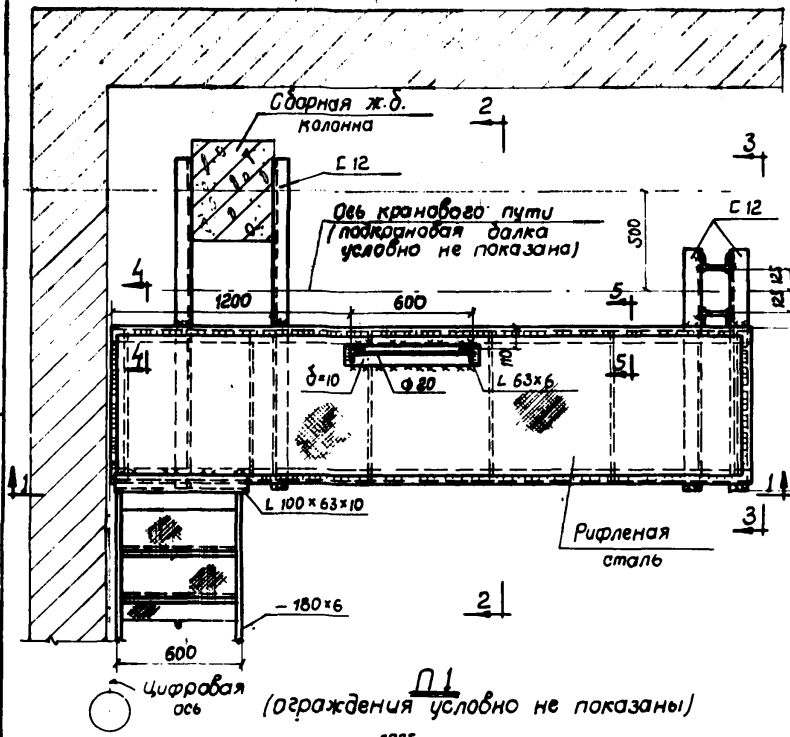

П1

(ограждения условно не показаны)

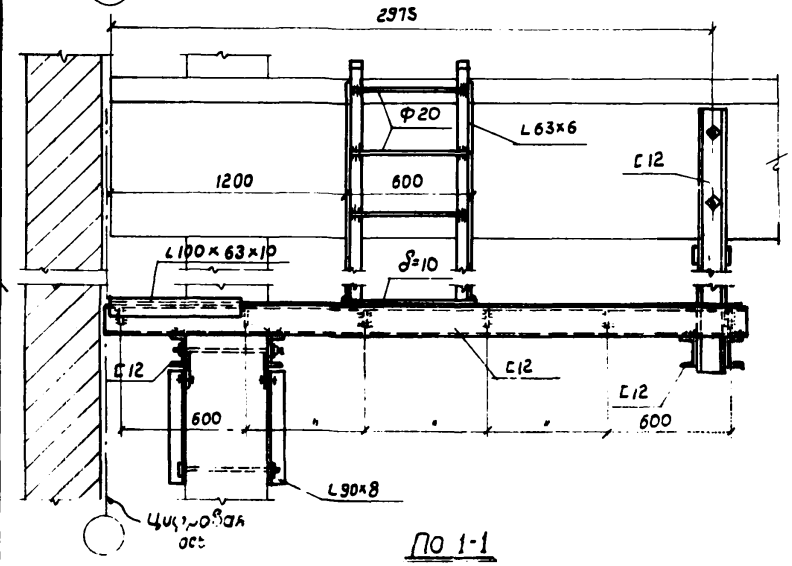

По 1-1

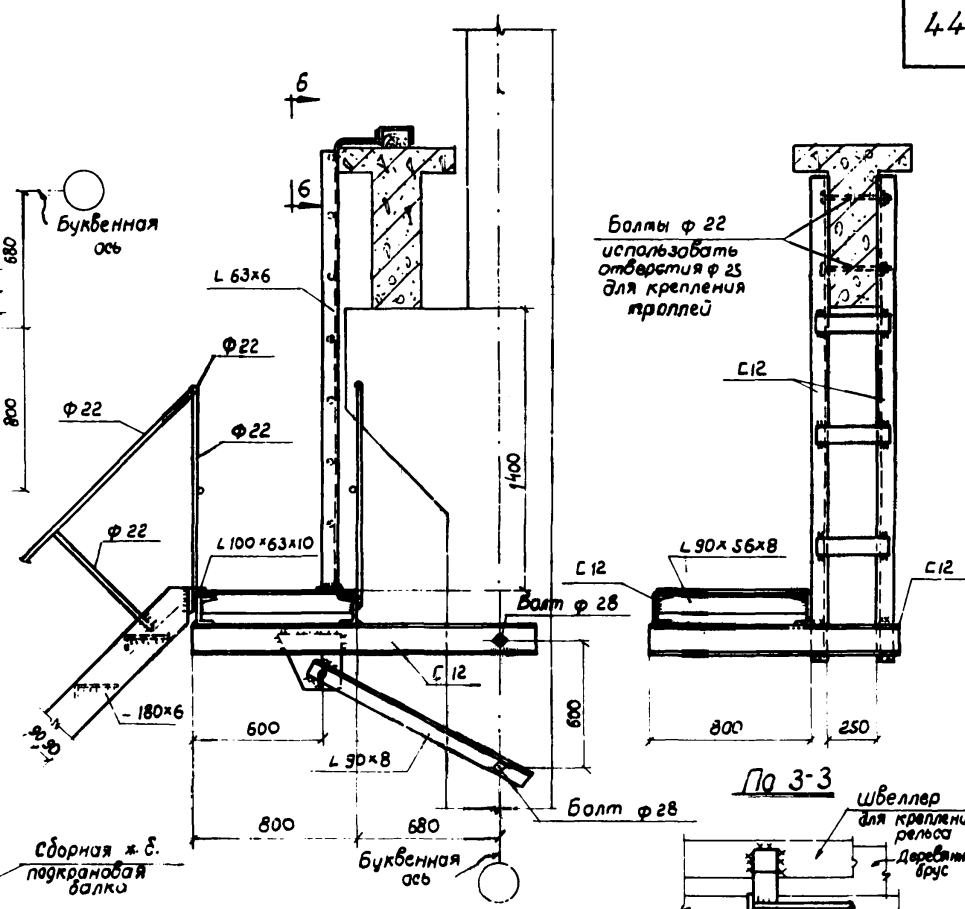

По 2-2

По 3-3

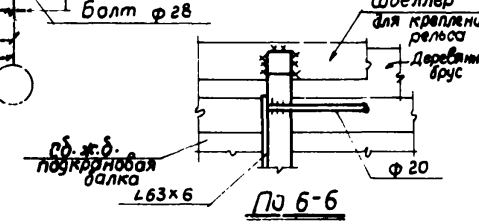

По 6-6

Примечания:

1. Маркировка посадочных площадок дана на листе АС-34.
2. Ступени лестницы гнуть из рифленой стали по ГОСТ 8568-57 с толщиной основания листа 4мм.
3. Ограждения посадочных площадок, разрезы по 4-4, по 5-5 и крепление лестницы к перекрытию даны на листе АС-38.

Нач. ОПС-2	Мошкин		
Гл. инж. пр-та	Остроловская		
Ст. архитектор	Вавнер		
Ст. инженер	Богаткин		
Ст. техник	Хромова		
Проверил инж.	Никитин		

ГИПРОТИС

Посадочная площадка П1

Серия 1-82-Р2 Выпуск 1

Лист АС-36

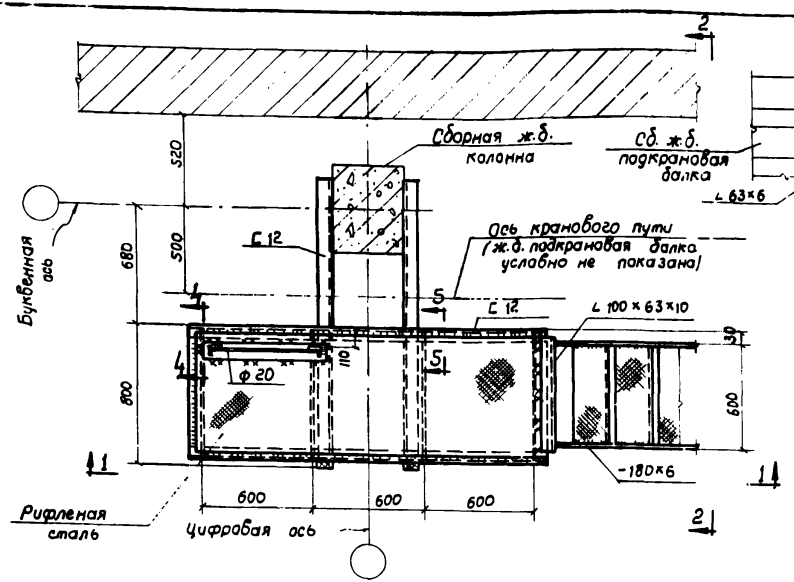

П 2
(ограждения условно не показаны)

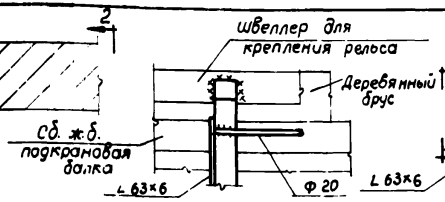

По 3-3

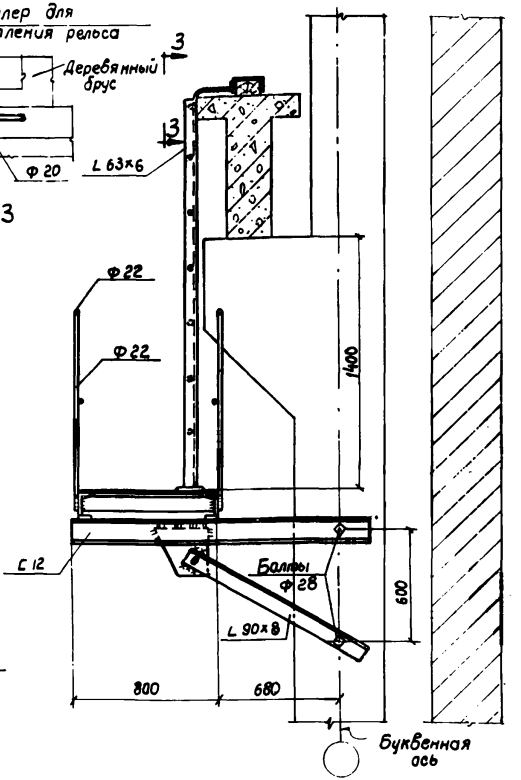

По 2-2
(лестница посадочной площадки условно не показана)

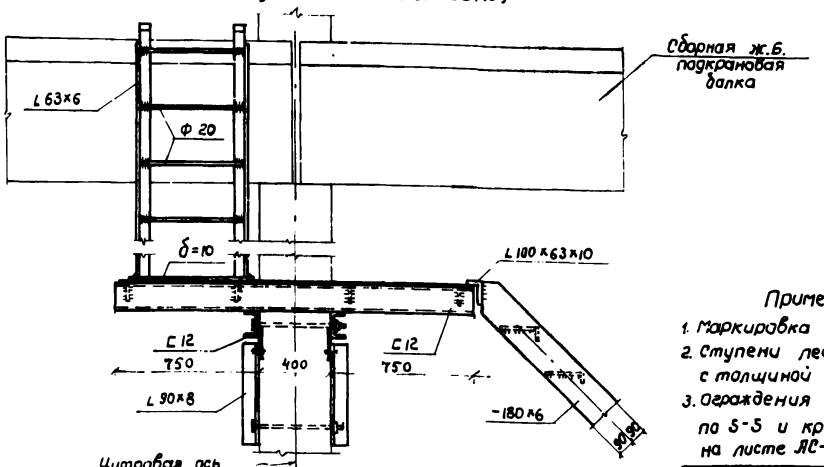

По 1-1

Примечания:

1. Маркировка посадочных площадок дана на листе АС-34.
2. Ступени лестницы гнуть из рифленой стали по ГОСТ 8568-57 с толщиной основания листа 4 мм.
3. Ограждения посадочных площадок, разрезы по 4-4, по 5-5 и крепление лестницы к перекрытию даны на листе АС-38.

ГИПРОТИС	Посадочная площадка П 2	Серия 1-82-Р2 Выпуск 1	
		Лист	АС-37

Нач. ОПС-2	Мошнин	Ст. техник	Хромова
Гл. инж. пр-та	Осмоловская	Проверил инж.	Никитин
ст. архитектор	Вагнер		
ст. инженер	Богаткин		

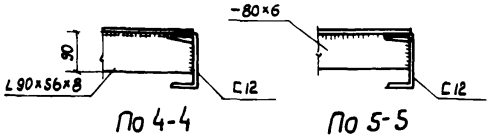

По 4-4 По 5-5

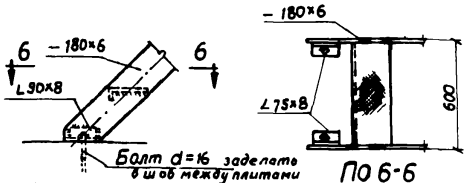

По 6-6

Деталь крепления лестниц посадочных площадок к перекрытию

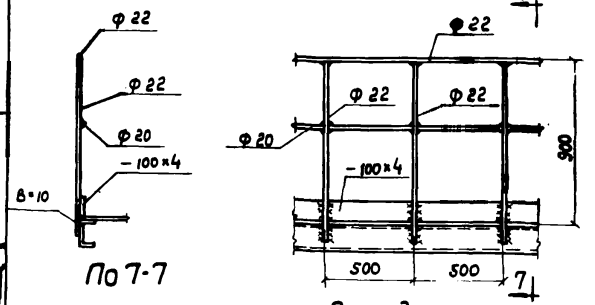

По 7-7

Ограждения проходных галерей и посадочных площадок

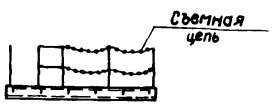

Схема ограждения посадочной площадки П1



Схема ограждения посадочной площадки П2

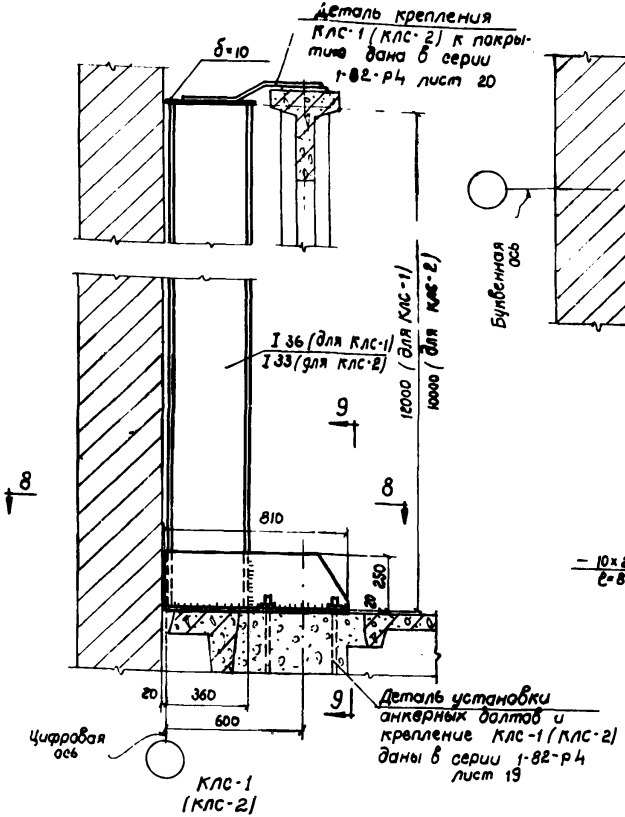

Примечания:

1. Маркировочная схема колонн дана на листе АС-34.
2. Колонна КЛС-1 соответствует зданию с высотами этажей 6,0м при высоте верхнего этажа 10,5м.
3. Колонна (КЛС-2) соответствует зданию с высотами этажей 4,8м при высоте верхнего этажа 8,5м.
4. Крепление стены к стальной колонне условно не показано.
5. Места разрезов по 4-4 и 5-5 даны на листах АС-36,37.
6. Сварные швы (кроме оговоренных) приняты h=6мм.

Нач. ОПС-2	Машин		
Гл. инж. пр-та	Осмоловская		
Ст. архитектор	Вагнер		
Ст. инженер	Богаткин		
Ст. техник	Хромова		
Проверил инж.	Никитин		

ГИПРОТИС

Детали посадочных площадок, ограждения и колонны КЛС-1 (КЛС-2)

Серия 1-82-Р2 выпуск 1

Лист АС-38

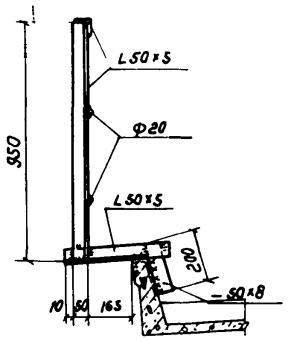

По 1-1

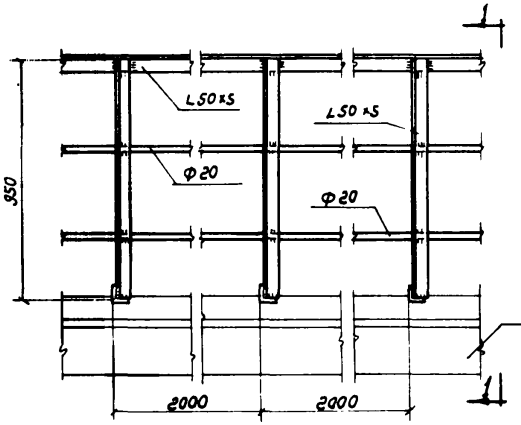

Стальное ограждение кровли

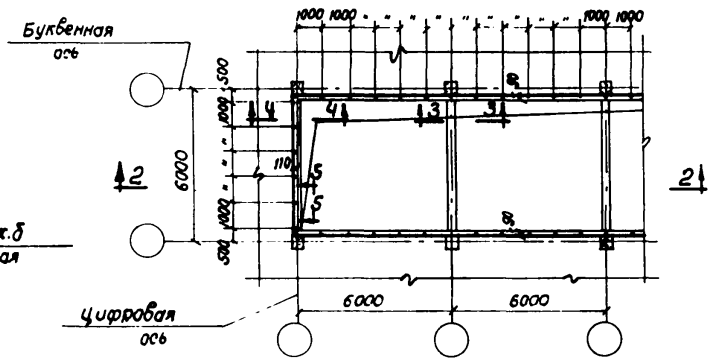

План ограждения монтажного проема

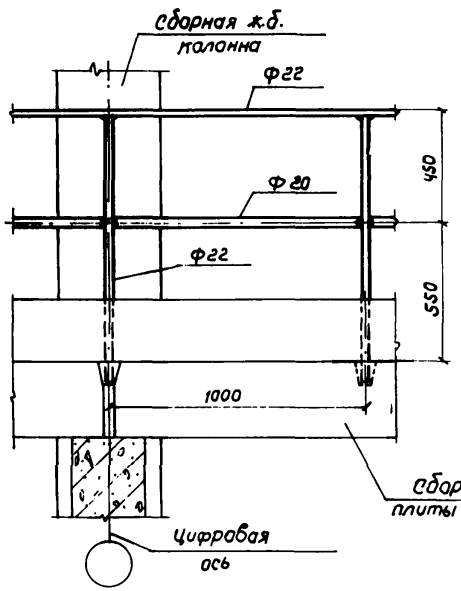

По 3-3

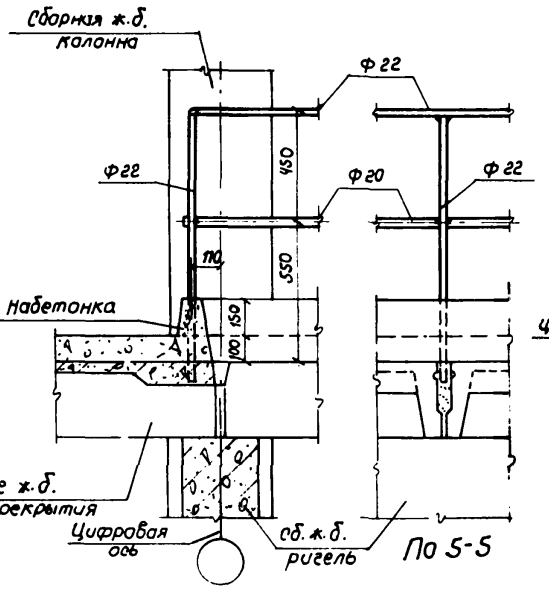

По 4-4

По 5-5

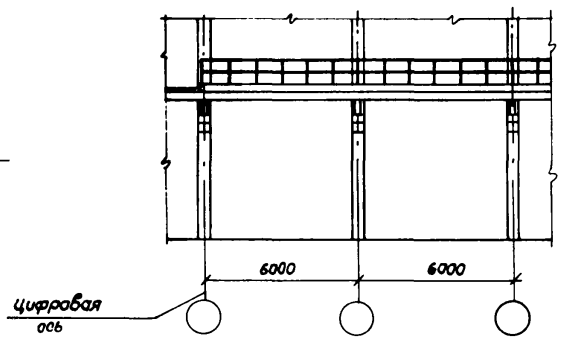

По 2-2

Нач. ОПС-2	Машин		
Гл. инж. пр-та	Остаповская		
ст. архитектор	Баенер		
ст. техник	Хромова		
		Проверил инж.	Никитин

ГИПРОТИС

Стальные ограждения кровли и монтажных проемов

Серия 1-82-Р2
Выпуск 1

Лист АС-39

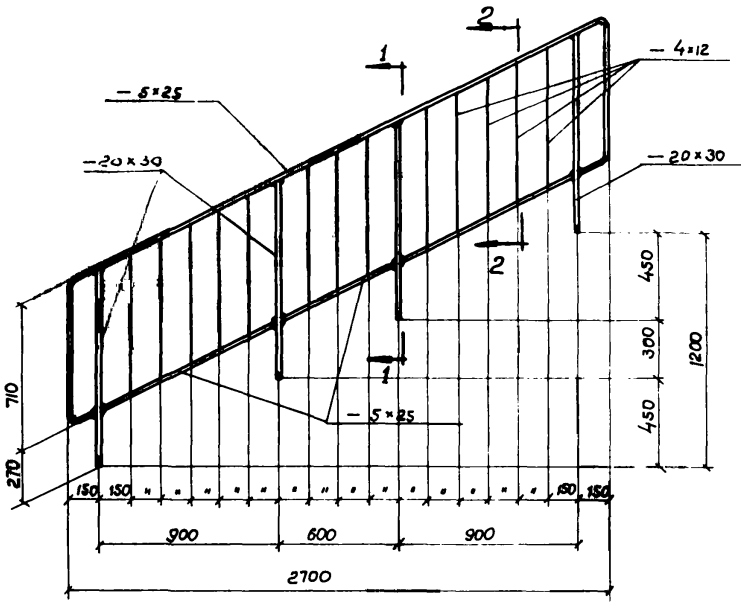

МОЛ-1

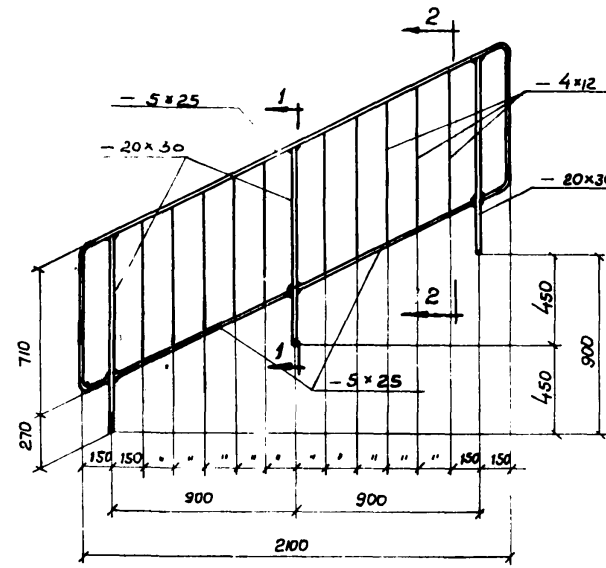

МОЛ-3

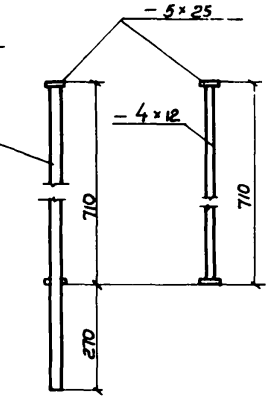

По 1-1

По 2-2

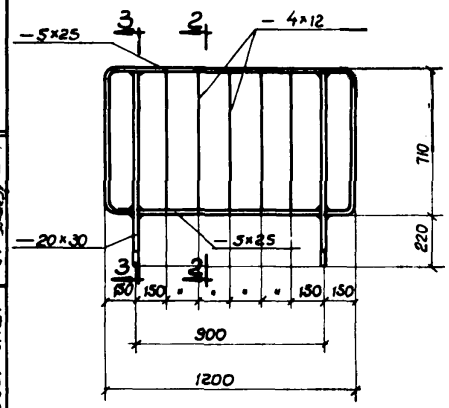

МОЛ-2

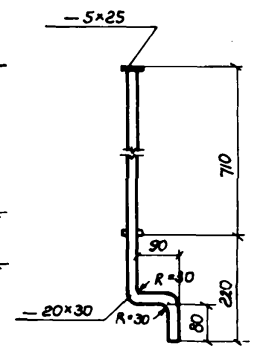

По 3-3

Примечания:

1. Маркировочные схемы металлических ограждений лестниц даны на листах АС-27, АС-28.
2. Рабочие чертежи металлических ограждений лестниц должны выполняться по аналогии с рабочими чертежами Серии ИИ-03-03, часть I-жилищное строительство.
3. Поручни и отверстия для крепления их предусматриваются при разработке рабочих чертежей.

Нач. ОПС-2	Машин	
Гл. инж. пр-та	Осмаловская	
Ст. архитект.	Вагнер	
Инженер	Новольская	
	Проверил	Никитин

ГИПРОТИС

Металлические ограждения лестниц

Серия 1-82-Р2 Выпуск 1

Лист АС-40

Печатно-множительная лаборатория института "Гипростройиндустрия"
16/IУ-59 г. г.Москва, ул. 25 Октября, д.6 Зак.217 тир.650

gost.e-ecolog.ru