ТИПОВОЙ ПРОЕКТ
901-3-24

ВОДОПРОВОДНАЯ ОЧИСТНАЯ СТАНЦИЯ
ДЛЯ ВОД С СОДЕРЖАНИЕМ ВЗВЕШЕННЫХ ВЕЩЕСТВ ДО 2000 МГ/Л
ПРОИЗВОДИТЕЛЬНОСТЬЮ 8000 КУБ. М В СУТКИ

АЛЬБОМ IV

НЕСТАНДАРТНОЕ ОБОРУДОВАНИЕ
(часть 1)
ДЛЯ СТАНЦИИ ДАННОЙ ПРОИЗВОДИТЕЛЬНОСТИ

ЦЕНТРАЛЬНЫЙ ИНСТИТУТ ТИПОВЫХ ПРОЕКТОВ
МОСКВА

9604-06
ЦЕНА 1-86

gost.e-ecolog.ru

Пров. Тихомирова 18/XI-70г.

ТИПОВОЙ ПРОЕКТ

901-3-24

ВОДОПРОВОДНАЯ ОЧИСТНАЯ СТАНЦИЯ

ДЛЯ ВОД С СОДЕРЖАНИЕМ ВЗВЕШЕННЫХ ВЕЩЕСТВ ДО 2000 МГ/Л

ПРОИЗВОДИТЕЛЬНОСТЬЮ 8000 КУБ. М В СУТКИ

СОСТАВ ПРОЕКТА

ЗДАНИЕ ОЧИСТНОЙ СТАНЦИИ:

Альбом I – Архитектурно-строительная часть (части 1, 2 и 3)
Альбом II – Технологическая и санитарно-техническая части
Альбом III – Электрооборудование, автоматизация электропривода и технологический контроль
Альбом IV – Нестандартное оборудование (части 1 и 2)
Альбом V – Сметы

БАШНЯ ДЛЯ ХРАНЕНИЯ ПРОМЫВНОЙ ВОДЫ:

Альбом VI – Башня для хранения промывной воды с баком емкостью 200 м³ (чертежи)
Альбом VII – Сметы

В ПРОЕКТЕ ПРИМЕНЕНЫ ТИПОВЫЕ ПРОЕКТЫ:
ХЛОРАТОРНАЯ НА 5 КГ., СОВМЕЩЕННАЯ С РАСХОДНЫМ СКЛАДОМ ХЛОРА; ТИПОВОЙ ПРОЕКТ 901-3-16
КОТЕЛЬНАЯ С 2-МЯ КОТЛАМИ „УНИВЕРСАЛ"; ТИПОВОЙ ПРОЕКТ 903-1-21
РЕЗЕРВУАР; ТИПОВОЙ ПРОЕКТ 4-18-650

Альбом IV

(часть 1)

РАЗРАБОТАН
ЦНИИЭП инженерного оборудования городов, жилых и общественных зданий

ВВЕДЕН В ДЕЙСТВИЕ
ЦНИИЭП инженерного оборудования
20-XII-1967 г. Приказ № 121.

ЦЕНТРАЛЬНЫЙ ИНСТИТУТ ТИПОВЫХ ПРОЕКТОВ
Москва

Наименование	Стр.	Лист
Обложка.	1	б/н
Заглавный лист.	2	б/н
Перечень чертежей.	3	б/н
Смеситель ф2,5н. Общий вид.	4	КО-1
Смеситель ф2,5н. Общий вид.	5	КО-2
Смеситель ф2,5н. Узел.	6	КО-3
Смеситель ф2,5н. Узел.	7	КО-4
Смеситель ф2,5н. Узел. Детали.	8	КО-5
Смеситель ф2,5н. Детали.	9	КО-6
Смеситель ф2,5н. Узел.	10	КО-7
Смеситель ф2,5н. Узел.	11	КО-8
Смеситель ф2,5н. Узел. Детали.	12	КО-9
Смеситель ф2,5н. Узел.	13	КО-10
Смеситель ф2,5н. Детали.	14	КО-11
Смеситель ф2,5н. Детали.	15	КО-12
Смеситель ф2,5н. Узел.	16	КО-13
Гидропульт. Общий вид.	17	КО-14
Гидропульт. Общий вид.	18	КО-15
Гидропульт. Детали.	19	КО-16
Гидропульт. Узел.	20	КО-17
Гидропульт. Детали.	21	КО-18
Гидропульт. Узел. Детали.	22	КО-19
Гидропульт. Детали.	23	КО-20
Гидропульт. Узел. Детали.	24	КО-21
Гидропульт. Узел. Деталь.	25	КО-22
Гидропульт. Узел. Детали.	26	КО-23
Гребенка Ду150. Узел.	27	КО-24
Гребенка Ду80. Узел.	28	КО-25
Деталь сварная. Узел.	29	КО-26
Корыто для промывки сеток. Узел.	30	КО-27

Рук. гр. Рысин
Провер. Рысин
Констр. Потапов

ЦНИИЭП инженерного оборудования г. Москва

1967

Водопроводная очистная станция для вод с содержанием взвешенных веществ до 2000 мг/л производительностью 6000 м³/сут.

Перечень чертежей.

Типовой проект 901-3-24

Альбом IV Часть 1

Лист КО-3/н

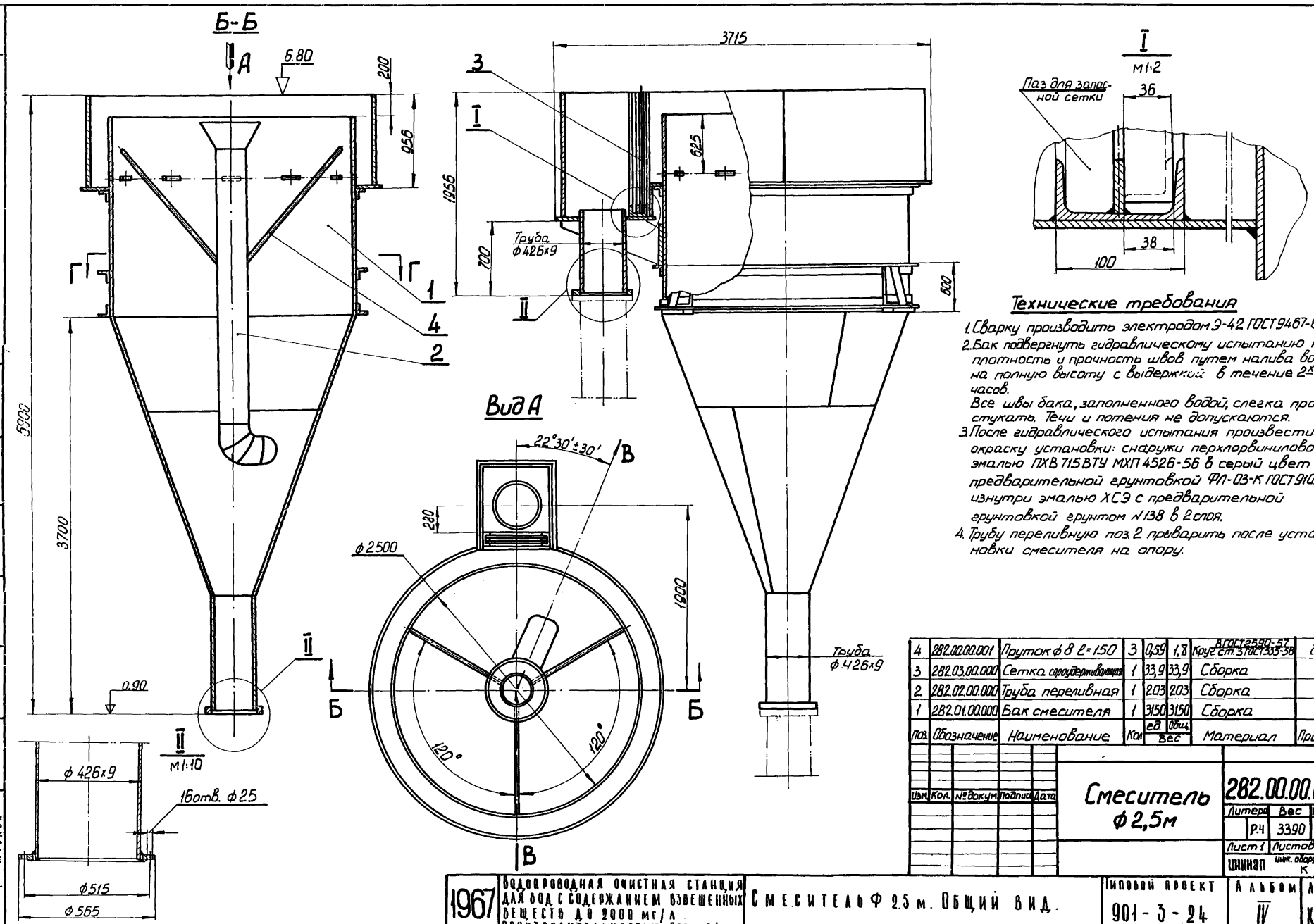

Технические требования

1. Сварку производить электродом Э-42 ГОСТ 9467-60.
2. Бак подвергнуть гидравлическому испытанию на плотность и прочность швов путем налива воды на полную высоту с выдержкой в течение 2х часов.
   Все швы бака, заполненного водой, слегка простукать. Течи и потения не допускаются.
3. После гидравлического испытания произвести окраску установки: снаружи перхлорвиниловой эмалью ПХВ 715 ВТУ МХП 4526-56 в серый цвет с предварительной грунтовкой ФЛ-03-К ГОСТ 9109-59; изнутри эмалью ХСЭ с предварительной грунтовкой грунтом №138 в 2 слоя.
4. Трубу переливную поз. 2 приварить после установки смесителя на опору.

Поз.	Обозначение	Наименование	Кол.	Масса ед.	Масса общ.	Материал	Примечан.
4	282.00.00.001	Пруток ф 8 l=150	3	0,59	1,8	Круг ст.3 ГОСТ 2590-57 / ГОСТ 535-58	б/ч
3	282.03.00.000	Сетка, сороудерживающая	1	33,9	33,9	Сборка	
2	282.02.00.000	Труба переливная	1	203	203	Сборка	
1	282.01.00.000	Бак смесителя	1	3150	3150	Сборка	

Изм.	Кол.	№ докум.	Подпись	Дата

Смеситель ф 2,5м

282.00.00.000

Литера	Вес	Масштаб
Р4	3390	1:25

Лист 1 Листов 2

Шинпап — инж. оборудования КО

1967 — Водопроводная очистная станция для вод с содержанием взвешенных веществ до 2000 мг/л производительностью 8000 м³/сут.

Смеситель Ф 2.5 м. Общий вид.

Типовой проект 901-3-24

Альбом IV Часть 1

Лист КО-1

Инженерного оборудования г. Москва

Гл. инж. Малкин
Гл. констр. проекта Шишков
Нач. отд. конструкций Панфилов

9604-05 4

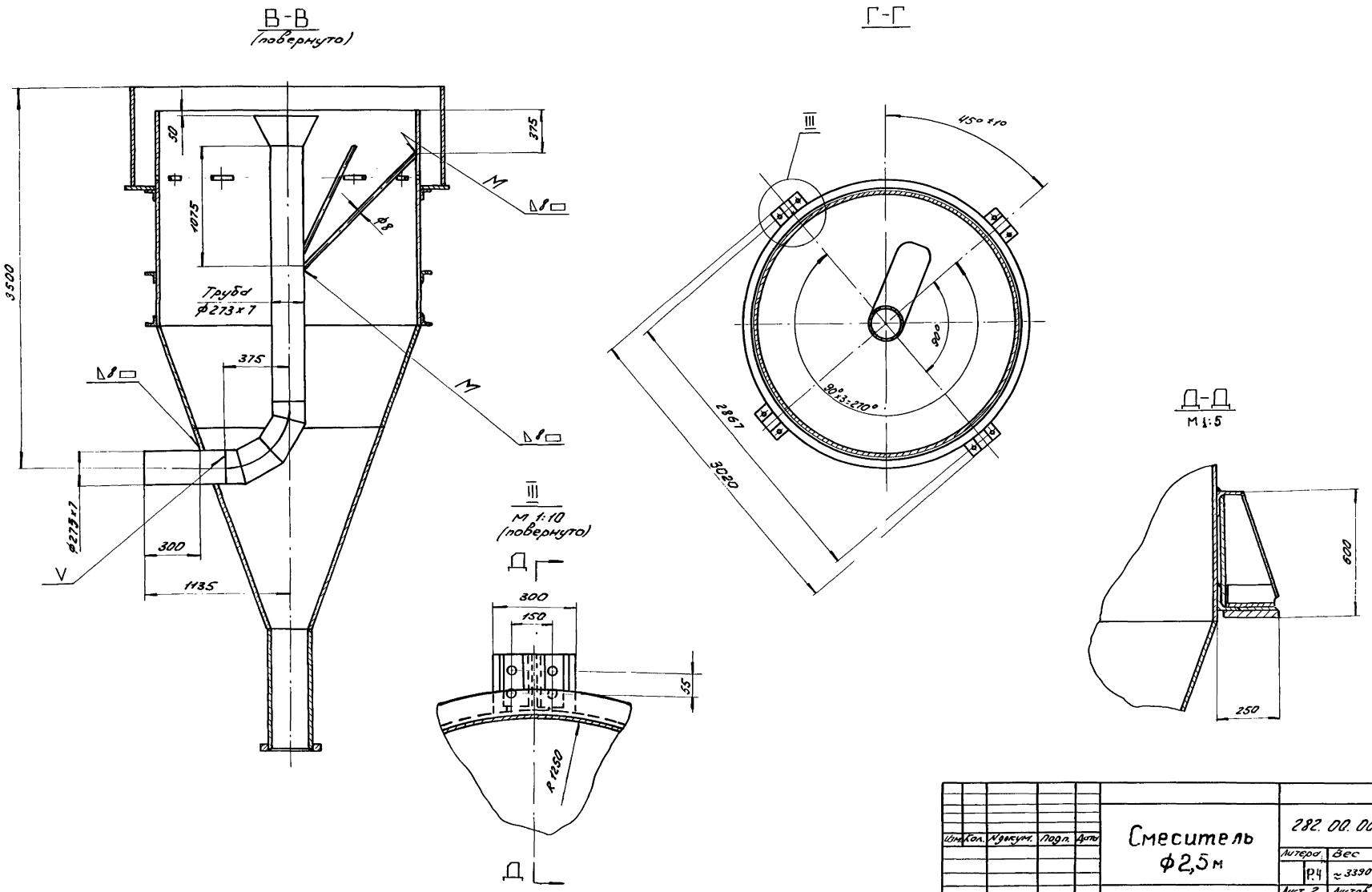

Изм.	Кол.	N докум.	Подп.	Дата	Смеситель ф2,5 м	282.00.00.000
						Литера: Р4 · Вес: ~3390 · Масшт: 1:25
						Лист 2 · Листов 2
						ЦНИИЭП инж. обор. КО

1967	Водопроводная очистная станция для вод с содержанием взвешенных веществ до 2000 мг/л. Производительностью 8000 м³/сутки	Смеситель ф2,5 м. Общий вид.	Типовой проект 901-3-24	Альбом IV Часть 1	Лист КО-2.

ЦНИИЭП инженерного оборудования г. Москва

Нач. отдела Грацкий · Гип Бажанов · Рук. группы Рысин · Проверил Шипков · Конструкт Панфелова

9604-06 5

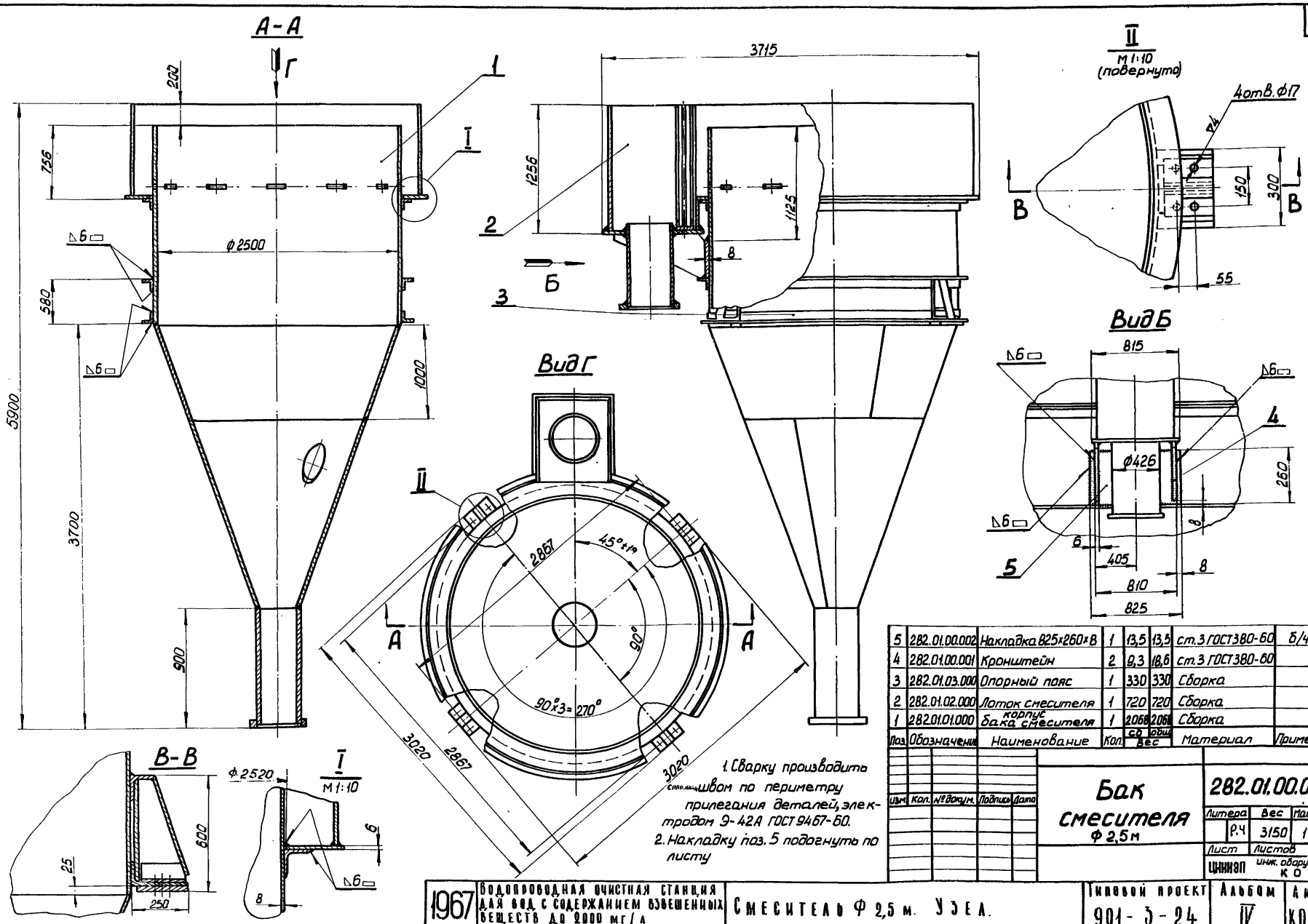

1. Сварку производить сплошным швом по периметру прилегания деталей, электродом Э-42А ГОСТ 9467-60.
2. Накладку поз. 5 подогнуть по листу

Поз.	Обозначение	Наименование	Кол.	Вес сб	Вес общ	Материал	Примечан.
5	282.01.00.002	Накладка 825×260×8	1	13,5	13,5	ст.3 ГОСТ 380-60	б/ч
4	282.01.00.001	Кронштейн	2	9,3	18,6	ст.3 ГОСТ 380-60	
3	282.01.03.000	Опорный пояс	1	330	330	Сборка	
2	282.01.02.000	Лоток смесителя	1	720	720	Сборка	
1	282.01.01.000	корпус бака смесителя	1	2068	2068	Сборка	

Изм.	Кол.	№ докум.	Подпись	Дата

Бак смесителя ф 2,5 м

282.01.00.000

Литера	Вес	Масштаб
Р.Ч	3150	1:25

Лист | Листов

ЦНИИЭП инж. оборудован. КО

1967 Водопроводная очистная станция для вод с содержанием взвешенных веществ до 2000 мг/л производительностью 8000 м³/сут.

Смеситель ф 2,5 м. Узел.

Типовой проект 901-3-24 | Альбом IV Часть 1 | Лист КО-3

Рук. гр. Рысин
Провер. Шипков
Констр. Панферова

ЦНИИЭП инженерного оборудования г. Москва

9604-06 6

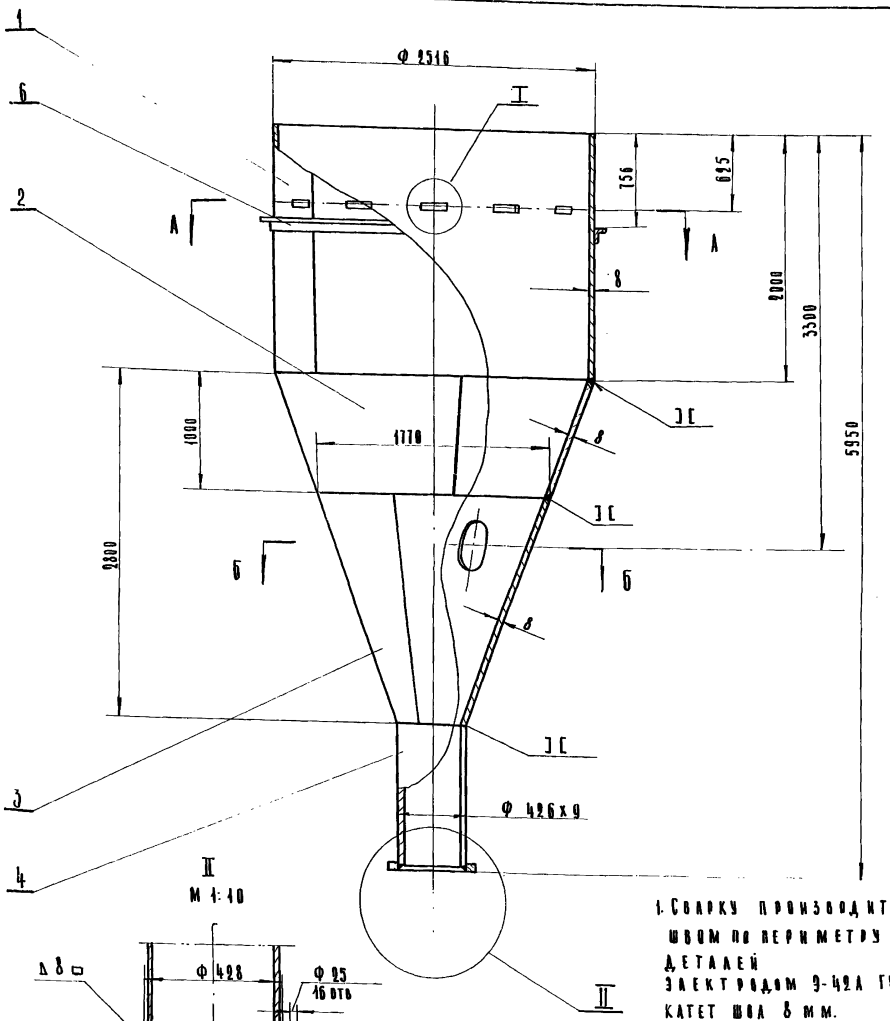

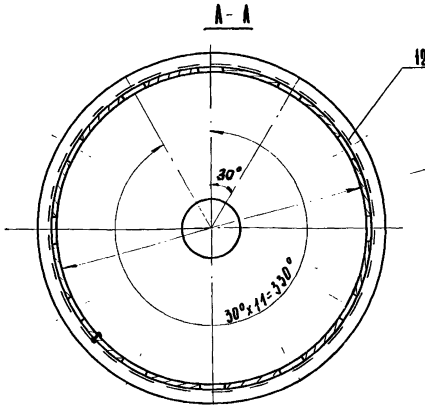

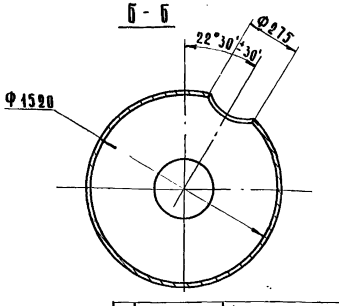

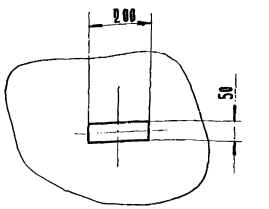

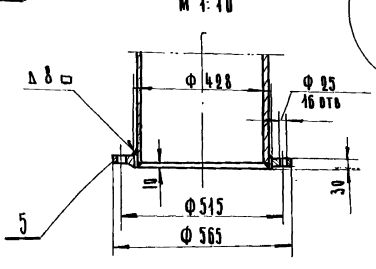

1. Сварку производить сварным швом по периметру прилегания деталей электродом Э-42А ГОСТ 9467-60 катет шва 8 мм.
2. Сварные швы зачистить

Поз	Обозначение	Наименование	Кол	Ед. вес	Общ. вес	Материал	Примеч.
6	282.01.01.005	Кольцо	1	98,5	98,5	Угол равн. 100х100х8 ГОСТ 8509-57 Ст.3 ГОСТ 535-58	
5	282.01.01.004	Фланец Фу=10; Ду=400	1	23,2	93,2	Ст.3 ГОСТ 380-60	
4	282.01.01.003	Патрубок Ду=400; L=1140	1	10,6	10,6	Труба 426х9 ГОСТ 8732-58	Б/ч
3	282.01.01.002	Конус нижний	1	410,4	410,4	"	
2	282.01.01.001	Конус верхний	1	450	450	Лист δ ГОСТ 3681-57 Ст.3 ГОСТ 5681-57	
1	282.01.01.100	Цилиндр	1	980	980	Лист δ х 2000 х 1000 ГОСТ 5681-57 Ст.3 ГОСТ 500-58	

Изм.	Кол.	№ док.	Подп.	Дата

Корпус бака-смесителя

282.01.01.000

Литера	Вес	Масшт.
	Р.Ч. 2068	1:25

Лист 1 Листов 1

ЦНИИЭП инж. оборуд. КО

1967 | Водопроводная очистная станция для вод с содержанием взвешенных веществ до 2000 мг/л производительностью 8000 м³/сут.

Смеситель Ф 2,5 м. Узел.

Типовой проект 901-3-24 | Альбом IV часть 1 | Лист КО-4

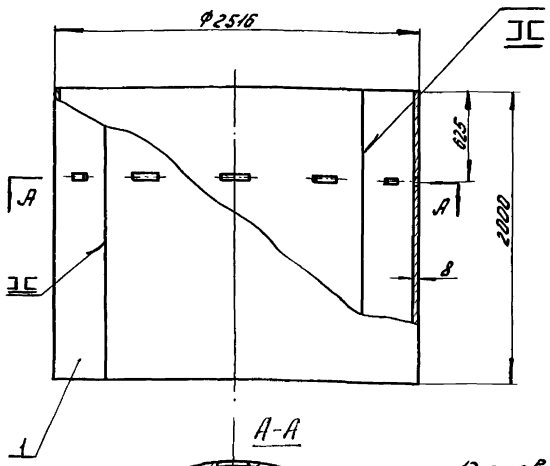

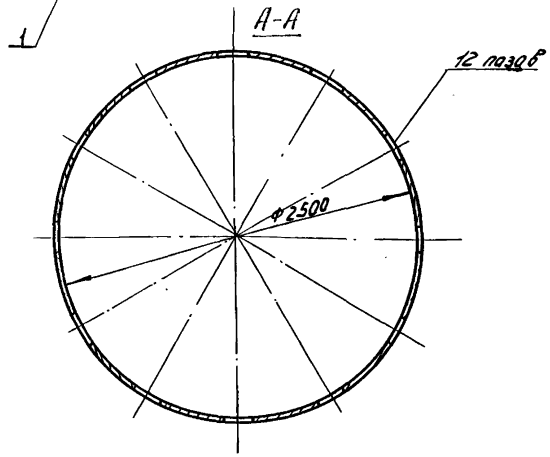

Длина развернутого цилиндра L=7875 мм.

Поз.	Обозначение	Наименование	Кол.	Вес Ед.	Вес Общ.	Материал	Примечан.
1	282.01.01.101	Лист	2	490	980	Лист 8 ГОСТ 5681-57 / Ст. 3 ГОСТ 500-58	

Изм.	Кол.	№ докум.	Подпись	Дата

Цилиндр

282. 01. 01. 100

Литера	Вес	Масштаб
Р.Ч.	980	1:25

Лист | Листов

ЦНИИЭП инж. оборуд. КО

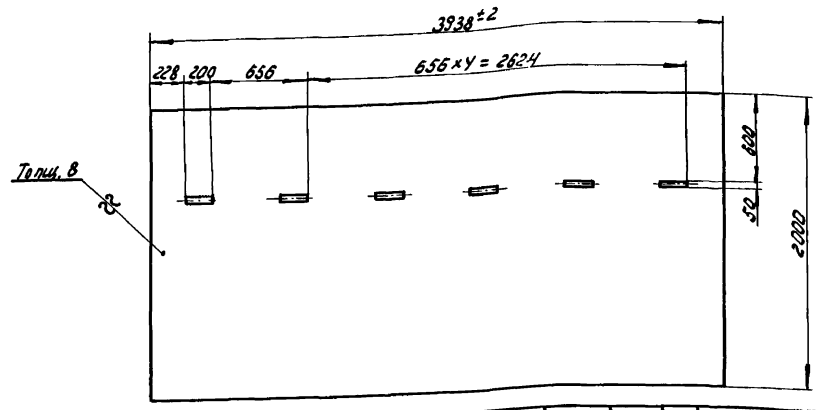

▽3 остальное

8

Изм.	Кол.	№ докум.	Подпись	Дата

Лист

282. 01. 01. 101

Литера	Вес	Масштаб
Р.Ч.	490	1:25

Лист | Листов

Лист 8 ГОСТ 5681-57 / Ст. 3 ГОСТ 500-58

ЦНИИЭП инж. оборуд. КО

Развертка одной половины

▽3 остальное

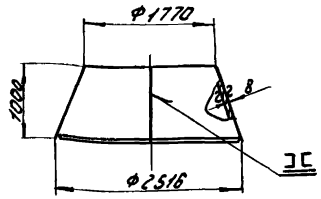

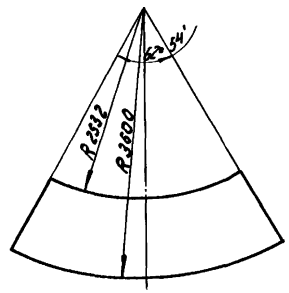

Сварку конуса производить из двух половин. электродом Э-42 ГОСТ 9467-60.

Изм.	Кол.	№ докум.	Подпись	Дата

Конус верхний

282. 01. 01. 001

Литера	Вес	Масштаб
Р.Ч.	450	1:50

Лист | Листов

Лист 8 ГОСТ 5681-57 / Ст. 3 ГОСТ 500-58

ЦНИИЭП инж. оборуд. КО

1967	Водопроводная очистная станция для вод с содержанием взвешенных веществ до 2000 мг/л производительностью 8000 м³/сутки.	Смеситель Ф2,5 м. Узел. Детали.	Типовой проект 901-3-24	Альбом IV Часть 1	Лист КО-5

9604-06 8

ЦНИИЭП инженерного оборудования г. Москва.

Рук. группы Рыгин
Проверил Шилков
Конструкт. Панферова

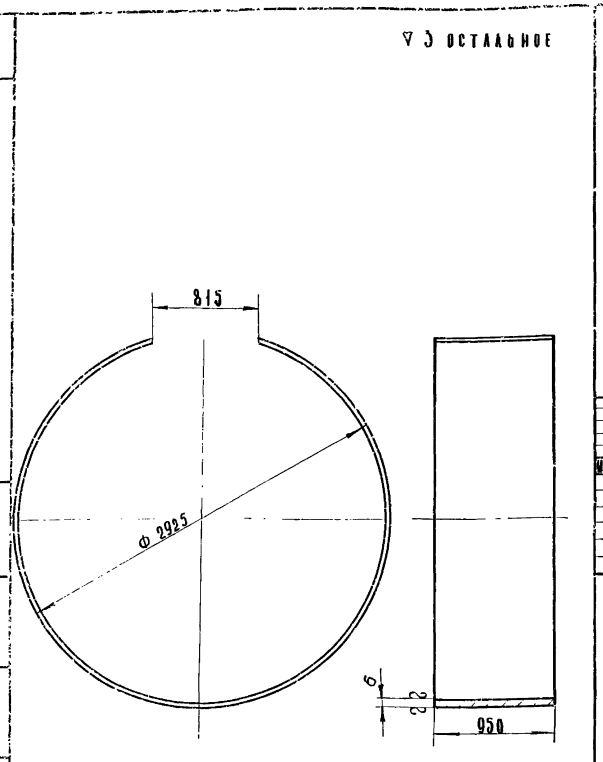

Длина развернутой детали L=8351мм

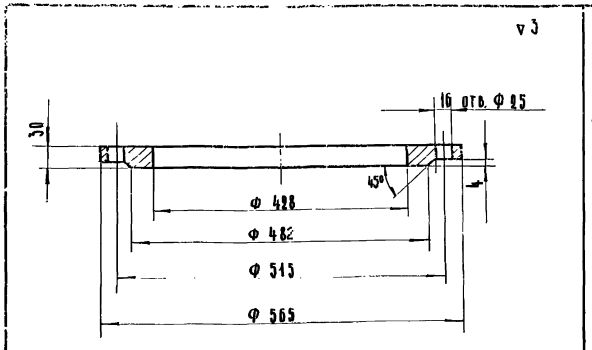

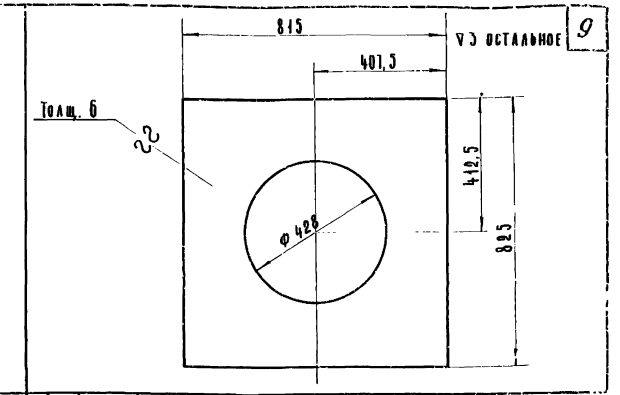

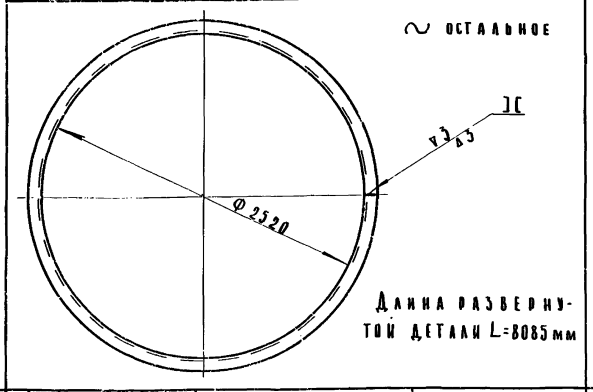

Длина развернутой детали L=8085мм

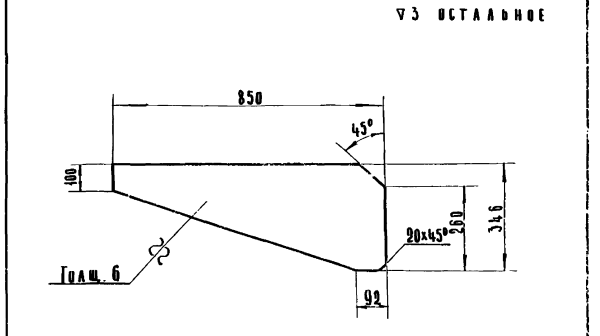

Изм	Кол.	N докум	Подп.	Дата	Фланец	282.01.01.004		
					Ру=10; Ду=400	Литера	Вес	Масшт.
						р.ч.	23,2	1:5
					Ст.3 ГОСТ 380-60	Лист	Листов	
						ЦНИИЭП	инж. обор. К.О	

Изм	Кол.	N докум	Подп.	Дата	Днище	282.01.02.004		
						Литера	Вес	Масшт.
						р.ч.	24,7	1:10
					Лист 6 ГОСТ 5681-57 / Ст.3 ГОСТ 500-58	Лист	Листов	
						ЦНИИЭП	инж. обор. К.О.	

Изм	Кол.	N докум	Подп.	Дата	Пояс	282.01.02.003		
						Литера	Вес	Масшт.
						р.ч.	372	1:25
					Широк. 6x950 ГОСТ 82-57 / полоса Ст.3 ГОСТ 500-58	Лист	Листов	
						ЦНИИЭП	инж. обор. К.О	

Изм	Кол.	N докум	Подп.	Дата	Кольцо	282.01.01.005		
						Литера	Вес	Масшт.
						р.ч.	98,5	1:25
					Уголок 100x100x8 ГОСТ 8509-57 / Ст.3 ГОСТ 535-58	Лист	Листов	
						ЦНИИЭП	инж. обор. К.О.	

Изм	Кол.	N докум	Вес	Дата	Кронштейн	282.01.00.001		
						Литера	Вес	Масшт.
						р.ч.	9,3	1:10
					Лист 6 ГОСТ 5681-57 / Ст.3 ГОСТ 500-58	Лист	Листов	
						ЦНИИЭП	инж. обор. К.О	

Рук. гр.	Рыгин			
Провер.	Шипков			
Констр.	Панферова			

ЦНИИЭП инженерного оборудования г. Москва

1967

Водопроводная очистная станция для вод с содержанием взвешенных веществ до 2000 мг/л производительностью 8000 м³/сут.

Смеситель Ф 2,5 м. Детали.

Типовой проект 901-3-24

Альбом IV часть 1

Лист КО-6

9604-06 9

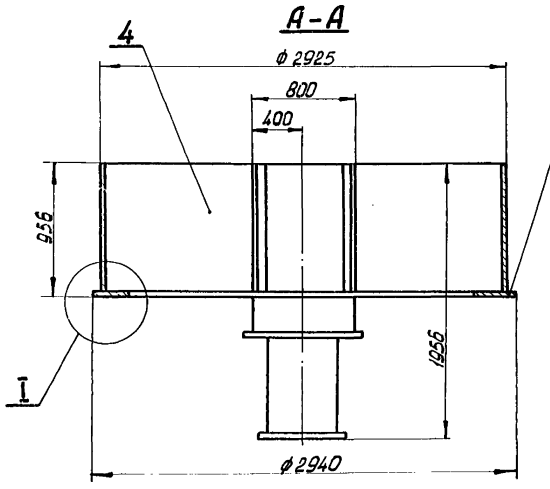

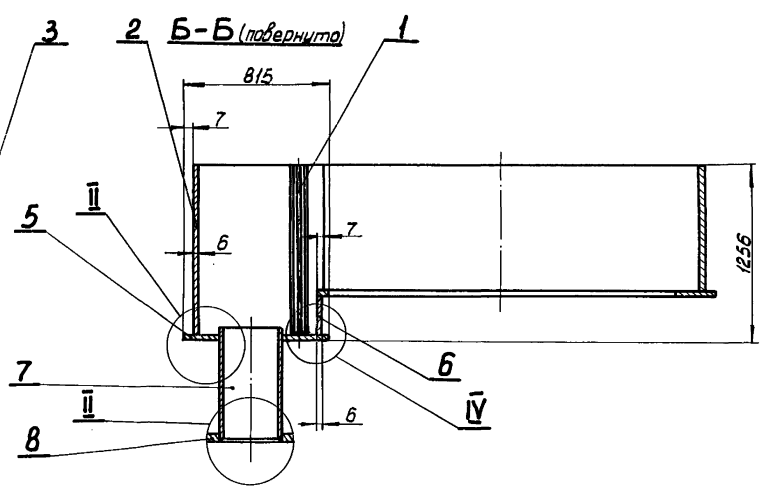

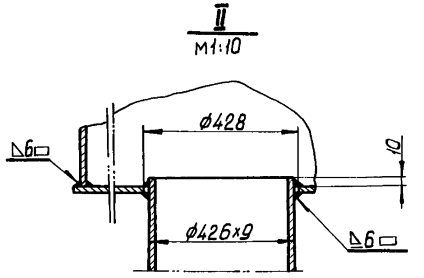

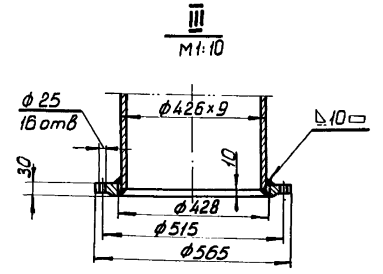

1. Сварку производить сплошным швом по периметру прилегания деталей электродом Э-42А ГОСТ 9467-60.
2. Сварные швы зачистить.

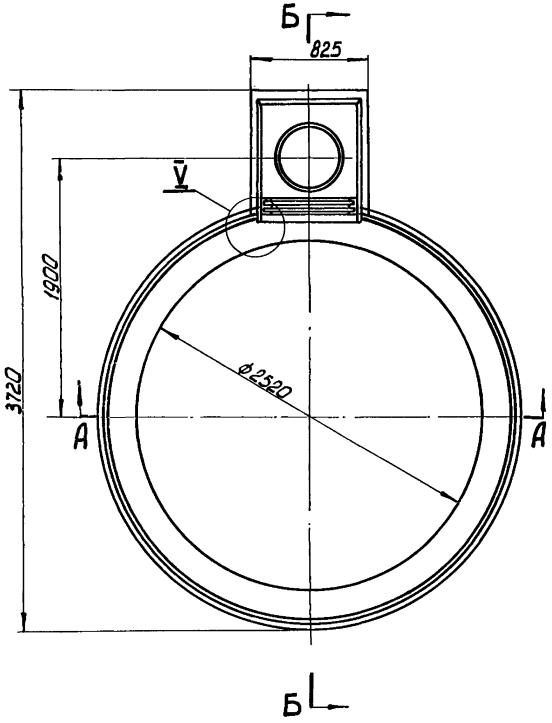

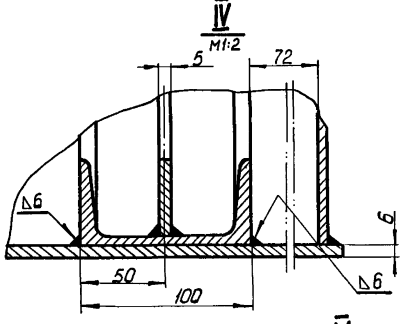

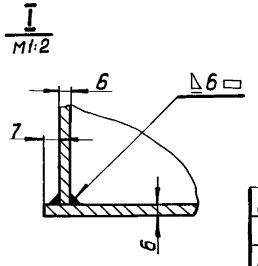

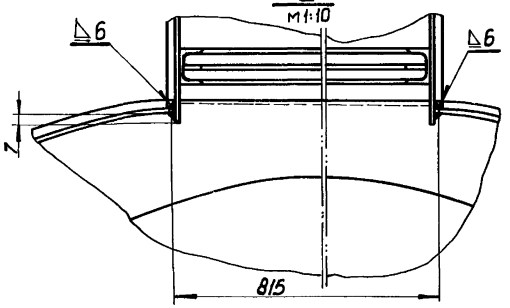

Поз.	Обозначен.	Наименование	Кол.	Вес ед.	Вес общ.	Материал	Примеч.
8	282.01.01.004	Фланец P_y=10; Dy=400	1	23,2	23,2	ст.3 ГОСТ 380-60	Заимств.
7	282.01.02.006	Труба Ду=400; l=706	1	65,4	65,4	Труба 426х9 ст.3 ГОСТ 8732-58	Б/ч
6	282.01.02.005	Стенка 815×300×6	1	11,3	11,3	—"—	Б/ч
5	282.01.02.004	Днище	1	24,7	24,7	Лист Б ГОСТ 5681-57 ст.3 ГОСТ 380-32	
4	282.01.02.003	Пояс	1	37,2	37,2	Широк. Б=950 ГОСТ 82-57 полоса ст.3 ГОСТ 380-58	
3	282.01.02.002	Основание	1	84,7	84,7	—"—	
2	282.01.02.001	Короб	1	107	107	Лист Б ГОСТ 5681-57 ст.3 ГОСТ 380-32	
1	282.01.02.100	Направляющая	1	32,5	32,5	Сборка	

Изм.	Кол.	№ докум.	Подпись	Дата

Лоток смесителя

282.01.02.000

Литера	Вес	Масштаб
Р4	720	1:25

Лист | Листов

ЦНИИЭП инженерного оборудования г. Москва | инж. оборудования КО

Нач. гр. Ушкин
Гл. констр. проекта Шишков
Констр. Панферова

1967 | Водопроводная очистная станция для вод с содержанием взвешенных веществ до 2000 мг/л производительностью 3000 м³/сут.

Смеситель Ф 2,5 м. Узел.

Типовой проект 901-3-24 | Альбом IV часть 1 | Лист КО-7

9604-06 10

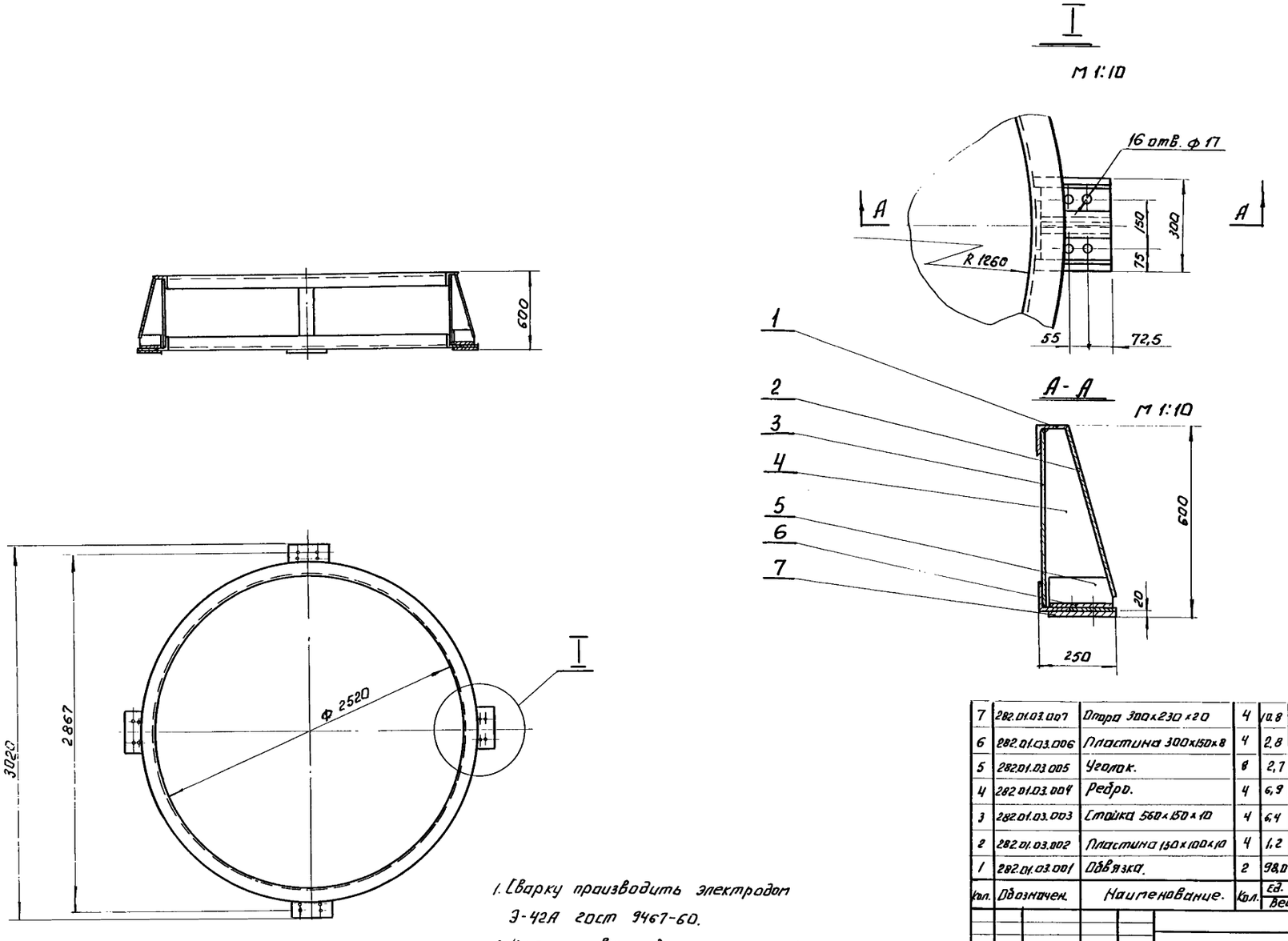

1. Сварку производить электродом Э-42А ГОСТ 9467-60.
2. Катет шва равен наименьшей толщине свариваемых деталей.
3. Сварные швы зачистить.

Кол.	Обозначен.	Наименование.	Кол.	Вес в кг. Ед.	Вес в кг. Общ.	Материал.	Примеч.
7	282.01.03.007	Опора 300×230×20	4	10,8	43,2	Лист 20 ГОСТ 5681-57 / Ст. 3 ГОСТ 500-58	б/ч
6	282.01.03.006	Пластина 300×150×8	4	2,8	11,2	Лист 8 ГОСТ 5681-57 / Ст. 3 ГОСТ 500-58	б/ч
5	282.01.03.005	Уголок.	8	2,7	21,6	L100×100×8 ГОСТ 8509-57 / Ст. 3 ГОСТ 535-58	
4	282.01.03.004	Ребро.	4	6,9	27,6	—"—	
3	282.01.03.003	Стойка 560×150×10	4	6,4	25,6	—"—	б/ч
2	282.01.03.002	Пластина 150×100×10	4	1,2	4,8	Лист 6 ГОСТ 5681-57 / Ст. 3 ГОСТ 500-58	б/ч
1	282.01.03.001	Обвязка.	2	98,0	196,0	L100×100×8 ГОСТ 8509-57 / Ст. 3 ГОСТ 535-58	

Изм	Кол	N докум.	Подп.	Дата

Опорный пояс.

282.01.03.000.

Литера	Вес	Масшт.
Р.4	330	1:25

Лист: Цниизл. Листов: инж. обор. К.О.

1967	Водопроводная очистная станция для вод с содержанием взвешенных веществ до 2000 мг/л. Производительностью 8000 м³/сутки.	Смеситель ф 2,5 м. Узел.	Типовой проект 901-3-24	Альбом IV Часть 1	Лист КО-8

ЦНИИЭП инженерного оборудования г. Москва

Рук группы Рыбин; Проверил Шипков; Конструкт Панферова

9604-06 11

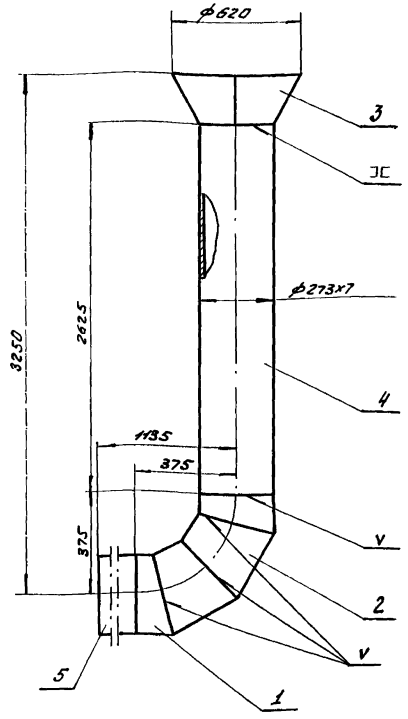

Сварку производить электродом Э-42 ГОСТ 9467-60

Поз	Обозначен.	Наименование	Кол.	Ед.	Общ.	Материал	Примечан.
5	282.02.00.005	Труба L = 760	1	34.8	34.8	—— " ——	Б/ч
4	282.02.00.004	Труба L = 2625	1	120	120	Труба 273х7 ГОСТ 10704-63	Б/ч
3	282.02.00.003	Конус	1	20.8	20.8	Лист 7 ГОСТ 5681-57 / ст. 3 ГОСТ 500-58	
2	282.02.00.002	Сектор	2	9.16	18.32	Труба 273х7 ГОСТ 10704-63	
1	282.02.00.001	Полусектор	2	4.61	9.22	Труба 273х7 ГОСТ 10704-63	

Вес

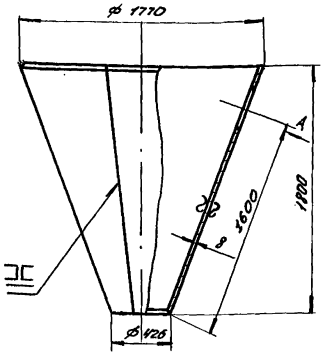

Вид А

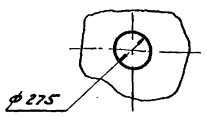

Развертка
М1:50

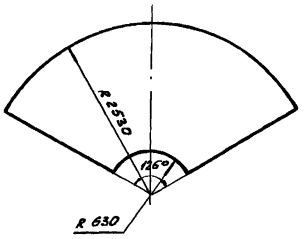

∇3 остальное

Изм.	Кол.	N докум.	Подп.	Дата	Конус нижний	282. 01. 01. 002		
						Литера	Вес	Масшт.
						Р.Ч	410.0	1:25
					Лист 8 ГОСТ 5681-57 / ст 3 ГОСТ 500-58	Лист	Листов	
						ЦНИИЭП	инж. обор. КО	

∇3 остальное

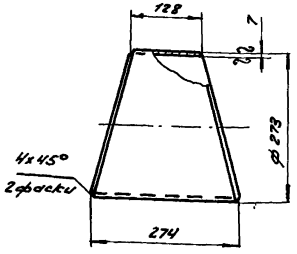

∇3 остальное

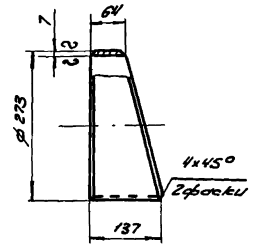

Изм.	Кол.	N докум.	Подп.	Дата	Труба переливная	282. 02. 00. 000		
						Литера	Вес	Масшт.
						Р.Ч	~203	1:20
						Лист	Листов	
						ЦНИИЭП	инж. обор КО	

Изм.	Кол.	N докум.	Подп.	Дата	Сектор	282. 02. 00. 002		
						Литера	Вес	Масшт.
						Р.Ч	9.16	1:10
					Труба 273х7 ГОСТ 10704-63	Лист	Листов	
						ЦНИИЭП	инж. обор. КО	

Изм.	Кол.	N докум.	Подп.	Дата	Полусектор	282. 02. 00. 001		
						Литера	Вес	Масшт.
						Р.Ч	4.61	1:10
					Труба 273х7 ГОСТ 10704-63	Лист	Листов	
						ЦНИИЭП	инж. обор. КО	

1967	Водопроводная очистная станция для вод с содержанием взвешенных веществ до 2000 мг/л производительностью 8000 м³/сутки.	Смеситель ф 2,5 м. Узел. Детали.	Типовой проект 901-3-24	Альбом IV часть 1 / Лист КО-9

ЦНИИЭП инженерного оборудования г. Москва

Рук. группы Рыгин; Проверил Шилков; Конструкт. Панферова

9604-06 12

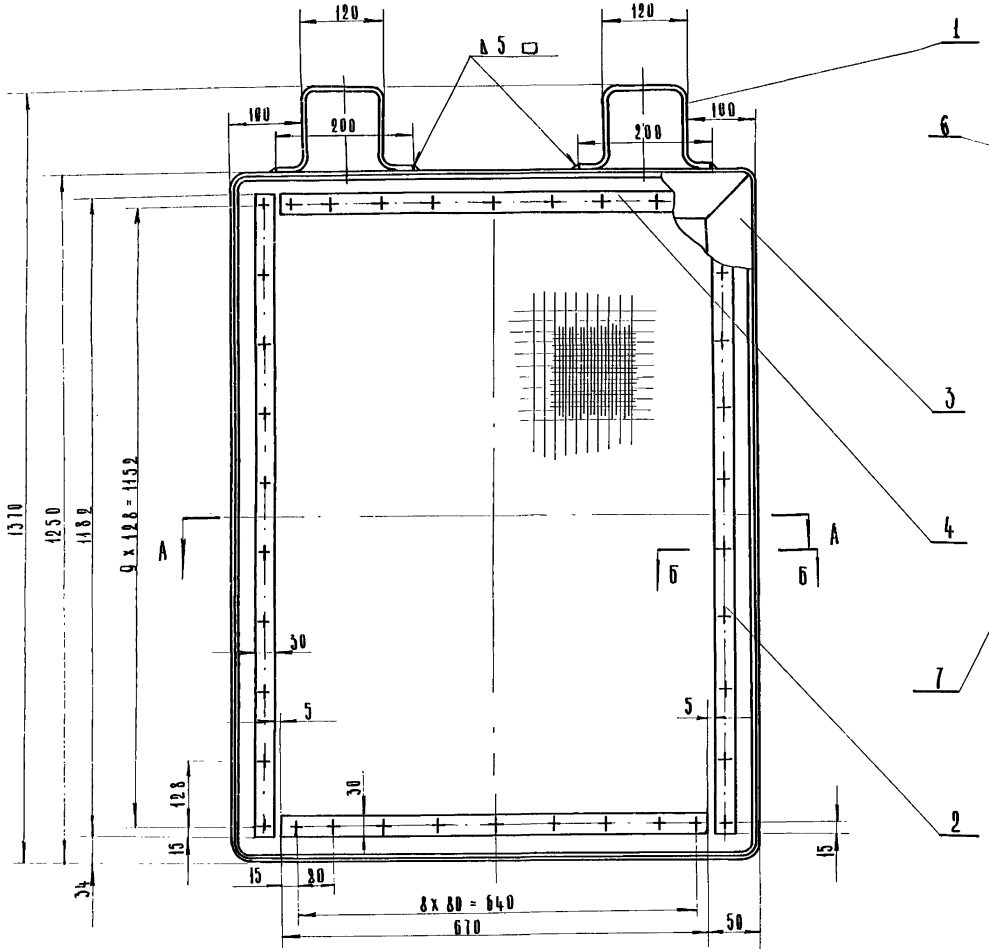

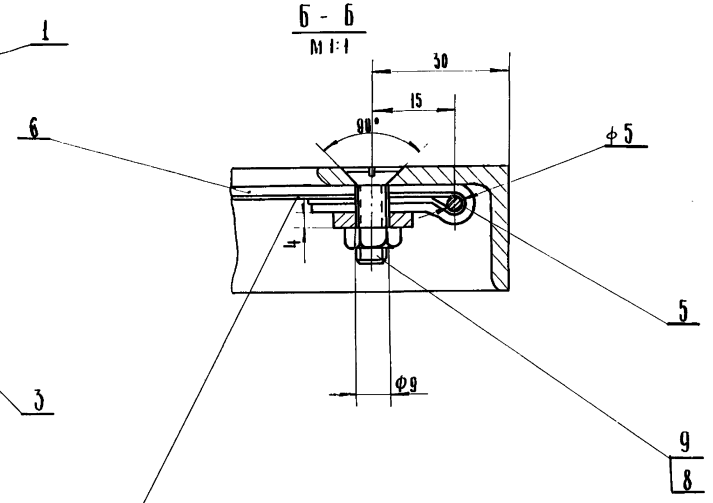

1. Сварку производить электродом Э-42 ГОСТ 9467-60
2. Швы сварные зачистить

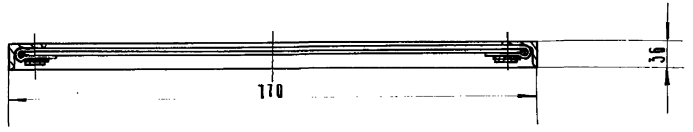

Поз	Обозначен.	Наименование	Кол.	Ед. вес	Общ. вес	Материал	Примеч.
9	ГОСТ 5915-62	Гайка М8	38	0,005	0.19	Ст.3 ГОСТ 380-60	
8	ГОСТ 1490-62	Винт М8х30	38	0.011	0.42	Ст.3 ГОСТ 380-60	
7	282.03.00.007	Сетка N4-1.2 840х1320	м²	1.7	1.89	Сетка N4-1.2 ГОСТ 5336-50	б/ч
6	282.03.00.006	Сетка N14-2.5 840х1320	м²	3	3.33	Сетка N14-2.5 ГОСТ 5336-50	б/ч
5	282.03.00.005	Ось L= 3920	1	1.2	1.2	Круг Ст.3 ГОСТ 2590-57 ГОСТ 535-58	б/ч
4	282.03.00.004	Планка	2	2.8	5.6	Ст.3 ГОСТ 380-60	
3	282.03.00.003	Обвязка	1	13.0	13.0	Угол неравнобок. 56х36х5 ГОСТ 8510-57 Ст.3 ГОСТ 535-58	
2	282.03.00.002	Планка	2	3.8	7.6	Ст.3 ГОСТ 380-60	
1	282.03.00.001	Скоба	2	0.4	0.8	Круг ГОСТ 2590-57 Ст.3 ГОСТ 535-58	

Изм.	Кол.	№ док.	Подп.	Дата	Сетка сороудерживающая	282.03.00.000		
						Литера	Вес	Масшт.
							33.9	1:5
						Лист	Листов	
					ЦНИИЭП инж. обор. КО			

1967	Водопроводная очистная станция для вод с содержанием взвешенных веществ до 2000 мг/л производительностью 8000 м³/сут.	Смеситель Ф 2,5 м. Узел.	Типовой проект 901-3-24	Альбом IV Часть I	Лист КО-10

ЦНИИЭП инженерного оборудования г. Москва

Гл. инж. проекта Шидков
Гл. конструктор Панфёрова

Обвязка

2 остальное

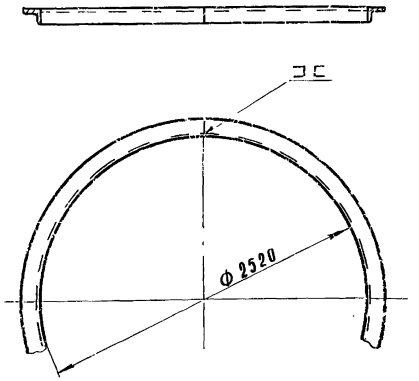

Длина развернутой детали L = 8085 мм

Изм.	Кол.	№ док.	Подп.	Дата

282.01.03.001	Литера	Вес	Масшт.
	Р4	98	1:2,5

Уголок 100×100×8 ГОСТ 8509-57 / Ст.3 ГОСТ 535-58

Лист | Листов

ЦНИИЭП инж. оборуд. КО

Ребро

∇3 остальное

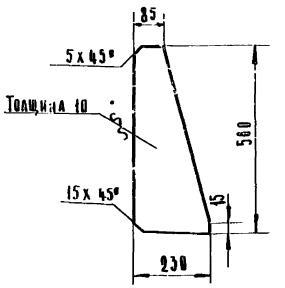

Изм.	Кол.	№ док.	Подп.	Дата

282.01.03.004	Литера	Вес	Масшт.
	Р4	6,9	1:10

Лист 5 ГОСТ 5681-57 / Ст.3 ГОСТ 500-58

Лист | Листов

ЦНИИЭП инж. оборуд. КО

Уголок

2 остальное

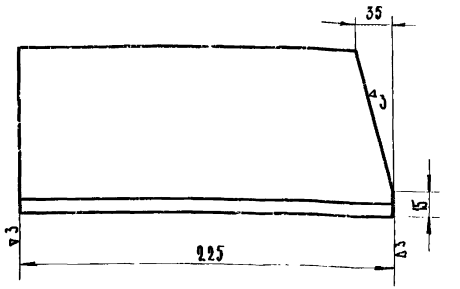

Изм.	Кол.	№ док.	Подп.	Дата

282.01.03.005	Литера	Вес	Масшт.
	Р4	2,7	1:2

Уголок 100×100×8 ГОСТ 8509-57 / Ст.3 ГОСТ 535-58

Лист | Листов

ЦНИИЭП инж. оборуд. КО

Скоба

2 остальное

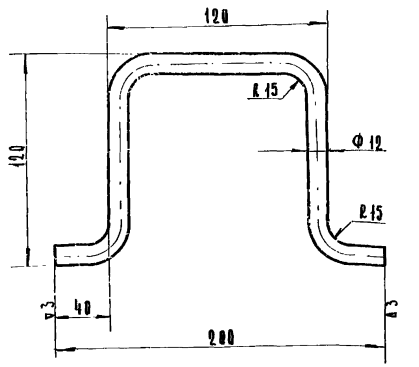

Длина развернутой детали L = 380 мм.

Изм.	Кол.	№ док.	Подп.	Дата

282.03.00.001	Литера	Вес	Масшт.
	Р4	0,33	1:2

Круг 12 ГОСТ 2590-57 / Ст.3 ГОСТ 535-58

Лист | Листов

ЦНИИЭП инж. оборуд. КО

Планка

∇3 остальное

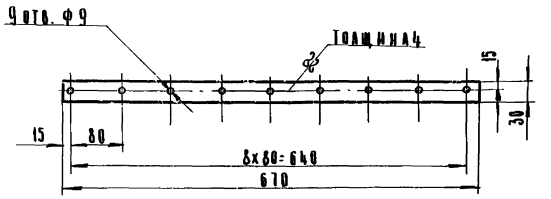

Изм.	Кол.	№ док.	Подп.	Дата

282.03.00.004	Литера	Вес	Масшт.
	Р4	2,8	1:5

Лист 4 ГОСТ 5681-57 / Ст.3 ГОСТ 500-58

Лист | Листов

ЦНИИЭП инж. оборуд. КО

Конус

∇3 остальное

Развертка
М 1:20

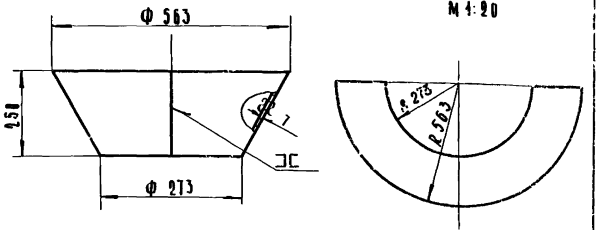

Изм.	Кол.	№ док.	Подп.	Дата

282.02.00.003	Литера	Вес	Масшт.
	Р4	20,8	1:10

Лист Т ГОСТ 5681-57 / Ст.3 ГОСТ 500-58

Лист | Листов

ЦНИИЭП инж. оборуд. КО

Рук. гр. Рыскин
Гл. констр. Шилков
Конструктор Мифтахов

ЦНИИЭП инженерного оборудования г. Москва

1967

Водопроводная очистная станция для вод с содержанием взвешенных веществ до 2000 мг/л производительностью 8 000 м³/сут

Смеситель Ф 2,5 м. Детали.

Типовой проект 901-3-24

Альбом IV, часть 1

Лист КО-11

9804-06 14

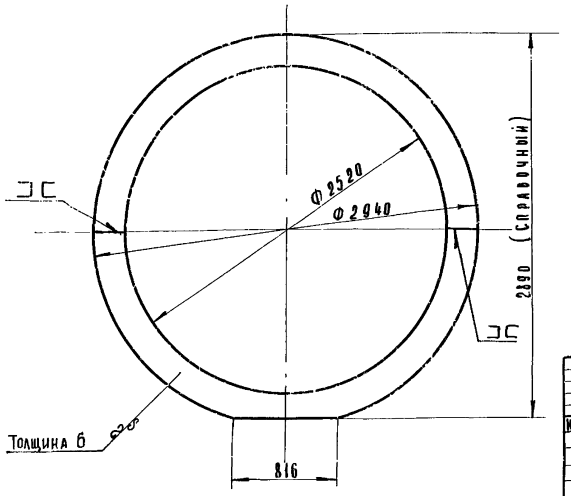

Сварной шов зачистить

Изм.	Кол.	№ докум.	Подп.	Дата	Основание	282.01.02.002		
						Литера	Вес	Масшт.
						Р4	84,7	1:25
					Лист 6 ГОСТ 5681-57 Ст.3 ГОСТ 500-58	Лист	Листов	
					ЦНИИЭ инж. обор. К.О			

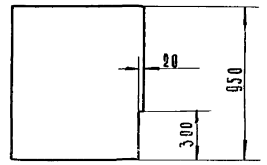

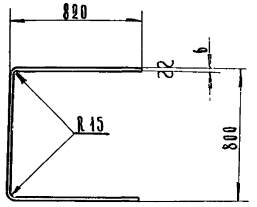

Длина развернутой детали $L = 2425$

ВЗ остальное

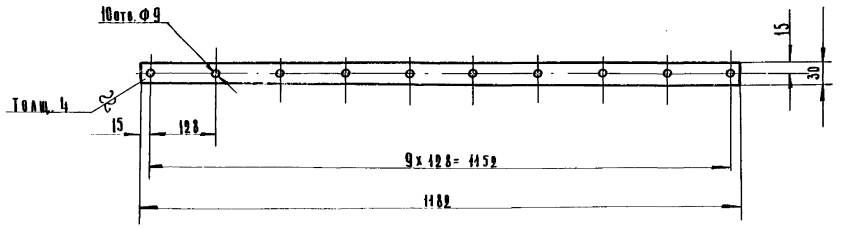

Изм.	Кол.	№ докум.	Подп.	Дата	Планка	282.03.00.002		
						Литера	Вес	Масшт.
						Р4	3,6	1:5
					Лист 4 ГОСТ 5681-57 Ст.3 ГОСТ 500-58	Лист	Листов	
					ЦНИИЭП инж. обор. КО			

Изм.	Кол.	№ док.	Подп.	Дата	Короб	282.01.02.001		
						Литера	Вес	Масшт.
						Р4	107	1:20
					Лист 6 ГОСТ 5681-57 Ст.3 ГОСТ 500-58	Лист	Листов	
					ЦНИИЭП инж. обор. КО			

1967	Водопроводная очистная станция для вод с содержанием взвешенных веществ до 2000 мг/л производительностью 3000 м³/сут.	Смеситель Ф 2,5 м Детали.	Типовой проект 901-3-24	Альбом IV часть 1	Лист КО-12

ЦНИИЭП инженерного оборудования г. Москва

Разраб. Инженер Жинков
Проверил Конструктор Нагорная

9804-06 15

А-А

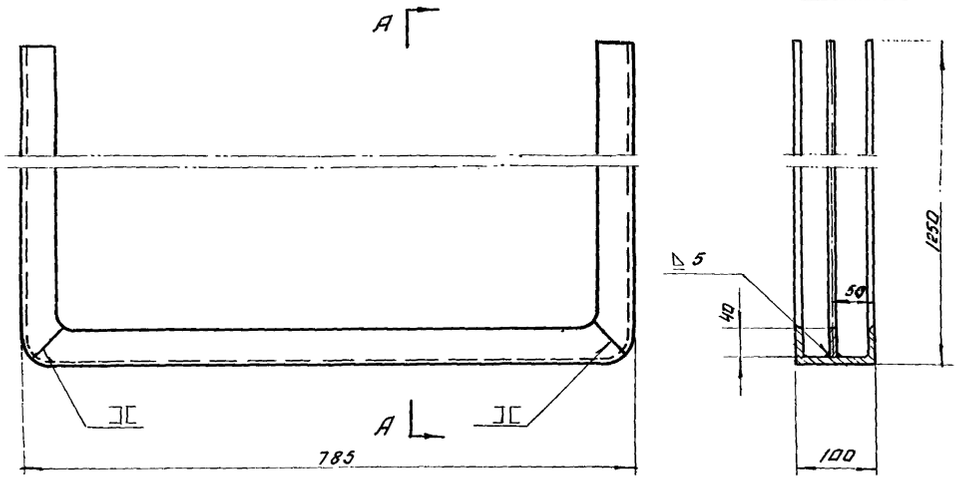

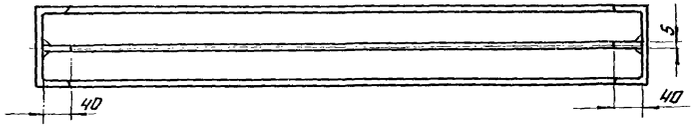

Развертка

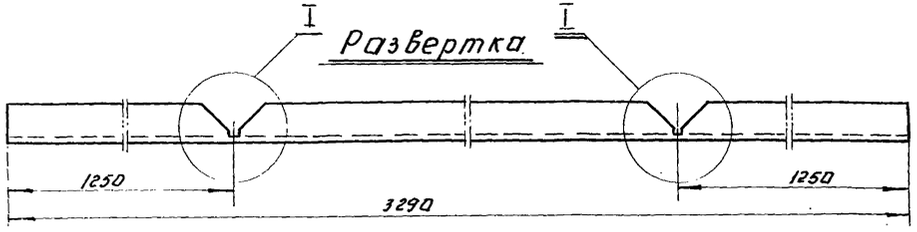

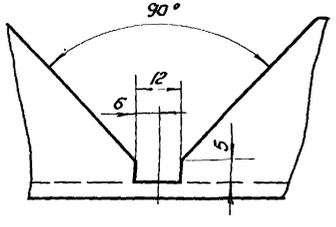

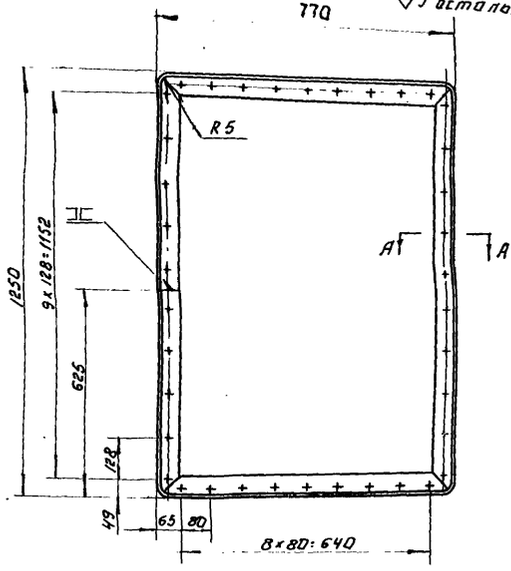

А-А
М1:1

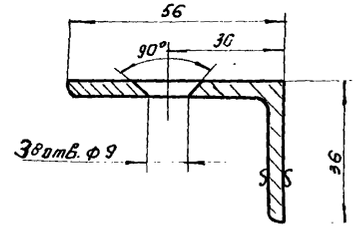

Развертка.

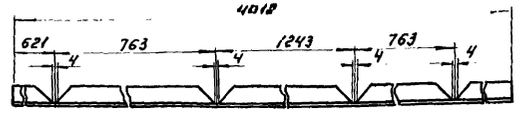

Поз.	Обозначен.	Наименование.	Кол.	Ед. вес	Общ. вес	Материал	Примеч.
2	282.01.02.102	Полоса L=3290	1	5,16	5,16	Полоса 5×40 ГОСТ 103-57 Ст.3 ГОСТ 535-58	б/ч
1	282.01.02.101	Швеллер.	1	27,3	27,3	Швелл. №20 ГОСТ 8240-56 лер. Ст.3 ГОСТ 535-58	б/ч

Изм.	Кол.	№ докум.	Подп.	Дата	Направляющая.	282.01.02.100.		
						Литера	Вес	Масшт.
						РЧ	32,5	1:5
						Лист	Листов	
					ЦНИИЭП	инж. Одор. К.О.		

Изм.	Кол.	№ докум.	Подп.	Дата	Обвязка.	282.03.00.003		
						Литера	Вес	Масшт.
						РЧ	13	1:10
					Угол. 56×36×4 ГОСТ 8510-57 Ст.2 ГОСТ 535-58.	Лист	Листов	
					ЦНИИЭП	инж. Одор. К.О.		

1967	Водопроводная очистная станция для вод с содержанием взвешенных веществ до 2000 мг/л производительностью 8800 м³/сутки.	Смеситель Ф2,5. Узел.	Типовой проект 901-3-24	Альбом IV Часть 4	Лист КО-13

ЦНИИЭП инженерного оборудования г. Москва.
Нач. отдела графский
Рук. группы Рысина
Проверил Шилов
Конструкт. Анферова

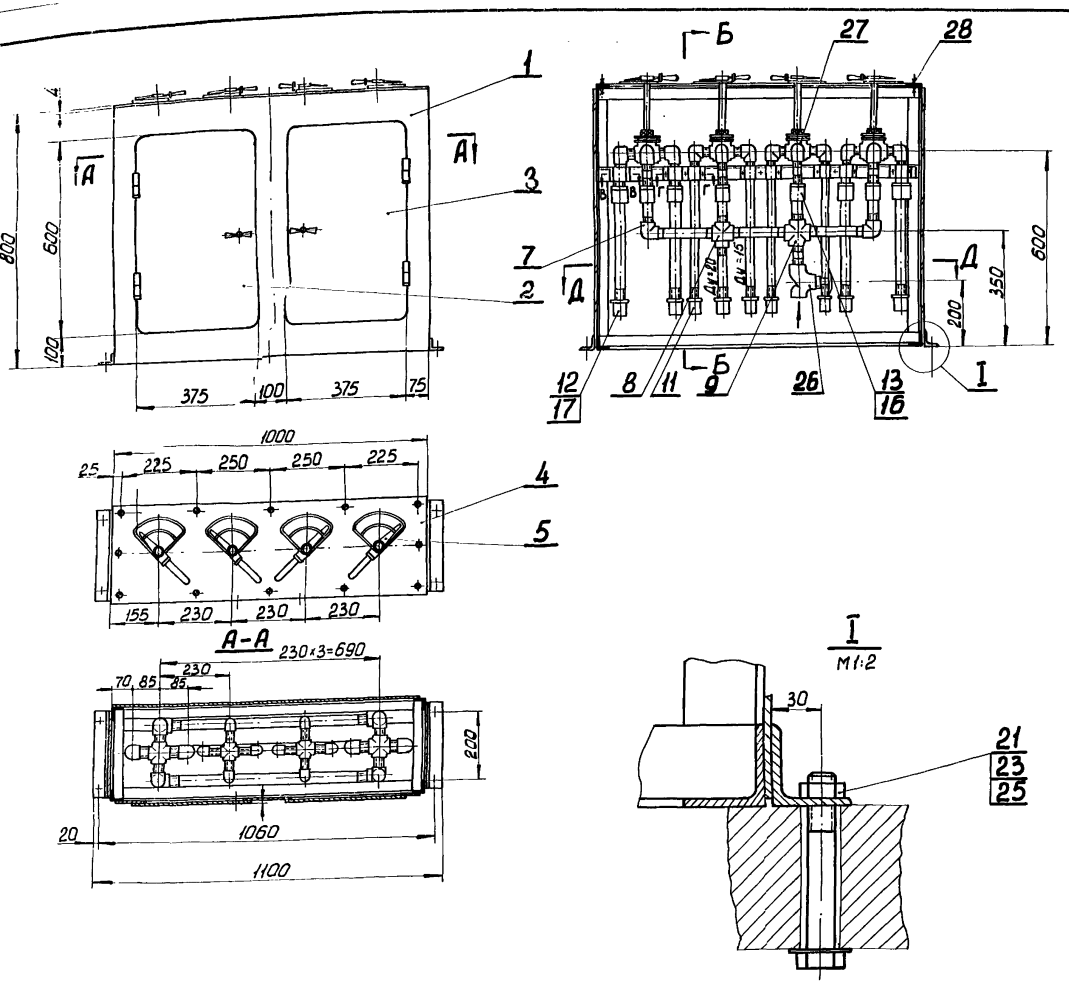

Поз	Обозначение	Наименование	Кол	ед. Вес	Общ. Вес	Материал	Примечан.
29	283.00.00.006	Хомут	3	0,24	0,72	—"—	
28	ГОСТ1489-62	Винт М6×10	10	0,002	0,02	Ст.3 ГОСТ380-60	
27		Кран 11623бк Ду=15	4	3,5	14	Сборка	покупное
26		Вентиль 15кч18к Ду20	1	1,1	1,1	Сборка	покупное
25	283.00.00.005	Шайба 12	4	0,11	0,44	—"—	
24	ГОСТ5915-62	Гайка М6	13	0,002	0,026	—"—	
23	ГОСТ5915-62	Гайка М12	4	0,017	0,07	—"—	
22	ГОСТ7798-62	Болт М6×12	13	0,005	0,065	—"—	
21	ГОСТ7798-62	Болт М12×l	4	0,11	0,44	—"—	l болта определяется по месту
20	ГОСТ8969-59	Сгон 20	2,5м	3,6	3,6	—"—	
19	ГОСТ8969-59	Сгон 15	2м	3,0	3,0	—"—	
18	283.00.00.004	Хомут	2	0,16	0,32	—"—	
17	ГОСТ8968-59	Контргайка 20	5	0,05	0,25	—"—	
16	ГОСТ8968-59	Контргайка 15	12	0,04	0,48	Ст3 ГОСТ 380-60	
15	283.00.00.003	Труба 20	п.м 5	1,66	8,3	Труба 20 ГОСТ3262-62	б/ч
14	283.00.00.002	Труба 15	п.м 5	1,28	6,4	Труба 15 ГОСТ3262-62	б/ч
13	ГОСТ8957-59	Муфта переходн. 20×15	12	0,1	1,2	—"—	
12	ГОСТ8954-59	Муфта прямая 20	5	0,09	0,45	—"—	
11	ГОСТ8954-59	Муфта прямая 15	4	0,06	0,24	—"—	
10							
9	ГОСТ8953-59	Крестовина 20	2	0,25	0,5	—"—	
8	ГОСТ8948-59	Тройник 20	2	0,21	0,42	—"—	
7	ГОСТ8946-59	Угольник 20	4	0,15	0,6	—"—	
6	ГОСТ8946-59	Угольник 15	16	0,1	1,6	Ст.3 ГОСТ380-60	
5	283.05.00.000	Узел управления краном	4	1,75	7	Сборка	
4	283.00.00.001	Плита	1	9,4	9,4	Ст.3 ГОСТ380-60	
3	283.03.00.000	Дверца правая	1	6,2	6,2	Сборка	
2	283.02.00.000	Дверца левая	1	6,2	6,2	Сборка	
1	283.01.00.000	Корпус	1	70,5	70,5	Сборка	

Изм	Кол.	№докум.	Подпись	Дата

Гидропульт

283.00.00.000

Литера	Вес	Масштаб
Р.А.	143	1:10

Лист 1 | Листов 2

ЦНИИЭП инж. оборудования КО

1967	Водопроводная очистная станция для вод с содержанием взвешенных веществ до 2000 мг/л производительностью 8000 м³/сут.	Гидропульт. Общий вид.	Типовой проект 901-3-24	Альбом IV Часть 1	Лист КО-14

ЦНИИЭП инженерного оборудования г. Москва

Нач. отд. Графский | Гип. Ражанов | Рук. гр. Рысин | Провер. Шипков | Констр. Пискарева

9604-06 17

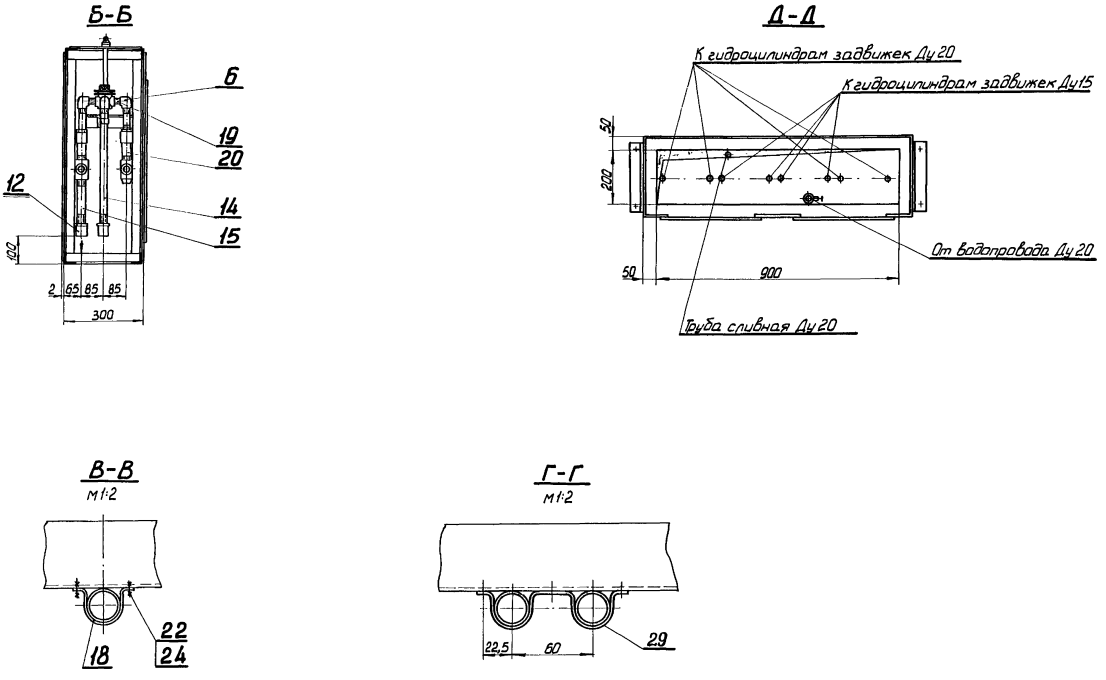

Изм.	Кол.	№ докум.	Подпись	Дата	Гидропульт	283.00.00.000		
						Литера	Вес	Масштаб
						Р.Ч	—	1:10
						Лист 2	Листов 2	
						ЦНИИЭП	инж. оборудования КО	

1967	Водопроводная очистная станция для вод с содержанием взвешенных веществ до 2000 мг/л производительностью 8000 м³/сут.	Гидропульт. Общий вид.	Типовой проект 901-3-24	Альбом IV Часть 1	Лист КО-15

ЦНИИЭП инженерного оборудования г. Москва

Нач. отд.	Графский	Рук. гр.	Рыскин
Гип.	Бажанов	Провер.	Шипков
		Констр.	Пискарева

9604-06 18

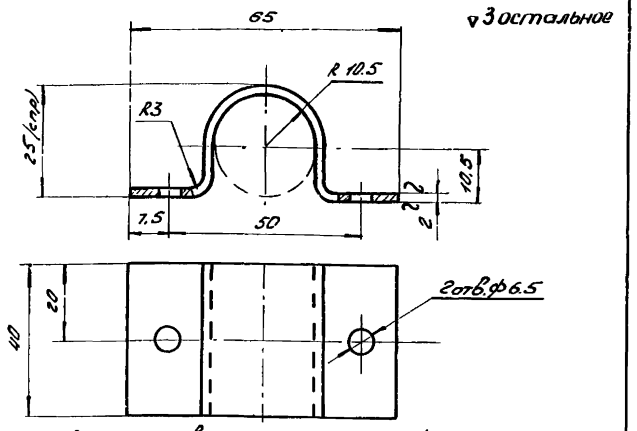

▽3 остальное

Длина развернутой детали L = 96

Изм.	Кол.	N докум.	Подп.	Дата	Хомут	283.00.00.004		
						Литера	Вес	Масшт.
						Р.Ч.	0.16	1:1
					Ст3 ГОСТ 380-60	Лист	Листов	
						ЦНИИЭП	инж. обор. КО	

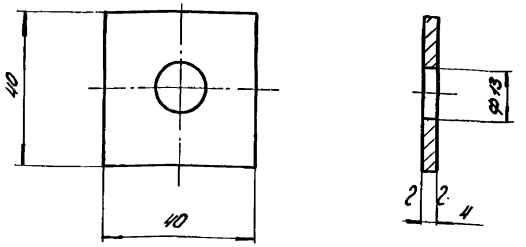

▽3 остальное

Изм.	Кол.	N докум.	Подп.	Дата	Шайба	283.00.00.005		
						Литера	Вес	Масшт.
						Р.Ч.	0.11	1:1
					Ст3 ГОСТ 380-60	Лист	Листов	
						ЦНИИЭП	инж. обор. КО	

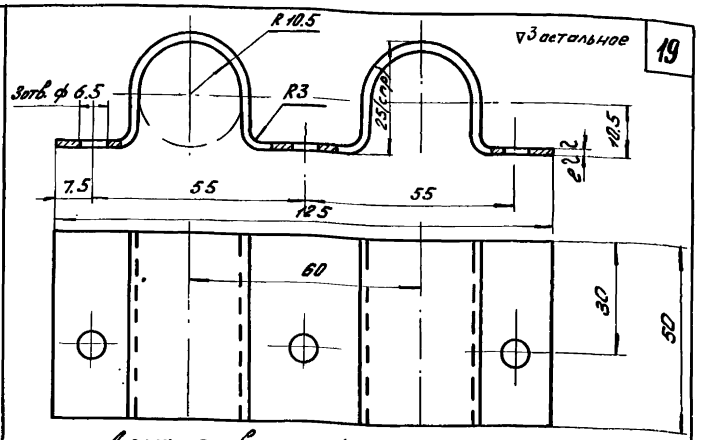

▽3 остальное

Длина развернутой детали L = 182

Изм.	Кол.	N докум.	Подп.	Дата	Хомут	283.00.00.006		
						Литера	Вес	Масшт.
						Р.Ч.	0.24	1:1
					Ст3 ГОСТ 380-60	Лист	Листов	
						ЦНИИЭП	инж. обор. К.О	

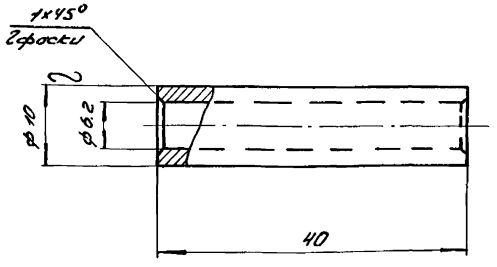

▽3 остальное

Изм.	Кол.	N докум.	Подп.	Дата	Втулка	283.01.00.009		
						Литера	Вес	Масшт.
						Р.Ч.	0.02	2:1
					Ст3 ГОСТ 380-60	Лист	Листов	
						ЦНИИЭП	инж. обор. КО	

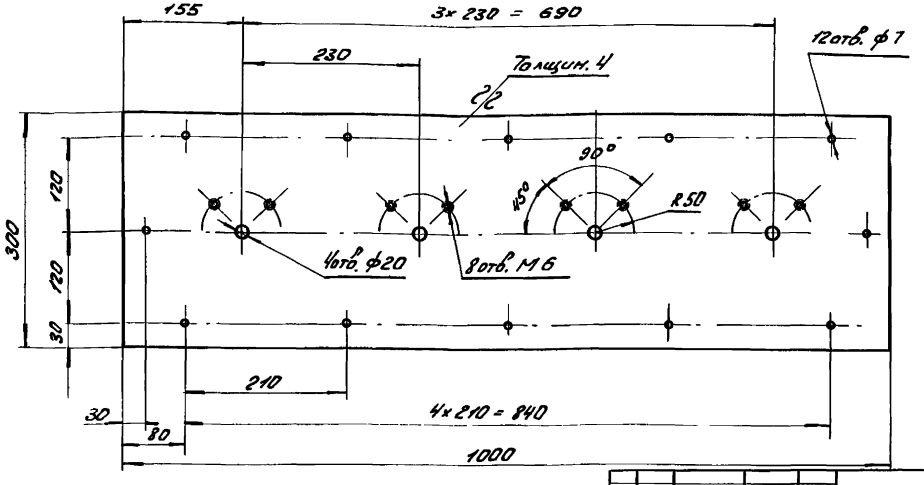

▽3 остальное

Изм.	Кол.	N докум.	Подп.	Дата	Плита	283.00.00.001		
						Литера	Вес	Масшт.
						Р.Ч.	9.4	1:5
					Ст3 ГОСТ 380-60	Лист	Листов	
						ЦНИИЭП	инж. обор. КО	

1967	Водопроводная очистная станция для вод с содержанием взвешенных веществ до 2000 мг/л производительностью 8000 м³/сутки.	Гидропульт. Детали.	Типовой проект 901-3-24	Альбом IV Часть 1	Лист КО-16

ЦНИИЭП инженерного оборудования г. Москва

Рук. группы Рыгин
Проверил Шилков
Конструкт. Пискарева

9604-06 19

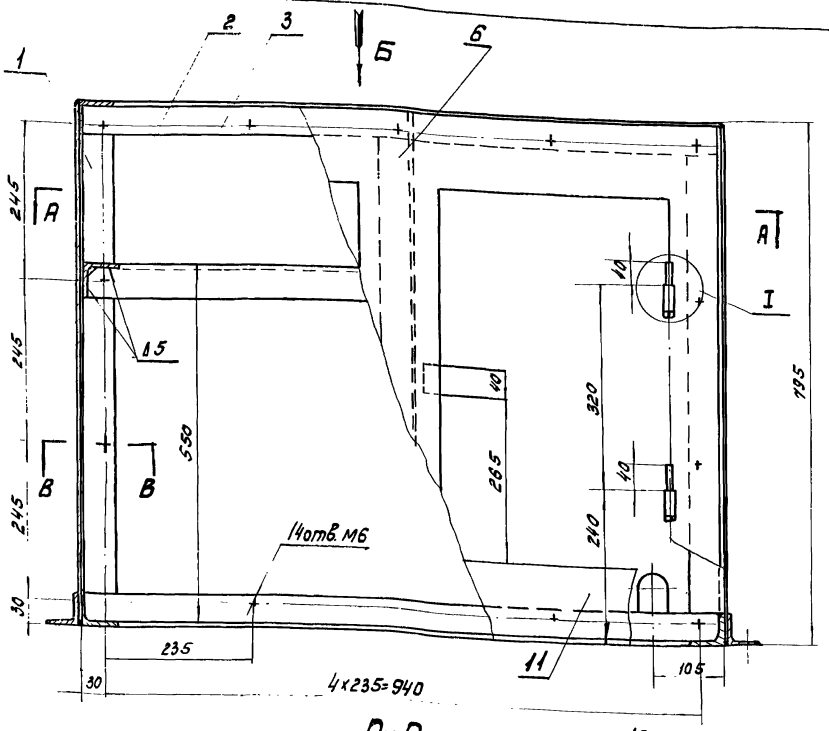

Вид Б

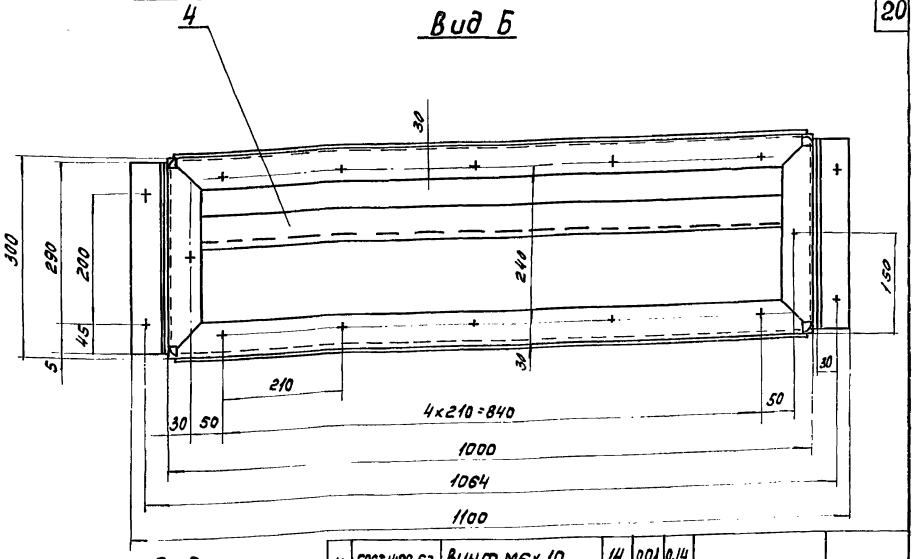

А-А

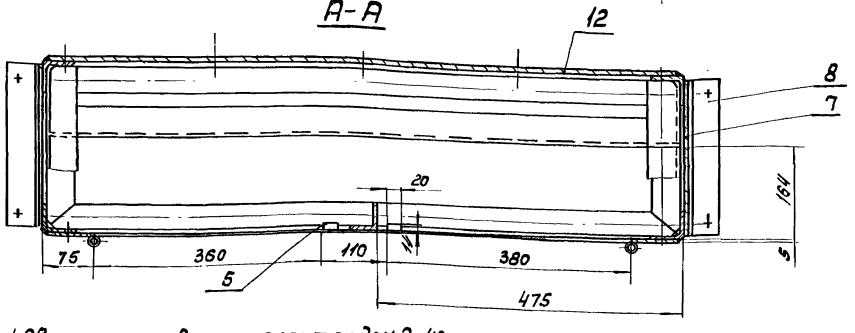

В-В
М1:1

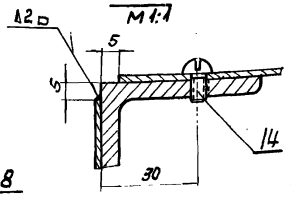

I
М1:2

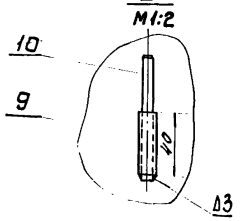

Поз.	Обозначение	Наименование	Кол.	Ед. вес	Общ. вес	Материал	Примеч.
14	ГОСТ 1489-62	Винт М6×10	14	0,01	0,14		
13							
12	283.01.00.012	Стенка сплош.	1	12,2	13,2	Ст3 ГОСТ 380-60	
11	283.01.00.011	Стенка передн.	1	5,7	5,7	Ст3 ГОСТ 380-60	
10	283.01.00.010	Палец	4	0,02	0,08	Ст3 ГОСТ 380-60	
9	283.01.00.009	Втулка	4	0,02	0,08	Ст3 ГОСТ 380-60	
8	283.01.00.008	Уголок L=290	2	1,2	2,4	Ус.раб. 50×50×5 ГОСТ 8509-57 Ст3 ГОСТ 535-58	б/ч
7	283.01.00.007	Стенка бок. 795×290	2	3,55	7,1	Ст3 ГОСТ 380-60	б/ч
6	283.01.00.006	Стойка	1	2,9	2,9	Ус.раб. 50×50×5 ГОСТ 8509-57 Ст.3 ГОСТ 535-58	
5	283.01.00.005	Сухарь 40×20×14	2	0,09	0,15	Ст3 ГОСТ 380-60	б/ч
4	283.01.00.004	Опора	1	3,6	3,6	— " —	
3	283.01.00.003	Рамка	42	0,7	23,4	Ус.раб. 50×30×5 ГОСТ 8509-57 Ст.3 ГОСТ 535-58	
2	283.01.00.002	Перекладина	2	1,1	2,2	— " —	
1	283.01.00.001	Стойка L=695	4	2,62	10,5	Ус.раб. 50×30×5 ГОСТ 8509-57 Ст.3 ГОСТ 535-58	б/ч

1. Сварку произвести электродом Э-42. ГОСТ 9467-60 по контуру прилегания деталей
2. 14отв. М6 сверлить и нарезать по детали 283.01.00.012.

Изм.	Кол.	№ док.	Подп.	Дата

Корпус

283.01.00.000

Литера	Вес	Масш.
	70,5	1:5
Лист	Листов	

ЦНИИЭП инж. обор. К.О.

1967 — Водопроводная очистная станция для вод с содержанием взвешенных веществ до 2000 мг/л производительностью 3000 м³/сутки.

Гидропульт. Узел.

Типовой проект 901-3-24

Альбом IV, части I

Лист КО-17

ЦНИИЭП инженерного оборудования

Рук. группы Высин, Рук. сектора Шапиро, Конструкт. Нескребеев

9604-06 20

~ остальное

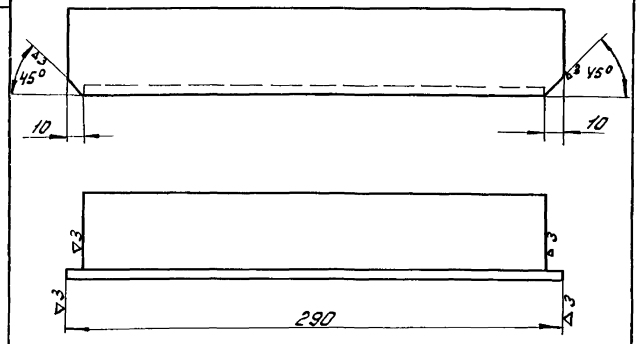

Перекладина

Изм.	Кол.	№ докум.	Подпись	Дата

283.01.00.002

Литера	Вес	Масштаб
РЧ.	1,1	1:2

Лист | Листов

Угол. равн. 50×50×5 ГОСТ 8509-57 / Ст.3 ГОСТ 535-58

ЦНИИЭП инж. обор. КО

~ остальное

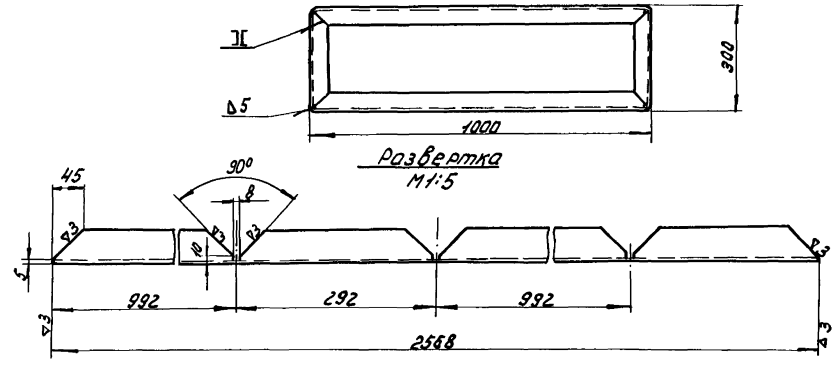

Рамка

Изм.	Кол.	№ докум.	Подпись	Дата

283.01.00.003

Литера	Вес	Масштаб
РЧ.	11,7	1:10

Лист | Листов

Угол. равн. 50×50×5 ГОСТ 8509-57 / Ст.3 ГОСТ 535-58

ЦНИИЭП инж. обор. КО

▽3

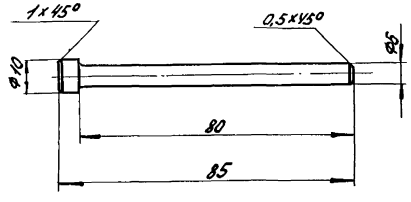

Палец

Изм.	Кол.	№ докум.	Подпись	Дата

283.01.00.010

Литера	Вес	Масштаб
РЧ.	0,02	1:1

Лист | Листов

Ст.3 ГОСТ 380-60

ЦНИИЭП инж. обор. КО

~ остальное

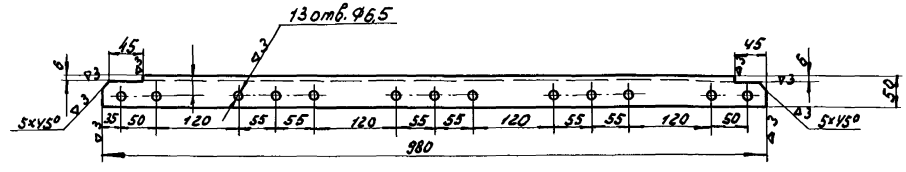

Опора

Изм.	Кол.	№ докум.	Подпись	Дата

283.01.00.004

Литера	Вес	Масштаб
РЧ.	3,5	1:5

Лист | Листов

Угол. равн. 50×50×5 ГОСТ 8509-57 / Ст.3 ГОСТ 535-58

ЦНИИЭП инж. обор. КО

ЦНИИЭП инженерного оборудования г. Москва

Рук. группы Рыскин
Проверил Шилков
Конструкт. Москарева

1967

Водопроводная очистная станция для вод с содержанием взвешенных веществ до 2000 мг/л производительностью 8000 м³/сутки.

Гидропульт. Детали.

Типовой проект 901-3-24

Альбом IV часть I

Лист КО-18

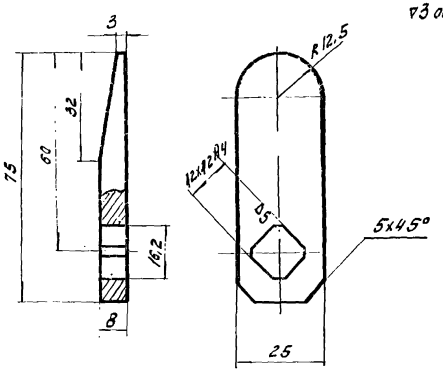

▽3 остальное

Изм	Кол	Nдок.	Подп.	Дата	Защепка	283.02.00.003		
						Литера	Вес	Масш
						Р.Ч	0,1	1:1
					Ст 3 ГОСТ 380-60	Лист	Листов	
						ЦНИИЭП	инж. обор. К.О.	

▽6 кругом

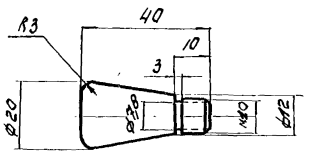

Изм.	Кол.	Nдок.	Подп.	Дата	Рожок	283.02.00.005		
						Литера	Вес	Масш.
						Р.Ч.	0,06	1:1
					Ст. 3 ГОСТ 380-60	Лист	Листов	
						ЦНИИЭП	инж. обор. К.О.	

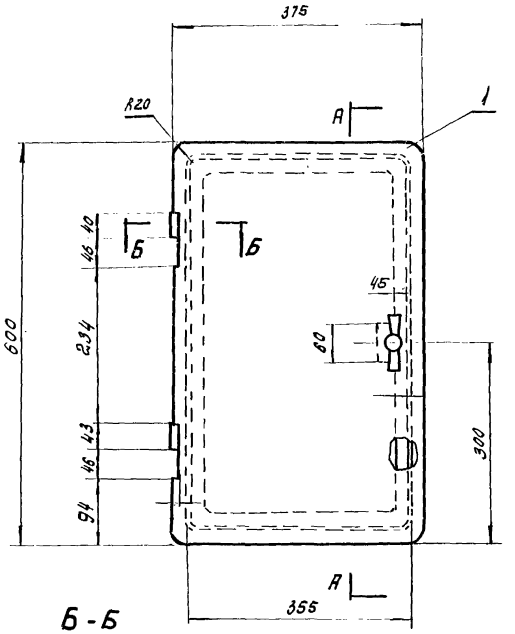

Б-Б
М 1:1

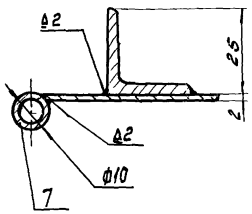

А-А

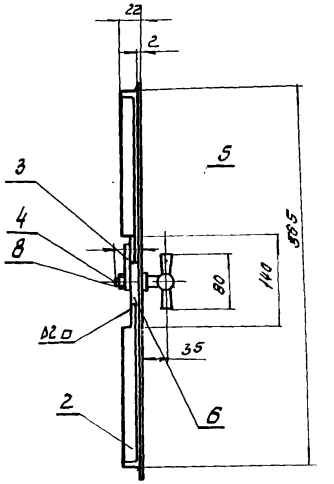

Поз	Обознач.	Наименование	Кол	Вес Ед	Вес Общ	Материал	Прим.
2	283.5915-62	Гайка М10	1	0,01	0,01	Ст.3 ГОСТ 380-60	
7	283.01.00.005	Втулка	2	0,04	0,08	Ст 3 ГОСТ 380-60	
6	283.02.00.006	Планка	1	0,23	0,23	Ст.3 ГОСТ 380-60	
5	283.02.00.005	Рожок	2	0,056	0,112	Ст 3 ГОСТ 380-60	
4	283.02.00.004	Ось	1	16,15	0,15	Ст 3 ГОСТ 380-60	
3	283.02.00.003	Защепка	1	0,1	0,1	Ст. 3 ГОСТ 380-60	
2	283.02.00.002	Обод	1	2	2	Уг. рав. 25×25×3 ГОСТ 8509-57 Ст. 3 ГОСТ 535-58	
1	283.02.00.001	Лист 375×600×2	1	3,5	3,5	Ст 3 ГОСТ 380-60	б/ч

Изм.	Кол.	Nдок.	Подп.	Дата	Дверь левая	283.02.00.000		
						Литера	Вес	Масш.
						Р.Ч.	6,2	1:5
						Лист	Листов	
						ЦНИИЭП	инж. обор. К.О.	

1967	Водопроводная очистная станция для вод с содержанием взвешенных веществ до 2000 мг/л производительностью 8000 м³/сутки.	Гидропульт. Узел. Детали.	Типовой проект 901-3-24	Альбом IV Часть 1	Лист КО-19

ЦНИИЭП инженерного оборудования г. Москва

Рукоприкладчик Рыгин, Шипков, Пискарева, Ковтрунтор

9604-06 22

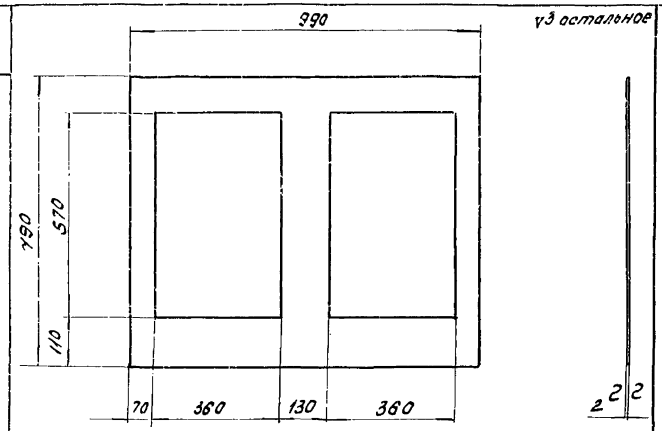

Изм	Кол	N док.	Подп.	Дата	Стенка передняя	283.01.00.011		
						Литера	Вес	Масш.
						Р.Ч.	5,7	1:5
					Ст. 3 ГОСТ 380-60	Лист	Листов	
						ЦНИИЭП	инж. обор. К.О.	

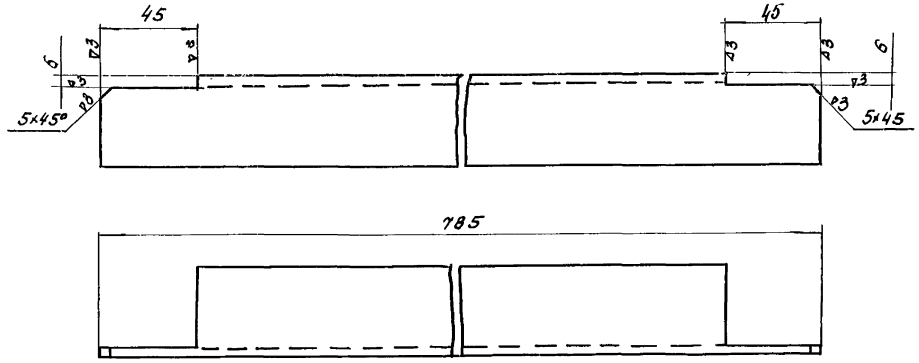

Изм	Кол	N док.	Подп.	Дата	Стойка	283.01.00.006		
						Литера	Вес	Масш.
						Р.Ч.	2,9	1:2
					Угол. 50×50×6 ГОСТ 8509-57 равн. Ст. 3 ГОСТ 535-58	Лист	Листов	
						ЦНИИЭП	инж. обор. К.О.	

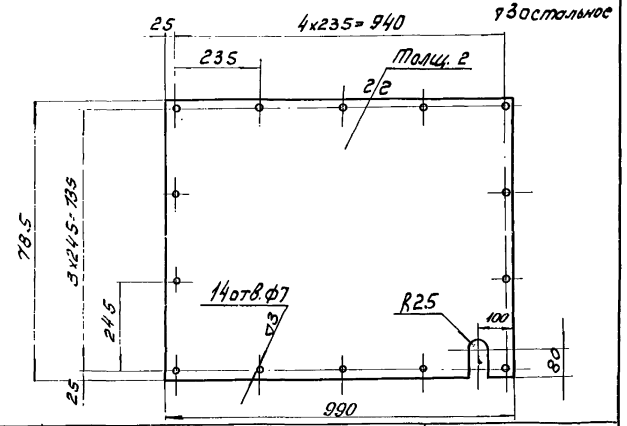

Изм	Кол	N док.	Подп.	Дата	Стенка съемная	283.01.00.012		
						Литера	Вес	Масш.
						Р.Ч.	12,2	1:5
					Ст. 3 ГОСТ 380-60	Лист	Листов	
						ЦНИИЭП	инж. обор. К.О.	

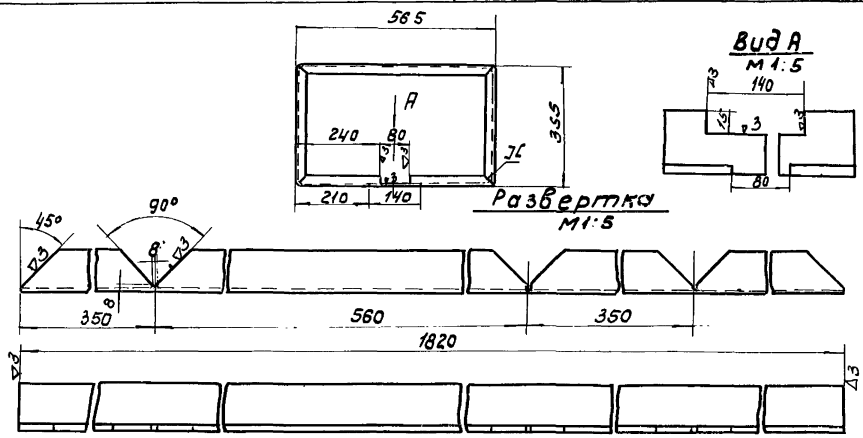

Изм	Кол	N док.	Подп.	Дата	Обод	283.02.00.002		
						Литера	Вес	Масш.
						Р.Ч.	2,0	1:10
					Угол. 25×25×3 ГОСТ 8509-57 равн. Ст 3 ГОСТ 535-58	Лист	Листов	
						ЦНИИЭП	инж. обор. К.О.	

ЦНИИЭП инженерного оборудования г. Москва

1967	Водопроводная очистная станция для вод с содержанием взвешенных веществ до 2000 мг/л производительностью 8000 м³/сутки	Гидропульт. Детали	Типовой проект 901-3-24	Альбом IV часть I	Лист КО 20

9504-06 23

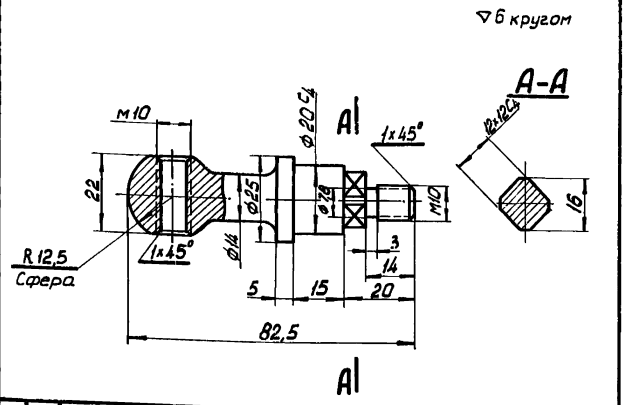

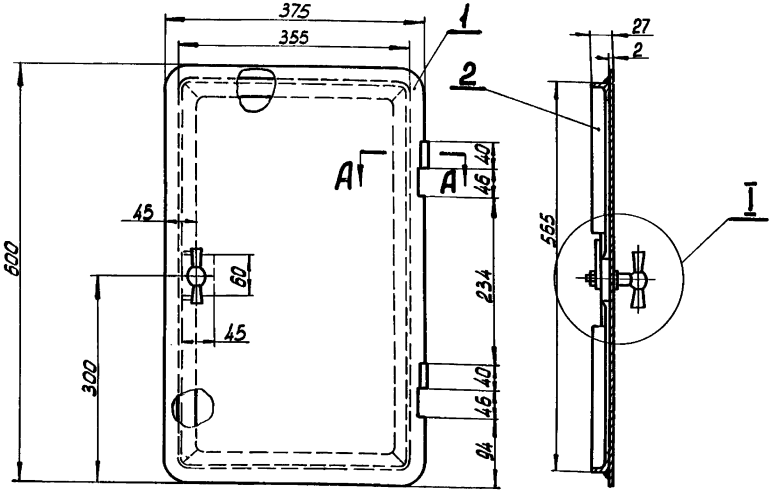

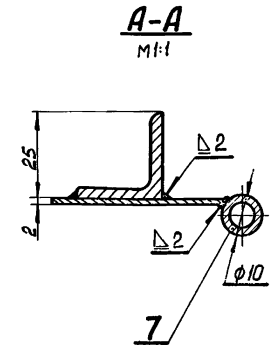

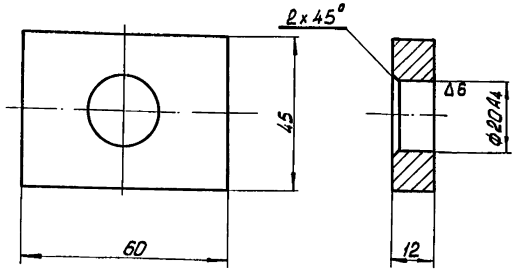

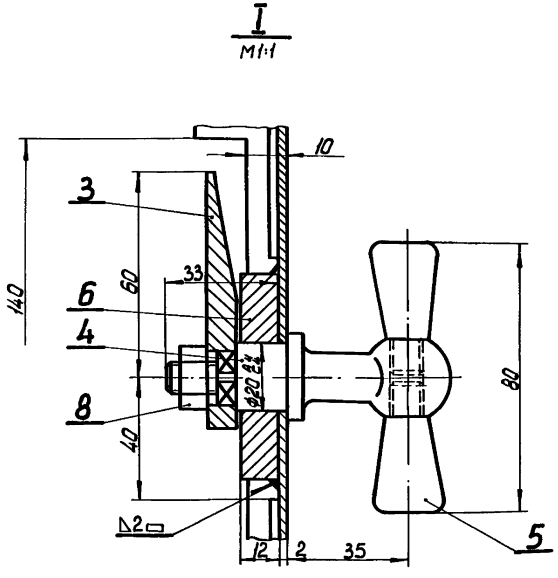

Изм.	Кол.	№ докум.	Подпись	Дата	Ось	283.02.00.004		
						Литера	Вес	Масштаб
						Р.4	0,15	1:1
					Ст3 ГОСТ 380-60	Лист	Листов	
						ЦНИИЭП	инж. оборудования КО	

Изм.	Кол.	№ докум.	Подпись	Дата	Планка	283.02.00.006		
						Литера	Вес	Масштаб
						Р.4	0,23	1:1
					Ст3 ГОСТ 380-60	Лист	Листов	
						ЦНИИЭП	инж. оборудования КО	

Поз.	Обозначение	Наименование	Кол.	Вес ед.	Вес общ.	Материал	Примечан.
8	ГОСТ5915-62	Гайка М10	1	0,01	0,01	Ст.3 ГОСТ380-60	
7	283.02.00.009	Втулка	2	0,04	0,08	Ст.3 ГОСТ380-60	
6	283.02.00.006	Планка	1	0,23	0,23	Ст.3 ГОСТ380-60	
5	283.02.00.005	Рожок	2	0,056	0,112	Ст.3 ГОСТ380-60	
4	283.02.00.004	Ось	1	0,15	0,15	Ст.3 ГОСТ380-60	
3	283.02.00.003	Защелка	1	0,1	0,1	Ст.3 ГОСТ380-60	
2	283.02.00.002	Обод	1	2	2	2,5×2,5×3 ГОСТ8509-57 Уг. равн. ст3 ГОСТ535-58	
1	283.02.00.001	Лист 375×600×2	1	3,5	3,5	Ст.3 ГОСТ380-60	б/ч

Изм.	Кол.	№ докум.	Подпись	Дата	Дверь правая	283.03.00.000		
						Литера	Вес	Масштаб
						Р.4	6,2	1:5
						Лист 1	Листов 1	
						ЦНИИЭП	инж. оборудования КО	

ЦНИИЭП инженерного оборудования г. Москва

Рук. гр. Рысин
Провер. Шипков
Констр. Пискарева

1967 Водопроводная очистная станция для вод с содержанием взвешенных веществ до 2000 мг/л производительностью 8000 м³/сут.

Гидропульт. Узел. Детали.

Типовой проект 901-3-24 | Альбом IV Часть 1 | Лист КО-21

9604-06 24

v 6 кругом

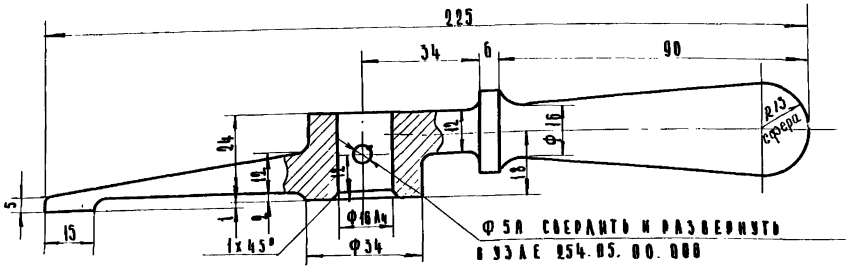

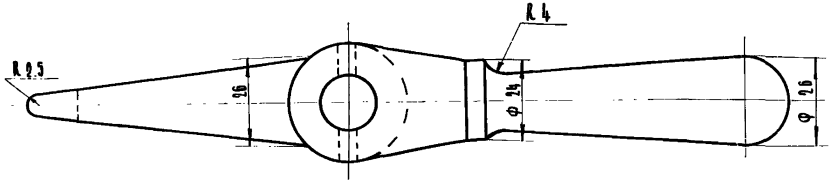

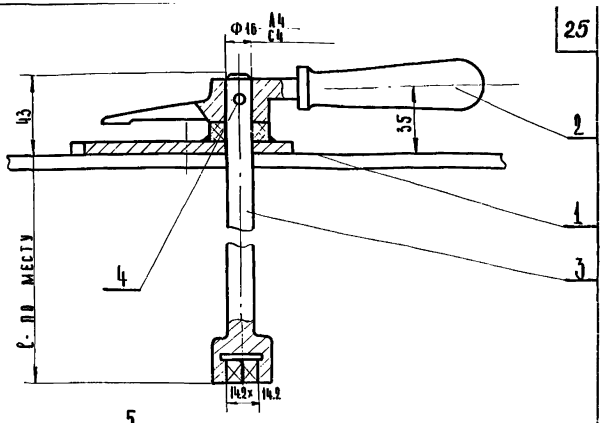

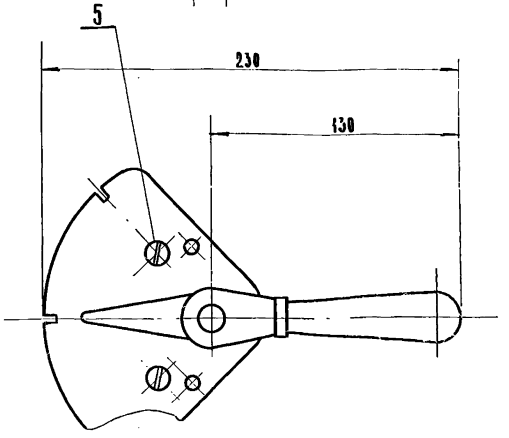

Поз.	Обозначение	Наименование	Кол.	Ед.	Общ.	Материал	Примеч.
5	ГОСТ 1490-62	Винт Ⅱм 6х14	2	0.003	0.006	Ст.3 ГОСТ 380-60	
4	ГОСТ 3128-60	Штифт цилиндр 5х30	1	0.005	0.005	Ст 45. ГОСТ 1050-60	
3	283.05.00.002	Ключ	1	0.4	0.4	Ст.3 ГОСТ 380-60	
2	283.05.00.001	Ручка	1	0.7	0.7	Сталь 20А ГОСТ 1050-60	
1	283.05.00.000	Шкала	1	0.64	0.64	Сборка	

Изм.	Кол.	№ док.	Подп.	Дата	Ручка	283.05.00.001		
						Литера	Вес	Масшт.
							0.7	1:1
					Сталь 20А ГОСТ 1050-60	Лист	Листов	
						ЦНИИЭП	инж. обор. КО	

Изм.	Кол.	№ док.	Подп.	Дата	Узел управления краном	283.05.00.000		
						Литера	Вес	Масшт.
							1.15	1:2
						Лист 1	Листов 1	
						ЦНИИЭП	инж. обор. КО	

1. Поверхность ручки хромировать
2. Неоговоренные радиусы - R=3 мм.

1967	Водопроводная очистная станция для вод с содержанием взвешенных веществ до 2000 мг/л производительностью 3000 м³/сут.	Гидроузлы. Узел. Деталь.	Типовой проект 901-3-24	Альбом Ⅳ часть 1	Лист КО-22

ЦНИИЭП инженерного оборудования г. Москва

Рук. гр. Рыбин
Провер. Шишков
Констр. Пискарева

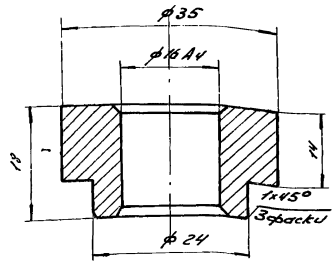

ф16 А4 обработать в узле 283.05.01.000

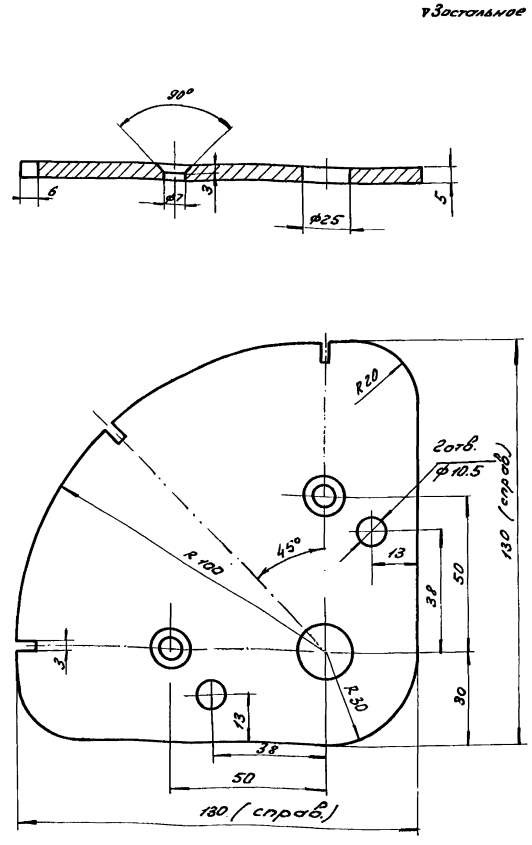

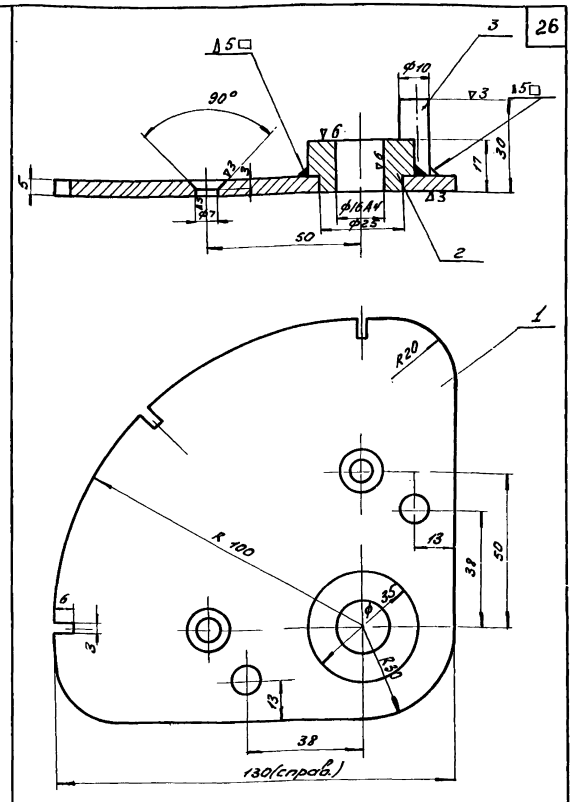

Изм.	Кол.	Nдокум.	Подп.	Дата	Бобышка	283.05.01.002		
						Литера	Вес	Масшт.
						Р.Ч.	0.02	2:1
					Ст3 ГОСТ 380-60	Лист	Листов	
						ЦНИИЭП	инж. обор. КО	

▽4остальное

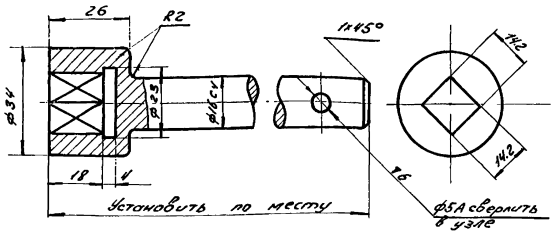

283.05.00.000

Поз.	Обозначен.	Наименование	Кол.	Ед.	Общ. Вес	Материал	Примеч.
3	283.05.01.003	Ограничитель ф10×33	2	0.06	0.12	Ст3 ГОСТ 380-60	б/ч
2	283.05.01.002	Бобышка	1	0.02	0.02	Ст3 ГОСТ 380-60	
1	283.05.01.001	Пластина	1	0.5	0.5	Ст3. ГОСТ 380-60	

Изм.	Кол.	Nдокум.	Подп.	Дата	Ключ	283.05.00.002		
						Литера	Вес	Масшт.
						Р.Ч.	0.39	1:1
					Ст3 ГОСТ 380-60	Лист	Листов	
						ЦНИИЭП	инж. обор. КО	

Изм.	Кол.	Nдокум.	Подп.	Дата	Пластина	283.05.01.001		
						Литера	Вес	Масшт.
						Р.Ч.	0.5	1:1
					Ст3 ГОСТ 380-60	Лист	Листов	
						ЦНИИЭП	инж. обор. КО	

Изм.	Кол.	Nдокум.	Подп.	Дата	Шкала	283.05.01.000		
						Литера	Вес	Масшт.
						Р.Ч.	0.64	1:1
						Лист	Листов	
						ЦНИИЭП	инж. обор. КО	

1967	Водопроводная очистная станция для вод с содержанием взвешенных веществ до 2000 мг/л. Производительностью 8000 м³/сутки	Гидропульт. Узел. Детали.	Типовой проект 901-3-24	Альбом IV часть 1	Лист КО-23

ЦНИИЭП инженерного оборудования г. Москва.

Рук. группы Рыбин
Проверил Шипков
Конструкт Вискаревд

9604-06 26

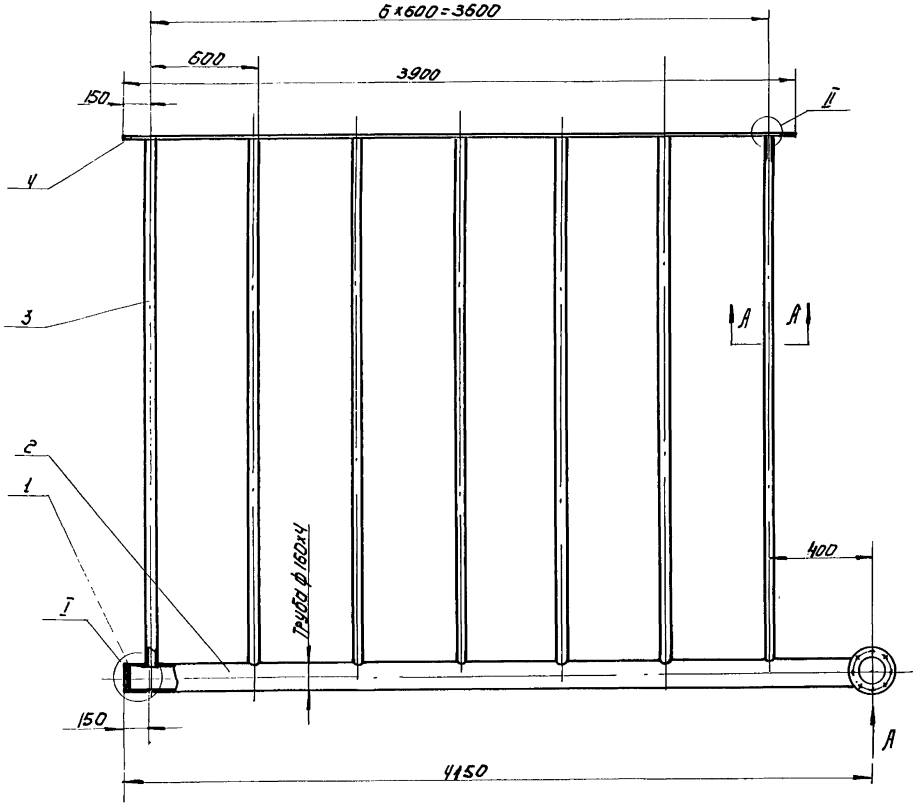

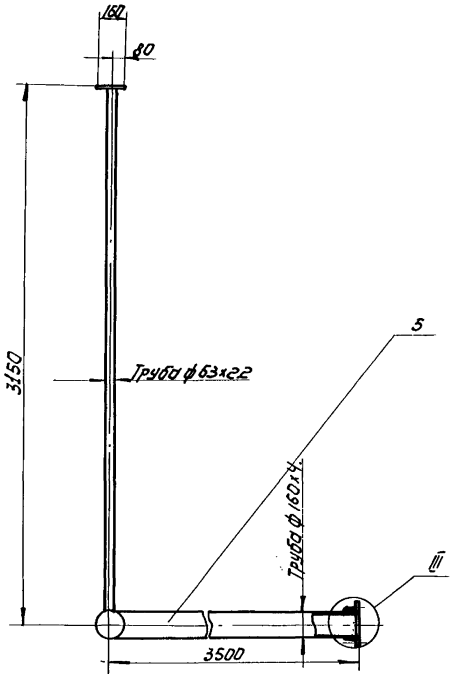

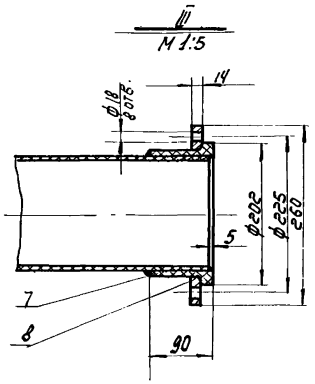

При сварке применять винипластовый присадочный пруток.

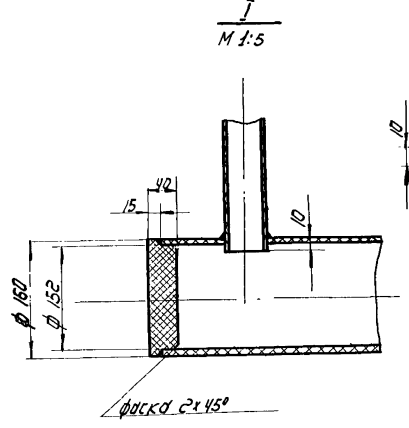

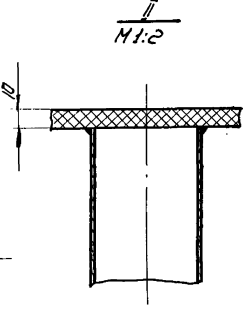

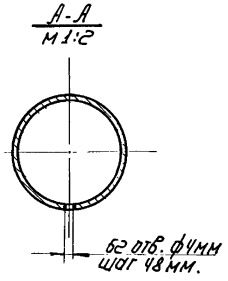

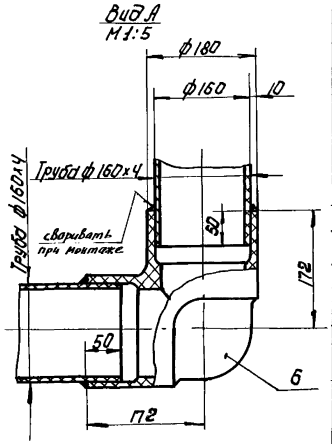

Поз	Обозначен.	Наименование.	Кол	Вес ед	Вес общ	Материал.	Примечан
8	МН 1441-61	Фланец 6-160	1	3.3	3.3	Ст.3 ГОСТ 380-60	
7	МН 1440-61	Втулка 2.5-150	1	0.73	0.73	— " —	
6	МН 1431-61	Угольник 6-150	1	2.6	2.6	Винипласт. МН 4251-54	
5	284.00.00.005	Стояк L=3375	1	10	10.	Труба 2.5×150 МН 1427-61	б/ч
4	284.00.00.004	Лист 3900×160×10 L=3070	1	8.45	8.45	Винипласт листы б-10 МН 4251-54	б/ч.
3	284.00.00.003	Распределитель	7	2	14	Труба 2.5×150 МН 1427-61	б/ч
2	284.00.00.002	Труба L=4095	1	12.5	12.5	Труба 2.5×150 МН 1427-61	б/ч
1	284.00.00.001	Заглушка.	1	1.04	1.04	Винипласт. МН 4251-54	б/ч.

Изм	Кол	№ док.	Подп	Дата

Гребёнка Ду 150

284.00.00.000.

Литера	Вес	Масшт.
Р.4	52.6	1:20.

Лист | Листов.

ЦНИИЭП инж. обор. К.О

1967	Водопроводная очистная станция для вод с содержанием взвешенных веществ до 2000 мг/л производительностью 8000 м³/сут.	Гребенка Ду 150. Узел.	Типовой проект. 901-3-24	Альбом IV Часть 1	Лист КО-24

ЦНИИЭП инженерного оборудования г. Москва

Нач. отд. Гип | Графский Бажанов | Рук. гр-пы Проверил Констр. | Рысин Шипков Панферова

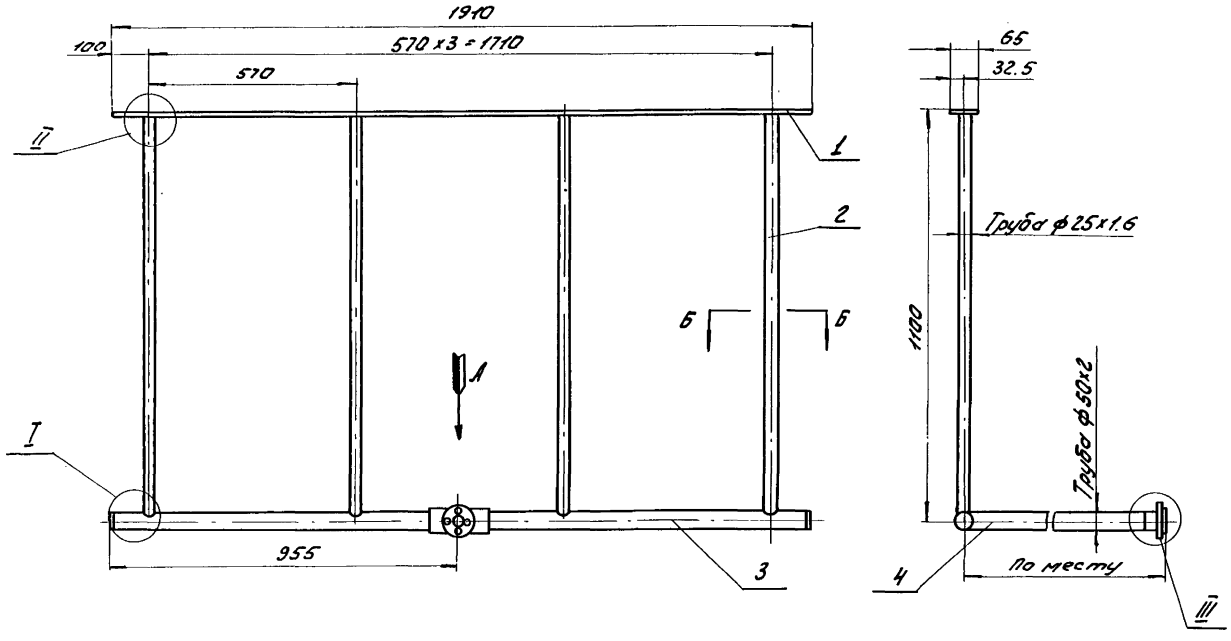

III
М 1:2

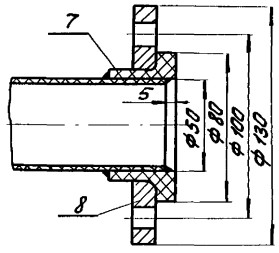

Б-Б
М 1:1

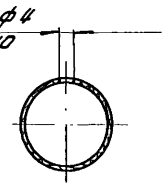

II
М 1:2

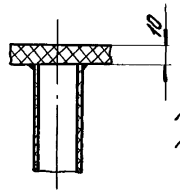

Сварку производить винипластовым присадочным прутком.

I
М 1:2

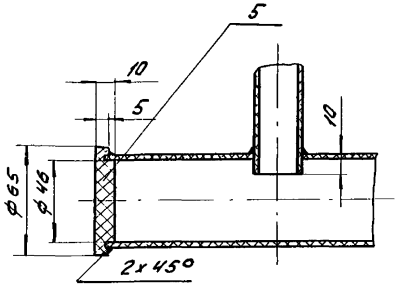

Вид А
М 1:2

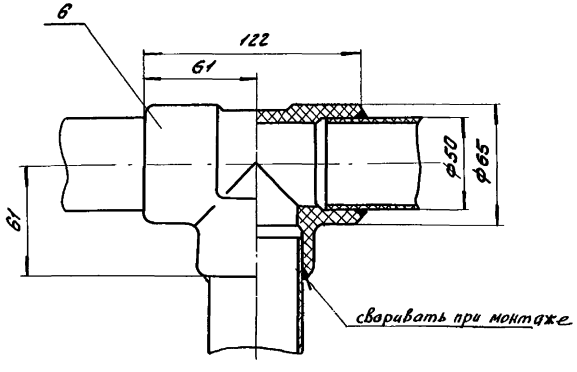

Поз.	Обозначен.	Наименование	Кол.	Ед. вес	Общ. вес	Материал	Примеч.
8	МН1441-61	Фланец 10-40	1	0.9	0.9	Ст3 ГОСТ 380-60	
7	МН1440-61	Втулка 10-40	1	0.06	0.06	——"——	
6	МН1429-61	Тройник 10-40	1	0.315	0.315	——"——	
5	285.00.00.005	Заглушка	2	0.08	0.16	Винипласт МН1427-61	б/ч
4	285.00.00.004	Стояк	1	—	—	Труба 2.5-40 МН1427-61	б/ч
3	285.00.00.003	Труба L= 910	2	0.45	0.9	Труба 2.5-40 МН1427-61	б/ч
2	285.00.00.002	Водораспределитель L = 1090	4	0.2	0.8	Труба 2.5-20 МН1427-61	б/ч
1	285.00.00.001	Лист 1910х65х10	1	1.7	1.7	Винипласт МН 1427-61	б/ч

Изм. Кол. Nдок. Подп. Дата

Гребенка Ду 80

285.00.00.000

Литера	Вес	Масшт.
Р.Ч.	4	1:10

Лист Листов

ЦНИИЭП инж. обор. к.о.

Рук. группы Рысин
Проверил Рысин
Констр. Рубанова
Нач. отдела Графский
ГИП Рысин

ЦНИИЭП инженерного оборудования г. Москва

1967

Водопроводная очистная станция для вод с содержанием взвешенных веществ до 2000 мг/л производительностью 8000 м³/сут.

Гребенка Ду 80. Узел.

Типовой проект 901-3-24

Альбом IV Часть I

Лист КО-25

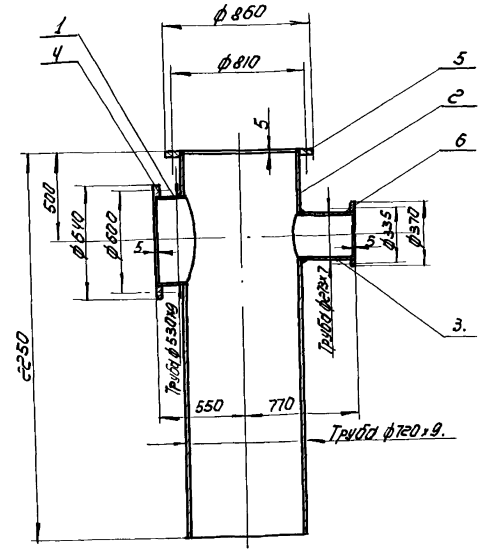

Сварку производить сплошным швом электродом Э-42 ГОСТ 9467-62.
Катет шва 5мм.

Поз.	Обозначен.	Наименование.	Кол.	Ед. вес	Общ. вес	Материал.	Примечан.
6	ГОСТ 12655-54	Фланец Ду=250 Ру=25	1	16.2	16.2	—"—	
5	ГОСТ 12655-54	Фланец Ду=700 Ру=25	1	30	30	—"—	
4	ГОСТ 12655-54	Фланец Ду=500 Ру=25	1	7.3	7.3	Ст.3 ГОСТ 380-60	
3	262.00.00.003	Труба L=410	1	18.8	18.8	Труба 325х9 ГОСТ 8732-58 Ст.3 ГОСТ 380-60	б/ч
2	262.00.00.002	Труба L=2246	1	354	354	Труба 720х9 ГОСТ 10704-63 Ст.3 ГОСТ 380-60	б/ч
1	262.00.00.000	Труба L=190	1	22	22	Труба 530х8 ГОСТ 10704-63 Ст.3 ГОСТ 380-60	б/ч

Изм.	Кол.	№ док.	Подп.	Дата

Деталь сварная

286.00.00.000.

Литера	Вес	Масшт.
Р.Ч	448	1:20.

Лист. Листов.

ЦНИИЭП инж. оборуд. К.О.

ЦНИИЭП инженерного оборудования г. Москва

Нач. ОТА		
Г.И.П.		
Графский	Бажанов	
Рук. гр-пы	Рубин	
Проверил	Шипков	
Конструкц.	Панферова	

1967 — Водопроводная очистная станция для вод с содержанием взвешенных веществ до 2000 мг/л, производительностью 8000 м³/сут.

Деталь сварная. Узел.

Типовой проект 901-3-24

Альбом IV, часть 1

Лист КО-26

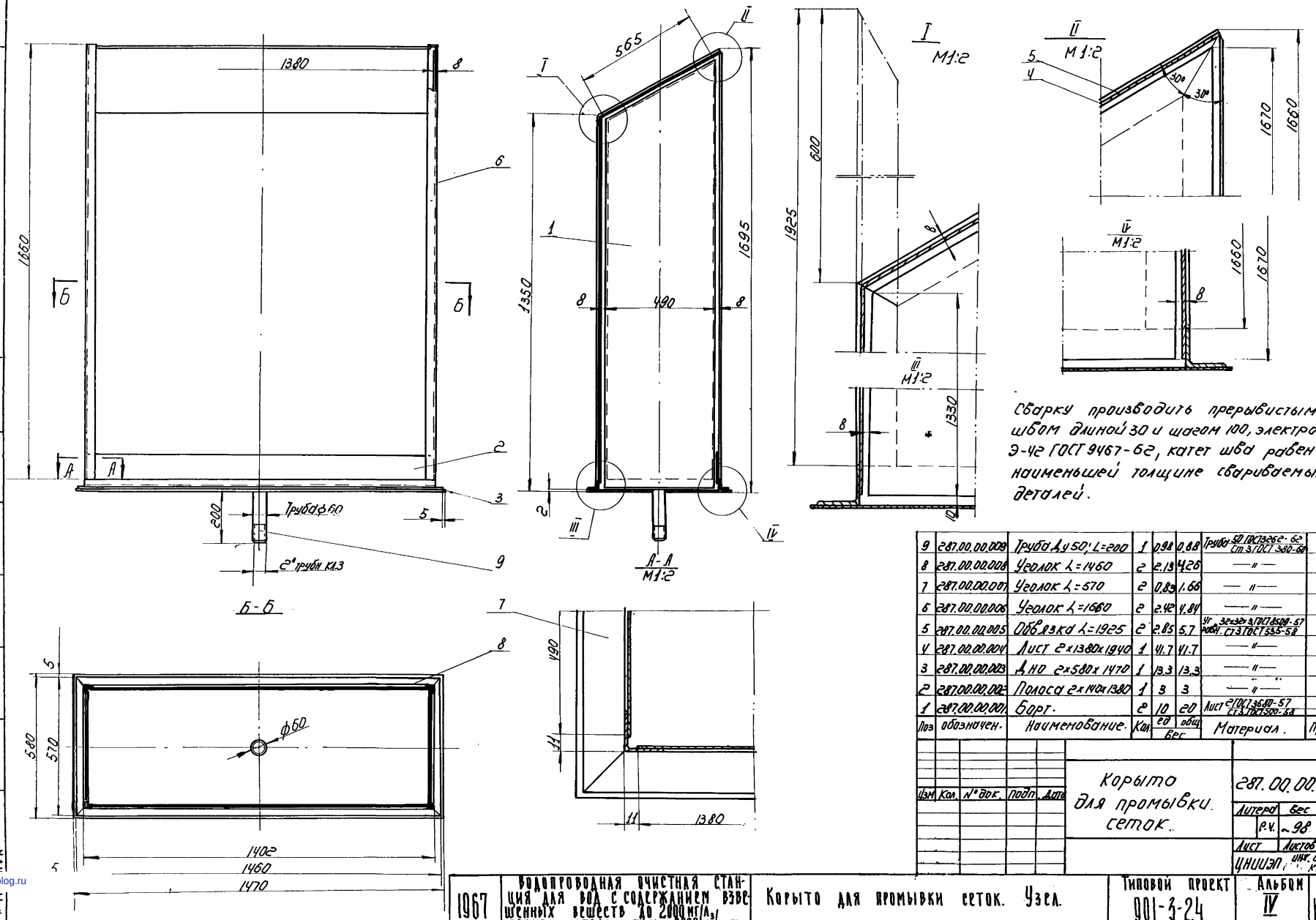

Сварку производить прерывистым швом длиной 30 и шагом 100, электродом Э-42 ГОСТ 9467-62, катет шва равен наименьшей толщине свариваемых деталей.

Поз	обозначен.	Наименование.	Кол	ед	общ	Материал.	Примеч.
9	287.00.00.009	Труба Ду 50; L=200	1	0.98	0.88	Труба 50 ГОСТ 3262-62 / Ст 3 ГОСТ 380-60	б/ч
8	287.00.00.008	Уголок L=1460	2	2.13	4.26	— " —	б/ч
7	287.00.00.007	Уголок L=570	2	0.83	1.66	— " —	б/ч
6	287.00.00.006	Уголок L=1660	2	2.42	4.84	— " —	б/ч
5	287.00.00.005	Обвязка L=1925	2	2.85	5.7	Уг. равн. 32×32×3 ГОСТ 8509-57 / Ст 3 ГОСТ 535-58	б/ч
4	287.00.00.004	Лист 2×1380×1940	1	41.7	41.7	— " —	б/ч
3	287.00.00.003	Дно 2×580×1470	1	13.3	13.3	— " —	б/ч
2	287.00.00.002	Полоса 2×140×1380	1	3	3	— " —	б/ч
1	287.00.00.001	Борт.	2	10	20	Лист 2 ГОСТ 3680-57 / Ст 3 ГОСТ 500-58	б/ч.

Изм	Кол.	№ док.	Подп.	Дата

Корыто для промывки сеток.

287.00.00.000

Литера	Вес	Масшт.
Р.Ч.	~98	1:10

Лист | Листов.

ЦНИИЭП инж. обр. К.О

1967	Водопроводная очистная станция для вод с содержанием взвешенных веществ до 2000 мг/л, производительностью 8000 м³/сут.	Корыто для промывки сеток. Узел.	Типовой проект 901-3-24	Альбом IV Часть I	Лист КО-27

9604-06 (30)

Нач. отд. Гип — Графский, Бажанов

Рук. гр-пы Проверил Конструкт — Рысин, Шипков, Панферова

ЦНИИЭП ...ерного ...дования г. М...ква

gost.e-ecolog.ru