ТИПОВОЙ ПРОЕКТ
901-3-24

ВОДОПРОВОДНАЯ ОЧИСТНАЯ СТАНЦИЯ ДЛЯ ВОД С СОДЕРЖАНИЕМ ВЗВЕШЕННЫХ ВЕЩЕСТВ ДО 2000 МГ/Л ПРОИЗВОДИТЕЛЬНОСТЬЮ 8000 КУБ. М В СУТКИ

АЛЬБОМ I

АРХИТЕКТУРНО СТРОИТЕЛЬНАЯ ЧАСТЬ
(часть 2)
СТЕНЫ — КИРПИЧНЫЕ, ЕМКОСТИ — МОНОЛИТНЫЕ

ЦЕНТРАЛЬНЫЙ ИНСТИТУТ ТИПОВЫХ ПРОЕКТОВ
Москва

9604-02
цена 1-98

gost.e-ecolog.ru

ТИПОВОЙ ПРОЕКТ
901-3-24

ВОДОПРОВОДНАЯ ОЧИСТНАЯ СТАНЦИЯ
ДЛЯ ВОД С СОДЕРЖАНИЕМ ВЗВЕШЕННЫХ ВЕЩЕСТВ ДО 2000 МГ/Л
ПРОИЗВОДИТЕЛЬНОСТЬЮ 8000 КУБ. М В СУТКИ

СОСТАВ ПРОЕКТА

ЗДАНИЕ ОЧИСТНОЙ СТАНЦИИ:

Альбом I – Архитектурно-строительная часть (части 1, 2 и 3)
Альбом II – Технологическая и санитарно-техническая части
Альбом III – Электрооборудование, автоматизация электропривода и технологический контроль
Альбом IV – Нестандартное оборудование (части 1 и 2)
Альбом V – Сметы (части 1, 2 и 3)

БАШНЯ ДЛЯ ХРАНЕНИЯ ПРОМЫВНОЙ ВОДЫ:

Альбом VI – Башня для хранения промывной воды с баком емкостью 200 м³ (чертежи)
Альбом VII – Сметы

В проекте применены типовые проекты:
Хлораторная на 5 кг., совмещенная с расходным складом хлора; типовой проект 901-3-16
Котельная с 2-мя котлами „Универсал"; типовой проект 903-1-21.
Резервуар; типовой проект 4-18-850

Альбом I

Часть 2

Разработан
ЦНИИЭП инженерного оборудования
городов, жилых и общественных зданий

Введен в действие
ЦНИИЭП инженерного оборудования
20-XII-1967 г. Приказ № 121

Настоящий проект откорректирован в соответствии с письмом Госстроя СССР за № 26-2 от 18/III-1969
А. Цитский. 10/XI-69 г.

ЦЕНТРАЛЬНЫЙ ИНСТИТУТ ТИПОВЫХ ПРОЕКТОВ
МОСКВА

СОДЕРЖАНИЕ АЛЬБОМА

Наименование.	№ стр.	№ листа.	Наименование.	№ стр	№ листа.	Наименование.	№ стр.	№ листа.
Обложка.	1		Разрезы 1-1; 2-2; 3-3; 4-4	12	АС-6	Блок фильтров и осветлителей. Общий вид фильтров. План. Разрезы 1-1; 2-2; 3-3.	23	АС-17
Титульный лист.	2		Фрагмент плана. Фрагмент фасада. Узлы.	13	АС-7	Блок фильтров и осветлителей. Армирование стенок и днища фильтров.	24	АС-18
Содержание альбома.	3		Железобетонная лестница. Устройство внутреннего водостока.	14	АС-8	Блок фильтров и осветлителей. Армирование стенок и днища фильтров	25	АС-19
Заглавный лист.	4		Узлы 1÷6.	15	АС-9	Блок фильтров и осветлителей. Спецификация арматуры фильтров.	26	АС-20
Пояснительная записка.	5		План фундаментов.	16	АС-10	Блок фильтров и осветлителей. Общий вид осветлителей. План и разрезы 1-1 ÷ 3-3.	27	АС-21
Пояснительная записка.	6		Фундаменты по осям „Ж"; „А"; „Б" и „Я"	17	АС-11	Блок фильтров и осветлителей. Узлы 1÷5. Детали „А" и „Б".	28	АС-22
Примерный генплан.	7	АС-1	Фундаменты по осям „8"; „3"; „1" и „Е"	18	АС-12	Блок фильтров и осветлителей Армирование днища и стен осветлителей.	29	АС-23
Фасады А-Ж; Ж-А; 8-1; 1-8	8	АС-2	Сечение фундаментов 1-1÷10-10.	19	АС-13	Блок фильтров и осветлителей. Узлы 3-3; Узлы А÷Д.	30	АС-24
Планы полов 1 и 2 этажей. План кровли. Экспликация полов. Ведомость внутренней отделки помещений.	9	АС-3	Фундаменты: Ф-1; Ф-2; Ф-3; Ф-4; Ф-2А и Ф-3А	20	АС-14	Блок фильтров и осветлителей. Узлы Е÷3; Закладные детали 3А-1÷3А-3. Деталь ограждения мостиков Д-1.	31	АС-25
План I этажа.	10	АС-4	План перемычек до отм. 4.20. План перемычек от отм. 4.20. ($t° = -20°$ и $t° = -30°$).	21	АС-15	Блок фильтров и осветлителей. Спецификация арматуры осветлителей.	32	АС-26
План на отм. 4.200.	11	АС-5	~~План перемычек до отм. 4.20. План перемычек от отм. 4.20. ($t° = -40°$)~~	~~22~~	АС-16	Блок фильтров и осветлителей Спецификация арматуры осветлителей.	33	АС-27.

Примечание

Лист АС-16 - из'ят.

гип. А. Шпакову

10/VII-69г.

1967	Водопроводная очистная станция для вод с содержанием взвешенных веществ до 2000 мг/л производительностью 3000 м³/сут.	Содержание альбома.	Типовой проект 901-3-24	Альбом I часть 2	Лист

ЦНИИЭП инженерного оборудования г. Москва

Нач. отд. Давыденц. Гл. инж. отд. Метлов. Рук. гр. Кузнецов. Ст. архит. Дьячкина. Техник Сорокина. Чертил.

Инв. № подл. | Подп. и дата | Взам. инв. №

ЗАГЛАВНЫЙ ЛИСТ

Характеристика проекта

Здание станции запроектировано в кирпиче с несущим железобетонным каркасом со сборными унифицированными конструкциями заводского изготовления.
Все емкости выполнены в монолитном железобетоне.

Фундаменты – под колонны монолитные железобетонные башмаки.
под стены – сборные бетонные блоки.

Стены – кирпичные.

Перекрытие – сборное из железобетонных плит.

Покрытие – сборное из железобетонных крупнопанельных плит.

Перегородки – Кирпичные

Полы – цементные, асфальтовые, плитные и из рулонных материалов (линолеум и др).

Кровля – четырехслойная, рубероидная.

Отделка – а) фасады окрашиваются силикатной белой краской.
б) внутренние кирпичные стены затираются с подрезкой швов.
Панели окрашиваются масляной, перхлорвиниловой красками и из глазурованных плиток.

Отопление – центральное от собственной котельной.

Канализация – фекальная.

Вентиляция – общеобменная, естественная.

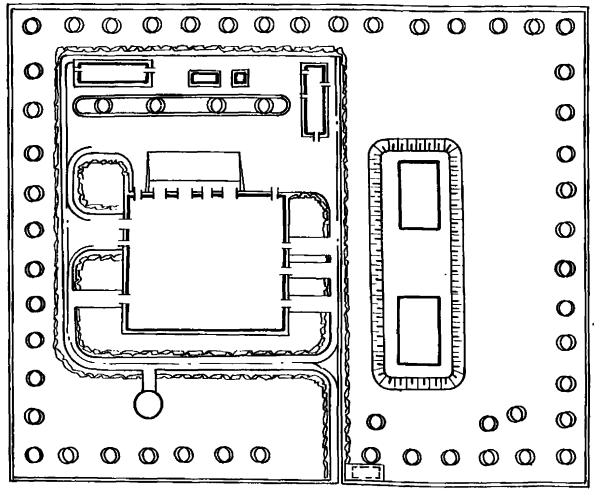

Перечень стандартов и типовых чертежей, примененных в архитектурно-строительной части проекта.

Шифр стандарта	Наименование стандарта	Шифр стандарта	Наименование стандарта
Серия 1.135-1	Двери деревянные входные и тамбурные. Альбом I	Серии И16-1 В-1 1.112-1 В-1	Блоки бетонные для стен плиты для ленточн. ф-тов
Типовой проект от 407-3-449 до 407-3-52 Альбом IV	Ворота В-3Ж	Серия КЭ-01-23 Вып. I	Фундаментные блоки
Серия ПР-05-362	Ворота 4×4,2	ПП-01-01/64 Вып. II	Сборная предварительно напряженная балка с параллельными поясами
ГОСТ 6629-64	Двери деревянные для жилых и общественных зданий	КЭ-01-49 Вып. II	Сборные железобетонные колонны
ГОСТ 12506-67	Окна деревянные для зданий промышленных предприятий.	Серия ПК-01-74/62 ПК-01-119/68	Крупнопанельные железобетонные предварительно напряженные плиты.
КЭ01-58 Вып. I	Обвязочные балки	Серия ИИ-03-02 Альбом 22-64	Сборные железобетонные плиты перекрытий с овальными пустотами
Серия ИИ-65	Лестницы промышленных зданий	ГОСТ 948-66	Перемычки
Серия КЭ-03-1	Стальные лестницы и ограждения	3-901-5	Сальники

Примечание:

Взамен листа, выпущенного в 1967г.

Область применения

Проект рассчитан на применение в районах с рассчетной наружной температурой $t = -20°C \div -40°C$ с ветровой нагрузкой для I, II и III районов. Данный проект вычерчен для $t = -30°C$
Вес снегового покрова 100кг/м²
Особенности строительства в условиях вечной мерзлоты, карстовых явлений макропористых грунтов и сейсмичности выше 6 баллов не учтены.

Основные строительные показатели здания

1. Класс и долговечность сооружений – II
2. Степень огнестойкости II (СНиПА5-65)
3. Этажность – 2
4. Строительный объем: 15124.0 м³
   надземной части здания; 1394.0 м³
   подземной части здания 1184.0 м³

Условные обозначения материалов

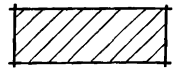 – Кирпич

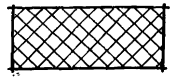 – Утеплитель

Условные обозначения маркировки

Номер детали (1)

Ссылка на деталь в чертежах (1/3) – Номер детали, номер листа, где деталь изображена

1969	Водопроводная очистная станция для вод с содержанием взвешенных веществ до 2000 мг/л производительностью 8000 м³/сутки	Заглавный лист	Типовой проект 901-3-24	Альбом I часть 2	Лист И

ЦНИИЭП инженерного оборудования г. Москва

Нач. отд.	Кетаов	
Гл. архит.	Липский	
Гип. констр.	Кузнецов	
Ст. архит.	Двойнина	

Пояснительная записка

I Общая часть

Типовой проект водопроводной очистной станции для вод с содержанием взвешенных веществ до 2000 мг/л производительностью 8000 м³/сутки разработан в соответствии с действующими строительными нормами и правилами на производственные здания промышленных предприятий, а также в соответствии с инструкцией по разработке типовых проектов СН 227-82.

Здание водопроводной станции относится ко II классу сооружений, по пожарной опасности относится к категории „Г" степень огнестойкости - II, степень долговечности II.

Проект предусматривает ведение строительных и монтажных работ индустриальными методами с применением унифицированных сборных железобетонных конструкций и деталей.

II Условия и область применения проекта

Проект разработан для строительства в районах со следующими природными и климатическими условиями

а) Грунты естественной влажности с расчетным сопротивлением 2,0 кг/см² на глубине 1.5-2.0м.

б) Грунтовые воды отсутствуют.

в) Вес снегового покрова - 100 кг/м².

г) Скоростной напор ветра для III географического района - 45 кг/м².

д) Расчетная зимняя температура наружного воздуха -20°С; -30°С; -40°С.

Проект не предусматривает особенности строительства в районе вечной мерзлоты, в районах с сейсмичностью выше 6 баллов, в макропористых и пучинистых грунтах, в условиях оползней и карстовых явлений.

III Архитектурно-строительные решения

а) Конструктивной схемой здания водопроводной станции является одноэтажный несущий сборный железобетонный каркас с самонесущими кирпичными стенами.

Башмаки под колонны-монолитные железобетонные фундаменты под стены из унифицированных сборных бетонных блоков.

Покрытие и перекрытие из унифицированных железобетонных плит.

Перегородки и стены выполняются из кирпича марки „75" на цементно-известковом растворе марки „25".

б) Емкости выполняются из монолитного бетона марки „200", армированного сварными сетками.

в) Горизонтальная гидроизоляция фундаментов и стен производится цементным раствором толщиной 20мм. Наружные поверхности стен и фундаментов, соприкасающиеся с грунтом, обмазываются битумом за 2раза.

Гидроизоляция под днищами емкостей - обмазка битумом за 2раза по подготовке.

Емкости со стороны жидкости торкретируются цементным раствором толщиной 25мм с железнением поверхности. С внешней стороны - покрыть силикатными красками по купоросному грунту (СН 262-63).

На нижнюю (потолочную) поверхность площадок, укладываемых над емкостями, необходимо нанести антикоррозийное защитное покрытие.

Рекомендуется два типа покрытия:

	Рекомендуемое защитное покрытие	к-во слоев
I тип	Грунт ХВГ-1; ПХВГ-3 или № 138	1
	Покрытие	
	а) эмали ПХВ или ХВ	2
	б) лак ХСЛ	1
II тип	Грунт В-329 и А-329	1
	Покрытие	
	а) эмали ПХВ или ХВ	2
	б) лак ХСЛ	1

ЦНИИЭП инженерного оборудования г. Москва
Гл. инж. отд. Кетов
Гл. инж. проекта Кольцов
Рук. гр. Кузнецов
Гл. спец. Глебов
Проверил Фалеев

1967	Водопроводная очистная станция для вод с содержанием взвешенных веществ до 2000 мг/л производительностью 8000 м³/сутки.	Пояснительная записка.	Типовой проект 901-3-24	Альбом I часть 2	Лист —

г). Фасады здания водопроводной станции разделываются под расшивку швов валиком.

Внутреннюю отделку смотри ведомость отделки помещений (лист АС-3).

Столярные изделия окрашиваются масляной краской за два раза, а стальные конструкции лаком ХВ-177 за 3 раза.

Поручни, плинтуса, средняя часть ограждений выполняются пластмассовыми из поливинилхлорида.

Оборудование и трубопроводы окрашиваются в соответствии с указаниями СН 181-61.

Вид защиты закладных деталей металлизационный подслой - цинковое покрытие. Принят по серии СТ-02-31 выпуск I таблица 5.

Сварные соединения покрываются цинковым протекторным грунтом согласно СН 262-63.

IV Указания по привязке

При использовании типового проекта для привязки к конкретным условиям необходимо:

1. Уточнить фундаменты здания с учетом местных геологических и гидрогеологических условий.

2. В зависимости от района строительства указать марки рулонного и оклеечного материала и конструкцию защитного слоя кровли согласно СН 246-63.

3. Проект разработан для летних условий производства работ. При производстве работ в зимних условиях в проект должны быть внесены коррективы, соответствующие требованиям технологии производства работ в зимних условиях, согласно СНиП II-В.2-62 раздел „В."

4. При выходе в свет серии СТ-01-34 решение карниза в данном типовом проекте заменить типовым решением.

V Указания по производству работ.

Проект организации работ разрабатывается строящей организацией.

Перед монтажом сборных железобетонных конструкций необходима детальная разработка проекта организации работ с учетом реальных возможностей и техновооруженности строительной организации.

ЦНИИЭП инженерного оборудования г. Москва	Гл. инж. пр-та Бажанов Нач. отдела Давыдич Гл. инж. отд. Кетлов Гл. инж. пр-та Угольков Рук. группы Кузнецов	Проверил Фадеев	1967	Водопроводная очистная станция для вод с содержанием взвешенных веществ до 2000 мг/л производительностью 2000 м³/сут.	Пояснительная записка	Типовой проект 901-3-24	Альбом I часть 2	Лист

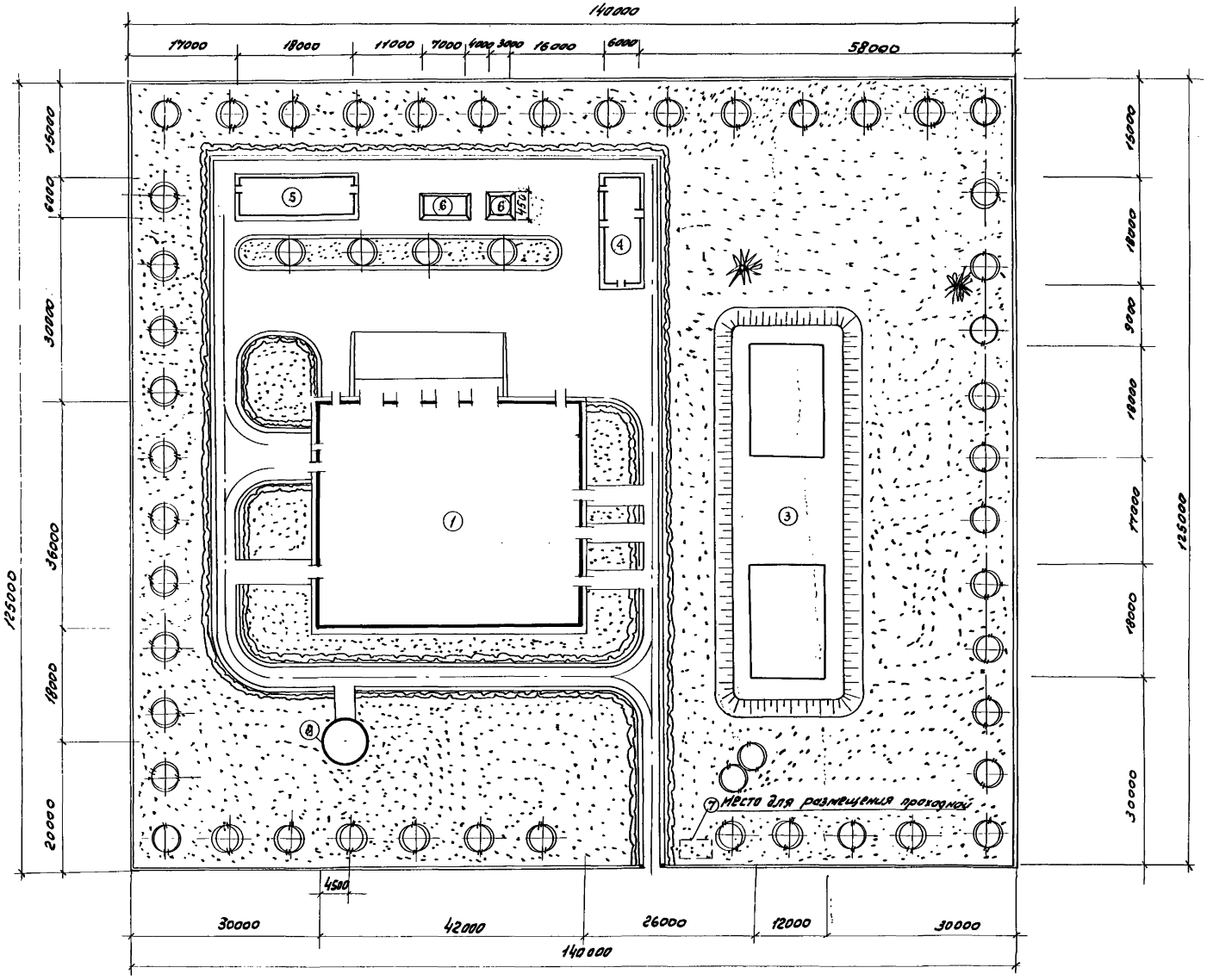

Экспликация зданий и сооружений

№№ п/п	Наименование	Пл-дь м²	№№ типового проекта
	Проектируемые сооружения		
1	Здание очистной станции	1570,0	901-3-24
2	Башня для хранения промывной воды	14,2	— " —
	Сооружения, применяемые при привязке проекта		
3	Резервуары чистой воды	2275,0	4-18-850
4	Хлораторная совмещенная с расходным складом хлора	117,0	901-3-16
5	Котельная с 2 котлами "Универсал"	117,0	901-1-21
6	Площадки для угля и золы	35,0	—

Основные показатели

№№ п/п	Наименование	Ед. изм.	Показатели
1	Площадь участка	га	1,80
2	Площадь застройки	га	0,40
3	Площадь дорог и площадок	га	0,40
4	Площадь отмосток и тротуаров	м²	129,0
5	Площадь озеленения	га	1,00
6	Площадь используемой территории	га	0,80
7	Протяженность автодорог	м	450,0
8	Коэффициент застройки	—	0,2
9	Коэффициент использованной территории	—	0,4
10	Коэффициент озеленения	—	0,5
11	Количество кустарников	шт.	1270
12	Количество деревьев (3-5 лет)	шт.	80
13	Протяженность ограждения	м.	530,0

Условные обозначения.

- Проектируемое здание.
- Автодороги.
- Деревья и кустарники.
- Ограждение ж.б. стойбы с металл. сеткой.

ГА. ИНЖ. ПР-ТА	БАЖАНОВ	
НАЧ. ОТД.	ДАВИДЯНЦ	
ГА. ИНЖ. ОТД.	КЕТАОВ	
ГА. ИНЖ. ПР.	УГОЛЬКОВ	
РУК. ГР-ПЫ	КУЗНЕЦОВ	
СТ. АРХИТ.	ДВОЙНИНА	
ТЕХНИК	СОРОКИНА	
ПРОВЕРИЛ	УГОЛЬКОВ	

ЦНИИЭП инженерного оборудования г. Москва

1967	Водопроводная очистная станция для вод с содержанием взвешенных веществ до 2000 мг/л производительностью 3000 м³/сут	Примерный генплан.	Типовой проект 901-3-24	Альбом I часть 2	Лист АС-1

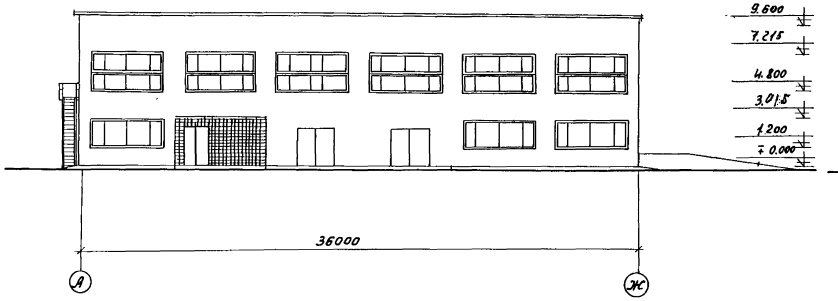

Фасад А-Ж

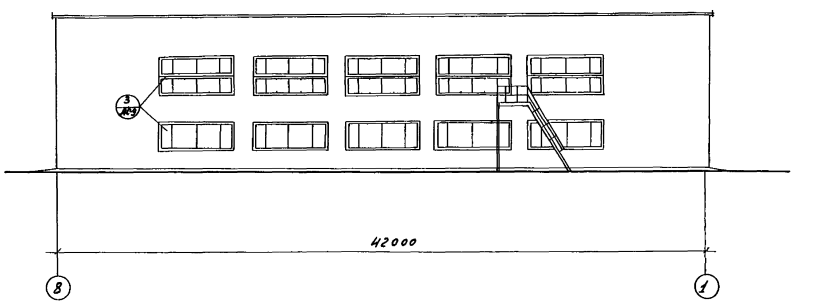

Фасад 8-1

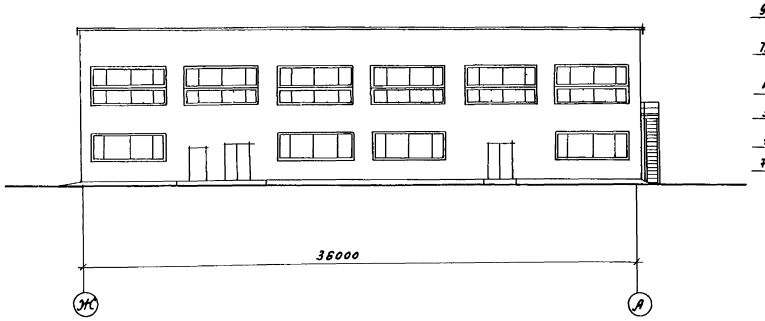

Фасад Ж-А

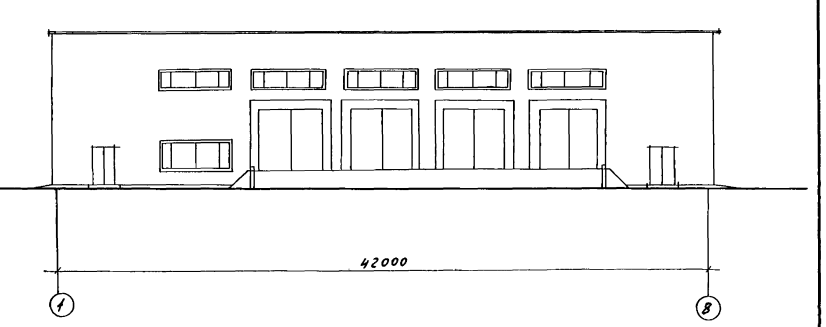

Фасад 1-8

Примечание
Взамен листа АС-2

1969	Водопроводная очистная станция для вод с содержанием взвешенных веществ до 2000 мг/л производительностью 8000 м³/сут.	Фасады А-Ж; Ж-А 8-1; 1-8	Типовой проект 901-3-24	Альбом I часть 2	Лист АС-2и

ЦНИИЭП инженерного оборудования г. Москва

Нач. отд.	Кетаов	
Гл. архит.	Липский	
ГИП констр.	Кузнецов	
Ст. архитек.	Двойнина	

9604-02 8

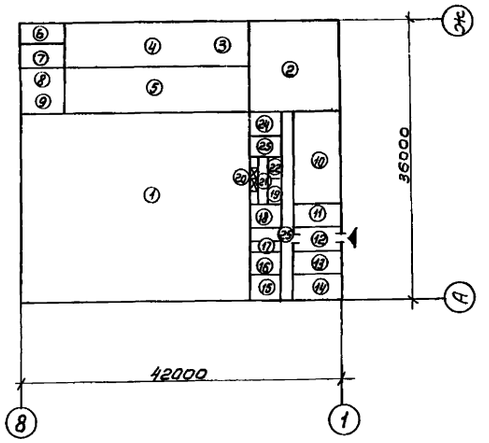

План I этажа.

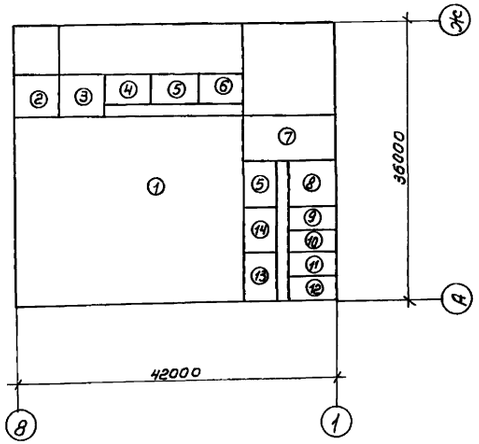

План II этажа

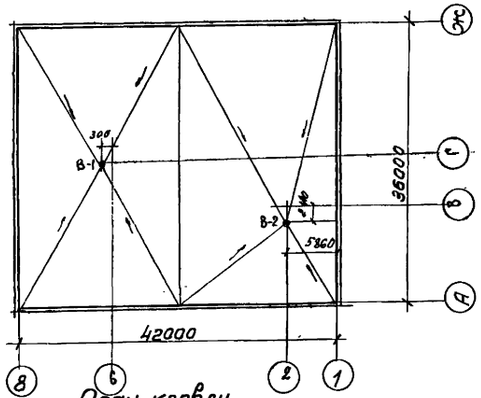

План кровли.

Конструкция полов

Тип пола	Эскиз конструкций пола	Наименование и толщина в мм	
П-1		Керамические плитки на цементном растворе. Бетон марки „50" Щебень втрамбованный в грунт.	30 100
П-2		Линолеум на теплой стяжке Бетон марки „50" Щебень втрамбованный в грунт.	30 100
П-3		Цементный пол марки „200" Бетонная подготовка Щебень втрамбованный в грунт	30 120
П-4		Керамические плитки на цементном раств. Плита перекрытия	15 20
П-5		Линолеум на мастике полужесткий ор. галит. Цементная стяжка Плита перекрытия	15 10 20
П-6		Цементный пол марки - 200 Цементная стяжка Сборная ж.б. плита перекрытия	20 15
П-7		Асфальт-бетон марки „50"-100 Щебень втрамбованный в грунт	30 100

Таблица привязки кирпичных стен

Температура наружного воздуха	а	б
-20°С; -30°С	380	130
-40°С.	380	260

Таблица толщин кровельного утеплителя.

Температура наружного воздуха	Толщина слоя	Наименован. утеплителя	Об'емн. вес кг/м³
-20°С.	120	Плитный утеплитель	500
-30°С.	160		
-40°С.	180		

Ведомость внутренней отделки помещений станции.

NN п/п	Наименование помещения	Тип пола	Отделка. стен	Панели на высоту 1,8 м	потолок
			1 этаж		
1	Галерея трубопроводов осветлителей и фильтров	П-7	Расшивка швов. Затирка цем. раствором по купорос. грунту силикат. краской	нет	Известк. окраска
2	Насосная станция II под'ема	П-7	Расшивка швов с подрезкой. Затирка цем. раствором по купоросному грунту силикат. краской	Глазуров. плитка	"
3	Баки мокрого хранения извести	П-3	"	нет	"
4	Баки мокрого хранения коагулянта	П-3	"	"	"
5	Помещение воздуходувок и насосов	П-3	Расшивка швов. Затирка цем. раствором по купорос. грунту силикат. краской	"	"
6	Склад активированного угля	П-3	"	"	Известк. окраска
7	Углевальная	П-3	Расшивка швов. Затирка цем. раствором по купорос. грунту силикат. краской	"	"
8	Склад кремнефтористого натрия	П-3	"	"	"
9	Помещение ПАА	П-3	"	"	"
10	Помещение КТП и ЩСУ	П-1	"	"	"
11	Лестничная клетка	П-1	Штукатурка цем. раствором Клеевая окраска	Масляная окраска	Клеевая окраска
12	Вестибюль	П-1	"	"	"
13	Химическая лаборатория	П-2	"	"	"
14	Бактериологическая лаборатория	П-2	Штукатурка цем. раствор. Масляная окраска	"	Масляная окраска
15	Контрольная лаборатория	П-2	Штукатурка цем. раствор. Клеевая окраска	"	Клеевая окраска
16	Мойка и средоварочная	П-1	"	Глазурован. плитка	"
17	Кладовая посуды и реактивов	П-1	Штукатурка цем. раствором Известковая окраска	нет	Известк. окраска
18	Женский гардероб улич. и дом. одежды	П-1	Штукатурка цем. раствором Клеевая окраска.	Глазуров. плитка	Клеевая окраска
19	Женский гардероб раб. одежды	П-1	"	"	"
20	Женский и мужской души с раздев.	П-1	Штукатурка цем. раствором Масляная окраска.	Глазуров. плитка	Масляная окраска
21	Кладовая белья	П-1	Штукатурка цем. раствором Известковая окраска	нет	Клеевая окраска
22	Мужской гардероб раб. одежды	П-1	Штукатурка цем. раствором Клеевая окраска.	Глазуров. плитка	Клеевая окраска
23	Мужской гардероб улич. и дом. одежды	П-1	"	"	"
24	Мужская и женская уборные	П-1	Штукатурка цем. раствором Клеевая окраска	Глазуров. плитка	Клеевая окраска
25	Коридор	П-2	Штукатурка цем. раствором Клеевая окраска.	Масляная окраска.	Клеевая окраска.
			2 этаж		
1	Помещение осветлит. и фильтров	П-4	Расшивка швов. Затирка цем. раствором по купоросному грунту силикат. краской	Глазурован. плитка. Так же в емкостей	Известков. окраска
2	Фтораторная	П-6	"	"	"
3	Дозаторная	П-6	"	"	"
4	Венткамера	П-6	Расшивка швов. Затирка цем. раствором Известковая окраска	"	"
5	Мастерская КИП	П-4	"	"	"
6	Мастерская текущего ремонта	П-4	"	"	"
7	Диспетчерская	П-6	Штукатурка цем. раствором Клеевая окраска	Масляная окраска	Клеевая окраска
8	Хлорадозаторная	П-4	Штукатурка цем. раствором Масляная окраска	"	"
9	Лестничная клетка	П-4	Штукатурка цем. раствором Клеевая окраска.	Масляная окраска	Клеевая окраска
10	Комната технорука и зав. лабор.	П-5	"	"	"
11	Комната дежурного персонала	П-5	"	"	"
12	Комната начальника станции	П-5	"	"	"
13	Комната обществ. организации	П-5	"	"	"
14	Кладовая	П-5	Штукатурка цем. раствором Известковая окраска.	нет	Известк. окраска
15	Коридор	П-5	Штукатурка цем. раствором Клеевая окраска	Масляная окраска	Клеевая окраска
16	Венткамера	П-6	Штукатурка цем. раствором. Известковая окраска.	нет	Известковая окраска

Примечания:

1. Данный чертеж см. совместно с АС-4, АС-5.
2. В помещении N 16, 20 I этажа и в помещении N 24 II этажа предусмотреть гидроизоляцию пола.

1967	Водопроводная очистная станция для вод с содержанием взвешенных веществ до 2000 мг/л производительностью 8000 м³/сутки.	Планы полов 1 и 2 этажей. План кровли. Экспликация полов. Ведомость внутренней отделки помещений.	Типовой проект 901-3-24	Альбом 1 часть 2	Лист АС-3

ЦНИИЭП инженерного оборудования г. Москва

Нач. отдела	Давидянц	Ст. техник	Корчевцева		
Гл. инж. отд.	Кетаев	Техник	Сорокина		
Гл. инж. пр.	Угольков	Проверил	Угольков		
Рук. группы	Кузнецов				
Ст. архитект.	Двойнина				

9604-02 94

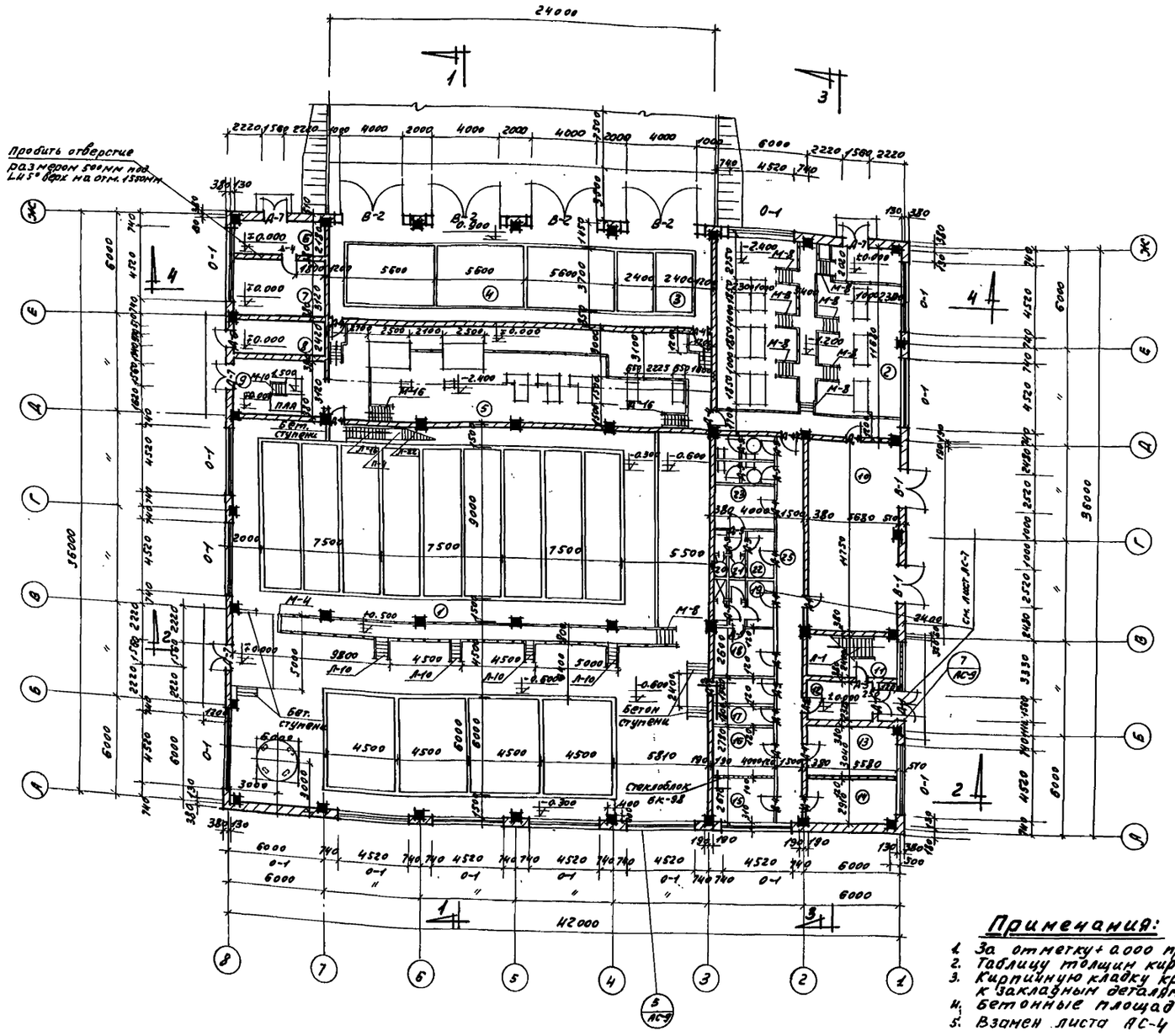

Экспликация помещений

NN п/п	Наименование	Площадь м²
1	Галерея трубопроводов осветл. и фильт.	709.2
2	Насосная станция II подъема	139.3
3	Баки мокрого хранения извести	126.9
4	Баки мокрого хранения коагулянта	
5	Помещение воздуходувок и насосов	126.9
6	Склад активированного угля	11.6
7	Углевальная	17.4
8	Склад кремнефтористого натрия	11.6
9	Помещение	17.4
10	Помещение КТП и ЩСУ	64.9
11	Лестничная клетка	14.2
12	Вестибюль	9.7
13	Химическая лаборатория	17.4
14	Бактериологическая лаборатория	17.4
15	Контрольная лаборатория	11.2
16	Мойка и средоварочная	11.2
17	Кладовая посуды и реактивов	7.2
18	Женский гардероб уличн. и дом. одежды	10.4
19	Женский гардероб рабочей одежды	5.8
20	Женский и мужской души с раздевалкой	5.5
21	Кладовые белья	5.5
22	Мужской гардероб раб. одежды	5.9
23	Мужской гардероб уличн. и дом. одежды	10.4
24	Мужская и женская уборные	11.2
25	Коридор	41.7

Примечания:

1. За отметку +0.000 принята отметка чистого пола I этажа.
2. Таблицу толщин кирпичных вставок см. лист АС-3.
3. Кирпичную кладку крепить выпусками ф10 через 1200 приваренными к закладным деталям ж.б. колонн.
4. Бетонные площадки на отм. ±0.000 - монолитные.
5. Взамен листа АС-4.

1969	Водопроводная очистная станция для вод с содержанием взвешенных веществ до 2000 мг/л производительностью 8000 м³/сутки.	План на отм. 0.000; -0.600 и -2.400.	Типовой проект 901-3-24	Альбом I часть 2	Лист АС-4м

ЦНИИЭП инженерного оборудования г. Москва

Нач. отдела	Кетаов
Гл. архитект.	Липский
ГИП конструк.	Кузнецов
Ст. архитект.	Двойнина

9604-02 10

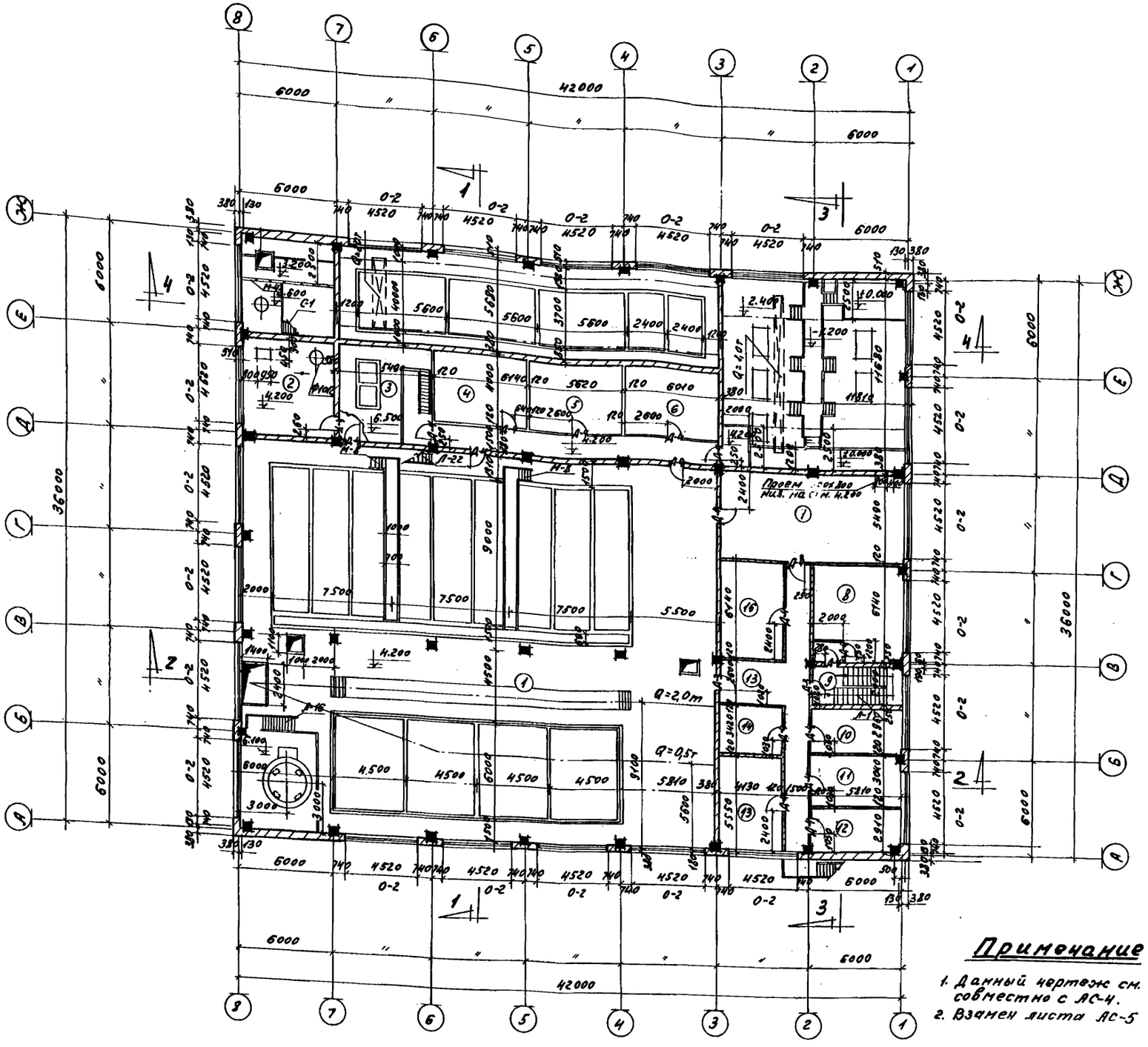

Экспликация помещений

№№ п/п	Наименование	Площадь м²
	II этаж	
1	Зал осветлителей и фильтров	709.2
2	Фтораторная	32.5
3	Дозаторная	33.6
4	Венткамера	24.4
5	Мастерская БИП	22.4
6	Мастерская текущего ремонта	24.0
7	Диспетчерская	64.9
8	Хлородозаторная	36.0
9	Лестничная клетка	14.2
10	Комната технорука и нач-ка лабор.	16.5
11	Комната дежурного персонала	17.7
12	Комната начальника станции	17.7
13	Комната общественных организаций	23.4
14	Кладовая	14.3
15	Коридор	64.5
16	Венткамера	25.0

Спецификация дверей и ворот

Тип по проекту	Тип по госту	ГОСТ	Размеры проема	Кол-во шт.	Примечание
Д-1	ДВВГ-7-3	Ворота въездные двухпол. ст-ые	1560×2385	2	НРТУ N20-6-65 наружная
Д-2	Д-2	ГОСТ 6629-64	1520×2370	1	внутренняя
Д-3	Д-7	—"—	1020×2070	6	—"—
Д-4	Д-8	—"—	920×2070	39	—"—
Д-5	Д-10	—"—	720×2070	14	—"—
Д-6	ДВ-8	Полотно глухое	970×2092	1	НРТУ N20-6-65 наружная
В-1	Б-3Ж	ВЖ от 4Д7-34; 9Т40-52 АЛЬБ. 3	2580×2360	2	
В-2	Распашные 4×4,2	ПР-05-362	4000×4200	4	распашные
Д-7	ДВВГ7-7	Ворота въездные	1560×2385	4	НРТУ N20-6-65

Спецификация оконных блоков

Тип по проекту	Тип по ГОСТу	Размеры проема	Тип по ГОСТу	Кол-во блоков	Примечан.
О-1	МСБ-124	4520×1815	12506-67	13	
О-2	МСВ-174	4520×2415		39	

Примечание

1. Данный чертеж см. совместно с АС-4.
2. Взамен листа АС-5

1969	Водопроводная очистная станция для вод с содержанием взвешенных веществ до 2000 мг/л производительностью 8000 м³/сутки.	План на отм 4.200	Типовой проект 901-3-24	Альбом I Часть 2	Лист АС-5и

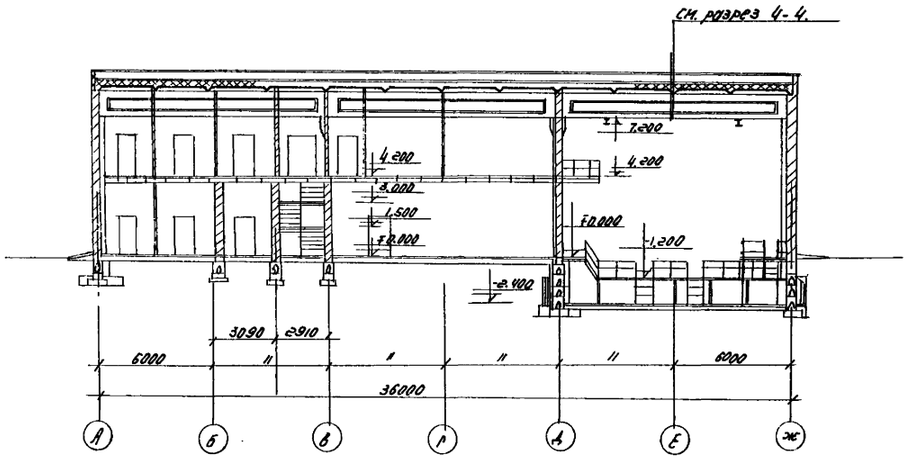

Разрез 3-3.

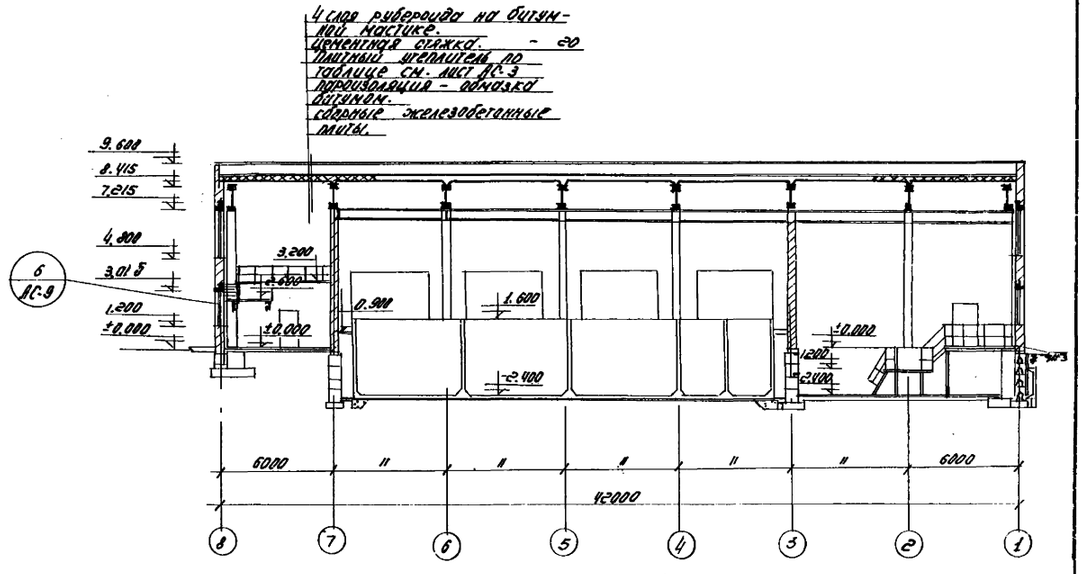

Разрез 4-4.

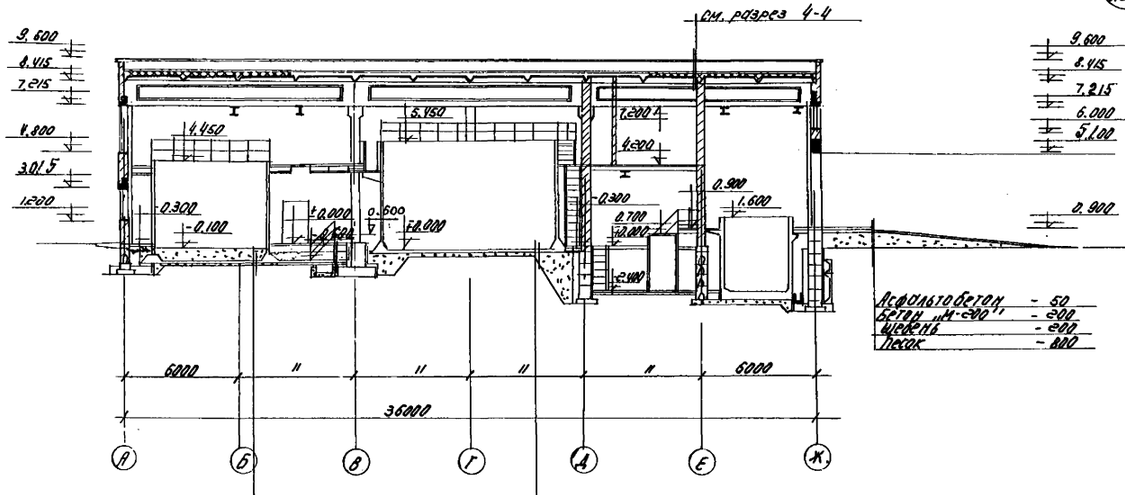

Разрез 1-1.

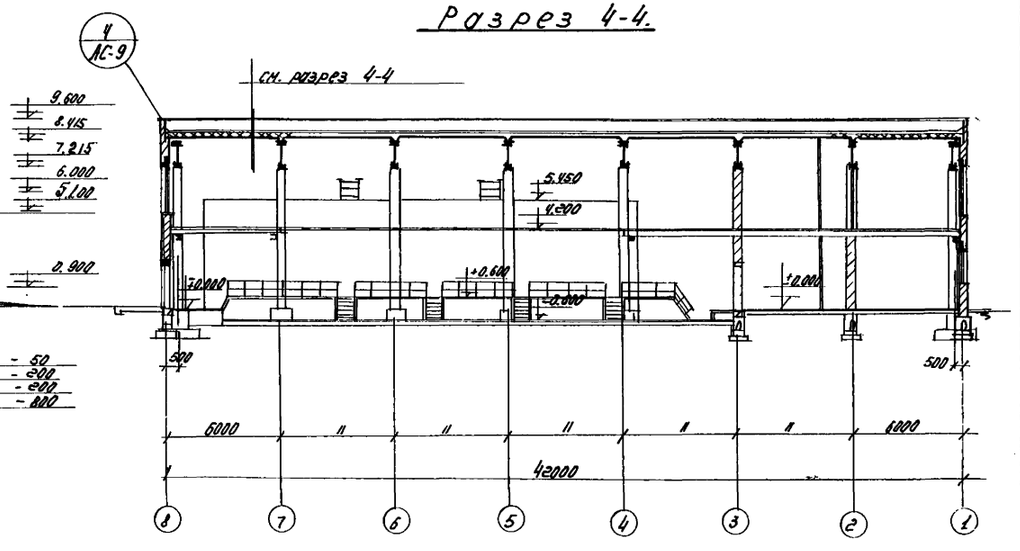

Разрез 2-2.

Цементная стяжка - 30 мм
Бетон марки 100 - 70 мм
Песок 150 мм.
Торкрет 25
Днище фильтра 200
Цементная стяжка 20
Обмазка битумом за 2 раза
Бетонная подготовка М.50"
Щебень утрамбованный в грунт.

Торкрет 25
Днище фильтра - 200
Цементная стяжка - 20
Обмазка битумом за 2 раза
Бетонная подготовка М.50-100
Щебень утрамбованный в грунт. - 40

Примечание
Взамен листа АС-6

1969	Водопроводная очистная станция для вод с содержанием взвешенных веществ до 2000 мг/л производительностью 8000 м³/сутки	Разрезы 1-1; 2-2; 3-3; 4-4	Типовой проект 901-3-24	Альбом I часть 2	Лист АС-6и

Нач. отдела Кетаов
Гл. архитект. Липский
ГИП конст. Кузнецов
Ст. архитект. Двойнина

ЦНИИЭП инженерного оборудования г. Москва

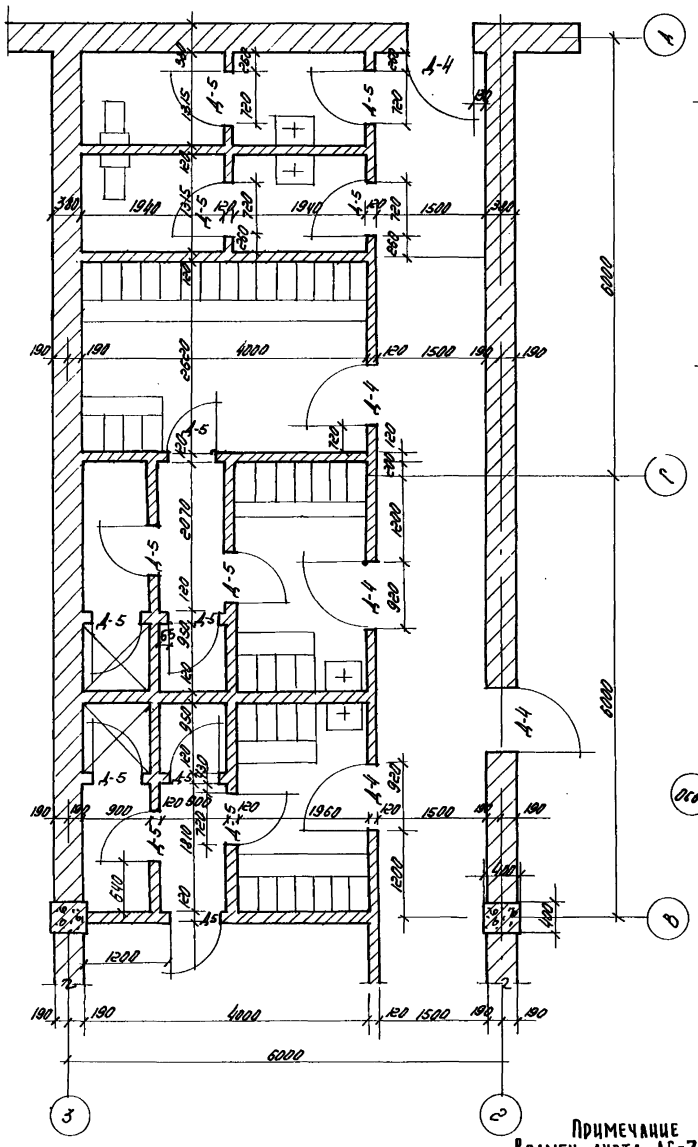

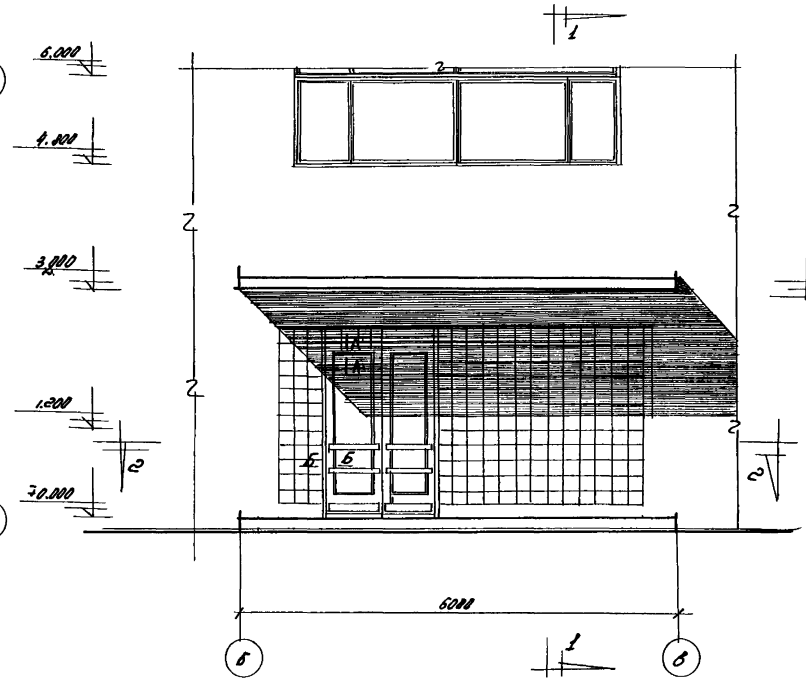

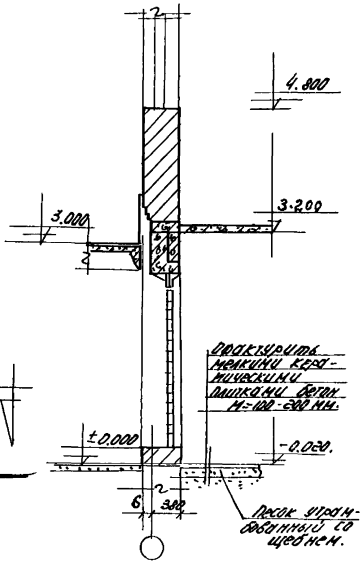

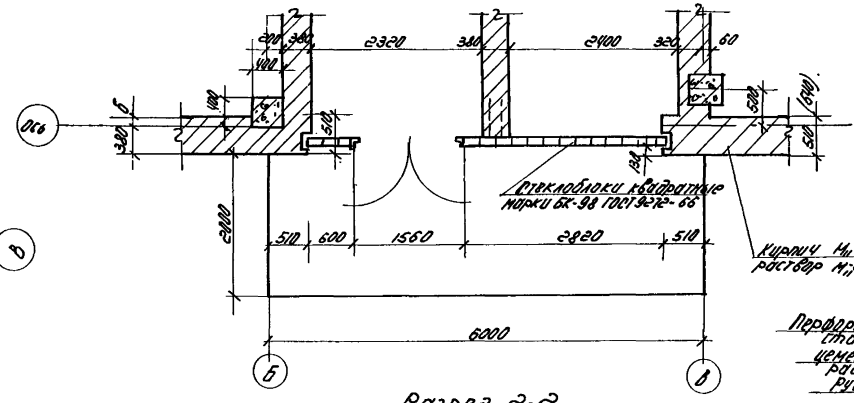

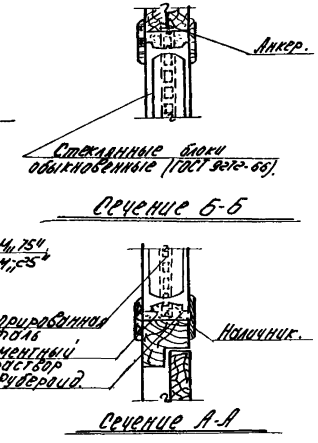

Примечание
Взамен листа АС-7

1969	Водопроводная очистная станция для вод с содержанием взвешенных веществ до 2000 мг/л производительностью 8000 м³/сут.	Фрагмент плана. Фрагмент фасада. Узлы.	Типовой проект 901-3-24	Альбом I часть 2	Лист АС-7и

ЦНИИЭП инженерного оборудования г. Москва

Нач. отдела	Кетлов	
Гл. архитект.	Пилькин	
ГИП проекта	Кузнецов	
Ст. инжен.	Двойнина	

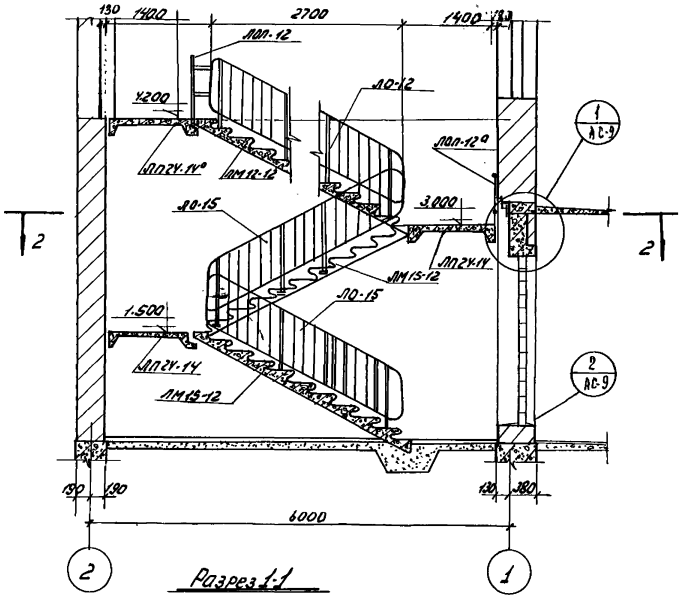

Разрез 1-1

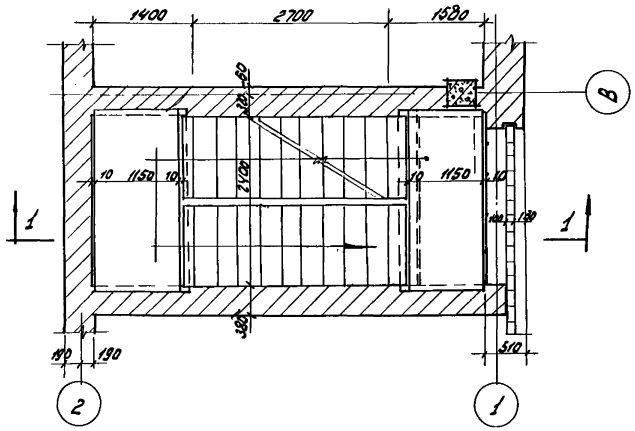

Разрез 2-2

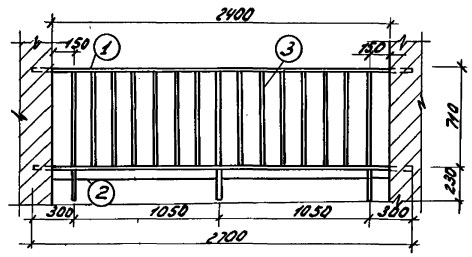

ЛОП-12а

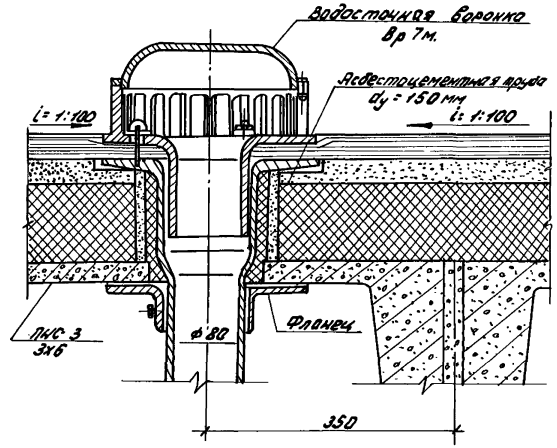

Крепление водосточной воронки по месту в кровле.

Спецификация сборных ж.б. элементов и металлоконструк.

Наим. элем.	Марка элемента	К-во шт.	Марка бетона	Расход металла: Стали кг	Бетона м³	Вес 1-го элемента	Примечание: серия шифтов
Лестница	ЛМ 15-12	2	200	46,2	0,66	1,65	Серия 4Ш-65
	ЛП-2У-14	2	200	22,2	0,31	0,78	—"—
	ЛП 2У-14а	1	200	23,1	0,31	0,78	—"—
	ЛО-15	2	—	29,0	—	29,0	—"—
	ЛОП-12	1	—	13,4	—	13,4	—"—
	ЛО-12	1	—	32,0	—	33,0	—"—
	ЛМ-12-12	1	200		0,64	1,60	—"—

Спецификация металла

Наим. эл-та	№ поз.	Профиль	К-во поз.	Длина 1-го поз. мм	Длина общая м	Вес кг 1-го поз.	Вес кг общ. поз.
ЛМ-12 (шт. 1)	1	- 25х5	2	2700	5,40	2,65	5,3
	2	- 90х20	3	940	2,82	4,43	13,3
	3	- 12хУ	12	710	8,52	0,3	3,6

Примечание:

1. Для установки водосточных воронок отверстия в плитах покрытия пробить по месту.
2. Перед окраской светлой масляной краской, чугунные канализационные трубы водостоков покрыть нефтяным битумом или каменноугольным лаком.

1967	Водопроводная очистная станция для вод с содержанием взвешенных веществ до 2000 мг/л производительностью 8000 м³/сут	Железобетонная лестница. Устройство внутреннего водостока.	Типовой проект 901-3-24	Альбом I часть 2	Лист АС-8

ЦНИИЭП инженерного оборудования, Москва

Нач. отд. Авакянц; Гл. инж. отд. Котлов; Гл. инж. пр. Уголков; Рук. гр. Кузнецов; Ст. архитект. Ковинка

Техник. Сокркина; Уголков

9604-02 14

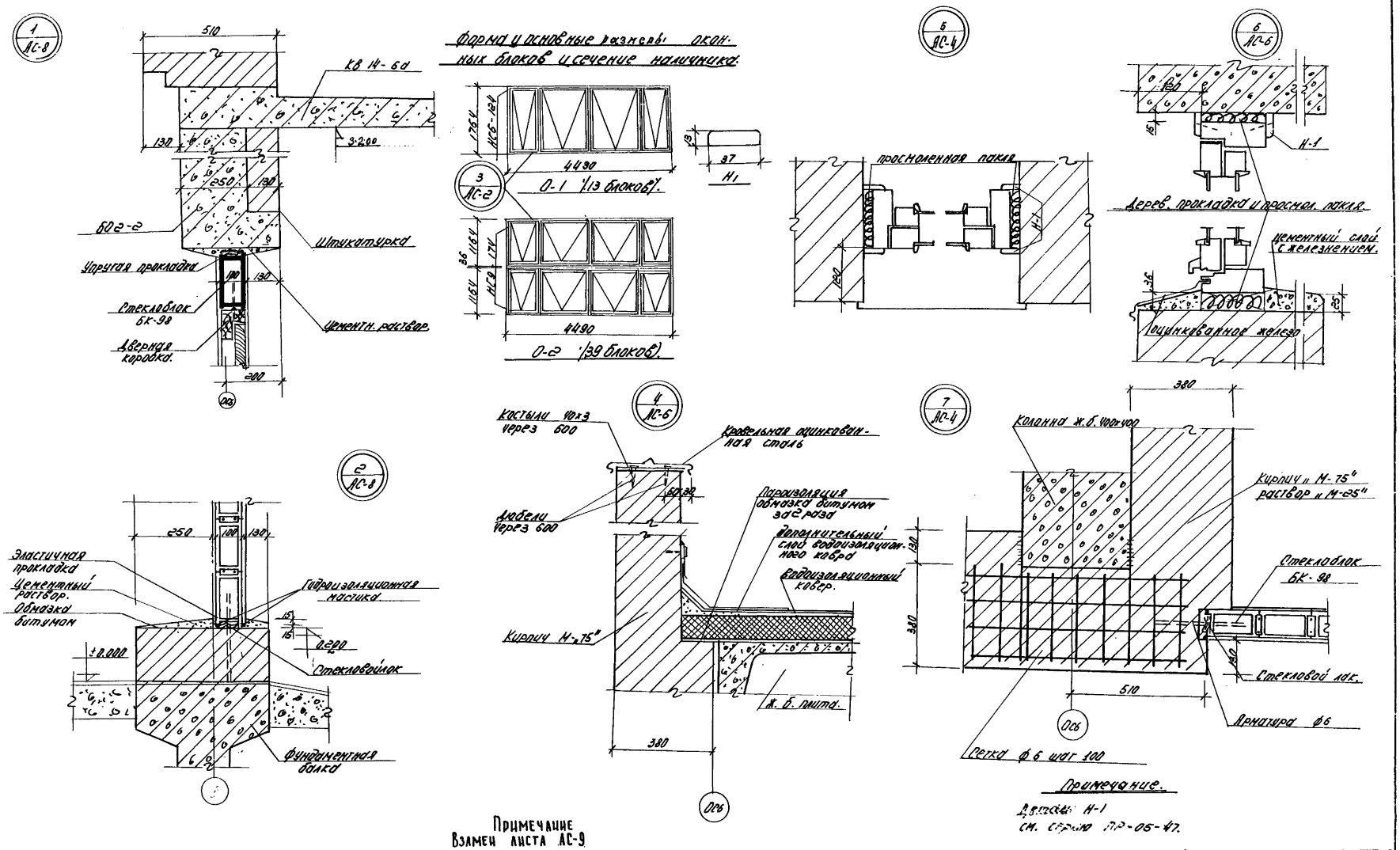

Примечание
Взамен листа АС-9

1969	Водопроводная очистная станция для вод с содержанием взвешенных веществ до 2000 мг/л производительностью 8000 м³/сутки.	Узлы 1÷7	Типовой проект 901-3-24	Альбом I часть 2	Лист АС-9и

Инженерного оборудования г. Москва.
Нач. отдела Кетлов
Гл. архитект. Липскин
ГИП констр. Музнецов
Ст. архит. Двойнина

9604-02 15

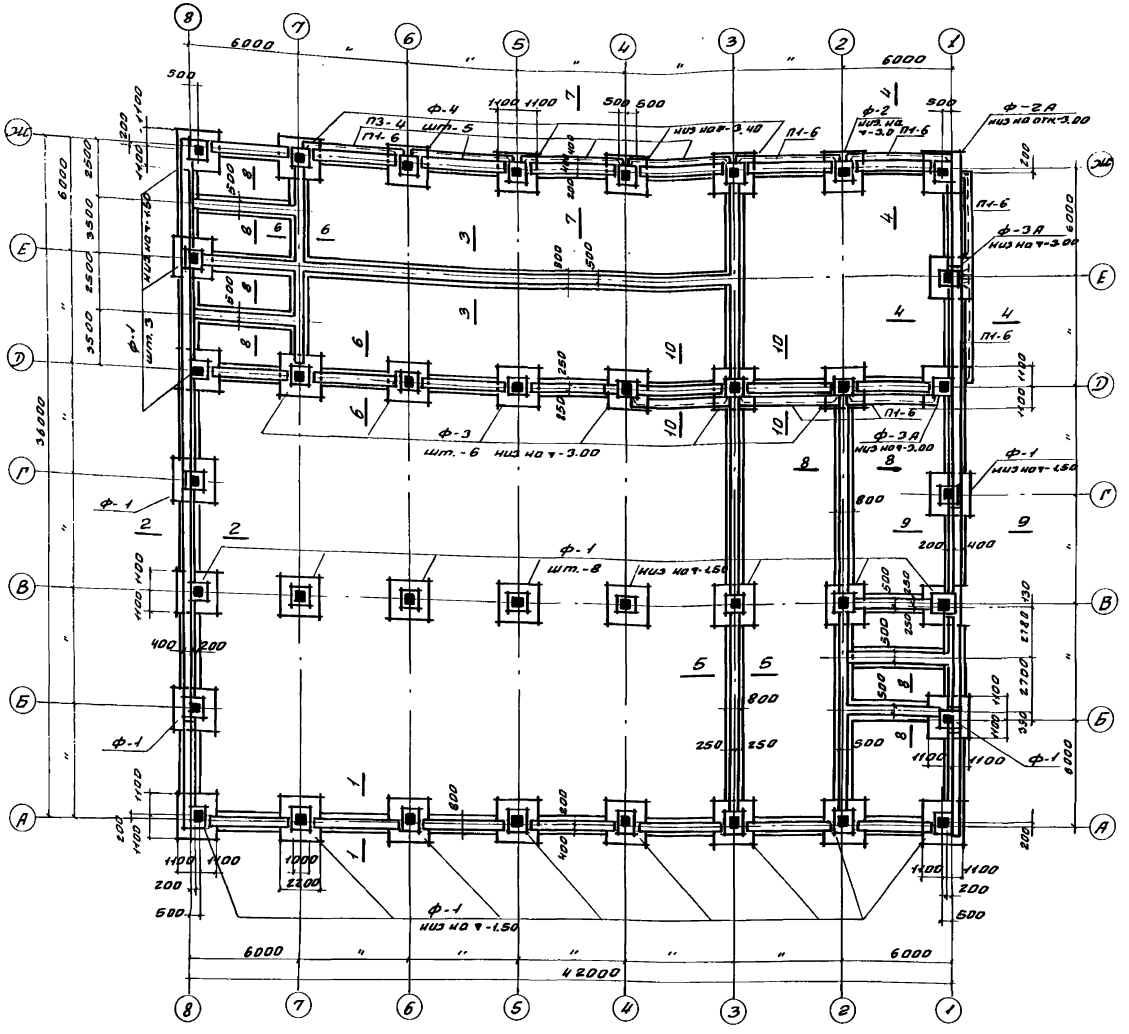

План фундаментов

Спецификация железобетонных элементов

Наименование элемента	К-во шт.	Марка бетона	Расход материалов на 1 элемент: Бетона м³	Стали кг	Вес эл-та в кг	Серия или лист проекта
ФС6П	38	150	0.583	1.46	1400	1.116-1 в.1.
ФС5П	165	150	0.526	1.46	1260	"
ФС5-8	100	100	0.215	0.76	520	"
ФС6-8	126	100	0.258	1.46	620	"
ФСН5	88	100	0.159	0.74	380	"
ФСН6	64	100	0.191	0.74	460	"
Ф8-12	183	150	0.274	3.7	685	1.112-1
Ф-1	23	200	2.97	67.0	—	901-3-24
Ф-2	1	200	4.95	89.0	—	"
Ф-2А	1	200	5.72	89.0	—	"
Ф-3	6	200	4.5	89.0	—	"
Ф-3А	2	200	5.2	89.0	—	"
Ф-4	5	200	5.3	96.0	—	"
БУ15	15	200	0.036	7.59	215	ГОСТ 948-66
П1-6	11	300	0.33	180	2200	ИИ-24-1
П3-4	4	300	0.6	88	1500	—"—
ФС6	25	100	0.815	2.36	1960	1.116-1 в.1

Привязка фундаментов наружных стен

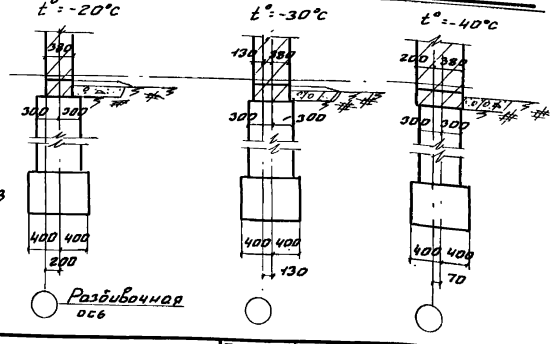

Примечания:

1. Данный лист смотреть совместно с листами АС-11; 12; 13
2. До устройства бетонной подготовки под полы за-ложить все закладные детали по чертежам „АВ"
3. Взамен листа АС-10

1969	Водопроводная очистная станция для вод с содержанием взвешенных веществ до 2000 мг/л производительностью 8000 м³/сутки	План фундаментов	Типовой проект 901-3-24	Альбом I Часть 2	Лист АС-16	

ЦНИИЭП инженерного оборудования г. Москва

Нач. отд.	Кетлов	
Гл. инж. пр.	Красавин	
Гл. инж. пр.	Кузнецов	
Рук. гр.	Княгинцев	
Инженер	Обчинников	

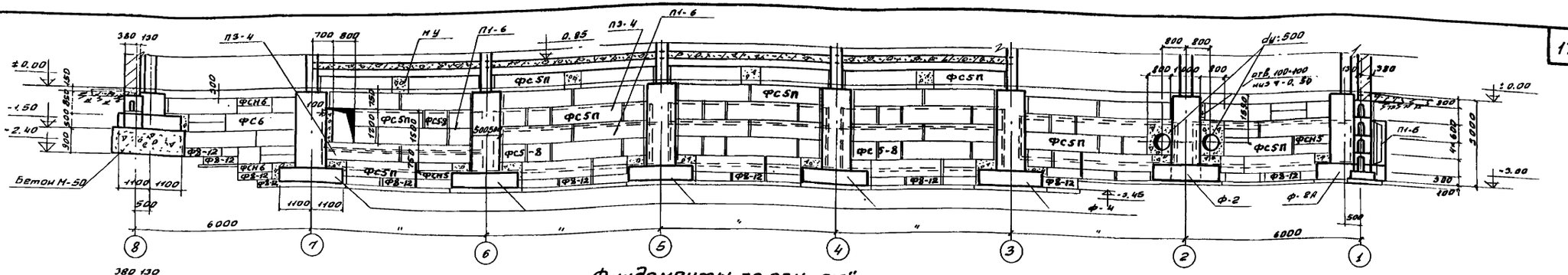

Фундаменты по оси „Ж"

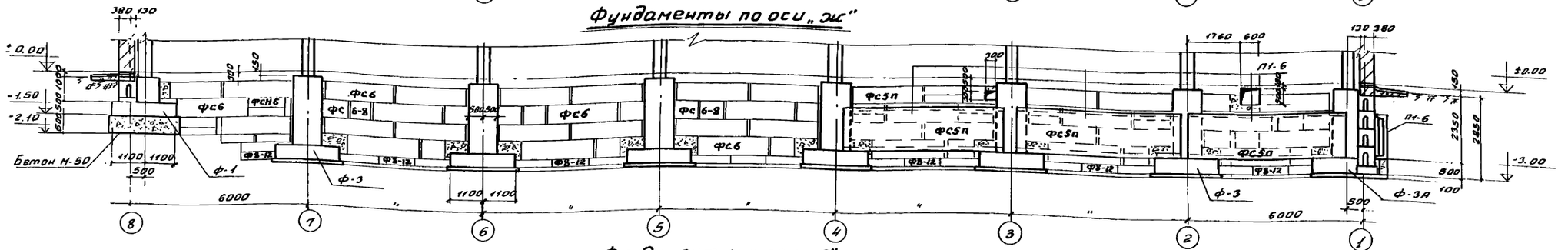

Фундаменты по оси „Д"

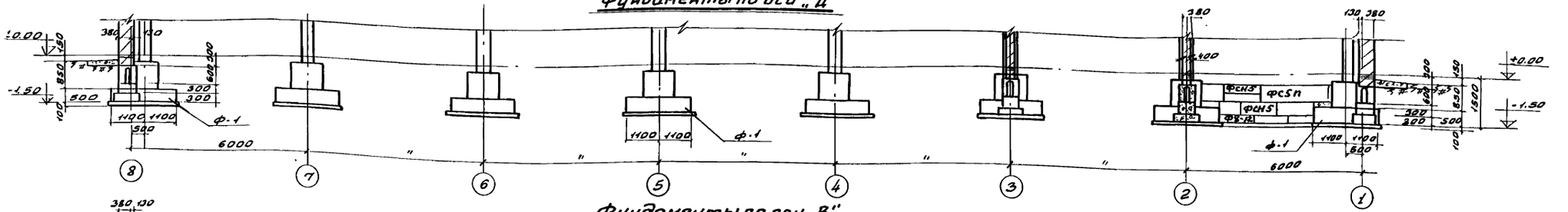

Фундаменты по оси „В"

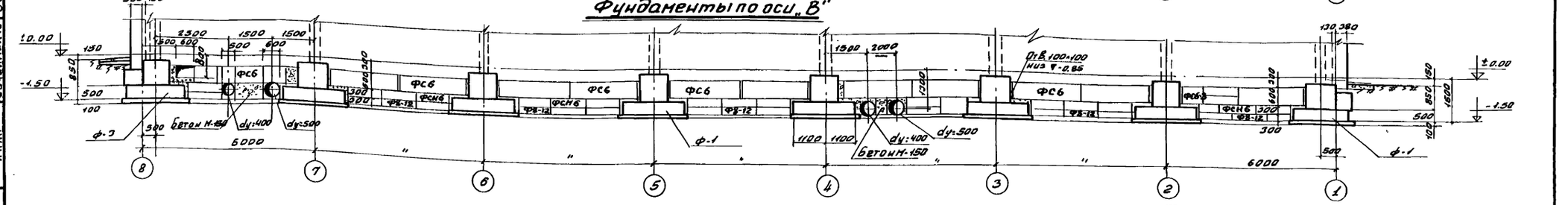

Фундаменты по оси „А"

Примечание:

1. Отверстия в плитах П1-6 пробить по месту не нарушая ребер.
2. Отверстия заделываются бетоном марки „150" после монтажа трубопроводов.
3. Спецификацию см. лист АС-10.
4. Взамен листа АС-11.

1969	Водопроводная очистная станция для вод с содержанием взвешенных веществ до 2000 мг/л. Производительностью 8000 м³/сутки	Фундаменты по осям „Ж", „Д", „В" и „А".	Типовой проект 901-3-24	Альбом I часть 2	Лист АС-11и

ЦНИИЭП инженерного оборудования г. Москва

Нач. отд.	Кетаов	
Гл. инж. отд.	Красавин	
Гл. инж. пр.	Кузнецов	
Рук. гр.	Кн. Ягинцев	
Инж.	Овчинников	

9604-02 , 17

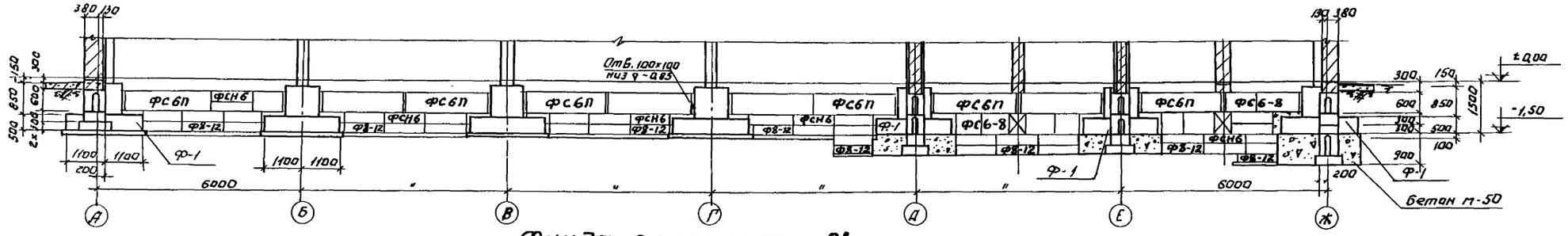

Фундаменты по оси „8"

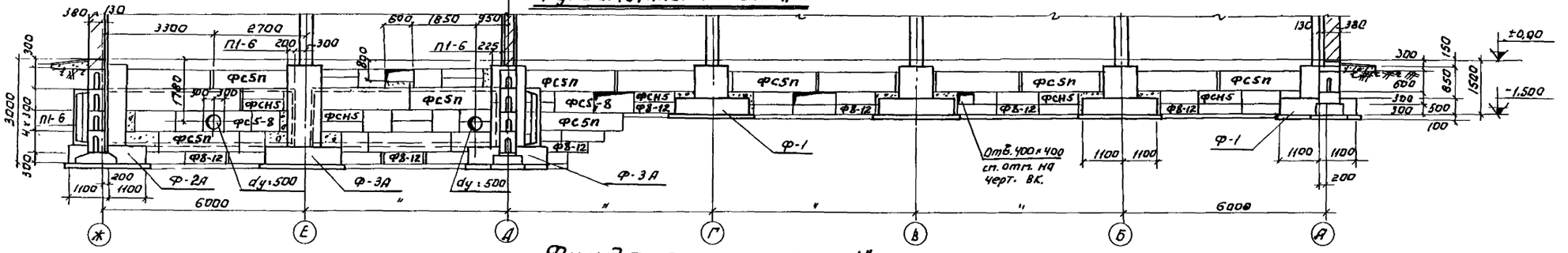

Фундаменты по оси „3"

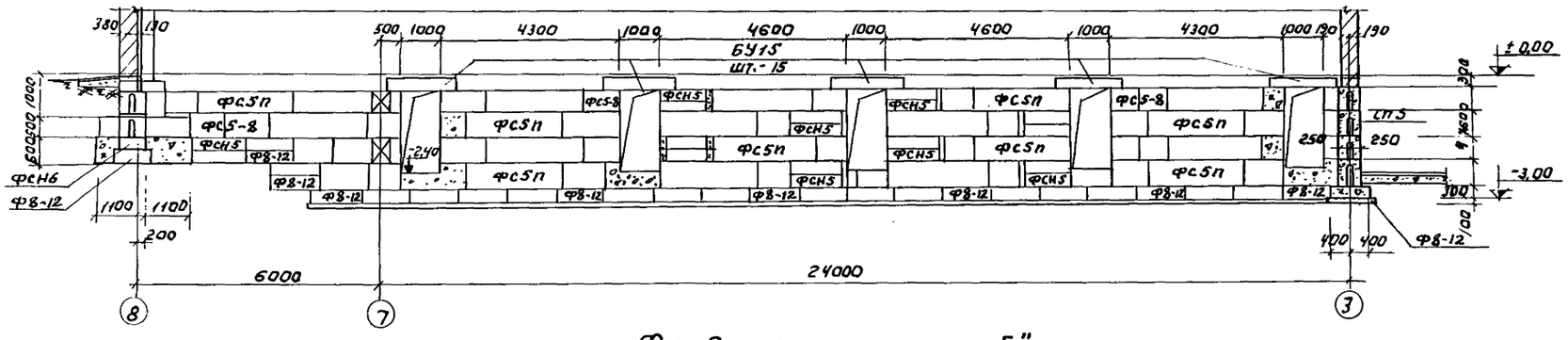

Фундаменты по оси „1"

Фундаменты по оси „Е"

Примечания:

1. План фундаментов см. АС-10.
2. Сечения фундаментов см. АС-13.
3. В фундаментах по оси „1" заложить трубы для электрокабелей см. лист ЭЭ-10.
4. Спецификацию см. лист АС-10.
5. Взамен листа АС-12.

1969	Водопроводная очистная станция для вод с содержанием взвешенных веществ до 2000 мг/л производительностью 8000 м³/сут.	Фундаменты по осям „8", „3", „1" и „Е".	Типовой проект 903-1-24	Альбом I часть 2.	Лист АС-12м

НАЧ. ОТДЕЛА КЕТАОВ
ГЛ. ИНЖ. ОТД. КАСАВИН
ГЛ. ИНЖ. ПР. КУЗНЕЦОВ
ИНЖЕНЕР ОЛУШНИКОВ

ЦНИИЭП инженерного оборудования г. Москва

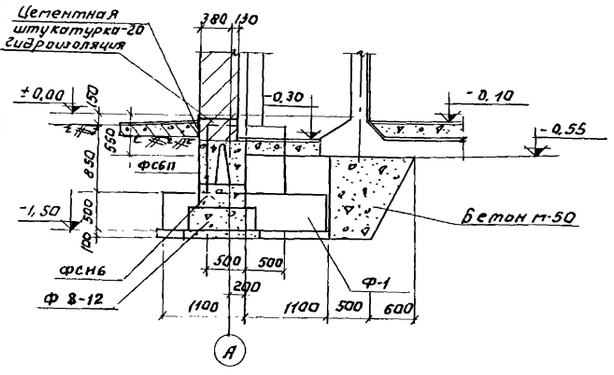

1-1

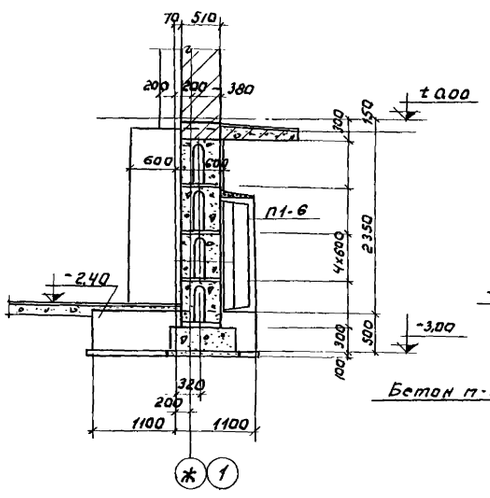

4-4

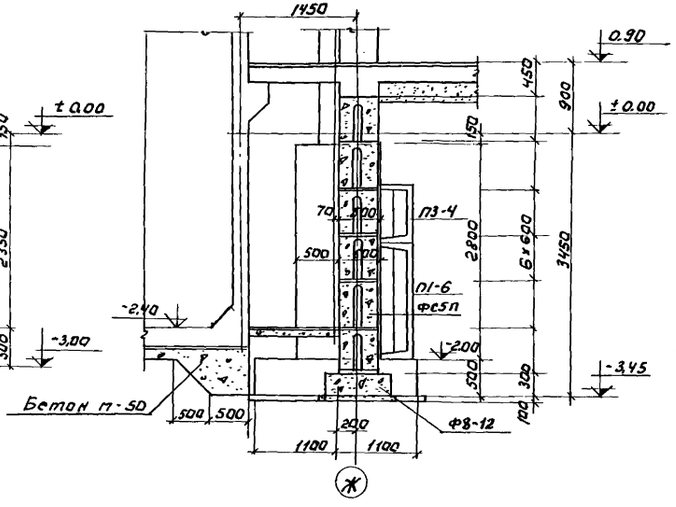

7-7

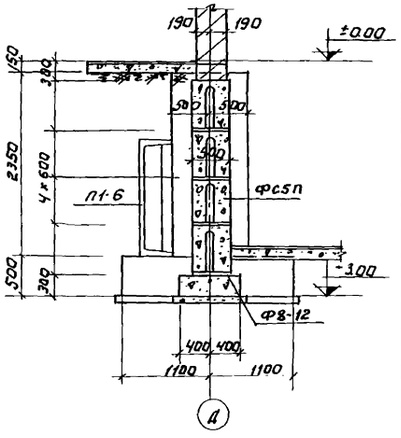

10-10

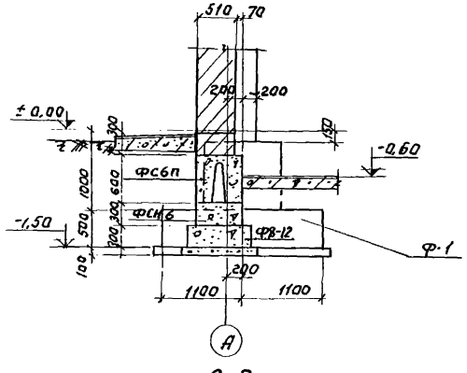

2-2

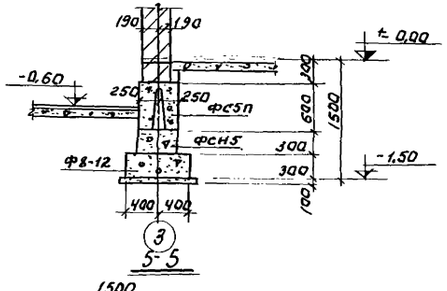

5-5

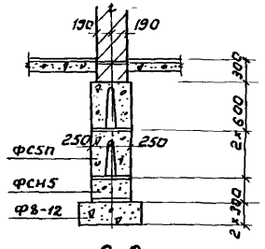

8-8

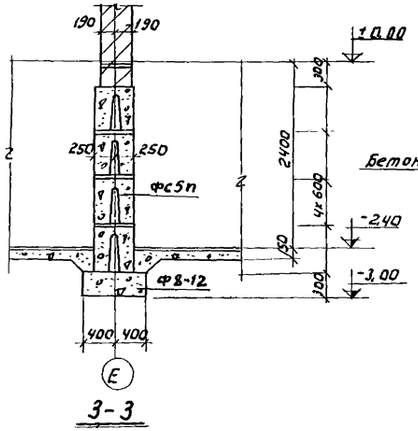

3-3

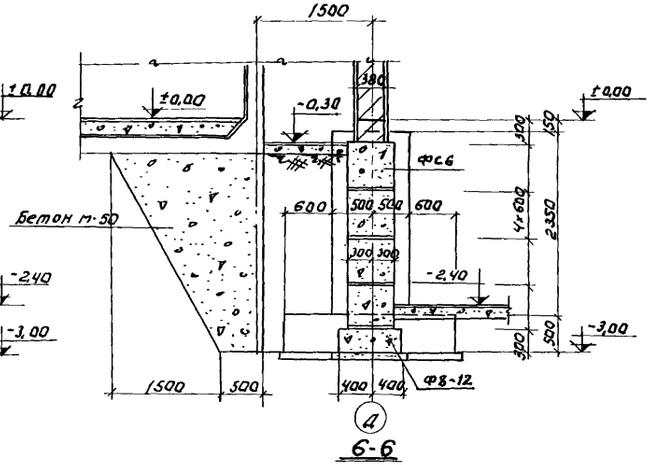

6-6

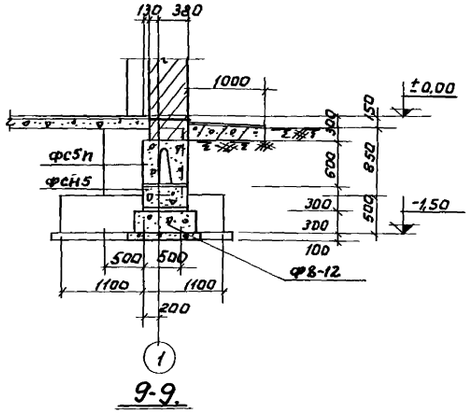

9-9

Примечания:

1. План фундаментов см. АС-10.
2. Фундаменты по осям см. АС-11; 12.
3. Подготовку под фундаменты колонн и емкости фильтров и осветлителей из бетона марки „50" h=100 мм., под блоки – подготовка из песка h=100 мм.
4. Спецификацию см. лист АС-10.
5. Взамен листа АС-13

1969	Водопроводная очистная станция для вод с содержанием взвешенных веществ до 2000 мг/л производительностью 8000 м³/сутки.	Сечения фундаментов 1-1 ÷ 10-10.	Типовой проект 903-1-24	Альбом I часть 2	Лист АС-13и

ЦНИИЭП инженерного оборудования г. Москва

Нач. отдела	Кетлов	
Гл. инж. отд.	Красавин	
Гл. инж. пр-та	Кузнецов	
Инженер	Овчинников	

Анкер А-1 заложить только в угловых фундаментах и торцевых по ряду „В" в осях „1"; „8" и по ряду „Д" в оси „8"

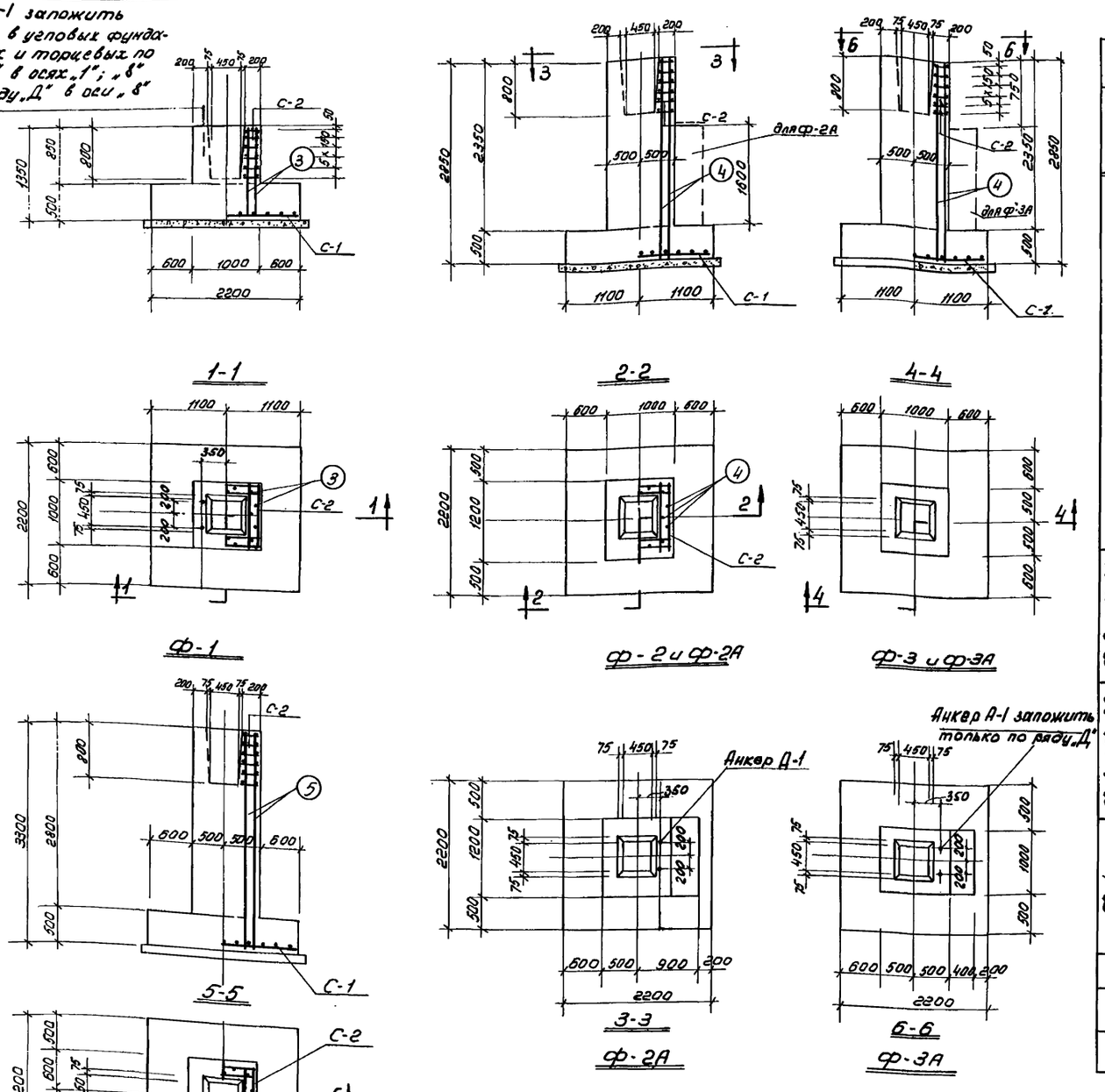

Ф-4

Марка элемента	Каркас-сетка	N стержня	Эскиз	ф мм	l мм	К-во стержн. в 1 каркасе	n шт. в 1 эл-те	hl м	Выборка на 1 элемент: ф	Σhl м	Вес кг	Полн. вес ар-ры кг
Ф-1 шт-23	С-1 шт-1	1		12АII	2150	22	22	47,3	10АI	9,2	6,0	138
									12АII	68,9	61,0	1403
									Итого:		67,0	1541
									22АI	1,4	4,18	25,0
	С-2 шт-6	2		10АI	1150	8	8	9,2				
	Отдельные стержни	3	50 1300	12АII	1350	–	16	21,6				
		6	80 500 120	22АI	700	–	2	1,4				
Ф-2 и Ф-2А шт-1	С-1	1	См. выше	12АII	2150	22	22	47,3	10АI	9,2	6,0	12
	С-2	2	См. выше	10АI	1150	8	8	9,2	12АII	92,9	83,0	166
	Отдельн. стержни	4	50 2800	12АII	2850	–	16	45,6	Итого:		89,0	178
		6	См. выше	22АI	700	–	2	1,4	22АI	1,4	4,18	4,2
Ф-3 и Ф-3А шт-2	С-1	1	См. выше	12АII	2150	22	22	47,3	10АI	9,2	6,0	48
	С-2	2	См. выше	10АI	1150	8	8	9,2	12АII	92,9	83,0	664
	Отдельн. стержни	4	См. выше	12АII	2850	–	16	45,6	Итого		89,0	712
		6	См. выше	22АI	700	–	2	1,4	22АI	1,4	4,18	4,2
Ф-4 шт-5	С-1	1	См. выше	12АII	2115	22	22	47,3	10АI	9,2	6,0	30
	С-2	2	См. выше	10АI	1150	8	8	9,2	12АII	10,01	90,0	450
	Отдельн. стержни	5	50 3250	12А-II	3300	–	16	52,8	Итого		96,0	480

Спецификация на 1 элемент

Выборка арматуры на лист

Сталь класса АI	10АI			Итого:
	228			228
Сталь класса АII		12АII		Итого:
		2683		2683

Примечания:

1. План фундаментов см. лист АС-10.
2. Фундаменты изготовлять из бетона марки „200"
3. Защитный слой принять 25 мм.
4. Расход материалов дан на листе АС-10.

1967	Водопроводная очистная станция для вод с содержанием взвешенных веществ до 2000 мг/л производительностью 8000 м³/сутки.	Фундаменты Ф-1; Ф-2; Ф-3; Ф-4; Ф-2А и Ф-3А.	Типовой проект 901-3-24	Альбом I часть 2	Лист АС-14

ЦНИИЭП инженерного оборудования г. Москва

Нач. отдела	Давидянц	Проверил	Фадеев
Гл. инж. отд.	Кетаов		
Гл. инж. пр.	Угольков		
Рук. группы	Кузнецов		
Ст. инженер	Чернова		

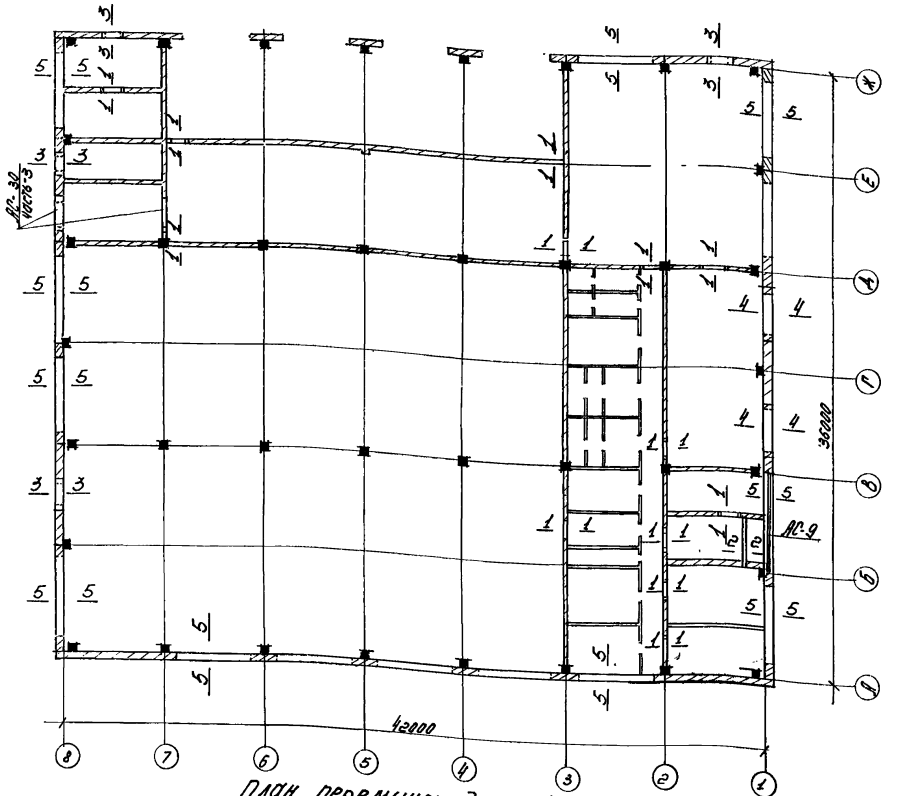

План перемычек до отм 4.20.

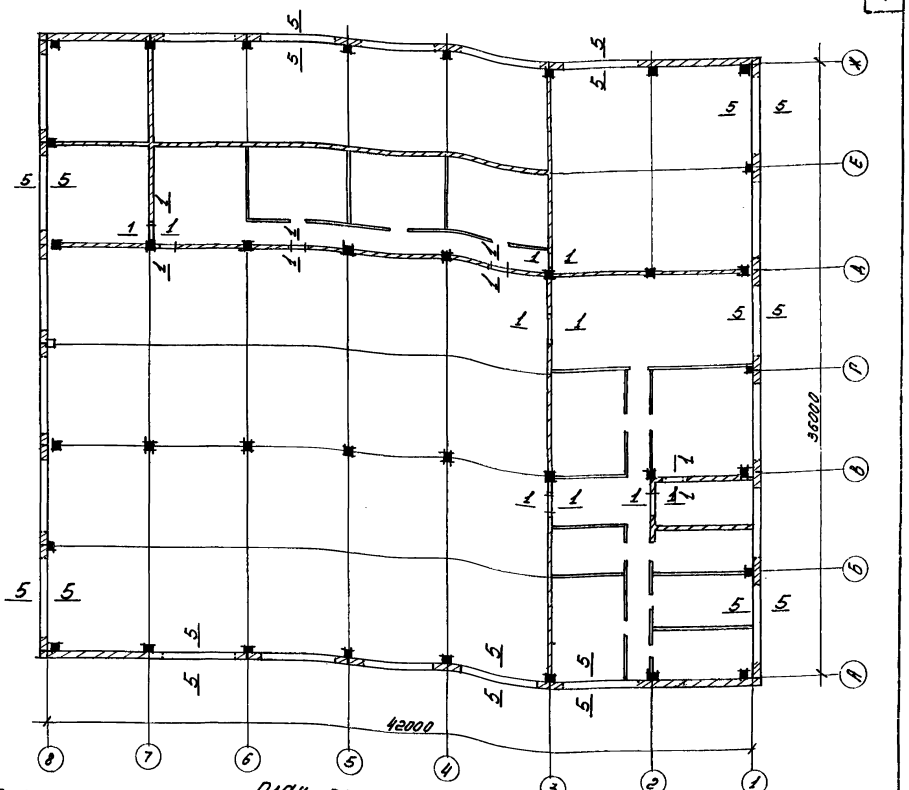

План перемычек от отм. 4.20.

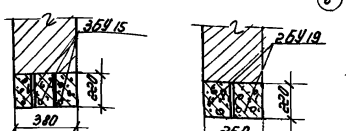

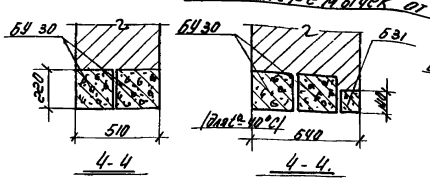

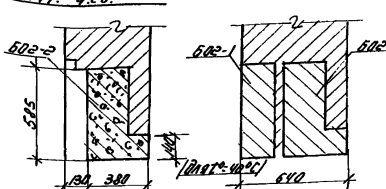

Спецификация сборных ж/б. элементов.

Марка перемычек.	Кол-во шт для t° от -30° до -40°С	Кол-во шт для t° от -40° до -40°С	Вес элем-та кг.	ГОСТ или серия.
БУ15	96	96	105	ГОСТ 948-66
БУ19	2	2	130	
БУ24	4	8	335	"
Б-24	8	4	105	"
БУ30	4	4	410	"
БО2-1	-	36	2600	серия КЭ-01-58 В.I
БО2-2	36	36	2500	ГОСТ 948-66
Б31		2		"

Примечание:
а. Взамен листа АС-15.
1. Перемычки укладываются на свежеуложенный раствор.
2. Балки БО2-1 приняты по серии КЭ-01-58. Вып. 1 с. изменением ее длины до с=5500мм.
3. Перемычки БУ15 в колич. 15шт. уклонов. Нар проемами в подв. части по оси Е' (см. АС-12).

ЦНИИЭП инженерного оборудования г. Москва

Нач. отд. проектов	А. Щусев	
Гл. архитектор	Е. Орлов	
Гл. конструктор	Кузнецов	
Ст. инженер	Двоскин	

1969 — Водопроводная очистная станция для вод с содержанием взвешенных веществ до 2000 мг/л производительностью 8000 м³/сутки.

План перемычек до отм. 4.200. План перемычек от отм. 4.200

Типовой проект	Альбом	Лист
901-3-24	I часть 2	АС-15ч

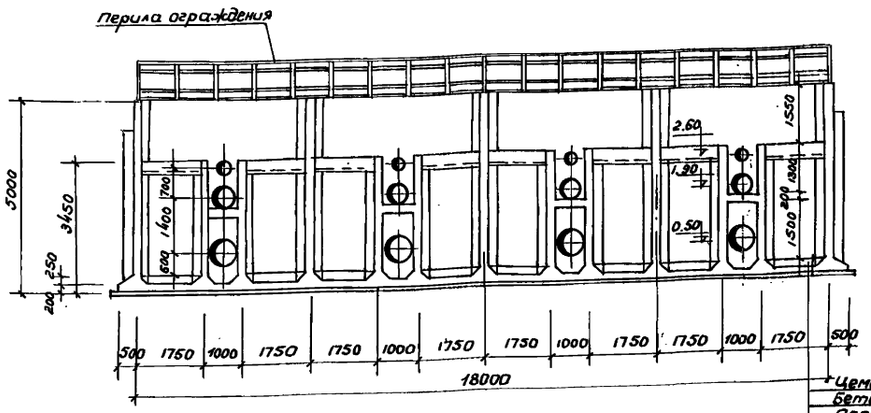

1-1

Цементная стяжка - 30 мм.
Бетон марки 100 - 70 мм
Песок - 150 мм
песчано-цементная гидроизоляция 25 мм
монолит. жел. бет. днище - 200 мм.
цементная стяжка - 20
обмазка битумом за 2 раза
бетонная подготовка М50-100
щебень утрамбованный в грунт - 40

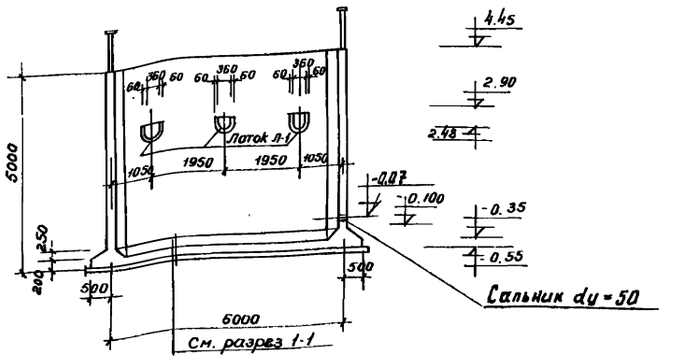

2-2

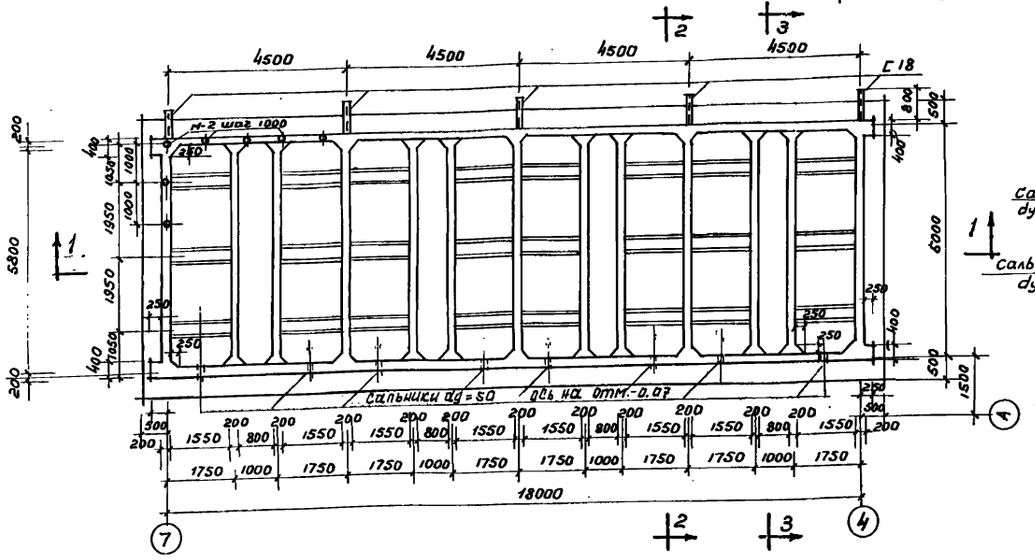

План

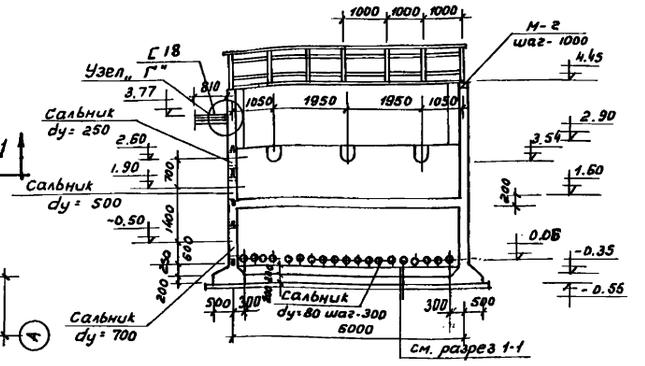

3-3

Примечания:

1. Данный лист см. совместно с листом АС-18, АС-19.
2. На стены и днища фильтров, со стороны жидкости, нанести песчано-цементную гидроизоляцию толщиной 25 мм (см. ТУ 113-55,5 §§ 121-128).
3. Защитный слой принят 20 мм.

1967	Водопроводная очистная станция для вод с содержанием взвешенных веществ до 2000 мг/л производительностью 8000 м³/сутки.	Блок фильтров и осветлителей. Общий вид фильтров. План. Разрезы 1-1; 2-2; 3-3.	Типовой проект 901-3-24	Альбом I часть 2	Лист АС-17

ЦНИИЭП инженерного оборудования г. Москва

Нач. отдела	Давидянц	Проверил	Лоуцкер
Гл. инж. отд.	Кетлов		
Гл. инж. пр.	Угольков		
Рук. группы	Кузнецов		
Ст. инженер	Чернова		

9604-02 23

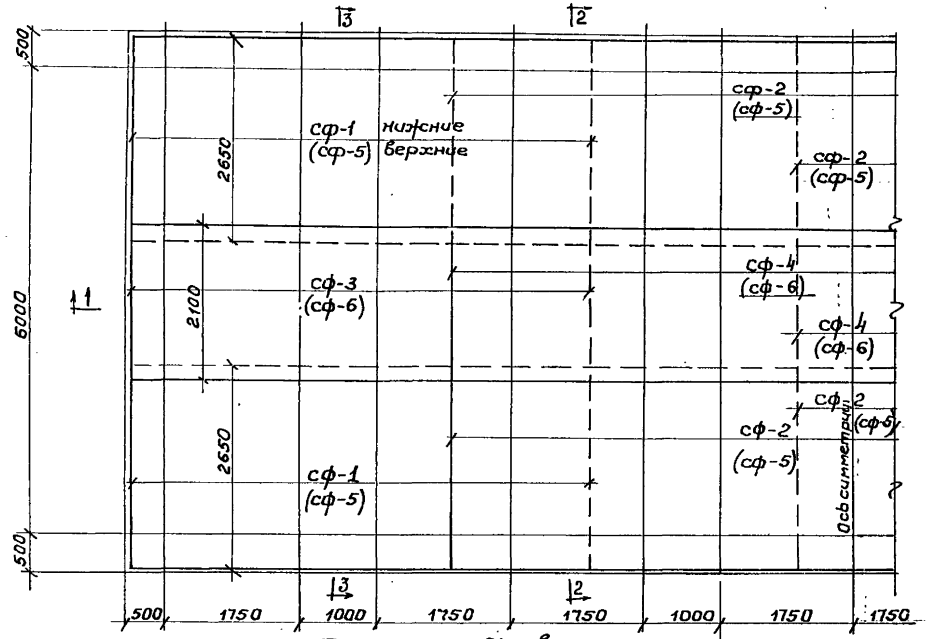

План раскладки верхних и нижних сеток

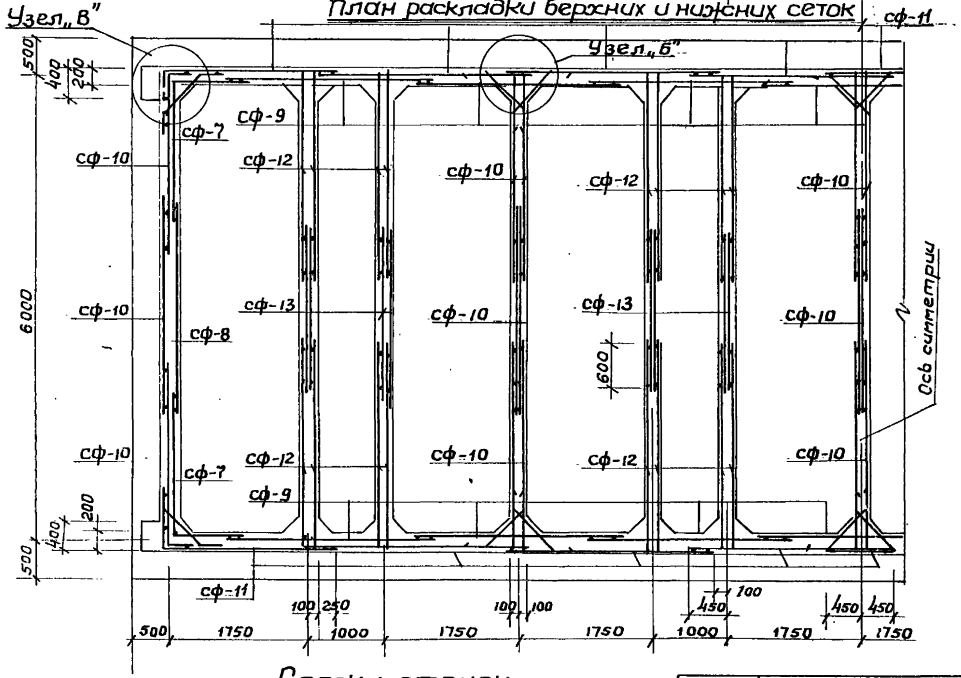

Сетки стенок

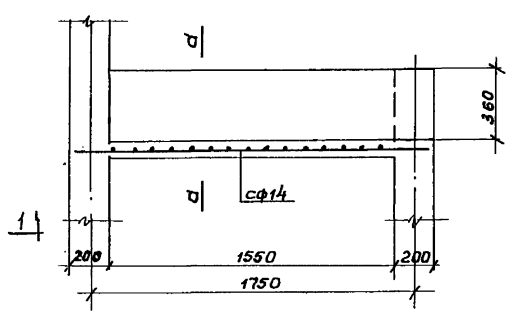

Лоток Л-1

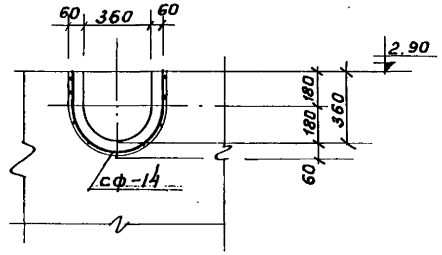

а-а

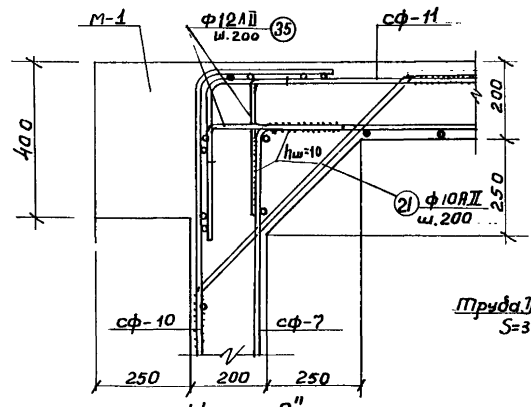

Узел „В"

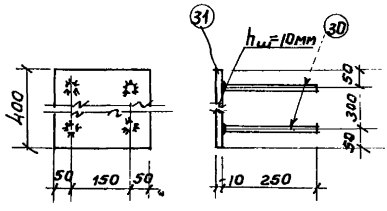

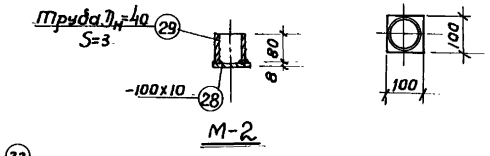

М-2

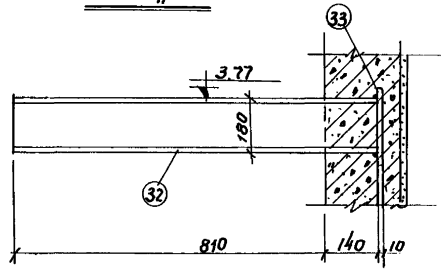

Узел „Г"

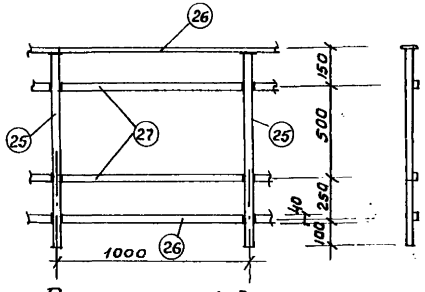

Перила ограждения

Примечания:

1. Данный лист см. совместно с листом ЯС-21.
2. Сетки изготавливаются контактно-точечной сваркой.

1967	Водопроводная очистная станция для вод с содержанием взвешенных веществ до 2000 мг/л производительностью 8000 м³/сутки.	Блок фильтров и осветлителей. Армирование стенок и днища фильтров.	Типовой проект 901-3-24	Альбом I часть 2

ЦНИИЭП инженерного оборудования г. Москва

Нач. отдела	Давидянц	
Гл. инж. отд.	Котлов	
Гл. инж. пр-та	Уголков	
Рук. группы	Кузнецов	
Ст. инженер	Чернова	

Проверил Лоуцкер

9604-02

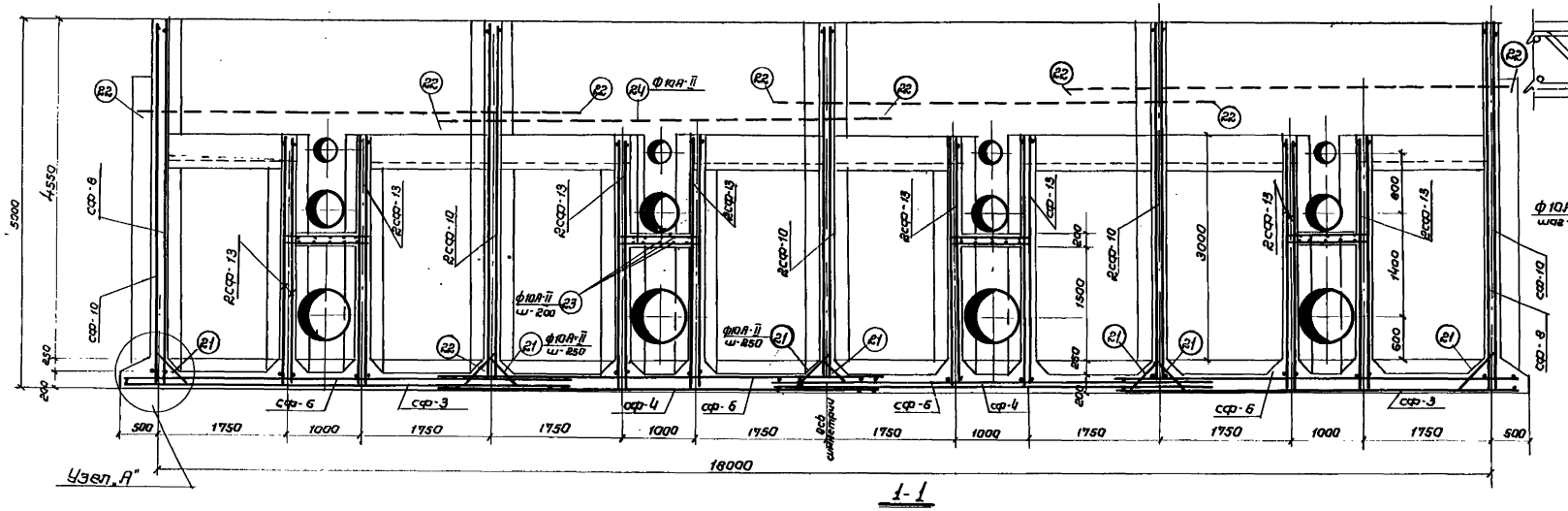

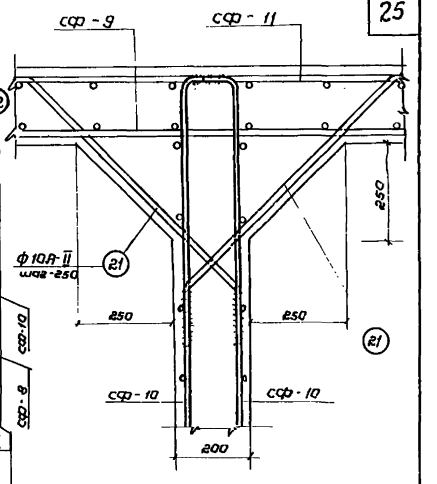

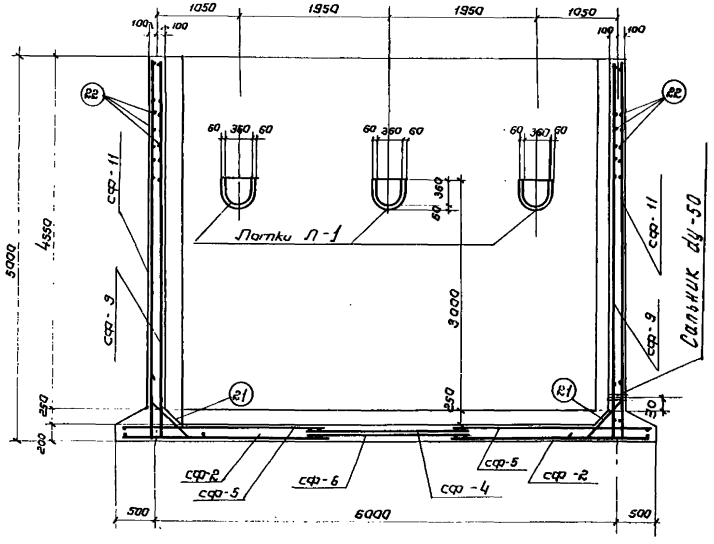

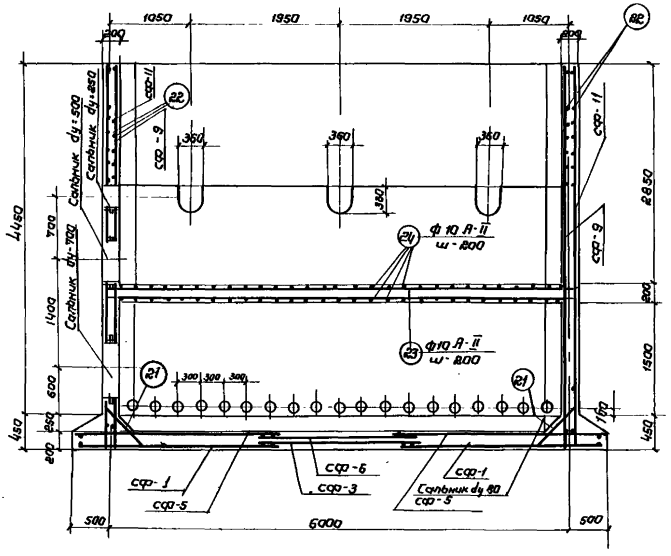

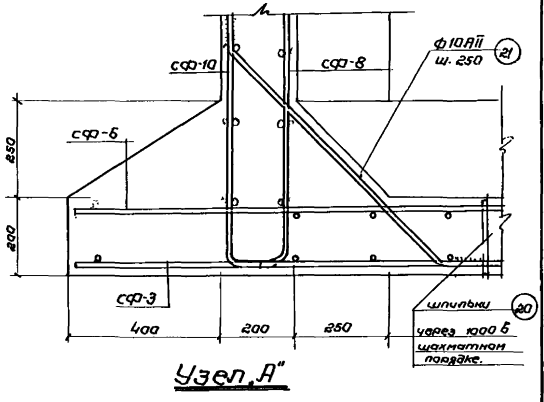

Примечания:

1. Данный лист см. совместно с листом АС-18.
2. Сетки выполняются контактно-точечной сваркой согласно ТУ-73-56.
3. Защитный слой принят 20 мм.

1967	Водопроводная очистная станция для вод с содержанием взвешенных веществ до 2000 мг/л производительностью 8000 м³/сутки.	Блок фильтров и осветлителей. Армирование стенок и днища фильтров.	Типовой проект 901-3-24	Альбом I часть 2	Лист АС-19

ЦНИИЭП инженерного оборудования г. Москва.

Нач. отдела Давидянц; Гл. инж. отд. Кетков; Гл. инж. пр. Угольков; Рук. группы Кузнецов; Ст. инженер Чернова; Проверил Лоуцкер

Элемент.	Каркас сетка.	№ стержня	Эскиз	ф мм	e мм	п-ст. каркас	п-ст. элемент	Σпe м	ф мм	Σпe м	Вес 1эл-т кг	Вес полн. кг
1	2	3	4	5	6	7	8	9	10	11	12	13
Днище фильтров. шт-1	сф-1 шт-4	1		14А-II	6000	14	56	336.0				
		2		14А-II	2000	13	52	104.0				
		3		10А-II	2650	28	112	296.8				
	сф-2 шт-4	1		14А-II	6000	14	56	336				
		3		10А-II	2680	30	120	321.6				
	сф-3 шт-2	1		14А-II	6000	11	22	132.0				
		2		14А-II	2000	10	20	40.0				
		4		10А-II	2100	28	56	117.6				
	сф-4 шт-2	1		14А-II	6000	11	22	132.0				
		4		10А-II	2100	30	60	126.0				
	сф-5 шт-8	5		12А-II	6000	14	112	672.0				
		3		10А-II	2650	27	216	572.4				
	сф-6 шт-4	4		10А-II	2100	28	112	313.6				
		5		12А-II	6000	11	44	264.0				
Стенки фильтров	сф-7 шт-4	6		14А-II	5500	14	56	308.0				
		7		14А-II	2250	13	42	94.5				
		8		12А-II	2650	28	112	296.8				
Стенки фильтров.	сф-8 шт-2	6		14А-II	5500	14	28	154.0				
		7		14А-II	2250	13	26	58.5				
		8		12А-II	2650	28	56	148.4				
	сф-9 шт-14	8		12А-II	2650	28	392	1038.6				
		9		10А-II	5500	14	196	1078.0				
	сф-10 шт-24	8		12А-II	2650	24	576	1526.4				
		10		14А-II	5050	14	336	1696.8				
		11		14А-II	2100	13	312	665.2				
	сф-11 шт-16	12		10А-II	2650	25	400	106.0				
		13		10А-II	4950	14	224	1108.8				
	сф-12 шт-32	14		10А-II	2650	17	544	1441.6				
		15		10А-II	3400	24	768	2611.2				
	сф-13 шт-16	16		10А-II	2100	17	272	571.2				
		17		10А-II	3400	11	176	598.4				
Лоток А-1 шт-24	сф-14 шт-11	18		10А-II	1560	13	13	20.3				
		19		10А-II	1080	7	7	7.6				

1	2	3	4	5	6	7	8	9	10	11	12	13
Стенки и днище фильтров.	отдельные стержни.	20	200	10А-II	200	-	2388	476.7	10А-II	12308.4	7594.3	7594.3
		21	800 250	10А-II	1300	—	770	1001.0	12А-II	3946.4	3504.4	3504.4
		22	6000	10А-II	6000	-	96	576.0	14А-II	4045.0	4894.4	4894.4
		23		10А-II	6160	-	40	246.4	Итого:		15992.1	15992.1
		24	1160 200 200	10А-II	1560	-	232	362.0				
		35	400 100	12А-II	500	-	124	62.0				
Перила ограждения п/м.	Отдельные позиции.	25	30×30	□ 30×30	1000	-	48	48.0	□ 30×30	48.0	338.9	338.9
		26	-40×4	-40×4	общая длина 96000			96.0	-40×4	96.0	121.0	121.0
		27	-20×4	-20×4	—"—			96.0	-20×4	96.0	60.5	60.5
									Итого		520.4	520.4
	М-2 шт-48	28	полоса.	100×8	100	-	1	0.1	-100×8	0.1	0.63	30.2
		29	Труба Дн=40 S=3	-	80	-	1	0.08	Труба Дн=40	0.08	0.22	10.6
									Итого:		0.85	40.8
М-1 шт-4	Отдельные позиции.	30	250	10А-II	250	-	4	1.0	10А-II	1.0	0.62	2.5
		31	-200×10	-200×10	400	-	1	0.4	-200×10	0.4	6.3	25.2
									Итого:		6.92	27.7
Узел "П" шт-5	Отдельные позиции.	32	[18	[18	950	-	1	0.95	[18	0.95	15.5	77.5
		33	-100×8	-100×8	250	-	1	0.25	-100×8	0.25	1.6	8.0
									Итого:		17.1	85.5

Выборка арматуры на лист.

Сталь класса А-II	ф мм	10	12	14	—	—	—	Итого
	Вес кг	7596.8	3504.4	4894.4				15994.6.
Сталь прокатная	профиль	δ=4	δ=8	δ=80	Труба Дн105-3	d 30×30	[18	Итого
	Вес кг	181.5	38.2	25.2	10.6	338.9	77.5	671.8.

Выборка сальников.

Марка	Вес 1шт кг.	Кол-во шт.	Общий вес кг.	№ типового проекта	Примечан.
Ду=80 e=200	6.6	152.	1003.2	ВС-02-10	
Ду=50 e=200	3.8	8	30,4	—"—	
Ду=700 e=200	73.0	4	292.0	—"—	
Ду=500 e=200	54.5	4	218.0	—"—	
Ду=250 e=200	16.5	4.	66.0	—"—	

Расход материалов на лист.

Марка элемента.	Вес эл-та т.	Содерж. стали в 1м³ бетона кг.	Марка бетона	на 1 элемент. бетона м³	Стали кг. арматуры.	Стали кг. закл. детали	Колич. шт.	Всего. бетона м³	Стали кг. арматуры.	Стали кг. закл. детали
Стенки днища и лотки фильтров.	—	11.8	200	135.8	15994.6	671.0	1	135.8	15991.6	671.9.

ЦНИИЭП инженерного оборудования г. Москва

Нач. отд.	Давидянц	Проверил	Лоуцкер
Гл. инж. отд.	Кетаов		
Гл. инж. пр-та	Угольков		
Рук. гр-пы	Кузнецов		
Ст. инж.	Чернова		

1967	Водопроводная очистная станция для вод с содержанием взвешенных веществ до 2000 мг/л производительностью 8000 м³/сутки	Блок фильтров и осветлителей. Спецификация арматуры фильтров	Типовой проект 901-3-24	Альбом I часть 2	Лист АС-20

9604-02 26.

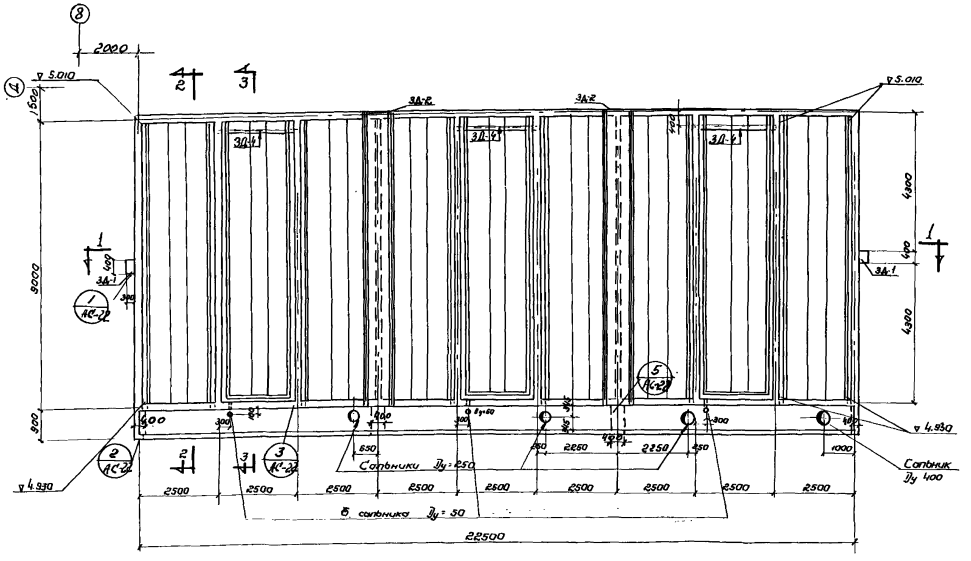

План

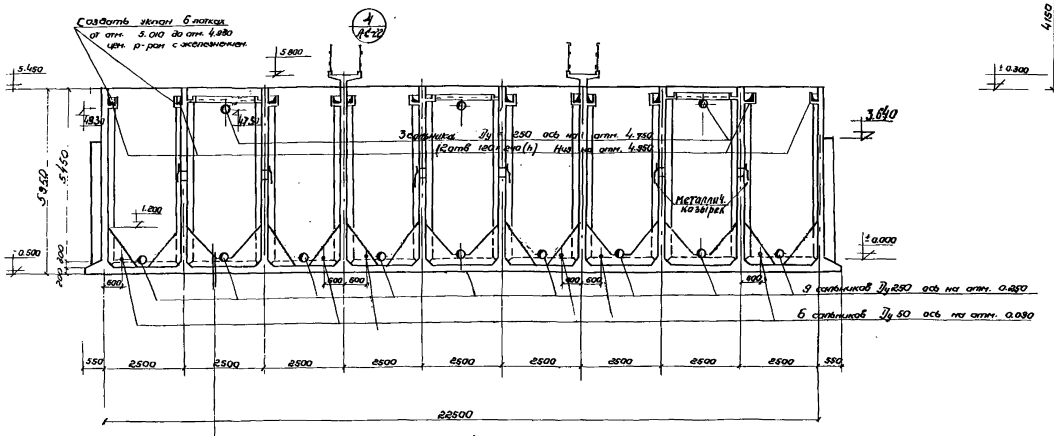

1-1

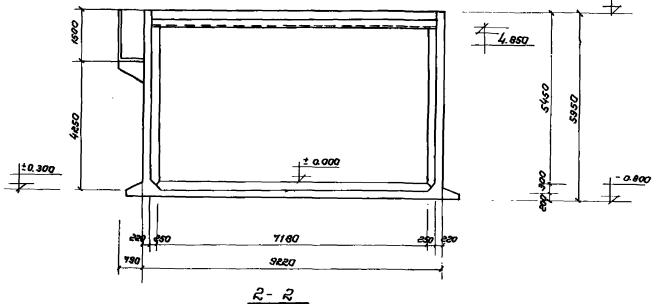

2-2

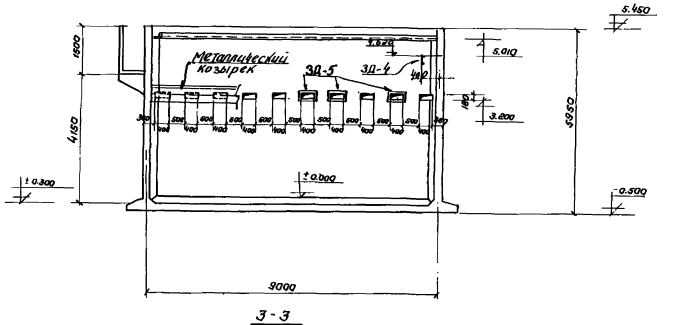

3-3

Примечания:

1 Данный лист смотреть совместно с листом АС-22

2 Выборка закладных деталей дана на листе АС-25

Бетон М-50 - 285 мм.
Цементно-песчаная сивоорозаплавка - 25 мм.
Ж.б. днище бетон М-100-200 мм
Цементная стяжка - 20 мм.
Обмазка битумом за 2 раза
Бетонная подготовка - 100 мм.
Щебень втрамбованный 6 грунт.

1967	Водопроводная очистная станция для вод с содержанием взвешенных веществ до 2000 мг/л производительностью 8000 м³/сут.	Блок фильтров и осветлителей. Общий вид осветлителей. План и разрезы 1-1 ÷ 3-3.	Типовой проект 901-3-24	Альбом I часть 2	Лист АС-21

ЦНИИЭП Инженерного оборудования г. Москва

Нач. отд.	Давидянц	Техник	Шапиро
Гл. инж. отд.	Кетаев	Проверил	Лоуцкер
Гл. инж. пр.	Угольков		
Рук. гр.	Кузнецов		
Ст. инж.	Лоуцкер		

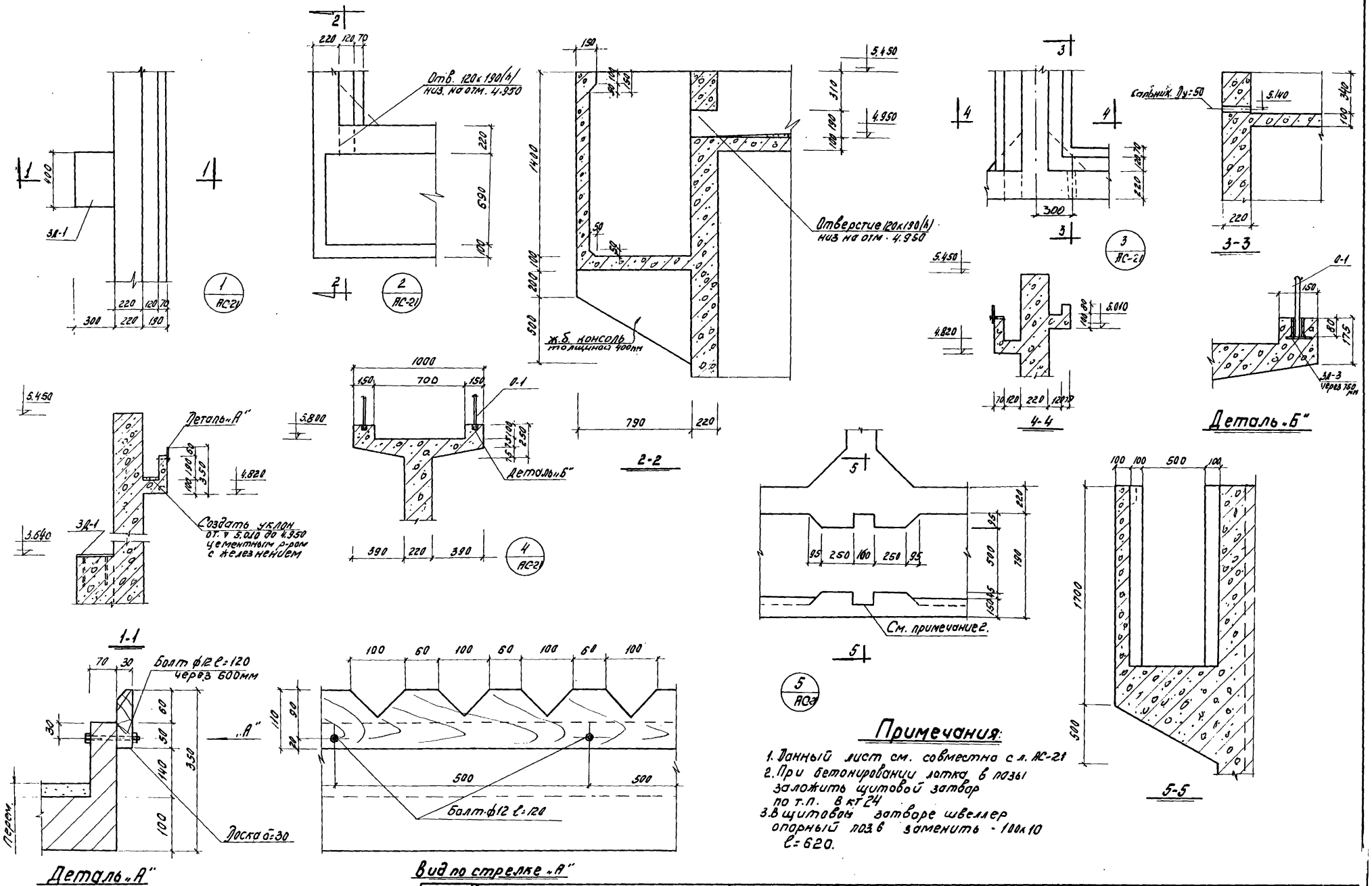

Примечания:

1. Данный лист см. совместно с л. АС-21
2. При бетонировании лотка в пазы заложить щитовой затвор по т.п. в кт 24
3. В щитовом затворе швеллер опорный поз.6 заменить - 100×10 ℓ=620.

1967	Водопроводная очистная станция для вод с содержанием взвешенных веществ до 2000 мг/л производительностью 8000 м³/сутки.	Блок фильтров и осветлителей. Узлы 1÷5. Детали „А" и „Б".	Типовой проект 901-3-24	Альбом I часть 2	Лист АС-22

ЦНИИЭП инженерного оборудования г. Москва

Нач. отдела Давидянц; Гл. инж. отд. Кетлов; Гл. инж. пр. Угольков; Рук. группы Кузнецов; Техник Шапиро; Проверил Лойцкер

9604-02 28

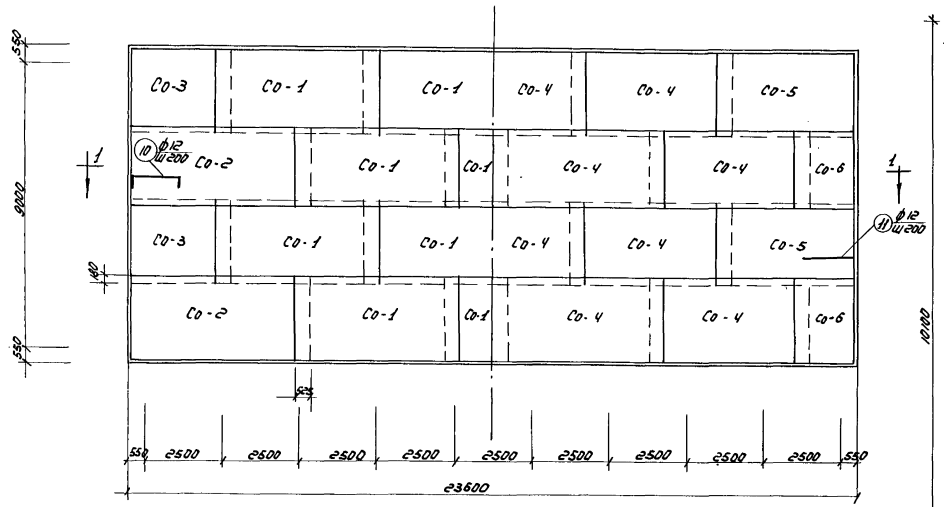

План раскладки верхних сеток.

План раскладки нижних сеток.

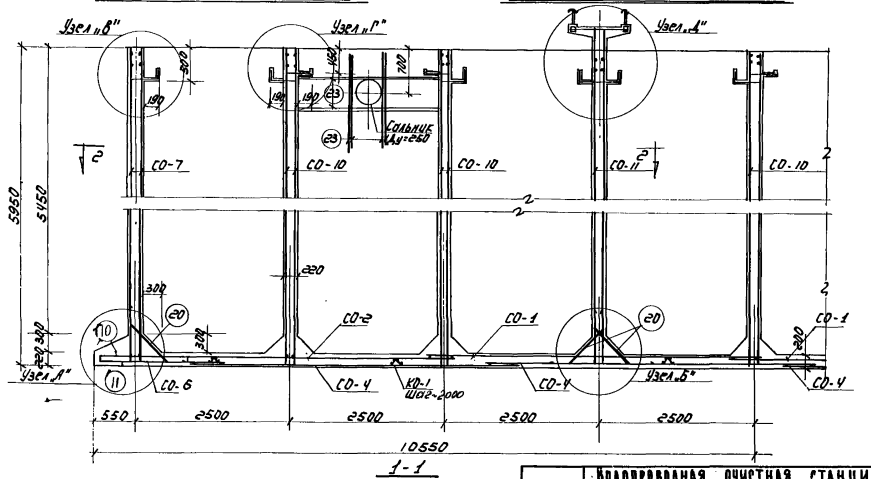

1-1

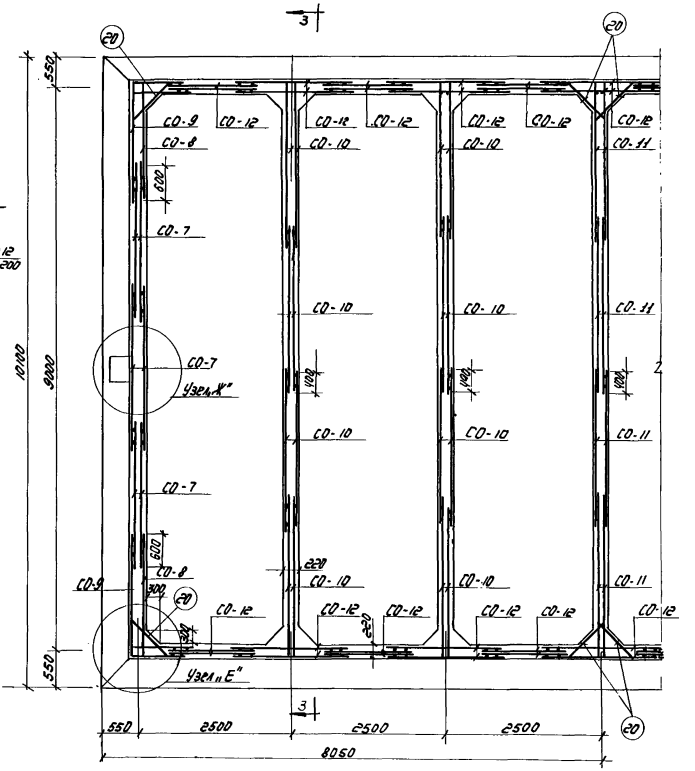

2-2.

Примечания:

1. Настоящий лист рассматривать совместно с АС-26
2. Защитный слой бетона принять 20 мм.

1967	Водопроводная очистная станция для вод с содержанием взвешенных веществ до 2000 мг/л производительностью 8000 м³/сут.	Блок фильтров и осветлителей. Армирование днища и стен осветлителей.	Типовой проект 901-3-24	Альбом I часть 2	Лист АС-23

ЦНИИЭП инженерного оборудования г. Москва

Нач. отд.	Давидянц	Проверил	Лоцикер
Гл. инж. отд.	Кетаев		
Гл. инж. пр.	Угольков		
Рук. группы	Кузнецов		
Техник	Шапиро		

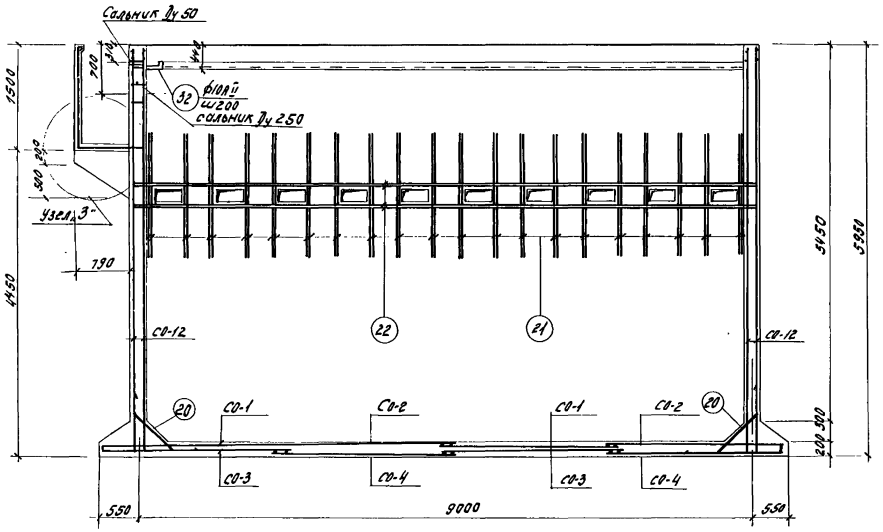

3-3

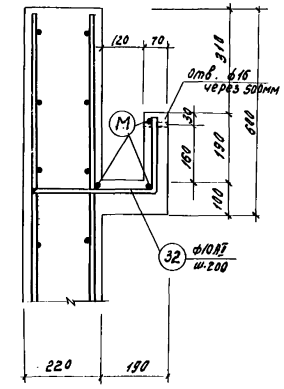

Узел „В"

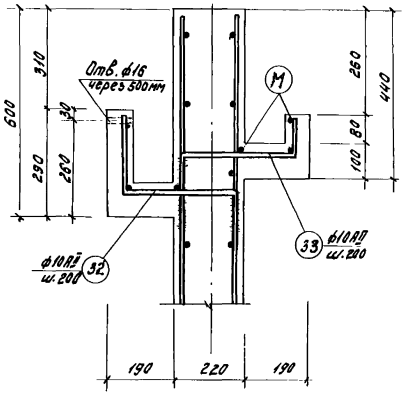

Узел „Г"

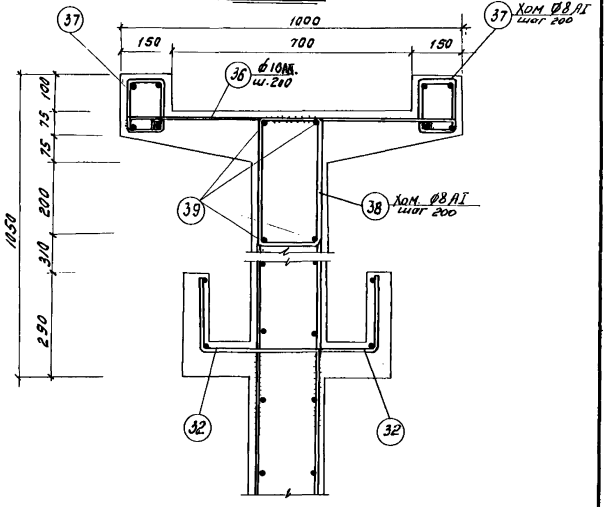

Узел „1"

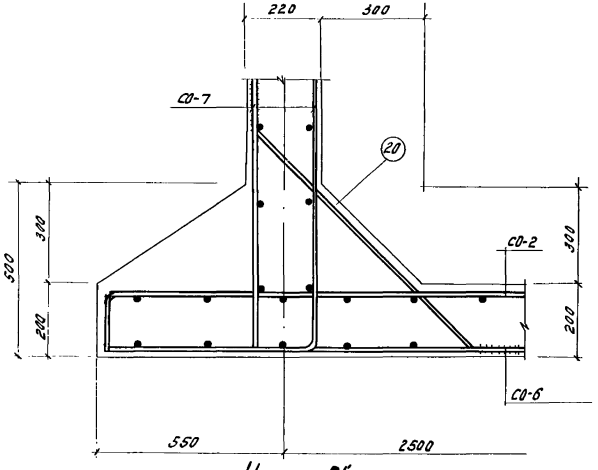

Узел „А"

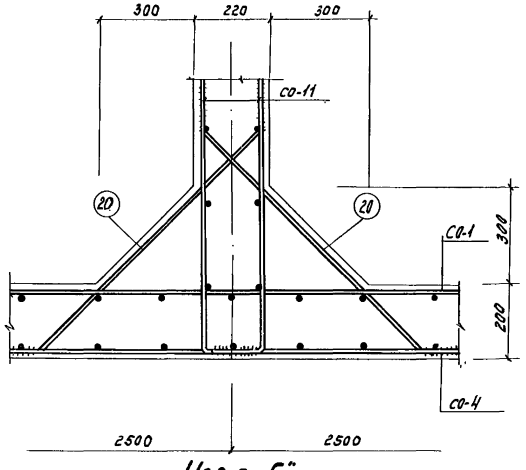

Узел „Б"

Примечания:

1. Данный лист см. совместно с АС-27
2. Защитный слой бетона принят 20мм.

1967	Водопроводная очистная станция для вод с содержанием взвешенных веществ до 2000 мг/л производительностью 8400 м³/сутки.	Блок фильтров и осветлителей. Разрез 3-3. Узлы А÷Г.	Типовой проект 901-3-24	Альбом I часть 2	Лист АС-24

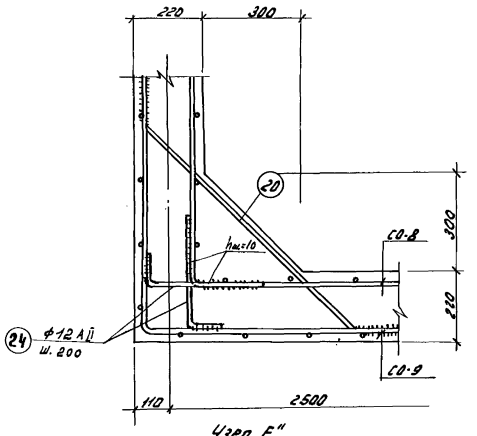

Узел „Е"

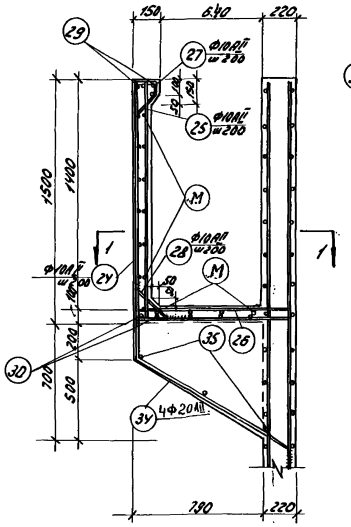

Узел „З"

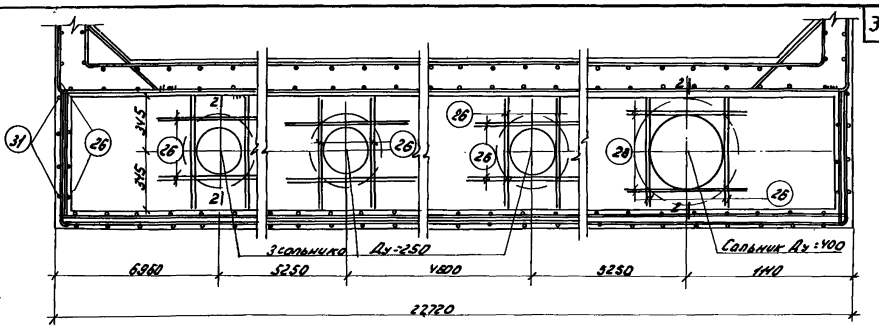

Разрез 1-1

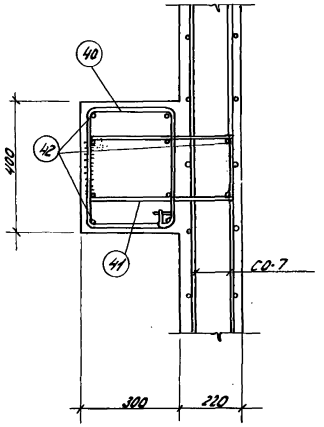

Узел „Ж"

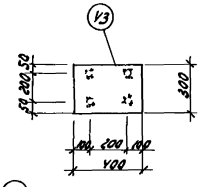

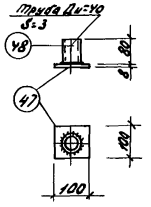

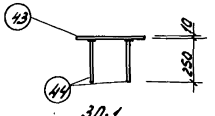

3Д-1

3Д-3

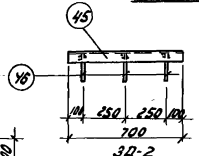

3Д-2

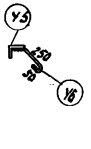

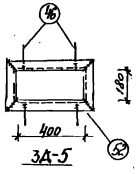

3Д-5

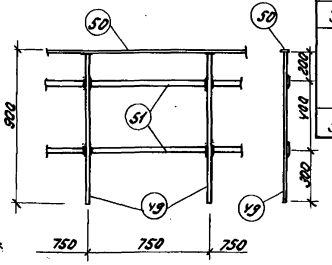

Деталь ограждения мостиков О-1

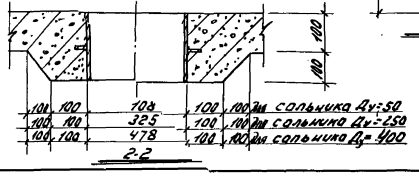

2-2

Выборка закладных элементов

Марка	К-во шт.	Вес в кг 1 марки	Вес в кг Всех
3Д-1	2	7,7	15,4
3Д-2	2	5,0	10,0
3Д-3	5,2	0,8	41,6
О-1	36 п.м.	1 п.м. 15,4	554,4
3Д-4	3	23,2	69,6
3Д-5	60	5,5	330,0

Спецификация стали на один закладной элемент.

Марка эл-та	N поз	Эскиз	Длина мм.	Кол-во шт	Вес кг Одной поз.	Вес кг Всех поз.	Вес кг Эл-та	Примечан.
3Д-1	43	- 300×10	400	1	7,6	9,4	9,5	
	44	• Ф6	250	2	0,06	0,1		
3Д-2	45	L75×6	700	1	4,8	4,8	5,0	
	46	• Ф6	300	3	0,07	0,2		
3Д-3	47	- 100×8	100	1	0,6	0,6	0,8	
	48	Тр Ду=40	80	1	0,2	0,2		
3Д-4		[10	2700	1	23,2	23,2	23,2	
О-1 1п.м.	49	■ 30×30	900	2	6,4	12,8	15,4	
	50	- 40×4	1000	1	1,3	1,3		
	51	- 20×4	1000	2	0,63	1,3		
3Д-5	46	• Ф6	300	4	0,07	0,3	5,5	
	52	L50×5	1500	1	5,2	5,2		

Примечания:

1. Данный лист см. совместно с п. АС-27
2. Защитный слой бетона принят 20мм.

1967	Водопроводная очистная станция для вод с содержанием взвешенных веществ до 2000 мг/л производительностью 8000 м³/сут.	Блок фильтров и осветлителей. Узлы Е÷З; закладные детали 3Д-1÷3Д-3 Деталь ограждения мостиков О-1.	Типовой проект 901-3-24	Альбом I часть 2	Лист АС-25

ЦНИИЭП инженерного оборудования г. Москва

Нач. отд.	Давидянц	
Гл. инж. отд.	Кетаев	
Гл. инж. пр.	Угольков	
Рук. гр.	Кузнецов	
Техник	Шапиро	

Проверил Лоуцкер

9604-02 31

Спецификация арматуры на 1 ж.б. элемент

Армирование днища осветителя

Марка эл-та по сер. 3.006.1-2 вып. 1	Марка каркаса и сет-ки	N поз	Эскиз	ф мм	с мм	Кол. стерж. в карк.	Кол. изд. на 1 эл-т	Общ. кол. N	Выборка арм. ф мм	Выборка арм. Сталь кл.	Выборка арм. Длина м	Выборка арм. Вес кг	Общий вес арматуры кг
		1	5450	10 AII	5450	14	168	915.0	8	AI	31592	1248	1248
		2	2650	8 AI	2650	28	336	890.0	10	AII	1436	886.0	886.0
									12	AII	2434	2161.0	2161.0
									Итого			4295.0	4295.0
		2	5900	8 AI	2650	30	120	318.0					
		3	5900	10 AII	5900	14	56	380.0					
		2	3400	8 AI	2650	18	72	191.0					
		4	3400	10 AII	3400	14	56	191.0					
		2	5450	8 AI	2650	28	392	1040					
		5	5450	12 AII	5450	14	196	10680					
		2	4650	8 AI	2650	24	96	254.5					
		6	4650	12 AII	4650	14	56	263.0					
		2	2150	8 AI	2650	11	44	116.5					
		7	2150	12 AII	2150	14	56	120.4					
		8	5250	8 AI	5250	2	48	252.0					
		9	150	8 AI	150	27	648	97.2					
		10	1400	12 AII	1720	—	332	518.0					
		11	1400	12 AII	1400	—	332	465.0					

Спецификация арматуры на 1 ж.б. элемент

Армирование стен осветителя

Марка эл-та по сер. 3.006.1-2 вып. 1	Марка каркаса и сет-ки	N поз	Эскиз	ф мм	с мм	Кол. стерж. в карк.	Кол. изд. на 1 эл-т	Общ. кол. N	Выборка арм. ф мм	Выборка арм. Сталь кл.	Выборка арм. Длина м	Выборка арм. Вес кг	Общий вес арматуры кг
		12	6530	16 AII	6530	14	280	1828.0	10	AII	19913	12350.0	12350.0
		13	3200	16 AII	3200	13	260	832	12	AII	3498	3106.0	3106.0
		14	2650	12 AII	2650	30	600	1590	16	AII	8295	13106.0	13106.0
									Итого			28562	28562
		12	6530	16 AII	6530	14	56	365,7					
		13	3200	16 AII	3200	13	52	166,4					
		14	2650	12 AII	2650	30	120	318,0					
		12	6530	16 AII	6530	14	56	365,7					
		13	3200	16 AII	3200	13	52	166,4					
		14	2650	12 AII	2650	30	120	318,0					
		15	2650	10 AII	2650	30	1440	3816.0					
		16	6010	12 AII	6010	14	672	4033,0					
		14	2650	12 AII	2650	30	480	1272,0					
		13	3200	16 AII	3200	13	208	665,6					
		17	6460	16 AII	6460	14	224	1447.0					
		18	5910	10 AII	5910	14	864	5106,0					
		19	2650	16 AII	2650	29	928	2439,6					
		20	1400	10 AII	1400	—	3790	5300					
		21	1700	10 AII	1700	—	480	816.0					
		22	9400	10 AII	9400	—	48	452,0					
		23	2500	10 AII	2500	—	192	480,0					
		24	500	12 AII	500	—	240	120,0					

Примечания:

1. Настоящий лист рассматривать совместно с АС-23
2. Сетки сварные. Сварку сеток производить точечной сваркой в соответствии с ТУ-73-56.

ЦНИИЭП инженерного оборудования г. Москва	Нач. отд. Давыдов; Гл. инж. отд. Кетлер; Гл. инж. пр. Куликов; Рук. гр. Кузнецов; Техник Шапиро	Проверил Пухнер; Разраб. Шапиро	1967	Водопроводная очистная станция для вод с содержанием взвешенных веществ до 2000 мг/л производительностью 8000 м³/сут.	Блок фильтров и осветителей. Спецификация арматуры осветителей.	Типовой проект 901-3-24	Альбом I часть 2	Лист АС-26

Спецификация арматуры на 1 ж.б. элемент

Марка ж.б. изделия	Поз.	Эскиз	Ø мм	С мм	Кол. одинак. в изд.	Кол. шт. в 1 изд.	Длина 1 шт. м	Выборка арматуры Ø мм	Σ длина м	Вес кг	Общий вес арматуры кг
Ограждение лестниц отдельные стержни	24	1480 970 180	10 AII	2550	-	114	290,7	6 AI	841,0	142,0	142,0
								10 AII	1235,0	762,0	762,0
	25	1480	10 AII	1480	-	114	168,7	20 AII	96	248,0	248,0
	26	970	10 AII	970	-	178	172,6				
	27	110 80 330 80	10 AII	500	-	114	57,0	Итого:		1152,0	1152,0
	28	80 300 80	10 AII	460	-	114	52,4				
	29	12000	10 AII	12000	-	4	48,0				
	30	8000	20 AII	8000	-	6	48,0				
	31	1480 400	10 AII	1080	-	6	14,3				
	32	180 340 100	10 AII	620	-	528	327,4				
	33	80 340 100	10 AII	520	-	298	155,0				
	M	Монтажная	6 AI	-	-	-	644,0				
Ограждение лестниц по площадкам отдельные стержни								8 AI	6,4	2,5	2,5
	34	100 980 1230 960	40 AII	3300	-	18	52,8	16 AII	52,8	83,5	83,5
								Итого:		86,0	86,0
	35	160	8 AI	160	-	40	6,4				
Ограждение крышных люков отдельные стержни	36	60 860 60	10 AII	1080	-	92	99,5	6 AI	436,5	175,0	174,0
	37	230 110 170 190	8 AI	600	-	184	110,0	10 AII	99,5	61,5	61,5
	38	180 330 240 410	8 AI	1160	-	92	106,5	Итого:		236,5	236,5
	39	9180	8 AI	9180	-	24	220,0				
Ограждение открытых частей площадок отдельные стержни	40	260 260 315	10 AI	1490	-	42	56,4	10 AI	103,9	64,5	64,5
								16 AII	82,8	131,0	131,0
	41	480 110 480	10 AI	1130	-	42	47,5				
								Итого:		195,5	195,5
	42	4140	16 AII	4140	-	20	82,8				

Выборка арматуры

Сталь класса A-I по ГОСТ 2590-57	Ø мм	6 A-I	8 A-I	10 A-I			Всего
	Вес кг	142	1426	65			1633
Сталь класса A-II по ГОСТ 5781-61	Ø мм		12 A-II	16 A-II	20 A-II		Всего
	Вес кг	140 60	5267	1332,0	248		32895 кг
Итого							34328

Расход материалов

№ п.п.	Наименование	Вес эл-та	На один эл. Бетон м³	На один эл. Сталь кг	Кол. шт.	На все эл. Бетон м³	На все эл. Сталь кг	Примеч.
1.	Осветители	—	28,3	34328	1	28,3	34328	

Выборка закладных деталей

Марка	Вес 1 шт. кг	Кол. шт.	Общий вес кг	№ листов типового проекта	Примечания
Ду=50; l=200	3,8	12	45,6	ВК-02-10	
Ду=250; l=200	16,5	15	247,5	—"—	
Ду=400; l=200	26,3	1	26,3	—"—	

Примечания

Данный лист см совместно с листами АС-24, 25

1967	Водопроводная очистная станция для вод с содержанием взвешенных веществ до 2000 мг/л производительностью 8000 м³/сутки.	Блок фильтров и осветителей. Спецификация арматуры осветителей	Типовой проект 901-3-24

9604

ГПИ ЭНЕП Министерства энергетического оборудования г. Москва
Нач. ОТА Давидзе; Гл. инж. ОТА Кетлер; Гл. инж. пр. Гуськов; Рук. группы Кучеров; Техник Шапиро
Проверил Мочагер; Гл. спец. Ред. Гл. инж. Зам. Гл. инж.
gost.e-ecolog.ru