ТИПОВОЙ ПРОЕКТ
901-1-88.87

ВОДОЗАБОРНЫЕ СООРУЖЕНИЯ ПРОИЗВОДИТЕЛЬНОСТЬЮ ОТ 0,02 ДО 1,5 $м^3/с$
ДЛЯ АМПЛИТУД КОЛЕБАНИЙ УРОВНЕЙ ВОДЫ ДО 6 м

НАСОСНАЯ СТАНЦИЯ ПРОИЗВОДИТЕЛЬНОСТЬЮ ОТ 0,66 ДО 1,5 $м^3/с$ С ЗАГЛУБЛЕНИЕМ МАШЗАЛА 3,6 м

АЛЬБОМ IV

ИНДУСТРИАЛЬНЫЕ ИЗДЕЛИЯ

СОСТАВ ПРОЕКТА:

Альбом I Пояснительная записка /из ТП 901-1-90.87/.
Альбом II Технологические решения, внутренние водопровод и канализация, отопление и вентиляция, нестандартизированное оборудование /из ТП 901-1-90.87/.
Альбом III Архитектурно-строительные решения.
Альбом IV Индустриальные изделия.
Альбом V Электротехническая часть /из ТП 901-1-90.87/
Альбом VI Задания заводам-изготовителям на комплектные электротехнические устройства /и ТП 901-1-90.87/
Альбом VII Спецификация оборудования /из ТП 901-1-90.87/
Альбом VIII Ведомости потребности в материалах.
Альбом IX Сметы.

РАЗРАБОТАН ГПИ УКРВОДОКАНАЛПРОЕКТ

ДИРЕКТОР В.Н. Якименко

ГЛАВНЫЙ ИНЖЕНЕР К.Т.Н. Н.В. Писанко

НАЧАЛЬНИК ОТДЕЛА М.Я. Волошин

ГЛАВНЫЙ ИНЖЕНЕР ПРОЕКТА И.Н. Новоминский

9862/2

Утвержден и введен в действие
Главным управлением проектирования
Госстроя СССР Протокол от 28 августа 1987 г. N 57

| | | |

Альбом

Типовой проект 901-1-88.87

Альбом

Формат	Обозначение	Наименование	Стр.	Примечание
А4	901-1-88.87 -КЖИ-ТТ	Технические требования	4	
А4	901-1-88.87 -КЖИ-ПП0-35-1	Плита перекрытия ПП0-35-1		
		ПП4-35-1, ПП4-35-2, ПП4д-35-1	6	
А3	901-1-88.87-КЖИ-ПП0-35-1 СБ	Плита перекрытия ПП0-35-1,		
		ПП4-35-1, ПП4-35-2, ПП4д-35-1.		
		Сборочный чертеж	7	
А3	901-1-88.87-КЖИ-ПГ-2АтVII-1	Плита ПГ-2АтVII-1.	8	
А3	901-1-88.87-КЖИ-ПВ4-2АтVII-1	Плита ПВ4-2АтVII-1;		
		ПВ10-2АтVII-1	9	
А3	901-1-88.87-КЖИ-16СД9-5АтVI-1	Балка 16СД9-5АтVI-1	10	
А4	901-1-88.87-КЖИ-ПС60	Панель стеновая ПС (надземная часть)	11	
А3	901-1-88.87-КЖИ-ПС60 СБ	Панель стеновая „ПС" (надземная часть). Сборочный чертеж	12	
А4	901-1-88.87-КЖИ-1К3.36-1	Колонна 1К3.36-1; 1К3.36-2;		
		1КФ43-1-1; 1КФ57-1-1;		
		2КВ4.36-1-1... 2КВ4.36-1-6	14	
А3	901-1-88.87-КЖИ-1К3.36 СБ	Колонна 1К3.36-1; 1К3.36-2;		
		1КФ43-1-1; 1КФ57-1-1;		
		2КВ4.36-1-1... 2КВ4.36-1-6		
		Сборочный чертеж	15	
А3	901-1-88.87-КЖИ-ПК5.6.5-Л	Панель карнизная		
		ПК 5.6.5-Л	18	

Формат	Обозначение	Наименование	Стр.	Примечание
А3	901-1-88.87 -КЖИ-2ПП25-8-1	Перемычка 2ПП25-8-1;		
		2ПП25-8-2	19	
А3	901-1-88.87 -КЖИ-ПС2-36-К5	Панель стеновая ПС2-36-К5,		
		ПС2-36-К7	20	
А3	901-1-88.87 -КЖИ-ПС2.36-К5СБ	Панель стеновая		
		ПС2÷36-К5...ПС2÷36-К7		
		Сборочный чертеж	21	
А3	901-1-88.87-КЖИ-ПС2-36-К16	Панель стеновая		
		ПС2-36-К16...ПС2-36-К17-1	23	
А3	901-1-88.87-КЖИ-ПС2÷36-К16СБ	Панель стеновая		
		ПС2-36-К16...ПС2-6-К17-1		
		Сборочный чертеж	24	
А4	901-1-88.87-КЖИ-ПС2-36	Панель стеновая ПС2-36		
		с дополнительными закладными изделиями	27	
А3	901-1-88.87-КЖИ-ПС2÷36 СБ	Панель стеновая ПС2-36		
		с дополнительными закладными изделиями. Сборочный чертеж	30	
А4	901-1-88.87 -КЖИ-КР1	Каркас плоский КР1... КР3	36	
А4	901-1-88.87 -КЖИ-КР1 СБ	Каркас плоский КР1... КР3		
		Сборочный чертеж	36	
А4	901-1-88.87 -КЖИ-КР4	Каркас плоский КР4,	37	
А4	901-1-88.87 -КЖИ-КР5	Каркас плоский КР5	37	
А4	901-1-88.87 -КЖИ-КР6	Каркас плоский КР6	38	
А4	901-1-88.87 -КЖИ-МН1	Изделие закладное МН1	38	

Инв. № подл. | Подпись и дата | Взам. инв. №

Привязан

Инв. №

ГИП	Новотинский	
Н. контр.	Айзенберг	
Нач. отд.	Волошин	
Гл. спец.	Айзенберг	
Рук. гр.	Клоцман	

ТП 901-1-88.87-КЖИ

Содержание

Стадия	Лист	Листов
Р	1	2

Госстрой СССР Укрпроектстальконструкция Киев

Формат

Типовой проект 901-1-88.87 Альбом IV

Формат	Обозначение	Содержание	Стр	Примечание
А4	901-1-88.87-КЖЦ-МН2	Изделие закладное МН2	39	
А4	901-1-88.87-КЖЦ-МН3	Изделие закладное МН3	39	
А4	901-1-88.87-КЖЦ-МН4	Изделие закладное МН4	40	✓
А4	901-1-88.87-КЖЦ-МН5	Изделие закладное МН5	40	✓
А4	901-1-88.87-КЖЦ-МН6	Изделие закладное МН6	41	
А4	901-1-88.87-КЖЦ-МН7	Изделие закладное МН7	41	
А4	901-1-88.87-КЖЦ-МН8	Изделие закладное МН8	42	
А4	901-1-88.87-КЖЦ-МС1	Изделие соединительное МС1	42	
А4	901-1-88.87-КЖЦ-МС2	Изделие соединительное МС2	43	
А4	901-1-88.87-КЖЦ-МС3	Изделие соединительное МС3	43	
А4	901-1-88.87-КЖЦ-МС6	Изделие соединительное МС6; МС7.	44	
А4	901-1-88.87-КЖЦ-МС6.СБ	Изделие соединительное МС6; МС7. Сборочный чертеж	44	
А4	901-1-88.87-КЖЦ-МС8	Изделие соединительное МС8	45	
А4	901-1-89.87-КЖЦ-МС9	Изделие соединительное МС9	45	
А4	901-1-88.87-КЖЦ-РМ1	Решетка РМ1	46	
А4	901-1-88.87-КЖЦ-РМ2	Решетка РМ2	46	
А4	901-1-88.87-КЖЦ-МС4	Изделие соединительное МС4; МС5	47	

Взам. инв. №

Подпись и дата

Инв. № подл.

Привязан

Инв. №

ТП 901-1-88.87-КЖЦ

Лист 2

Формат А4

1. Технические требования к изготовлению сборных железобетонных изделий.

1.1. Сборные железобетонные изделия запроектированы из тяжелого бетона и изготавливаются в заводских условиях в инвентарных стальных формах. Изделия должны изготавливаться в точном соответствии с рабочими чертежами, а также требованиями ГОСТ 13015.0-83; ГОСТ 13015.1-81; ГОСТ 13015.2-81; ГОСТ 13015.4-84.

1.2. Стеновые панели подземной части изготавливать в опалубочных формах, разработанных для стеновых панелей серии 3.900-3 вып. 3/82.

Маркировка панелей принята по серии 3.900-3 вып. 3/82.

Технические требования к изготовлению панелей см. пояснительную записку, раздел 3 серии 3.900-3 вып. 3/82, часть 1 „Панели стеновые консольные для прямоугольных сооружений."

1.3. На закладные изделия в колоннах и стеновых панелях, предназначенные для устройства заземления, нанести масляной краской букву „З."

Взам. инв. №

Подпись и дата

Инв. № подл.

Привязан

Инв. №

ТП 901-1-88.87-КЖ-ТТ

ГИП	Новоминский	
Н. контр.	Айзенберг	
Нач. отд.	Волошин	
Гл. спец.	Айзенберг	
Рук. гр.	Клоцман	

Технические требования

Стадия	Лист	Листов
Р	1	2

Госстрой СССР Укрводоканалпроект Киев

Формат А4

2. Технические требования к изготовлению арматурных и закладных изделий.

2.1. Плоские арматурные изделия следует изготавливать при помощи контактной точечной сварки. Сварку сеток и каркасов производить во всех точках пересечения стержней.

2.2. Размеры сеток и каркасов даны по осям и по торцам стержней.

2.3. Сварку производить в соответствии с ГОСТ 14098-85 „Соединения сварные арматуры и закладных изделий железобетонных конструкций" и СН 393-78 „Инструкция по сварке соединений арматуры и закладных деталей железобетонных конструкций".

2.4. Толщину сварных швов принимать по наименьшей толщине свариваемых элементов, кроме оговоренных на чертеже.

2.5. Верхнюю пластину спаренных закладных изделий приваривать после установки изделий в опалубку.

Привязан

Инв. №

Инв. № подл. | Подпись и дата | Взам. инв. №

Формат А4

Приварку анкеров к пластинам в разделанные отверстия выполнять ручными валиковыми швами (тип шва-21 по СН 393-78).

2.6. Строительные конструкции насосной станции используются в качестве заземлителя. Для этой цели необходимо выполнить указания по сварке арматуры, приведенные на листах конкретных изделий.

2.7. Все открытые закладные и соединительные изделия в надземной части оцинковать (толщина слоя 120-150 мкм), в подземной части окрасить эмалью ПФ-133 за 2 раза по слою грунта ГФ-020.

Привязан

Инв. №

Инв. № подл. | Подпись и дата | Взам. инв. №

Инв. № подл.	Подпись и дата	Взам. инв. №

Типовой проект 901-1-88.87 Альбом IV

Формат	Зона	Поз.	Обозначение	Наименование	Кол. на исполнение КЖИ-П20-3б-1- —	01	02	03	Примечание
—				Документация					
А4			901-1-88.87-КЖИ-ТТ	Технические требования					
А3			901-1-88.87-КЖИ-П23-3б-1СБ	Сборочный чертеж					
				Сборочные единицы					
				Плита					
			3.006.1-2/82.1-2-2.0-56	П20-3б	1				Со всеми арматурными изделиями кроме петель
			3.006.1-2/82.1-2-2.0-34	П14-3б		1	1		
			3.006.1-2/82.1-2-1.0-050	П14д-3б				1	
				Изделие закладное					
		1	1.400-15.В1.540-01	МН540	8,5м				
		2	1.400-15.В1.110-10	МН104-3*	2,1м				
А4		3	901-1-88.87-КЖИ-МН6	МН6		6,0м	10,6м	4,4м	

* Ст. указание на сборочном чертеже

Привязан

Инв. №

Гл. инж. пр.	Новожинский	
Н. контр.	Айзенберг	
Нач. отд.	Волошин	
Гл. спец.	Айзенберг	
Рук. гр.	Клацман	

ТП 901-1-88.87-КЖИ-П20-3б-1

Плита перекрытия П20-3б-1; П20-3б-1; П14-3б-2; П14д-3б-1

Стадия	Лист	Листов
Р	1	2

Госстрой СССР
Укрводоканалпроект
Киев

Формат А4

Инв. N подл.	Подпись и дата	Взам. инв. №

Формат	Зона	Поз.	Обозначение	Наименование	Кол. на исполнение КЖИ-П20-3б-1- —	01	02	03	Примечание
				Изделие закладное					
		4	1.400-15.В1.120-65	МН115-3*			2		
				Детали					
Б4		5		А-III-12-ГОСТ5781-82*, L=1800			8		1,6кг
А4		6	901-1-88.87-КЖИ-МН8	Изделие закладное МН8	4	4	4		
А4		7	1.400-9 В.1 л.16	Петля УП2-1				2	

Привязан

Инв. №

ТП 901-1-88.87-КЖИ-П20-3б-1 Лист 2

Формат А4

Альбом IV

Типовой проект 901-1-88.87

П14-3б-1

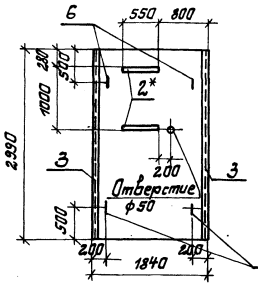

П14-3б-2

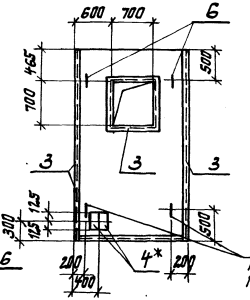

Приварить к нижней сетке в плитах П14-36-1; П14-3б-2

Обозначение	Марка
901-1-88.87-КЖИ-П20-3б- 1	П20-3б-1
-01	П14-3б-1
-02	П14-3б-2
-03	П14д-3б-1

П20-3б-1

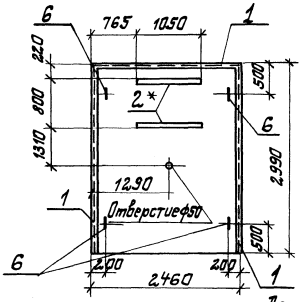

Ведомость расхода стали на дополнительные закладные изделия, кг

Марка элемента	Изделия закладные												Всего	Общий расход
	Арматура класса						Прокат марки							
	AT			AIII			ВСт3кп2							
	ГОСТ5781-82*			ГОСТ5781-82*			ГОСТ19903-7*		ГОСТ8509-72*		ГОСТ8510-72*			
	ф8	ф12	Итого	ф8	ф12	Итого	-5Б	Итого	L90×7	Итого	U100×6	Итого		
П20-3б-1		3,9	3,9	9,3		9,3	5,9	5,9			63,8	63,8	82,9	82,9
П14-3б-1		3,9	3,9	6,4		6,4	5,9	5,9	86,4	86,4			102,6	102,6
П14-3б-2		3,9	3,9	11,6	10,8	22,4	3,6	3,6	105,6	105,6			135,5	135,5
П14д-3б-1	0,6		0,6	4,0		4,0			42,2	42,2			46,8	46,8

* В закладных изделиях позиций 2 и 4, устанавливаемых в плиты, анкерами 8 AIII отогнуть по месту и приварить к нижней арматурной сетке плиты

П14д-3б-1

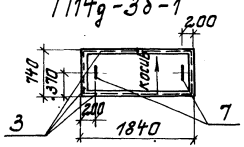

Деталь обрамления отверстия в П14-3б-2

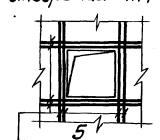

Привязан

Инв. №

ГИП	Новоминский	
Н.контр.	Айзенберг	
Нач.отд.	Волошин	
Гл.спец.	Айзенберг	
Рук. гр.	Клацкан	

ТП901-1-88.87-КЖИ-П20-3б-1СБ

Плита перекрытия П20-3б-1; П14-3б-1; П14-3б-2; П14д-3б-1 Сборочный чертеж

Стадия	Масса	Масштаб
Р		
Лист	Листов 1	

Госстрой СССР Укрводоканалпроект Киев

Формат А3

Инв. № подл. | Подпись и дата | Взам. инв. №

Альбом IV

Типовой проект 901-1-88.87

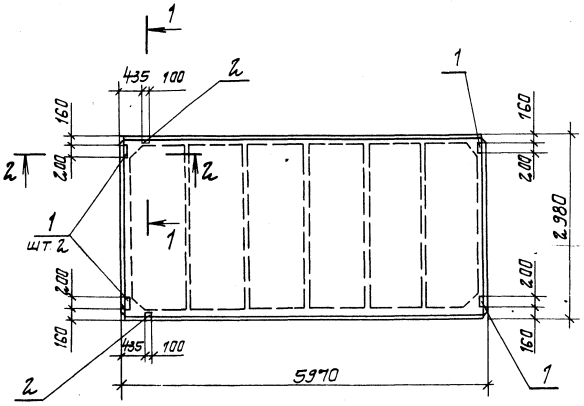

1-1

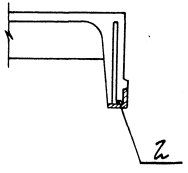

2-2

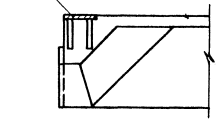

Формат	Зона	Поз.	Обозначение	Наименование	Кол.	Примечание
				Документация		
А4			901-1-88.87 – КЖИ-ТТ	Технические требования		
				Сборочные единицы		
			ГОСТ 22701.1-77	Плита ПГ-2Ат V1T		со всеми закладными и арматурными изделиями
		1	ГОСТ 22701.5-77	Изделие закладное М8	4	1,6 кг
		2	ГОСТ 22701.5-77	Изделие закладное М9	2	0,8 кг

Ведомость расхода стали на дополнительные закладные изделия, кг

Марка изделия	Изделия закладные										Всего
	Арматура класса А-III				Прокат марки Вст3 кп2						
	ГОСТ 5761-82*				ГОСТ 19903-74*			ГОСТ 8509-86			
	ф10	ф14		Итого	-δ=8		Итого	L70×8		Итого	
ПГ-2Ат-V1T-1	2,2	0,2		2,4	5,2		5,2	1,7		1,7	9,3

Привязан	ГИП	Новоминский	
	Н. контр.	Айзенберг	
	Нач. отд.	Волошин	
	Гл. спец.	Айзенберг	
	Вед. инж.	Слепак	
Инв. №	Ст. инж.	Малинина	

ТП 901-1-88.87 -КЖИ-ПС-2Ат-V1T-1

Плита ПГ-2Ат V1T-1

Стадия	Масса	Масштаб
Р	2650	

Лист | Листов 1

Госстрой СССР
Укрводоканалпроект
Киев

Инв. № подл. | Подпись и дата | Взам. инв. №

Формат А3

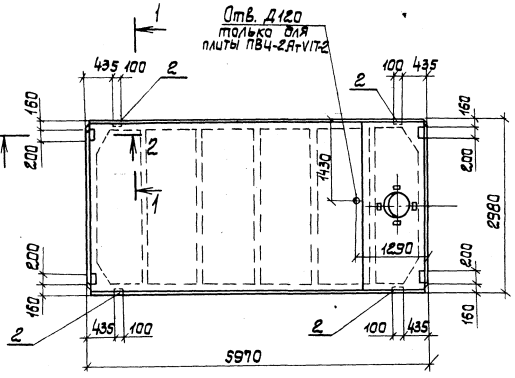

Формат	Зона	Поз.	Обозначение	Наименование	Кол.	Примечание
				Документация		
А4			901-1-88.87 -КЖСИ-ТТ	Технические требования		
				Сборочные единицы		
		1	ГОСТ 22701.5-77	Изделие закладное м8	4	0,4 кг
		2	ГОСТ 22701.5-77	Изделие закладное м9	4	0,4 кг
				Переменные данные для исполнений		
				ПВ4-2АтVIТ-1 ПВ4-2АтVIТ-2		
			ГОСТ 22701.2-77	Плита ПВ4-2АтVIТ	1	со всеми закладными и монтажными изделиями
				ПВ10-2АтVIТ-1		
			ГОСТ 22701.2-77	Плита ПВ10-2АтVIТ	1	со всеми закладн. и арм. изделиями

Ведомость расхода стали на дополнительные закладные изделия, кг

Марка изделия	Изделия закладные									Всего
	Арматура класса А-III ГОСТ 5781-82*				Прокат марки Вст3 кп2 ГОСТ 19903-74*			ГОСТ 8509-86		
	ф10	ф14		Итого	-6-8		Итого	∠70×8	Итого	
4										
ПВ4-2АтVIТ-1 ПВ4-2АтVIТ-2 ПВ10-2АтVIТ-1	2,8	0,4		3,2	5,2		5,2	3,4	3,4	11,8

ГИП	Новомиский		
Н. контр.	Дзензберг		
Нач. отд.	Волошин		
Гл. спец.	Дзензберг		
Вед. ин.	Слепак		
Ст. ин.	Малинина		

Привязан

Инв. №

ТП 901-1-88.87 -КЖСИ-ПВ4-2АтVIТ-1

Плиты ПВ4-2АтVIТ-1; ПВ4-2АтVIТ-2; ПВ10-2АтVIТ-1

Стадия	Масса	Масшт.
Р		
Лист	Листов 1	

Госстрой СССР Укрпводоканалпроект Киев

Формат А3

Инв. N подл. | Подп. и дата | Взам. инв. N

Типовой проект 901-1-88.87 Альбом IV

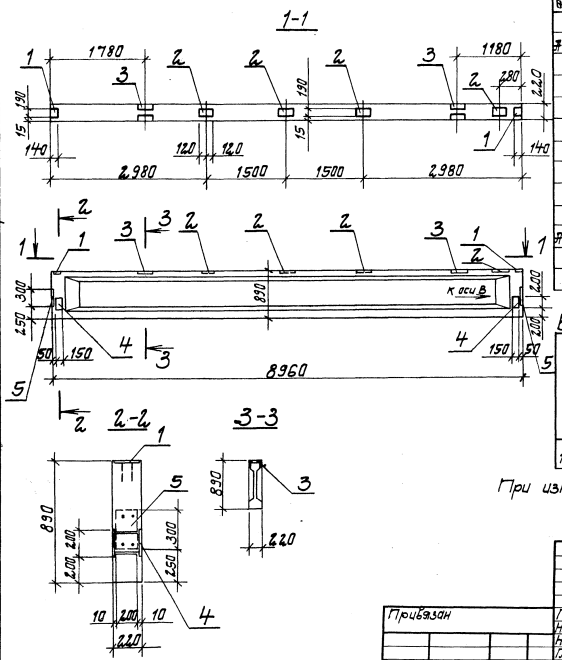

Формат	Зона	Поз.	Обозначение	Наименование	Кол-во	Примечание
				Документация		
А4			901-1-88.87 -КЖ-ТТ	Технические требования		
				Сборочные единицы		
			1.462.1-10/80 Вып. 1	Балка 16СД9-5АVТ.		со всеми закладными и арматурными изделиями
		1	1.462.1-10/80.2-100	Изделие закладное М5	2	
		2	1.462.1-10/80.2-110	Изделие закладное М6	4	
		3	1.462.1-10/80.2-120-02	Изделие закладное М9	2	
А4		4	901-1-88.87 -КЖЦ-МН1	Изделие закладное МН1	2	
		5	1.400-15.В1.130-28	Изделие закладное МН121-5	2	

Ведомость расхода стали на дополнительные закладные изделия, кг

Марка изделия	Изделия закладные										Всего
	Арматура класса				Прокат марки						
	А-III				В ст.3 кп.2						
	ГОСТ 5781-82*				ГОСТ 19903-74*				ГОСТ 8510-72*		
	ф8	ф10	ф12	Итого	-δ=6	-δ=8	-δ=10	Итого	L90 ×56×5,5		
16СД9-5АVТ-1	1,2	2,2	1,6	5,0	11,4	4,2	9,6	25,2	3,2		33,4

При изготовлении балки нанести несмываемой краской стрелку „к оси В".

Привязан	ГИП	Новотинский		ТП901-1-88.87 -КЖЦ-16СД9-5АVТ-1	
	Н.контр.	Айзенберг			
	Нач.отд.	Волошин		Балка 16СД9-5АVТ-1	Стадия: Р; Масса; Масштаб
	Гл.спец.	Айзенберг			Лист; Листов 1
	Рук.гр.	Клоцман			Госстрой СССР Укрводоканалпроект Киев
Инв. №	Ст.инж.	Малинина			

Инв. № подл. | Подпись и дата | Взам. инв. №

Формат А3

Формат	Зона	Поз.	Обозначение	Наименование	Кол. на исполнение КЖИ-ПС60 —	01	02	03	04	05	06	07	08	Примечание
				Документация										
А4			901-1-88.87 -КЖИ-ТТ	Технические требования	×	×	×	×	×	×	×	×	×	
А4			901-1-88.87 -КЖИ-ПС СБ	Сборочный чертеж	×	×	×	×	×	×	×	×	×	
			1.030.1-1.0-3-0100 л.9	Узел I	×	×	×	×	×	×	×	×	×	
			1.030.1-1.0-3-0100 л.9	Узел V	×	×	×	×	×	×				
			1.030.1-1.0-3-0100 л.9	Узел VI							×	×	×	
				Сборочные единицы										
				Панель стеновая										
			1.030.1-1.1-1 07	ПС60,18.2,0-1.Л	1									Со всему арматурными и закладными изделиями
			1.030.1-1.1-1 04-05	ПС 60.9.2,0-2.Л		1								
			1.030.1-1.1-1 15-06	ПС 62,5.18.2,0-1.Л-1			1							
			1.030.1-1.1-1 15-03	ПС 62,5.12.2,0-2.Л-1				1						

Привязан

Инв. №

ГИП	Новотинский	
Н.контр.	Физенберг	
Нач. отд.	Болошин	
Гл.спец.	Физенберг	
Рук. гр.	Клацман	
Вед. инж.	Слепак	

ТП 901-1-88.87 -КЖИ-ПС 60

Панель стеновая "ПС" (надземная часть).

Стадия	Лист	Листов
Р	1	2

Укрводоканалпроект

Формат А4

Формат	Зона	Поз.	Обозначение	Наименование	Кол. на исполнение КЖИ-ПС60- —	01	02	03	04	05	06	07	08	Примечание
			1.030.1-1.1-1 15	ПС 62,5.9.2,0-2.Л-1					1					Со всеми арматурными и закладными изделиями
			1.030.1-1.1-1 23	ПС 62,5.9.2,0-2.Л-2						1				
			1.030.1-1.1-1 01-09	ПС 30.12.2,0-6.Л							1			
			1.030.1-1.1-1 066	2.ПС 17.12.2,0-Л								1		
			1.030.1-1.1-1 62	2.ПС 15.12.2,0-Л									1	
				Изделие закладное										
		1	1.030.1-1.1-3-30-01	М12	4	4	8	2	4	4	1	2	2	
		2	1.030.1-1.1-3-36	М9	5	5	10	5	5	5				
		3	1.400-15.81.120-11	МН106-6	4		2							
		4	1.030.1-1.1-3-35-01	М11							2	4	4	

Привязан

Инв. №

Альбом IV

Типовой проект 901-1-88.87

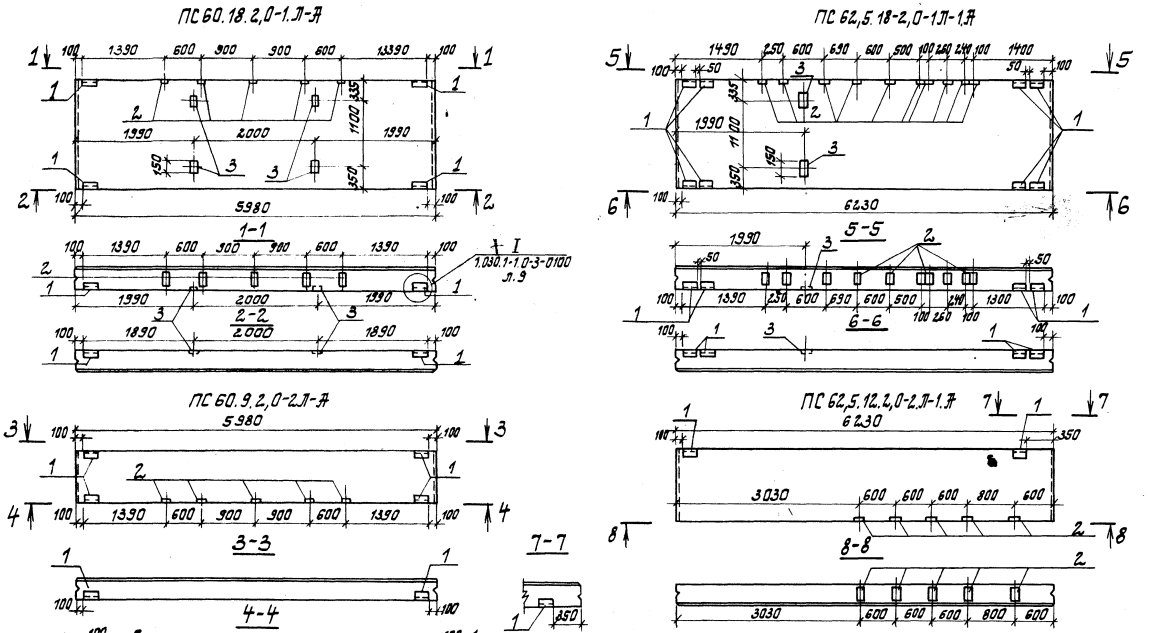

Привязан	ГИП	Новоминский	
	Н.контр.	Айзенберг	
	Нач.отд.	Волошин	
	Гл.спец.	Айзенберг	
	Рук.гр.	Клоцман	
Инв. №	Вед.инж.	Слепак	

ТП901-1-88.87 -КЖИ-ПС60СБ

Панель стеновая „ПС" (надземная часть)

Сборочный чертеж

Стадия	Масса	Масштаб
Р		

Лист 1 Листов 2

Госстрой СССР Укрводоканалпроект Киев

Инв. № подл. | Подпись и дата | Взам. инв. №

Формат А3

ПС 62,5.9.2,0-2.Л-1.А

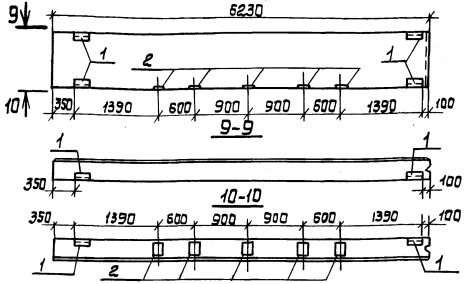

ПС 62,5.9.2,0-2.Л-2.А. Зеркальное отражение.
Остальное см. ПС 62,5.9.2,0-2.Л-1.А

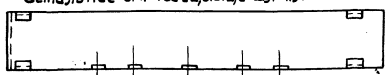

2ПС 15.17.2,0-Л-А

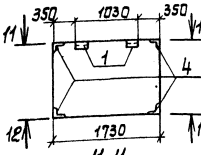

2ПС15.12.2,0-Л-А

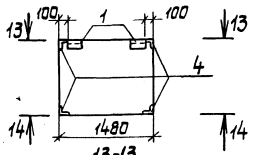

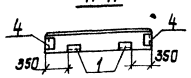

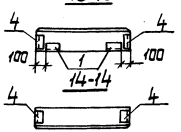

ПС 30.12.2,0-6.Л-А

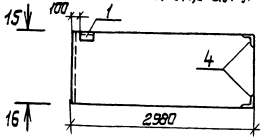

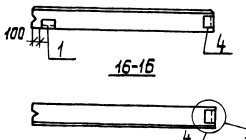

Обозначение	Марка
901-1-88.87-КЖСИ-ПС60-	ПС 60.18.2,0-1.Л-А
—01	ПС 60.9.2,0-2.Л-А
—02	ПС62,5.18.2,0-1.Л-1.А
—03	ПС 62,5.12.2,0-2.Л-1.А
—04	ПС62,5.9.2,0-2.Л-1.А
—05	ПС62,5.9.2,0-2Л-2.А
—06	ПС30.12.2,0-6.Л-А
—07	2ПС17.12.2,0-Л-А
—08	2ПС15.12.2,0-Л-А

Ведомость расхода стали на дополнительные закладные изделия, кг

Марка элемента	Изделия закладные										Общий расход
	Арматура класса А-III ГОСТ 5781-82*			Прокат марки Вст3кп2 ГОСТ 8509-86*			ГОСТ 19903-74*			Всего	
	ф8	ф10	Итого	L63х6	Итого	-б6	-б8	Итого			
ПС 60.18.2,0-1.Л-А	0,4	2,7	3,1	5,5	5,5	4,6	8,2	12,8		21,4	21,4
ПС 60.9.2,0-2.Л-А		2,7	2,7	5,5	5,5	2,2	5,0	7,2		15,4	15,4
ПС 62,5.18.2,0-1.Л-1.А	0,2	19,8	20,0	11,0	11,0	5,9	10,8	16,7		47,7	47,7
ПС62,5.12.2,0-2.Л-1.А		2,3	2,3	2,8	2,8	1,1	5,0	6,1		11,2	11,2
ПС 62,5.9.2,0-2.Л-1.А		2,7	2,7	5,5	5,5	2,2	5,0	7,2		15,4	15,4
ПС 62,5.9.2,0-2.А-2.А		2,7	2,7	5,5	5,5	2,2	5,0	7,2		15,4	15,4
ПС 30.12.2,0-6.Л-А		1,1	1,1	3,2	3,2	0,6		0,6		4,9	4,9
2ПС17.12.2,0-Л-А		2,2	2,2	6,5	6,5	1,1		1,1		9,8	9,8
2ПС15.12.2,0-Л-А		2,2	2,2	6,5	6,5	1,1		1,1		9,8	9,8

Привязан

Инв.№

Инв.№ подл. | Подпись и дата | Взам. инв.№

Типовой проект 901-1-88.87

ТП 901-1-88.87 -КЖСИ-ПС60С6

Лист 2

Формат А3

Формат	Зона	Поз.	Обозначение	Наименование	Кол. на исполнение КЖИ-1К3.36-1. —	01	02	03	04	05	06	07	08	09	Примечание
				Документация											
А4			901-1-88.87 -КЖИ- ТТ	Технические требования											
А4			901-1-88.87 -КЖИ-1К3.36-1СБ	Сборочный чертеж											
				Сборочные единицы											
				Колонна											
			1.020-1/83.2-1 04	1К3.36	1	1									Со всеми арматурными и закладными изделиями, кроме Мн-2 шт.4
			1.020-1/83.2-7 02-04	2КВ4.36-1	-		1	1	1	1	1	1			
			1.427.1-3.1-1.00	1КФ43-1									1		Со всеми арматурными и закладными изделиями
			1.427.1-3.1-1.00	1КФ57-1										1	

Привязан

Инв. N

ГИП	Никоноренко	
Н. контр.	Айзенберг	
Нач. отд.	Волошин	
Гл. спец.	Айзенберг	
Рук. гр.	Клюкман	
Вед. инж.	Слепак	

ТП 901-1-88.87- КЖИ-1К3.36-1

Колонна 1К3.36-1; 1К3.36-2; 1КФ43-1-1; 1КФ57-1-1; 2КВ4.36-1-1... 2КВ4.36-1-6

Стадия	Лист	Листов
Р	1	2

Госстрой СССР Укрводоканалпроект Киев

Формат	Зона	Поз.	Обозначение	Наименование	Кол. на исполнение КЖИ-1К3.36-1. —	01	02	03	04	05	06	07	08	09	Примечание
		1		Сетка арматурная											
		9	1.020-1/83.2-15 09	$\frac{\text{В500}}{\text{С ВАIII-50}}\frac{15}{2.80\times1801}$ ГОСТ 8478-81	2	2									
				СКА-1			2	2	2	2		2			
А4		2	901-1-88.87- КЖИ-МН2	Изделие закладное											
		3	1.020-1/83.2-15 31	МН2	1	1									
		4	1.020-1/83.2-15 26-01	МН-44	5	2	10	10	4	4	8	8			
		5	1.427.1-3.2-0.11.0	МН-28		2	1	2			2	1			
		6	1.427.1-3.2-0.20.0	МН6									1	1	
		7	1.427.1-3.2-0.12.0	МН28									2		
		8	Шифр 92-76/1 л.8	МН7									1		
		10	1.400-15.81.330-04	МН2-2			1	1	1	1		1			
		11	1.020-1/83.2-15 26-07	МН313-4			2	1				2			
		12	1.020-1/83.2-15 26	МН-37					1						
		13	1.427.1-3.2-0.09.0	МН-27					5	5					
		14	1.427.1-3.2-0.16.0	МН4							1				
				МН15									1		

Привязан

Инв. N

ТП 901-1-88.87-КЖИ-1К3.36-1

Лист 2

Альбом IV

Типовой проект 901-1-88.87

1К3.36-1

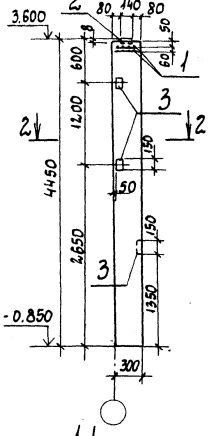

1К3.36-2

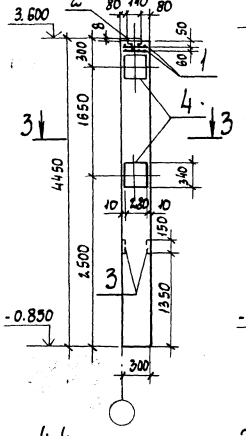

1КФ43-1-1

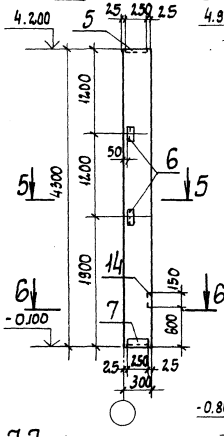

1КФ57-1-1

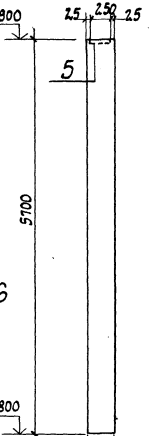

2КВ4.36-1-1

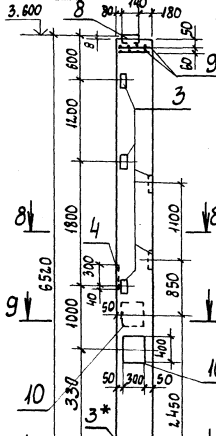

2КВ4.36-1-2

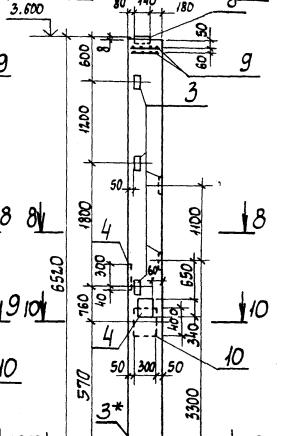

1-1

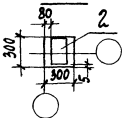

4-4

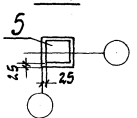

7-7

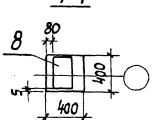

9-9

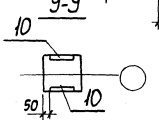

2-2

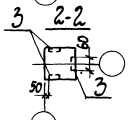

5-5

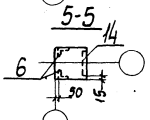

8-8

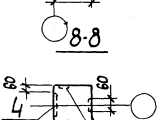

10-10

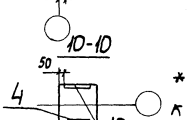

3-3

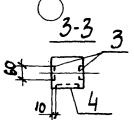

6-6

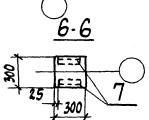

* Указанные закладные изделия паз.3 приварить к рабочей арматуре колонны и обозначить знаком „3"

Привязан

Инв. №

ГИП	Новоминский	
Н. контр.	Айзенберг	
Нач. отд.	Волошин	
Гл. спец.	Айзенберг	
Рук. гр.	Клоцман	
Вед. инж.	Слепак	

ТП 901-1-88.87-КЖИ-1К3.36-1СБ

Колонна 1К3.36-1; 1К3.36-2, 1КФ43-1-1; 1КФ57-1-1, 2КВ4.36-1-1... 2КВ4.36-1-6. Сборочный чертеж

Стадия	Масса	Масштаб
Р		
Лист 1	Листов 3	

Госстрой СССР Укрводоканалпроект Киев

Инв. № подл. | Подпись и дата | Взам. инв. №

Типовой проект 901-1-88.87

2КВ436-1-3 | 2КВ436-1-4 | 2КВ436-1-5 | 2КВ436-1-6

Лист 1

15-15 | 16-16 | 17-17 | 18-18 | 19-19

11-11 | 12-12 | 13-13 | 14-14

Инв. № подл. | Подпись и дата | Взам. инв. №

Привязан

Инв. №

ТП 901-1-88.87-КЖИ-1К3.36-1СБ

Типовой проект 901-1-88.87 Альбом IV

Ведомость расхода стали на дополнительные закладные изделия, кг

Марка элемента	Изделия закладные																		Всего	Общий расход
	Арматура класса А-III ГОСТ 5781-82*							Прокат марки Вст3 кп2 ГОСТ 8509-86				ГОСТ 19903-74*								
	ф8	ф10	ф12	ф14	ф18	ф20	Итого	L63×5	L90×6		Итого	-δ6	-δ8	-δ10	-δ12	-δ20	Итого			
1КЗ.36-1	3,6			2,0			5,6					2,1				6,4	8,5	14,1	14,1
1КЗ.36-2	3,1		0,4	6,7			10,2					0,8		15,0		6,4	22,2	32,4	32,4
2КВ4.36-1-1	6,1		0,2	9,5		8,8	24,6					4,2		27,5		8,6	40,3	64,9	64,9
2КВ4.36-1-2	6,1		0,4	9,2		4,4	20,1					4,2		25,0		8,6	37,8	57,9	57,9
2КВ4.36-1-3	5,1		1,3	2,0	23,9		32,3					1,6			63,0	8,6	73,2	105,5	105,5
2КВ4.36-1-4	5,1		0,9	2,0	19,2		27,2					1,6			45,0	8,6	55,2	82,4	82,4
2КВ4.36-1-5	1,1	0,9	0,4	4,6			7,0					3,3	3,8	15,0			22,1	29,1	29,1
2КВ4.36-1-6	5,8		0,2	9,5		8,8	24,3					3,3		27,5		8,6	39,4	63,7	63,7
1КФ43-1-1		2,5	0,4				2,9	2,8	4,2		7,0		6,5				6,5	16,4	16,4
1КФ57-1-1		0,8					0,8					3,9					3,9	4,7	4,7

Обозначение	Марка
901-1-88.87-КЖИ-1КЗ.36-1	1КЗ.36-1
-01	1КЗ.36-2
-02	2КВ4.36-1-1
-03	2КВ4.36-1-2
-04	2КВ4.36-1-3
-05	2КВ4.36-1-4
-06	2КВ4.36-1-5
-07	2КВ4.36-1-6
-08	1КФ43-1-1
-09	1КФ57-1-1

Привязан

Инв.№

Инв.№ подл. | Подпись и дата | Взам. инв.№

ТП 901-1-88.87-КЖИ-1КЗ.36-1СБ

Лист 3

Формат А3

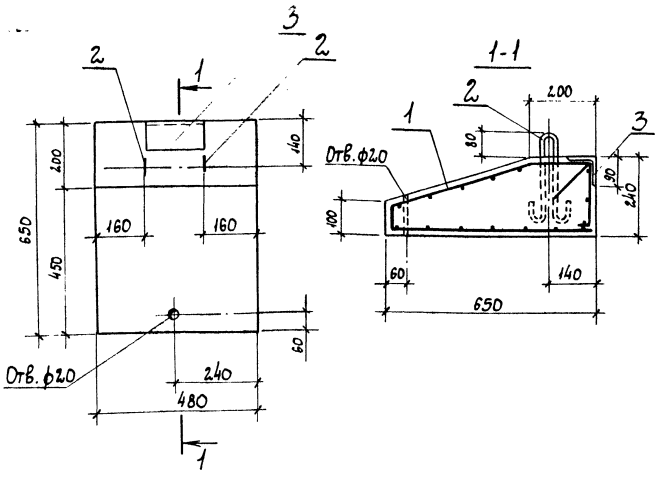

Формат	Зона	Поз.	Обозначение	Наименование	Кол.	Примечание
				Документация		
А3			1.030.1-1.2-10.00.ОТО	Техническое описание		
				Сборочные единицы		
Б4		1		Сетка арматурная		
				С $\frac{5Вр\text{-}I\text{-}100}{5Вр\text{-}I\text{-}100}$ 15 40×480 $\frac{40}{20}$	1	2,3 кг
				ГОСТ 8478-81		
А4		3	1.030.1-1.2-1 0.11.0	Изделие закладное МН9	1	
				Детали		
А4		2	1.400-9 Вып.1 л.9	Изделие закладное УЛ1-1	2	
				Материалы		
				Бетон класса В 12,5	0,06	м³

Ведомость расхода стали на элемент, кг

Марка элемента	Изделия арматурные: Арматура класса Вр-I, ГОСТ 6727-80, ф5	Итого	Всего	Изделия закладные: Арматура класса А-I, А-III, ГОСТ 5781-82*, ф8	ф10	Итого	Прокат марки Вст3 кл2, ГОСТ 8510-72*, 90×56×8		Итого	Всего	Общий расход
ПК 5.6,5-1	2,3	2,3	2,3	0,6	0,4	1,0	1,4		1,4	2,4	4,7

1. Защитный слой бетона - 15 мм.
2. Арматурную сетку поз.1 согнуть в соответствии с настоящим чертежом.

Альбом IV

Типовой проект 901-1-88.87

Инв. N подл. | Подпись и дата | Взам. инв. N

Привязан

Инв. N

ГИП	Новоминский	
Н. контр.	Айзенберг	
Нач. отд.	Волошин	
Гл. спец.	Айзенберг	
Рук. гр.	Клоцман	
Ст. инж.	Малинина	

ТП 901-1-88.87 -КЖИ-ПК 5.6.5-Л

Панель карнизная, ПК 5.6,5-Л

Стадия	Масса	Масштаб
Р	90	

Лист | Листов 1

Госстрой СССР
Укрводоканалпроект
Киев

Альбом IV

Типовой проект 901-1-88.87

2ПП25-8-1

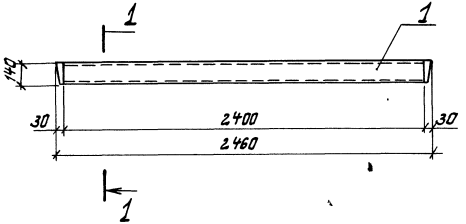

2ПП25-8-2

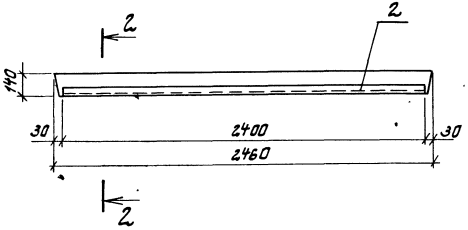

1-1

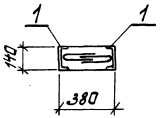

2-2

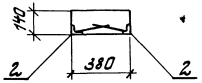

Формат	Зона	Поз.	Обозначение	Наименование	К-во	Примечание
				Документация		
А4			901-1-88.87 - КЖИ-ТТ	Технические требования		
				Сборочные единицы		
			Серия 1.038.1-1.2 20000 СБ	Перемычка 2ПП25-8		со всеми арматурными изделиями
			Переменные данные для исполнений			
				Перемычка 2ПП25-8-1		
		1	1.400-15.В1.570-05	Изделие закладное МН571	2	L=2400 мм
				Перемычка 2ПП25-8-2		
		2	1.400-15.В1.540-09	Изделие закладное МН548	2	L=2400 мм

Ведомость расхода стали на дополнительные закладные изделия, кг

Марка изделия	Изделия закладные									Всего
	Арматура класса А-III			Прокат марки Вст3кп2						
	ГОСТ 5781-82*			ГОСТ 8509-86*			ГОСТ 8240-72*			
	Ф8		Итого	L50×5		Итого	С14		Итого	
2ПП25-8-1	3,8		3,8	—		—	59,0		59,0	62,8
2ПП25-8-2	1,9		1,9	18,2		18,2	—		—	20,1

Привязан	ГИП	Новоминский
	Н. контр.	Айзенберг
	Нач. отд.	Волошин
	Гл. спец.	Айзенберг
	Рук. гр.	Клацман
Инв. №	Ст. инж.	Малинина

901-1-88.87 - КЖИ-2ПП25-8

Перемычка 2ПП25-8-1 2ПП25-8-2

Стадия	Масса	Масштаб
Р		

Лист 1 Листов 1

Госстрой СССР Укрводоканалпроект Киев

Инв. № подл. | Подпись и дата | Взам. инв. №

Формат А3

Альбом IV

Типовой проект 901-1-88.87

Формат	Зона	Поз.	Обозначение	Наименование	Кол.	Примечание
				Документация		
А3			901-1-88.87-КЖСИ-ТТ	Технические требования		
А3			901-1-88.87-КЖСИ-ПС2-36-К5 СБ	Сборочный чертеж		
А3			3.900-3 вып. 3/82 часть I лист 15	Узлы 1,3,4		
А3			901-1-88.87-КЖСИ-ПС2-36-К16 СБ	Узлы 4,5		
				Сборочные единицы		
А4		1	3.900-3 вып. 3/82 часть 2 л. 24	Каркас плоский КР1	4	
А4		2	3.900-3 вып. 3/82 часть 2 л. 24	Каркас плоский КР2	2	
Б4		3		Сетка арматурная		
				$2С\frac{12АIII}{6АI}$ 295×355 $\frac{75}{175}$		
				ГОСТ 23279-85	1	57,1кг
				Изделия закладные		
А4		6	3.900-3 вып. 3/82 часть 2 л. 66	МН23	2	
А4		8	901-1-88.87-КЖСИ-МН4	МН4	2	
		11	1.400-15. В1. 110-02	МН101-6	2	
			Переменные данные для исполнений			
				901-1-88.87-КЖСИ-ПС2-36-К5		
				Сборочные единицы		
				Сетка арматурная		
				ГОСТ 23279-85		
Б4		4		$2С\frac{12АIII}{6АI}$ 295×355 $\frac{75}{175}$	1	57,1кг
Б4		5		$2С\frac{16АIII}{6АI}$ 245×215 $\frac{75}{25}$	1	55,6кг
Б4		7	3.900-3 вып. 3/82 часть 2 л. 66	Изделие закладное МН23	2	
				Детали		
Б4		10		А-III-12 ГОСТ 5781-82* L=3550	4	3,1кг
Б4		9		А-III-12 ГОСТ 5781-82* L=2950	3	2,6кг

Формат	Зона	Поз.	Обозначение	Наименование	Кол.	Примечание
				901-1-88.87-КЖСИ-ПС2-36-К5-01		
				Сборочные единицы		
				Сетка арматурная		
				ГОСТ 23279-85		
Б4		4		$2С\frac{14АIII}{6АI}$ 295×355 $\frac{75}{175}$	1	72,4кг
Б4		5		$2С\frac{14АIII}{6АI}$ 245×215 $\frac{75}{25}$	1	39,8кг
Б4		7	3.900-3 вып. 3/82 часть 2 л. 66	Изделие закладное МН24	2	
				Детали		
Б4		9		А-III-12 ГОСТ 5781-82* L=2950	4	2,6кг
Б4		10		А-III-14 ГОСТ 5781-82* L=3550	4	4,3кг
				901-1-88.87-КЖСИ-ПС2-36-К5-02		
				Сборочные единицы		
				Сетка арматурная		
				ГОСТ 23279-85		
Б4		4		$2С\frac{18АIII}{6АI}$ 295×355 $\frac{75}{175}$	1	111,7кг
Б4		5		$2С\frac{18АIII}{6АI}$ 245×215 $\frac{75}{25}$	1	61,8кг
Б4		7	3.900-3 вып. 3/82 часть 2 л. 66	Изделие закладное МН24	2	
				Детали		
Б4		9		А-III-12 ГОСТ 5781-82* L=2950	4	2,6кг
Б4		10		А-III-18 ГОСТ 5781-82* L=3550	4	7,1кг
				Материалы		
				Бетон класса В22,5	1,71	$м^3$

Инв. № подл. | Подпись и дата

Привязан

Инв. №

Гл. инж. пр.	Новомижский	
Н. контр.	Айзенберг	
Нач. отд.	Волошин	
Гл. спец.	Айзенберг	
Рук. гр.	Клоцман	
Вед. инж.	Слепак	
Ст. инж.	Малинина	

ТП901-1-88.87 -КЖСИ-ПС2-36-К5

Панель стеновая ПС2-36-К5. ПС2-36-К7

Стадия	Лист	Листов
Р	1	1

Госстрой СССР
Укрводоканалпроект
Киев

Формат А4

Альбом IV

Типовой проект 901-1-88.87

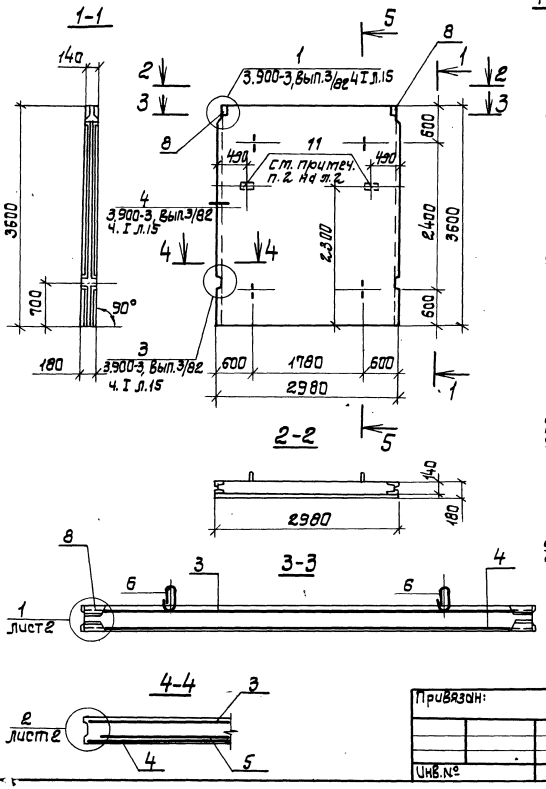

Рис.1

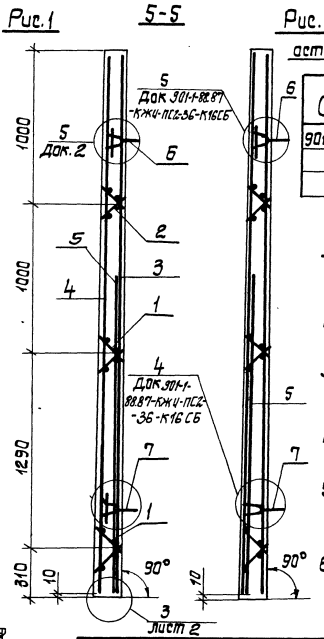

Рис.2

остальное - см. рис.1

Обозначение	Марка	Рис. по сер. 5-5	Рис. по уз. 3
901-1-88.87- КЖИ-ПС2-36-К5	ПС2-36-К5	1	1
— 01	ПС2-36-К6	2	2
— 02	ПС2-36-К7	2	2

1. Концы поперечных стержней сетки, попадающие в гнезда закладных изделий, обрезать.
2. Каркасы КР и изделия закладные МН привязать к сеткам.
3. При установке строповочных петель допускается перерезать поперечный стержень сетки.
4. Маркировку нанести на верхнем торце панели.
5. Анкерующие стержни поз.9 приварить во всех точках пересечения. ГОСТ 14098-85-К1-Кт
6. Петли поз. 6,7 приварить к горизонтальным стержням сетки поз. 4.

Гл.ин. пр.	Новоминский		
Н.контр.	Айзенберг		
Нач.отд.	Волошин		
Гл.спец.	Айзенберг		
Рук.гр.	Клоцман		
Вед.ин.	Слепак		
Ст.инж.	Малинина		

Привязан:

Инв.№

ТП 901-1-88.87 -КЖИ-ПС2-36-К5СБ

Панель стеновая ПС2-36-К5... ПС2-36-К7. Сборочный чертеж.

Стадия	Масса	Масшт.
Р	4,27т	

Лист 1 Листов 2

Госстрой СССР Укрводоканалпроект Киев

Формат А3

Инв.N подл. | Подпись и дата | Взам.инв.N

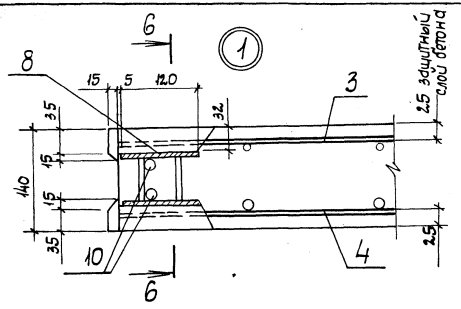

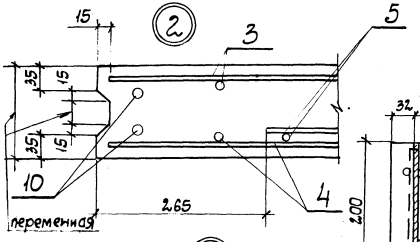

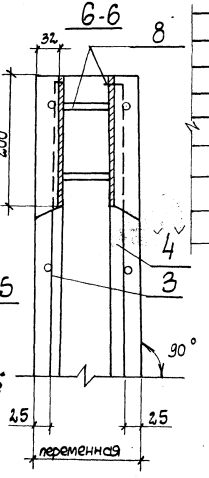

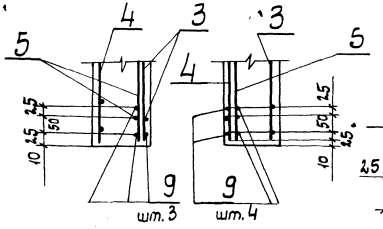

рис.1 рис.2

Ведомость расхода стали на элемент, кг

Марка элемента	Изделия арматурные											
	Арматура класса											
	Вр-I ГОСТ 6727-80*			A-I ГОСТ 5781-82*			A-III					Всего
	ф5		Итого	ф6	—	Итого	ф12	ф14	ф18	ф16	Итого	
ПС2-36-К5	6,2		6,2	28,6	—	28,6	101,8	—	—	50,3	152,1	187,2
ПС2-36-К6	6,2		6,2	29,6	—	29,6	49,3	111,0	—		160,3	196,1
ПС2-36-К7	6,2		6,2	29,6	—	29,6	54,9	—	183,5		238,0	275,8

Изделия закладные												
Арматура класса								Прокат марки				Общий расход
Вр-I			A-I	A-II	AIII			ВСтЗ кп2			Всего	
ГОСТ 6727-80*			ГОСТ 5781-82*					ГОСТ 19903-74*				
ф5		Итого	ф10	ф16	ф10	ф8	Итого	8	8	Итого		
—		—	16,4	10,0	0,8	0,2	27,2	6,4	0,6	7,0	34,4	221,6
0,2		0,2	8,2	10,0	0,8	0,2	19,2	6,4	0,6	7,0	26,4	222,5
0,2		0,2	8,2	10,0	0,8	0,2	19,2	6,4	0,1	7,0	26,4	302,2

1. Стержни поз. 10 привязать скруткой к стержням сеток через прокладки.
2. Анкера закладного изделия поз. 11 приварить к арматуре сеток и обозначить знаком „3".

Типовой проект 901-1-88.87 Альбом IV

Инв. № подл. | Подпись и дата | Взам. инв. №

Привязан

Инв. №

ТП 901-1-88.87-КЖИ-П2-36-К5 СБ

Лист 2

Формат А3

Формат	Зона	Поз.	Обозначение	Наименование	Кол.	Примечание
				Документация		
А3			901-1-88.87-КЖИ-ТТ	Технические требования		
А3			901-1-88.87-КЖИ-ПС2-36-К16СБ	Сборочный чертеж		
			3.900-3 вып.3/82, часть I лист 15	Узлы 1, 3, 4		
				Сборочные единицы		
А4		1	3.900-3 вып.3/82, часть 2, л. 24	Каркас плоский КР1	4	
А4		2	3.900-3 вып.3/82, часть 2, л. 24	Каркас плоский КР2	2	
Б4		3		Сетка арматурная		
				$2С\ \frac{12AIII}{6AIII}\ 2.95 \times 355\ \frac{75}{175}$		
				ГОСТ 23279-85	1	57,1кг
				Изделия закладные		
А4		6	3.900-3 вып.3/82 часть 2 л.66	МН 2.3	2	
А4		7	3.900-3 вып.3/82 часть 2 л.66	МН2.4	2	
А4		8	901-1-88.87 -КЖИ-МН4	МН4	1	
А4		9	901-1-88.87 -КЖИ-МН5	МН5	1	
		11	1.400-15, В1.110-02	МН 101-6	2	
			Переменные данные	для исполнений		
				901-1-88.87-КЖИ-ПС2-36-К16		
				901-1-88.87-КЖИ-ПС2-36-К16-02		
				Сборочные единицы		
				Сетки арматурные		
Б4		4		$3С\ \frac{12AIII}{14AIII}\ 290 \times 355\ \frac{75}{150}$	1	107,1кг
				ГОСТ 23279-85		

Формат	Зона	Поз.	Обозначение	Наименование	Кол.	Примечание
Б4		5		$2С\ \frac{12AIII}{6AI}\ 245 \times 2.15\ \frac{75}{2.5}$	1	30,8кг
				ГОСТ 23279-85		
				Детали		
Б4		10		А-III-12, ГОСТ 5781-82* L=2950	2	2,6кг
				901-1-88.87-КЖИ-ПС2-36-К16-01		
				901-1-88.87-КЖИ-ПС2-36-К16-03		
				Сборочные единицы		
				Сетки арматурные		
				ГОСТ 23279-85		
Б4		4		$3С\ \frac{14AIII}{14AIII}\ 290 \times 355\ \frac{75}{150}$	1	123,0кг
Б4		5		$2С\ \frac{14AIII}{6AI}\ 245 \times 2.15\ \frac{75}{2.5}$	1	39,8кг
				Детали		
Б4		10		А-III-14 ГОСТ 5781-82* L=2950	2	3,7кг
				Материалы		
				Бетон класса В 22,5	1,71	м³

Типовой проект 901-1-88.87 Альбом IV

Инв. N подл. | Подпись и дата | Взам. инв. N

Привязан

Инв. N

Гл. инж. пр.	Новоминский	
Н. контр.	Айзенберг	
Нач. отд.	Волошин	
Гл. спец.	Айзенберг	
Рук. гр.	Клоцман	
Вед. инж.	Слепак	
Ст. инж.	Малинина	

ТП 901-1-88.87-КЖИ-ПС2-36-К16

Панель стеновая ПС2-36-К16... ПС2-36-К17-1

Стадия	Лист	Листов
Р	1	

Госстрой СССР Укрводоканалпроект Киев

Формат А3

ПС2-36-К16
ПС2-36-К17

ПС2-36-К16-1 -зеркальное отражение
ПС2-36-К17-1 -зеркальное отражение

1-1

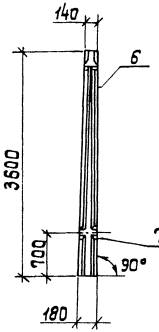

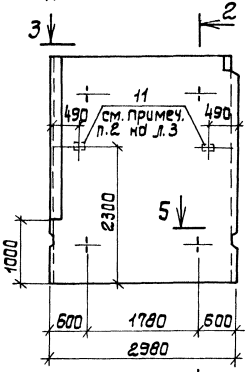

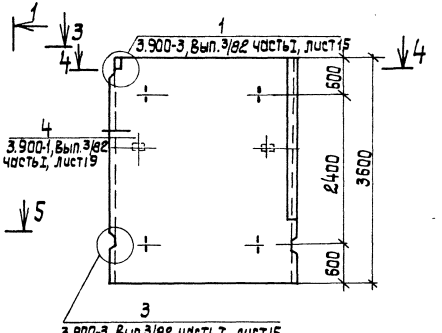

2-2

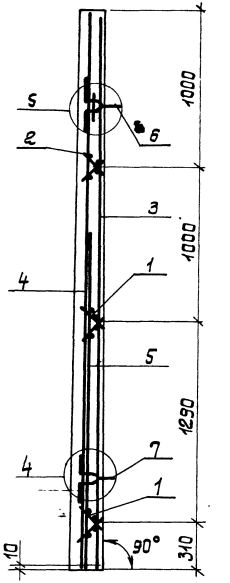

Обозначение	Марка
901-1-88.87-КЖСИ-ПС2-36-К16	ПС2-36-К16
-01	ПС2-36-К17
-02	ПС2-36-К16-1
-03	ПС2-36-К17-1

3-3

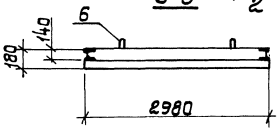

4-4

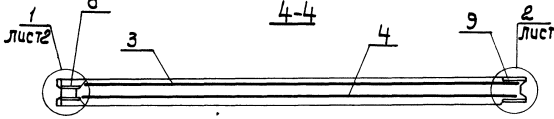

5-5

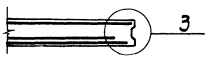

Привязан:

Инв. №

Гл.ин.пр.	Навминский		
Н.контр.	Абаренберг		
Нач.отд.	Волощин		
Гл.спец.	Абзенберг		
Рук.гр.	Клочман		
Вед.ин.	Слепак		
Ст.ин.	Малинина		

ТП 901-1-88.87- КЖСИ-ПС2-36-К16СБ

Панель стеновая ПС2-36-К16.... ПС2-36-К17-1
Сборочный чертеж.

Стадия	Масса	Масштаб
Р	4,27т	
Лист 1	Листов 3	

Госстрой СССР Укрвводоканалпроект Киев

Типовой проект 901-1-88.87 Альбом

Инв.№ подл. | Подпись и дата | Взам.инв.№

Формат А3

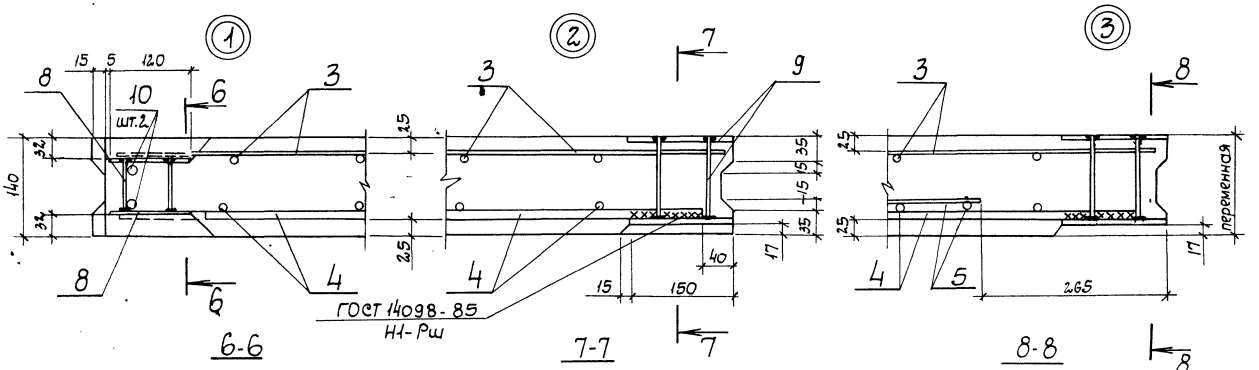

6-6

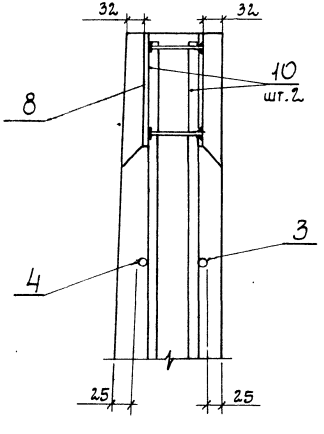

7-7

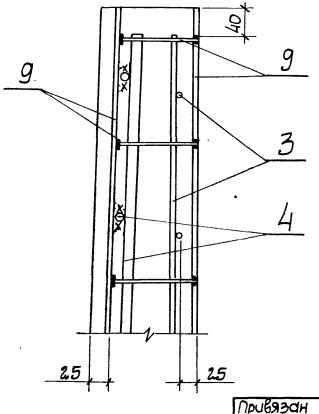

8-8

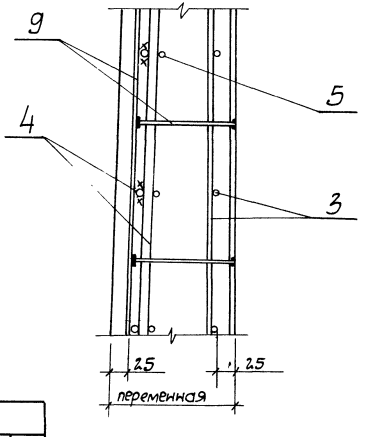

Альбом

Типовой проект 901-1-88.87

Инв.N подл. | Подпись и дата | Взам. инв.N

Привязан

Инв.N

ТП 901-1-88.87-КЖИ-ПС2-36-К16СБ

Лист 2

Формат А3

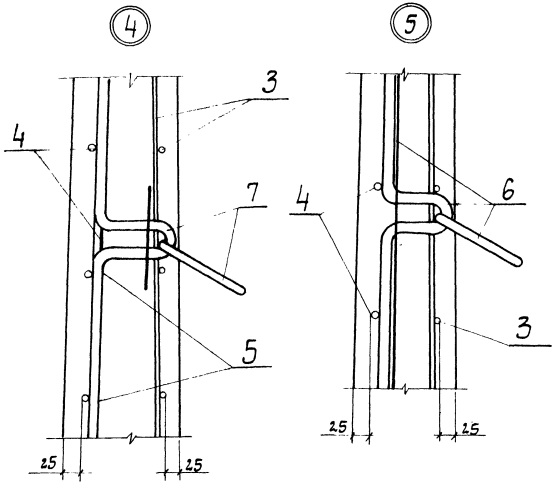

Ведомость расхода стали на элемент, кг

Марка элемента	Изделия арматурные									Всего
	Арматура класса									
	Вр-I			A-I		A-III				
	ГОСТ 6727-80			ГОСТ 5781-82*						
	ф5		Итого	ф6	Итого	ф6	ф12	ф14	Итого	
ПС2-36-К16 ПС2-36-К16-1	6,2		6,2	6,0	6,0	11,8	118,2	66,6	196,6	208,8
ПС2-36-К17 ПС2-36-К17-1	6,2		6,2	6,0	6,0	11,8	44,1	164,2	220,1	232,3

	Изделия закладные											Общий расход
	Арматура класса							Прокат марки			Всего	
	Вр-I			A-I	A-II	A-III		Вст3кп2				
	ГОСТ 6727-80			ГОСТ 5781-82*				ГОСТ 19903-74*				
	ф5		Итого	ф10	ф16	ф10	ф8	Итого	88	86	Итого	
	0,2		0,2	8,2	10,0	3,2	0,2	21,6	52,4	0,6	53,0	74,8	283,6
	0,2		0,2	8,2	10,0	3,2	0,2	21,6	52,4	0,6	53,0	74,8	307,1

1. Концы поперечных стержней сетки, попадающие в гнезда закладных изделий обрезать.
2. Петли поз. 6,7 приварить к горизонтальным стержням сетки поз. 4.
3. Закладные изделия поз. 11 приварить к арматуре сеток и обозначить знаком „3".

Привязан

Инв. N

ТП 901-1-88.87-КЖИ-ПС2-36-К16СБ Лист 3

Формат А3

Типовой проект 901-1-88.87- Альбом IV

Инв. N подл. | Подпись и дата | Взам. инв. N

Инв. N подл. | Подпись и дата | Взам. инв. N

Типовой проект 901-1-88.87 Альбом IV

Формат	Зона	Поз.	Обозначение	Наименование	Кол. на исполнение -КЖИ-ПС2-36- 01	02	03	04	05	06	07	08	09	Примечание
				Документация										
А4			901-1-88.87-КЖИ - ТТ	Технические требования	X	X	X	X	X	X	X	X	X	
А3			901-1-88.87-КЖИ-ПС2-36 СБ	Сборочный чертеж	X	X	X	X	X	X	X	X	X	
				Сборочные единицы										
				Панель стеновая										
А3			901-1-88.87-КЖИ-ПС2-36-К1Б	ПС2-36-К	1	1	1		1	1				Угловая со всеми арматурными и закладными изделиями
А3			901-1-88.87-КЖИ-ПС2-36-К1Б	ПС2-36-К -1			1	1			1	1	1	
		1	1.400-15.81.110	Изделие закладное МН101-6	6	6		4			6	6		
		2	1.400-15.81.120	Изделие закладное МН105-6			1	1						

Привязан

Инв. N

Гл. инж. пр.	Новомиский	
Н. контр.	Абзенберг	
Нач. отд.	Волощин	
Гл. спец.	Абзенберг	
Рук. гр.	Клацкан	
Ст. инж.	Малинина	

ТП 901-1-88.87-КЖИ-ПС2-36

Панель стеновая ПС2-36 с дополнительными закладными изделиями

Стадия	Лист	Листов
Р	1	6

Госстрой СССР Укрводоканалпроект Киев

Инв. N подл. | Подпись и дата | Взам. инв. N

Формат	Зона	Поз.	Обозначение	Наименование	Кол. на исполнение КЖИ-ПС2-36 01	02	03	04	05	06	07	08	09	Примечание
		4	1.400-15.81.130-47	Изделие закладное МН124-6					2	2	2	2		
		5	1.400-15.81.550-04	Изделие закладное МН553			2,8м	2,8м						
		16	5.900-2 ТМ 90	Сальник Ду L=300							1	1		
		8	5.900-2 ТМ 90-11	Сальник Ду 600 L=300	1	1								
		9	5.900-2 ТМ 89-01	Сальник Ду 80 L=200			1							
		15	5.900-2 ТМ 89-01	Сальник Ду 400 L=300					1	1			1	
				Детали										
Б4		11		А-III-20 ГОСТ 5781-82* L=1800	16				16		16		16	4,4 кг
				А-III-25 ГОСТ 5781-82* L=2100		16				16		16		8,1 кг

Привязан

Инв. N

ТП 901-1-88.87-КЖИ-ПС2-36

Лист 2

Инв. N подл. | Подпись и дата | Взам. инв. N

Типовой проект 901-1-88.87 Альбом IV

Формат	Зона	Поз.	Обозначение	Наименование	Кол. на исполнение -КЖИ-ПС2-36- 10	11	12	13	14	15	16	17	18	19	Примечание
				Документация											
А4			901-1-88.87-КЖИ-ТТ	Технические требования	Х	Х	Х	Х	Х	Х	Х	Х	Х	Х	
А3			901-1-88.87-КЖИ-ПС2-36СБ	Сборочный чертеж	Х	Х	Х	Х	Х	Х	Х	Х	Х	Х	
				Сборочные единицы											
А3			901-1-88.87-КЖИ-ПС2-36-К16	Панель стеновая ПС2-36-К	1										Угловая со всеми арматурными закладными изделиями
А3			901-1-88.87-КЖИ-ПС2-36-К5	Панель стеновая ПС2-36-К		1	1	1	1	1	1	1	1		рядовая со всеми арматурными закладными изделиями
		1	1.400-15.В1.110	Изделие закладное МН101-6		12					6	6	6	6	
		4	1.400-15.В1.130-47	Изделие закладное МН124-6		1									

Привязан

Инв. N

ТП 901-1-88.87-КЖИ-ПС2-36 Лист 3

Альбом ДУ

Инв. N подл. | Подпись и дата | Взам. инв. N

Формат	Зона	Поз.	Обозначение	Наименование	Кол. на исполнение - -КЖИ-ПС2-36- 10.	11	12	13	14	15	16	17	18	19	Примечание
		6	1.400-15.В1.550-04	Изделие закладное МН55					2,5м	2,5м	0,6м	0,6м			
		3	1.400-15.В1.120-53	Изделие закладное МН113-6					4	4					
		8	5.900-2 ТМ 90-11	Сальник Ду 600, L=300							1	1			
		15	5.900-2 90-09	Сальник Ду 400, L=300	1								1	1	
		16	5.900-2 ТМ 90	Сальник Ду , L=300			1	1							
				Детали											
БЧ		11		А-III-25 ГОСТ 5781-82* L=2100	16				8						8,1 кг
				А-III-28 ГОСТ 5781-82* L=2300						8					11,1 кг
БЧ		13		А-III-10 ГОСТ 5781-82* L=1500					8	8					0,9 кг
				А-III-10 ГОСТ 5781-82* L=11.00			8				8		8		0,7 кг
				А-III-12 ГОСТ 5781-82* L=1320				8				8		8	1,2 кг
БЧ		14		А-III-32 ГОСТ 5781-82* L=2520			8				8		8		15,9 кг
				А-III-36 ГОСТ 5761-82* L=2760				8				8		8	22,1 кг

Привязан

Инв. N

ТП 901-1-88.87-КЖИ-ПС2-36 Лист 4

Альбом ДУ

Инв. N подл.	Подпись и дата	Взам. инв. №

Типовой проект 901-1-88.87 Альбом IV

Формат	Зона	Поз.	Обозначение	Наименование	Кол. на исполнение -КЖИ-ПС2-36- 20	21	22	23	24	25	26				Примечание
				Документация											
А4			901-1-88.87-КЖИ-ТТ	Технические требования	×	×	×	×	×	×	×				
А3			901-1-88.87-КЖИ-ПС2-36-СБ	Сборочный чертеж	×	×	×	×	×	×	×				
				Сборочные единицы											
А3			901-1-88.87-КЖИ-ПС2-36-К5	Панель стеновая ПС2-36-К5	1	1	1	1	1	1					Рядовая со всеми арматурными деталями
А3			901-88.87-КЖИ-ПС2-36-К16 □	Панель стеновая ПС2-36-К □-1							1				Угловая со всеми закладными и арматурными деталями
		1	1.400-15.В1.110	Изделие закладное МН101-6	4	4	4	4	4	4	6				
		2	1.400-15.В1.120	Изделие закладное МН105-6		1	2	2	2						
		3	1.400-15.В1.120-53	Изделие закладное МН113-6	2	2	2	4	2	4					
		5	1.400-15.В1.550-04	Изделие закладное МН553			2,4т	2,8т			0,6т				

Формат А4

Привязан			
Инв. №			

ТП 901-1-88.87 – КЖИ-ПС2-36 Лист 5

Инв. N подл.	Подпись и дата	Взам. инв. №

Формат	Зона	Поз.	Обозначение	Наименование	Кол. на исполнение -КЖИ-ПС2-36 20	21	22	23	24	25	26				Примечание
		8	5.900-2 ТМ 90-11	Сальник Ду 600 L=300		1	1			1					
		9	5.900-2 ТМ 89-01	Сальник Ду 80 L=200	1										
		10	5.900-2 ТМ 90-01	Сальник Ду 80 L=300	1										
				Детали											
Б4		11		А-III-14 ГОСТ 5781-82* L=1740	12										2,1кг
				А-III-20 ГОСТ 5781-82* L=1800		8	12	4	4	12					4,4кг
Б4		13		А-III-10 ГОСТ 5781-82* L=1500	16	12	12			12					0,9кг
				А-III-12 ГОСТ 5781-82* L=1320				6	10						1,2кг

1. При привязке проекта в зависимости от типа грунта проставить наименование панели по таблице 2 док. 901-1-88.87-КЖ9

Формат А4

Привязан			
Инв. №			

ТП 901-1-88.87-КЖИ-ПС2-36 Лист 6

Альбом IV

Типовой проект 901-1-88.87

Инв.N подл. | Подпись и дата | Взам. инв.N

ПС2-36-К16 а
ПС2-36-К17 а

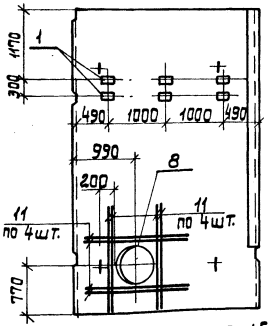

ПС2-36-К16 б
ПС2-36-К17 б

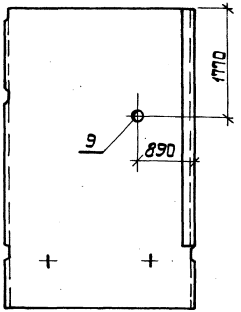

ПС2-36-К16-1а
ПС2-36-К17-1а

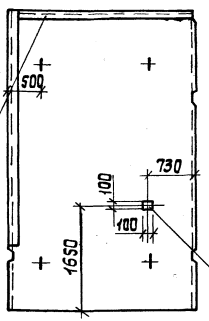

ПС2-36-К16 в
ПС2-36-К17 в

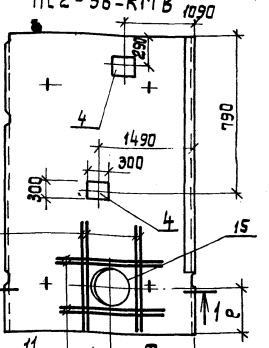

ПС2-36-К16-1б
ПС2-36-К17-1б

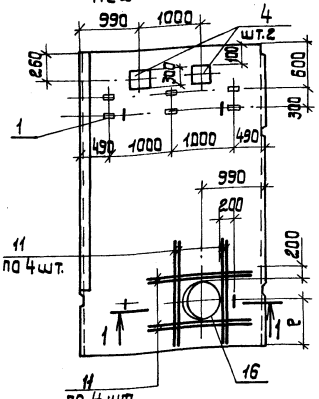

Таблица 1

Марка насоса	Поз.16 сальник Ду	„e" мм	„m" мм
Д1600-90	500	760	1440
Д1250-65		790	
Д2000-21	600	840	1550

Арматура панели



1-1

1. Панели изображены со стороны вертикальной грани.
2. Диаметр сальников поз.8, размеры „e" и „m" см. таблицу 1.
3. Таблицу обозначений см. таблицу 2 на листах 3; 4.

Привязан:

Инв. №

ГИП	Новомейский	
Н.контр.	Айзенберг	
Нач.отд.	Волощин	
Гл.спец.	Абзенберг	
Рук.гр.	Клоцман	
Ст.инж.	Малинина	

ТП 901-1-88.87 -кжи-ПС2-36-СБ

Панель стеновая ПС2-36 с дополнительными закладными изделиями. Сборочный чертеж.

Стадия	Масса	Масшт.
Р		
Лист 1	Листов 6	

Госстрой СССР Укрводоканалпроект Киев

Формат А3

ПС2-36-К16-1в
ПС2-36-К17-1в

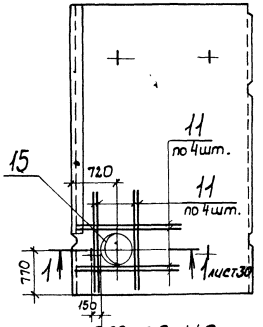

ПС2-36-К6а
ПС2-36-К7а

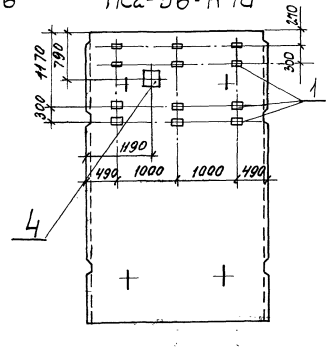

ПС2-36-К6б
ПС2-36-К7б

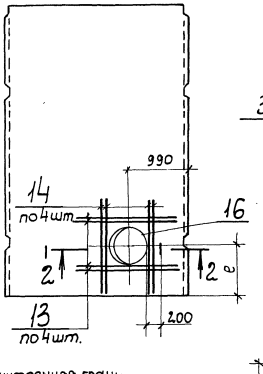

ПС2-36-К6в
ПС2-36-К7в

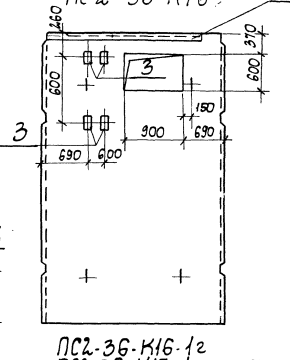

ПС2-36-К6г
ПС2-36-К7г

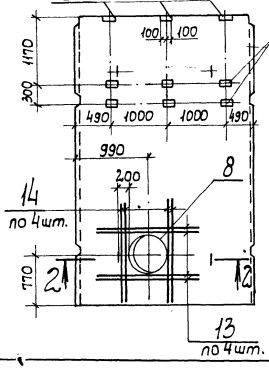

2-2

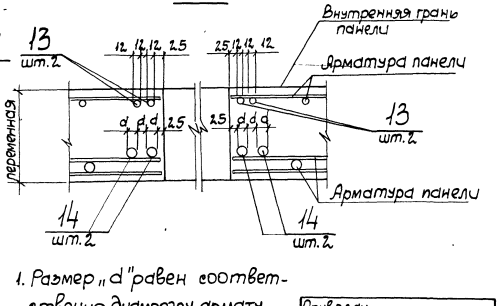

ПС2-36-К16-1г
ПС2-36-К17-1г

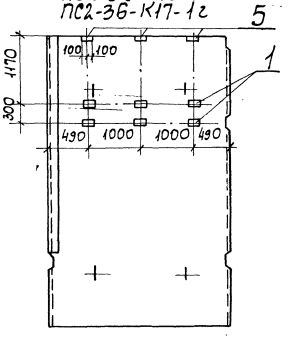

1. Размер „d" равен соответственно диаметру арматуры поз. 14.

Привязан

Инв. N

ТП 901-1-88.87-КЖИ-ПС2-36-СБ

Лист 2

Формат А3

Альбом III

Типовой проект 901-1-88.87

Инв. N подл. | Подпись и дата | Взам. инв. N

ПС2-36-К5а ПС2-36-К5б ПС2-36-К5в

ПС2-36-К6д
ПС2-36-К7д

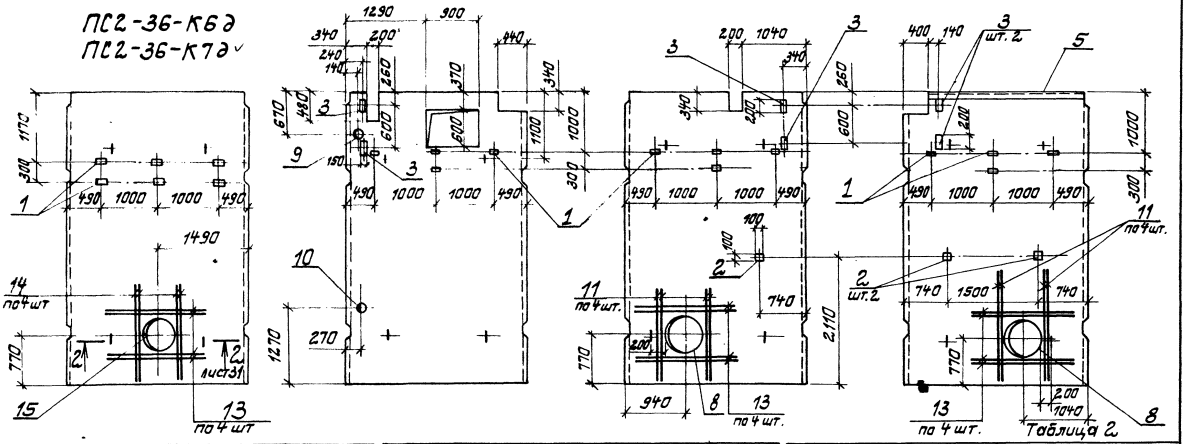

Обозначение	Марка
901-1-88.87-КЖИ-ПС2-36-	ПС2-36-К16а
-01	ПС2-36-К17а ✓
-02	ПС2-36-К16б
-02	ПС2-36-К17б ✓
-03	ПС2-36-К16-1а
-04	ПС2-36-К17-1а ✓
-05	ПС2-36-К16в
-06	ПС2-36-К17в ✓
-07	ПС2-36-К16-1б

Обозначение	Марка
901-1-88.87-КЖИ-ПС2-36-08	ПС2-36-К17-1б ✓
-09	ПС2-36-К16-1в
-10	ПС2-36-К17-1в ✓
-11	ПС2-36-К6а
-11	ПС2-36-К7а

Обозначение	Марка
901-1-88.87-КЖИ-ПС2-36-12	ПС2-36-К6б
-13	ПС2-36-К7б
-14	ПС2-36-К6в
-15	ПС2-36-К7в
-16	ПС2-36-К6г

Привязан

Инв. №

ТП901-1-88.87-КЖИ-ПС2-36-СБ

Лист 3

Формат А3

Инв. № подл. | Подпись и дата | Взам. инв. №

ПС2-36-К5г

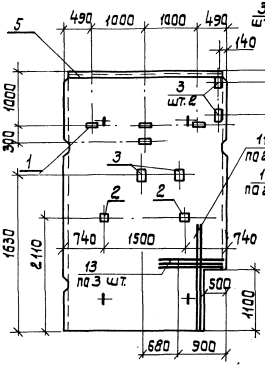

ПС2-36-К5д

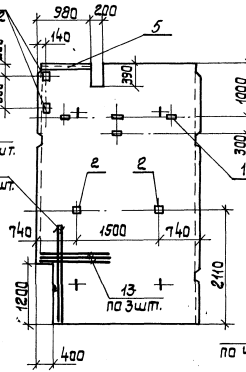

ПС2-36-К5е

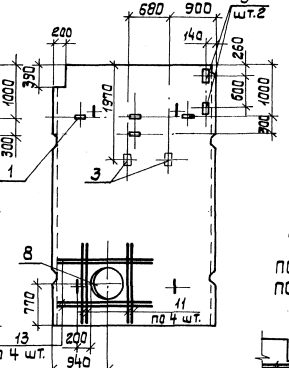

Деталь обрамления проема в панелях ПС2-36-К16-1а, ПС2-36-К14а, ПС2-36-К6в, ПС2-36-К7в, ПС2-36-К5а

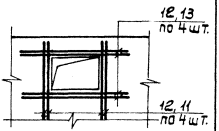

Детали обрамления вырезов в панелях ПС2-36-К5а, ПС2-36-К5б, ПС2-36-К5в, ПС2-36-К5д ПС2-36-К5е

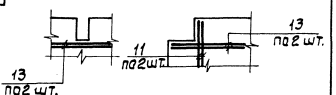

Продолжение таблицы 2

Обозначение	Марка
901-1-88.87-КЖИ-ПС2-36-17	ПС2-36-К7г
–18	ПС2-36-К6д
–19	ПС2-36-К7д
–20	ПС2-36-К5а
–21	ПС2-36-К5б

Обозначение	Марка
901-1-88.87-КЖИ-ПС2-36–22	ПС2-36-К5в
–23	ПС2-36-К5г
–24	ПС2-36-К5д
–25	ПС2-36-К5е
–26	ПС2-36-К16-12
–26	ПС2-36-К17-12

1. Арматуру стеновой панели в месте отверстий и в месте установки сальников обрезать по месту и приварить к корпусу сальника.

Инв.№ подл. | Подпись и дата | Взам. инв. №

Привязан:

Инв.№

ТП 901-1-88.87 -КЖИ-ПС2-36СБ

Лист 4

Альбом IV

Типовой проект 901-1-88.87

Ведомость расхода стали на дополнительные арматурные и закладные изделия, кг (начало)

Марка элемента	Изделия арматурные										Изделия закладные																	Общий расход
	Арматура класса А-III ГОСТ 5781-82*									Всего	Арматура класса А-III ГОСТ 5781-82*			Прокат марки В ст 3 кп 2 ГОСТ 19903-74*								Сальник Серия 5.900-2 ГОСТ 8509-86						Всего	
	ф10	ф12	ф14	ф20	ф25	ф28	ф32	ф36	Итого		ф8	ф12	Итого	-δ=6	-δ=8	-δ=10		Итого	L50×5		Итого	Ду80 L=800	Ду80 L=300	Ду600	Ду400	Итого		
ПС2-36-К16а				71,1					71,1	71,1	0,6		0,6	1,8	1,2			3,0						82,1		82,1	85,7	156,8
ПС2-36-К17а					129,0				129,0	129,0	0,6		0,6	1,8	1,2			3,0						82,1		82,1	85,7	214,7
ПС2-36-К16б																												
ПС2-36-К17б																						6,9				6,9	6,9	6,9
ПС2-36-К16-1а											0,9		0,9	0,5	0,4			0,9	10,6		10,6						12,4	12,4
ПС2-36-К17-1а											1,3		1,3	1,7	1,2			2,9	10,6		10,6						14,8	14,8
ПС2-36-К16в				71,1					71,1	71,1					5,7	0,8		6,5							57,3	57,3	63,8	134,9
ПС2-36-К17в					129,0				129,0	129,0					5,7	0,8		6,5							57,3	57,3	63,8	192,8
ПС2-36-К16-1б				71,1					71,1	71,1	0,6	1,2	1,8	1,8	12,6	1,6		16,0						82,1		82,1	99,9	171,0
ПС2-36-К17-1б					129,0					129,0	0,6	1,2	1,8	1,8	12,6	1,6		16,0						82,1		82,1	99,9	228,9
ПС2-36-К16-1в				71,1					71,1	71,1															57,3	57,3	57,3	128,4
ПС2-36-К17-1в					129,0				129,0	129,0															57,3	57,3	57,3	186,3
ПС2-36-К6а																												
ПС2-36-К7а											1,2		1,8	3,6	8,1	0,8		12,5									14,3	14,3
ПС2-36-К6б	5,9						127,2		133,1	133,1														82,1		82,1	82,1	215,2

Инв. № подл. | Подпись и дата | Взам. инв. №

Привязан

Инв. №

ТП901-1-88.87-КЖИ-ПС2-36-СБ

Лист 5

Формат А3

Альбом IV

Типовой проект 901-1-88.87

Ведомость расхода стали на дополнительные арматурные и закладные изделия, кг (окончание)

Марка элемента	Изделия арматурные: Арматура класса А-III ГОСТ 5781-82* ф10	ф12	ф14	ф20	ф25	ф28	ф32	ф36	Итого	Всего	Изделия закладные: Арматура класса А-III ГОСТ 5781-82* ф8	Итого	Прокат марки ВСт3кп2 ГОСТ 19903-74* δ=6	δ=8	Итого	ГОСТ 8509-86 L50x5	Итого	Сальник Серия 5.900-2 Ду80 L=200	Ду80 L=300	Ду600	Ду400	Итого	Всего	Общий расход
ПС2-36-К7б		12,6						174,4	187,0	187,0										82,1		82,1	82,1	269,1
ПС2-36-К6в	7,4				64,5				71,9	71,9	0,8	0,8				9,5	9,5						10,3	82,2
ПС2-36-К7в	7,4					88,9			96,3	96,3	0,8	0,8				9,5	9,5						10,3	106,6
ПС2-36-К6г	5,9						127,2		133,1	133,1	0,8	0,8	1,8	1,2	3,0	2,3	2,3			82,1		82,1	88,2	
ПС2-36-К7г		9,4						176,4	185,8	185,8	0,8	0,8	1,8	1,2	3,0	2,3	2,3			82,1		82,1	88,2	
ПС2-36-К6д	5,9						127,2		133,1	133,1	0,6	0,6	1,8	1,2	3,0						57,3	57,3	60,9	194,0
ПС2-36-К7д		9,4						176,4	185,8	185,8	0,6	0,6	1,8	1,2	3,0						57,3	57,3	60,9	246,7
ПС2-36-К5а	14,8		25,3						40,1	40,1	0,8	0,8	4,0	2,6	6,6			6,9	8,7			15,6	23,0	63,1
ПС2-36-К5б	11,1			35,6					46,7	46,7	1,6	1,6	6,9	3,6	10,5					82,1		82,1	94,2	140,9
ПС2-36-К5в	11,1			53,4					64,5	64,5	1,8	1,8	5,6	2,8	8,4	9,5	9,5			82,1		82,1	101,8	166,3
ПС2-36-К5г		7,0		11,8					18,8	18,8	2,0	2,0	8,4	3,6	12,0	10,6	10,6						24,6	43,4
ПС2-36-К5д		11,7		17,8					29,5	29,5	1,9	1,9	7,4	4,0	11,4	3,6	3,6						16,9	46,4
ПС2-36-К5е	11,1			53,4					64,5	64,5	1,4	1,4	12,0	3,6	15,6					82,1		82,1	99,1	163,6
ПС2-36-К16-1г											0,8	0,8	1,8	1,2	3,0	2,3	2,3						5,1	5,1
ПС2-36-К17-1г											0,8	0,8	1,8	1,2	3,0	2,3	2,3						5,1	5,1

Инв. N подл. | Подпись и дата | Взам. инв. N

Привязан:

Инв. №

ТП 901-1-88.87 - КЖСИ-ПС2-36-СБ

Лист 6

Формат А3

Инв.№ подл. | Подпись и дата | Взам.инв.№

Поз.	Обозначение	Наименование	Кол. на исполнение КЖИ-КР1 —	01	02	Примечание
		Документация				
ЭЧ	901-1-88.87 -КЖИ-ТТ	Технические требования	✕	✕	✕	
ЭЧ	901-1-88.87 КЖИ-КР1	Сборочный чертеж	✕	✕	✕	
		Детали				
БЧ	1	Ф-III-12 ГОСТ 5781-82* L=1250	2			1,1 кг
		Ф-III-12, ГОСТ 5781-82* L=2050		2		1,8 кг
		Ф-III-12, ГОСТ 5781-82* L=1650			2	1,5 кг
БЧ	2	Ф-I-6 ГОСТ 5781-82* L=300	13	21		0,1 кг
		Ф-I-6 ГОСТ 5781-82* L=230			17	0,1 кг

Привязан

Инв.№

ГИП	Нефтяницкий	
Н.контр.	Фузенберг	
Нач.отд.	Волошин	
Гл.спец.	Фузенберг	
Рук.гр.	Клоцман	
Ст.инж.	Малинина	

ТП 901-1-88.87 – КЖИ-КР1

Каркас плоский КР1... КР3

Стадия	Лист	Листов
Р		1

Госстрой СССР Укрводоканалпроект Киев

Формат А4

Инв.№ подл. | Подпись и дата | Взам.инв.№

Привязан

Инв.№

ГИП	Нефтяницкий	
Н.контр.	Фузенберг	
Нач.отд.	Волошин	
Гл.спец.	Фузенберг	
Рук.гр.	Клоцман	
Ст.инж.	Малинина	

ТП 901-1-88.87 – КЖИ-КР1 СБ

Каркас плоский КР1... КР3 Сборочный чертеж

Стадия	Лист	Листов
Р	см. табл.	

Госстрой СССР Укрводоканалпроект Киев

Формат А4

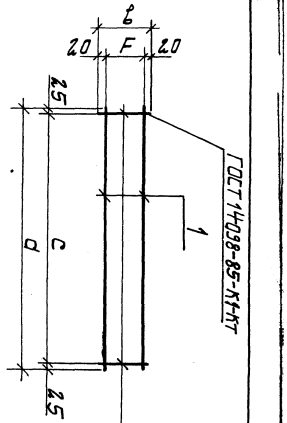

Обозначение

Обозначение	Марка	Размеры, мм d	b	c	F	Масса, кг
901-1-88.87-КЖИ-КР1	КР1	1250	300	1400	460	3,5
-01	КР2	2050		2000		5,7
-02	КР3	1650	230	1600	190	4,7

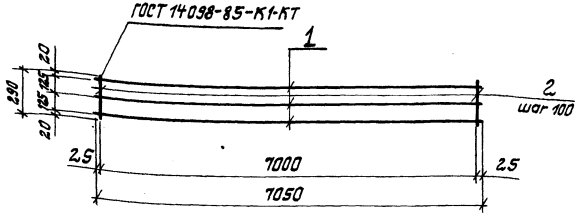

Формат	Зона	Поз.	Обозначение	Наименование	Кол.	Примечание
				Документация		
А4			901-1-88.87 -КЖИ-ТТ	Технические требования		
				Детали		
Б4		1		А-III-12 ГОСТ 5781-82* ℓ=7050	3	6,3 кг
		2		А-I-6 ГОСТ 5781-82* ℓ=290	71	0,1 кг

Привязан

Инв. №

ГИП	Новотинский		
Н.контр.	Розенберг		
Нач.отд.	Валошин		
Гл.спец.	Розенберг		
Рук.гр.	Клоцман		
Ст.инж.	Матинина		

ТП 901-1-88.87 – КЖИ-КР4

Каркас плоский КР4

Стадия	Масса	Масштаб
Р	26,0	
Лист	Листов	

Госстрой СССР
Укрводоканалпроект
Киев

Формат А4

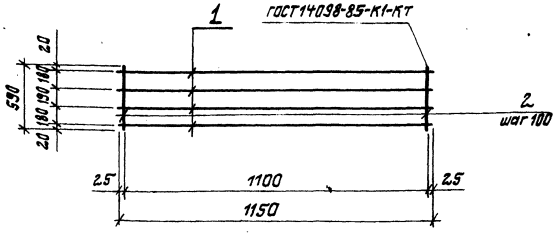

Формат	Зона	Поз.	Обозначение	Наименование	Кол.	Примечание
				Документация		
А4			901-1-88.87 -КЖИ-ТТ	Технические требования		
				Детали		
Б4		1		А-III-12 ГОСТ 5781-82* ℓ=1150	4	3,2 кг
		2		А-I-6 ГОСТ 5781-82* ℓ=590	12	0,1 кг

Привязан

Инв. №

ГИП	Новотинский		
Н.контр.	Розенберг		
Нач.отд.	Валошин		
Гл.спец.	Розенберг		
Рук.гр.	Клоцман		
Ст.инж.	Матинина		

ТП 901-1-88.87 – КЖИ-КР5

Каркас плоский КР5

Стадия	Масса	Масштаб
Р	14,0	
Лист	Листов	

Госстрой СССР
Укрводоканалпроект
Киев

Формат А4

Альбом IV

Типовой проект 901-1-88.87

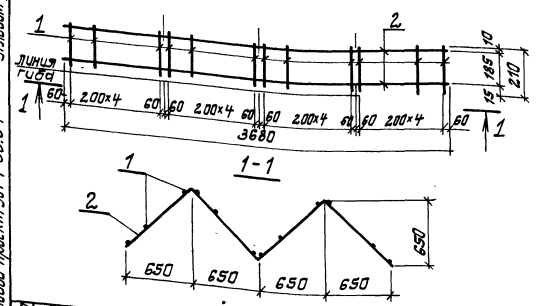

Формат	Зона	Поз.	Обозначение	Наименование	Кол.	Приме-чание
				Документация		
А4			901-1-88.87-КЖИ-ТТ	Технические требования		
				Детали		
Б4		1		А-Т-6-ГОСТ 5781-82* ℓ=2,10	24	0,1 кг
Б4		2		А-Т-6-ГОСТ 5781-82* ℓ=3680	2	0,8 кг

Привязан

Инв. №

Инв. № подл. | Подпись и дата | Взам. инв. №

Гл. инж. пр.	Новаминский		
Н. контр.	Юзенберг		
Нач. отд.	Волошин		
Гл. спец.	Юзенберг		
Рук. гр.	Клацман		
Ст. инж.	Назарова		

ТП 901-1-88.87-КЖИ-КР6

Каркас плоский КР6

Стадия	Масса	Масштаб
Р	4,0	

Лист | Листов 1

Госстрой СССР Укрводоканалпроект Киев

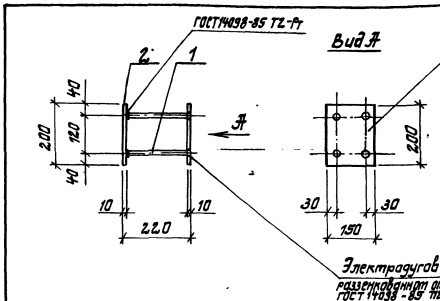

Формат	Зона	Поз.	Обозначение	Наименование	Кол.	Приме-чание
				Документация		
А4			901-1-88.87-КЖИ-ТТ	Технические требования		
				Детали		
Б4		1		А-III-12 ГОСТ 5781-82* ℓ=2,00	4	0,2 кг
Б4		2		Лист 10×150×2,00 ГОСТ 19903-74*	2	2,4 кг

Привязан

Инв. №

Инв. № подл. | Подпись и дата | Взам. инв. №

ГИП	Новаминский		
Н. контр.	Юзенберг		
Нач. отд.	Волошин		
Гл. спец.	Юзенберг		
Рук. гр.	Клацман		
Ст. инж.	Малинина		

ТП 901-1-88.87-КЖИ-МН1

Изделие закладное МН1

Стадия	Масса	Масштаб
Р	5,6	

Лист | Листов 1

Госстрой СССР Укрводоканалпроект Киев

Формат А4

Типовой проект 901-1-88.87 Альбом IV

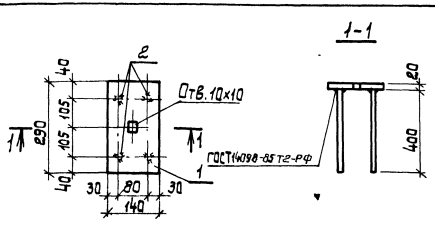

Формат	Зона	Поз.	Обозначение	Наименование	Кол.	Примечание
				Документация		
А4			901-1-88.87- кжи-ТТ	Технические требования		
				Детали		
Б4		1		Лист 20х140х290 ГОСТ19903-74*	1	6,4 кг
Б4		2		А-III-14 ГОСТ5781-82*, L=400	4	0,5 кг

Взам. инв. N

Подпись и дата

Инв. N подл.

Привязан:

Инв. №

ГИП	Новоминский	
Н.контр.	Айзенберг	
Нач.отд.	Волошин	
Гл.спец.	Айзенберг	
Рук.гр.	Клоцман	
Вед.инж.	Слепак	

ТП901-1-88.87- кжи-мн2

Изделие закладное мн2

Стадия	Масса	Масшт.
Р	8,4 кг	

Лист | Листов

Госстрой СССР Укрводоканалпроект Киев

Формат А4

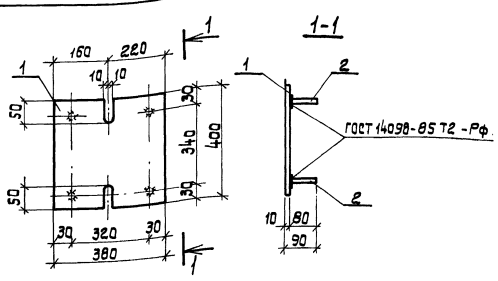

Формат	Зона	Поз.	Обозначение	Наименование	Кол.	Примечание
				Документация		
А4			901-1-88.87- кжи-ТТ	Технические требования		
				Детали		
Б4		1		Лист 10х380х400	1	11,3 кг
				ГОСТ 19903-74*		
Б4		2		А-III-12 ГОСТ5781-82* L=80	4	0,07 кг

Взам. инв. N

Подпись и дата

Инв. N подл.

Привязан:

Инв. №

ГИП	Новоминский	
Н.контр.	Айзенберг	
Нач.отд.	Волошин	
Гл.спец.	Айзенберг	
Рук.гр.	Клоцман	
Ст.инж.	Дозорова	

ТП901-1-88.87 -кжи-мн3

Изделие закладное мн3

Стадия	Масса	Масштаб
Р	11,6	

Лист | Листов

Госстрой СССР Укрводоканалпроект Киев

Формат А4

Альбом IV

Типовой проект 901-1-88.87

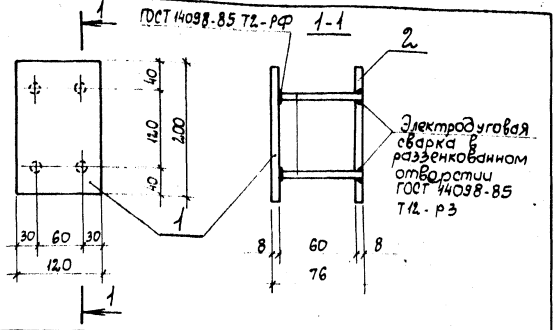

Формат	Зона	Поз.	Обозначение	Наименование	Кол.	Примечание
				Документация		
А4			901-1-88.87-КЖИ-ТТ	Технические требования		
А4						
				Детали		
Б4		1		Лист 8×120×200 ГОСТ 19903-74*	1	1,5 кг
Б4		2		Лист 8×120×200 ГОСТ 19903-74*	1	1,5 кг
Б4		3		А-III-10 ГОСТ 5781-82* ℓ=68	4	0,1 кг

Привязан

Инв.№

Взам.инв.№ | Подпись и дата | Инв.№ подл.

Гл.инж.пр.	Новоминский	
Н.контр.	Айзенберг	
Нач.отд.	Еллашин	
Гл.спец.	Айзенберг	
Рук.гр.	Клоцман	
Вед.инж.	Слепак	
Ст.инж.	Дозорова	

ТП 901-1-88.87-КЖИ-МН4

Изделие закладное МН4

Стадия	Масса	Масштаб
Р	3,4	
Лист	Листов 1	

Госстрой СССР Укрводоканалпроект Киев

Формат А4

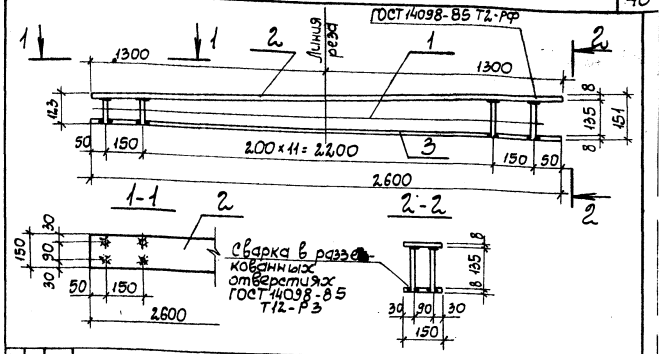

Формат	Зона	Поз.	Обозначение	Наименование	Кол.	Примеч.
				Документация		
А4			901-1-88.87-КЖИ-ТТ	Технические требования		
				Детали		
Б4		1		А-III-10-ГОСТ 5781-82* $R_{ср}$=12,1	2,8	0,1 кг
Б4		2		Лист 8×150×2600 ГОСТ 19903-74*	1	24,5 кг
Б4		3		Лист 8×150×2600 ГОСТ 19903-74*	1	24,5 кг

Для удобства изготовления и установки в опалубку поз.2 из разрезать в указанном на чертеже месте.

Привязан

Инв.№

Взам.инв.№ | Подпись и дата | Инв.№ подл.

Гл.инж.пр.	Новоминский	
Н.контр.	Айзенберг	
Нач.отд.	Волошин	
Гл.спец.	Айзенберг	
Рук.гр.	Клоцман	
Вед.инж.	Слепак	
Ст.инж.	Малинина	

ТП 901-1-88.87-КЖИ-МН5

Изделие закладное МН5

Стадия	Масса	Масштаб
Р	51,8	
Лист	Листов 1	

Госстрой СССР Укрводоканалпроект Киев

Формат А4

Альбом III

Типовой проект 901-1-88.87

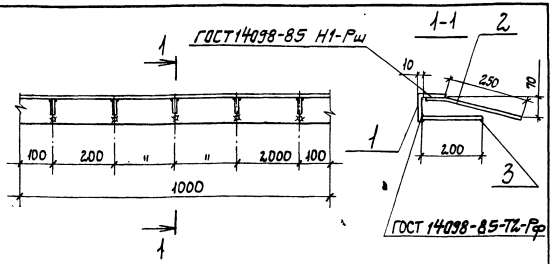

Формат	Зона	Поз.	Обозначение	Наименование	Кол.	Примеч.
				Документация		
А4			901-1-88.87 - КЖИ-ТТ	Технические требования		
				Сборочные единицы		
Б4		1		Уголок 90×7, ГОСТ 8509-86*, L=1000	1	9,6
Б4		2		А-III-8 ГОСТ 5781-82*, L=330	5	0,1
Б4		3		А-III-8 ГОСТ 5781-82*, L=200	5	0,1

Привязан

Инв. N

Подпись и дата | Взам. инв. N | Инв. N подл.

ГИП	Новоминский	
Н.контр.	Лизенберг	
Нач. отд.	Валошин	
Гл. спец.	Лизенберг	
Рук. гр.	Клоцман	

ТП 901-1-88.87 - КЖИ-МН6

Изделие закладное МН6

Стадия	Масса	Масштаб
Р	10,6	
Лист	Листов 1	

Госстрой СССР Укрводоканалпроект Киев

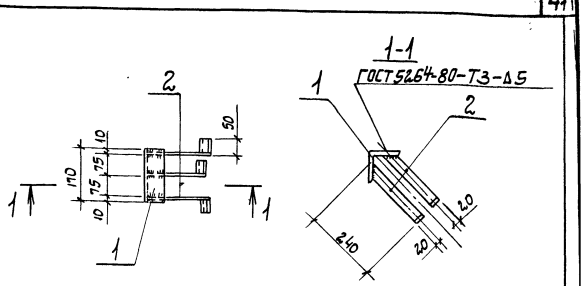

Формат	Зона	Поз.	Обозначение	Наименование	Кол.	Примечание
				Документация		
А4			901-1-88.87 - КЖИ-ТТ	Технические требования		
				Детали		
Б4		1		∠100×10 ГОСТ 8509-86* L=170	1	2,6 кг
Б4		2		Лист 5×40×290 ГОСТ 19903-74*	3	0,5 кг

Привязан

Инв. N

Подпись и дата | Взам. инв. N | Инв. N подл.

ГИП	Новоминский	
Н.контр.	Лизенберг	
Нач. отд.	Валошин	
Гл. спец.	Лизенберг	
Рук. гр.	Клоцман	
Ст. инж.	Малинина	

ТП 901-1-88.87 -КЖИ-МН7

Изделие закладное МН7

Стадия	Масса	Масштаб
Р	4,1	
Лист	Листов 1	

Госстрой СССР Укрводоканалпроект Киев

Типовой проект 901-1-88.87 Альбом IV

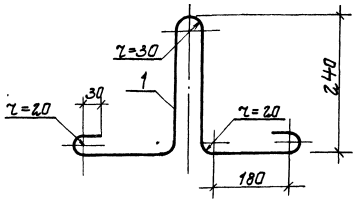

Формат	Зона	Поз.	Обозначение	Наименование	Кол.	Примечание
				Документация		
А4			901-1-88.87 -КЖИ-ТТ	Технические требования		
				Детали		
А4		1		Ф-I-12.ГОСТ5781-82*, L=1080	1	0,98 кг

Привязан

Инв. №

ТП 901-1-88.87 -КЖИ-МН8					
Изделие закладное МН8			Стадия	Масса	Масштаб
			Р	0,98	
			Лист	Листов 1	
			Госстрой СССР Укрвидоканалпроект Киев		

ГИП Навтанович
Н.контр Гизенберг
Нач.отд Валашин
Гл.спец Гизенберг
Рук.гр Кацнельсон
Ст.инж. Назарова

Инв.№ подл. | Подпись и дата | Взам.инв.№

Формат А4

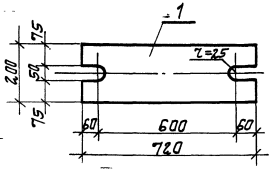

Формат	Зона	Поз.	Обозначение	Наименование	Кол.	Примечание
				Документация		
А4			901-1-88.87 - КЖИ-ТТ	Технические требования		
				Детали		
А4		1		Пласт 10×2,00×720 ГОСТ 19903-74*	1	22,6 кг

Привязан

Инв. №

ТП 901-1-88.87 - КЖИ-МС1					
Изделие соединительное МС1			Стадия	Масса	Масштаб
			Р	22,6	
			Лист	Листов 1	
			Госстрой СССР Укрвидоканалпроект Киев		

ГИП Навтанович
Н.контр Гизенберг
Нач.отд Валашин
Гл.спец Гизенберг
Рук.гр Кацнельсон
Ведущ.инж Слепак

Инв.№ подл. | Подпись и дата | Взам.инв.№

Формат А4

Альбом IV

Типовой проект 901-1-88.87

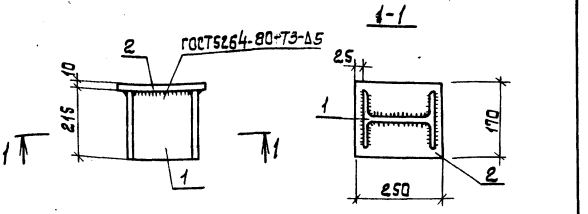

Формат	Зона	Поз.	Обозначение	Наименование	Кол.	Примечание
				Документация		
А4			901-1-88.87-КЖСИ-ТТ	Технические требования		
				Детали		
Б4				Двутавр 20 ГОСТ 8239-72*, L=215	1	4,5 кг
Б4				Лист 10×170×250 ГОСТ 19903-74*	1	3,3 кг

Привязан

Инв. №

Взам. инв. №

Подпись и дата

Инв. № подл.

ТП 901-1-88.87 -КЖСИ-МС2		
Изделие соединительное МС2	Стадия: Р; Масса: 7,8; Масшт:	
	Лист	Листов 1
	Госстрой СССР Укрвводоканалпроект Киев	

ГИП	Новоминский	
Н. контр.	Айзенберг	
Нач. отд.	Волощин	
Гл. спец.	Айзенберг	
Рук. гр.	Клочман	
Вед. ин.	Слепак	

Формат А4

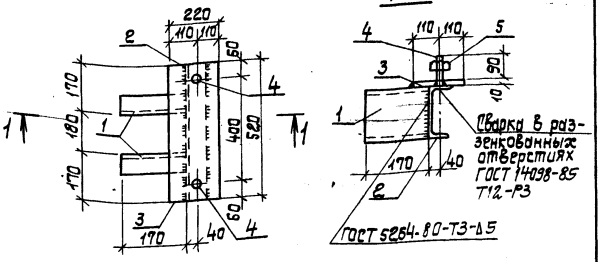

Формат	Зона	Поз.	Обозначение	Наименование	Кол.	Примечание
				Документация		
А4			901-1-88.87-КЖСИ-ТТ	Технические требования		
				Детали		
Б4		1		Швеллер 16 ГОСТ 8240-72*, L=170	2	2,4 кг
Б4		2		Швеллер 16 ГОСТ 8240-72*, L=520	1	1,4 кг
Б4		3		Лист 10×220×520 ГОСТ 19903-74*	1	9,0 кг
Б4		4		Шпилька М24 ГОСТ 22034-76*, L=100	2	0,4 кг
Б4		5		Гайка М24 ГОСТ 5915-70*	2	0,05 кг

Привязан:

Инв. №

Взам. инв. №

Подпись и дата

Инв. № подл.

ТП 901-1-88.87 -КЖСИ-МС2		
Изделие соединительное МС3	Стадия: Р; Масса: 22,1; Масшт:	
	Лист	Листов 1
	Госстрой СССР Укрвводоканалпроект Киев	

ГИП	Новоминский	
Н. контр.	Айзенберг	
Нач. отд.	Волощин	
Гл. спец.	Айзенберг	
Рук. гр.	Клочман	
Вед. ин.	Слепак	

Формат А4

Инв. N подл.	Подпись и дата	Взам. инв. N

Типовой проект 901-1-88.87 Альбом IV

Формат	Поз.	Обозначение	Наименование	Кол. на исполнение —	01	Примечание
			Документация			
А4		901-1-88.87-КЖИ-ТТ	Технические требования	X	X	
А4		901-1-88.87-КЖИ-МС6.СБ	Сборочный чертеж	X	X	
			Детали			
А4	1		А-III-14-ГОСТ 5781-82* L=820	1		1,0 кг
			А-III-14 ГОСТ 5781-82*, L=730		1	0,9 кг

Привязан

Инв. N

Гл. инж. пр.	Новоминский	
Н. контр.	Айзенберг	
Нач. отд.	Волошин	
Гл. спец.	Айзенберг	
Рук. гр.	Клоцман	

ТП 901-1-88.87-КЖИ-МС6

Изделие соединительное МС6; МС7

Стадия	Лист	Листов
Р		1

Госстрой СССР Укрводоканалпроект Киев

Формат А4

Инв. N подл.	Подпись и дата	Взам. инв. N

ГИП	Новоминский	
Н. контр.	Айзенберг	
Нач. отд.	Волошин	
Гл. спец.	Айзенберг	
Рук. гр.	Клоцман	

ТП 901-1-88.87-КЖИ-МС6.СБ

Изделие соединительное МС6, МС7

Сборочный чертеж

Стадия	Масса	Масштаб
Р		
	Лист	Листов 1

Госстрой СССР Укрводоканалпроект Киев

Привязан

Инв. N

Обозначение	Марка	α°	L мм	Масса, кг
901-1-88.87-КЖИ-МС6.-01	МС6	45°	700	1,0
	МС7	58°	610	0,9

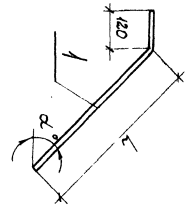

Формат А4

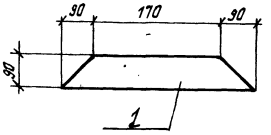

Формат	Зона	Поз.	Обозначение	Наименование	Кол.	Примечание
				Документация		
А4			901-1-88.87-КЖИ-ТТ	Технические требования		
				Детали		
А4		1		Лист 10×90×350 ГОСТ 19903-74*	1	

Привязан

Инв. №

ГИП	Новотинский		
Н. контр.	Айзенберг		
Нач. отд.	Волошин		
Гл. спец.	Айзенберг		
Рук. гр.	Кацман		

ТП901-1-88.87 -КЖИ-МС8

Изделие соединительное МС8

Стадия	Масса	Масштаб
Р	2,5кг	
Лист	Листов 1	

Госстрой СССР Укрводоканалпроект Киев

Формат А4

Инв. № подл. | Подпись и дата | Взам. инв. №

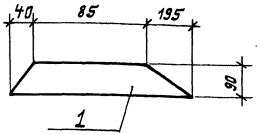

Формат	Зона	Поз.	Обозначение	Наименование	Кол.	Примечание
				Документация		
А4			901-1-88.87-КЖИ-ТТ	Технические требования		
				Детали		
А4		1		Лист 10×90×320 ГОСТ 19903-74*	1	

Привязан

Инв. №

ГИП	Новотинский		
Н. контр.	Айзенберг		
Нач. отд.	Волошин		
Гл. спец.	Айзенберг		
Рук. гр.	Кацман		

ТП901-1-88.87 -КЖИ-МС9

Изделие соединительное МС9

Стадия	Масса	Масштаб
Р	2,3кг	
Лист	Листов 1	

Госстрой СССР Укрводоканалпроект Киев

Формат А4

Инв. № подл. | Подпись и дата | Взам. инв. №

Альбом IV

Типовой проект 901-1-88.87

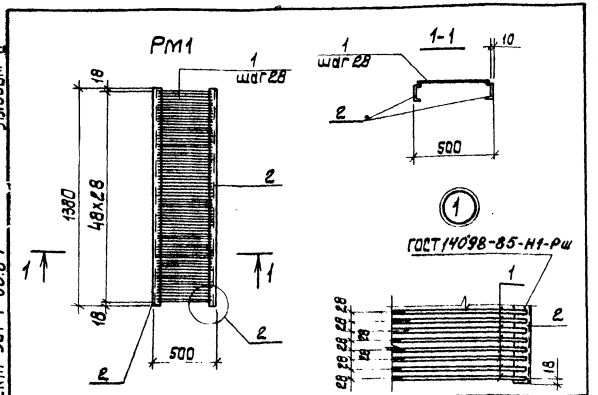

Формат	Зона	Поз.	Обозначение	Наименование	Кол.	Примечание
				Документация		
А4			901-1-88.87 – КЖИ-ТТ	Технические требования		
				Детали		
Б4		1		А-I-8 ГОСТ 5781-82*, ℓ=480	49	0,2 кг
Б4		2		С10 ГОСТ 8240-72*, ℓ=1380	2	11,5 кг

Привязан

Инв. N

ГИП	Новоминский	
Н.контр.	Айзенберг	
Нач.отд.	Волошин	
Гл.спец.	Айзенберг	
Рук.гр.	Клочихин	
Ст.инж.	Малинина	

ТП 901-1-88.87 – КЖИ-РМ1

Решетка РМ1

Стадия	Масса	Масштаб
Р	32,8	

Лист	Листов
	1

Госстрой СССР Укрводоканалпроект Киев

Формат А4

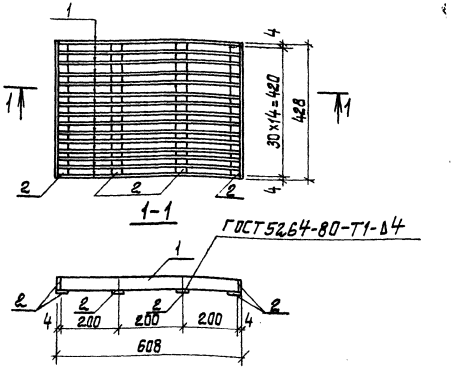

Формат	Зона	Поз.	Обозначение	Наименование	Кол.	Примечание
				Документация		
А4			901-1-88.87 – КЖИ-ТТ	Технические требования		
				Детали		
Б4		1		Лист 4×30×60 ГОСТ 19903-74*	15	0,6
Б4		2		Лист 4×30×430 ГОСТ 19903-74*	6	0,4

Привязан

Инв. N

ГИП	Новоминский	
Н.контр.	Айзенберг	
Нач.отд.	Волошин	
Гл.спец.	Айзенберг	
Рук.гр.	Клочихин	
Ст.инж.	Малинина	

ТП 901-1-88.87 – КЖИ-РМ2

Решетка РМ2

Стадия	Масса	Масштаб
Р	11,4	

Лист	Листов
	1

Госстрой СССР Укрводоканалпроект Киев

Формат А4

Типовой проект 88.87 Альбом IV

Рис. 1

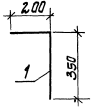

Рис. 2

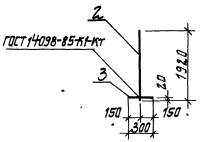

Формат	Зона	Поз.	Обозначение	Наименование	Кол.	Примечание
				Документация		
А4			901-1-88.87- КЖИ-ТТ	Технические требования		
			Переменные данные	для исполнений		
				901-1-88.87- КЖИ-МС4		
				Детали		
А4		1		Л-III-16-ГОСТ 5781-82*, L=550	1	0,9 кг
				901-1-88.87-КЖИ-МС4-01		
				Детали		
Б4		2		Л-III-16-ГОСТ 5781-82*, L=1920	1	3,0 кг
Б4		3		Л-III-16-ГОСТ 5781-82*, L=300	1	0,5 кг

Обозначение	Марка	Рис.	Масса кг
901-1-88.87-КЖИ-МС4	МС4	1	0,9
-01	МС5	2	3,5

Взам. инв. №

Подпись и дата

Инв. № подл.

Привязан

Инв. №

gost.e-ecolog.ru

901-1-88.87 -КЖИ-МС4

ГИП	Новотинский		
Н. контр.	Жизенберг		
Нач. отд.	Волошин		
Гл. спец.	Жизенберг		
Рук. гр.	Клоцман		
Вед. инж.	Слепак		

Изделие соединительное МС4; МС5.

Стадия	Масса	Масштаб
Р	см. табл.	
Лист	Листов 1	

Госстрой СССР
Укрводоканалпроект
Киев

Формат А4