ТИПОВОЙ ПРОЕКТ
901-1-90.87

ВОДОЗАБОРНЫЕ СООРУЖЕНИЯ ПРОИЗВОДИТЕЛЬНОСТЬЮ ОТ 0,02 ДО 1,5 м³/с
ДЛЯ АМПЛИТУД КОЛЕБАНИЙ УРОВНЕЙ ВОДЫ ДО 6м

НАСОСНАЯ СТАНЦИЯ ПРОИЗВОДИТЕЛЬНОСТЬЮ ОТ 0,66 ДО 1.5 м³/с С ЗАГЛУБЛЕНИЕМ МАШЗАЛА 5,4 м

АЛЬБОМ VI

ЗАДАНИЯ ЗАВОДАМ-ИЗГОТОВИТЕЛЯМ НА КОМПЛЕКТНЫЕ ЭЛЕКТРОТЕХНИЧЕСКИЕ УСТРОЙСТВА

СО ЦИПП 620062 г. Свердловск, ул. Чебышева, 4
Зак. 4228 инв. 9164-С Тираж 700

ПРИВЯЗАН:

gost.e-ecolog.ru

ТИПОВОЙ ПРОЕКТ
901-1-90.87

ВОДОЗАБОРНЫЕ СООРУЖЕНИЯ ПРОИЗВОДИТЕЛЬНОСТЬЮ ОТ 0.02 ДО 1.5 $м^3/с$
ДЛЯ АМПЛИТУД КОЛЕБАНИЙ УРОВНЕЙ ВОДЫ ДО 6м

НАСОСНАЯ СТАНЦИЯ ПРОИЗВОДИТЕЛЬНОСТЬЮ ОТ 0.66 ДО 1.5 $м^3/с$ С ЗАГЛУБЛЕНИЕМ МАШЗАЛА 5.4 м

АЛЬБОМ VI

ЗАДАНИЯ ЗАВОДАМ-ИЗГОТОВИТЕЛЯМ НА КОМПЛЕКТНЫЕ ЭЛЕКТРОТЕХНИЧЕСКИЕ УСТРОЙСТВА

СОСТАВ ПРОЕКТА:

АЛЬБОМ I	Пояснительная записка.
АЛЬБОМ II	Технологические решения. Внутренние водопровод и канализация. Отопление и вентиляция. Нестандартизированное оборудование.
АЛЬБОМ III	Архитектурно-строительные решения.
АЛЬБОМ IV	Индустриальные изделия.
АЛЬБОМ V	Электротехническая часть.
АЛЬБОМ VI	Задания заводам изготовителям на комплектные электротехнические устройства.
АЛЬБОМ VII	Спецификация оборудования.
АЛЬБОМ VIII	Ведомость потребности в материалах.
АЛЬБОМ IX	Сметы.

РАЗРАБОТАН ГПИ УКРВОДОКАНАЛПРОЕКТ

ДИРЕКТОР В.Н. Якименко

ГЛАВНЫЙ ИНЖЕНЕР К.Т.Н. Н.В. Писанко

НАЧАЛЬНИК ОТДЕЛА М.Я. Волошин

ГЛАВНЫЙ ИНЖЕНЕР ПРОЕКТА И.Н. Новоминский

Утвержден и введен в действие
Главным управлением проектирования
Госстроя СССР протокол от 28 августа 1987г. N 57

					ПРИВЯЗАН:

Альбом VI

Типовой проект ТП901-1-90.87

Обозначение	Лист	Наименование	Кол. листов	Стр. альб.
ТП901-1-90.87-ЭМН		Ведомость выпуска чертежей	1	2
Задание заводу-изготовителю на НКУ по ОСТ 16 0.800.485-84				
ТП901-1-90.87-ЭМН	ПК	Перечень комплектных устройств	1	24
ТП901-1-90.87-ЭМН1	1	Щит станций управления ШЩ. Чертеж общего вида	6	3-5
ТП901-1-90.87-ЭМН1	2	ШЩ. Технические данные аппаратов	7	7,8
ТП901-1-90.87-ЭМН1	3	ШЩ. Таблица перечня надписей	8	9,10
ТП901-1-90.87-ЭМН1	4	ШЩ. Схема электрическая соединений	18	11-24
ТП901-1-90.87-ЭМН2	1	Ящик Я1(Я2;Я3;Я4) Чертеж общего вида	1	25
ТП901-1-90.87-ЭМН2	2	Ящик Я1(Я2;Я3;Я4) Технические данные аппаратов	1	25
ТП901-1-90.87-ЭМН2	3	Ящик Я1(Я2;Я3;Я4) Таблица перечня надписей	1	25
ТП901-1-90.87-ЭМН2	4	Ящик Я1(Я2;Я3;Я4) Схема электрическая соединений	1	26
ТП901-1-90.87-ЭМН3	1	Ящик Я5. Чертеж общего вида	1	27
ТП901-1-90.87-ЭМН3	2	Ящик Я5. Технические данные аппаратов	1	27
ТП901-1-90.87-ЭМН3	3	Ящик Я5. Таблица перечня надписей	1	27
ТП901-1-90.87-ЭМН3	4	Ящик Я5. Схема электрическая соединений	1	28
ТП901-1-90.87-ЭМН4	1	Ящик Я7. Чертеж общего вида	1	29
ТП901-1-90.87-ЭМН4	2	Ящик Я7. Технические данные аппаратов	1	29
ТП901-1-90.87-ЭМН4	3	Ящик Я7. Таблица перечня надписей	1	29
ТП901-1-90.87-ЭМН4	4	Ящик Я7. Схема электрическая соединений	1	30

Обозначение	Лист	Наименование	Кол. листов	Стр. альб.
ТП901-1-90.87-АТХ		Ведомость чертежей выпуска	1	2
Задание заводу-изготовителю на щиты систем автоматизации технологических процессов по ОСТ 36.13-76				
ТП901-1-90.87-АТХ	СЩ	Спецификация щитов	1	31
ТП901-1-90.87-АТХ	1	Щит КИП. Общий вид	4	32
ТП901-1-90.87-АТХ	2	Щит КИП. Таблица соединений	3	33
ТП901-1-90.87-АТХ	3	Щит КИП. Таблица подключений	3	34
Принципиальные схемы ТП901-АТХ альб. V				
ТП901-1-90.87-АТХ	2	Схема функциональная технологического контроля	1	34
ТП901-1-90.87-АТХ	3	Схема принципиальная электропитания щита КИП	1	35
ТП901-1-90.87-АТХ	3	Схемы принципиальные технологических измерений	1	35

При привязке проекта:

1. Чертежи общих видов ШЩ (ЭМН1-1) и схем электрических соединений (ЭМН1-4) комплектовать в соответствии с мощностью электродвигателей.
2. Данные в рамках ▭ проставить в соответствии с ТП901-1-90.ЯЭМ альбом V.
3. При комплектовании задания заводу-изготовителю на щиты систем автоматизации технологических процессов из альбома V приложить стр. 34; 35.

Типовой проект разработан в соответствии с действующими нормами и правилами.
Главный инженер проекта Новотинский

Привязан

Инв. №

ГИП	Новотинский		ТП901-1-90.87 -ЭМН; -АТХН		
Н. контр.	Студенец		Воздухозаборные сооружения производительностью 42,82 и 64,3 м³/с для аэрации коллекторов глубиной воды до 6 м		
Нач. отд.	Прядко		Насосная станция, производительностью от 0,66 до 1,5 м³/с с заглублением машзала 5,4 м	Стадия	Лист	Листов
Гл. спец.	Студенец			Р	1	1
Рук. гр.	Токешко		Ведомость чертежей выпусков	Госстрой СССР Укрвоздухэнергопроект г. Киев		
Инж.	Тимко					

Инв. № подл. | Подпись и дата | Взам. инв. №

Альбом VI

Типовой проект 901-1-90.87

Вид спереди
Двери не показаны

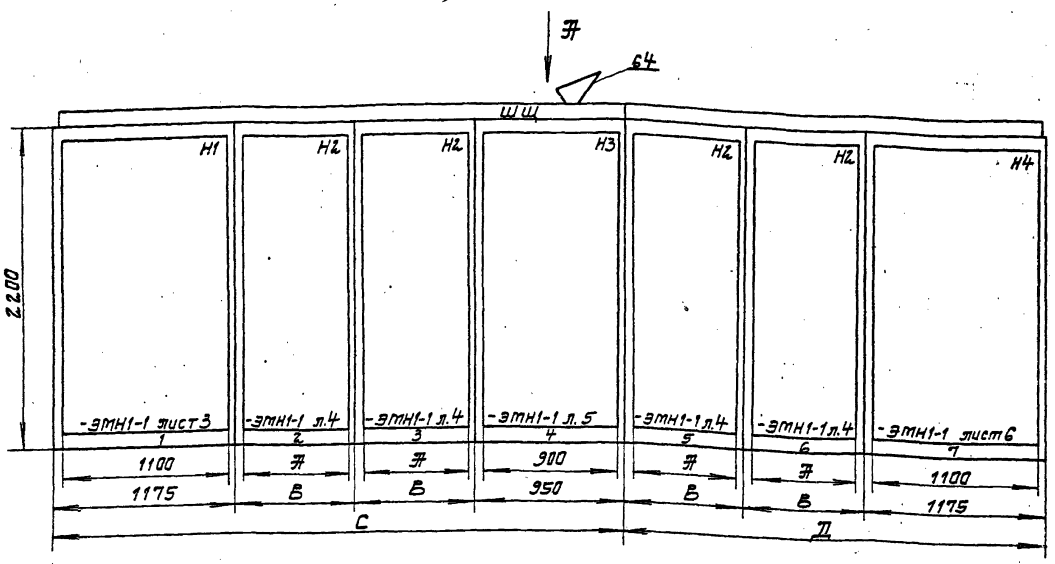

Вид А
М 1:50

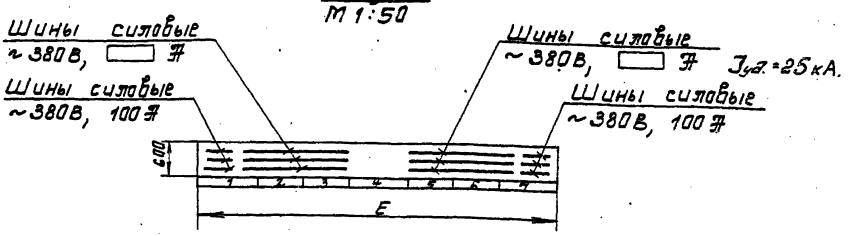

Указания по привязке проекта

1. Для двигателей мощностью от 30 до 110 кВт А-600 мм, В-650 мм, С-3425 мм, Д-2475 мм, Е-5300 мм.
2. Для двигателей мощностью от 132 до 200 кВт А-700 мм, В-750 мм, С-3625 мм, Д-2675 мм, Е-6300 мм.

Привязан	Гип	Новотинский		ТП 901-1-90.87 -ЭМН1-1	
	Н.контр.	Глузберг		Водозаборные сооружения производительностью от 0,2 до 1,5 м³/с для амплитуд колебания уровней воды до 6 м.	
	Нач.отд.	Тебехов		Насосная станция производительностью от 0,66 до 1,5 м³/с с заглублением машзала 5,4 м	Стадия Р / Лист 1 / Листов 6
	Гл.спец.	Глузберг		ШЩ. Чертеж общего вида.	Госстрой СССР Укрводоканалпроект Киев
	Рук.гр.	Лакошко			
Инв. №	Инж.	Титко			

Инв. № подл. | Подпись и дата | Взам. инв. №

Альбом VI

Типовой проект 901-1-90.87

Двери шкафов

Вид спереди

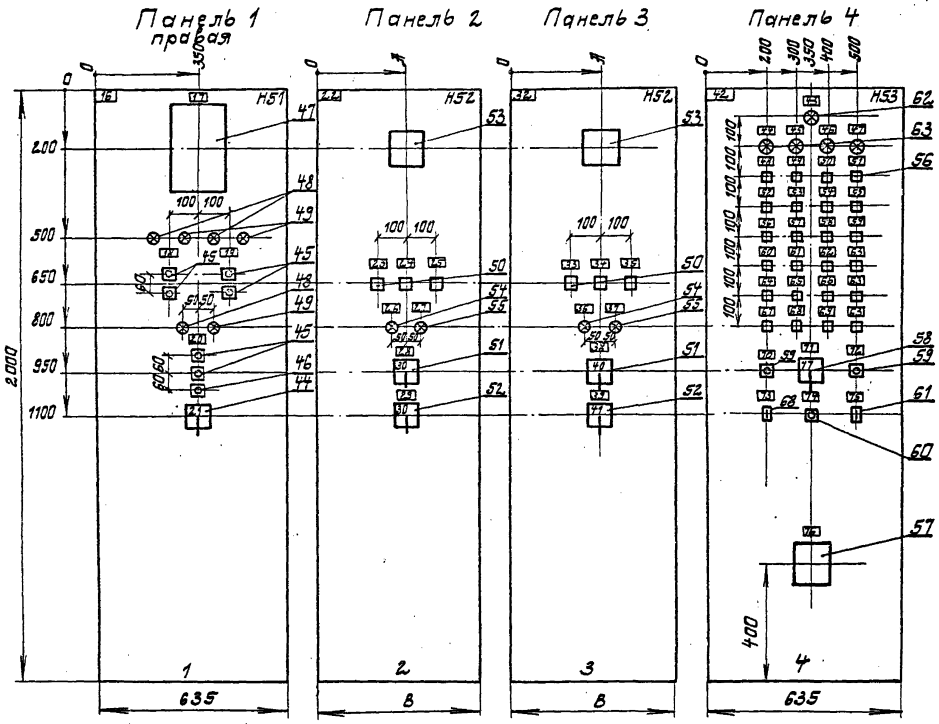

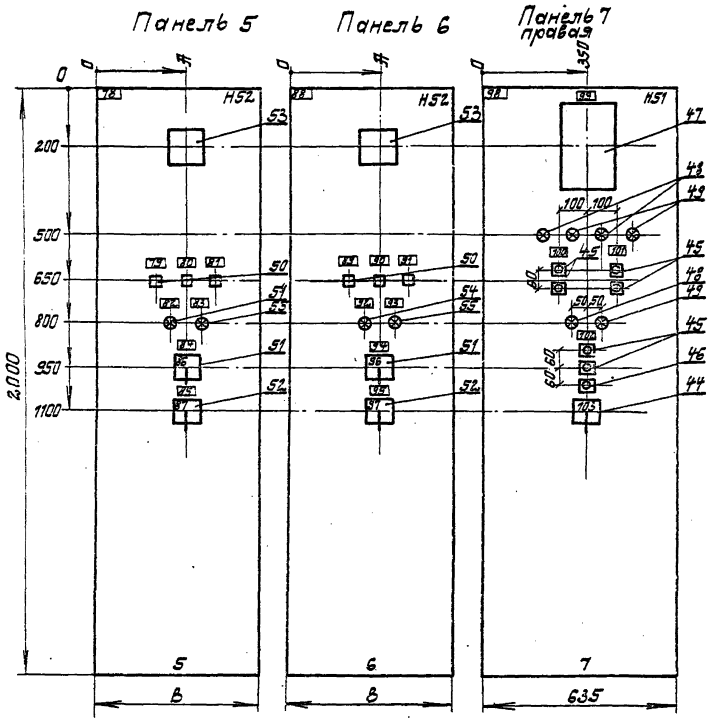

Указания по привязке проекта

1. Для двигателей мощн. от 30 до 110 кВт размер А-300 мм, В-535 мм
2. Для двигателей мощн. от 132 до 200 кВт размер А-350 мм, В-635 мм
3. Счетчики поз. 47 при КТП-630 кВт исключить.
4. При мощности электродвигателей насосов 75 кВт и меньше амперметры поз. 53 исключить

Привязан	ГИП	Новетинский	ТП 901-1-90.87 -ЭМН1-1		
	Н. контр.	Глузберг	Водозаборные сооружения производительностью от 0,02 до 1,5 м³/с для амплитуд колебания уровней воды до 6 м		
	Нач. отд.	Терехов	Насосная станция производительностью от 0,66 до 1,5 м³/с с заглублением машзала 5,4 м	Стадия	Лист	Листов
	Гл. спец.	Глузберг		Р	2	6
	Рук. гр.	Лакошко	ШЩ. Чертеж общего вида	Госстрой СССР Укрводэкспалпроект Киев		
Инв. №	Инж.	Тимко				

Инв. № подл. | Подпись и дата | Взам. инв. №

Альбом VI

Типовой проект 901-1-90.87

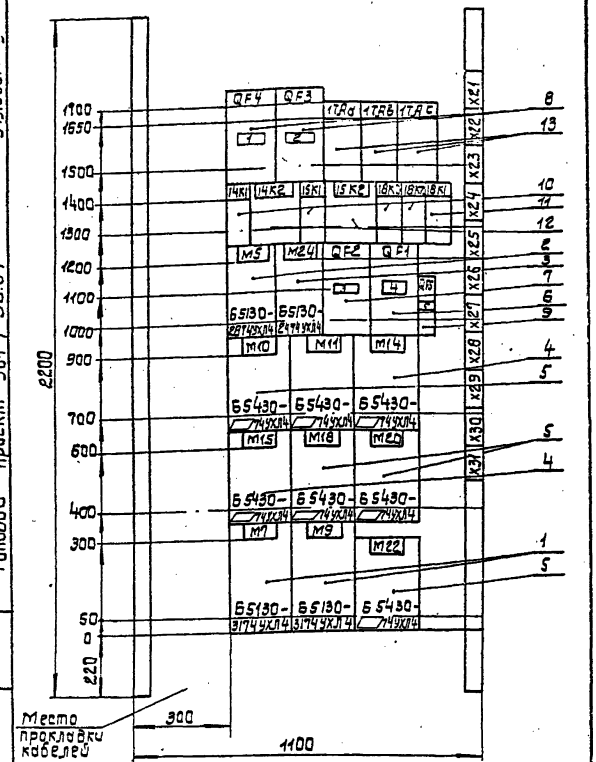

Вариант для двигателей 110 квт.
Панель 1 (Набор н1)

Привязан

Инв. № подл. | Подпись и дата | Взам. инв. №

Инв. №

ТП 901-1-90.87 -ЭМН1-1 Лист 3

Формат А4

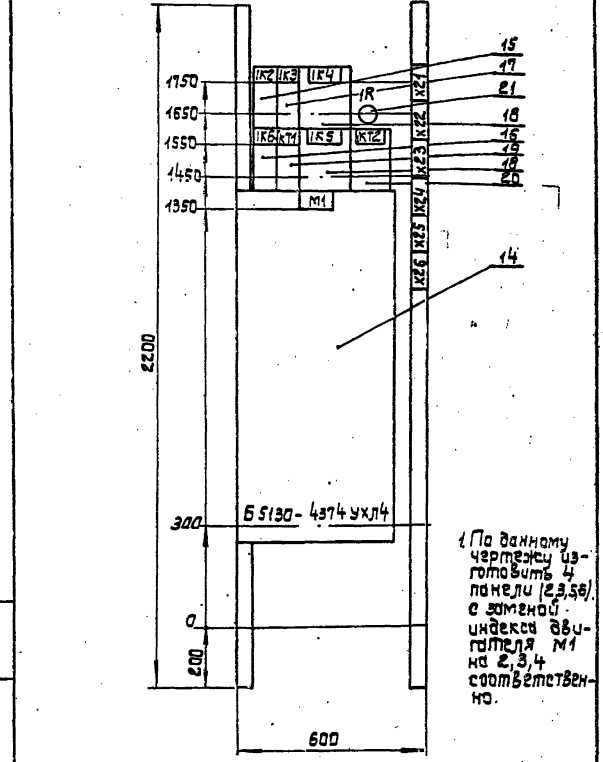

Вариант для двигателей 110 квт.
Панель 2 (Набор 2)

Привязан

Инв. № подл. | Подпись и дата | Взам. инв. №

Инв. №

ТП 901-1-90.87 -ЭМН1-1 Лист 4

Формат А4

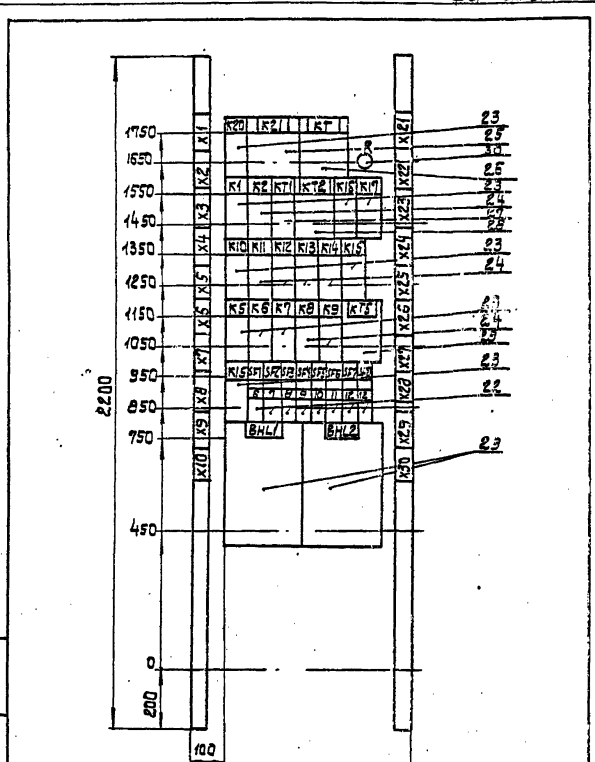

Вариант для двигателей 110 квт.
Панель 4 (Набор н3)

Привязан

Инв. № подл. | Подпись и дата | Взам. инв. №

Инв. №

ТП 901-1-90.87 -ЭМН1-1 Лист 5

Формат А4

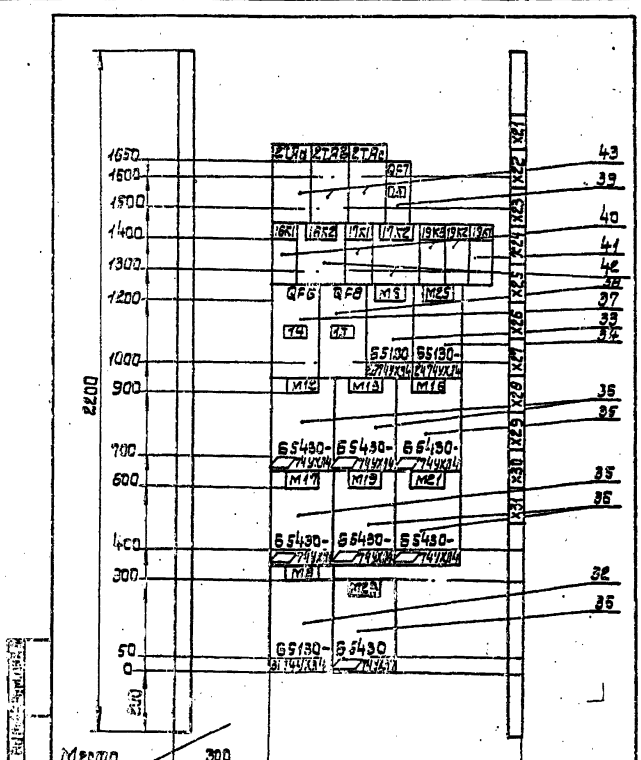

Вариант для двигателей 110 квт.
Панель 7 (Набор н4)

Привязан

Инв. № подл. | Подпись и дата | Взам. инв. №

Инв. №

ТП 901-1-90.87 -ЭМН1-1 Лист 6

Формат А4

Альбом VII

Типовой проект 901-1-90.87

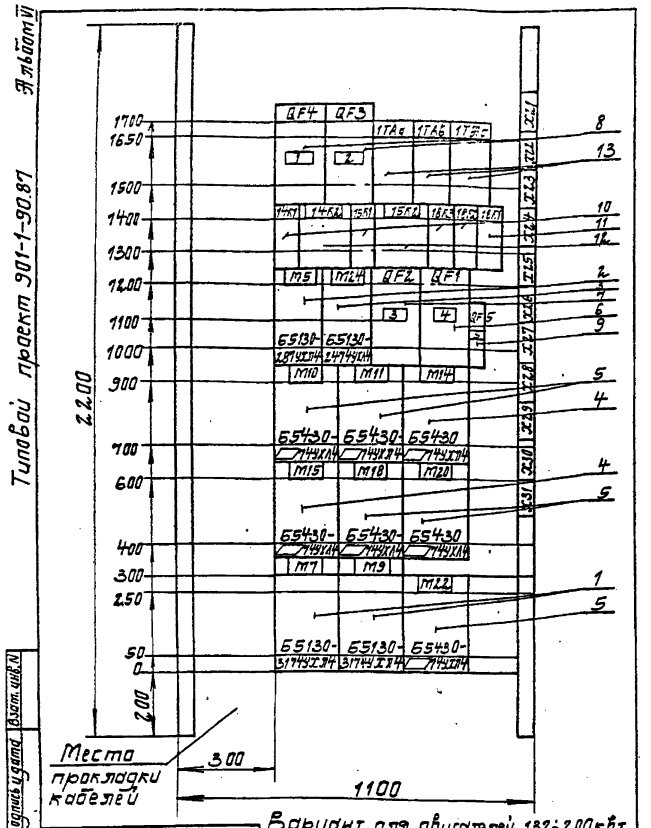

Вариант для двигателей 132÷200кВт.
Панель 1 (Набор Н1)

Привязан

Инв. №

ТП 901-1-90.87 -ЭМН1-1

Лист 3

Формат А4

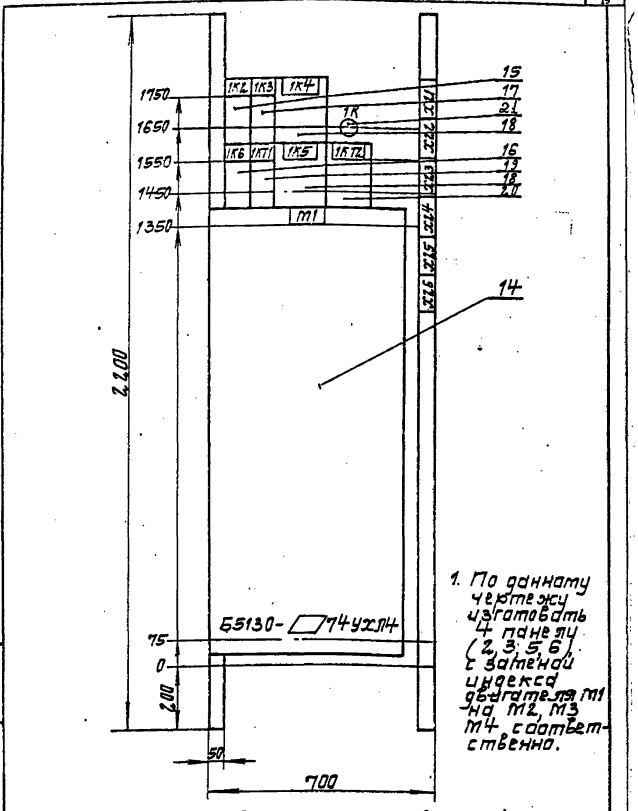

Вариант для двигателей 132÷200кВт
Панель 2,3,5,6 (Набор Н2).

Привязан

Инв. №

ТП 901-1-90.87 -ЭМН1-1

Лист 4

Формат А4

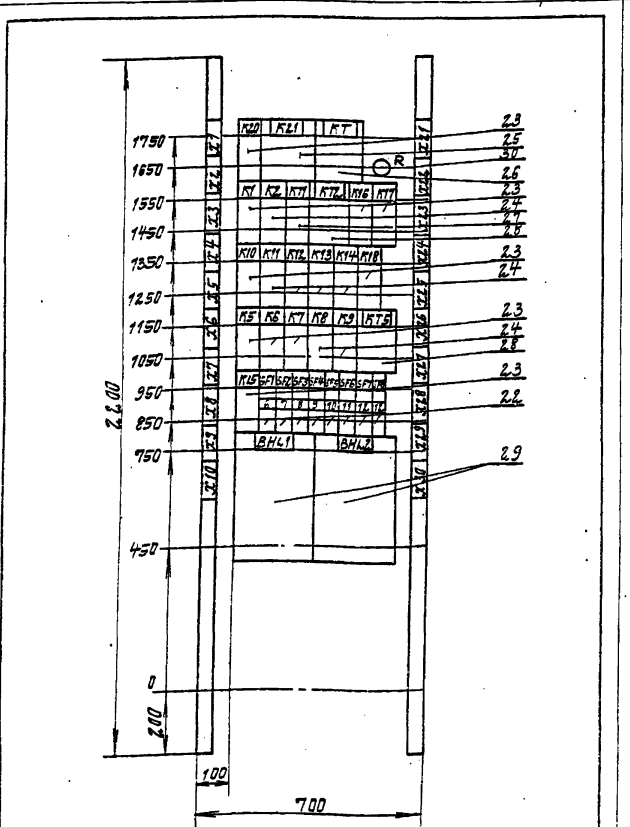

Вариант для двигателей 132÷200кВт
Панель 4 (Набор Н3)

Привязан

Инв. №

ТП 901-1-90.87 -ЭМН1-1

Лист 5

Формат А4

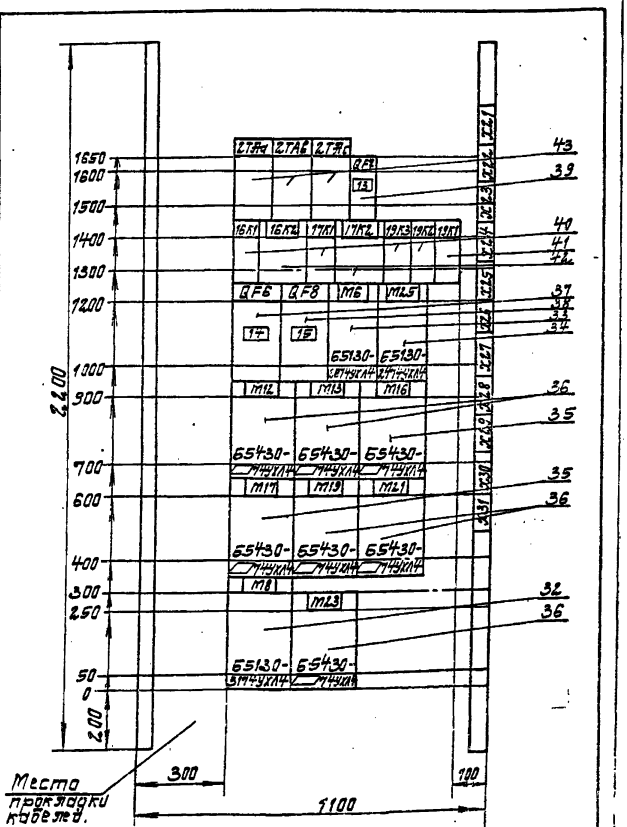

Вариант для двигателей 132÷200кВт
Панель 7 (Набор Н4)

Привязан

Инв. №

ТП 901-1-90.87 -ЭМН1-1

Лист 6

Альбом VI

Типовой проект 901-1-90.87

Формат	Зона	Поз.	Обозначение	Наименование	Кол.	Примеч.
				Документация		
			-ЭМН1-1	Чертеж общего вида	6	
			-ЭМН1-4	Схема электрическая соединений	18	
			-ЭМН1-3	Таблица перечня надписей	8	
				Сборочные единицы		
				Панель 1	1	
				Блоки		
		1		Б5130-3174 УХЛ4	2	М7 М9
		2		Б5130-2874 УХЛ4	1	М5
		3		Б5130-2474 УХЛ4	1	М24
		4		Б5430-□74 УХЛ4	2	М14 М15
		5		Б5430-□74 УХЛ4	5	М10 М11 М18 М20, М22

Привязан

Инв. №

ТП901-1-90 87 -ЭМН1-2

Водозаборные сооружения производительностью от 0,02 до 1,5 м³/с для амплитуд колебания уровней воды до 6 м.

Насосная станция производительностью от 0,66 до 1,5 м³/с с заглублением машзала 5,4 м

Стадия	Лист	Листов
Р	1	7

Ш Щ Технические данные аппаратов

Госстрой СССР Укрводоканалпроект Киев

Инв. № подл. | Подпись и дата | Взам. инв. №

ГИП	Новотинский	
Н.контр.	Глузберг	
Нач.отд.	Терехов	
Гл.спец.	Глузберг	
Рук.гр.	Лукошко	
Инж.	Тимко	

Формат А4

Формат	Зона	Поз.	Обозначение	Наименование	Кол.	Примеч.
				Н1 1		
				Выключатель		
		6		ВА5133-32001003 0УХЛ3	1	QF1
				Ір 100А отс. 10		
		7		ВА5131-32001003 0УХЛ2	1	QF2
				Ір 63А отс. 10		
		8		ВА5131-32001003 0УХЛ3	2	QF3
				Ір 16А отс. 10		QF4
		9		А63-МУ3	1	QF5
				Ір 16А отс. 5		
				U ~ 380В		
				Реле		
		10		ПЭ37-22У3	4	14К1 15К1 18К2 18К3
				U ~ 220В		
		11		ПЭ37-42У3	1	18К1
				U ~ 220В		
		12		РП-12У4	2	14К2
				U ~ 220В п.п		15К2
		13		Тр-р тока	3	17Аа
				ТК-20 □/5А		17Аб
						17Ас
				Панель 2 (3,5,6)	4	
				Блоки		
		14		Б5130-□74УХЛ4	1	М1
						(М2, М3 М4)

ТП 901-1-90.87 -ЭМН1-2 Лист 2

Формат А4

Формат	Зона	Поз.	Обозначение	Наименование	Кол.	Примеч.
				Н2 4		
				Реле		
		15		ПЭ37-44У3 U~220В	1	К2
		16		ПЭ37-22У3 U~220В	1	К6
		17		РПЛ 122 04 U~220В	1	К3
		18		РП 12У4 U ~ 220В	2	К4
				п.п.		К5
		19		ВЛ43 U~220В	1	КТ1
				в.в 1÷10 сек		
		20		РКВ11-43-212	1	КТ2
				U~220В		
		21		Резистор ПЭВ50	1	R
				R3,9 к Ом 10%		
				Панель 4	1	
				Н3 1		
		22		Выключатель	8	SF1÷
				А63МУ3 Ір 2А		SF8
				U~380В отс 5		
				Реле		
		23		ПЭ37-22У3 U~220В	10	К20 К5 К6, К7 К10 К20 К15÷К18
		24		ПЭ37-42У3 U~220В	7	К2 К8 К9
						К11÷К14
		25		РП12У4 U~220В п.п.	1	К21
		26		РВ238У4 U~220В п.п	1	КТ
		27		ВЛ43 U~220В	1	КТ1
				в.в 1÷10 сек		

ТП901-1-90 87 -ЭМН1-2 Лист 3

Формат	Зона	Поз.	Обозначение	Наименование	Кол.	Примеч.
				Реле		
		28		РКВ11-43-212	2	КТ2
				U~220В		КТ5
		29		Сигнализатор	2	BHL1
				ЭРСУ-4 комплект		BHL2
				датчики вертик		
				вариант 1		
				длины 1,0м		
		30		Резистор ПЭВР-100	1	R
				R 300 Ом 10%		
				Панель 7	1	
				Блоки		
		32		Б5130-3174 УХЛ4	1	М8
		33		Б5130-2874 УХЛ4	1	М5
		34		Б5130-2474 УХЛ4	1	М25
		35		Б5430-□74 УХЛ4	2	М16 М17
		36		Б5430-□74 УХЛ4	5	М12 М13 М19 М21 М23
				Н4 1		
				Выключатель		
		37		ВА5133-32001003 0УХЛ3	1	QF6
				Ір 100А отс. 10		
		38		ВА5131-32001003 0УХЛ3	1	QF8
				Ір 16А отс. 10		
		39		А63МУ3 U~380В	1	QF7
				Ір 16А отс 5		

ТП 901-1-90.87 -ЭМН1-2 Лист 4

Альбом VI

Типовой проект 901-1-90.87

Формат	Зона	Поз.	Обозначение	Наименование	Кол.	Примеч.
				Реле		
		40		ПЭ 3722УЗ и ~220 В	4	16К1 17К1
						19К2 19К3
		41		ПЭ3742УЗ и ~220 В	1	19К1
		42		РП12У4 и~220 В п.п.	2	16К2
						17К2
		43		Тр-р тока	3	2ТТа
				ТК20- ▭ /5А		2ТТв
						2ТТс
	1/7			Н51 2		
		44		Переключатель		18-SA1
				УП 5312-С 86 УЗ	1	(19-SA1)
				Кнопка		
		45		КЕ011УЗ исп.4	6	14,15 SB2 14,15 SB4
						16,17 SB2 16,17 SB4
						18 SB2, SB3 19 SB2, SB3
		46		КЕ011УЗ исп.5 толк.кр.	1	18 SB1 (19 SB1)
		47		Счетчик СА4У-И6 72М	1	PI1
				кл2,0 и~ 380/220 В		(PI2)
				J ▭ /5А		
				Арматура		
		48		АС 12011 У2 и~220 В	3	14,15HL1
						(16,17HL1)
						18HL1 (19HL1)
		49		АС 12013 У2 и~220 В	3	14,15 HL3
						(16,17, HA3)
						18HL2 (19HL2)

Взам.инв.N | Подпись и дата | Инв.N подл.

ТП 901-1-90.87 -ЭМН1-2 Лист 5

Формат А4

Формат	Зона	Поз.	Обозначение	Наименование	Кол.	Примеч.
	2,3 5,6			Н52 4		
		50		Реле РЭУ 11-110УЗ	3	КН1÷
				Jср. ~ 0,5А		КН3
				Переключатель		
		51		УП 5312-С29УЗ	1	SA2
		52		УП 5312-А 89УЗ	1	SA3
		53		Амперметр Э365	1	PA1
				кл.1,5 пр. измер.		
				▭ А. тт ▭ /5А		
				Арматура		
		54		АС 12011У2 и~220 В	1	HL1
		55		АС12013У2 и~220 В	1	HL2
				Н53 1		
				Реле		
		56		РЭУ 11-110УЗ	24	КН1÷
				Jср. ~ 0,5А		КН24
		57		РП9У4 и~220 В	1	К3
		58		Переключатель	1	SA
				УП 5311-И 95 УЗ		
				Кнопка		
		59		КЕ011УЗ исп.4	2	SB1, SB2
		60		КЕ011 УЗ исп.4	1	SB1
				толк. красн.		
		61		Тумблер ТВ1-1	2	S-1, S2
				Арматура		
		62		АС 12015 У2 и~220 В	1	HL-W
		63		АС 12014 У2 и~220 В	4	HLV1÷
						HLV4

Взам.инв.N | Подпись и дата | Инв.N подл.

ТП 901-1-90.87 -ЭМН1-2 Лист 6

Формат А4

Формат	Зона	Поз.	Обозначение	Наименование	Кол.	Примеч.
				Над щитом		
		64		Сирена СС 1УЗ	1	YS
				и ~220 В		
				Колодка из 10	70	
				зажимов на		
				ток 16 А		

Взам.инв.N | Подпись и дата | Инв.N подл.

ТП 901-1-90.87 -ЭМН1-2 Лист 7

Формат А4

Альбом VI

Типовой проект 901-1-90.87

Панель	Строка	Надпись	Поз. обозначение	Место надписи	Текст	Кол.	Вид шрифта	Заготовка
					Панель			
1				Табличка	М5	1		
				—"—	М24	1		
				—"—	М10	1		
				—"—	М11	1		
				—"—	М14	1		
				—"—	М15	1		
				—"—	М18	1		
				—"—	М20	1		
				—"—	М7	1		
				—"—	М9	1		
				—"—	М22	1		
		1	QF4	—"—	Щиток освещения	1		
		2	QF3	—"—	Резерв	1		
		3	QF2	—"—	Сварочный пост	1		
		4	QF1	—"—	Групповой автомат	1		
		5	QF5	—"—	Оперативные цепи	1		
				—"—	1ТАа	1		
				—"—	1ТАВ	1		
				—"—	1ТАс	1		
				—"—	14К1	1		
				—"—	14К2	1		

Привязан

Инв. №

Взам. инв. N | Подпись и дата | Инв. N подл.

ТП 901-1-90.87 -ЭМН1-3

Водозаборные сооружения производительностью от 0,02 до 1,5 м³/с для амплитуд колебания уровней воды до 6 м.

Насосная станция производительностью от 0,65 до 1,5 м³/с с заглублением машзала 5,4 м.

Гип	Новоминский		
Н. конт.	Глузберг		
Нач. отд.	Терехов		
Гл. спец.	Глузберг		
Рук. гр.	Локошко		
Ст. техн.	Меламед		

Стадия	Лист	Листов
Р	1	8

ШЩ.
Таблица перечня надписей

Госстрой СССР
Укрводоканалпроект
Киев

Формат А4

Панель	Строка	Надпись	Поз. обозначение	Место надписи	Текст	Кол.	Вид шрифта	Заготовка
				Табличка	15К1	1		
1				—"—	15К2	1		
				—"—	18К3	1		
				—"—	18К2	1		
				—"—	18К1	1		
2				—"—	М1	1		
				—"—	1К2	1		
				—"—	1К3	1		
				—"—	1К4	1		
				—"—	1R	1		
				—"—	1К6	1		
				—"—	1КТ1	1		
				—"—	1К5	1		
				—"—	1КТ2	1		
3				—"—	М2	1		
				—"—	2К2	1		
				—"—	2К3	1		
				—"—	2К4	1		
				—"—	2R	1		
				—"—	2К6	1		
				—"—	2КТ1	1		
				—"—	2К5	1		
				—"—	2КТ2	1		
4		6	SF1	—"—	Об.ц. насосов подачи воды	1		
		7	SF2	—"—	Об.ц. вакуум установки	1		
		8	SF3	—"—	Об.ц. дренажных насосов	1		
		9	SF4	—"—	Об.ц. приточных вентсистем	1		
		10	SF5	—"—	Щит КИП	1		
		11	SF6	—"—	Сигнализация	1		
		12	SF7,8	—"—	Резерв	2		

Взам. инв. N | Подпись и дата | Инв. N подл.

ТП 901-1-90.87 -ЭМН1-3 Лист 2

Формат А4

Панель	Строка	Надпись	Поз. обозначение	Место надписи	Текст	Кол.	Вид шрифта	Заготовка
				Табличка	К20-	1		
4				—"—	К21	1		
				—"—	КТ	1		
				—"—	R	1		
				—"—	К1	1		
				—"—	К2	1		
				—"—	КТ1	1		
				—"—	КТ2	1		
				—"—	К16	1		
				—"—	К17	1		
				—"—	К10	1		
				—"—	К11	1		
				—"—	К12	1		
				—"—	К13	1		
				—"—	К14	1		
				—"—	К18	1		
				—"—	К5	1		
				—"—	К6	1		
				—"—	К7	1		
				—"—	К8	1		
				—"—	К9	1		
				—"—	КТ3	1		
				—"—	К15	1		
				—"—	ВНL1	1		
				—"—	ВНL2	1		
5				—"—	М3	1		
				—"—	3К2	1		
				—"—	3К3	1		
				—"—	3К4	1		
				—"—	3R	1		

Взам. инв. N | Подпись и дата | Инв. N подл.

ТП 901-1-90.87 -ЭМН1-3 Лист 3

Формат А4

Панель	Строка	Надпись	Поз. обозначение	Место надписи	Текст	Кол.	Вид шрифта	Заготовка
				Табличка	3К6	1		
5				—"—	3КТ1	1		
				—"—	3К5	1		
				—"—	3КТ2	1		
6				—"—	М4	1		
				—"—	4К2	1		
				—"—	4К3	1		
				—"—	4К4	1		
				—"—	4R	1		
				—"—	4К6	1		
				—"—	4КТ1	1		
				—"—	4К5	1		
				—"—	4КТ2	1		
7				—"—	М12	1		
				—"—	М13	1		
				—"—	М16	1		
				—"—	М17	1		
				—"—	М19	1		
				—"—	М21	1		
				—"—	М8	1		
				—"—	М23	1		
		13	QF7	—"—	Оперативные цепи	1		
		14	QF6	—"—	Групповой автомат	1		
		15	QF8	—"—	Резерв	1		
				—"—	2ТАа	1		
				—"—	2ТАВ	1		
				—"—	2ТАс	1		
				—"—	15К1	1		
				—"—	15К2	1		
				—"—	17К1	1		

Взам. инв. N | Подпись и дата | Инв. N подл.

ТП 901-1-90.87 -ЭМН1-3 Лист 4

Формат А4

Альбом VI

Типовой проект 901-1-90.87

Панель	Стойка	Надпись	Поз. обозначение	Место надписи	Текст	Кол.	Вид маркировки	Заготовка
					Дверь			
1		16		Табличка	Ввод №1	1		
					Отходящие линии			
					Н/а М5, М7, М9			
					Задвижки М10,М11, М14, М15, М18, М12, М13			
					Приточный вентилятор М24			
		17	1РI	— " —	Ввод №1	1		
		18		— " —	Задвижка М14	1		
		19		— " —	Задвижка М15	1		
		20		— " —	Задвижка М18	1		
		21	18-SA1	На ключе	ТУ-О-Дист.	1		
2		22		Табличка	Насос М1	1		
		23	1-КН1	— " —	Откл. кнопкой в машзале	1		
		24	1-КН2	— " —	Срыв давления	1		
		25	1-КН3	— " —	Неисправн. напорной задвижки	1		
		26	1-HL1	— " —	Насос включен	1		
		27	1-HL2	— " —	Насос отключен	1		
		28	1-SA2	— " —	Выбор режима н/а М1	1		
		29	1-SA3	— " —	Управление н/а М1	1		
		30	1-SA2	На ключе	Раб-О-рез	1		
		31	1-SA3	— " —	Откл.-Вкл.	1		
3		32		Табличка	Насос М2	1		
		33	2-КН1	— " —	Откл. кнопкой в машзале	1		
		34	2-КН2	— " —	Срыв давления	1		
		35	2-КН3	— " —	Неиспр. напорной задвижки	1		
		36	2-HL1	— " —	Насос включен	1		
		37	2-HL2	— " —	Насос отключен	1		
		38	2-SA2	— " —	Выбор режима н/а М2	1		
		39	2-SA3	— " —	Управление н/а М2	1		
		40	2-SA2	На ключе	Раб.-О-Рез.	1		

Инв. № подл. | Подпись и дата | Взам. инв. №

ТП 901-1-90.87 -ЭМН1-3 Лист 5

Формат А4

Панель	Стойка	Надпись	Поз. обозначение	Место надписи	Текст	Кол.	Вид маркировки	Заготовка
4		H1	2-SA3	На ключе	Откл. -Вкл.	1		
		42		Табличка	Сигнализация	1		
					Общие цепи н/а			
					Оперативные цепи			
		43	HLW	— " —	Контроль напряжения	1		
		44	HL1	— " —	Блинкер КН1÷КН6 не поднят	1		
		45	HL2	— " —	Блинкер КН7÷КН12 не поднят	1		
		46	HL3	— " —	Блинкер КН13÷КН18 не поднят	1		
		47	HL4	— " —	Блинкер КН19÷КН24 не поднят	1		
		48	КН1	— " —	Контроль напряжения	1		
		49	КН7	— " —	Н/а М2. Неисправность	1		
		50	КН13	— " —	АВР вакуумнасосов	1		
		51	КН19	— " —	Неисправность затвора воздовод №1	1		
		52	КН2	— " —	Н/а М1 Авария	1		
		53	КН8	— " —	Н/а М3. Неисправность	1		
		54	КН14	— " —	Нет напряж. в об.ц. вентсистем	1		
		55	КН20	— " —	АВР оперативных цепей	1		
		56	КН3	— " —	Н/а М2. Авария	1		
		57	КН9	— " —	Н/а М4. Неисправность	1		
		58	КН15	— " —	Аварийное отключение П1	1		
		59	КН21	— " —	Низкий вакуум в вакуум колонках	1		
		60	КН4	— " —	Н/а М3. Авария	1		
		61	КН10	— " —	АВР дренажных насосов	1		
		62	КН16	— " —	Аварийное отключение П2	1		
		63	КН22	— " —	Резерв	3		
		64	КН5	— " —	Н/а М4. Авария	1		
		65	КН11	— " —	Нет напряж. в об.ц. дрен. насосов	1		
		66	КН17	— " —	Затопление н/ст	1		
		67	КН6	— " —	Н/а М1. Неисправность	1		
		68	КН12	— " —	Нет напр. в об.ц. вакуум. насосов	1		

Инв. № подл. | Подпись и дата | Взам. инв. №

ТП 901-1-90.87 -ЭМН1-3 Лист 6

Формат А4

Панель	Стойка	Надпись	Поз. обозначение	Место надписи	Текст	Кол.	Вид маркировки	Заготовка
		69	КН 18	Табличка	Неисправность затвора воздовод №2	1		
		70	SB2	— " —	Опробование сигнала	1		
		71	SA	— " —	Сигнализация	1		
		72	SB1	— " —	Съем сигнала	1		
		73	S1	— " —	~220В ВНЛ1	1		
		74	3B1	— " —	Возврат реле затопления	1		
		75	S2	— " —	~220В ВНЛ2	1		
		76		— " —	К3	1		
		77	SA	На ключе	Откл-Вкл	1		
5		78		Табличка	Насос М3	1		
		79	3-КН1	— " —	Откл. кнопкой в машзале	1		
		80	3-КН2	— " —	Срыв давления	1		
		81	3-КН3	— " —	Неиспр. напорной задвижки	1		
		82	3-HL1	— " —	Насос включен	1		
		83	3-HL2	— " —	Насос отключен	1		
		84	3-SA2	— " —	Выбор режима н/а М3	1		
		85	3-SA3	— " —	Управление н/а М3	1		
		86	3-SA2	На ключе	Раб-О-рез	1		
		87	3-SA3	— " —	Откл-вкл.	1		
6		88		Табличка	Насос М4	1		
		89	4-КН1	— " —	Откл. кнопкой в машзале	1		
		90	4-КН2	— " —	Срыв давления	1		
		91	4-КН3	— " —	Неиспр. напорной задвижки	1		
		92	4-HL1	— " —	Насос включен	1		
		93	4-HL2	— " —	Насос отключен	1		
		94	4-SA2	— " —	Выбор режима н/а М4	1		
		95	4-SA3	— " —	Управление н/а М4	1		
		96	4-SA2	На ключе	Раб-О-рез	1		
		97	4-SA3	— " —	Откл.-Вкл	1		
		98		Табличка	Ввод №2	1		

Инв. № подл. | Подпись и дата | Взам. инв. №

ТП 901-1-90.87 -ЭМН1-3 Лист 7

Панель	Стойка	Надпись	Поз. обозначение	Место надписи	Текст	Кол.		
7				Табличка	Отходящие линии			
					Н/а М6, М8			
					Задвижки М16, М18, М16, М17, М19, М21, М23			
					Приточный вентилятор М25			
		99	2P1	— " —	Ввод №2	1		
		100		— " —	Задвижка М16	1		
		101		— " —	Задвижка М17	1		
		102		— " —	Задвижка М19	1		
		103	19-SA1	На ключе	ТУ-О-Дист.	1		

Инв. № подл. | Подпись и дата | Взам. инв. №

ТП 901-1-90.87 -ЭМН1-3 Лист 3

9864/16

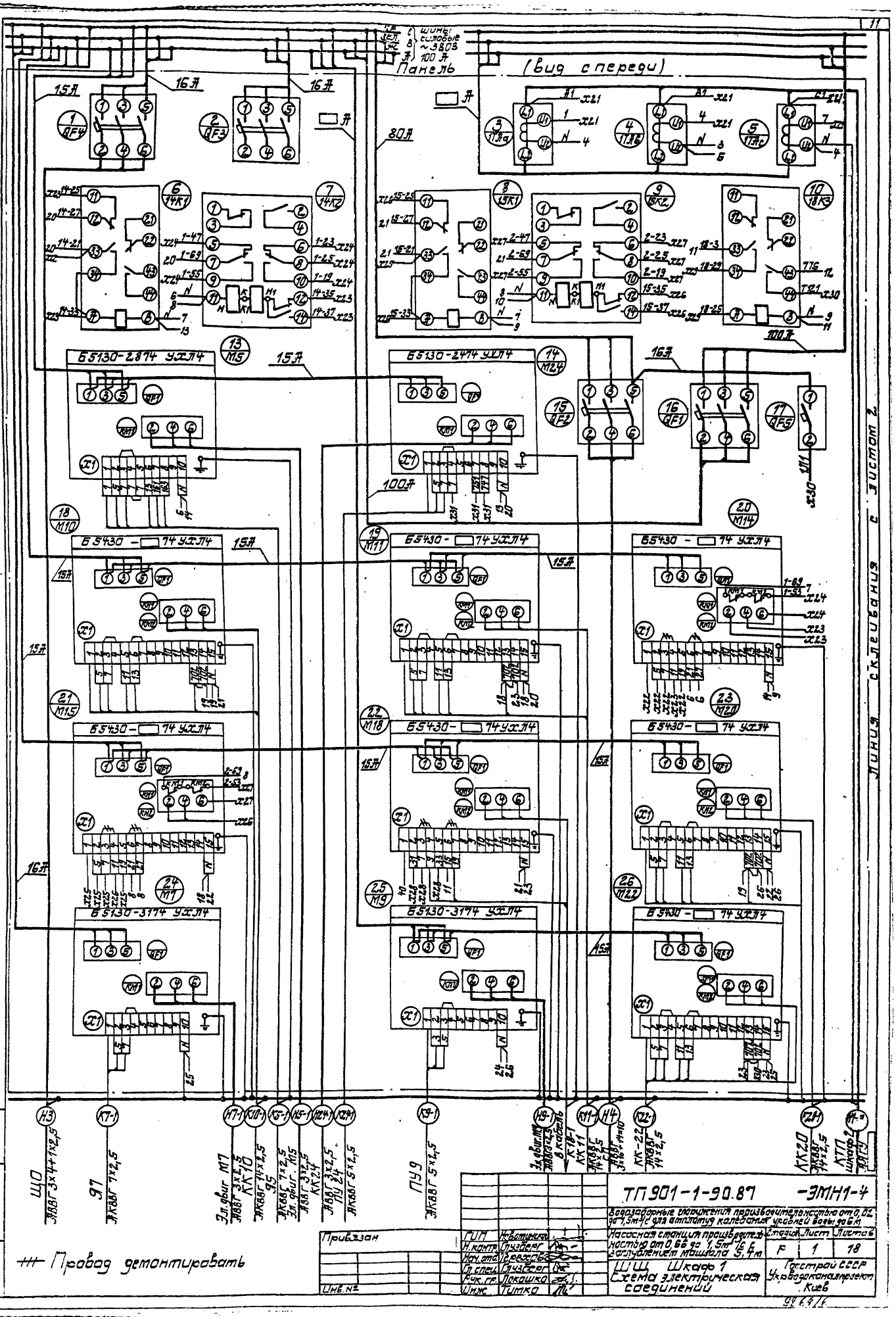
Альбом VI
Типовой проект 901-1-90.87
Линия склеивания с листом 2
Панель
(вид спереди)
шины силовые ~380В 100 А
Б5130-2874 УХЛ4
Б5130-2474 УХЛ4
Б5430-□74 УХЛ4
Б5130-3174 УХЛ4
ЩО АВВГ 3х4+1х2,5
Я7 АКВВГ 7х2,5
Эл.двиг М7 АВВГ 3х2,5
КК10 АКВВГ 14х2,5
Я5 АКВВГ 7х2,5
Эл.двиг. М5 АВВГ 3х2,5
КК24 АВВГ 3х2,5
ПУ24 АКВВГ 5х2,5
ПУ9 АКВВГ 5х2,5
КК20 АКВВГ 14х2,5
КТП шкаф 2 АВГУ
Провод демонтировать
ТП901-1-90.87 -ЭМН1-4
Водозаборные сооружения производительностью от 0,02 до 1,5м³/с для атплотуд колебания уровней воды до 6м
Насосная станция производительностью от 0,66 до 1,5м³/с с заглублением машзала 5,4м
Стадия Р Лист 1 Листов 18
ШЩ Шкаф 1
Схема электрическая соединений
Госстрой СССР Укрводоканалпроект Киев
Привязан
Инв. №
ГИП Новотинский
Н.контр. Глузберг
Нач.отд. Терехов
Гл.спец. Глузберг
Рук.гр. Локошко
Инж. Тимко
Инв. № подл. Подпись и дата Взам. инв. №
99.64/6

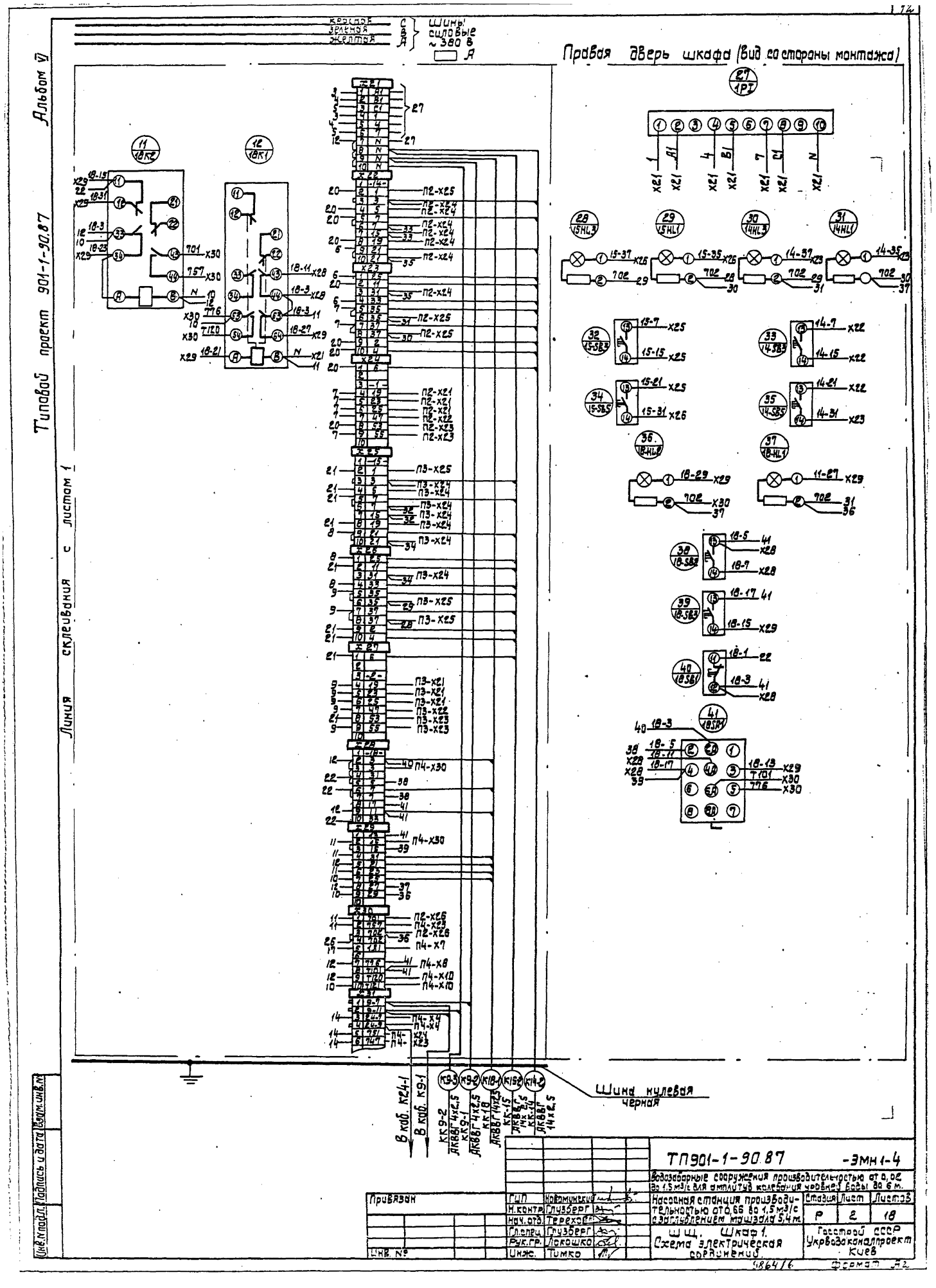
Альбом VI
Типовой проект 901-1-90.87
Линия склеивания с листом 1
Шины силовые ~380 В
Правая дверь шкафа (вид со стороны монтажа)
Шина нулевая черная
В каб. К24-1
В каб. К9-1
ТП901-1-90.87
-ЭМН1-4
Водозаборные сооружения производительностью от 0,02 до 1,5 м3/с для амплитуд колебания уровней воды до 6 м.
Насосная станция производительностью от 0,66 до 1,5 м3/с с заглублением машзала 5,4 м.
Ш.Щ. Шкаф 1. Схема электрическая соединений.
Стадия Р
Лист 2
Листов 18
Госстрой СССР Укрводоканалпроект Киев
Привязан
Инв. №
Гип Новоминский
Н.контр. Глузберг
Нач.отд. Терехов
Гл.спец. Глузберг
Рук.гр. Локошко
Инж. Тимко
Инв.№ подл. Подпись и дата Взам.инв.№
Формат А2

Альбом VI

Типовой проект 901-1-90.87

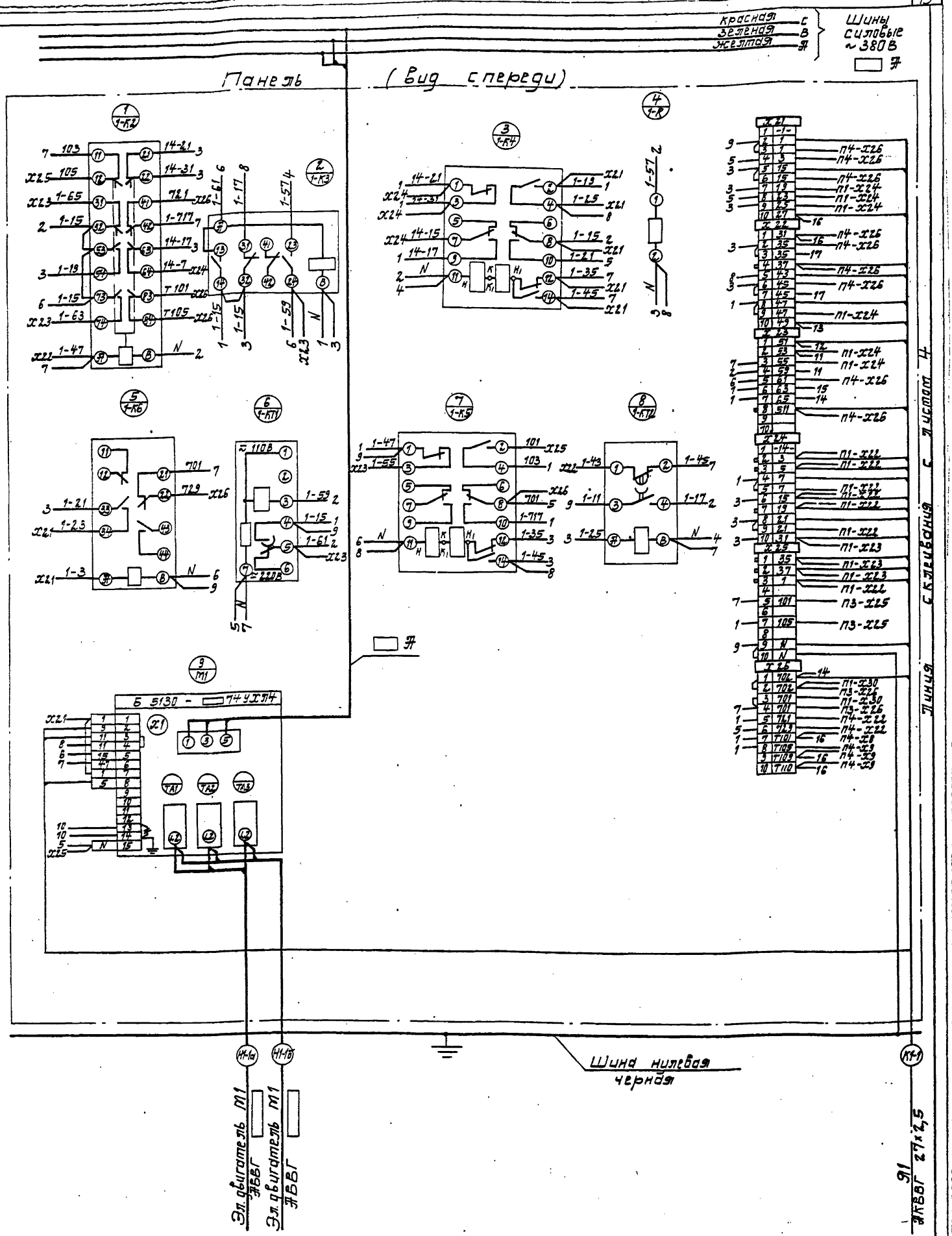

Провод демонтировать

Гип	Новоминский		
Н.контр	Глизберг		
Нач.отд.	Терехов		
Гл.спец.	Глизберг		
Рук.гр.	Лукошко		
Инж	Тимко		

Привязан

Инв №

ТП 901-1-90.87 - ЭМН1-4

Водозаборные сооружения производительностью от 0,02 до 1,5 м³/с для аммиака колебания уходной воды до 6 м.

Насосная станция производительностью от 0,66 до 1,5 м³/с с заглублением машзала 5 м.

Шкаф 2. Схема электрическая соединений.

Стадия	Лист	Листов
Р	3	18

Госстрой СССР Укрводоканалпроект

Инв. № подл. | Подпись и дата | Взам. инв. №

Альбом VI

Типовой проект 901-1-90.87

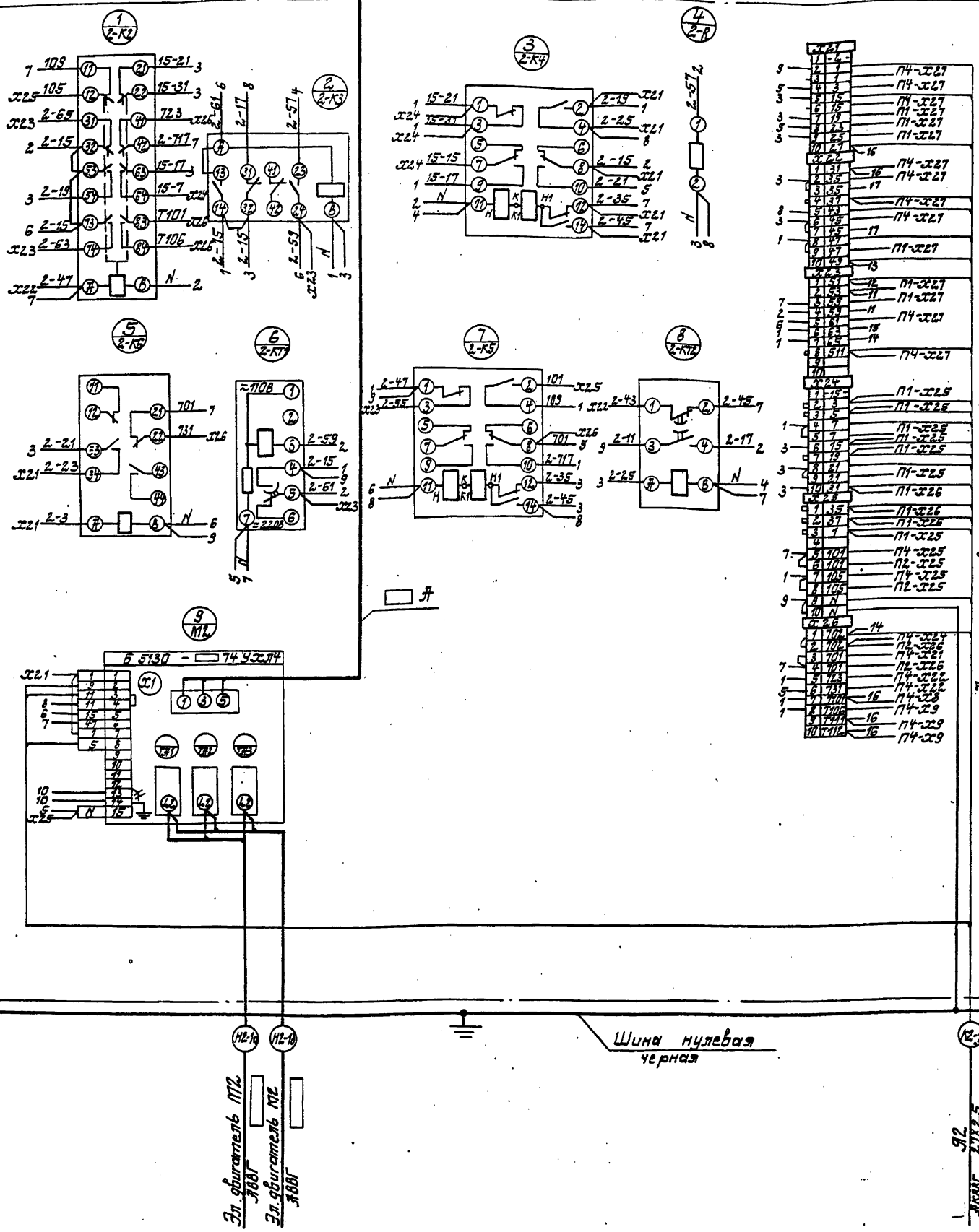

Провод демонтировать

Привязан	ГИП	Новоминский		ТП901-1-90.87 -ЭМН1-4	
	Н.контр.	Глузберг		Водозаборные сооружения производительностью от 0,02 до 1,5 м³/с для аттракцию колебания уровней воды до 6 м	
	Нач.отд.	Терехов		насосная станция производительностью от 0,66 до 1,5 м³/с с заглублением машзала 5,4 м	Стадия: Р; Лист: 5; Листов: 18
	Гл.спец.	Глузберг		ШЩ. Шкаф 3 Схема электрическая соединений	Госстрой СССР Укрводоканалпроект Киев
	Рук.гр.	Локошко			
Инв. №	Инж.	Тимко			

Инв. № подл. | Подпись и дата | Взам. инв. №

Альбом VI

Типовой проект 901-1-90.87

Инв.№ подл. | Подпись и дата | Взам. инв.№

Дверь шкафа (вид со стороны монтажа)

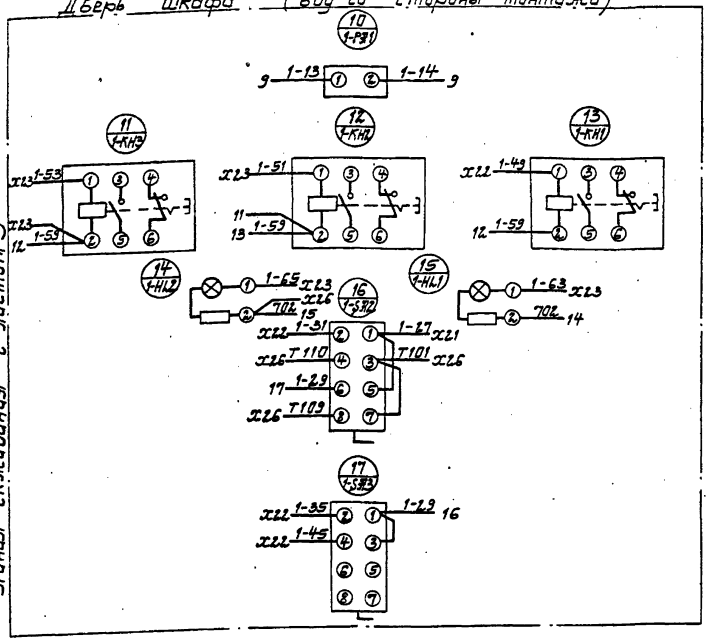

Линия скатывания с листом 3

				ТП901-1-90.87 - ЭМН1-4	
				Водозаборные сооружения производительностью от 0,02 до 1,5 м³/с для амплитуд колебания уровней воды до 6 м.	
Привязан	ГИП	Новгинский		Насосная станция производительностью от 0,66 до 1,5 м³/с с заглублением машзала 5,4 м	Стадия: Р; Лист: 4; Листов: 18
	Н.контр.	Глузберг		ШШ Шкаф 2. Схема электрическая соединений.	Госстрой СССР Укрводоканалпроект Киев
	Нач.отд.	Тевелев			
	Гл.спец.	Глузберг			
	Рук.гр.	Лакошко			
Инв.№	Инж.	Титко			

Формат А3

Дверь шкафа (вид со стороны монтажа)

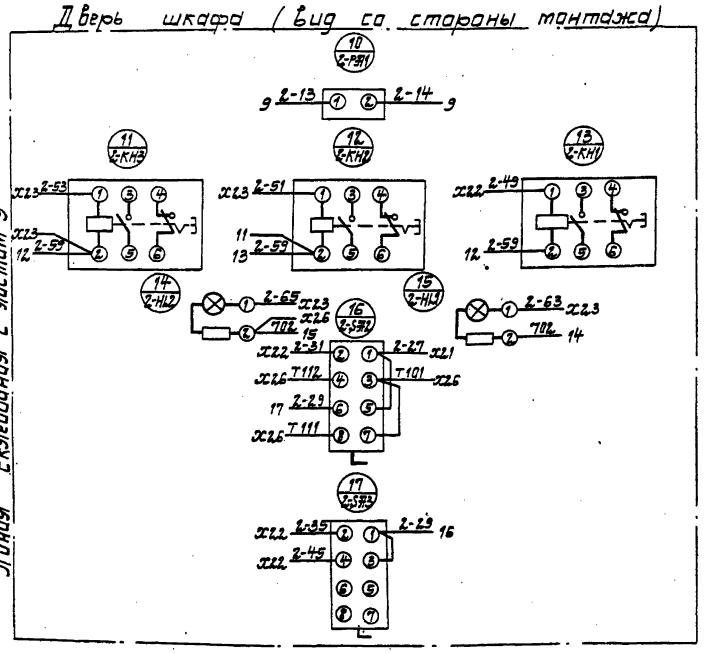

Линия скатывания с листом 5

				ТП901-1-90.87 -ЭМН1-4	
				Водозаборные сооружения производительностью от 0,02 до 1,5 м³/с для амплитуд колебания уровней воды до 6 м.	
Привязан	ГИП	Новгинский		Насосная станция производительностью от 0,66 до 1,5 м³/с с заглублением машзала 5,4 м	Стадия: Р; Лист: 6; Листов: 18
	Н.контр.	Глузберг		ШШ Шкаф 3. Схема электрическая соединений.	Госстрой СССР Укрводоканалпроект Киев
	Нач.отд.	Тевелев			
	Гл.спец.	Глузберг			
	Рук.гр.	Лакошко			
Инв.№	Инж.	Титко			

9464/6 Формат А3

Альбом VI

Типовой проект 901-1-90.87

Панель (вид спереди) (начало)

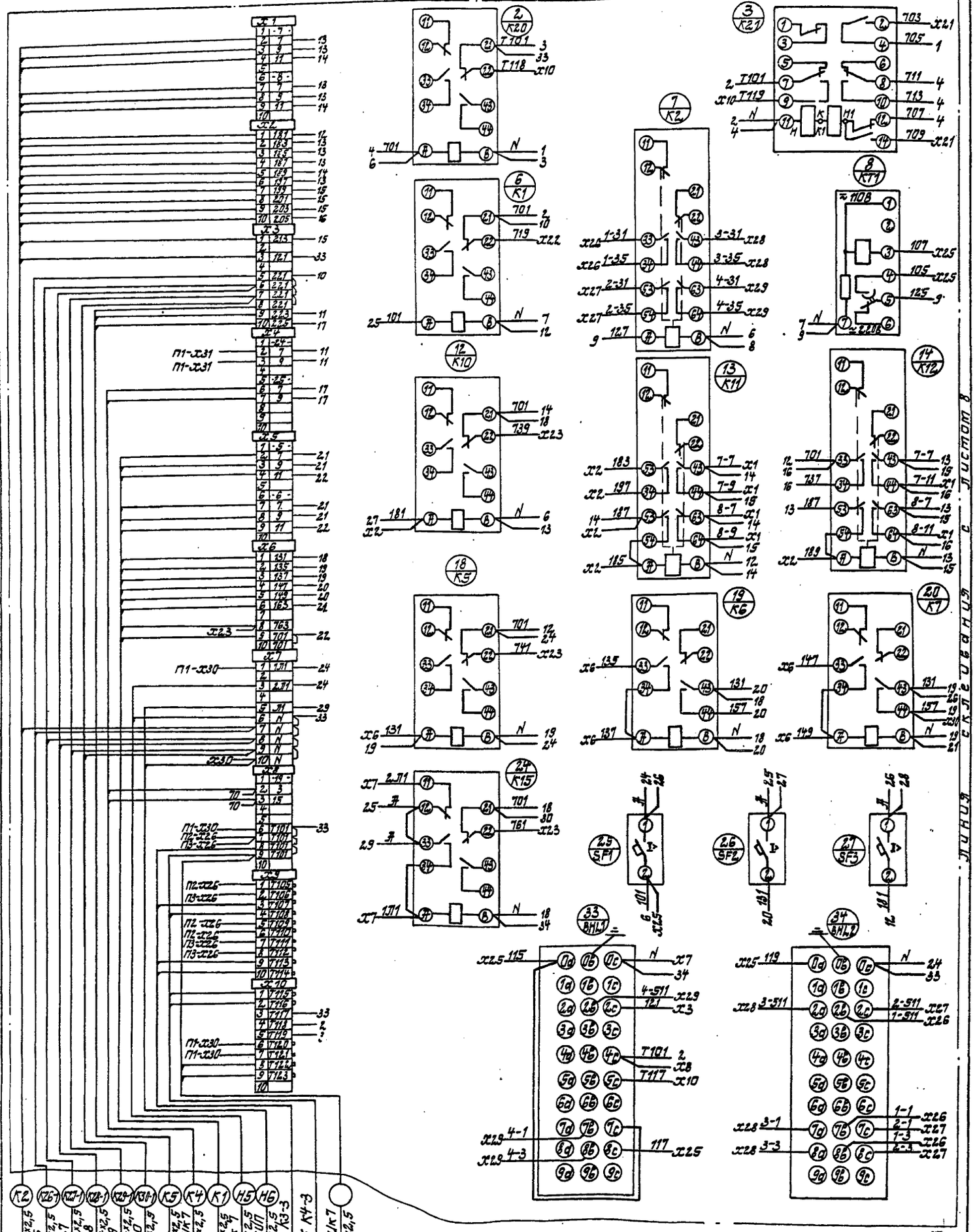

Линия склеивания с листом 8

Инв. № подл.	Подпись и дата	Взам. инв. №			

Привязан

Инв. №

ГИП	Новоминский	ТП901-1-90.87 -ЭМН1-4			
Н.контр.	Глузберг	Водозаборные сооружения производительностью от 0,02 до 1,5 м³/с для амплитуд колебания уровней воды до 6 м			
Нач.отд.	Терехов	Насосная станция производительностью от 0,66 до 1,5 м³/с с заглублением машзала 5,4 м	Стадия	Лист	Листов
Гл.спец.	Глузберг		Р	7	18
Рук.гр.	Локошко	ШШ Шкаф 4 Схема электрическая соединений	Госстрой СССР Укрводоканалпроект Киев		
Инж.	Титко				

Сдача 16

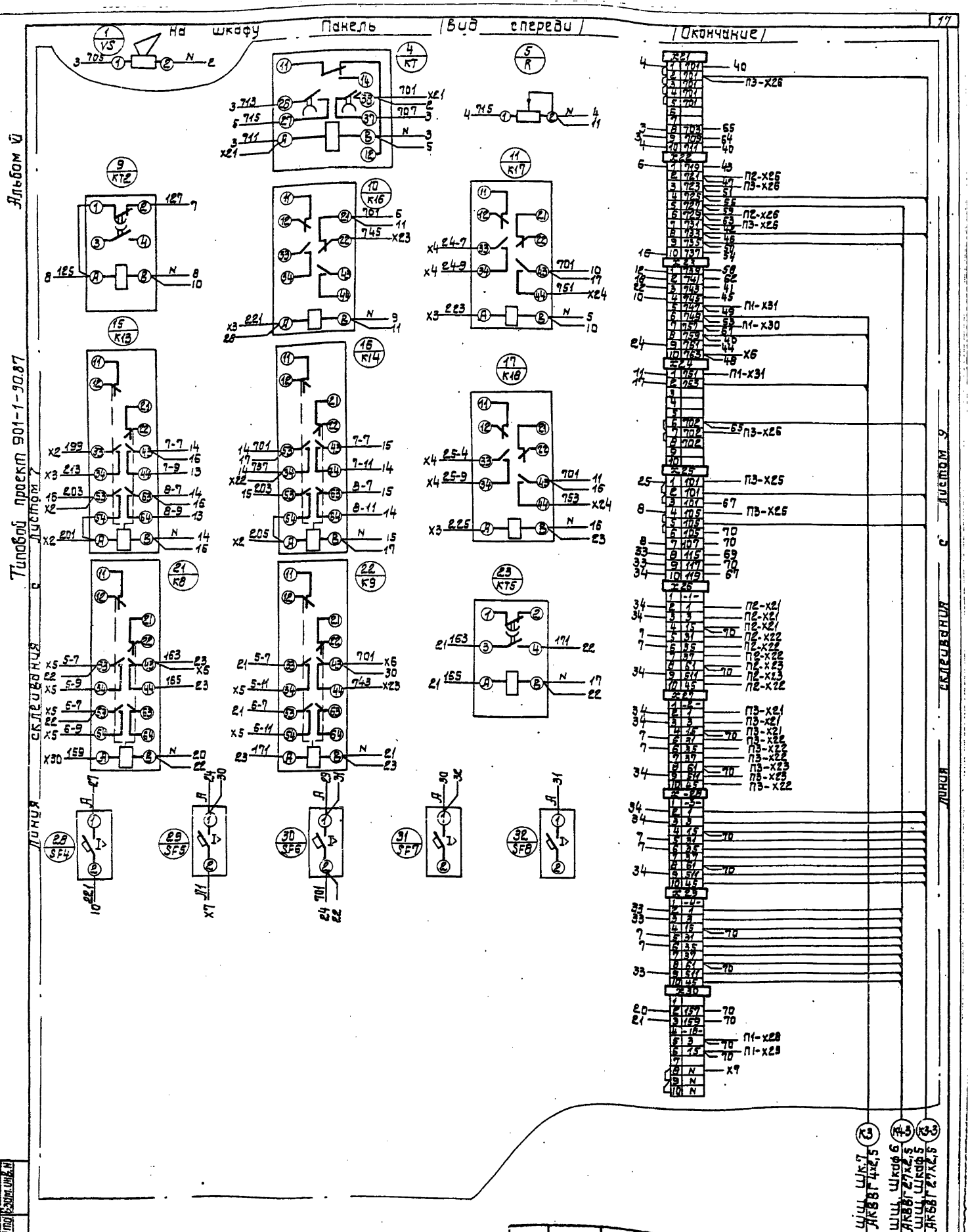

ТП 901-1-90.87			-3МН1-4
Водозаборные сооружения производительностью от 0,02 до 1,5 м³/с для амплитуд колебания уровней воды до 6 м			
Насосная станция производительностью от 0,66 до 1,5 м³/с с заглублением машзала 5,4 м.	Стадия	Лист	Листов
	Р	8	18
ШШ. Шкаф 4. Схема электрическая соединений	Госстрой СССР Укрводоканалпроект Киев		

ГИП	Новоминский	
Н.контр.	Глузберг	
Нач.отд.	Терехов	
Гл.спец.	Глузберг	
Рук.гр.	Локошко	
Инж.	Тимко	

Привязан

Инв. №

Инв. № подл. | Подпись и дата | Взам. инв. №

Линия склеивания с листом 8

Двер - шкафа - Двигатель мотора

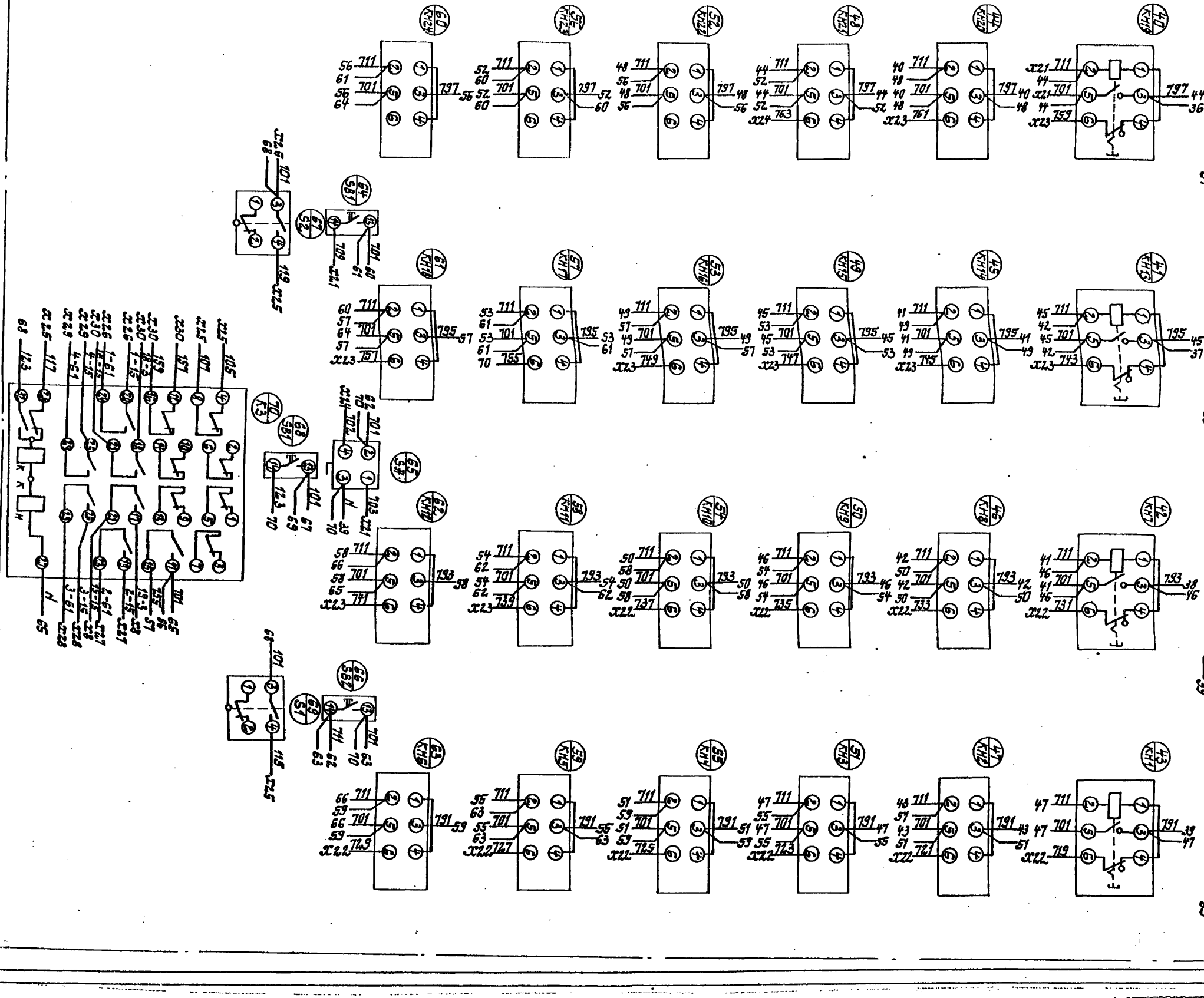

| | | |

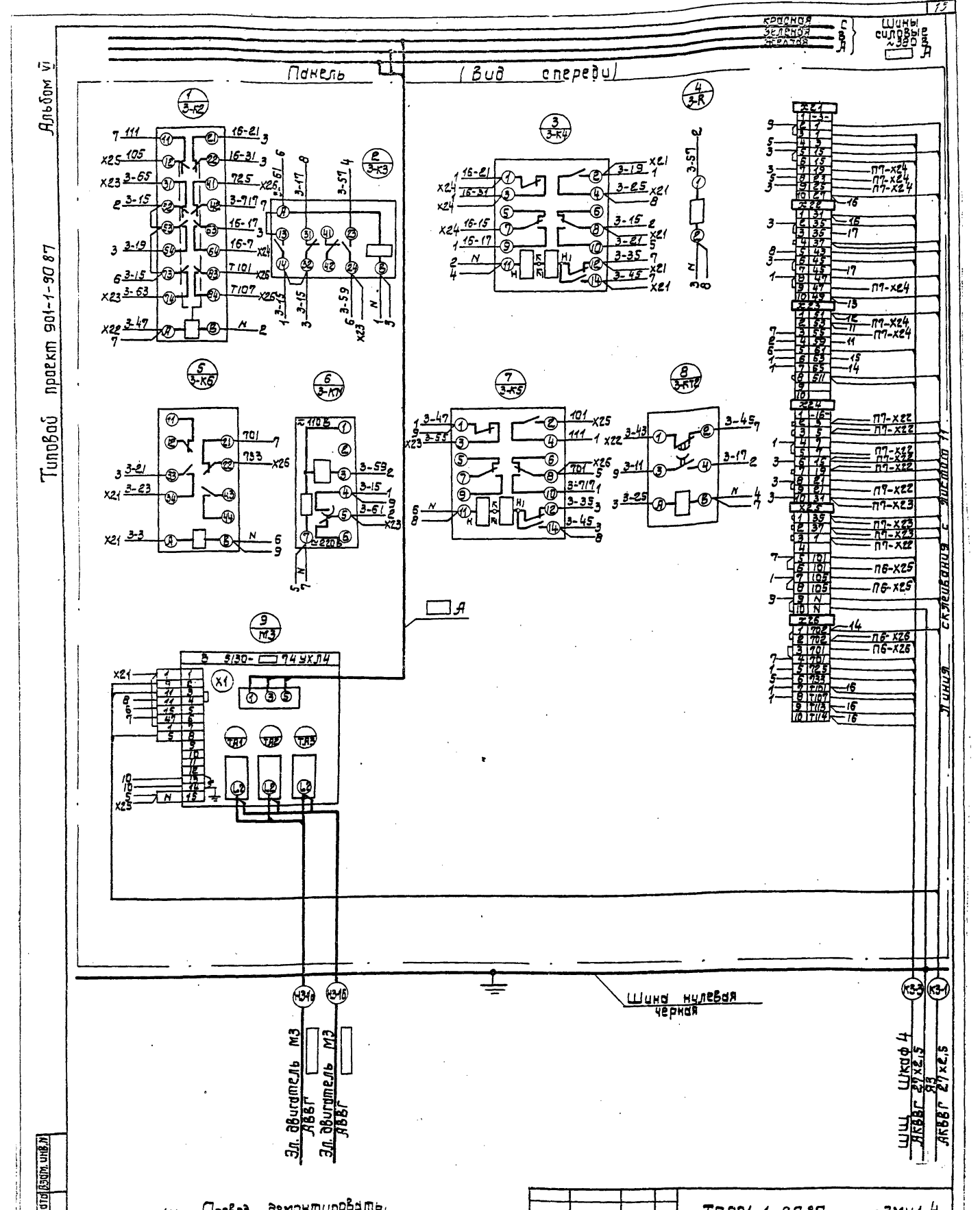

Привязан	ГИП	Новоминский	ТП901-1-90.87 -3МН1-4	
	Н.конт.	Глузберг	Водозаборные сооружения производительностью от 0,22 до 1,5 м³/с для амплитуд колебания уровней воды до 6 м	
	Нач.отд.	Терехов	Насосная станция производительностью от 0,66 до 1,5 м³/с с заглублением машзала 5,4 м	Стадия Р / Лист 10 / Листов 18
	Ст.спец.	Глузберг	ШЩ. Шкаф 5. Схема электрическая соединений.	Госстрой СССР Укрводоканалпроект Киев
	Рук.гр.	Лобошко		
Инв. №	Инж.	Тимко		

Инв. № подл. | Подпись и дата | Взам. инв. №

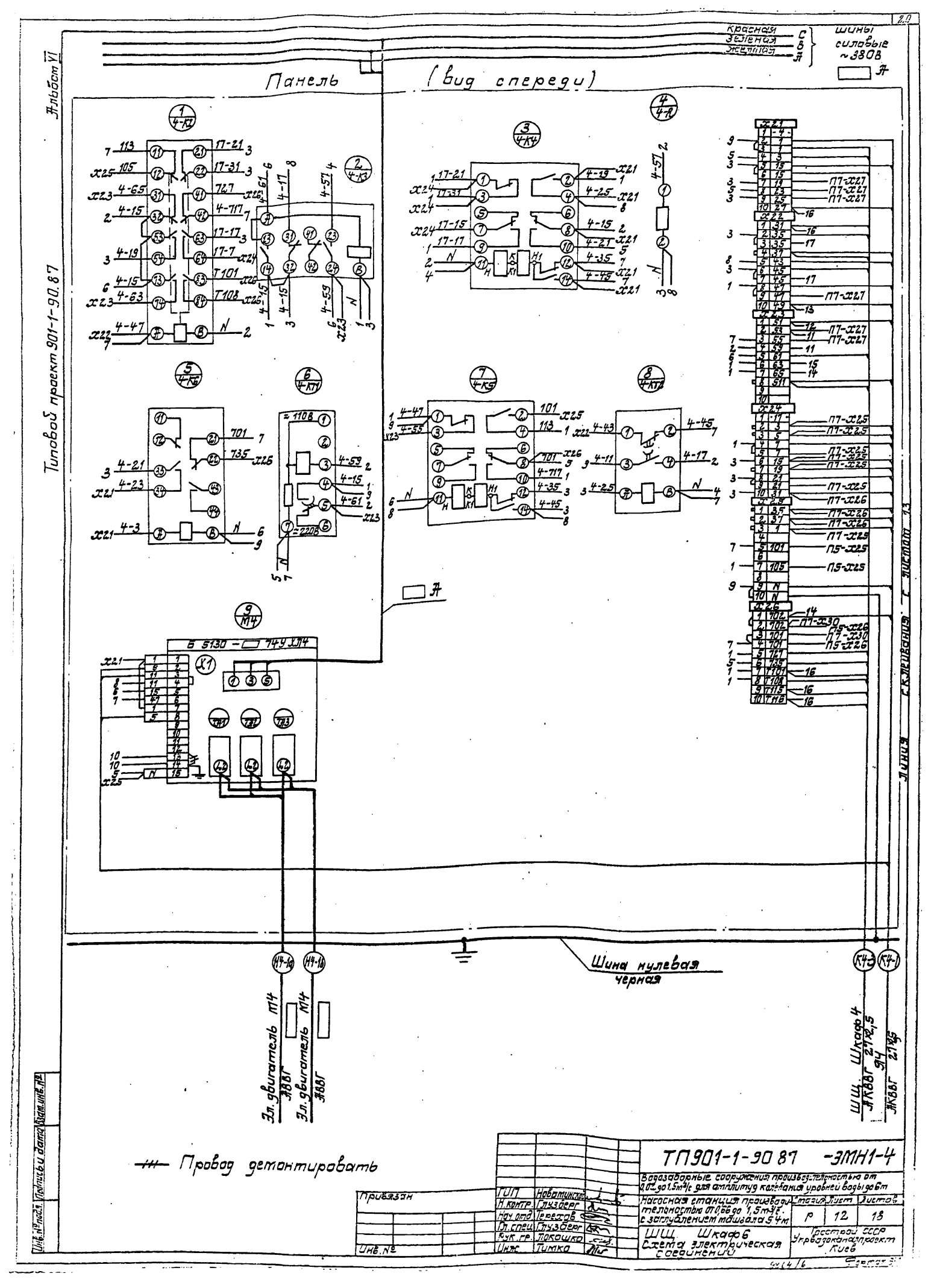

Альбом VI
Типовой проект 901-1-90.87
Панель (вид спереди)
Красная
Зеленая
Желтая
Шины силовые ~380В
Линия склеивания с листом 13
Шина нулевая черная
Эл. двигатель М4 АВВГ
Эл. двигатель М4 АВВГ
ШЩ. Шкаф 4 АКВВГ 27×2,5 ЯЧ
АКВВГ 27×5
Провод демонтировать
Привязан
Инв. №
ГИП Новатинский
Н. контр. Глузберг
Нач. отд. Терехов
Гл. спец. Глузберг
Рук. гр. Локошко
Инж. Тимко
ТП901-1-90 87 -ЭМН1-4
Водозаборные сооружения производительностью от 0,02 до 1,5 м³/с для амплитуд колебания уровней воды до 6 м
Насосная станция производительностью от 0,66 до 1,5 м³/с с заглублением машзала 5,4 м
Стадия Лист Листов
Р 12 18
ШЩ. Шкаф 6
Схема электрическая соединений
Госстрой СССР
Укрводоканалпроект
Киев

Альбом VI

Типовой проект 901-1-90.87

Дверь шкафа (вид со стороны монтажа)

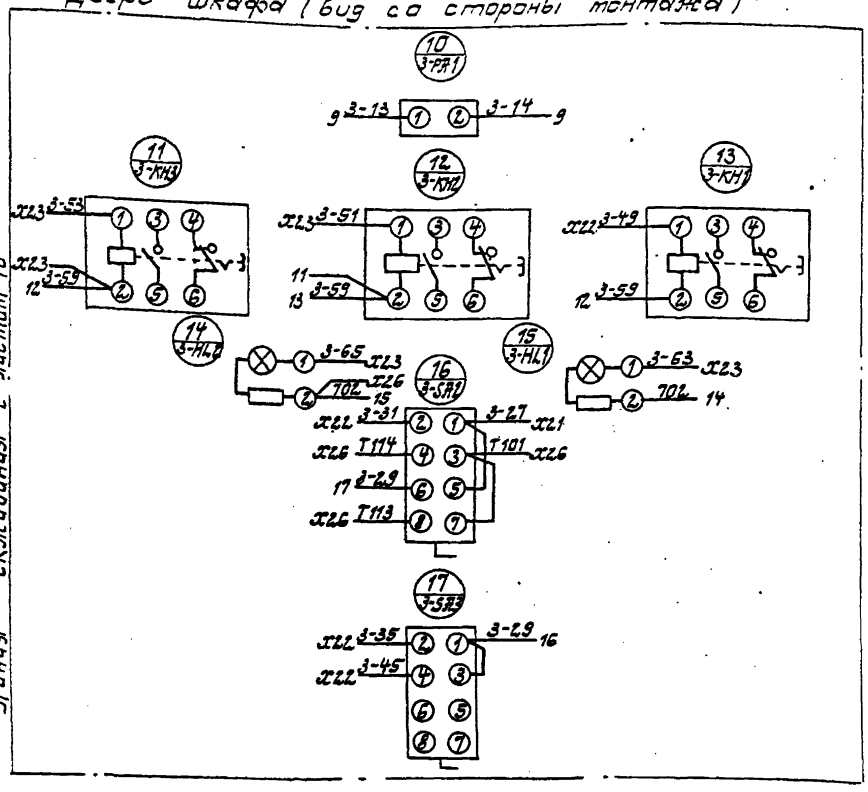

Линия склеивания с листом 10

Привязан	ГИП	Новотинский		
	Н.контр.	Глузберг		
	Нач.отд.	Терехов		
	Гл.спец.	Глузберг		
	Рук.гр.	Локошко		
Инв. №	Инж.	Тимко		

ТП901-1-90.87 -ЭМН1-4

Водозаборные сооружения производительностью от 0,02 до 1,5 м³/с для амплитуд колебания уровней воды до 6 м

Насосная станция производительностью от 0,66 до 1,5 м³/с с заглублением машзала 5,4 м

Стадия	Лист	Листов
Р	11	18

ШЩ Шкаф 5
Схема электрическая соединений

Госстрой СССР
Укрводоканалпроект
Киев

Формат А3

Инв. № подл. | Подпись и дата | Взам. инв. №

Дверь шкафа (вид со стороны монтажа)

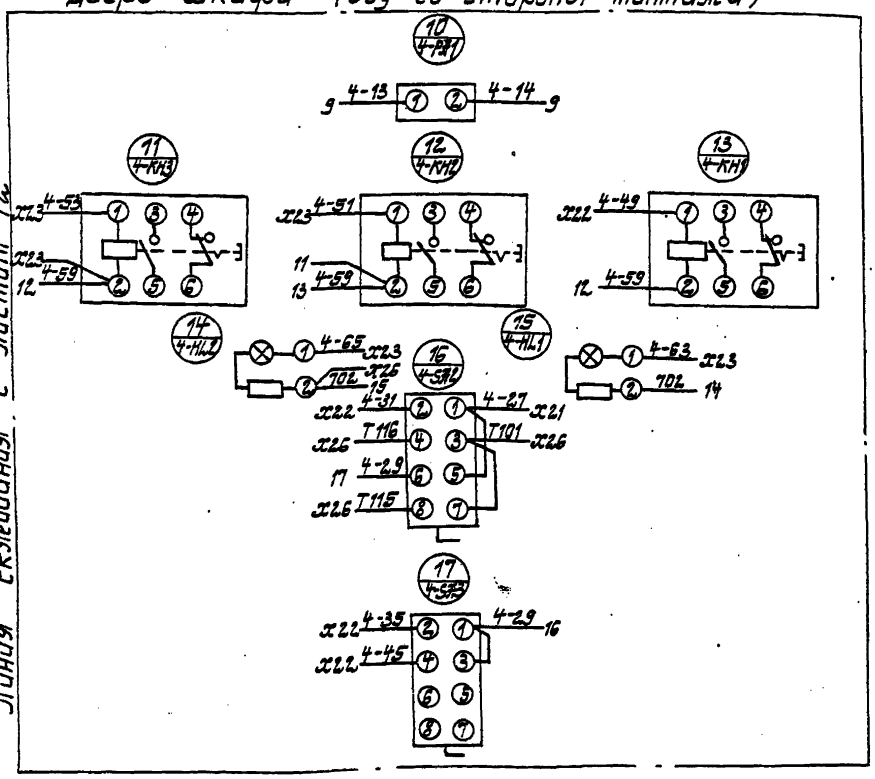

Линия склеивания с листом 12

Привязан	ГИП	Новотинский		
	Н.контр.	Глузберг		
	Нач.отд.	Терехов		
	Гл.спец.	Глузберг		
	Рук.гр.	Локошко		
Инв. №	Инж.	Тимко		

ТП901-1-90.87 -ЭМН1-4

Водозаборные сооружения производительностью от 0,02 до 1,5 м³/с для амплитуд колебания уровней воды до 6 м

Насосная станция производительностью от 0,66 до 1,5 м³/с с заглублением машзала 5,4 м

Стадия	Лист	Листов
Р	13	18

ШЩ Шкаф 6
Схема электрическая соединений

Госстрой СССР
Укрводоканалпроект
Киев

Инв. № подл. | Подпись и дата | Взам. инв. №

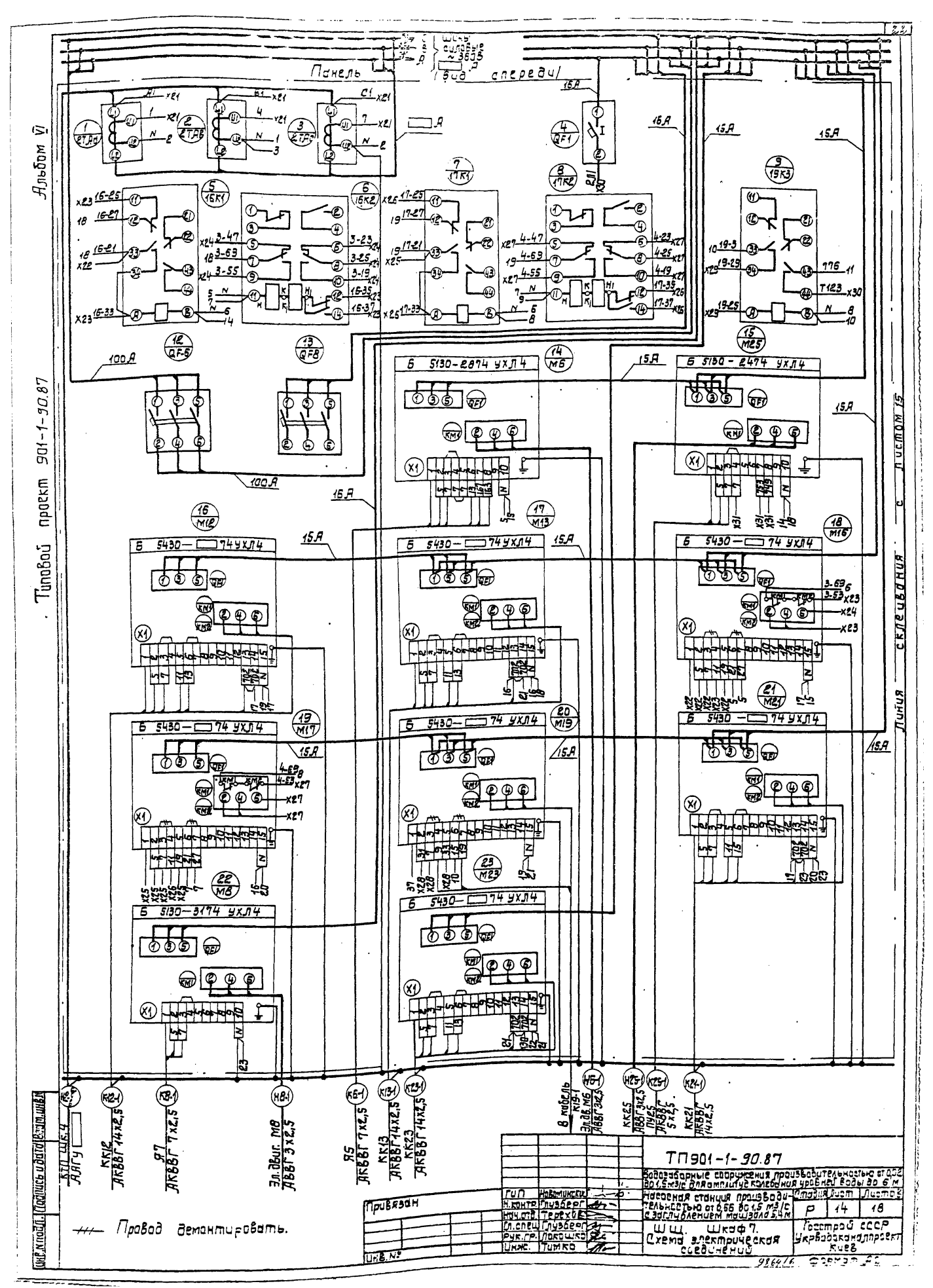
Альбом VI
Типовой проект 901-1-90.87
Панель
Шины силовые ~380В
вид спереди
Б 5130-2874 УХЛ4
Б 5130-2474 УХЛ4
Б 5430-□74 УХЛ4
Б 5130-3174 УХЛ4
Линия склеивания с листом 15
Провод демонтировать.
ТП901-1-90.87
Водозаборные сооружения производительностью от 0,02 до 1,5 м³/с для амплитуд колебания уровней воды до 6 м
Насосная станция производительностью от 0,55 до 1,5 м³/с с заглублением машзала 5,4 м
Стадия Р
Лист 14
Листов 18
Ш.Ш. Шкаф 7.
Схема электрическая соединений
Госстрой СССР
Укрводоканалпроект
Киев
Привязан
Инв. №
Гип Новоминский
Н.контр. Глузберг
Нач.отд. Терехов
Гл.спец. Глузберг
Рук.гр. Локошко
Инж. Тимко
Инв. № подл. Подпись и дата Взам. инв. №
9864/6 Формат А2

Альбом VI

Типовой проект 901-1-90.87

Линия сигнализации с листом 14

Шины силовые ~380 В 100 А

Правая дверь шкафа (вид со стороны монтажа)

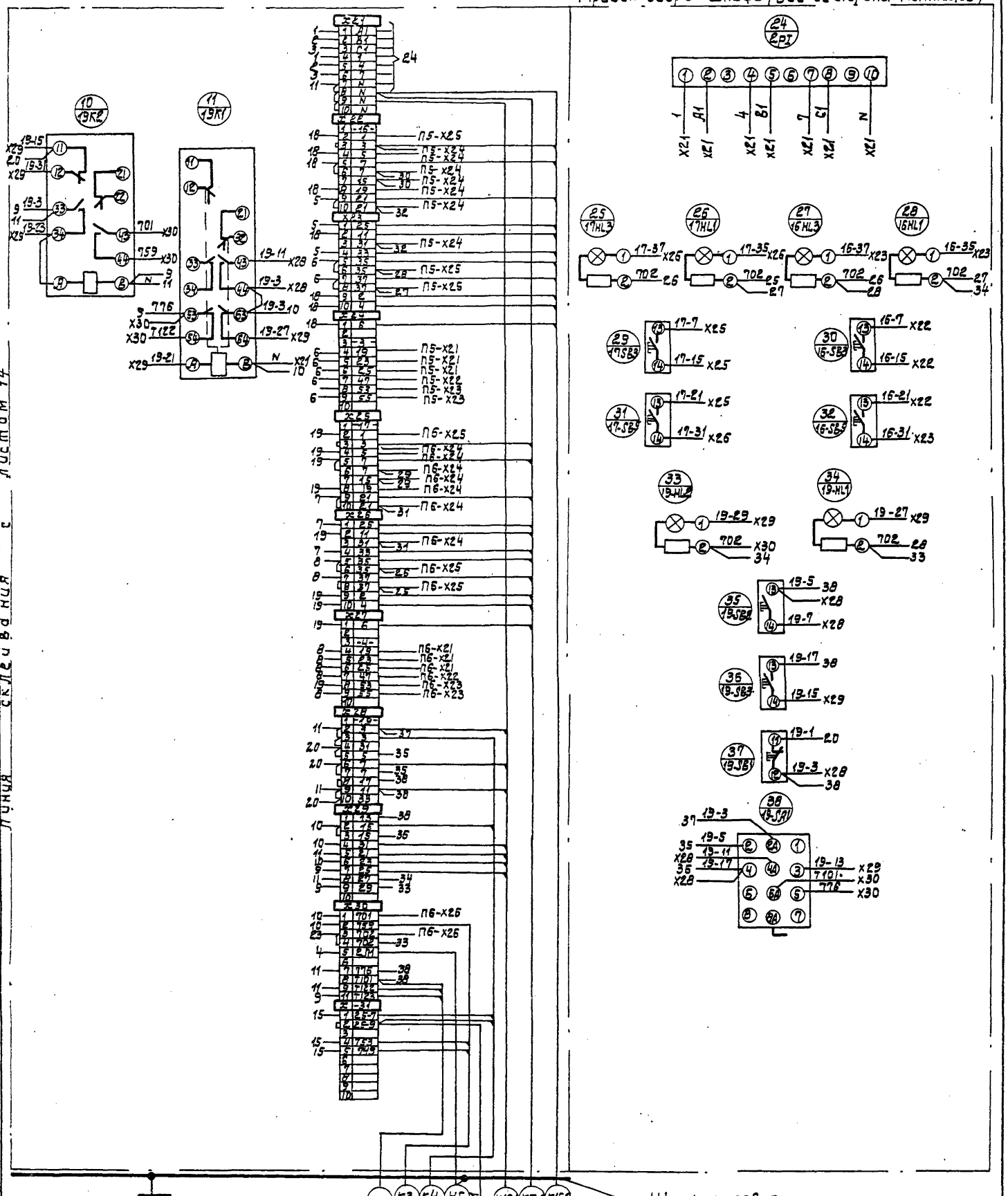

Таблица межпанельных соединений

Откуда идет: Панель	Откуда идет: Колодка	Откуда идет: Зажим	Куда поступает: Панель	Куда поступает: Колодка	Куда поступает: Зажим	Генеральная маркировка	Откуда идет: Панель	Откуда идет: Колодка	Откуда идет: Зажим	Куда поступает: Панель	Куда поступает: Колодка	Куда поступает: Зажим	Генеральная маркировка
П1	Х22	2	П2	Х25	3	14-1	П1	Х26	3	П3	Х24	10	15-31
П1	Х22	3	П2	Х24	2	14-3	П1	Х26	6	П3	Х25	1	15-35
П1	Х22	4	П2	Х24	3	14-5	П1	Х26	8	П3	Х25	2	15-37
П1	Х22	6	П2	Х24	5	14-7	П1	Х27	4	П3	Х21	7	2-19
П1	Х22	7	П2	Х24	6	14-15	П1	Х27	5	П3	Х21	8	2-23
П1	Х22	8	П2	Х24	7	14-19	П1	Х27	6	П3	Х21	9	2-25
П1	Х22	10	П2	Х24	9	14-21	П1	Х27	7	П3	Х22	9	2-47
П1	Х23	3	П2	Х24	10	14-31	П1	Х27	8	П3	Х23	2	2-53
П1	Х23	6	П2	Х25	1	14-35	П1	Х22	9	П3	Х23	3	2-55
П1	Х23	8	П2	Х25	2	14-37	П1	Х28	3	П4	Х30	5	18-3
П1	Х24	4	П2	Х21	7	1-19	П1	Х29	2	П4	Х30	6	18-15
П1	Х24	5	П2	Х21	8	1-23	П1	Х30	1	П2	Х26	3	701
П1	Х24	6	П2	Х21	9	1-25	П1	Х30	2	П4	Х23	7	757
П1	Х24	7	П2	Х22	9	1-47	П1	Х30	3	П2	Х26	2	702
П1	Х24	8	П2	Х23	2	1-53	П1	Х30	5	П4	Х7	1	111
П1	Х24	9	П2	Х23	3	1-55	П1	Х30	8	П4	Х8	6	Т101
П1	Х25	2	П3	Х25	3	15-1	П1	Х30	9	П4	Х10	6	Т120
П1	Х25	3	П3	Х24	2	15-3	П1	Х30	10	П4	Х10	7	Т121
П1	Х25	4	П3	Х24	3	15-5	П1	Х31	3	П4	Х4	2	24-7
П1	Х25	6	П3	Х24	4	15-7	П1	Х31	4	П4	Х4	3	24-9
П1	Х25	7	П3	Х24	6	15-15	П1	Х31	5	П4	Х24	1	751
П1	Х25	8	П3	Х24	7	15-19	П1	Х31	6	П4	Х23	5	747
П1	Х25	10	П3	Х24	9	15-21	П2	Х21	3	П4	Х26	2	1-1

Альбом VII

Типовой проект 901-1-90.87

Инв. N подл. | Подпись и дата | Взам. инв. N

ТП 901-1-90.87 -ЭМН1-4 Лист 16

Формат А4

Таблица межпанельных соединений

Откуда идет: Панель	Откуда идет: Колодка	Откуда идет: Зажим	Куда поступает: Панель	Куда поступает: Колодка	Куда поступает: Зажим	Генеральная маркировка	Откуда идет: Панель	Откуда идет: Колодка	Откуда идет: Зажим	Куда поступает: Панель	Куда поступает: Колодка	Куда поступает: Зажим	Генеральная маркировка
П2	Х21	4	П4	Х26	3	1-3	П3	Х22	4	П4	Х27	7	2-37
П2	Х21	6	П4	Х26	4	1-15	П3	Х22	6	П4	Х27	10	2-45
П2	Х22	1	П4	Х26	5	1-31	П3	Х23	5	П4	Х27	8	2-61
П2	Х22	2	П4	Х26	6	1-35	П3	Х23	8	П4	Х27	9	2-511
П2	Х22	4	П4	Х26	7	1-37	П3	Х25	5	П4	Х25	1	101
П2	Х22	6	П4	Х26	10	1-45	П3	Х25	7	П4	Х25	4	105
П2	Х23	5	П4	Х26	8	1-61	П3	Х26	2	П4	Х24	7	702
П2	Х23	8	П4	Х26	9	1-511	П3	Х26	3	П4	Х21	2	701
П2	Х25	5	П3	Х25	6	101	П3	Х26	5	П4	Х22	3	723
П2	Х25	7	П3	Х25	8	105	П3	Х26	6	П4	Х22	7	731
П2	Х26	2	П3	Х26	2	702	П3	Х26	7	П4	Х8	7	Т101
П2	Х26	4	П3	Х26	4	701	П3	Х26	8	П4	Х9	2	Т106
П2	Х26	5	П4	Х22	2	721	П3	Х26	9	П4	Х9	7	Т111
П2	Х26	6	П4	Х22	6	729	П3	Х26	10	П4	Х9	8	Т112
П2	Х26	7	П4	Х8	7	Т101	П5	Х21	7	П7	Х24	4	3-19
П2	Х26	8	П4	Х9	1	Т105	П5	Х21	8	П7	Х24	5	3-23
П2	Х26	9	П4	Х9	5	Т109	П5	Х21	9	П7	Х24	6	3-25
П2	Х26	10	П4	Х9	6	Т110	П5	Х22	9	П7	Х24	7	3-47
П3	Х21	3	П4	Х27	2	2-1	П5	Х23	2	П7	Х24	8	3-53
П3	Х21	4	П4	Х27	3	2-3	П5	Х23	3	П7	Х24	9	3-55
П3	Х21	6	П4	Х27	4	2-15	П5	Х24	2	П7	Х22	3	16-3
П3	Х22	1	П4	Х27	5	2-31	П5	Х24	3	П7	Х22	4	16-5
П3	Х22	2	П4	Х27	6	2-35	П5	Х24	5	П7	Х22	6	16-7

Альбом VII

Типовой проект 901-1-90.87

Инв. N подл. | Подпись и дата | Взам. инв. N

ТП 901-1-90.87 -ЭМН1-4 Лист 17

Формат А4

Таблица межпанельных соединений

Откуда идет: Панель	Откуда идет: Колодка	Откуда идет: Зажим	Куда поступает: Панель	Куда поступает: Колодка	Куда поступает: Зажим	Генеральная маркировка	Откуда идет: Панель	Откуда идет: Колодка	Откуда идет: Зажим	Куда поступает: Панель	Куда поступает: Колодка	Куда поступает: Зажим	Генеральная маркировка
П5	Х24	6	П7	Х22	7	16-15	П6	Х24	10	П7	Х26	3	17-31
П5	Х24	7	П7	Х22	8	16-19	П6	Х25	1	П7	Х26	5	17-35
П5	Х24	9	П7	Х22	10	16-21	П6	Х25	2	П7	Х26	8	17-37
П5	Х24	10	П7	Х23	3	16-31	П6	Х25	3	П7	Х25	2	17-1
П5	Х25	1	П7	Х23	6	16-35	П6	Х26	2	П7	Х30	3	702
П5	Х25	2	П7	Х23	8	16-37	П6	Х26	3	П7	Х30	1	702
П5	Х25	3	П7	Х22	2	16-1							
П5	Х25	6	П6	Х25	5	101							
П5	Х25	8	П6	Х25	7	105							
П5	Х26	2	П6	Х26	2	702							
П5	Х26	3	П6	Х26	4	701							
П6	Х21	7	П7	Х27	4	4-19							
П6	Х21	8	П7	Х27	5	4-23							
П6	Х21	9	П7	Х27	6	4-25							
П6	Х22	9	П7	Х27	7	4-47							
П6	Х23	2	П7	Х27	8	4-53							
П6	Х23	3	П7	Х27	9	4-55							
П6	Х24	2	П7	Х25	3	17-3							
П6	Х24	3	П7	Х25	4	17-5							
П6	Х24	5	П7	Х25	6	17-7							
П6	Х24	6	П7	Х25	7	17-15							
П6	Х24	7	П7	Х25	8	17-19							
П6	Х24	9	П7	Х25	10	17-21							

Альбом VII

Типовой проект 901-1-90.87

Инв. N подл. | Подпись и дата | Взам. инв. N

ТП 901-1-90.87 -ЭМН1-4 Лист 18

Формат А4

Наименование	Кол. ниш	Кол. привяз. панелей	Обозначение чертежа общего вида	Примечание
Щит станций управления ЩСУ, защищенный, состоящий из 7 шкафов одностороннего обслуживания глубиной 600мм	1 комп	14	ТП 901-1 ЭМН1-1	
Ящик управления 91 (92÷94) навесной типа ЯУЭ	4	4	ТП 901-1 ЭМН2-1	
Ящик управления 95 навесной типа ЯУЭ	1	1	ТП 901-1 ЭМН3-1	
Ящик управления 97 навесной типа ЯУЭ	1	1	ТП 901-1 ЭМН4-1	

Альбом III

Типовой проект 901-1-90.87

Инв. N подл. | Подпись и дата | Взам. инв. N

Привязан

Инв. N

ТП 901-1-90.87 -ЭМН-ПК

ГИП	Новожилов		
Н. контр.	Глузберг		
Нач. отд.	Терешков		
Гл. спец.	Глузберг		
Рук. гр.	Локошко		
Инж.	Тимко		

Водозаборные сооружения производительностью от 0,02 до 1,5 м³/с для амплитуд колебания уровней воды до 6м

Наземная станция производительностью от 0,06 до 1,5 м³/с с заглублением машзала 5,4м

Стадия	Лист	Листов
Р	1	1

Перечень комплектных устройств

Госстрой СССР Укрводоканалпроект Киев

Формат А4

Вид спереди
Дверь не показана

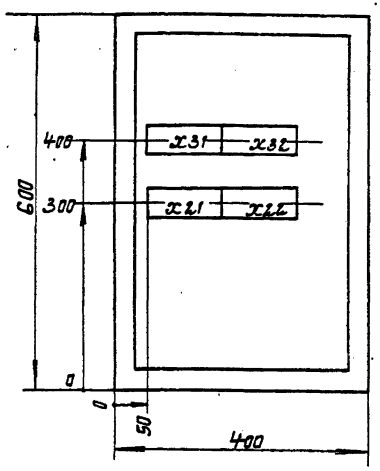

Дверь ящика
Вид спереди

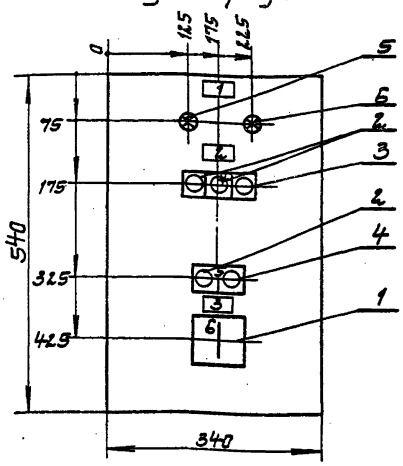

1. Глубина ящика 350мм
2. По данному чертежу изготавить 4 ящика Я1–Я4

Привязан

Инв. №

ГИП	Новотинский		
Н. контр.	Глызберг		
Нач. отд.	Терещенко		
Гл. спец.	Глызберг		
Рук. гр.	Ткачишко		
Ц. инж.	Тимко		

ТП 901-1-90.87-ЭМН2-1

Водозаборные сооружения производительностью от 0,02 до 1,5 м³/с для амплитуд колебания уровней воды до 6 м. Насосная станция производительностью от 0,66 до 1,5 м³/с с заглублением машзала 5,4 м

Ящик Я1 (Я2÷Я4) Чертеж общего вида

Стадия: Р | Лист: 1 | Листов: 1

Госстрой СССР Укрводоканалпроект Киев

Формат А3

Взам. инв. № | Подпись и дата | Инв. № подл.

Формат	Зона	Поз.	Обозначение	Наименование	Кол.	Примечание
				Документация		
			-ЭМН2-1	Чертеж общего вида	1	
			-ЭМН2-4	Схема электрическая соединений	1	
			-ЭМН2-3	Таблица перечня надписей	1	
				Сборочные единицы		
				Н51		
		1		Переключатель		
				ПКУ3-12Г-1204 рук. реал	1	1-SA1
				Кнопка		
		2		КЕ011У3 исп. 4	3	13-SB4 16-SB2
		3		КЕ011У3 исп. 5 толк. кр.	1	14-SB1
		4		КЕ011У3 исп. 2 толк. кр.	1	15 B1
				Арматура		
		5		АС 120115У2 U~220В	1	14-HL2
		6		АС 120135У2 U~220В	1	14-HL4
				Колодка из 10 зажимов на ток 16 А	4	

Привязан

Инв. №

ГИП	Новотинский		
Н. контр.	Глызберг		
Нач. отд.	Терещенко		
Гл. спец.	Глызберг		
Рук. гр.	Ткачишко		
Ц. инж.	Тимко		

ТП 901-1-90.87-ЭМН2-2

Водозаборные сооружения производительностью от 0,02 до 1,5 м³/с для амплитуд колебания уровней воды до 6 м. Насосная станция производительностью от 0,66 до 1,5 м³/с с заглублением машзала 5,4 м

Ящик Я1 (Я2÷Я4) Технические данные аппаратов

Стадия: Р | Лист: 1 | Листов: 1

Госстрой СССР Укрводоканалпроект Киев

Формат А4

Взам. инв. № | Подпись и дата | Инв. № подл.

Панель	Строка	Надпись	Поз. обозначение	Место надписи	Текст	Кол.	Вид шрифта	Заготовка
		1		Табличка	Ящик Я1 (Я2, Я3, Я4)	1		
		2	14-HL2 14-HL4	То же	Задвижка М14 (М15, М16, М17)	1		
			13-SB1 13-SB2 13-SB4 14-SB4					
		3	1-SB1 1-SB2 15 B1	Табличка	Насос 1 (2, 3, 4)	1		
		4	1-SB1 1-SB2 13-SB4 14-SB4	На кнопке	Откр. – Закр – Стоп	1		
		5	1-SB1 1-SB2	На кнопке	Пуск – Стоп	1		
		6	1-SA1	На ключе	ТУ – О – Тист	1		

Привязан

Инв. №

ГИП	Новотинский		
Н. контр.	Глызберг		
Нач. отд.	Терещенко		
Гл. спец.	Глызберг		
Рук. гр.	Ткачишко		
Ц. инж.	Тимко		

ТП 901-1-90.87-ЭМН2-3

Водозаборные сооружения производительностью от 0,02 до 1,5 м³/с для амплитуд колебания уровней воды до 6 м. Насосная станция производительностью от 0,66 до 1,5 м³/с с заглублением машзала 5,4 м

Ящик Я1 (Я2÷Я4) Таблица перечня надписей

Стадия: Р | Лист: 1 | Листов: 1

Госстрой СССР Укрводоканалпроект Киев

Взам. инв. № | Подпись и дата | Инв. № подл.

Альбом VI

Типовой проект 901-1-90.87

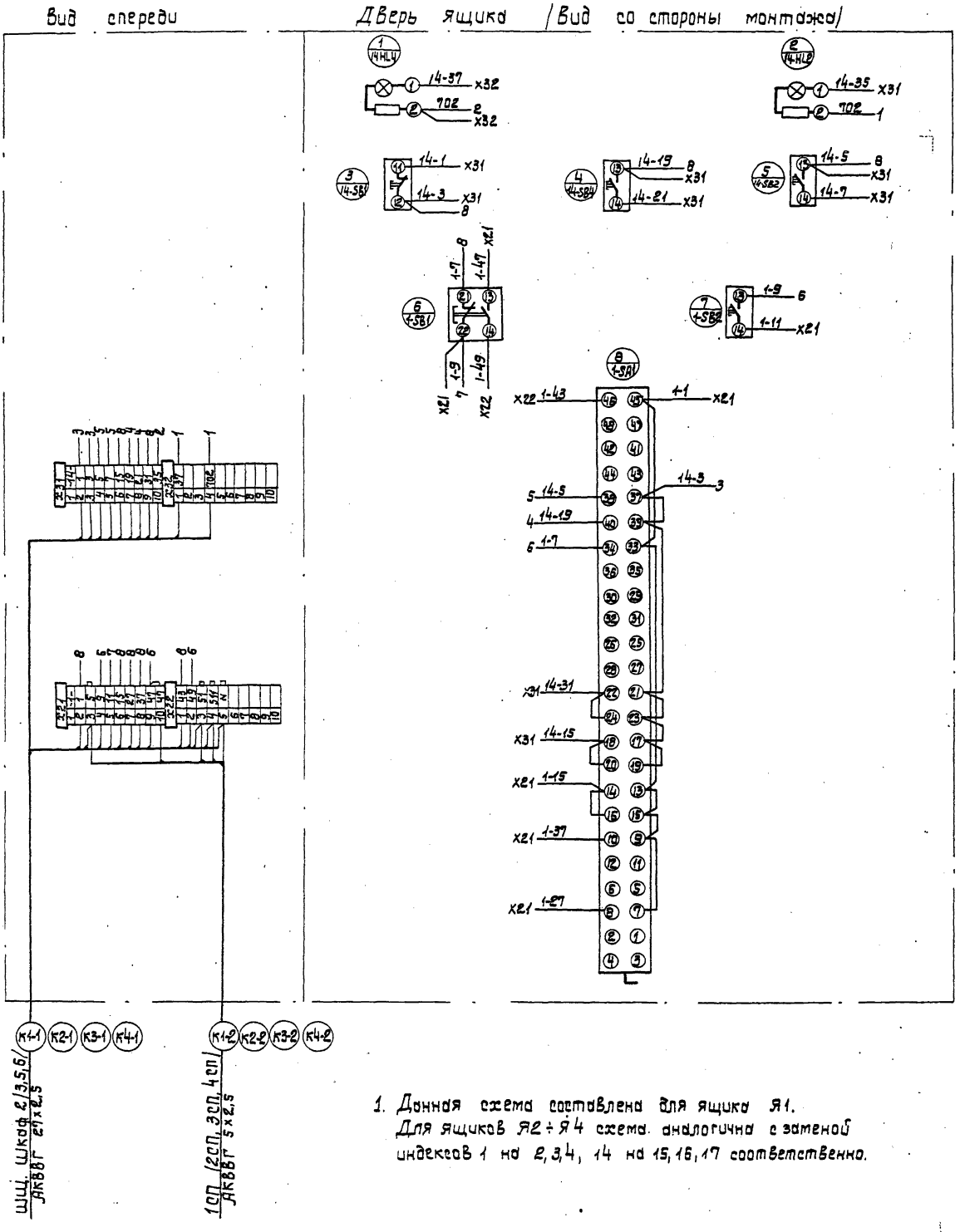

1. Данная схема составлена для ящика Я1.
Для ящиков Я2 ÷ Я4 схема аналогична с заменой индексов 1 на 2, 3, 4, 14 на 15, 16, 17 соответственно.

				ТП 901-1-90.87 -ЭМН2-4		
				Водозаборные сооружения производительностью от 0,02 до 1,5 м³/с для амплитуд колебания уровней воды до 6 м		
Привязан	ГИП	Чаромунский		Насосная станция производительностью от 0,55 до 1,5 м³/с с заглублением машзала 5,4 м.	Стадия	Лист	Листов
	Н.контр.	Слузберг			Р	1	1
	Нач.отд.	Терехов					
	Гл.спец.	Слузберг		Ящик Я1 /Я2 ÷ Я4/. Схема электрическая соединений.	Госстрой СССР Укрводоканалпроект Киев		
	Рук.гр.	Локошко					
ИНВ.N	Инж.	Тимко					

Инв.N подл. | Подпись и дата | Взам.инв.N

Альбом V

Типовой проект 901-1-90.87

Инв. N подл. | Подпись и дата | Взам. инв. N

Вид спереди
Дверь не показана

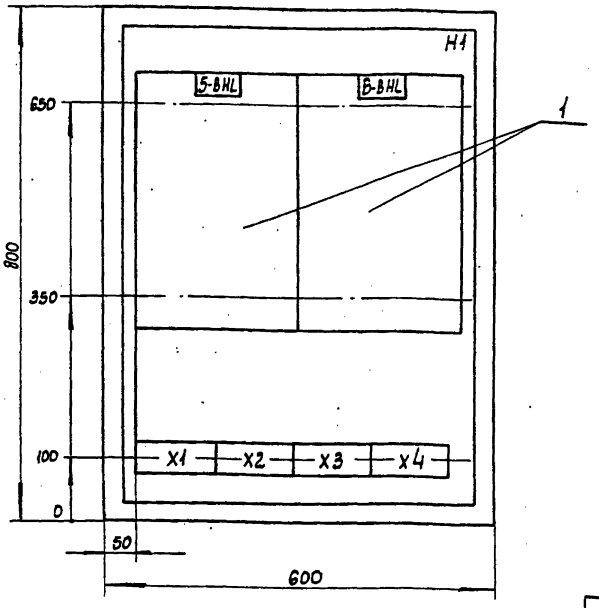

Дверь ящика
Вид спереди

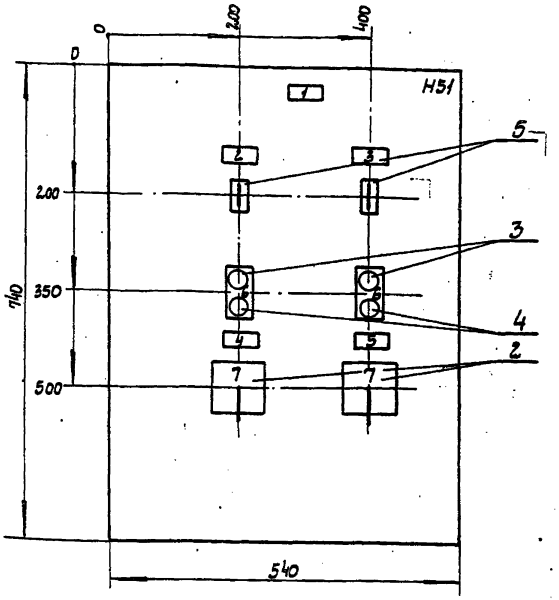

1. Глубина ящика 350 мм.

Привязан

Инв. N

ГИП	Новоминский	
Н. контр.	Глузберг	
Нач. отд.	Терехов	
Гл. спец.	Глузберг	
Рук. гр.	Локошко	
Инженер.	Тимко	

ТП 901-1-90.87-ЭМН3-1

Водозаборные сооружения производительностью от 0,01 до 1,5 м³/с для амплитуд колебания уровней воды до 6 м

Насосная станция производительностью от 0,66 до 1,5 м³/с с заглублением машзала 5,4 м

Стадия	Лист	Листов
Р	1	1

Ящик 95
Чертеж общего вида

Госстрой СССР
Укрводоканалпроект
Киев

Формат А3

Альбом V

Типовой проект 901-1-90.87

Формат	Зона	Поз.	Обозначение	Наименование	Кол.	Примеч.
				Документация		
			-ЭМН3-2	Чертеж общего вида	1	
			-ЭМН3-4	Схема электрическая соединений	1	
			-ЭМН3-3	Таблица перечня надписей	1	
				Сборочные единицы		
				H1		
		1		Сигнализатор эрсу-4	2	5-BHL
				комплект датчика Бертик:		6-BHL
				вариант I длины 0,1-0,4м		
				H51		
		2		Переключатель	2	5-SA
				УП 5313-С142У3		6-SA
				Кнопка		
		3		КЕ011 У3 исп4	2	5-SB1 5-SB2
		4		КЕ011 У3 исп5 толк. кр.	2	6-SB1 6-SB2
		5		Тумблер ТВ1-1	2	5-SA 6-SA
				Колодка из 10 зажимов на ток 16А	4	

Привязан

Инв. N

ТП 901-1-90.87-ЭМН3-2

Водозаборные сооружения производительностью от 0,01 до 1,5 м³/с для амплитуд колебания уровней воды до 6 м

Насосная станция производительностью от 0,66 до 1,5 м³/с с заглублением машзала 5,4 м

Стадия	Лист	Листов
Р	1	1

Ящик 95
Технические данные аппаратов

Госстрой СССР
Укрводоканалпроект
Киев

Формат А4

Альбом V

Типовой проект 901-1-90.87

Панель	Строка	Надпись	Поз. обозначение	Место надписи	Текст	Кол.	Вид шрифта	Заготовка
		1		Табличка	Ящик 95	1		
		2	5-S	Табличка	5-BHL ~ 220В	1		
		3	6-S	То же	6-BHL ~ 220В	1		
		4	5-SB1 5-SB2	—"—	Вакуум-насос М5	1		
			5-SA					
		5	6-SB1 6-SB2	—"—	Вакуум-насос М6	1		
			6-SA					
		6	5-SB1 5-SB2	Накнопке	Пуск - Стоп	2		
			6-SB1 6-SB2		-45° 0 +45°			
		7	5SA	На ключе	Раб - 0 - Рез	2		
			6SA					
				Табличка	5 - BHL	1		
				То же	6 - BHL	1		

Привязан

Инв. N

ТП 901-1-90.87-ЭМН3-3

Водозаборные сооружения производительностью от 0,01 до 1,5 м³/с для амплитуд колебания уровней воды до 6 м

Насосная станция производительностью от 0,66 до 1,5 м³/с с заглублением машзала 5,4 м

Стадия	Лист	Листов
Р	1	1

Ящик 95
Таблица перечня надписей

Госстрой СССР
Укрводоканалпроект
Киев

4.84/6

Формат А4

Альбом VI

Типовой проект 901-1-90.87

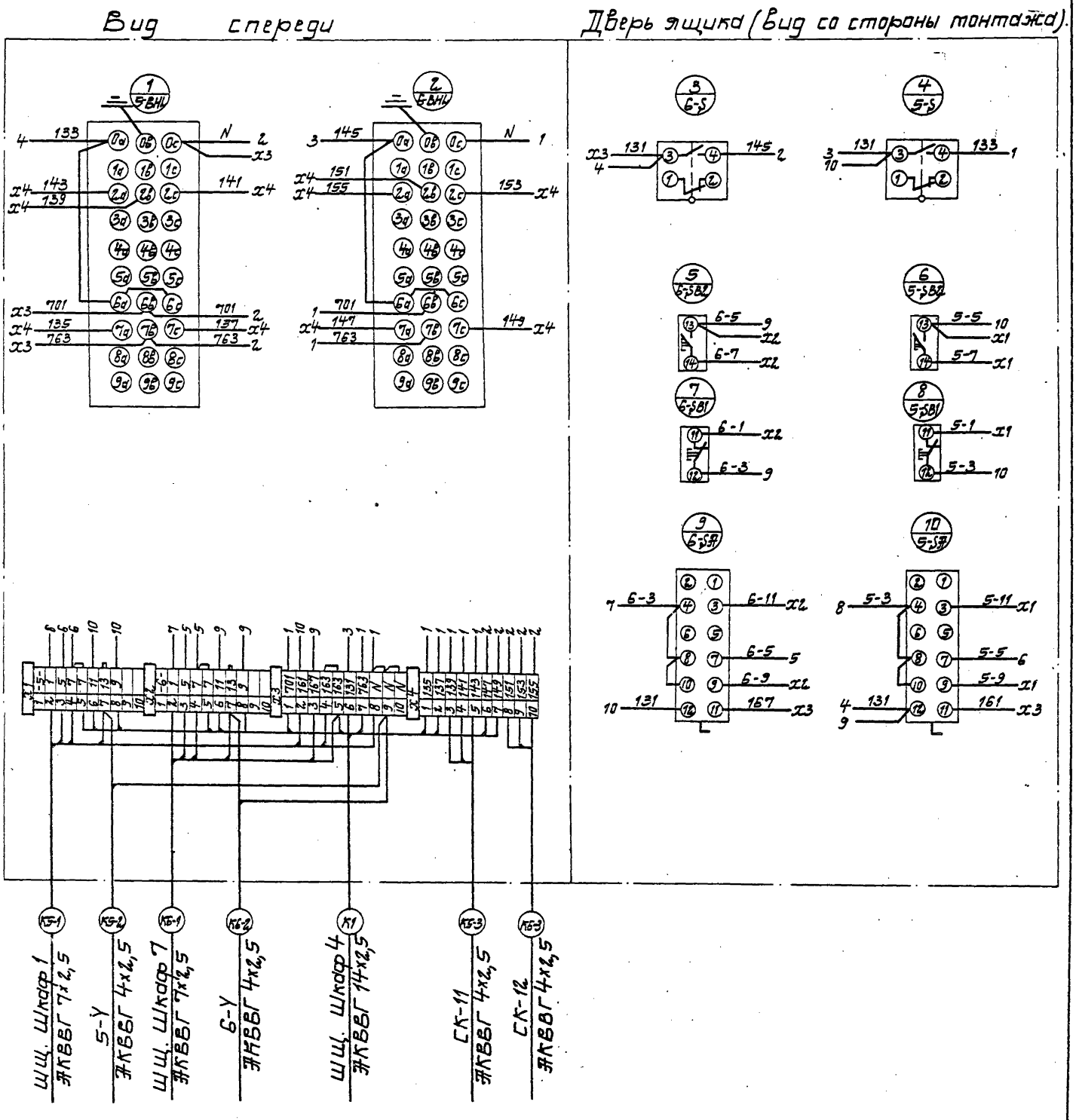

Привязан				ГИП	Новотинский		
				Н. контр.	Глизберг		
				Нач. отд.	Терехов		
				Гл. спец.	Глизберг		
				Рук. гр.	Лукошко		
Инв. №				Инж.	Титко		

ТП901-1-90.87 -ЭМН3-4

Водозаборные сооружения производительностью от 0,02 до 1,5 м³/с для амплитуд колебания уровней воды до 6 м.

Насосная станция производительностью от 0,66 до 1,5 м³/с с заглублением машзала 5 м

Стадия	Лист	Листов
Р	1	1

Ящик ЯS
Схема электрическая соединений.

Госстрой СССР
Укрводоканалпроект
Киев

Инв. № подл. | Подпись и дата | Взам. инв. №

9864/6 Формат А2

Альбом V1

Типовой проект 901-1-90.87

Вид спереди
Дверь не показана

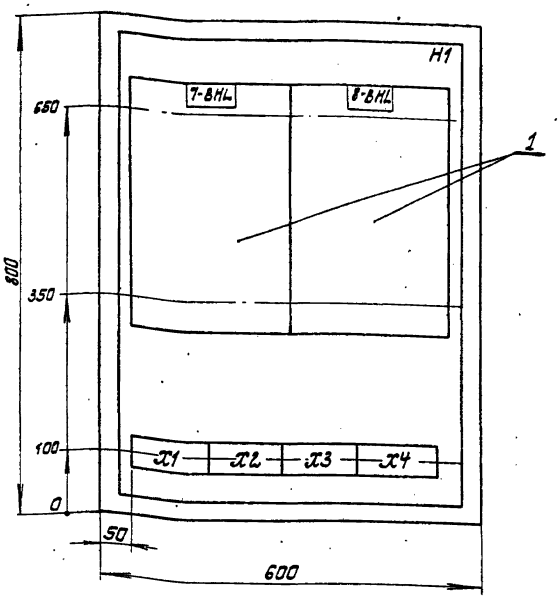

Дверь ящика
Вид спереди

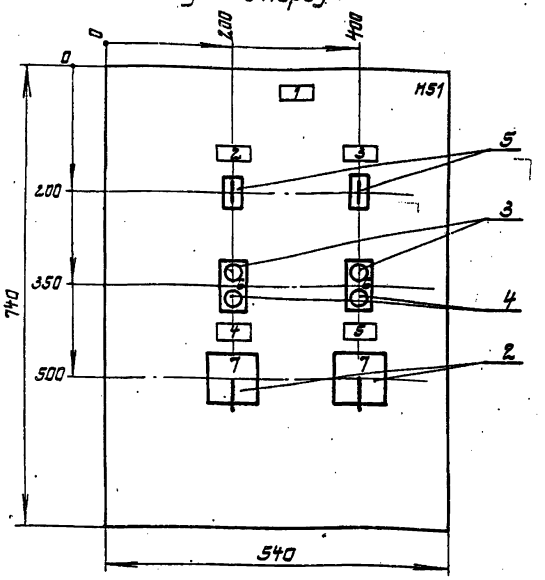

1. Глубина ящика 350 mm.

ГИП	Новоминский		
Н.контр.	Глузберг		
Нач.отд.	Терехов		
Гл.спец.	Глузберг		
Рук.гр.	Локошко		
Инж.	Тимко		

Привязан

Инв. №

Инв. № подл. | Подпись и дата | Взам. инв. №

ТП901-1-90.87-ЭМН4-1

Водозаборные сооружения производительностью от 0,02 до 1,5 м³/с для амплитуд колебания уровней воды до 6 м.

Насосная станция производительностью от 0,66 до 1,5 м³/с с заглублением машзала 5,4 м

Стадия	Лист	Листов
Р	1	1

Ящик Я7
Чертеж общего вида

Госстрой СССР
Укрводоканалпроект
Киев

Формат	Зона	Поз.	Обозначение	Наименование	Кол.	Примеч.
				Документация		
			-ЭМН4-2	Чертеж общего вида	1	
			-ЭМН4-4	Схема электрическая соединений	1	
			-ЭМН4-3	Таблица перечня надписей	1	
				Сборочные единицы		
				H1		
		1		Сигнализатор ЭРСУ-4	2	7BHL
				комплект датчики вертик.		8BHL
				вариант 1 длины 1,0-1,0-1,0 m		
				H51		
		2		Переключатель	2	7-SA
				УП5312-С45У3		8-SA
				Кнопка		
		3		КЕ011У3 исп 4	2	7-SB2 8-SB2
		4		КЕ011У3 исп. 5 толк. кр.	2	7-SB1 8-SB1
		5		Тумблер ТВ1-1	2	7S 8S
				Колодка из 10 зажимов на ток 16А	4	

Привязан

Инв. №

Инв. № подл. | Подпись и дата | Взам. инв. №

ТП901-1-90.87-ЭМН4-2

Водозаборные сооружения производительностью от 0,02 до 1,5 м³/с для амплитуд колебания уровней воды до 6 м

Насосная станция производительностью от 0,66 до 1,5 м³/с с заглублением машзала 5,4 м

Стадия	Лист	Листов
Р	1	1

Ящик Я7
Технические данные аппаратов

Госстрой СССР
Укрводоканалпроект
Киев

Формат А4

Панель	Строка	Надпись	Поз. обозначение	Место надписи	Текст	Кол	Вид шрифта	Заготовка
		1		Табличка	Ящик Я7	1		
		2	7-S	Табличка	7-BHL ~220В	1		
		3	8-S	То же	8-BHL ~220В	1		
		5	7SB1 7SB2	—"—	Дренажный насос М7	1		
			7SA					
		6	8SB1 8-SB2	—"—	Дренажный насос М8	1		
			8SA					
		6	7SB1 7SB2	На кнопке	Пуск - Стоп	2		
			8SB1 8SB2					
		7	7SA	На ключе	-45° Раб - 0 +45° Рез	2		
			8SA					
				Табличка	7-BHL	1		
				То же	8-BHL	1		

Привязан

Инв. №

Инв. № подл. | Подпись и дата | Взам. инв. №

ТП901-1-90.87-ЭМН4-3

Водозаборные сооружения производительностью от 0,02 до 1,5 м³/с для амплитуд колебания уровней воды до 6 м

Насосная станция производительностью от 0,66 до 1,5 м³/с с заглублением машзала 5,4 м

Стадия	Лист	Листов
Р	1	1

Ящик Я7
Таблица перечня надписей

Госстрой СССР
Укрводоканалпроект
Киев

Инв. № подл. | Подпись и дата | Взам. инв. №

Вид спереди

Дверь ящика (Вид со стороны монтажа)

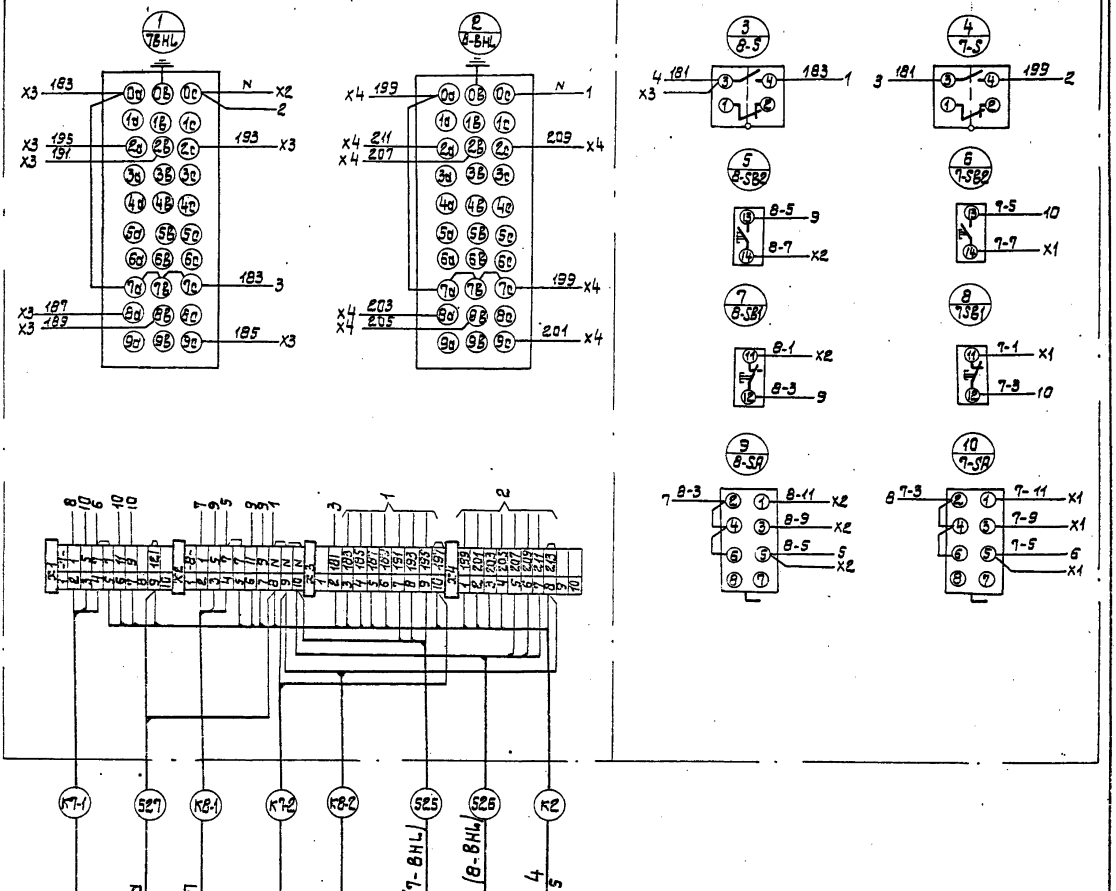

| | | |

Альбом VI

Типовой проект 901-1-90.87

Позиция	Наименование и техническая характеристика оборудования и материалов. Завод-изготовитель (для импортного оборудования-страна, фирма)	Тип, марка оборудования. Обозначение документов и № опросного листа	Единица измерения: Наименование	Единица измерения: Код	Код завода-изготовителя	Код оборудования материала	Цена единицы тыс. руб.	Количество	Масса единицы оборудования кг
1	2	3	4	5	6	7	8	9	10
	1. Щиты								
	Щит ЩШ-3Д-1- 1000×600 УЧ 1Р30	черт. общего вида							
	ОСТ 36.13-76	ТП 901-1	компл.					1	
		АТХН1-1 лист2							
	2. Аппаратура поставляемая комплектно со щитом								
	1. Выключатель пакетный ~220 В, 10 А	ПВ 2-10	шт					1	
	2. Щиток электропитания ~220 В	ЭЩП-2 м	шт					6	
	Плавкая вставка 0,5 А ТУ 36. 1101-73								

Инв. № подл. | Подпись и дата | Взам. инв. №

Привязан

Инв. №

ГИП	Новоминский	
Н. контр.	Глузберг	
Нач. отд.	Терехов	
Гл. спец.	Глузберг	
Рук. гр.	Лобошко	
Ст. инж.	Ройзен	

ТП 901-1-90.87 -АТХН-СЩ

Водозаборные сооружения производительностью от 0,02 до 1,5 м³/с для амплитуд колебания уровней воды до 6 м.

Насосная станция производительностью от 0,66 до 1,5 м³/с с заглублением машзала 5,4 м.

Стадия	Лист	Листов
Р	1	1

Щит КИП. Спецификация щитов.

Госстрой СССР Укрводоканалпроект Киев

Формат А3

9864/6

Типовой проект 901-1-90.87 Альбом VI

Поз.	Обозначение	Наименование	Кол.	Примеч.
		Документация		
	т.п. 901- АТХН1-2	Таблица соединений		
	т.п. 901- АТХН1-3	Таблица подключения		
		Стандартные изделия		
		Щит ЩШ-3Д-I-1000×		
1		600 У4ЛР30 ОСТ36 13-76	1	
2		Скоба ТК3 126-83	5	
3		Угольник ТК3 129-83	1	
		Прочие изделия		
4	2б, 4в	Прибор вторичный Диск-250	4	
5	4г	Блок извлечения корня БИК-1	2	
6	4д	Интегератор И-1	2	
7	8	Блок питания 22БП-36	1	
8	S1	Выключатель пакетный ПВ2-10	1	
9	1ЩП÷6ЩП	Щиток эл. питания ЭЩП-2 м	6	
		J пл. в ст. 0,5А ~220В		
10		Блок БЗ-24-4П16-В/ВУЗ-10	3	
11		Упор	2	
		Материалы:		
		Провод ПВ1 1,0 380		
		ГОСТ 6323-79	60м	

Привязан

Инв. №

ТП 901-1-90.87 -АТХН1-1

Водозаборные сооружения производительностью от 0,02 до 1,5 м³/с для амплитуд колебания уровней воды до 6 м. Насосная станция производительностью от 0,66 до 1,5 м³/с с заглублением машзала 5,4 м

ГИП	Новотинский			
Н.контр.	Глизберг			
Нач.отд.	Терехов			
Гл.спец.	Глизберг			
Рук.гр.	Лакошко			
Ст.инж.	Райзен			

Стадия	Лист	Листов
Р	1	4

Щит КИП. Общий вид.

Госстрой СССР Укрводоканалпроект Киев

Инв. № подл. | Подпись и дата | Взам. инв. №

Формат А4

Таблица Надписи на табло и в рамках

Продолжение табл.

№ надп.	Надпись	Кол.	№ надп.	Надпись	Кол.
1	Напорный трубопровод	1			
	Давление воды				
2	Напорный трубопровод 2	1			
	Давление воды				
3	Напорный трубопровод 1	1			
	Расход воды				
4	Напорный трубопровод 2	1			
	Расход воды				
5	Поз. 2б Трубопровод 1	1			
6	Поз. 2б Трубопровод 2	1			
7	Поз. 4в Трубопровод 1	1			
8	Поз 4в Трубопровод 2	1			
9	Поз 4д Трубопровод 1	1			
10	Поз 4д Трубопровод 2	1			
11	Поз. 4г Трубопровод 1	1			
12	Поз. 4г Трубопровод 2	1			
13	Блок 22 БП-36	1			
14	Резерв	3			

Привязан

Инв. №

ТП 901-1-90.87 -АТХН1-1 Лист 4

Инв. № подл. | Подпись и дата | Взам. инв. №

Формат А4

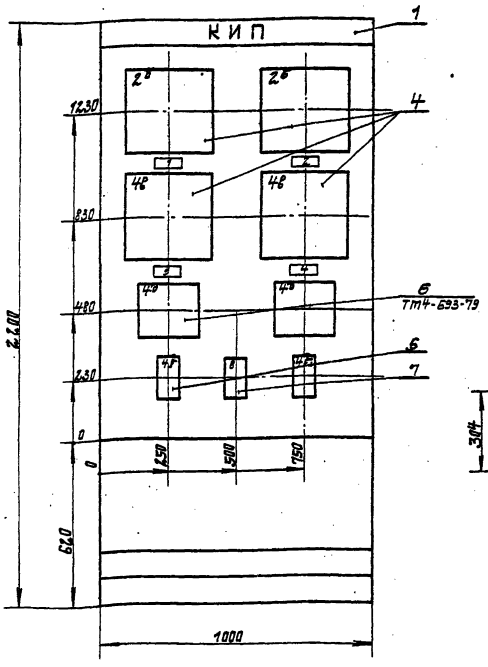

1. Покрытие - вариант 8, ОСТ 36.13-76.
2. Шрифт ПО-40 выполнить по ГОСТ-2930-62 этапью ГФ-250 черной ГОСТ-64-66.
3. Таблицы соединений и подключений выполнены на основании схем: ТП901-1-90.87 -АТХ л.3,4,5.

Вырезы в щите под приборы:

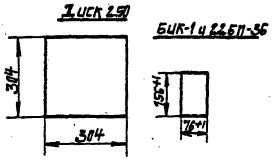

Привязан

Инв. №

ТП 901-1-90.87 -АТХН1-1 Лист 2

Инв. № подл. | Подпись и дата | Взам. инв. №

Формат А3

Альбом VII

Типовой проект 901-1-90.87

Вид на внутренние плоскости (развернуто)

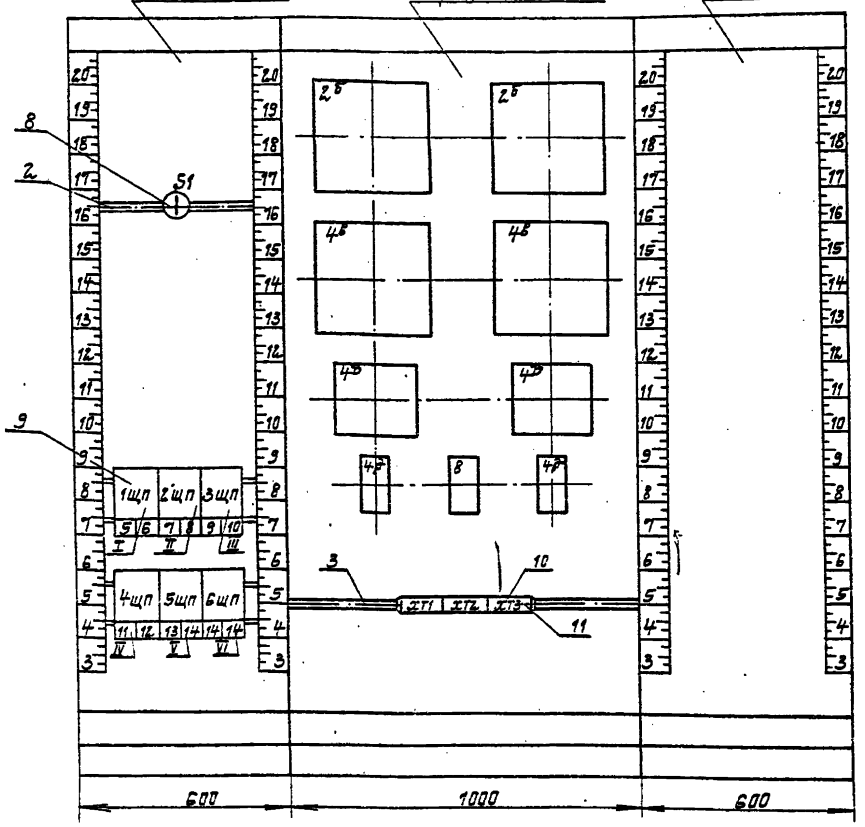

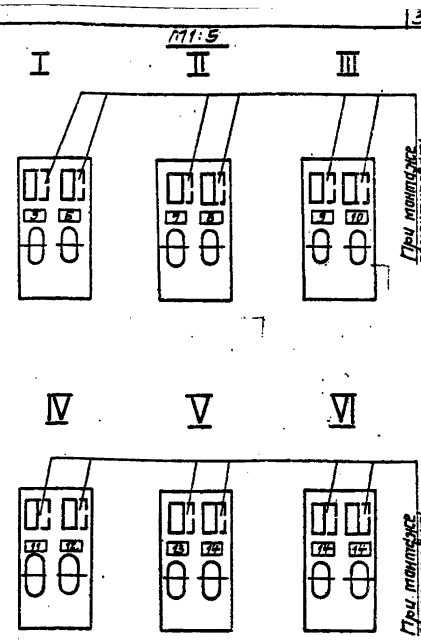

Привязан

Инв. №

ТП 901-1-90.87 -ЯТХН1-1 Лист 3

Формат А3

Проводник	Откуда идет	Куда поступает	Данные провода	Примечание
	Технические требования			
	Таблица соединений выполнена на основании схем: т.п. 901 ЯТХ п.3,4,5			
Л1	S1: л1	XT1:1		
Л11	S1: с1	1щп:S2		
	1щп:S3	2щп:S4		
	2щп:S5	3щп:S6		
	3щп:S7	4щп:S8		
	4щп:S9	5щп:S10	ПВ1×1,0	
	5щп:S11	6щп:S12		
801	1щп:FU2	$1/2^{б}$ – X5:7		
803	1щп:FU3	$2/2^{б}$ – X5:7		
805	2щп:FU4	$1/4^{б}$ – X5:7		
809	2щп:FU5	$2/4^{б}$ – X5:7		
811	3щп:FU6	$1/4^{а}$ – Ш3:1		
813	3щп:FU7	$2/4^{а}$ – Ш3:1		
815	4щп:FU8	$1/4^{г}$: 1		
817	4щп:FU9	$1/4^{г}$: 1		
827	5щп:FU10	п.8:2		

Привязан

Инв. №

ТП 901-1-90.87 - ЯТХН1-2

Водозаборные сооружения производительностью от 0,01 до 1,5 м³/с для эпизодической работы при колебании уровней воды до 6 м.

Насосная станция производительностью от 0,65 до 1,5 м³/с с заглублением машзала 5,4 м.

Щит КИП. Таблица соединений

Стадия	Лист	Листов
Р	1	3

Госстрой СССР Укрводоканалпроект Киев

Гип Чайтинский
Нач.отд. Гнилобед
Нач.сект. Гнилобед
Ст.инж. Гнилобед
Инж. Пашко
Инж. Гнилобед

Формат А4

Проводник	Откуда идет	Куда поступает	Данные провода	Примечание
N	$2/2^{б}$ – X5:5	$1/2^{б}$ – X5:5		
	$1/2^{б}$ – X5:5	$1/4^{б}$ – X5:5		
	$1/4^{б}$ – X5:5	$2/4^{б}$ – X5:5		
	$2/4^{б}$ – X5:5	$2/4^{г}$: 2		
	$2/4^{г}$: 2	$1/4^{г}$: 2		
	$1/4^{г}$: 2	$1/4^{а}$ – Ш3:2		
	$1/4^{а}$ – Ш3:2	п.8:4		
	п.8:4	$2/4^{а}$ – Ш3:2		
	$2/4^{а}$ – Ш3:2	XT1:2		
819	п.8:8	XT2:5		
821	п.8:14	XT2:6		
823	п.8:16	XT2:7		
825	п.8:22	XT2:8		
31	$1/2^{а}$ – X3:1	XT1:3	ПВ1×1,0	
33	$2/2^{а}$ – X3:1	XT1:4		
35	$1/2^{а}$ – X3:3	XT1:5		
37	$2/2^{а}$ – X3:3	XT1:6		
23	$1/4^{г}$: 21	$1/4^{а}$ – Ш2:3		
25	$2/4^{г}$: 21	$2/4^{а}$ – Ш2:3		
27	$1/4^{б}$ – X3:3	$1/4^{а}$ – Ш2:1		
29	$2/4^{б}$ – X3:3	$2/4^{а}$ – Ш2:1		
19	$1/4^{б}$ – X3:1	$1/4^{г}$: 6		
21	$2/4^{б}$ – X3:1	$2/4^{г}$: 6		
11	$1/4^{г}$: 19	XT2:1		
13	$1/4^{г}$: 27	XT2:2		
15	$2/4^{г}$: 19	XT2:3		
17	$2/4^{г}$: 27	XT2:4		

Привязан

Инв. №

ТП 901-1-90.87 -ЯТХН1-2 Лист 2

Формат А4

Альбом VI

Типовой проект 901-1-90.87

Проводник	Откуда идет	Куда поступает		Данные провода	Примечание
Т1	1/4в — х5:8	ХТ3: 1			
Т2	2/4в — х5:8	ХТ3: 2			
Т3	1/4в — х5:9	ХТ3: 3			
Т4	2/4в — х5:9	ХТ3: 4			
Т5	1/2б — х5:8	ХТ3: 5	ПВ1х1,0		
Т6	2/2б — х5:8	ХТ3: 6			
Т7	1/2б — х5:9	ХТ3: 7			
Т8	2/2б — х5:9	ХТ3: 8			

Инв. N подл. | Подпись и дата | Взам. инв. N

Привязан

Инв. №

ТП 901-1-90.87 -АТХН1-2 | Лист 5

Формат А4

Проводник	Вывод	Вид контакта	Вывод	Проводник	Проводник	Вывод	Вид контакта	Вывод	Проводник
			Тех	нические	требо	ван	ия		
	Таб	лица	подклю	ч	ения	вып	ол	нена	на
	осно	вании	схем:		Т.П 901-		-АТХ л	3,4,5	
	и	таблицы	соед		инений	: 901	-	-	АТХН1-2
Ле	вая	стен	ка						
		S1				5	ЩП		
Л1	Л1		С1	Л11	Л11*	S10п		Fu10	827
						S11п		Fu11	
	1	ЩП				6	ЩП		
Л11*	S2п		Fu2	801	Л11	S12п		Fu12	
	S3п		Fu3	803		S13п		Fu13	
	2	ЩП							
Л11*	S4п		Fu4	805					
	S5п		Fu5	809					
	3	ЩП							
Л11*	S6п		Fu6	811					
	S7п		Fu7	813					
	4	ЩП							
Л11*	S8п		Fu8	815					
	S9п		Fu9	817					

Инв. N подл. | Подпись и дата | Взам. инв. N

Привязан

Инв. №

ТП 901-1-90.87 -АТХН1-3

Водозаборные сооружения производительностью от 0,02 до 1,5 м3/с для амплитуд колебания уровней воды до 6 м.

Насосная станция производительностью от 0,66 до 1,5 м3/с с заглублением машзала 5,4 м.

ГИП	Новоминский	
Н.контр.	Глузберг	
Нач.отд.	Терехов	
Гл.спец.	Глузберг	
Рук.гр.	Локошко	
Ст.инж.	Райзен	

Стадия	Лист	Листов
Р	1	3

Щит КИП. Таблица подключений.

Госстрой СССР Укрводоканалпроект Киев

Формат А4

Передняя стенка				
		2/2б		
		Х3		
33	1		3	37
		Х5		
N	5		7	803
Т6	8		9	Т8
		1/2б		
		Х3		
31	1		3	35
		Х5		
N	5		7	801
Т5	8		9	Т7
		2/4в		
		Х3		
21	1		3	29
		Х5		
N	5		7	809
Т2	8		9	Т4
		1/4в		
		Х3		
19	1		3	27
		Х5		
N	5		7	805
Т1	8		9	Т3

Проводник	Вывод	Вид контакта	Вывод	Проводник
		2/4г		
817	1		2	N
21	5		21	25
15	19		27	17
	5	п	25	
	25	п	29	
		1/4г		
815	1		2	N
19	5		21	23
11	19		27	13
	5	п	25	
	25	п	29	
		2/4д		
		Ш2		
29	1		3	25
		Ш3		
813	1		2	N
		1/4д		
		Ш2		
27	1		3	23
		Ш3		
811	1		2	N
		П8		
827	2		4	N
819	8		14	821
823	15		22	825

Инв. N подл. | Подпись и дата | Взам. инв. N

Привязан

Инв. №

ТП 901-1-90.87 -АТХН1-3 | Лист 2

Формат А4

Проводник	Вывод	Вид контакта	Вывод	Проводник
		ХТ1		
Л1	1		2	N
31	3		4	33
35	5		6	37
	7		8	
	9		10	
		ХТ2		
11	1		2	13
15	3		4	17
819	5		6	821
823	7		8	825
	9		10	
		ХТ3		
Т1	1		2	Т2
Т3	3		4	Т4
Т5	5		6	Т6
Т7	7		8	Т8
	9		10	

Инв. N подл. | Подпись и дата | Взам. инв. N

Привязан

Инв. №

ТП 901-1-90.87 -АТХН1-3 | Лист 3

986416 Формат А4

gost.e-ecolog.ru