ТИПОВОЙ ПРОЕКТ
901-1-90.87

ВОДОЗАБОРНЫЕ СООРУЖЕНИЯ ПРОИЗВОДИТЕЛЬНОСТЬЮ ОТ 0,02 ДО 1,5 $м^3/с$
ДЛЯ АМПЛИТУД КОЛЕБАНИЙ УРОВНЕЙ ВОДЫ ДО 6 м.

НАСОСНАЯ СТАНЦИЯ ПРОИЗВОДИТЕЛЬНОСТЬЮ ОТ 0,66 ДО 1,5 $м^3/с$
С ЗАГЛУБЛЕНИЕМ МАШЗАЛА 5,4 м

АЛЬБОМ IV

ИНДУСТРИАЛЬНЫЕ ИЗДЕЛИЯ

СФ ЦИТП 620062 г. Свердловск, ул. Чебышева, 4
Зак. 4226 инв. 2864-04 тираж 250
Сдано в печать 10 06 1988 Цена 1-82+1-82

привязан

gost.e-ecolog.ru

ТИПОВОЙ ПРОЕКТ
901-1-90.87

ВОДОЗАБОРНЫЕ СООРУЖЕНИЯ ПРОИЗВОДИТЕЛЬНОСТЬЮ ОТ 0,02 ДО 1,5 м³/с ДЛЯ АМПЛИТУД КОЛЕБАНИЙ УРОВНЕЙ ВОДЫ ДО 6 м

НАСОСНАЯ СТАНЦИЯ ПРОИЗВОДИТЕЛЬНОСТЬЮ ОТ 0,66 ДО 1,5 м³/с С ЗАГЛУБЛЕНИЕМ МАШЗАЛА 5,4 м

АЛЬБОМ IV

ИНДУСТРИАЛЬНЫЕ ИЗДЕЛИЯ

СОСТАВ ПРОЕКТА:

альбом I Пояснительная записка
альбом II Технологические решения, внутренние водопровод и канализация, отопление и вентиляция, честандартизированное оборудование.
альбом III Архитектурно-строительные решения.
альбом IV Индустриальные изделия.
альбом V Электротехническая часть.
альбом VI Задания заводам-изготовителям на комплектные электротехнические устройства.
альбом VII Спецификация оборудования
альбом VIII Ведомости потребности в материалах.
альбом IX Сметы.

РАЗРАБОТАН ГПИ УКРВОДОКАНАЛПРОЕКТ

директор В.Н. Якименко
главный инженер к.т.н. Н.В. Писанко
начальник отдела М.Я. Волошин
главный инженер проекта М.Н. Новоминский

9864/4

Утвержден и введен в действие Главным управлением проектирования Госстроя СССР Протокол от 28 августа 1987г. N57

Привязан

Типовой проект 901-1-90.87 Альбом IV

Формат	Обозначение	Наименование	Стр	Примечание
А4	901-1-90.87-КЖИ-ТТ	Технические требования	4	
А4	901-1-90.87-КЖИ-П20-3б-1	Плита перекрытия П20-3б-1,		
		П14-3б-1; П14-3б-2; П14$_2$-3б-1	6	
А3	901-1-90.87-КЖИ-П20-3б-1СБ	Плита перекрытия П20-3б-1,		
		П14-3б-1, П14-3б-2, П14$_2$-3б-1.		
		Сборочный чертеж	7	
А3	901-1-90.87-КЖИ-ПГ-2АтVIТ-1	Плита ПГ-2АтVIТ-1	8	
А3	901-1-90.87-КЖИ-ПВ4-2АтVIТ-1	Плита ПВ4-2АтVIТ-1,		
		ПВ10-2АтVIТ-1	9	
А3	901-1-90.87-КЖИ-1БСД9-5АVТ-1	Балка 1БСД9-5АVТ-1	10	
А4	901-1-90.87-КЖИ-ПС60	Панель стеновая ПС (над-		
		земная часть)	11	
А3	901-1-90.87-КЖИ-ПС60СБ	Панель стеновая ПС (над-		
		земная часть). Сборочный		
		чертеж	12	
А4	901-1-90.87-КЖИ-1К3.36-1	Колонна 1К3.36-1; 1К3.36-2;		
		1КФ43-1-1; 1КФ57-1-1;		
		2КВ4.42-1-1... 2КВ4.42-1-6	14	
А3	901-1-90.87-КЖИ-1К3.36-1СБ	Колонна 1К3.36-1; 1К3.36-2;		
		1КФ43-1-1; 1КФ57-1-1;		
		2КВ4.42-1-1... 2КВ4.42-1-6.		
		Сборочный чертеж	15	
А3	901-1-90.87-КЖИ-ПК5.65-Л	Панель карнизная		
		ПК 5.6,5-Л	18	
А3	901-1-90.87-КЖИ-2ПП25-8-1	Перемычка 2ПП25-8-1;		
		2ПП25-8-2	19	
А3	901-1-90.87-КЖИ-ПС2А-54-К1	Панель стеновая ПС2А-54-К1,		
		ПС2А-54-К3	20	
А3	901-1-90.87-КЖИ-ПС2А-54-К1СБ	Панель стеновая		
		ПС2А-54-К1... ПС2А-54-К3.		
		Сборочный чертеж	21	
А3	901-1-90.87-КЖИ-ПС2А-54-К12	Панель стеновая		
		ПС2А-54-К12... ПС2А-54-К13-1	24	
А3	901-1-90.87-КЖИ-ПС2А-54-К12СБ	Панель стеновая		
		ПС2А-54-К12... ПС2А-54-К13-1.		
		Сборочный чертеж	25	
А4	901-1-90.87-КЖИ-ПС2А-54	Панель стеновая ПС2А-54		
		с дополнительными заклад-		
		ными изделиями	27	
А3	901-1-90.87-КЖИ-ПС2А-54-СБ	Панель стеновая ПС2А-54		
		с дополнительными заклад-		
		ными изделиями. Сбороч-		
		ный чертеж	30	
А4	901-1-90.87-КЖИ-КР1	Каркас плоский КР1... КР3	36	
А4	901-1-90.87-КЖИ-КР1СБ	Каркас плоский КР1... КР3.		
		Сборочный чертеж	36	
А4	901-1-90.87-КЖИ-КР4	Каркас плоский КР4	37	
А4	901-1-90.87-КЖИ-КР5	Каркас плоский КР5	37	
А4	901-1-90.87-КЖИ-КР6	Каркас плоский КР6	38	
А4	901-1-90.87-КЖИ-МН1	Изделие закладное МН1	38	

Инв. № подл. | Подпись и дата | Взам. инв. №

Привязан

Инв. №

ГИП	Новоминский	
Н. контр.	Айзенберг	
Нач. отд.	Волошин	
Гл. спец.	Айзенберг	
Рук. гр.	Клочкан	

ТП 901-1-90.87 -КЖИ

Содержание

Стадия	Лист	Листов
Р	1	2

Госстрой СССР Укрвдсканалпроект Киев

Формат А3

Формат	Обозначение	Содержание	Стр.	Примечание
А4	901-1-90.87 -КЖИ-МН2	Изделие закладное МН2	39	
А4	901-1-90.87 -КЖИ-МН3	Изделие закладное МН3	39	
А4	901-1-90.87 -КЖИ-МН4	Изделие закладное МН4, МН5	40	
А4	901-1-90.87 -КЖИ-МН4СБ	Изделие закладное МН4, МН5		
		Сборочный чертеж	40	
А4	901-1-90.87- КЖИ-МН6	Изделие закладное МН6	41	
А4	901-1-90.87 -КЖИ-МН7	Изделие закладное МН7	41	
А4	901-1-90.87 -КЖИ-МН8	Изделие закладное МН8	42	
А4	901-1-90.87 -КЖИ-МС1	Изделие соединительное МС1	42	
А4	901-1-90.87 -КЖИ-МС2	Изделие соединительное МС2	43	
А4	901-1-90.87 -КЖИ-МС3	Изделие соединительное МС3	43	
А4	901-1-90.87 -КЖИ-МС8	Изделие соединительное МС8	44	
А4	901-1-90.87 -КЖИ-МС9	Изделие соединительное МС9	44	
А4	901-1-90.87 -КЖИ-МС10	Изделие соединительное МС6;		
		МС7; МС10; МС11	45	
А4	901-1-90.87-КЖИ-МС10СБ	Изделие соединительное МС5;		
		МС7; МС10; МС11		
		Сборочный чертеж	45	
А4	901-1-90.87 -КЖИ-МС4	Изделие соединительное МС4; МС5	46	
А4	901-1-90.87 -КЖИ-МН9	Изделие закладное МН9	46	
А4	901-1-90.87 -КЖИ-РМ1	Решетка РМ1	47	
А4	901-1-90.87 -КЖИ-РМ2	Решетка РМ2	47	

Привязан:

Инв. №

Инв. № подл. | Подпись и дата | Взам. инв. №

Типовой проект 901-1-90.87 Альбом IV

ТП 901-1-90.87 КЖИ

Лист 2

Формат А4

1. Технические требования к изготовлению сборных железобетонных изделий.

1.1. Сборные железобетонные изделия запроектированы из тяжелого бетона и изготавливаются в заводских условиях в инвентарных стальных формах. Изделия должны изготавливаться в точном соответствии с рабочими чертежами, а также требованиями ГОСТ 13015.0-83; ГОСТ 13015.1-81; ГОСТ 13015.2-81; ГОСТ 13015.4-84.

1.2. Стеновые панели подземной части изготавливать в опалубочных формах, разработанных для стеновых панелей серии 3.900-3 вып. 3/82.

Маркировка панелей принята по серии 3.900-3 вып. 3/82 например ПС2А-54-К2а. Дополнительный индекс „А" после порядкового номера типоразмера изделия отражает отличие в опалубочных размерах по сравнению с панелью ПС2-54-К серии 3.900-3 вып. 3/82.

Технические требования к изготовлению панелей см. пояснительную записку, раздел 3 серии 3.900-3 вып. 3/82 „Панели стеновые консольные для прямоугольных сооружений."

1.3. На закладные изделия в колоннах и стеновых панелях, предназначенные для устройства заземления, нанести масляной краской букву „З".

Привязан:

Инв. №

Инв. № подл. | Подпись и дата | Взам. инв. №

ГИП	Новоминский	
Н.контр.	Айзенберг	
Нач.отд.	Волошин	
Гл.спец.	Айзенберг	
Рук.гр.	Клоцман	

ТП 901-1-90.87- КЖИ-ТТ

Технические требования.

Стадия	Лист	Листов
Р	1	3

Госстрой СССР Укрводоканалпроект Киев

Формат А4.

9864/4

Альбом IV

Типовой проект 901-1-90.87

2. Технические требования к изготовлению арматурных и закладных изделий.

2.1. Плоские арматурные изделия следует изготавливать при помощи контактной точечной сварки.

Сварку сеток и каркасов производить во всех точках пересечения стержней.

2.2. Размеры сеток и каркасов даны по осям и по торцам стержней.

2.3. Сварку производить в соответствии с ГОСТ 14098-85 „Соединения сварные арматуры и закладных изделий железобетонных конструкций" и СН 393-78 „Инструкция по сварке соединений арматуры и закладных деталей железобетонных конструкций".

2.4. Толщину сварных швов принимать по наименьшей толщине свариваемых элементов, кроме оговоренных на чертеже.

Инв. N подл. | Подпись и дата | Взам. инв. N

Привязан

Инв. N

Формат А4

2.5. Верхнюю пластину спаренных закладных изделий приваривать после установки изделий в опалубку. Привязку анкеров к пластинам в разъемных соединениях выполнять ручными валиковыми швами (тип шва 2-1 по СН 393-78).

2.6. Строительные конструкции насосной станции используются в качестве заземлителя. Для этой цели необходимо выполнить указания по сварке арматуры, приведенные на листах конкретных изделий.

2.7. Все открытые закладные и соединительные изделия в подземной части оцинковать (толщина слоя 120-150 мкм) в подземной части окрасить эмалью ПФ-133 за 2 раза по слою грунта ГФ-020.

Инв. N подл. | Подпись и дата | Взам. инв. N

Привязан

Инв. N

Формат А4

9324/4

Формат	Зона	Поз.	Обозначение	Наименование	Кол. на исполнение КЖИ-П20-3б-1-											Примечание
					–	01	02	03								
				Документация												
А4			901-1-90.87-КЖИ-ТТ	Технические требования	×	×	×	×								
А3			901-1-90.87-КЖИ-П23-3б-1СБ	Сборочный чертеж	×	×	×	×								
				Сборочные единицы												
				Плита												Со всеми арматурными изделиями кроме петель
			3.006.1-2/82.1-2-2.0-56	П20-3б	1											
			3.006.1-2/82.1-2-2.0-34	П14-3б		1	1									
			3.006.1-2/82.1-2-1.0-050	П14д-3б				1								
				Изделие закладное												
		1	1.400-15.В1.540-01	МН540	8,5м											
		2	1.400-15.В1.110-10	МН104-3*	2,1м	1,1м										
		3	901-1-90.87-КЖИ-МН8	МН8		6,0м	10,6м	5,2м								

* См. указание на сборочном чертеже.

Привязан

Инв. №

Гл. инж. пр.	Новоминский	
Н. контр.	Айзенберг	
Нач. отд.	Волошин	
Гл. спец.	Айзенберг	
Рук. гр.	Клоцман	

ТП 901-1-90.87 -КЖИ-П20-3б-1

Плита перекрытия П20-3б-1; П14-3б-1; П14-3б-2; П14д-3б-1

Стадия	Лист	Листов
Р	1	2

Госстрой СССР Укрводоканалпроект Киев

Формат А4

Формат	Зона	Поз.	Обозначение	Наименование	Кол. на исполнение КЖИ-П20-3б-1-											Примечание
					–	01	02	03								
				Изделие закладное												
		4	1.400-15.В1.120-65	МН115-3*			2									
				Детали												
Б4		5		А-III-12-ГОСТ 5781-82*, L=1800			8									1,6 кг
А4		6	901-1-90.87-КЖИ-МН9	Изделие закладное МН9	4	4	4									
		7	1.400-9 В.1 л.16	Петля УП2-1				2								

Привязан

Инв. №

ТП 901-1-90.87 -КЖИ-П20-3б-1

Лист 2

Формат А4

Типовой проект 901-1-90.87 Альбом IV

П20-3б-1

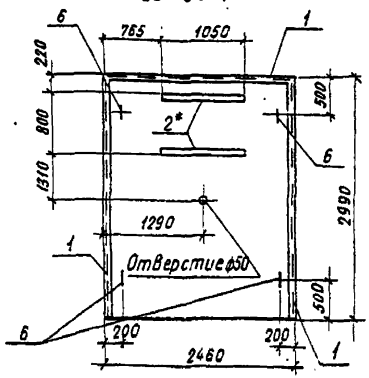

П14-3б-1

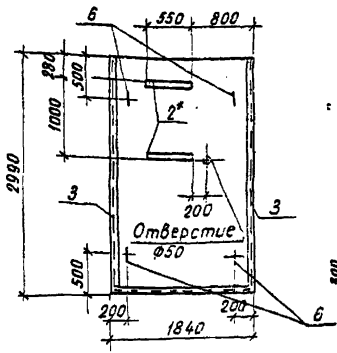

П14-3б-2

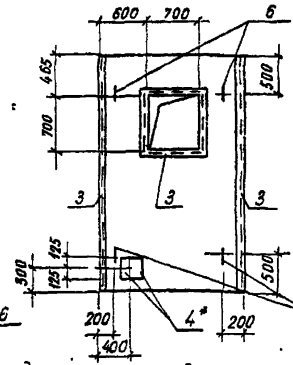

Обозначение	Марка
901-1-90.87-КЖИ-П20-3б-1	П20-3б-1
-01	П14-3б-1
-02	П14-3б-2
-03	П14д-3б-1

6 приварить к нижней сетке в плитах П14-3б-1; П14-3б-2

П14д-3б-1

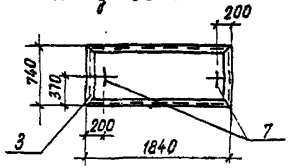

Деталь обрамления отверстия в П14-3б-2

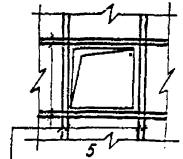

(только в нижней зоне)

Ведомость расхода стали на дополнительные закладные изделия, кг

Марка элемента	Изделия закладные													Всего	Общий расход
	Арматура класса						Прокат марки								
	AI			AIII			ВСт3кп2								
	ГОСТ 5781-82*			ГОСТ 5781-82*			ГОСТ 19903-74*		ГОСТ 8509-86		ГОСТ 8510-72*				
	ф8	ф12	Итого	ф8	ф12	Итого	-Б6	Итого	L90×7	Итого	L100×63×6		Итого		
П20-3б-1		3,9	3,9	9,3		9,3	5,9	5,9			63,8		63,8	82,9	82,9
П14-3б-1		3,9	3,9	6,4		6,4	5,9	5,9	86,4	86,4				102,6	102,6
П14-3б-2		3,9	3,9	11,6	10,8	22,4	3,6	3,6	105,6	105,6				135,5	135,5
П14д-3б-1	0,6		0,6	3,8		3,8			49,9	49,9				54,3	54,3

*В закладных изделиях позиций 2 и 4, устанавливаемых в плиты, анкера ф8AIII отогнуть по месту и приварить к нижней арматурной сетке плиты

Привязан

Инв.№

ГИП	Исдоминский	
Н. контр.	Лозенберг	
Нач. отд	Волошин	
Гл спец.	Айзенберг	
Рук. гр.	Клоцман	

ТП 901-1-90.87 -КЖИ-П20-3б-1СБ

Плита перекрытия П20-3б-1; П14-3б-1; П14-3б-2; П14д-3б-1. Сборочный чертеж

Стадия	Масса	Масштаб
Р		
Лист	Листов 1	

Госстрой СССР Укрводоканалпроект Киев

Инв.№ подл. | Подпись и дата | Взам. инв.№

Формат А3

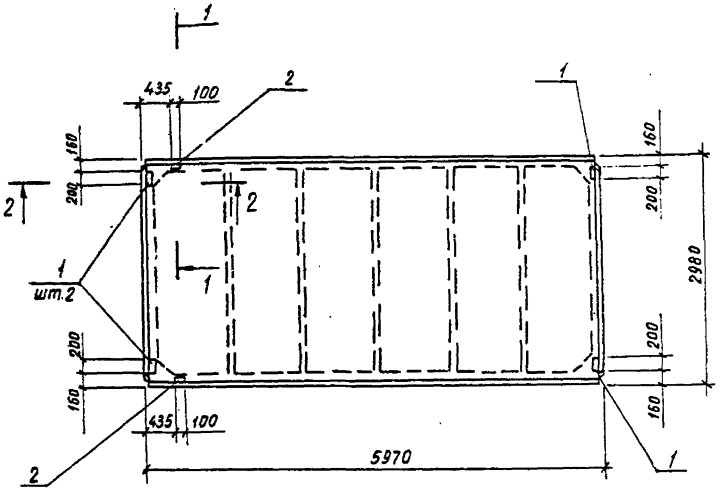

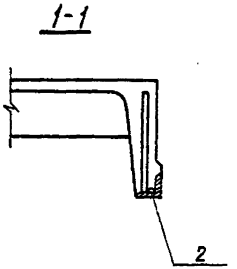

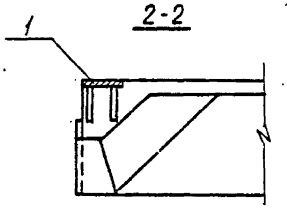

Формат	Зона	Поз.	Обозначение	Наименование	Кол.	Примечание
				Документация		
А4			901-1-90.87 -КЖИ-ТТ	Технические требования		
				Сборочные единицы		
			ГОСТ 22701.1-77*	Плита. ПГ-2АтVIТ.		Со всеми закладными и арматурными изделиями
		1	ГОСТ 22701.5-77*	Изделие закладное М8	4	1.6кг.
		2	ГОСТ 22701.5-77*	Изделие закладное М9	2	0,8кг

Ведомость расхода стали на дополнительные закладные изделия, кг

Марка изделия	Изделия закладные										Всего
	Арматура класса				Прокат марки						
	А-III				С235						
	ГОСТ 5781-82*				ГОСТ 19903-74*			ГОСТ 8509-93			
	ф10	ф14		Итого	-δ=8		Итого	∠70-5		Итого	
ПГ-2АтVIТ-1	2,2	0,2		2,4	5,2		5,2	1,7		1,7	9,3

Привязан	ГИП	Новоминский	
	Н.контр.	Айзенберг	
	Нач.отд.	Волошин	
	Гл.спец.	Айзенберг	
	Вед.инж.	Слепак	
Инв.№	Ст.инж.	Малинина	

ТП 901-1-90.87 -КЖИ-ПГ-2АтVIТ-1

Плита ПГ-2АтVIТ-1

Стадия	Масса	Масштаб
Р	2850	
Лист	Листов 1	

Госстрой СССР Укрводоканалпроект Киев

Инв.№ подл. | Подпись и дата | Взам.инв.№

Формат А3

9864/4

Типовой проект 901-1-90.87 Альбом IV

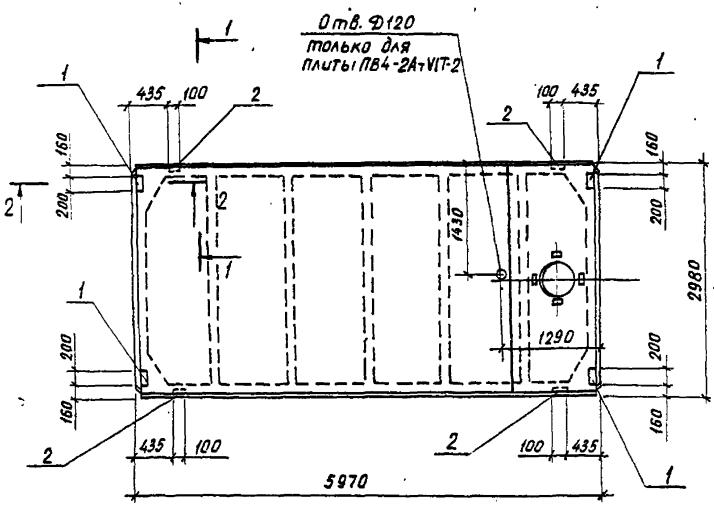

1-1

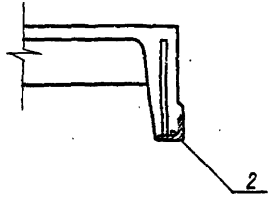

2-2

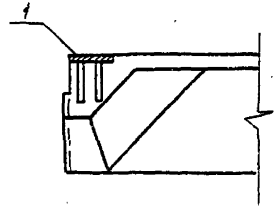

Формат	Зона	Поз.	Обозначение	Наименование	Кол.	Примечание
				Документация		
А4			901-1-90.87 -КЖИ - ТТ	Технические требования		
				Сборочные единицы		
		1	ГОСТ 22701.5-77*	Изделие закладное М8	4	0,4 кг
		2	ГОСТ 22701.5-77*	Изделие закладное М9	4	0,4 кг
				Переменные данные для исполнений		
				ПВ4-2АтVIT-1, ПВ4-2АтVIT-2		
			ГОСТ 22701.2-77*	Плита ПВ4-2АтVIT	1	со всеми закладными и арматурными изделиями
				ПВ10-2АтVIT-1		
			ГОСТ 22701.2-77*	Плита ПВ10-2АтVIT	1	со всеми закладными и арматурными изделиями

Ведомость расхода стали на дополнительные закладные изделия, кг

Марка изделия	Изделия закладные										Всего
	Арматура класса A-III ГОСТ 5781-82*				Прокат марки Ст3сп5 ГОСТ 19903-74*			Ст3пс5 ГОСТ 8509-93			
	ф10	ф14		Итого	-δ=8		Итого	∠70×8		Итого	
ПВ4-2АтVIT-1 ПВ4-2АтVIT-2 ПВ10-2АтVIT-1	2,8	0,4		3,2	5,2		5,2	3,4		3,4	11,8

Привязан

Инв. №

Инв. № подл. | Подпись и дата | Взам. инв. №

ГИП	Новоминский		
Н. контр.	Айзенберг		
Нач. отд.	Волошин		
Гл. спец.	Айзенберг		
Вед. инж.	Слепак		
Ст. инж.	Малинина		

ТП 901-1-90.87 -КЖИ-ПВ4-2АтVIT-1

Плита ПВ4-2АтVIT-1;
ПВ4-2АтVIT-2;
ПВ10-2АтVIT-1

Стадия	Масса	Масштаб
Р		
Лист	Листов 1	

Госстрой СССР
Укрводоканалпроект
Киев

Формат А3

4664/4

Типовой проект 901-1-90.87 Альбом IV

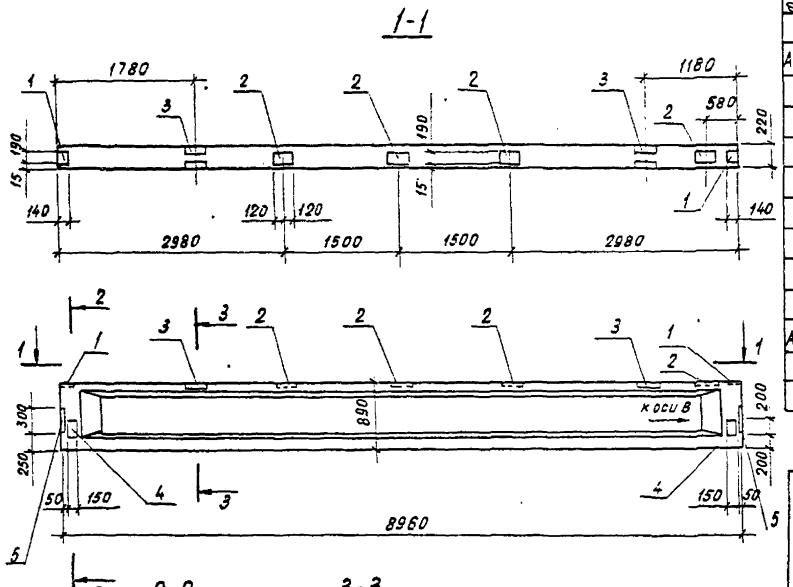

Формат	Зона	Поз	Обозначение	Наименование	К-во	Примечание
				Документация		
А4			901-1-90.87 -КЖИ-ТТ	Технические требования		
				Сборочные единицы		
			1.462.1-10/80 вып.1	Балка 1БСД9-5АVТ		Со всеми закладными и арматурными изделиями
		1	1.462.1-10/80. 2-100	Изделие закладное М5	2	
		2	1.462.1-10/80. 2-110	Изделие закладное М6	4	
		3	1.462.1-10/80 2-120-02	Изделие закладное М9	2	
А4		4	901-1-90.87 -КЖИ-МН1	Изделие закладное МН1	2	
		5	1.400-15.81.130-28	Изделие закладное МН121-5	2	

Ведомость расхода стали на дополнительные закладные изделия, кг

Марка изделия	Изделия закладные										Всего
	Арматура класса А-III ГОСТ 5781-82*				Прокат марки Вст3кп2 ГОСТ 19903-74*				ГОСТ 8510-72*		
	ф8	ф10	ф12	Итого	-δ=6	-δ=8	-δ=10	Итого	L 90 ×56×5,9		
1БСД9-5АVТ-1	1,2	2,2	1,6	5,0	11,4	4,2	9,6	25,2	3,2		33,4

При изготовлении балки нанести несмываемой краской стрелку „косси 8".

Привязан	ГИП	Новоминский	
	Н.контр.	Айзенберг	
	Нач.отд.	Волошин	
	Гл.спец.	Айзенберг	
	Рук.гр.	Клоцман	
Инв.№	Ст.инж.	Малинина	

ТП 901-1-90.87 -КЖИ-1БСД9-5АVТ-1

Балка 1БСД9-5АVТ-1

Стадия	Масса	Масштаб
Р		
Лист	Листов 1	

Госстрой СССР Укрводоканалпроект Киев

Инв.№ подл. | Подпись и дата | Взам. инв.№

9864/4 Формат А3

Инв. № подл. | Подпись и дата | Взам. инв. №

Типовой проект 901-1-90.87 Альбом IV

Формат	Зона	Поз.	Обозначение	Наименование	Кол. на исполнение -КЖИ-ПС60- —	01	02	03	04	05	06	07	08	Примечание
				Документация										
А4			901-1-90.87 -КЖИ-ТТ	Технические требования	×	×	×	×	×	×	×	×	×	
А4			901-1-90.87 -КЖИ-ПС60 СБ	Сборочный чертеж	×	×	×	×	×	×	×	×	×	
			1.030.1-1.0-3-0100 л.9	Узел I	×	×	×	×	×	×	×	×	×	
			1.030.1-1.0-3-0100 л.9	Узел V	×	×	×	×	×	×				
			1.030.1-1.0-3-0100 л.9	Узел VI							×	×	×	
				Сборочные единицы										
				Панель стеновая										
			1.030.1-1, 1-1 07	ПС 60.18.2,0-1.л	1									Совместно арматурными изделиями
			1.030.1-1, 1-1 04-05	ПС 60.9.2,0-2.л		1								
			1.030.1-1, 1-1 15-06	ПС 62,5.18.2,0-1.л-1.			1							
			1.030.1-1, 1-1 15-03	ПС 62,5.12.2,0-2.л-1				1						

Привязан

Инв. №

ГИП	Новоминский	
Н.контр.	Айзенберг	
Нач.отд	Волошин	
Гл.спец.	Айзенберг	
Рук.гр.	Клоцман	
Ведущ.	Слепак	

ТП901-1-90.87 -КЖИ-ПС60

Панель стеновая „ПС" (надземная часть)

Стадия	Лист	Листов
Р	1	2

Госстрой СССР Укрводоканалпроект Киев

Формат А4

Инв. № подл. | Подпись и дата | Взам. инв. №

Формат	Зона	Поз.	Обозначение	Наименование	Кол на исполнение КЖИ-ПС60 —	01	02	03	04	05	06	07	08	Примечание
			1.030.1-1.1-1 15	ПС 62,5.9.2,0-2.л-1					1					Совместно арматурными и закладными изделиями
			1.030.1-1.1-1 23	ПС 62,5.9.2,0-2.л-2						1				
			1.030.1-1.1-1 01-09	ПС 30.12.2,0-6.л							1			
			1.030.1-1.1-1 66	2ПС 17.12.2,0-л								1		
			1.030.1-1.1-1 62	2ПС 15.12.2,0-л									1	
				Изделие закладное										
		1	1.030.1-1.1-3-30-01	М2	4	4	8	2	4	4	1	2	2	
		2	1.030.1-1.1-3-36	М9	5	5	10	5	5	5				
		3	1.400-15.В1.120-11	МН 106-6	4		2							
		4	1.030.1-1.1-3-35-01	М11							2	4	4	

Привязан

Инв. №

ТП 901-1-90.87 -КЖИ-ПС60

Лист 2

Формат А4

Типовой проект 901-1-90.87 Альбом IV

Инв. № подл. | Подпись и дата | Взам. инв. №

ПС 60.18.2,0-1.л-А

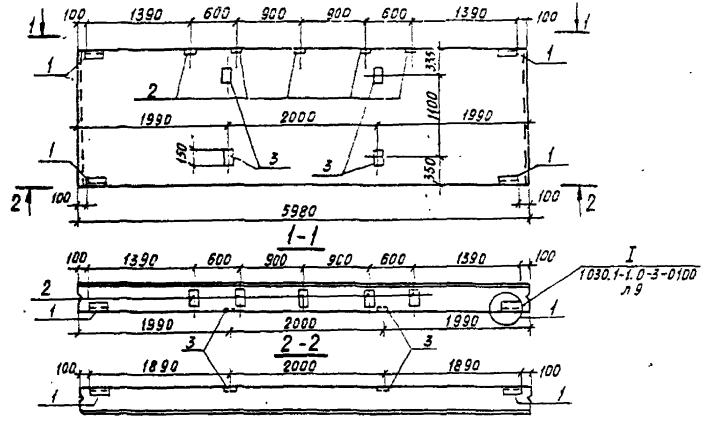

ПС 62,5.18-2,0-1.л-1.А

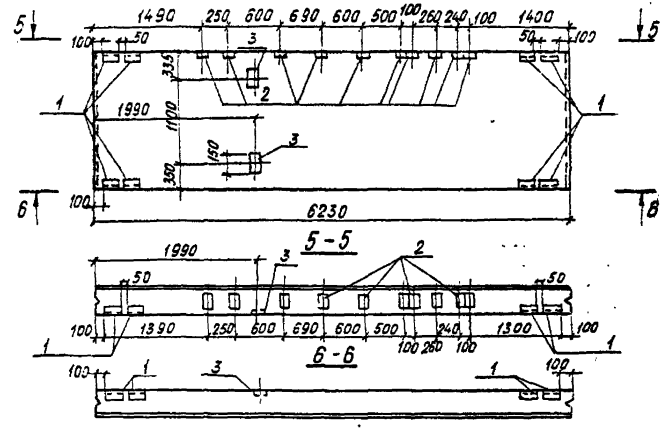

ПС 60.9.2,0-2.л-А

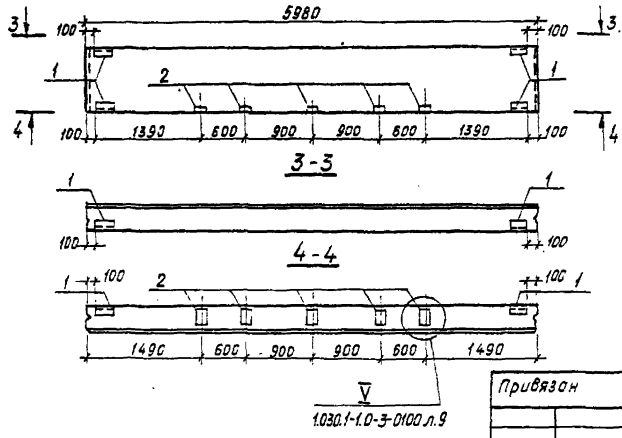

7-7

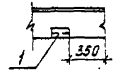

ПС 62,5.12.2,0-2.л-1.А

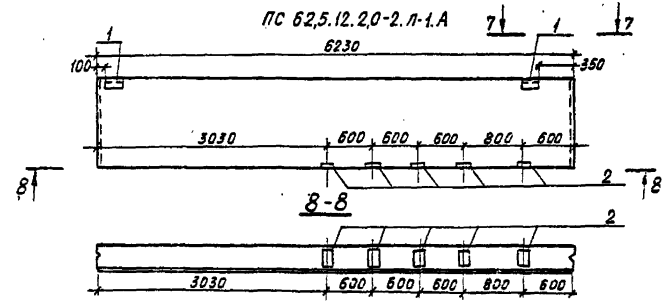

Привязон

V

1.030.1-1.0-3-0100 л.9

ГИП	Новоминский		
Н.контр.	Айзенберг		
Нач.отд.	Волошин		
Гл.спец.	Айзенберг		
Рук.гр.	Клацман		
Вед.инж.	Слепак		

Инв. №

ТП 901-1-90.87 - КЖИ-ПС 60 СБ

Панель стеновая „ПС" (надземная часть). Сборочный чертеж.

Стадия	Масса	Масштаб
Р		
Лист 1	Листов 2	

Госстрой СССР Укрводоканалпроект Киев.

Формат А3

9864/4

ПС 62.5.9.2,0-2.Л-1.А

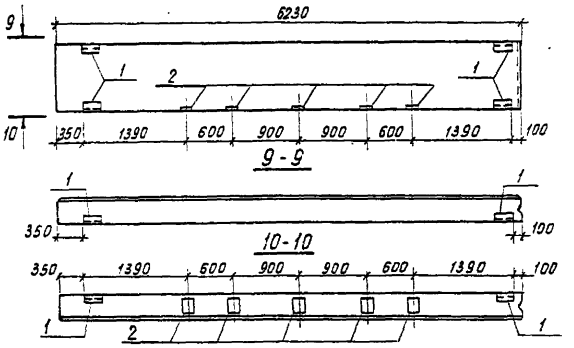

ПС 62,5.9.2,0-2.Л-2.А. Зеркальное отражение. Остальное см. ПС 62.5.9.2,0-2.Л-1.А

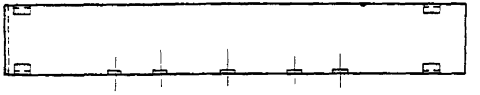

2ПС 17.12.2,0-Л-А

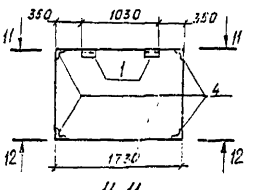

2ПС 15.12.2,0-Л-А

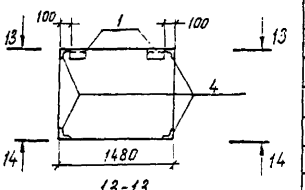

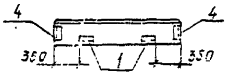

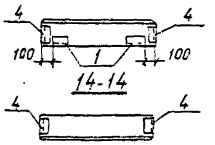

ПС 30.12.2,0-6.Л-А

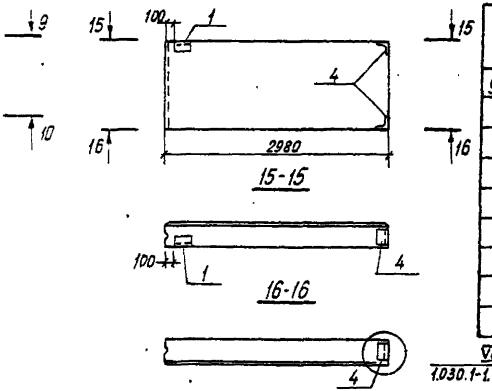

Обозначение	Марка
901-1-90.87 -КЖИ-ПС60	ПС60.18.2,0-1.Л-А
-01	ПС60.9.2,0-2.Л-А
-02	ПС62.5.18.2,0-1.Л-1.А
-03	ПС62.5.12.2,0-2.Л-1А
-04	ПС62.5.9.2,0-2.Л-1.А
-05	ПС62.5.9.2,0-2.Л-2.А
-06	ПС30.12.2,0-6.Л-А
-07	2ПС17.12.2,0-Л-А
-08	2ПС15.12.2,0-Л-А

Ведомость расхода стали на дополнительные закладные изделия, кг

Марка элемента	Изделия закладные											Всего	Общий расход
	Арматура класса А-III ГОСТ 5781-82*				Прокат марки Вст3кп2 ГОСТ 8509-86			ГОСТ 19903-74*					
	ф8	ф10		Итого	L63×6		Итого	-86	-88		Итого		
ПС60.18.2,0-1.Л-А	0,4	2,7		3,1	5,5		5,5	4,6	8,2		12,8	21,4	21,4
ПС60.9.2,0-2.Л-А		2,7		2,7	5,5		5,5	2,2	5,0		7,2	15,4	15,4
ПС62,5.18.2,0-1.Л-1.А	0,2	19,8		20,0	11,0		11,0	5,9	10,8		16,7	47,7	47,7
ПС62,5.12.2,0-2.Л-1.А		2,3		2,3	2,8		2,8	1,1	5,0		6,1	11,2	11,2
ПС62,5.9.2,0-2,Л-1.А		2,7		2,7	5,5		5,5	2,2	5,0		7,2	15,4	15,4
ПС62,5.9.2,0-2.Л-2.А		2,7		2,7	5,5		5,5	2,2	5,0		7,2	15,4	15,4
ПС30.12.2,0-6.Л-А		1,1		1,1	3,2		3,2	0,6			0,6	4,9	4,9
2ПС17.12.2,0-Л-А		2,2		2,2	6,5		6,5	1,1			1,1	9,8	9,8
2ПС15.12.2,0-Л-А		2,2		2,2	6,5		6,5	1,1			1,1	9,8	9,8

Типовой проект 901-1-90.87 Альбом IV

Инв.№ подл. | Подпись и дата | Взам. инв.№

Привязан

Инв.№

ТП 901-1-90.87 - КЖИ-ПС60 СБ

Лист 2

Формат А3

9864/4

Инв. №подл. | Подпись и дата | Взам. инв. №

Типовой проект 901-1-90.87 Альбом IV

Формат	Зона	Поз.	Обозначение	Наименование	Кол. на исполнение -КЖН-1К3.36-1 —	01	02	03	04	05	06	07	08	09	Примечание
				Документация											
А4			901-1-90.87 - КЖН-ТТ	Технические требования	×	×	×	×	×	×	×	×	×	×	
А3			901-1-90.87-КЖН-1К3.36-1СБ	Сборочный чертеж	×	×	×	×	×	×	×	×	×	×	
				Сборочные единицы											
				Колонна											
			1.020-1/83.2-1 04	1К3.36	1	1									Совместно с арматурными и закладными изделиями кроме МН-2 шт.
			1.020-1/83.2-9 02	2КВ4.42-1			1	1	1	1	1	1			
			1.427.1-3.1-1.00	1КФ43-1									1		Совместно с арматурными и закладными изделиями
			1.427.1-3.1-1.00	1КФ57-1										1	

Привязан

Инв. №

ГИП	Новоминский	
Н.контр	Айзенберг	
Нач.отд	Валашин	
Гл.спец.	Айзенберг	
Рук.гр.	Клацман	
Вед.инж.	Слепак	

ТП 901-1-90.87 -КЖН-1К3.36-1

Колонна 1К3.36-1; 1К3.36-2; 1КФ43-1-1; 1КФ57-1-1; 2КВ4.42-1-1...2КВ4.42-1-6

Стадия	Лист	Листов
Р	1	2

Госстрой СССР Укрводоканалпроект Киев

Формат А4

Инв. №подл. | Подпись и дата | Взам. инв. №

Формат	Зона	Поз.	Обозначение	Наименование	Кол. на исполнение -КЖН-1К3.36-1 —	01	02	03	04	05	06	07	08	09	Примечание
				Сетка арматурная											
		1		С $\frac{8АIII-50}{8АIII-50}$ $\frac{280\times280}{15}$ ГОСТ 8478-81	2	2									
		9	1.020-1/83.2-15 09	СКА-1			2	2	2	2		2			
				Изделие закладное											
А4		2	901-1-90.87 -КЖИ-МН2	МН2	1	1									
		3	1.020-1/83.2-15 31	МН44	5	2	10	10	4	4	8	8			
		4	1.020-1/83.2-15 26-01	МН-28		2	1	2		.	2	1			
		5	1427.1-3.2-0.11.0	МН6									1	1	
		6	1.427.1-3.2-0.20.0	МН28									2		
		7	1.427.1-3.2-0.12.0	МН7									1		
		8	Шифр 92-76/1 л.8	МН2-2			1	1	1	1		1			
		10	1.400-15.81.330-04	МН313-4			2	1				2			
		11	1.020-1/83.2-15-26-07	МН-37					1						
		12	1.020-1/83.2-15 26	МН-27					5	5					
		13	1.427.1-3.2-0.09.0	МН4							1				
		14	1.427.1-3.2-0.0.16.0	МН15									1		

Привязан

Инв. №

ТП 901-1-90.87 -КЖН-1К3.36-1

Лист 2

Формат А4

9844/4

Типовой проект 901-1-90.87 Альбом IV

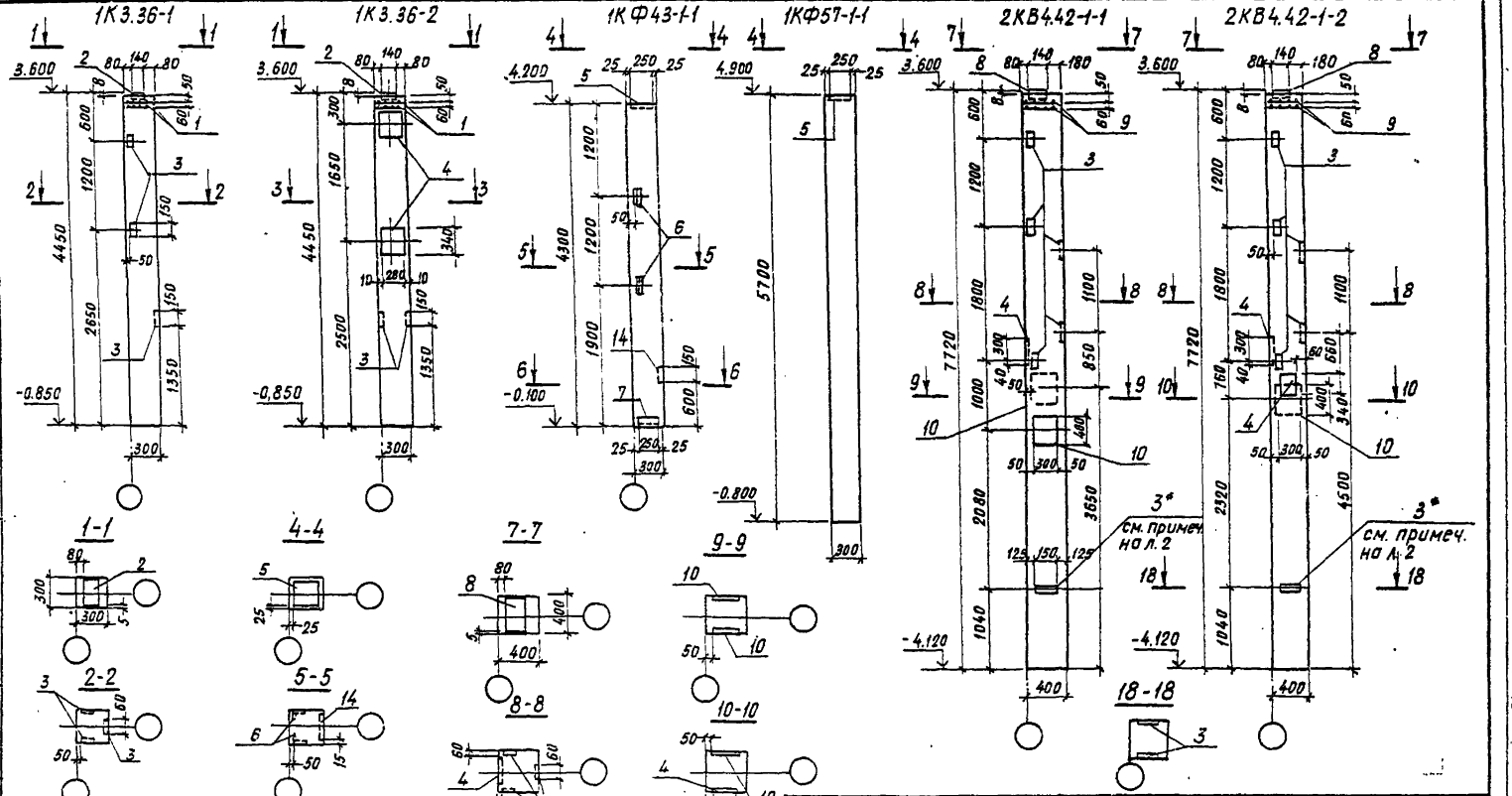

Привязан	ГИП	Новочинский	
	Н.контр.	Айзенберг	
	Нач.отд.	Волошин	
	Гл.спец.	Айзенберг	
	Рук.гр.	Клоцман	
Инв.№	Вед.инж.	Слепок	

ТП 901-1-90.87 -КЖИ-1К3.36-1СБ

Колонна 1К3.36-1; 1К3.36-2; 1КФ43-1-1; 1КФ57-1-1; 2КВ4.42-1-1 ... 2КВ4.42-1-6. Сборочный чертеж

Стадия	Масса	Масштаб
Р		
Лист 1	Листов 3	

Госстрой СССР
Укрводоканалпроект
Киев

Инв.№ подл. | Подпись и дата | Взам.инв.№

Формат А3

9361-4

Типовой проект 901-1-90.87 Альбом IV

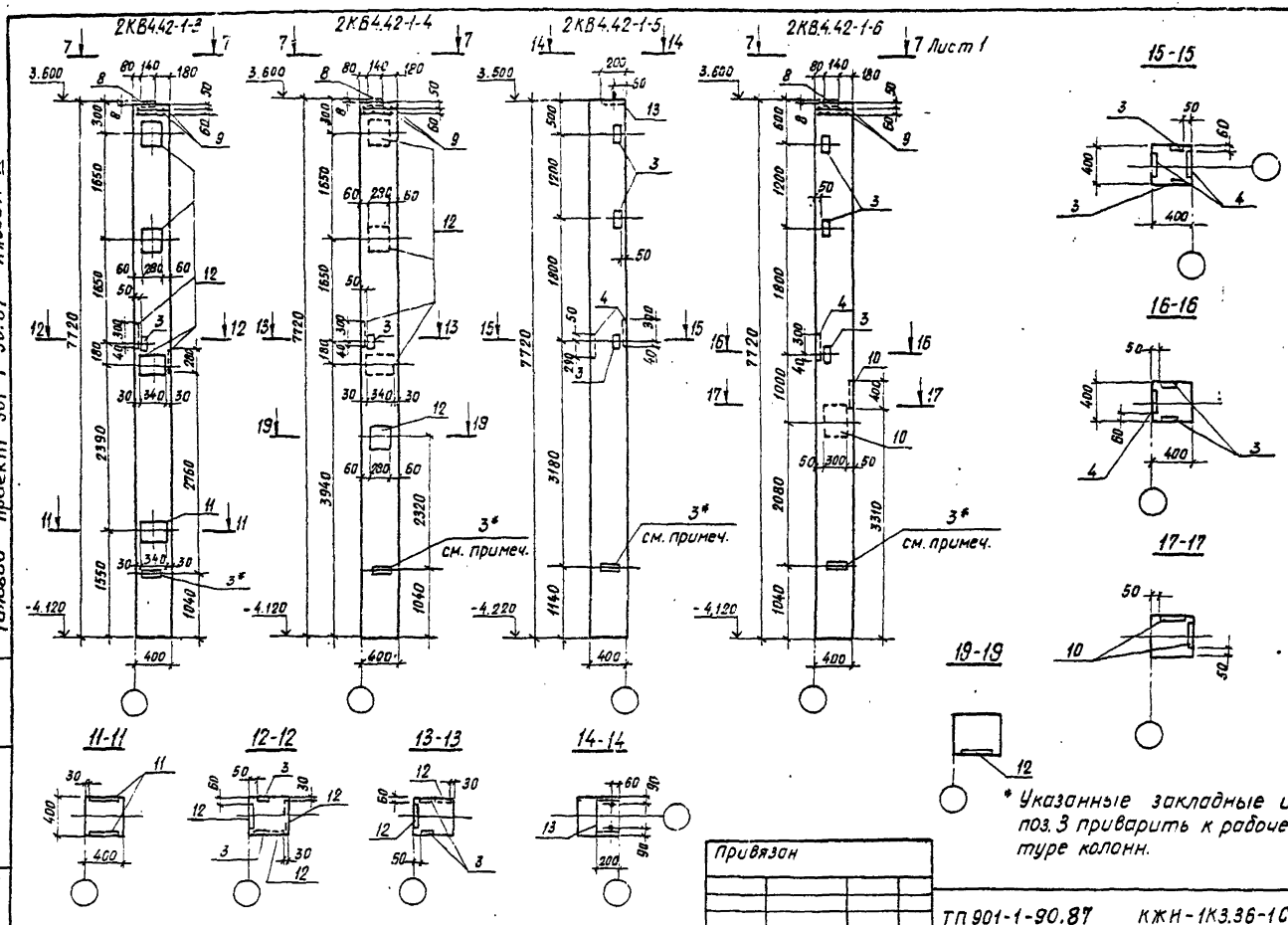

* Указанные закладные изделия поз. 3 приварить к рабочей арматуре колонн.

Инв. № подл.	Подпись и дата	Взам. инв. №

Привязан			
Инв. №			

ТП 901-1-90.87 КЖИ-1К3.36-1СБ

Лист 2

Формат А3

9864/4

Ведомость расхода стали на дополнительные закладные изделия, кг.

Марка элемента	Изделия закладные: Арматура класса A-III ГОСТ 5781-82* ф8	ф10	ф12	ф14	ф18	ф20	Итого	Прокат марки Вст3кп2 ГОСТ 8509-86 ∠63×5	∠90×6	Итого	ГОСТ 19903-74* δ6	δ8	δ10	δ12	δ20	Итого	Всего	Общий расход
1К3.36-1	3,6			2,0			5,6				2,1				6,4	8,5	14,1	14,1
1К3.36-2	3,1		0,4	6,7			10,2				0,8		15,0		6,4	22,2	32,4	32,4
2КВ4.42-1-1	6,0		0,2	9,5		8,8	24,5				4,2		22,5		8,6	40,3	64,8	64,8
2КВ4.42-1-2	6,0		0,4	9,2		4,4	20,0				4,2		25,0		8,6	37,8	57,8	57,8
2КВ4.42-1-3	5,0		1,3	2,0	23,9		32,1				1,6			63,0	8,6	73,2	105,3	105,3
2КВ4.42-1-4	5,0		0,9	2,0	19,2		27,4				1,6			45,0	8,6	55,2	82,6	82,6
2КВ4.42-1-5	1,0	0,9	0,4	4,6			6,9				3,3	3,8	15,0			22,1	29,0	29,0
2КВ4.42-1-6	5,7		0,2	9,5		8,8	24,2				3,3		27,5		8,6	39,4	63,6	63,6
1КФ43-1-1		2,5	0,4				2,9	2,8	4,2	7,0		6,5				6,5	16,4	16,4
1КФ57-1-1		0,8					0,8				3,9					3,9	4,7	4,7

Обозначение	Марка
901-1-90.87-КЖИ-1К3.36-1	1К3.36-1
-01	1К3.36-2
-02	2КВ4.42-1-1
-03	2КВ4.42-1-2
-04	2КВ4.42-1-3
-05	2КВ4.42-1-4
-06	2КВ4.42-1-5
-07	2КВ4.42-1-6
-08	1КФ43-1-1
-09	1КФ57-1-1

Привязан

Инв. №

ТП901-1-90.87 – КЖИ-1К3.36-1СБ

Лист 3

Формат А3

Альбом IV

Типовой проект 901-1-90.87

Инв. № подл. | Подпись и дата | Взам. инв. №

Типовой проект 901-1-90.87 Альбом IV

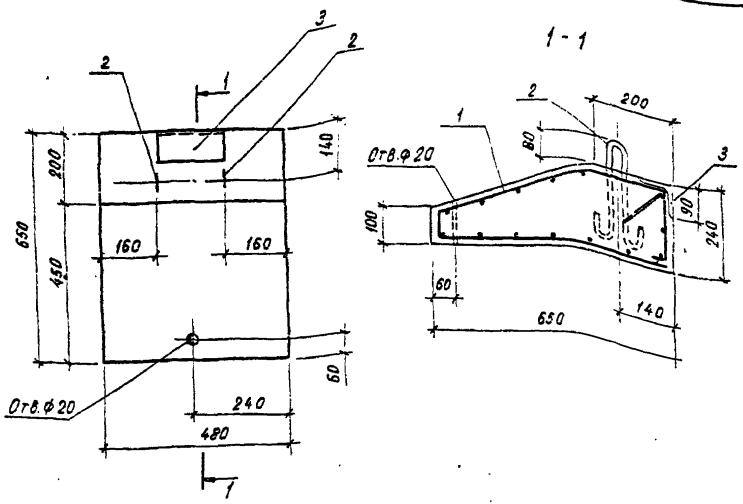

Формат	Зона	Поз	Обозначение	Наименование	Кол	Примечание
				Документация		
А3			1.030.1-1.2-10.00.ото	Техническое описание		
				Сборочные единицы		
Б4		1		Сетка арматурная		—
				$C\frac{5Вр-I-100}{5Вр-I-100}\ 1540\times480\frac{40}{20}$	1	2,3 кг
				ГОСТ 8478-81		
А4		3	1.030.1-1.2-1 0.11.0	Изделие закладное МН9	1	
				Детали		
А4		2	1.400-9 вып. 1 л.9	Изделие закладное УП1-1.	2	
				Материалы		
				Бетон класса В12,5	0,06	м³

Ведомость расхода стали на элемент, кг

Марка элемента	Изделия арматурные			Изделия закладные						Всего	Общий расход
	Арматура класса			Арматура класса			Прокат марки				
	Вр-I			A-I	A-III		Вст3кп2				
	ГОСТ 6727-80		Всего	ГОСТ 5781-82*			ГОСТ 8510-72*				
	ф5	Итого		ф8	ф10	Итого	$\frac{90\times}{38\times8}$		Итого		
ПК 5.6,5-Л	2,3	2,3	2,3	0,6	0,4	1,0	1,4		1,4	2,4	4,7

1. Защитный слой бетона — 15мм
2. Арматурную сетку поз.1 согнуть в соответствии с настоящим чертежом.

Привязан

Инв.№

ГИП	Новоминский	
Н.контр.	Айзенберг	
Нач.отд	Волошин	
Гл.спец.	Айзенберг	
Рук.гр.	Клацман	
Ст.инж.	Малинина	

ТП 901-1-90.87 - КЖИ-ПК5.6,5-Л

Панель карнизная ПК5.6,5-Л

Стадия	Масса	Масштаб
Р	90	
Лист	Листов 1	

Госстрой СССР Укрводоканалпроект Киев

Формат А3

9864/4

Инв.№ подл. | Подпись и дата | Взам.инв.№

Типовой проект 901-1-90.87 Альбом IV

2ПП 25-8-1

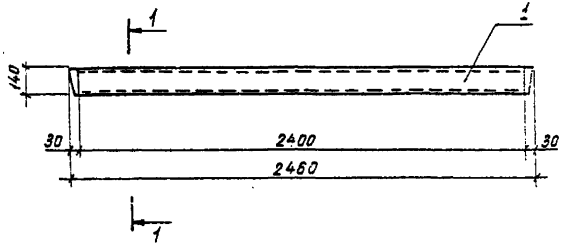

2ПП 25-8-2

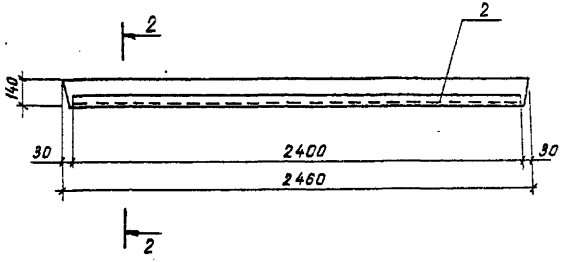

1-1

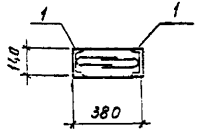

2-2

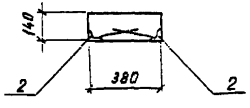

Формат	Зона	Поз.	Обозначение	Наименование	К-во	Примечание
				Документация		
А4			901-1-90.87 -КЖИ-ТТ	Технические требования		
				Сборочные единицы		
			Серия 1.038.1-1.2 20000СБ	Перемычка 2ПП25-8		Со всеми арматурными изделиями
			Переменные данные для исполнений			
				Перемычка 2ПП25-8-1		
		1	1.400-15.81.570-05	Изделие закладное МН571	2	L=2400мм
				Перемычка 2ПП25-8-2		
		2	1.400-15.81.540-09	Изделие закладное МН548	2	L=2400мм

Ведомость расхода стали на дополнительные закладные изделия

Марка изделия	Изделия закладные									Всего
	Арматура класса А-III			Прокат марки Вст3 кп2						
	ГОСТ 5781-82*			ГОСТ 8509-86			ГОСТ 8240-72*			
	ф8		Итого	∠50×5		Итого	[14		Итого	
2ПП 25-8-1	3,8		3,8	—		—	59,0		59,0	62,8
2ПП 25-8-2	1,9		1,9	18,2		18,2	—		—	20,1

ГИП	Новоминский		
Н.контр	Айзенберг		
Нач.отд	Волошин		
Гл.спец	Айзенберг		
Рук.гр.	Клоцман		
Ст.инж.	Малинина		

Привязан

Инв. №

ТП 901-1-90.87 -КЖИ-2ПП25-8-1

Перемычка 2ПП25-8-1 2ПП25-8-2

Стадия	Масса	Масштаб
Р		
Лист	Листов 1	

Госстрой СССР Укрводоканалпроект Киев

Инв. № подл. | Подпись и дата | Взам. инв. №

Формат 3

9301/4

Типовой проект 901-1-90.87 Альбом IV

Формат	Зона	Поз	Обозначение	Наименование	Кол.	Примеч.
				Документация		
А3			901-1-90.87-КЖИ-ТТ	Технические требования		
А3			901-1-90.87-КЖИ-ПС2А-54К1СБ	Сборочный чертеж		
А3			3.900-3 Вып.3/82 часть 1 л.15	Узел 3.5.		
				Сборочные единицы		
				Каркас плоский		
А4		1	3.900-3 Вып.3/82 часть 2 л.24	КР-4	6	
А4		2	3.900-3 Вып.3/82 часть 2 л.24	КР-3	4	
				Сетка арматурная		
				ГОСТ 23279-85		
Б4		7		2С $\frac{12\,A\,III}{6\,A\,I}$ 295×535 $\frac{75}{175}$	1	86,1кг
				Изделие закладное		
А4		3	3.900-3 Вып.3/82 часть 2 л.66	МН-31	2	
А4		4	3.900-3 Вып.3/82 часть 2 л.66	МН-32	2	
А4		5	901-1-90.87-КЖИ-МН4	МН4	2	
А4		6	-01	МН5	2	
		12	1.400-15, В1 110-02	МН101-6	2	
				Переменные данные для исполнений		
				901-1-90.87-КЖИ-ПС2А-54-К1		
				Сборочные единицы		
				Сетка арматурная		
				ГОСТ 23279-85		
Б4		8		2С $\frac{12\,A\,III}{6\,A\,I}$ 295×535 $\frac{75}{175}$	1	86,1кг
Б4		9		2С $\frac{12\,A\,III}{6\,A\,I}$ 245×285	1	40,5кг
Б4		13		2С $\frac{20\,A\,III}{6\,A\,I}$ 245×345	1	114,6кг

Формат	Зона	Поз	Обозначение	Наименование	Кол.	Примеч.
				Детали		
Б4		10		А-III-12-ГОСТ5781-82* ℓ=5350	4	4,8кг
Б4		11		А-III-10-ГОСТ5781-82* ℓ=2950	1	1,8кг
				901-1-КЖИ-ПС2А-54К1-01		
				Сборочные единицы		
				Сетка арматурная		
				ГОСТ 23279-85		
Б4		8		2С $\frac{20\,A\,III}{6\,A\,I}$ 295×535 $\frac{75}{175}$	1	203,7кг
Б4		9		2С $\frac{20\,A\,III}{6\,A\,I}$ 245×285	1	98,5кг
				Детали		
Б4		10		А-III-20-ГОСТ5781-82* ℓ=5350	4	13,2кг
Б4		11		А-III-10-ГОСТ5781-82* ℓ=2950	2	1,8кг
				901-1-90.87-КЖИ-ПС2А-54-К1-02		
				Сборочные единицы		
				Сетка арматурная		
				ГОСТ 23279-85		
Б4		8		2С $\frac{25\,A\,III}{6\,A\,I}$ 295×535 $\frac{75}{175}$	1	320,8кг
Б4		9		2С $\frac{25\,A\,III}{6\,A\,I}$ 245×285	1	158,0кг
				Детали		
Б4		10		А-III-25-ГОСТ5781-82* ℓ=5350	4	20,6кг
Б4		11		А-III-12-ГОСТ5781-82* ℓ=2950	4	2,6кг
				Материалы		
				Бетон каркаса В22,5	3,86	м³

Инв.№ подл. | Подпись и дата | Взам. инв.№

Привязан

Инв.№

Гл.инж.пр.	Новоминский	
Н.контр.	Айзенберг	
Нач.отд.	Волошин	
Гл.спец.	Айзенберг	
Рук.гр.	Клоцман	
Вед.инж.	Слепак	
Ст.инж.	Дозорова	

ТП 901-1-90.87 -КЖИ-ПС2А-54-К1

Панель стеновая ПС2А-54-К1; ПС2А-54-К3

Стадия	Лист	Листов
Р		1

Госстрой СССР Укрводоканалпроект Киев

Формат А3

9864/4

Типовой проект 901-1-90.87 Альбом IV

Инв.№подл. | Подпись и дата | Взам. инв.№

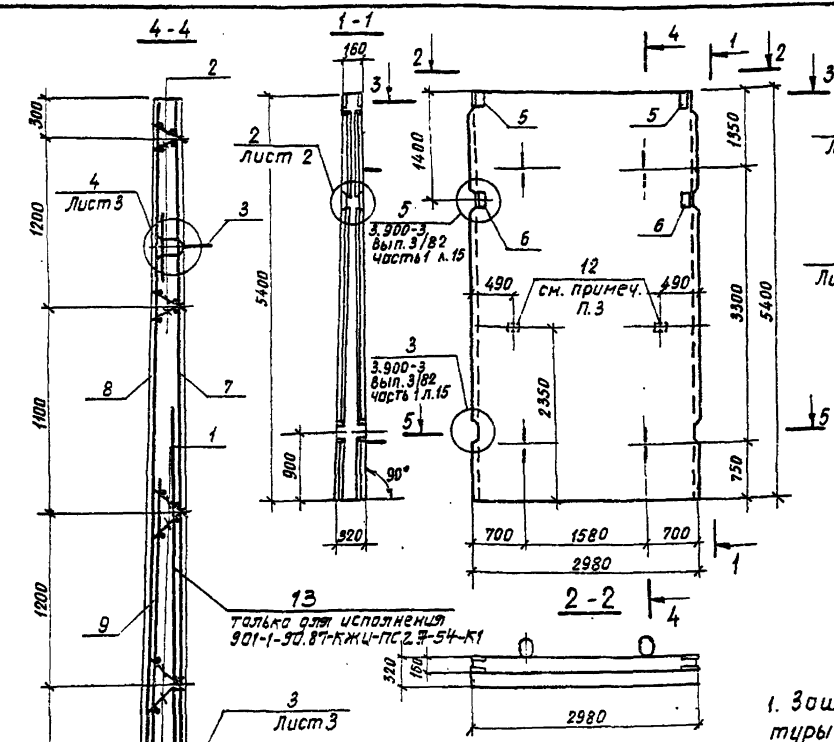

Обозначение	Наименование	Рис. узла №6
901-1-90.87-КЖИ-ПС2А-54-К1	ПС2А-54-К1	1
-01	ПС2А-54-К2	2
-02	ПС2А-54-К3	3

1. Защитный слой бетона для вертикальной арматуры – 25мм (см. Узел 1, лист 2).
2. Панель бетонируется в опалубке стеновой панели ПС2-60-К серии 3.900-3 вып. 3/82
3. Анкеры закладного изделия поз. 12 приварить к арматуре сеток.

Привязан

Инв. №

Гл. инж. пр.	Новоминский		
Н. контр.	Айзенберг		
Нач. отд.	Валошин		
Гл. спец.	Айзенберг		
Рук. гр.	Клацмон		
Ред. инж.	Слепак		
Ст. инж.	Дозорова		

ТП 901-1-90.87 – КЖИ-ПС2А-54К1СБ

Панель стеновая ПС2А-54-К1... ПС2А-54 К3 Сборочный чертеж

Стадия	Масса	Масштаб
Р	9,65т	
Лист 1	Листов 3	

Госстрой СССР Укрводоканалпроект Киев

Формат А3

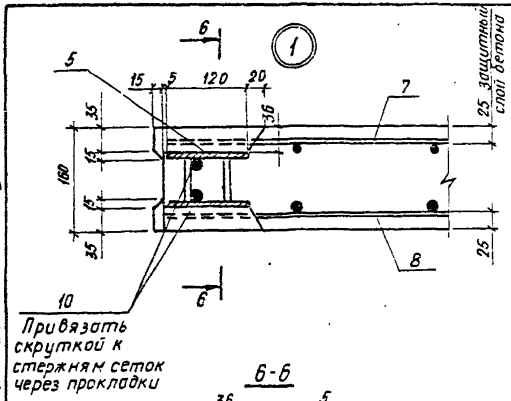

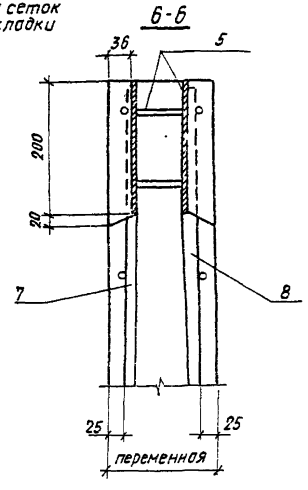

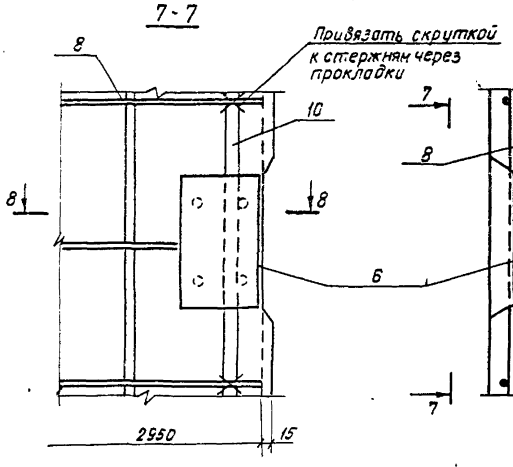

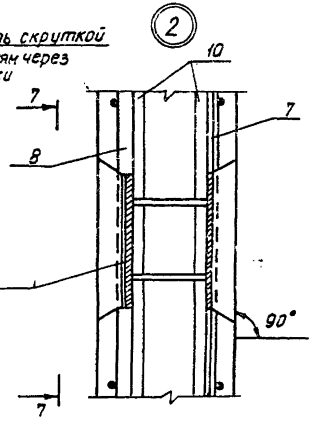

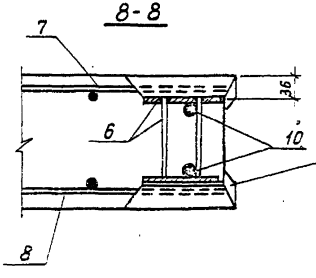

В зазоре между пластиной и гнездообразователем допускается наплыв бетона, который в последующем должен быть удален. Рекомендуется в зазор устанавливать прокладку по месту.

Концы поперечных стержней сетки, попадающие в гнёзда закладных изделий – обрезать.

Привязан

Инв. №

ТП 901-1-90.87 – КЖИ-ПС2А-54К1СБ

Лист 2

Формат А3

9864/4

Типовой проект 901-1-90.87 Альбом IV

Инв. № подл. | Подпись и дата | Взам. инв. №

Типовой проект 901-1-90.87 Альбом IV

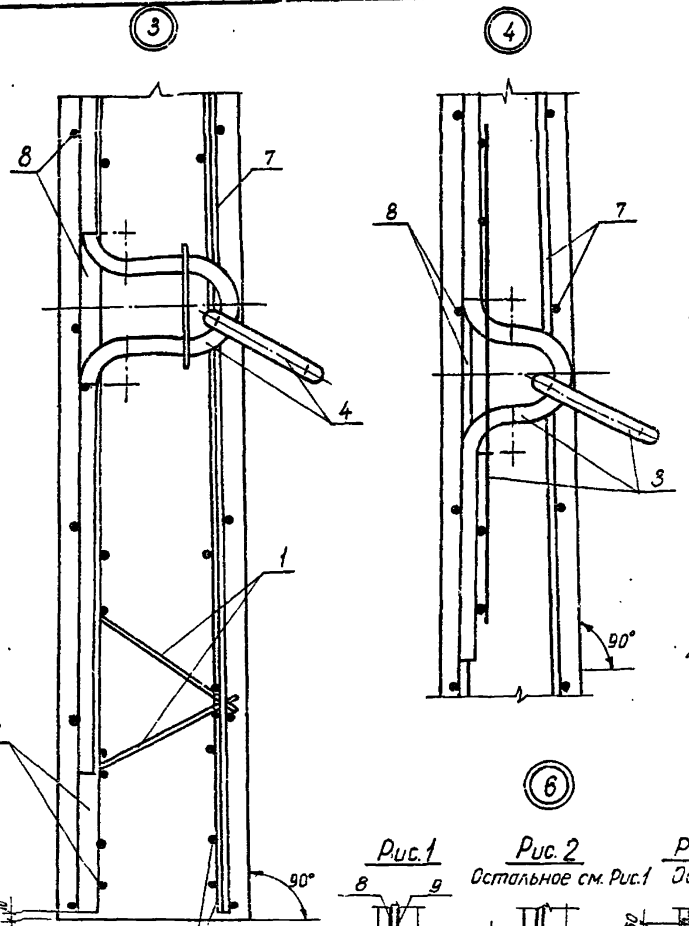

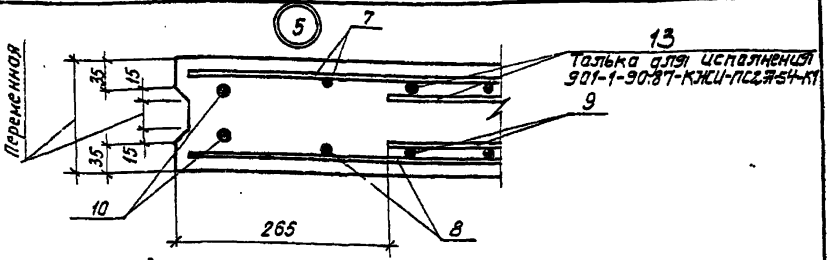

Ведомость расхода стали на элемент, кг

Марка элемента	Изделия арматурные													Всего
	Арматура класса													
	Вр-I			A-I					A-III					
	ГОСТ 6727-80			ГОСТ 5781-82*										
	ф5		Итого	ф6	ф8			Итого	ф10	ф12	ф20	ф25	Итого	
ПС2А-54-К1	13,2		13,2	49,7				49,7		186,5	110,8		297,3	360,2
ПС2А-54-К2	13,2		13,2	45,9				45,9	3,6	67,2	316,5		387,3	446,4
ПС2А-54-К3	13,2		13,2	18,9	48,9			67,8		77,6		502,4	580,0	661,0

Изделия закладные												Общий расход
Арматура класса								Прокат марки			Всего	
A-I			A-II		A-III			Вст3кп2				
ГОСТ 5781-82*								ГОСТ 19903-74*				
ф6	ф10	Итого	ф25	Итого	ф10	ф8	Итого	δ8	δ6	Итого		
0,2	9,0	9,2	38,4	38,4	1,6	0,1	1,7	12,4	0,6	13,0	62,3	422,5
0,2	9,0	9,2	38,4	38,4	1,6	0,1	1,7	12,4	0,6	13,0	62,3	508,7
0,2	9,0	9,2	38,4	38,4	1,6	0,1	1,7	12,4	0,6	13,0	62,3	723,3

Рис.1



Рис.2 Остальное см. Рис.1



Анкерующие стержни приварить во всех точках пересечения ГОСТ 14098-91-Т1-КТ

Рис.3 Остальное см. Рис.1



Привязан

Инв.№

ГП 901-1-90.87 -КЖИ-ПС2А-54 К1СБ

Лист 3

Формат А3

9864/4

Инв.№подл. | Подпись и дата | Взам.инв.№

Типовой проект 901-1-90.87 Альбом IV

Формат	Зона	Поз	Обозначение	Наименование	Кол.	Примеч
				Документация		
А3			901-1-90.87-КЖИ-ТТ	Технические требования		
А3			901-1-90.87-КЖИ-ПС2А-54К12СБ	Сборочный чертеж		
А3			3.900-3 Вып.3/82 часть 1 л.15	Узел 3,5		
А3			901-1-90.87-КЖИ-ПС2А-54К1СБ	Узел 2...5		
				Сборочные единицы		
				Каркасы плоские		
А4		1	3.900-3 Вып.3/82 часть2 л.24	КР-4	6	
А4		2	3.900-3 Вып.3/82 часть 2 л.24	КР-3	4	
				Сетка арматурная		
				ГОСТ 23279-85		
Б4		7		2С $\frac{12AIII}{16AIII}$-295х535 $\frac{75}{175}$	1	198,8кг
				Изделие закладное		
А4		3	3.900-3 Вып.3/82 Часть 2 л.66	МН-31	2	
А4		4	3.900-3 Вып.3/82 Часть 2. л.66	МН-32	2	
А4		5	901-1-90.87 -КЖИ-МН4	МН-4	1	
А4		6	-01	МН 5	1	
А4		11	901-1-90.87 -КЖИ-МН6	МН 6	1	
		12	1.400-15. Вып.110-02	МН101-6	2	

Формат	Зона	Поз	Обозначение	Наименование	Кол.	Примеч
				Переменные данные для исполнений		
				901-1-90.87-КЖИ-ПС2А-54-К12		
				901-1-90.87-КЖИ-ПС2А-54-К12-02		
				Сборочные единицы		
				Сетка арматурная		
				ГОСТ 23279-85		
Б4		8		3С $\frac{14AIII-200}{20AIII-200}$-290х535 $\frac{75}{150}$	1	285,4кг
Б4		9		2С $\frac{14AIII}{6AI}$-245х285	1	51,7кг
				Детали		
Б4		10		А-III-14-ГОСТ 5781-82* ℓ=5350	2	6,5кг
				901-1-90.87-КЖИ-ПС2А-54-К12-01		
				901-1-90.87-КЖИ-ПС2А-54-К12-03		
				Сборочные единицы		
				Сетка арматурная		
				ГОСТ 23279-85		
Б4		9		3С $\frac{16AIII-200}{25AIII-200}$-290х535 $\frac{75}{150}$	1	420,7кг
Б4		9		2С $\frac{16AIII}{6AI}$-245х285	1	66,0кг
				Детали		
Б4		10		А-III-16-ГОСТ 5781-82* ℓ=5350	2	8,5кг
				Материалы		
				Бетон класса В22,5	4,86	м³

Инв. № подл. | Подпись и дата | Взам. инв. №

Привязан

Инв. №

Гл. инж. пр.	Новоминский	
Н. контр.	Айзенберг	
Нач. отд.	Валошин	
Гл. спец.	Айзенберг	
Рук. гр.	Клоцман	
Вед. инж.	Слепак	
Ст. инж.	Дзюрово	

ТП 901-1-90.87 -КЖИ-ПС2А-54-К12

Панель стеновая ПС2А-54-К12... ПС2А-54-К13-1

Стадия	Лист	Листов
Р		1

Госстрой СССР Укрвсоканалпроект Киев

Формат А3

9864/4

Типовой проект 901-1-90.87 Альбом IV

Инв. № подл. | Подпись и дата | Взам. инв. №

ПС2А-54-К12
ПС2А-54-К13

ПС2А-54-К12-1 – зеркальное отражение
ПС2А-54-К13-1 – зеркальное отражение

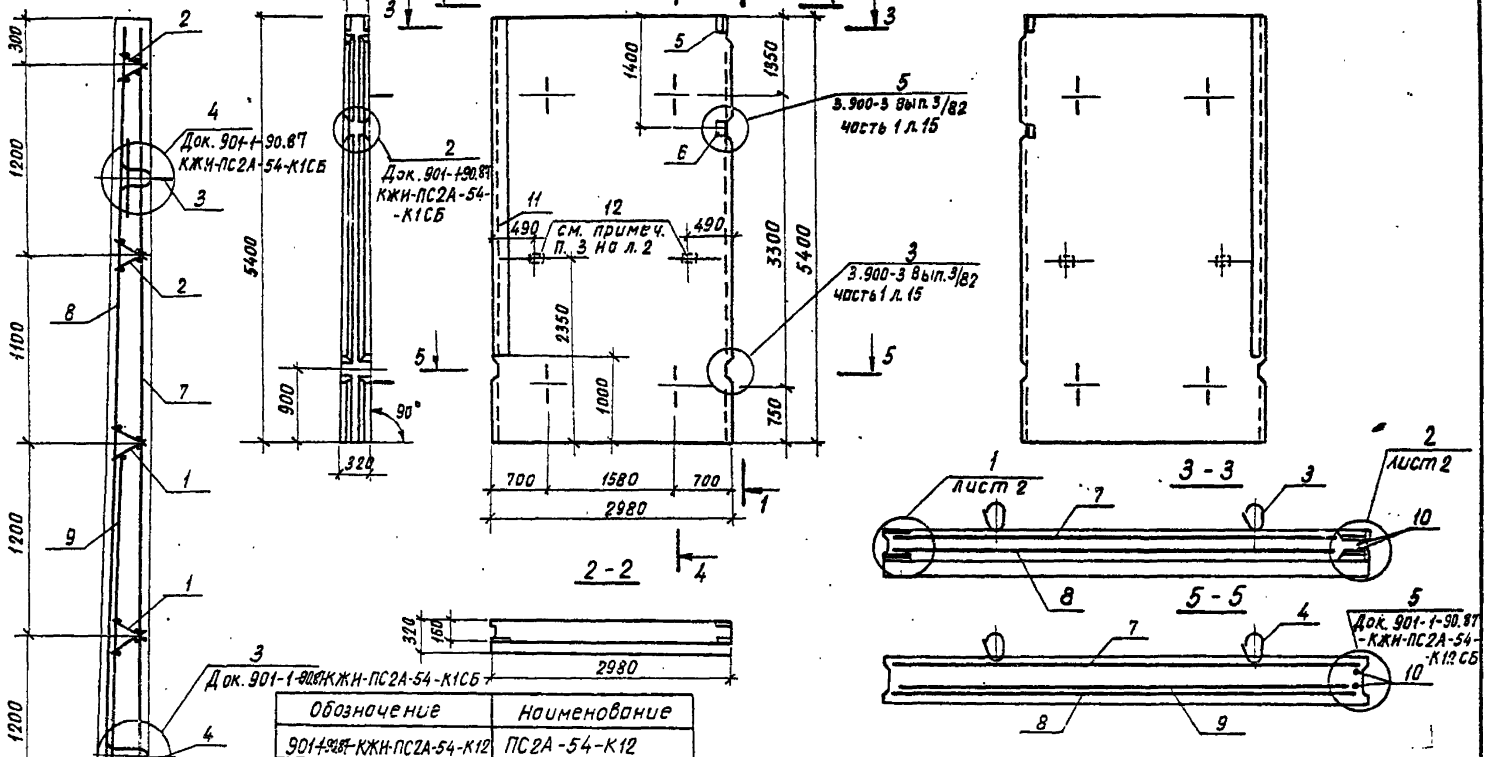

Защитный слой бетона для горизонтальной арматуры - 25 мм (см. Узел 1, лист 2)

Обозначение	Наименование
901-1-90.87-КЖИ-ПС2А-54-К12	ПС2А-54-К12
-01	ПС2А-54-К13
-02	ПС2А-54-К12-1
-03	ПС2А-54-К13-1

Привязан

Инв №

Гл.инж.пр.	Новоминская	
Н.контр.	Айзенберг	
Нач.отд.	Волошин	
Гл.спец.	Айзенберг	
Рук.гр.	Клоцман	
Вед.инж.	Слепак	
Ст.инж.	Дозорова	

ТП 901-1-90.87 -КЖИ-ПС2А-54-К12СБ

Панель стеновая
ПС2А-54-К12...ПС2А-54-К13-1
Сварочный чертеж

Стадия	Масса	Масштаб
Р	9,65т	
Лист 1	Листов 2	

Госстрой СССР
Укрводоканалпроект
Киев

Формат А3

9904/4

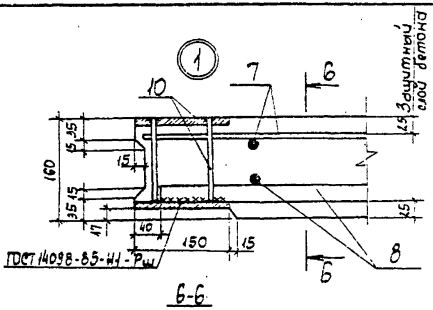

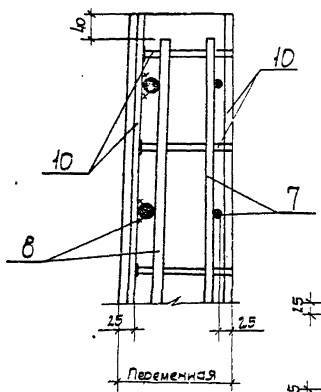

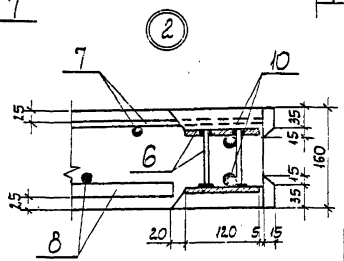

Ведомость расхода стали на элемент, кг

Марка элемента	Изделия арматурные												
	Арматура класса												Всего
	Вр-I			A-I			A-III						
	ГОСТ 6727-80			ГОСТ 5781-82*									
	ф5		Итого	ф6		Итого	ф12	ф14	ф16	ф20	ф25	Итого	
ПС2А-54-К12 ПС2А-54-К12-1	13,2		13,2	8,1		8,1	66,7	148,4	125,8	193,4		534,3	555,6
ПС2А-54-К13 ПС2А-54-К13-1	13,2		13,2	8,1		8,1	66,7		319,6		301,5	687,8	709,1

Изделия закладные													
Арматура класса									Прокат марки Вст3 кп2				Общий расход
A-I		A-II		A-III								Всего	
ГОСТ 5781-82*									ГОСТ 19903-74*				
ф6	ф10		Итого	ф25	Итого	ф10	ф8	Итого	δ8	δ6		Итого		
0,2	9,0		9,2	38,4		5,4	0,1	5,5	89,4	0,6		90,0	143,1	898,7
0,2	9,0		9,2	38,4		5,4	0,1	5,5	89,4	0,6		90,0	143,1	852,2

1. Концы поперечных стержней сетки, попадающие в гнезда закладных изделий, обрезать.
2. Панель бетонируется в опалубке стеновой панели ПС2-60-К серии 3.900-3 вып. 3/82.
3. Закладные изделия поз.12 приварить к арматуре сеток.

Привязан

Инв. N

ТП 901-1-90.87-КЖИ-ПС2А-54-К12.СБ

Лист 2

Альбом III

Типовой проект 901-1-90.87

Инв. N подл. | Подпись и дата | Взам. инв. N

Формат А3

9864/4

Инв. № подл.	Подпись и дата	Взам. инв. №

Типовой проект 901-1-90.87 Альбом IV

Формат	Зона	Поз.	Обозначение	Наименование	Кол. на исполнение -КЖИ-ПС2А-54- —	01	02	03	04	05	06	07	08	09	Примечание
				Документация											
А4			901-1-90.87 -КЖИ-ТТ	Технические требования	×	×	×	×	×	×	×	×	×	×	
А3			901-1-90.87-КЖИПС2А-54СБ	Сборочный чертеж	×	×	×	×	×	×	×	×	×	×	
				Сборочные единицы											
А3			901-1-90.87-КЖИ-ПС2А-54-К12	Панель стеновая ПС2А-54-К	1	1	1	1	1	1	1	1	1	1	Угловая со всеми арматурными и закладными изделиями
		1	1.400-15. В1. 110-02	Изделие закладное МН101-6	6	6	6	4	4			6	6		
		2	1.400-15. В1. 120-05	Изделие закладное МН105-6				1	1						

Привязан

Инв. №

Гл. инж. пр.	Новоминский	
Н. контр.	Айзенберг	
Нач. отд.	Волошин	
Гл. спец.	Айзенберг	
Рук. гр.	Клоцман	
Ст. инж.	Малинина	

ТП 901-1-90.87 -КЖИ-ПС2А-54

Панель стеновая ПС2А-54 с дополнительными закладными изделиями

Стадия	Лист	Листов
Р	1	6

Госстрой СССР Укрводоканалпроект Киев

Формат А4

Инв. № подл.	Подпись и дата	Взам. инв. №

Формат	Зона	Поз.	Обозначение	Наименование	Кол. на исполнение КЖИ-ПС2А-54 —	01	02	03	04	05	06	07	08	09	Примечание
		4	1.400-15. В1. 130-59	Изделие закладное МН126-6						1	1				
		5	1.400-15. В1. 550-04	Изделие закладное МН553				2,8м	2,8м						
		6	1.400-15. В1. 130-47	Изделие закладное МН124-6								2	2		
		16	5.900-2 ТМ90-	Сальник Ду L=300								1	1		
		8	5.900-2 ТМ90-11	Сальник Ду 600 L=300	1	1									
		9	5.900-2 ТМ89-01	Сальник Ду 80 L=200			1								
		15	5.900-2 ТМ90-09	Сальник Ду400 L=300						1	1			1	
				Детали											
Б4		11		А-III-20 ГОСТ 5781-82* L=1800	16					16		16		16	4,4 кг
				А-III-25 ГОСТ 5781-82* L=2100		16					16		16		8,1 кг
Б4		12		А-III-20 ГОСТ 5781-82* L=2100				16							5,2 кг
				А-III-25 ГОСТ 5781-82* L=2400					16						9,2 кг

Привязан

Инв. №

ТП 901-1-90.87 -КЖИ-ПС2А-54

Лист 2

Формат А4

9564/4

Формат	Зона	Поз.	Обозначение	Наименование	Кол. на исполнение КЖИ-ПС2А-54- 10	11	12	13	14	15	16	17	18	19	Примечание
				Документация											
А4			901-1-90.87 - КЖИ - ТТ	Технические требования	×	×	×	×	×	×	×	×	×	×	
А3			901-1-90.87 -КЖИ-ПС2А-54 СБ	Сборочный чертеж	×	×	×	×	×	×	×	×	×	×	
				Сборочные единицы											
А3			901-1-90.87-КЖИ-ПС2А-54-К1	Панель стеновая ПС2А-54-К	1										Угловая со всеми примыкающими изделиями
А3			901-1-90.87-КЖИ-ПС2А-54-К1	Панель стеновая ПС2А-54-К		1	1	1	1	1	1	1	1	1	Рядовая со всеми примыкающими изделиями
		1	1.400-15.В1.110-02	Изделие закладное МН101-6		12	6	6					6	6	
		4	1.400-15.В1.130-59	Изделие закладное МН126-6		1									

Привязан

Инв.№

ТП 901-1-90.87 -КЖИ-ПС2А-54 Лист 3

Формат А4

Формат	Зона	Поз.	Обозначение	Наименование	кол. на исполнение -КЖИ-ПС2А-54 10	11	12	13	14	15	16	17	18	19	Примечание
		5	1.400-15.В1.550-04	Изделие закладное МН553					2,5м	2,5м	0,6м	0,6м			
		8	5.900-2 ТМ90-11	Сальник Ду 600, L=300							1	1			
		15	5.900-2 ТМ90-09	Сальник Ду 400, L=300	1								1	1	
		16	5.900-2 ТМ90	Сальник Ду [ ], L=300			1	1							
				Детали											
Б4		11		А-III-25 ГОСТ 5781-82* L=2100	16				10						8,1кг
				А-III-28 ГОСТ 5781-82* L=2300						10					11,1кг
Б4		13		А-III-10 ГОСТ 5781-82* L=1500					8	8					0,9кг
				А-III-10 ГОСТ 5781-82* L=1200			8				8		8		0,7кг
				А-III-12 ГОСТ 5781-82* L=1320				8				8		8	1,2кг
Б4		14		А-III-32 ГОСТ 5781-82* L=2520			8				8		8		15,9кг
				А-III-36 ГОСТ 5781-82* L=2760				8				8		8	22,1кг

Привязан

Инв.№

ТП 901-1-90.87 -КЖИ-ПС2А-54 Лист 4

Формат А4

Инв. № подл. | Подпись и дата | Взам. инв. №

Типовой проект 901-1-90.87 Альбом IV

Формат	Зона	Поз.	Обозначение	Наименование	Кол. на исполнение -КЖИ-ПС2А-54- 20	21	22	23	24	25	26	27	28	29	Примечание
				Документация											
А4			901-1-90.87 -КЖИ-ТТ	Технические требования	×	×	×	×	×	×	×	×	×	×	
А3			901-1-90.87 -КЖИ-ПС2А-54-СБ	Сборочный чертеж	×	×	×	×	×	×	×	×	×	×	
				Сборочные единицы											
А3			901-1-90.87-КЖИ-ПС2А-54-К1	Панель стеновая ПС2А-54-К1	1	1	1	1	1	1					Рядовая со всеми закладными и арматурными изделиями
А3			901-1-90.87-КЖИ-ПС2А-54-К12	Панель стеновая ПС2А-54-К							1	1	1	1	
		1	1.400-15.В1.110-02	Изделие закладное МН101-6	7	7	7	7	7	7	6	6	6	6	
		2	1.400-15.В1.120-05	Изделие закладное МН105-6	2	1	2	2	2						
		3	1.400-15.В1.120-53	Изделие закладное МН113-6	2	2	2	6	2	6					
		5	1.400-15.В1.550-04	Изделие закладное МН553				2,8м					0,6м	0,6м	

Привязан

Инв. №

ТП 901-1-90.87 -КЖИ-ПС2А-54 Лист 5

Формат А4

Инв. № подл. | Подпись и дата | Взам. инв. №

Формат	Зона	Поз.	Обозначение	Наименование	Кол. на исполнение -КЖИ-ПС2А-54 20	21	22	23	24	25	26	27	28	29	Примечание
		6	1.400-15.В1.550-04	Изделие закладное МН553			2,5м								
		7	1.400-15.В1.550-04	Изделие закладное МН553					0,95м						
		8	5.900-2 ТМ90-11	Сальник Ду 600 L=300		1	1			1					
		9	5.900-2 ТМ89-01	Сальник Ду 80 L=200	1										
		10	5.900-2 ТМ90-01	Сальник Ду 80 L=300	1										
				Детали											
Б4		11		А-III-14 ГОСТ 5781-82* L=1740	12										2,1кг
				А-III-20 ГОСТ 5781-82* L=1800		8	12	4	4	12					4,4кг
Б4		13		А-III-10 ГОСТ 5781-82* L=1500	16	12	12			12					0,9кг
				А-III-12 ГОСТ 5781-82* L=1320				6	10						1,2кг

При привязке проекта в зависимости от типа грунта проставить наименование панели по таблице 2 документа 901-1-90.87-КЖ9.

Привязан

Инв. №

ТП 901-1-90.87 -КЖИ-ПС2А-54 Лист 6

Формат А4

ПС2А-54-К12б
ПС2А-54-К13б

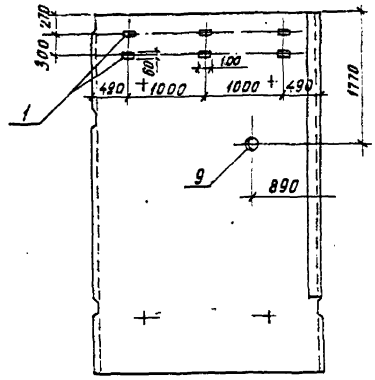

ПС2А-54-К12-1а
ПС2А-54-К13-1а

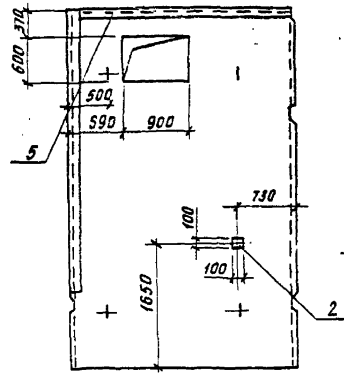

ПС2А-54-К12в
ПС2А-54-К13в

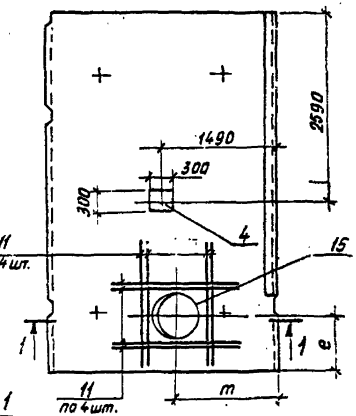

1-1

ПС2А-54-К12-1б
ПС2А-54-К13-1б

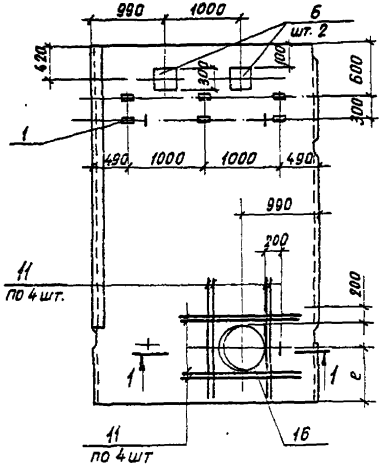

Таблица 1

Марка насоса	Поз. 16 Сальник Ду	e мм	m мм
Д 1600-90	500	760	1440
Д 1250-65		790	
Д 2000-21	600	840	1550

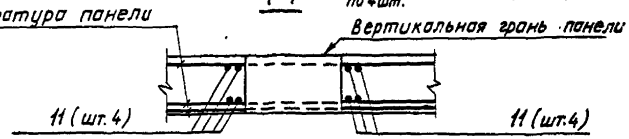

1. Панели изображены со стороны вертикальной грани.
2. Диаметр сальников поз. 16, размеры „e" и „m" см. таблицу 1.
3. Таблицу обозначений см. таблицу 2 на листах 3; 4.

Типовой проект 901-1-90.87 Альбом IV

Инв. № подл. | Подпись и дата | Взам. инв. №

Привязан

Инв. №

ГИП	Новоминский	
Н. контр.	Айзенберг	
Нач. отд.	Волошин	
Гл. спец.	Айзенберг	
Рук. гр.	Клоцман	
Ст. инж.	Малинина	

ТП 901-1-90.87 -КЖИ-ПС2А-54.СБ

Панель стеновая ПС2А-54 с дополнительными закладными изделиями. Сборочный чертеж.

Стадия	Масса	Масштаб
Р		
Лист 1	Листов 6	

ГОССТРОЙ СССР Укрводоканалпроект Киев

Формат А3

9864/4

ПС2А-54-К12-1в
ПС2А-54-К13-1в

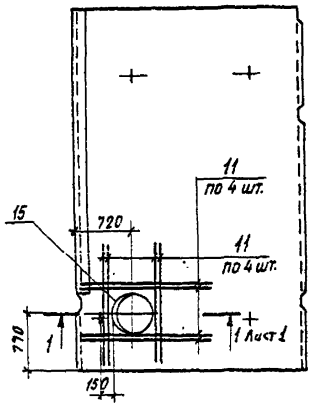

ПС2А-54-К2а
ПС2А-54-К3а

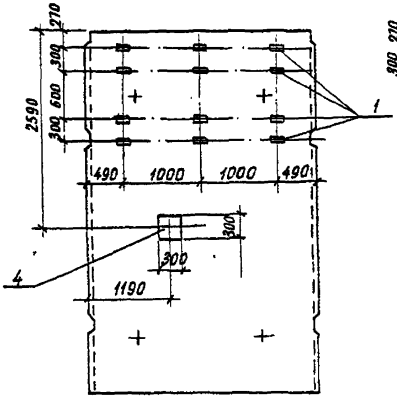

ПС2А-54-К2б
ПС2А-54-К3б

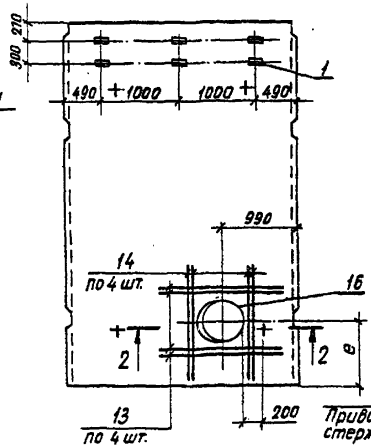

ПС2А-54-К2в
ПС2А-54-К3в

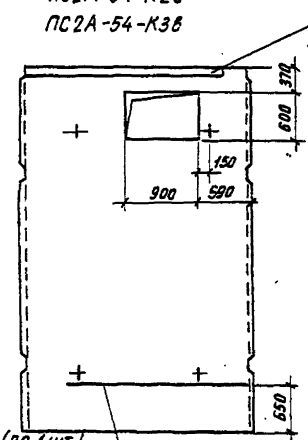

11 (по 1 шт.)
Приварить к рабочим стержням сеток

ПС2А-54-К2г
ПС2А-54-К3г

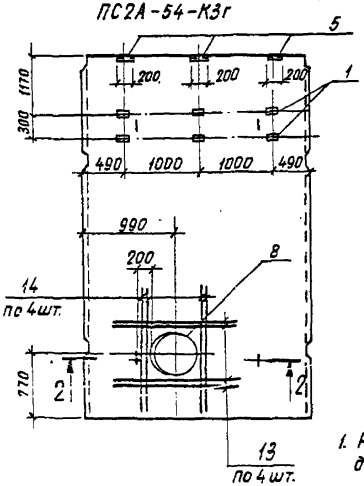

ПС2А-54-К12г
ПС2А-54-К13г

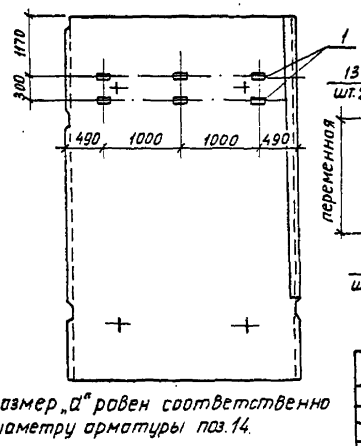

2-2

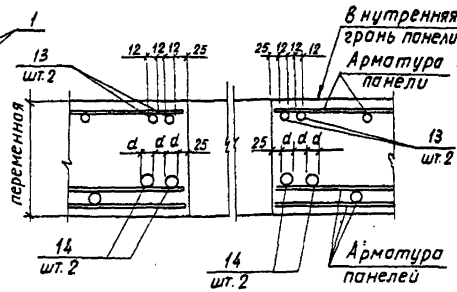

ПС2А-54-К12-1г
ПС2А-54-К13-1г

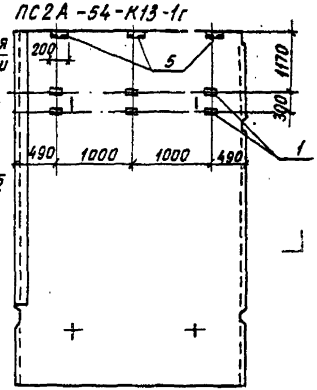

1. Размер „d" равен соответственно диаметру арматуры поз. 14.

Привязан

Инв. №

ТП 901-1-90.87 -КЖИ-ПС2А-54 СБ

Лист 2

Альбом IV

Типовой проект 901-1-90.87

Инв. № подл. | Подпись и дата | Взам. инв. №

Формат А3

0964/4

Типовой проект 901-1-90.87 Альбом IV

ПС2А-54-К1а ПС2А-54-К1б ПС2А-54-К1в

ПС2А-54-К2д
ПС2А-54-К3д

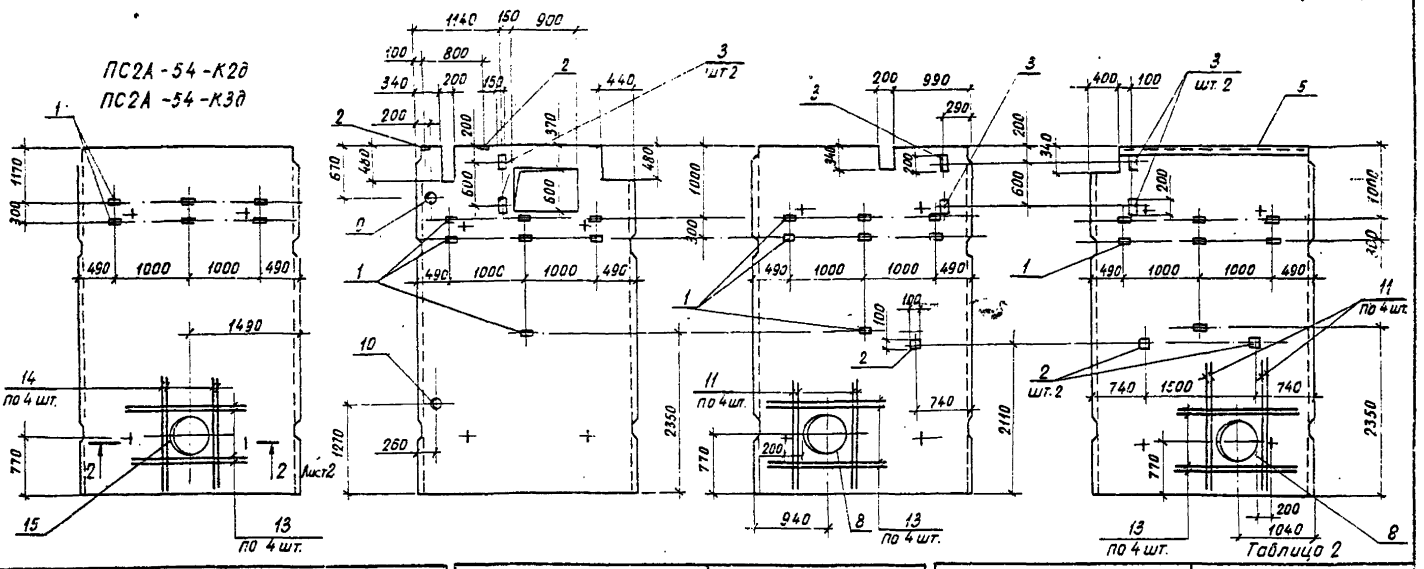

Таблица 2

Обозначение	Марка
901-1-90.87-КЖИ-ПС2А-54	ПС 2А-54-К12а
-01	ПС 2А-54-К13б
-02	ПС2А-54-К12б
-02	ПС2А-54-К13б
-03	ПС2А-54-К12-1а
-04	ПС2А-54-К13-1а
-05	ПС2А-54-К12в
-06	ПС2А-54-К13в
-07	ПС2А-54-К12-1б

Обозначение	Марка
901-1-90.87-КЖИ-ПС2А-54-08	ПС2А-54-К13-1б
-09	ПС2А-54-К12-1в
-10	ПС2А-54-К13-1в
-11	ПС2А-54-К2а
-11	ПС2А-54-К3а

Обозначение	Марка
901-1-90.87-КЖИ-ПС2А-54-12	ПС2А-54-К2б
-13	ПС2А-54-К3б
-14	ПС2А-54-К2в
-15	ПС2А-54-К3в
-16	ПС2А-54-К2г

Привязан

Инд. №

ТП 901-1-90.87 -КЖИ-ПС2А-54-СБ Лист 3

Инд. № подл. | Подпись и дата | Взам. инв. №

Формат А3

9864/4

ПС2А-54-К1г

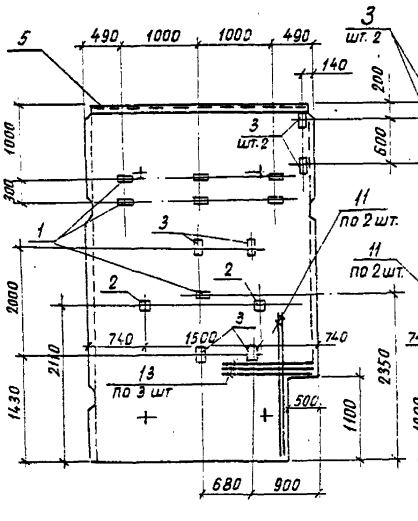

ПС2А-54-К1д

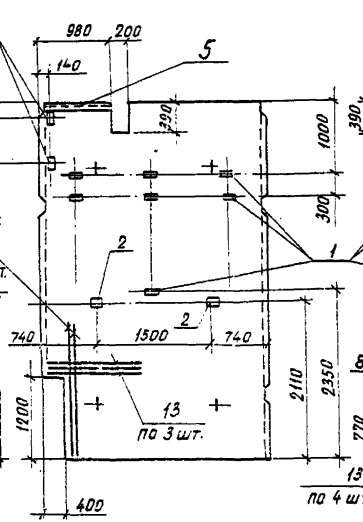

ПС2А-54-К1е

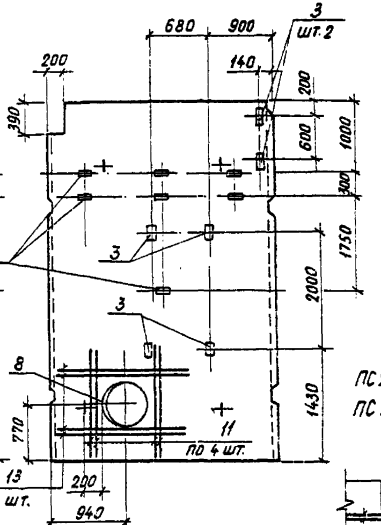

Деталь обрамления проема в панелях ПС2А-54-К12-1а, ПС2А-54-К13-1а, ПС2А-54-К2в, ПС2А-54-К3в, ПС2А-54-К1а

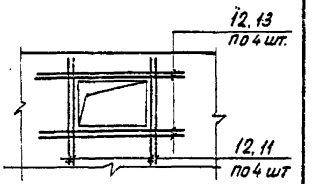

Детали обрамления вырезов в панелях ПС2А-54-К1а, ПС2А-54-К1б, ПС2А-54-К1в, ПС2А-54-К1д, ПС2А-54-К1е

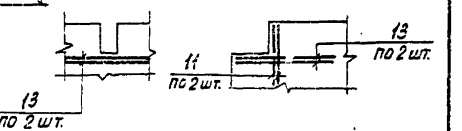

Продолжение таблицы 2

Обозначение	Марка
901-1-90.87-КЖИ-ПС2А-54-17	ПС2А-54-К3г
-18	ПС2А-54-К2в
-19	ПС2А-54-К3в
-20	ПС2А-54-К1а
-21	ПС2А-54-К1б
-26	ПС2А-54-К12г
-27	ПС2А-54-К13г
-28	ПС2А-54-К12-1г
-29	ПС2А-54-К13-1г

Обозначение	Марка
901-1-90.87-КЖИ-ПС2А-54-22	ПС2А-54-К1в
-23	ПС2А-54-К1г
-24	ПС2А-54-К1д
-25	ПС2А-54-К1е

1. Арматуру стеновой панели в месте отверстий и в месте установки сальников обрезать по месту и приварить к корпусу сальника.

Привязан

Инв. №

ТП 901-1-90.87 -КЖИ-ПС2А-54 СБ

Лист 4

Инв. № подл. | Подпись и дата | Взам. инв. №

Формат А3

Ведомость расхода стали на дополнительные арматурные и закладные изделия, кг (начало)

Марка элемента	Изделия арматурные: Арматура класса A-III, ГОСТ 5781-82*: ф10	ф12	ф14	ф20	ф25	ф28	ф32	ф36	Итого	Всего
ПС2А-54-К12а	—	—	—	71,1	—	—	—	—	71,1	71,1
ПС2А-54-К13а	—	—	—	—	129,0	—	—	—	129,0	129,0
ПС2А-54-К12б	—	—	—	—	—	—	—	—	—	—
ПС2А-54-К13б										
ПС2А-54-К12-1а	—	—	—	83,0	—	—	—	—	83,0	83,0
ПС2А-54-К13-1а	—	—	—	—	147,5	—	—	—	147,5	147,5
ПС2А-54-К12б	—	—	—	71,1	—	—	—	—	71,1	71,1
ПС2А-54-К13б	—	—	—	—	129,0	—	—	—	129,0	129,0
ПС2А-54-К12-1б	—	—	—	71,1	—	—	—	—	71,1	71,1
ПС2А-54-К13-1б	—	—	—	—	129,0	—	—	—	129,0	129,0
ПС2А-54-К12-1в	—	—	—	71,1	—	—	—	—	71,1	71,1
ПС2А-54-К13-1в	—	—	—	—	129,0	—	—	—	129,0	129,0
ПС2А-54-К2а	—	—	—	—	—	—	—	—	—	—
ПС2А-54-К3а										
ПС2А-54-К2б	5,9	—	—	—	—	—	127,2	—	133,1	133,1

Марка элемента	Изделия закладные: Арматура класса A-III, ГОСТ 5781-82*: ф8	ф12	Итого	Прокат марки Вст3кп2, ГОСТ 19903-74*: -δ=6	-δ=8	-δ=10	Итого	ГОСТ 8509-86: ∠50×5	Итого	Сальник, Серия 5.900-2: Ау 80 L=200	Ау 80 L=300	Ду 600	Ду 400	Итого	Всего	Общий расход
ПС2А-54-К12а	0,4	—	0,4	1,8	1,2		3,0	—	—	—	—	82,1	—	82,1	85,5	156,6
ПС2А-54-К13а	0,4	—	0,4	1,8	1,2		3,0	—	—	—	—	82,1	—	82,1	85,5	214,5
ПС2А-54-К12б	0,4	—	0,4	1,8	1,2		3,0	—	—	6,9	—	—	—	6,9	10,3	10,3
ПС2А-54-К13б																
ПС2А-54-К12-1а	1,0	—	1,0	0,5	0,4	—	0,9	10,6	10,6	—	—	—	—	—	12,5	95,5
ПС2А-54-К13-1а	1,0	—	1,0	0,5	0,4	—	0,9	10,6	10,6	—	—	—	—	—	12,5	150,0
ПС2А-54-К12б	—	0,6	0,6	—	5,7	0,8	6,5	—	—	—	—	—	57,3	57,3	64,4	135,5
ПС2А-54-К13б	—	0,6	0,6	—	5,7	0,8	6,5	—	—	—	—	—	57,3	57,3	64,4	193,4
ПС2А-54-К12-1б	0,6	1,2	1,8	1,8	12,6	1,6	16,0	—	—	—	—	82,1	—	82,1	99,9	171,0
ПС2А-54-К13-1б	0,6	1,2	1,8	1,8	12,6	1,6	16,0	—	—	—	—	82,1	—	82,1	99,9	228,9
ПС2А-54-К12-1в	—	—	—	—	—	—	—	—	—	—	—	—	57,3	57,3	57,3	128,4
ПС2А-54-К13-1в	—	—	—	—	—	—	—	—	—	—	—	—	57,3	57,3	57,3	186,3
ПС2А-54-К2а	0,8	0,6	1,4	3,6	8,1	0,8	12,5	—	—	—	—	—		—	13,9	13,9
ПС2А-54-К3а																
ПС2А-54-К2б	0,4	—	0,4	1,8	1,2	—	3,0	—	—	—	—	82,1	—	82,1	85,5	218,6

Привязан

Инв. №

ТП 901-1-90.87 -КЖИ-ПС2А-54 СБ

Лист 5

Альбом IV

Типовой проект 901-1-90.87

Инв. № подл. | Подпись и дата | Взам. инв. №

Формат А3

9864/4

Ведомость расхода стали на дополнительные арматурные и закладные изделия, кг (окончание)

Марка элемента	Изделия арматурные									Изделия закладные																		Общий расход
	Арматура класса А-III ГОСТ 5781-82*								Всего	Арматура класса А-III ГОСТ 5781-82*			Прокат марки Вст3. пк2 ГОСТ 19903-74*					Сальник Серия 5.900-2 ГОСТ 8509-86								Всего	
	ф10	ф12	ф14	ф20	ф25	ф28	ф32	ф36	Итого	ф8	ф12	Итого	-б=6	-б=8	-б=10		Итого	∠50×5		Итого	Ду80 L=200	Ду80 L=300	Ду600	Ду400	Итого		
ПС2А-54-К3б	—	12,6	—	—	—	—	—	174,4	187,0	187,0	0,6	—	0,6	1,8	1,2	—		3,0	—		—	—	—	82,1	—	82,1	85,7	272,7
ПС2А-54-К2б	7,4	—	—	—	80,7	—	—	—	88,1	88,1	1,2	—	1,2	1,2	0,8	—		2,0	9,5		9,5	—	—	—	—	—	12,7	84,6
ПС2А-54-К3б	7,4	—	—	—	—	111,1	—	—	118,5	118,5	1,2	—	1,2	1,2	0,8	—		2,0	9,5		9,5	—	—	—	—	—	12,7	109,0
ПС2А-54-К22	5,9	—	—	—	—	—	127,2	—	133,1	133,1	—	—	—	—	—	—		—	—		—	—	—	82,1	—	82,1	82,1	215,2
ПС2А-54-К3г	—	9,4	—	—	—	—	—	176,4	185,8	185,8	—	—	—	—	—	—		—	—		—	—	—	82,1	—	82,1	82,1	267,9
ПС2А-54-К2д	5,9	—	—	—	—	—	127,2	—	133,1	133,1	—	—	—	—	—	—		—	—		—	—	—	—	57,3	57,3	57,3	190,4
ПС2А-54-К3д	—	9,4	—	—	—	—	—	176,4	185,8	185,8	—	—	—	—	—	—		—	—		—	—	—	—	57,3	57,3	57,3	243,1
ПС2А-54-К1а	14,8	—	25,3	—	—	—	—	—	40,1	40,1	2,0	—	2,0	8,6	4,8	—		13,4	—		—	6,9	8,7	—	—	15,6	31,0	71,1
ПС2А-54-К1б	11,1	—	—	35,6	—	—	—	—	46,7	46,7	2,2	—	2,2	8,7	4,8	—		13,5	—		—	—	—	82,1	—	82,1	97,8	144,5
ПС2А-54-К1в	11,1	—	—	53,4	—	—	—	—	64,5	64,5	3,0	—	3,0	9,2	5,2	—		14,4	9,5		9,5	—	—	82,1	—	82,1	109,0	173,5
ПС2А-54-К1г	—	7,0	—	11,8	—	—	—	—	18,8	18,8	3,0	—	3,0	13,8	5,2	—		19,0	10,6		10,6	—	—	—	—	—	32,6	51,4
ПС2А-54-К1д	—	11,7	—	17,8	—	—	—	—	29,5	29,5	2,5	—	2,5	9,2	5,2	—		14,4	3,6		3,6	—	—	—	—	—	20,5	50,0
ПС2А-54-К1е	11,1	—	—	53,4	—	—	—	—	64,5	64,5	2,1	—	2,1	13,8	4,8	—		18,6	—		—	—	—	82,1	—	82,1	102,8	167,3
ПС2А-54-К12г	—	—	—	—	—	—	—	—	—	—	0,4	—	0,4	1,8	1,2	—		3,0	—		—	—	—	—	—	—	3,4	3,4
ПС2А-54-К13г	—	—	—	—	—	—	—	—	—	—	0,4	—	0,4	1,8	1,2	—		3,0	—		—	—	—	—	—	—	3,4	3,4
ПС2А-54-К12-1г	—	—	—	—	—	—	—	—	—	—	0,6	—	0,6	1,8	1,2	—		3,0	2,3		2,3	—	—	—	—	—	5,9	5,9
ПС2А-54-К13-1г	—	—	—	—	—	—	—	—	—	—	0,6	—	0,6	1,8	1,2	—		3,0	2,3		2,3	—	—	—	—	—	5,9	5,9

Привязан

Инв.№

ТП 901-1-90.87 -КЖИ-ПС2А-54 Сб

Лист 6

Типовой проект 901-1-90.87 Альбом IV

Инв.№подл. | Подпись и дата | Взам.инв.№

Формат А3

0864/4

Инв. № подл. | Подпись и дата | Взам. инв. №

Типовой проект 901-1-90.87 Альбом IV

Обозначение	Наименование	Кол. на исполнение -КЖ-КР1 —	01	02	Примечание
	Документация				
А4	901-1-90.87 -КЖИ-ТТ Технические требования	×	×	×	
А4	901-1-90.87 -КЖИ-КР1 Сборочный чертеж	×	×	×	
	Детали				
Б4 1	А-III-12 ГОСТ 5781-82* ℓ=1250	2			1,1 кг
	А-III-12 ГОСТ 5781-82* ℓ=2050		2		1,8 кг
	А-III-12 ГОСТ 5781-82* ℓ=1650			2	1,5 кг
Б4 2	А-I-6 ГОСТ 5781-82* ℓ=300	13	21		0,1 кг
	А-I-6 ГОСТ 5781-82* ℓ=230			17	0,1 кг

Привязан

Инв. №

ГИП	Новоминский	
Н. контр.	Айзенберг	
Нач. отд.	Волошин	
Гл. спец.	Айзенберг	
Рук. гр.	Клоцман	
Ст. инж.	Малинина	

ТП 901-1-90.87 -КЖИ-КР1

Каркас плоский КР1... КР3

Стадия	Лист	Листов
Р		1

Госстрой СССР Укрводоканалпроект Киев

Формат А4

Инв. № подл. | Подпись и дата | Взам. инв. №

Привязан

Инв. №

ГИП	Новоминский	
Н. контр.	Айзенберг	
Нач. отд.	Волошин	
Гл. спец.	Айзенберг	
Рук. гр.	Клоцман	
Ст. инж.	Малинина	

ТП 901-1-90.87 - КЖИ-КР1 СБ

Каркас плоский КР1... КР3. Сборочный чертеж

Стадия	Масса	Масштаб
Р		
Лист		Листов 1

Госстрой СССР Укрводоканалпроект Киев

Обозначение	Марка	Размер, мм a	b	c	F	Масса, кг
901-1-90.87-КЖИ-КР1 -01	КР1	1250	300	1200	260	3,5
-02	КР2	2050		2000		5,7
	КР3	1650	230	1600	190	4,7

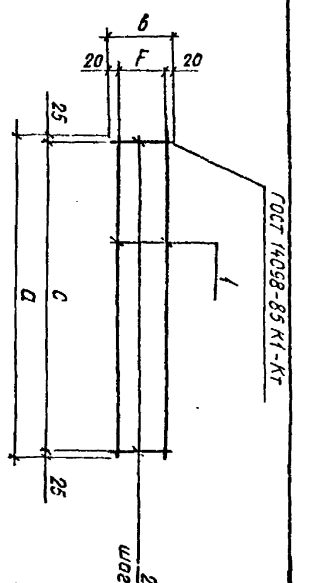

Формат А4

9864/4

Типовой проект 901-1-90.87 Альбом IV

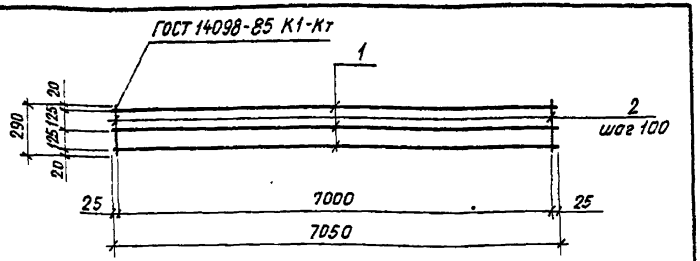

Формат	Зона	Поз.	Обозначение	Наименование	Кол.	Примечание
				Документация		
А4			901-1-90.87 -КЖИ-ТТ	Технические требования		
				Детали		
Б4		1		А-III-12 ГОСТ 5781-82* ℓ=7050	3	6,3 кг
Б4		2		А-I-6 ГОСТ 5781-82* ℓ=290	71	0,1 кг

Привязан

Инв.№

Инв.№ подл. | Подпись и дата | Взам. инв.№

ГИП	Новоминский	
Н.контр.	Айзенберг	
Нач.отд.	Волошин	
Гл.спец.	Айзенберг	
Рук.гр.	Клоцман	
Ст.инж.	Малинина	

ТП 901-1-90.87 - КЖИ-КР4

Каркас плоский КР4

Стадия	Масса	Масштаб
Р	26,0	
Лист	Листов 1	

Госстрой СССР Укрводоканалпроект Киев

Формат А4

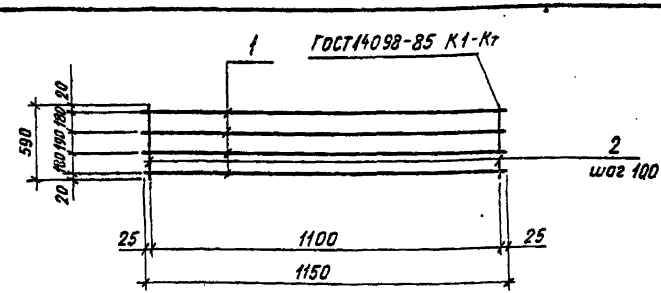

Формат	Зона	Поз.	Обозначение	Наименование	Кол.	Примечание
				Документация		
А4			901-1-90.87 КЖИ-ТТ	Технические требования		
				Детали		
Б4		1		А-III-12 ГОСТ 5781-82* ℓ=1150	4	3,2 кг
Б4		2		А-I-6 ГОСТ 5781-82* ℓ=590	12	0,1 кг

Привязан

Инв.№

Инв.№ подл. | Подпись и дата | Взам. инв.№

ГИП	Новоминский	
Н.контр.	Айзенберг	
Нач.отд.	Волошин	
Гл.спец.	Айзенберг	
Рук.гр.	Клоцман	
Ст.инж.	Малинина	

ТП 901-1-90.87 -КЖИ-КР5

Каркас плоский КР5

Стадия	Масса	Масштаб
Р	14,0	
Лист	Листов 1	

Госстрой СССР Укрводоканалпроект Киев

Формат А4

Типовой проект 901-1-90.87 Альбом IV

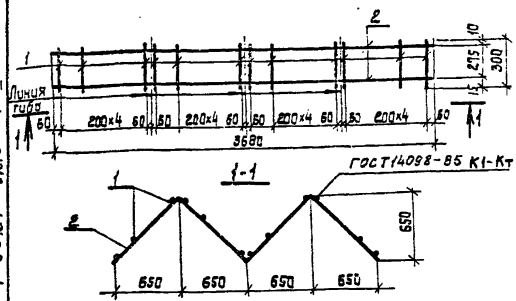

Формат	Зона	Поз.	Обозначение	Наименование	Кол.	Примеч.
				Документация		
А4			901-1-90.87 -КЖСИ-ТТ	Технические требования		
				Детали		
Б4	1			А-I-Б-ГОСТ5781-82*L=300	24	0,1 кг
Б4	2			А-I-Б-ГОСТ6101-82*L=3680	2	0,8 кг

Привязан:

Инв. № подл. | Подпись и дата | Взам. инв. №

Инв. №

ГИП	Новоминский	
Н.контр.	Розенберг	
Нач.отд.	Волощин	
Гл.спец.	Азарнберг	
Рук.гр.	Клыман	
Ст.инж.	Доброва	

ТП 901-1-90.87 -КЖСИ-КРБ

Каркас плоский КРБ

Стадия	Масса	Масштаб
Р	4,0	
Лист	Листов 1	

Госстрой СССР Укрводоканалпроект Киев

Формат А4

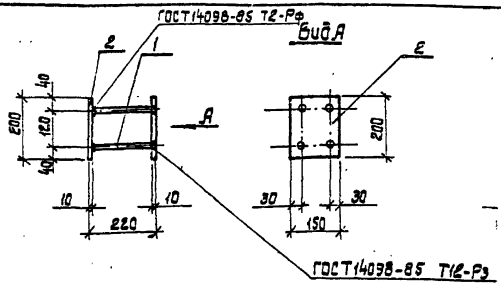

Формат	Зона	Поз.	Обозначение	Наименование	Кол.	Примечание
				Документация		
А4			901-1-90.87 -КЖСИ-ТТ	Технические требования		
				Детали		
Б4	1			А-II-12 ГОСТ5781-82* ℓ=200	4	0,2 кг
Б4	2			Лист 10×150×200 ГОСТ19903-74*	2	2,4 кг

Привязан:

Инв. № подл. | Подпись и дата | Взам. инв. №

Инв. №

ГИП	Новоминский	
К.контр.	Розенберг	
Нач.отд.	Волощин	
Гл.спец.	Азарнберг	
Рук.гр.	Клыман	
Ст.инж.	Тимошина	

ТП 901-1-90.87 -КЖСИ-МН1

Изделие закладное МН1

Стадия	Масса	Масштаб
Р	5,6	
Лист	Листов 1	

Госстрой СССР Укрводоканалпроект Киев

Формат А4

Альбом IV

Типовой проект 901-1-90.87

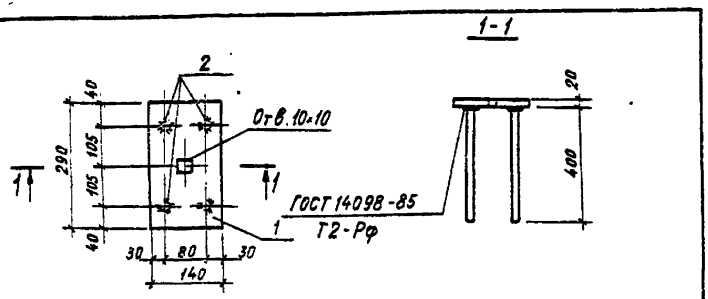

Формат	Зона	Поз.	Обозначение	Наименование	Кол.	Примечание
				Документация		
А4			901-1-90.87 – КЖИ-ТТ	Технические требования		
				Детали		
Б4		1		Лист 20×140×290 ГОСТ 19903-74*	1	6,4 кг
Б4		2		А-III-14-ГОСТ 5781-82* L=400	4	0,5 кг

Привязан

Инв.№

Взам.инв.№ | Подпись и дата | Инв.№ подл.

ГИП	Новоминский		
Н.контр.	Айзенберг		
Нач.отд	Волошин		
Гл.спец.	Айзенберг		
Рук.гр.	Клоцман		
Вед.инж.	Слепак		

ТП 901-1-90.87 -КЖИ-МН2

Изделие закладное МН2

Стадия	Масса	Масштаб
Р	8,4кг	
Лист	Листов 1	

Госстрой СССР Укрводоканалпроект Киев

Формат А4

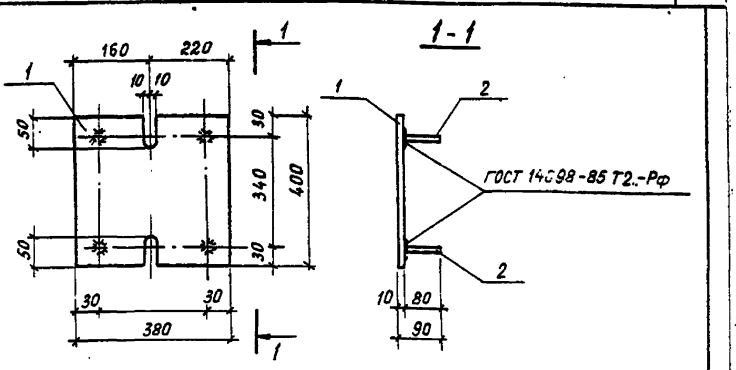

Формат	Зона	Поз.	Обозначение	Наименование	Кол.	Примеч.
				Документация		
А4			901-1-90.87 -КЖИ-ТТ	Технические требования		
				Детали		
Б4		1		Лист 10×380×400	1	11,3кг
				ГОСТ 19903-74*		
Б4		2		А-III-12 ГОСТ 5781-82* ℓ=80	4	0,07кг

Привязан

Инв.№

Взам.инв.№ | Подпись и дата | Инв.№ подл.

ГИП	Новоминский		
Н.контр.	Айзенберг		
Нач.отд	Волошин		
Гл.спец.	Айзенберг		
Рук.гр.	Клоцман		
Ст.инж.	Дозорова		

ТП 901-1-90-87 -КЖИ-МН3

Изделие закладное МН3

Стадия	Масса	Масштаб
Р	11,6	
Лист	Листов 1	

Госстрой СССР Укрводоканалпроект Киев

Формат А4

9864/4

Типовой проект 901-1-90.87 Альбом IV

Формат	Зона	Поз.	Обозначение	Наименование	Кол.	Примеч.
				Документация		
А4			901-1-90.87 -КЖИ-ТТ	Технические требования		
А4			901-1-90.87 -КЖИ-МН4СБ	Сборочный чертеж		
				Детали		
Б4		1		Лист 8×120×200 ГОСТ 19903-74*	1	1,5кг
Б4		2		Лист 8×120×200 ГОСТ 19903-74*	1	1,5кг
				Переменные данные для исполнений		
		•		901-1-90.87-КЖИ-МН4		
				Детали		
Б4		3		А-III-10-ГОСТ 5781-82* ℓ=80	4	0,1кг
				901-1-90.87-КЖИ-МН4-01		
				Детали		
Б4		3		А-III-10-ГОСТ 5781-82* ℓ=122	4	0,1кг

Привязан

Инв. №

Взам. инв. № | Подпись и дата | Инв. № подл.

Гл.инж.пр.	Новоминский	
Н.контр.	Айзенберг	
Нач.отд.	Волошин	
Гл.спец.	Айзенберг	
Рук.гр.	Клочман	
Вед.инж.	Слепак	
Ст.инж.	Дозорова	

ТП 901-1-90.87 – КЖИ-МН4

Изделие закладное МН4; МН5

Стадия	Лист	Листов
Р		1

Госстрой СССР Укрводоканалпроект Киев

Формат А4

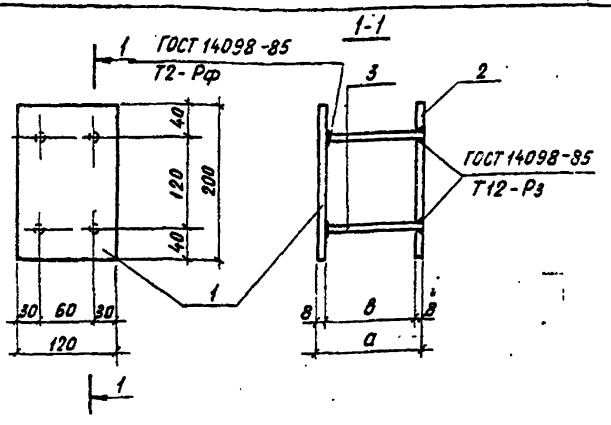

Обозначение	Марка	Размеры, мм а	Размеры, мм в	Масса, кг	Примечание
901-1-90.87-КЖИ-МН4	МН4	88	72	3,4	
-01	МН5	130	114		

Привязан

Инв. №

Взам. инв. № | Подпись и дата | Инв. № подл.

Гл.инж.пр.	Новоминский	
Н.контр.	Айзенберг	
Нач.отд.	Волошин	
Гл.спец.	Айзенберг	
Рук.гр.	Клочман	
Вед.инж.	Слепак	
Ст.инж.	Дозорова	

ТП 901-1-90.87 – КЖИ-МН4 СБ

Изделие закладное МН4; МН5. Сборочный чертеж.

Стадия	Масса	Масштаб
Р	см. табл.	

Лист | Листов 1

Госстрой СССР Укрводоканалпроект Киев

Формат А4

Типовой проект 901-1-90.87 Альбом IV

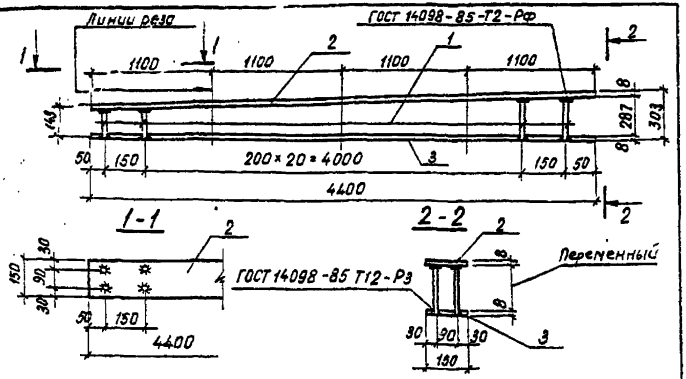

Формат	Зона	Поз.	Обозначение	Наименование	Кол.	Примеч.
				Документация		
А4			901-1-90.87 -КЖИ-ТТ	Технические требования		
				Детали		
Б4		1		А-III-10-ГОСТ 5781-82* ℓ=207	46	0,1 кг
Б4		2		Лист 8×150×4400 ГОСТ 19903-74*	1	41,5 кг
Б4		3		Лист 8×150×4400 ГОСТ 19903-74*	1	41,5 кг

Для удобства изготовления и установки в опалубку поз. 2 из разрезать в указанном на чертеже месте.

Привязан

Инв. №

Взам. инв. №

Подпись и дата

Инв. № подл.

Гл. инж. пр.	Новоминский	
Н. контр.	Айзенберг	
Нач. отд.	Волошин	
Гл. спец.	Айзенберг	
Рук. гр.	Клацман	
Вед. инж.	Слепак	
Ст. инж.	Дозоров	

ТП 901-1-90.87 -КЖИ-МН6

Изделие закладное МН6

Стадия	Масса	Масштаб
Р	87,6	
Лист	Листов 1	

Госстрой СССР Укрводоканалпроект Киев

Формат А4

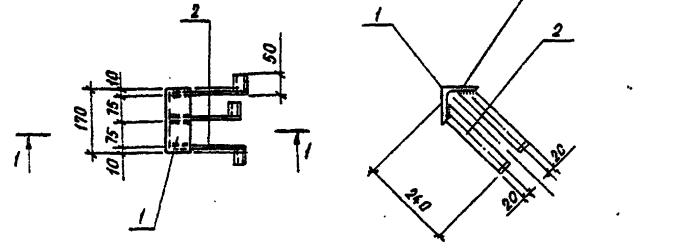

Формат	Зона	Поз.	Обозначение	Наименование	Кол.	Примечание
				Документация		
А4			901-1-90.87 -КЖИ-ТТ	Технические требования		
				Детали		
Б4		1		⌐100×10 ГОСТ 8509-86 L=170	1	2,6 кг
Б4		2		Лист 5×40×290 ГОСТ 19903-74*	3	0,5 кг

Привязан

Инв. №

Взам. инв. №

Подпись и дата

Инв. № подл.

ГИП	Новоминский	
Н. контр.	Айзенберг	
Нач. отд.	Волошин	
Гл. спец.	Айзенберг	
Рук. гр.	Клацман	
Ст. инж.	Малинина	

ТП 901-1-90.87 -КЖИ-МН7

Изделие закладное МН7

Стадия	Масса	Масштаб
Р	4,1	
Лист	Листов 1	

Госстрой СССР Укрводоканалпроект Киев

Формат А4

Типовой проект 901-1-90.87 Альбом IV

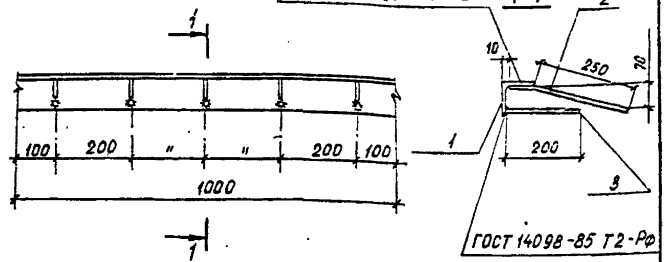

Формат	Зона	Поз.	Обозначение	Наименование	Кол.	Примеч.
				Документация		
А4			901-1-90.87 -КЖИ-ТТ	Технические требования		
			901-1-90.87 -КЖИ МН8	Сборочные единицы		
Б4		1		Уголок 90×7, ГОСТ 8509-72*, L=1000	1	9,6
Б4		2		А-III-8-ГОСТ 5781-82*, L=330	5	0,1
Б4		3		А-III-8-ГОСТ 5781-82*, L=200	5	0,1

Привязан

Инв. №

Подпись и дата | Взам. инв. №

Инв. № подл.

ГИП	Новоминский	
Н. контр.	Айзенберг	
Нач. отд.	Волошин	
Гл. спец.	Айзенберг	
Рук. гр.	Клоцман	

ТП 901-1-90.87 -КЖИ-МН8

Изделие закладное МН8

Стадия	Масса	Масштаб
	10,6	
Лист	Листов 1	

Госстрой СССР Укрводоканалпроект Киев

Формат А4

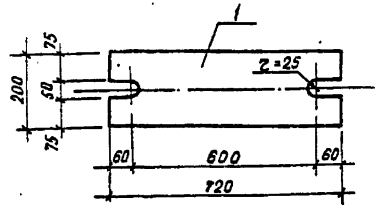

Формат	Зона	Поз.	Обозначение	Наименование	Кол.	Примечание
				Документация		
А4			901-1-90.87 -КЖИ-ТТ	Технические требования		
				Детали		
Б4		1		Лист 10×200×720 ГОСТ 19903-74*	1	22,6 кг

Привязан

Инв. №

Подпись и дата | Взам. инв. №

Инв. № подл.

ГИП	Новоминский	
Н. контр.	Айзенберг	
Нач. отд.	Волошин	
Гл. спец.	Айзенберг	
Рук. гр.	Клоцман	
Вед. инж.	Слесак	

ТП 901-1-90.87 -КЖИ-МС1

Изделие соединительное МС1

Стадия	Масса	Масштаб
Р	22,6	
Лист	Листов 1	

Госстрой СССР Укрводоканалпроект Киев

Формат А4

Альбом IV

Типовой проект 901-1-90.87

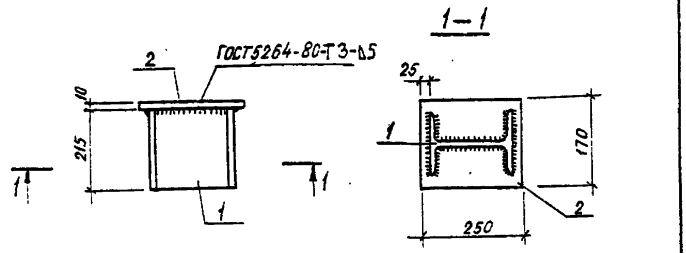

Формат	Зона	Поз.	Обозначение	Наименование	Кол.	Примечание
				Документация		
А4			901-1-90.87 -КЖИ-ТТ	Технические требования		
				Детали		
Б4				Двутавр 20 ГОСТ 8239-72*, L=215	1	4,5 кг
Б4				Лист 10×170×250 ГОСТ 19903-74*	1	3,3 кг

Привязан

Инв. №

Взам. инв. №

Подпись и дата

Инв. № подл.

ГИП	Новоминский	
Н. контр.	Айзенберг	
Нач. отд.	Волошин	
Гл. спец.	Айзенберг	
Рук. гр.	Клоцман	
Вед. инж.	Слепок	

ТП 901-1-90.87 -КЖИ-МС2

Изделие соединительное МС2

Стадия	Масса	Масштаб
Р	7,8	
Лист	Листов 1	

Госстрой СССР Укрводоканалпроект Киев

Формат А4

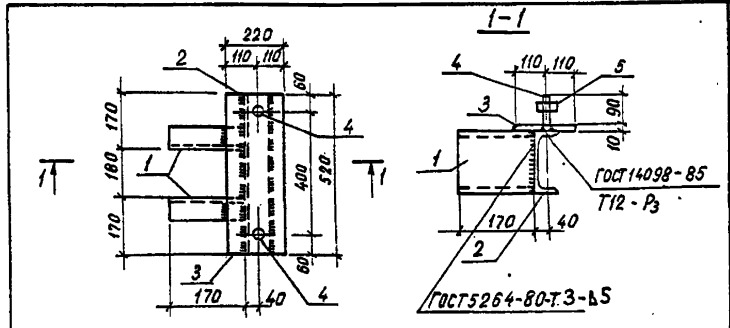

Формат	Зона	Поз.	Обозначение	Наименование	Кол.	Примечание
				Документация		
А4			901-1-90.87 -КЖИ-ТТ	Технические требования		
				Детали		
Б4		1		Швеллер 16 ГОСТ 8240-72*, L=170	2	2,4 кг
Б4		2		Швеллер 16 ГОСТ 8240-72*, L=520	1	7,4 кг
Б4		3		Лист 10×220×520 ГОСТ 19903-74*	1	9,0 кг
Б4		4		Шпилька М24 ГОСТ 22034-76, L=100	2	0,4 кг
Б4		5		Гайка М24 ГОСТ 5915-70*	2	0,05 кг

Привязан

Инв. №

Взам. инв. №

Подпись и дата

Инв. № подл.

ГИП	Новоминский	
Н. контр.	Айзенберг	
Нач. отд.	Волошин	
Гл. спец.	Айзенберг	
Рук. гр.	Клоцман	
Вед. инж.	Слепок	

ТП 901-1-90.87 -КЖИ-МС3

Изделие соединительное МС3

Стадия	Масса	Масштаб
Р	22,1	
Лист	Листов 1	

Госстрой СССР Укрводоканалпроект Киев

Формат А4

Типовой проект 901-1-90.87 Альбом IV

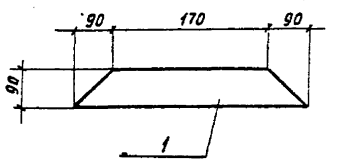

Формат	Зона	Поз.	Обозначение	Наименование	Кол.	Примечание
				Документация		
А4			901-1-90.87 -КЖИ-ТТ	Технические требования		
				Детали		
БЧ		1		Лист 10×90×350 ГОСТ 19903-74	1	

Привязан

Инв. №

Взам. инв. № | Подпись и дата | Инв. № подл.

ТП 901-1-90.87 -КЖИ-МС8

Изделие соединительное МС8

Стадия	Масса	Масштаб
Р	2,5	
Лист	Листов 1	

Госстрой СССР Укрводоканалпроект Киев

ГИП	Новоминский	
Н. контр.	Айзенберг	
Нач. отд.	Волошин	
Гл. спец.	Айзенберг	
Рук. гр.	Клоцман	

Формат А4

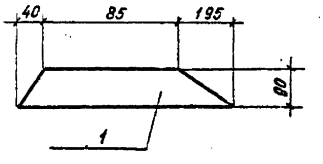

Формат	Зона	Поз.	Обозначение	Наименование	Кол.	Примечание
				Документация		
А4			901-1-90.87 -КЖИ-ТТ	Технические требования		
				Детали		
БЧ		1		Лист 10×90×320 ГОСТ 19903-74*	1	

Привязан

Инв. №

Взам. инв. № | Подпись и дата | Инв. № подл.

ТП 901-1-90.87 -КЖИ-МС9

Изделие соединительное МС9

Стадия	Масса	Масштаб
Р	2,3	
Лист	Листов 1	

Госстрой СССР Укрводоканалпроект Киев

ГИП	Новоминский	
Н. контр.	Айзенберг	
Нач. отд.	Волошин	
Гл. спец.	Айзенберг	
Рук. гр.	Клоцман	

Формат А4

Инв. № подл. | Подпись и дата | Взам. инв. №

Типовой проект 901-1-90.87 Альбом IV

Формат	Зона	Поз.	Обозначение	Наименование	Кол. на исполнение -КЖИ-МС10- —	01	02	03	Примечание
				Документация					
А4			901-1-90.87-КЖИ-ТТ	Технические требования	X	X	X	X	
А4			901-1-90.87-КЖИ-МС10СБ	Сборочный чертеж	X	X	X	X	
				Детали					
БУ		1		А-III-20-ГОСТ 5781-82*, L=820	1				2,0 кг
				А-III-20-ГОСТ 5781-82*, L=730		1			1,8 кг
				А-III-25-ГОСТ 5781-82*, L=820			1		3,2 кг
				А-III-25-ГОСТ 5781-82*, L=730				1	2,8 кг

Привязан

Инв. №

Гл. инж. пр.	Новоминский	
Н. контр.	Айзенберг	
Нач. отд.	Волошин	
Гл. спец.	Айзенберг	
Рук. гр.	Клоцман	

ТП 901-1-90.87 -КЖИ-МС10

Изделие соединительное МС6; МС7; МС10; МС11

Стадия	Лист	Листов
Р		1

Госстрой СССР Укрводоканалпроект Киев

Формат А4

Инв. № подл. | Подпись и дата | Взам. инв. №

ГИП	Новоминский	
Н. контр.	Айзенберг	
Нач. отд.	Волошин	
Гл. спец.	Айзенберг	
Рук. гр.	Клоцман	

Изделие соединительное МС6; МС7; МС10; МС-11. Сборочный чертеж

ТП 901-1-90.87 -КЖИ-МС10СБ

Привязан

Инв. №

Стадия	Масса	Масштаб
Р	см. табл.	
Лист	Листов 1	
Госстрой СССР Укрводоканалпроект Киев		

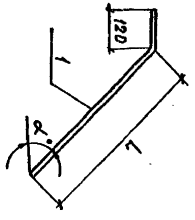

Обозначение	Марка	α°	L мм	Масса кг
901-1-90.87-КЖИ-МС10 -01	МС10	45°	700	2.0
-01	МС11	58°	610	1.8
-02	МС6	45°	700	3.2
-03	МС7	58°	610	2.8

Формат А4

Альбом IV

Типовой проект 901-1-90.87

Рис.1

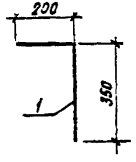

Рис.2

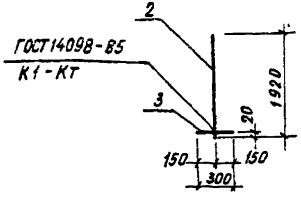

Формат	Зона	Поз.	Обозначение	Наименование	Кол.	Примечание
				Документация		
А4			901-1-90.87-КЖИ-ТТ	Технические требования		
			Переменные данные	для исполнений		
				901-1-90.87-КЖИ-МС4		
				Детали		
Б4		1		А-III-16-ГОСТ5781-82* L=550	1	0,9 кг
				901-1-90.87-КЖИ-МС4-01		
				Детали		
Б4		2		А-III-16-ГОСТ5781-82* L=1920	1	3,0 кг
Б4		3		А-III-16-ГОСТ5781-82* L=300	1	0,5 кг

Обозначение	Марка	Рис.	Масса кг
901-1-90.87-КЖИ-МС4	МС4	1	0,9
-01	МС5	2	3,5

Привязан

Инв.№

Инв.№ подл. | Подпись и дата | Взам. инв.№

ГИП	Новоминский	
Н.контр.	Айзенберг	
Нач.отд.	Волошин	
Гл.спец.	Айзенберг	
Рук.гр.	Клецман	
Вед.инж.	Слепак	

ТП 901-1-90.87 -КЖИ-МС4

Изделие соединительное МС4; МС5.

Стадия	Масса	Масштаб
Р	см. тайл	
Лист	Листов 1	

Госстрой СССР Укрводоканалпроект Киев

Формат А4

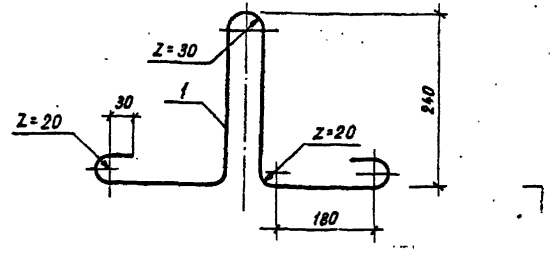

Формат	Зона	Поз.	Обозначение	Наименование	Кол.	Примечание
				Документация		
А4			901-1-90.87 -КЖИ-ТТ	Технические требования		
				Детали		
Б4		1		А-I-12 ГОСТ5781-82* L=1080	1	0,98кг

Привязан

Инв.№

Инв.№ подл. | Подпись и дата | Взам. инв.№

ГИП	Новоминский	
Н.контр.	Айзенберг	
Нач.отд.	Волошин	
Гл.спец.	Айзенберг	
Рук.гр.	Клецман	
Ст.инж.	Азарова	

ТП 901-1-90.87 -КЖИ-МН9

Изделие закладное МН9

Стадия	Масса	Масштаб
Р	0,98	
Лист	Листов 1	

Госстрой СССР Укрводоканалпроект Киев

Формат А4

9864/4

Альбом IV

Типовой проект 901-1-90.87

РМ1

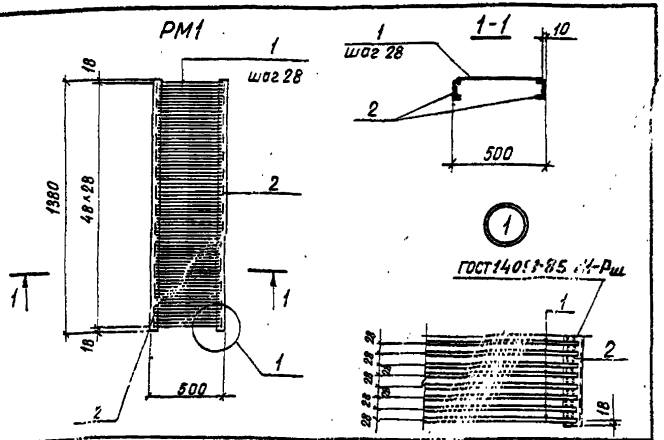

Формат	Зона	Поз.	Обозначение	Наименование	Кол.	Примечание
				Документация		
А4			901-1-90.87 -КЖИ-ТТ	Технические требования		
				Детали		
Б4		1		Л-Т-В ГОСТ 5781-82* ℓ=480	49	0,2 кг
Б4		2		С10 ГОСТ 8240-72* ℓ=1380	2	11,5 кг

Привязан

Инв. №

ТП 901-1-90.87 -КЖИ-РМ1

Решетка РМ1

Стадия	Масса	Масштаб
Р	32,8	
Лист	Листов 1	

Госстрой СССР Укрводоканалпроект Киев

ГИП	Новоминский	
Нач.отд.	Волошин	
Гл.спец.	Айзенберг	
Рук.гр.	Клоцман	
Ст.инж.	Малинина	

Взам.инв.№ | Подпись и дата | Инв.№ подл.

Формат А4

gost.e-ecolog.ru

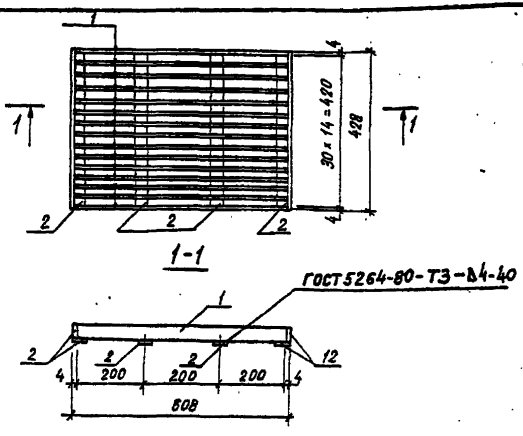

Формат	Зона	Поз.	Обозначение	Наименование	Кол.	Примечание
				Документация		
			901-1-90.87 -КЖИ-ТТ	Технические требования		
				Детали		
Б4		1		Лист 4×30×60 ГОСТ 19903-74*	15	0,6
Б4		2		Лист 4×30×430 ГОСТ 19903-74*	6	0,4

Привязан

Инв. №

ТП 901-1-90.87 -КЖИ-РМ2

Решетка РМ2

Стадия	Масса	Масштаб
Р	11,4	
Лист	Листов 1	

Госстрой СССР Укрводоканалпроект Киев

ГИП	Новоминский	
Н.контр.	Айзенберг	
Нач.отд.	Волошин	
Гл.спец.	Айзенберг	
Рук.гр.	Клоцман	
Ст.инж.	Малинина	

Взам.инв.№ | Подпись и дата | Инв.№ подл.

Формат А4