ТИПОВЫЕ КОНСТРУКЦИИ, ИЗДЕЛИЯ И УЗЛЫ ЗДАНИЙ И СООРУЖЕНИЙ

СЕРИЯ 03.005-7

МОНОЛИТНЫЕ ЖЕЛЕЗОБЕТОННЫЕ ВХОДЫ И АВАРИЙНЫЕ ВЫХОДЫ ДЛЯ ЗАЩИТНЫХ СООРУЖЕНИЙ ИЗ КОНСТРУКЦИЙ СЕРИИ У-01-01/80

ВЫПУСК 0 – 1

КОНСТРУКТИВНЫЕ РЕШЕНИЯ ВХОДОВ И АВАРИЙНЫХ ВЫХОДОВ ЗАЩИТНЫХ СООРУЖЕНИЙ В СУХИХ ГРУНТАХ

МАТЕРИАЛЫ ДЛЯ ПРОЕКТИРОВАНИЯ

ЧАСТЬ II (СТР. 144..257)

24385-02

gost.e-ecolog.ru

РАЗРЕЗ 1-1

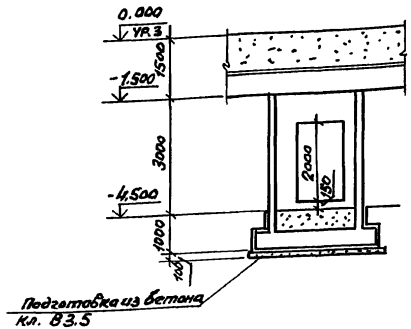

РАЗРЕЗ 2-2

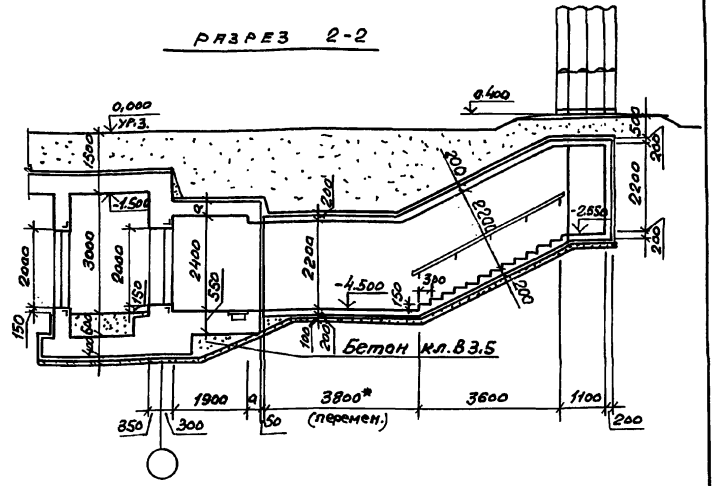

План на отм. -4.500

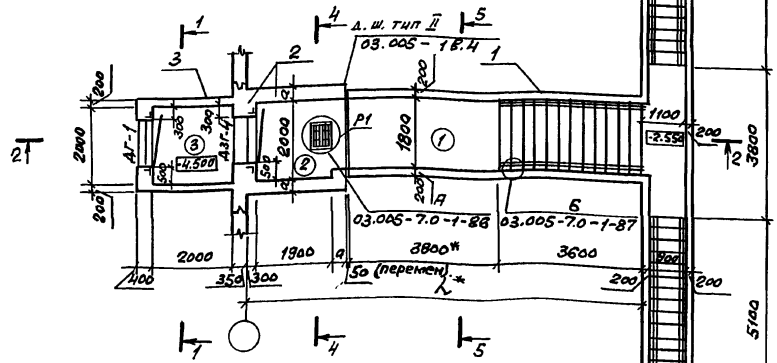

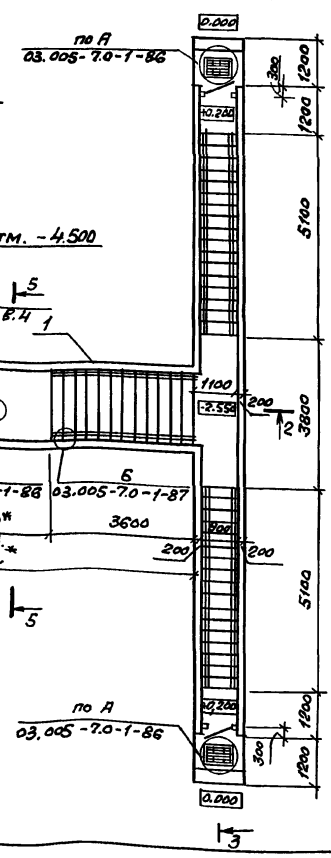

Спецификация конструктивных элементов входа сквозникового

Марка Поз.	Обозначение	Наименование	Примечание
1	03.005-7.0-1-52;53	Подходной тоннель	
2	03.005-7.0-1-54;55	Стена убежища с предтамбур	
3	03.005-7.0-1-36;37	Тамбур	по аналогии

* см. п.1.3 на листе 1 и п.3.1 на листе 2 докумен. та 03.005-7.0-1-ПЗ.

Номер по плану	Наименование	Площадь м2
②	Предтамбур	3.8
③	Тамбур	4.0

Класс сооружений	Геометрические размеры мм.	
	a	λ
А-II	350	10000
А-III	300	9960
А-IV	250	9900

Нач. отд.	Котисаров	
Н. контр.	Бицютко	
Гл. спец.	Трушкина	
Гл. констр.	Бицютко	
Вед. инж.	Могилева	
Ст. арх.	Сытягина	

03.005-7.0-1-51

Вход сквозниковый с тамбуром при ширине дверного проема 1,2м – ВС1. Чертеж общего вида

Стадия	Лист	Листов
Р	1	2

ПРОЕКТНЫЙ ИНСТИТУТ №1 Ленинград

24385-02 2 Формат А3

Инв. № подл. | Подпись и дата | Взам. инв. №

Разрез 3-3

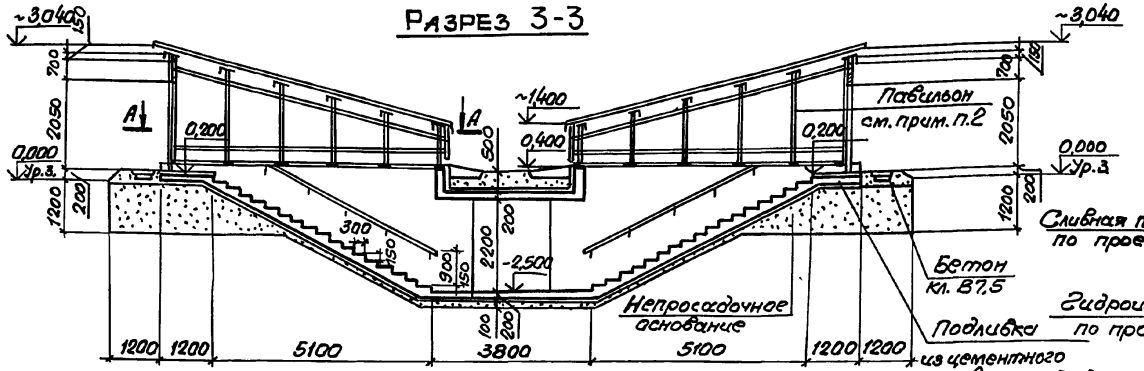

Разрез 5-5

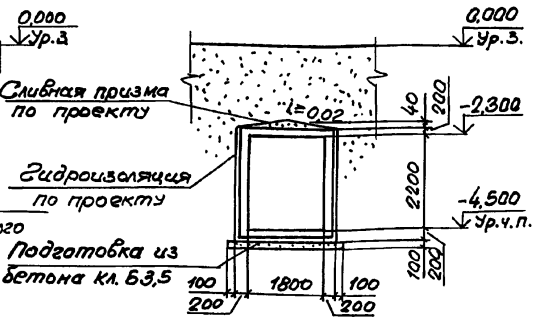

Разрез 4-4

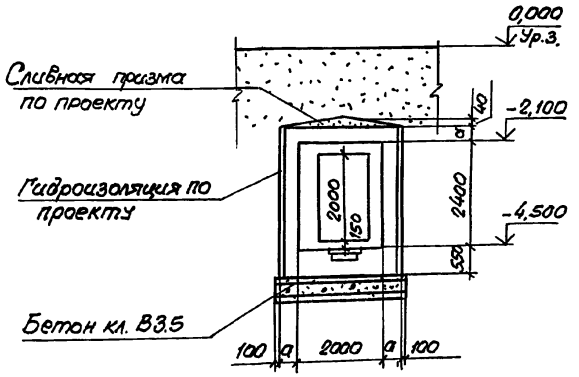

План А-А
Повернуто

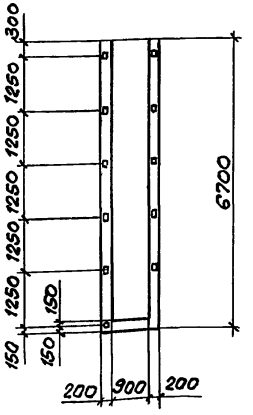

1. Экспликацию помещений, спецификацию элементов заполнения проемов смотри док. 03.005-7.0-1-85.
2. Пример решения павильона для аварийного выхода, совмещенного со входом, смотри док. 03.005-7.0-1-88,89,90. Павильоны для входа сквозникового выполняется по аналогии.
3. Дверь защитно-герметическая марки ДЗГ-4 предусмотрена для класса убежища II и III.
Дверь для класса убежища IV смотри док. 03.006-7.0-1-85

Инв. № подл. | Подпись и дата | Взам. инв. №

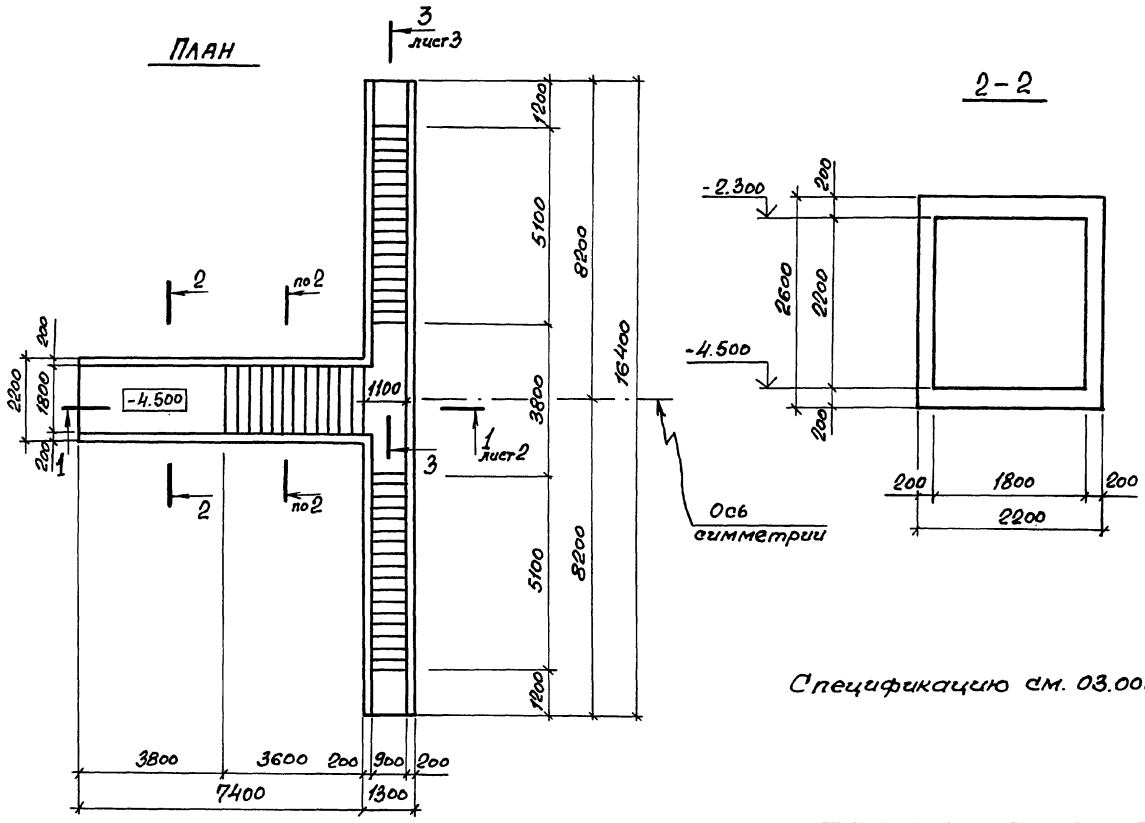

Спецификацию см. 03.005-7.0-1-53 листы 3,4.

				03.005-7.0-1-52		
Нач.отд.	Комиссаров		ВС1 Подходной тоннель. Габаритный чертеж.	Стадия	Лист	Листов
Н.контр.	Бицютко			Р	1	3
Гл.конст.	Бицютко			Проектный институт №1 Ленинград		
Вед.инж.	Моисеева					
Вед.инж.	Кулагин					
Инж.	Вяйзя					

Инв.№ подл. | Подпись и дата | Взам. инв.№

24385-02 4

Формат А3

1 — 1

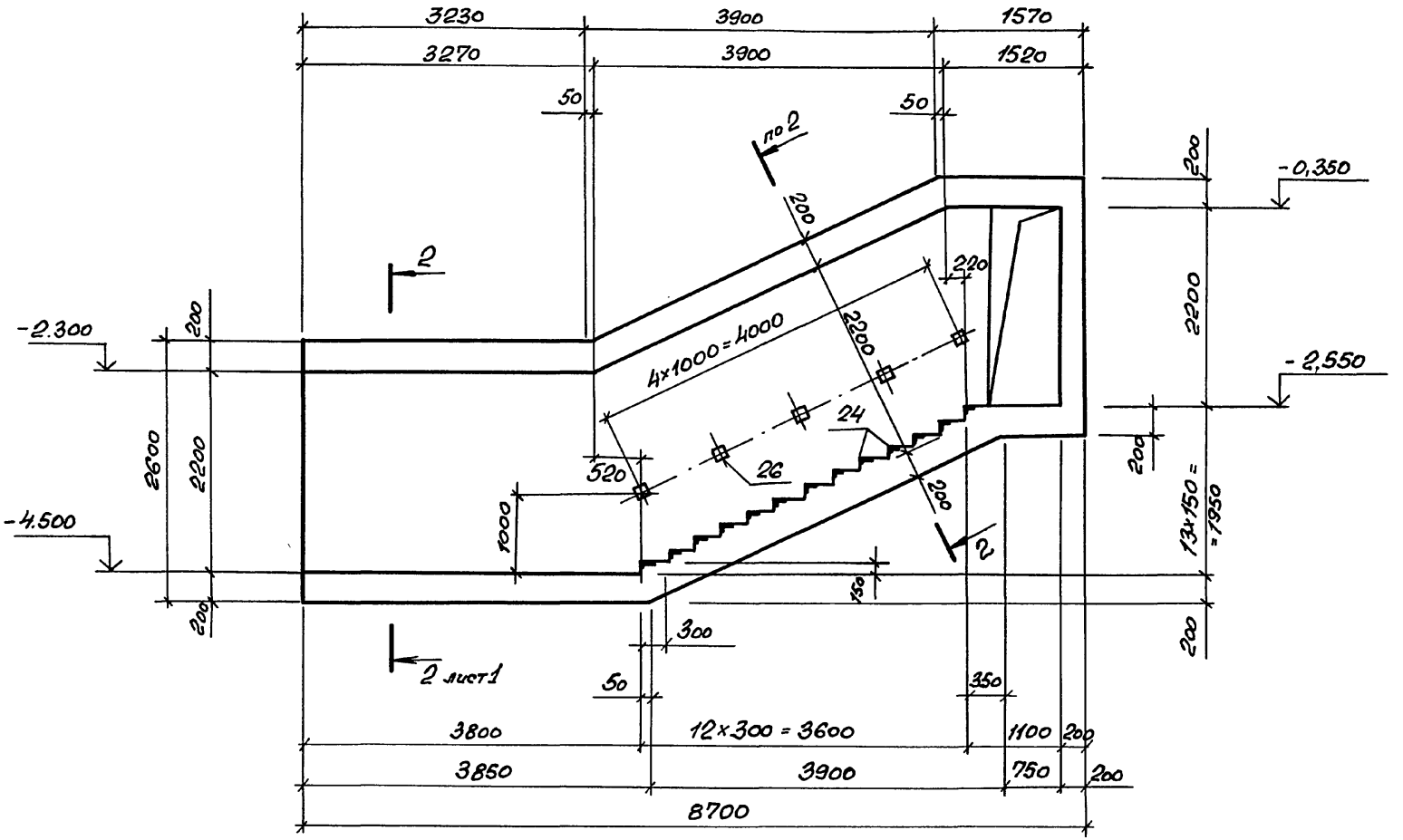

Инв.№ подл. | Подпись и дата | Взам.инв.№

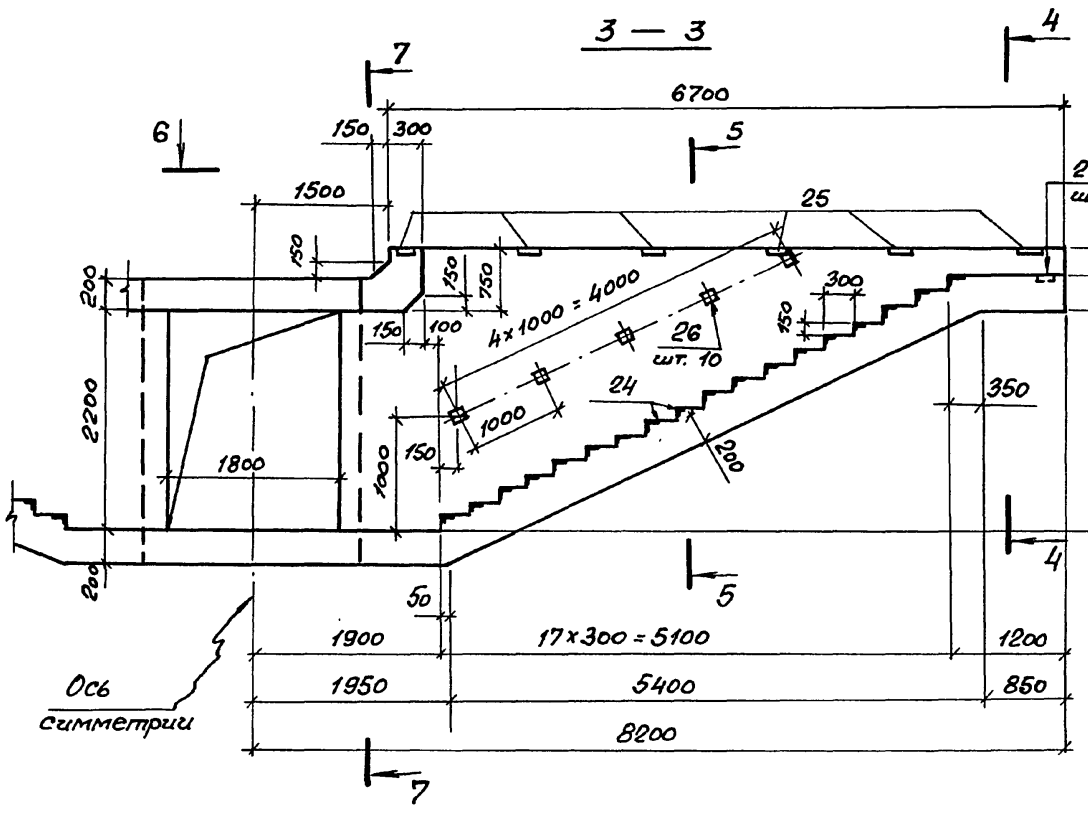

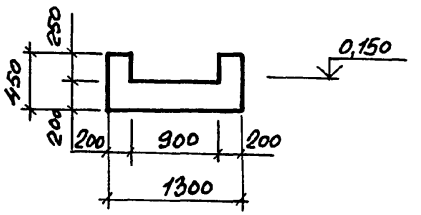

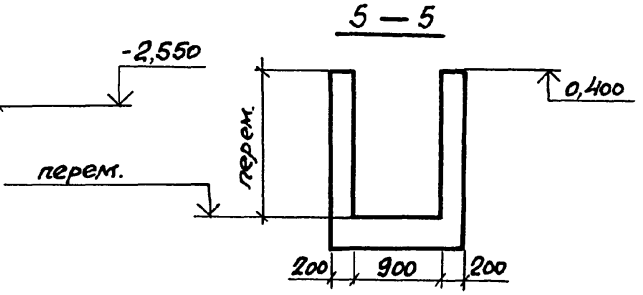

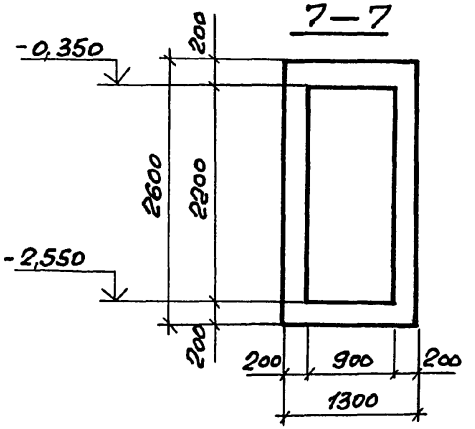

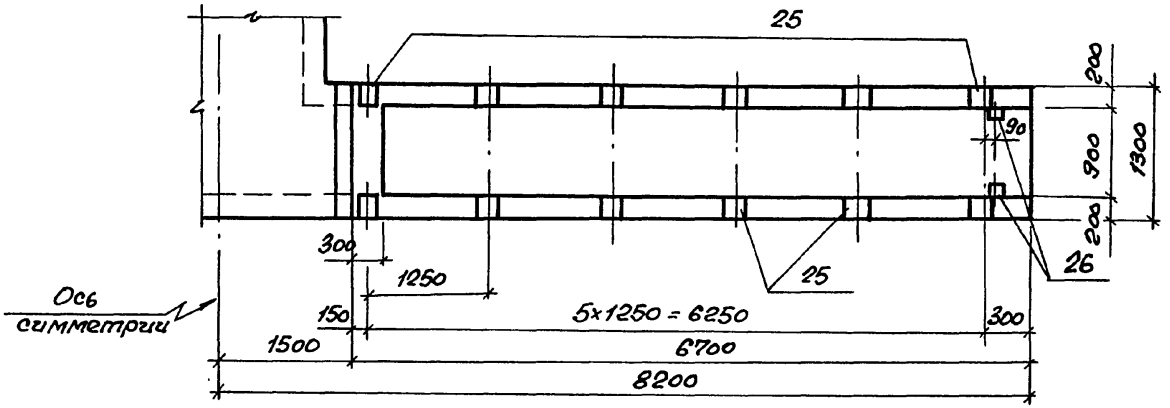

Инв.№ подл. | Подпись и дата | Взам.инв.№

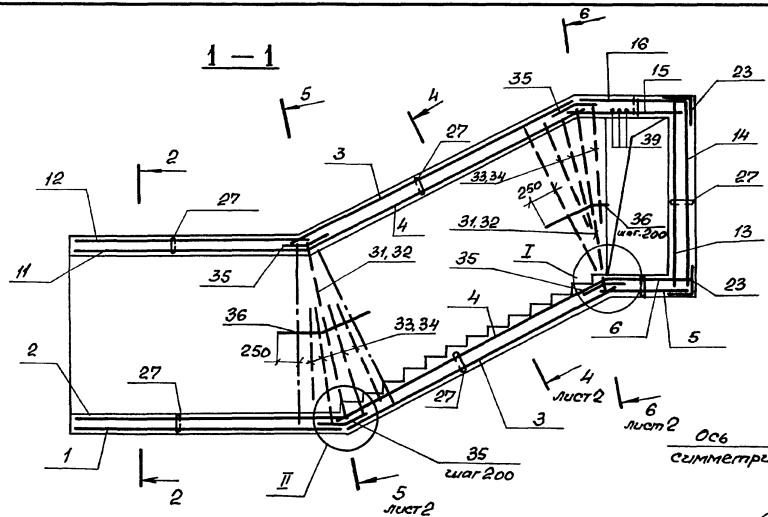

Схема расположения разрезов

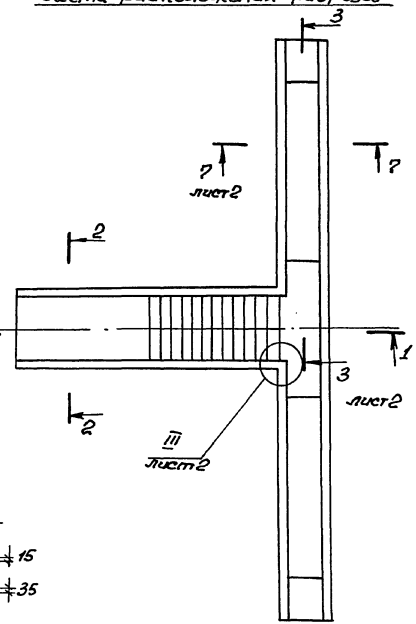

2 — 2

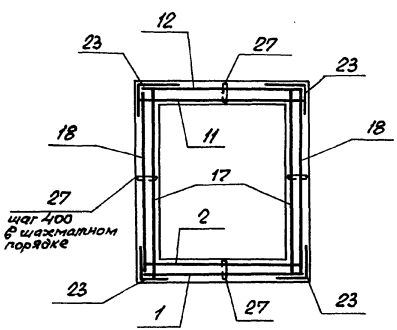

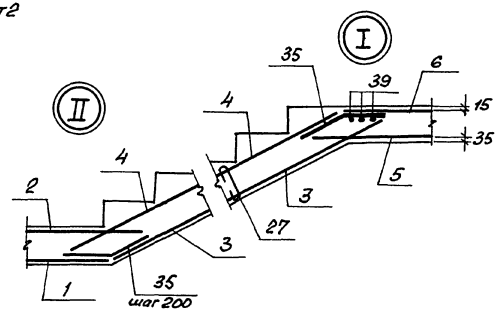

Нач. отд.	Комиссаров		
Н. контр.	Бичуатко		
Гл. констр.	Бичуатко		
Вед. инж.	Моисеева		
Вед. инж.	Кулагин		
Инж.	Нагорняк		

03.005-7.0-1-53

ВС1

Проходной тоннель. Армирование.

Стадия	Лист	Листов
Р	1	4

ПРОЕКТНЫЙ ИНСТИТУТ Ленинград

Инв. № подл. | Подпись и дата | Взам. инв. №

24385-02 7 Формат А3

3 – 3

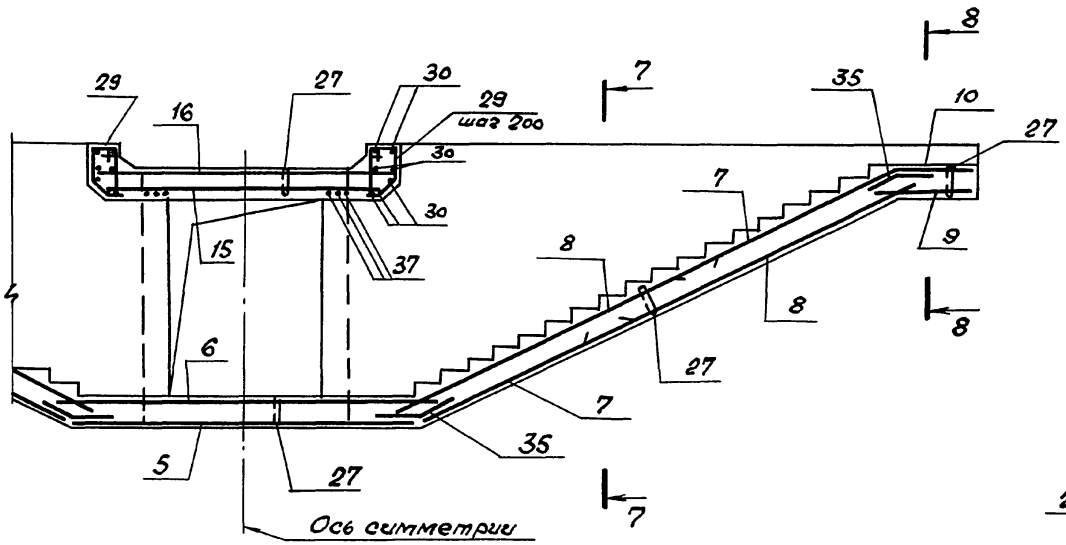

6 – 6

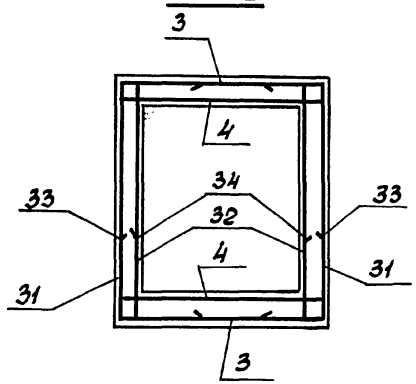

7 – 7

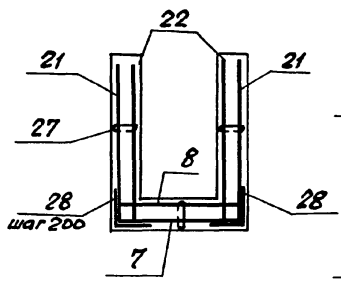

8 – 8

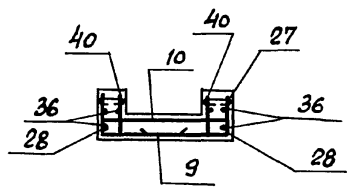

4 – 4

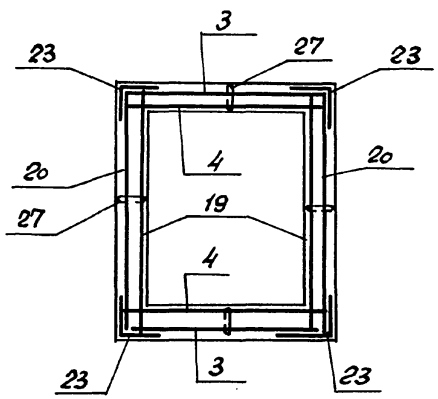

5 – 5

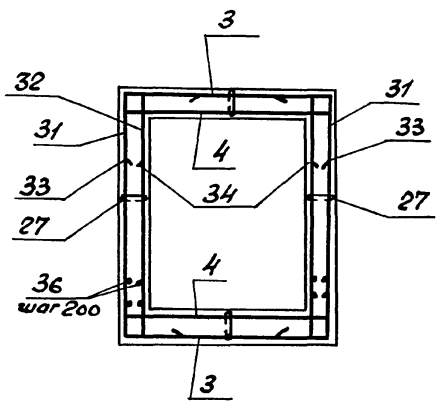

III

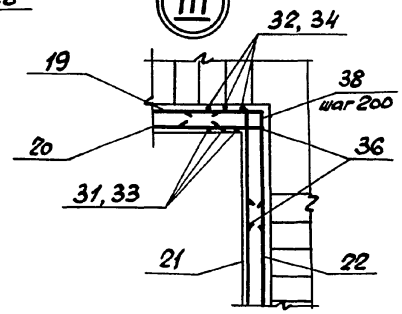

Инв. № подл. | Подпись и дата | Взам. инв. №

Формат	Зона	Поз.	Обозначение	Наименование	Кол.	Примечание
				Класс сооружений		
				А-II, А-III, А-IV		
				Сборочные единицы		
				Сетки сварные		
		1	ГОСТ 23279-85	3С 6АI/12АIII 215х380 100/75	1	45,6кг
		2		4С 6АI/6АIII 215х375 75/75	1	18,3кг
		3		3С 6АI/12АIII 215х460 75+325/75	2	52,0кг
		4		4С 6АI/6АIII 215х460 75+325/75	2	20,7кг
		5		4С 8АIII/8АIII 125х365	1	20,5кг
		6		4С 10АIII/10АIII 125х425	1	35,4кг
		7		4С 6АI/14АIII 125х245 225+25/25	4	21,9кг
		8		4С 6АI/14АIII 125х415 325+25/225	4	34,8кг
		9		4С 6АI/10АIII 125х115 75/25	2	6,4кг
		10		4С 6АI/10АIII 125х95 75/25	2	5,3кг
		11		4С 6АI/6АIII 215х325 25/75	1	16,0кг
		12		3С 6АI/12АIII 215х320 100/75	1	38,3кг

Формат	Зона	Поз.	Обозначение	Наименование	Кол.	Примечание
		13		4С 6АI/10АIII 255х425 225/275	1	41,9кг
		14		3С 6АI/12АIII 255х385 25/75	1	56,4кг
		15		4С 6АI/6АIII 165х325 25/225	1	11,2кг
		16		2С 6АI/12АIII 150х325 125/50	1	28,4кг
		17		4С 6АI/10АIII 255х320 100/275	2	34,0кг
		18		3С 6АI/12АIII 255х320 100/75	2	46,0кг
		19		4С 6АI/10АIII 255х365 25/275	2	38,7кг
		20		3С 6АI/12АIII 255х365 25/75	2	54,2кг
		21	03.005-7.1-41	С6	4	73,9кг
		22	03.005-71-42	С7	4	71,9кг
		23	ГОСТ 23279-85	3С 6АI-200/12АIII-200 105х85	50	5,9кг
				Изделия закладные		
		24	1.400-15. 1-550-04	МН553	558 шт	4,1кг
		25	1.400-15. 1-130	МН117-1	24	2,4кг
		26	1.400-15. 1120-05	МН105-6	34	1,0кг

Инв.№ подл. | Подпись и дата | Взам.инв.№

Формат	Зона	Поз.	Обозначение	Наименование	Кол.	Примеч.
				Детали.		
				Стержни ГОСТ 5781-82*		
		27		ф 6 AI ℓ = 300	880	0,07кг
		28		ф 10 AIII ℓ = 800	116	0,50кг
		29		ф 6 AI ℓ = 1940	10	0,43кг
		30		ф 10 AIII ℓ = 1540	14	0,92кг
		31		ℓ = 3340	4	2,0кг
		32		ф 6 AIII ℓ = 2570	4	0,60кг
		33		ф 12 AIII ℓ = 2200	16	1,90кг
		34		ф 6 AIII ℓ = 1800	16	0,40кг
		35		ф 10 AIII ℓ = 500	66	0,3кг
		36		ф 6 AI ℓ = по месту	130	п.м. 0,22кг
		37		ф 14 AIII ℓ = 1700	6	2,0кг
		38		ф 6 AI ℓ = 2000	24	0,44кг
		39		ф 20 AIII ℓ = 2970	6	7,4кг
		40		ф 10 AIII ℓ = 400	20	0,247кг
				Материалы		
				Бетон класса В 25		28,0м3

Ведомость деталей

Поз.	Эскиз
27	150
28	400, 400
29	315, 765, 570, 120, 10, 120, 120
30	150, 1240, 150
31	2540, 400, 400
33	1800, 400

Поз.	Эскиз
35	110, 250, 250, 220
37	230, 1240, 230
38	500, 1500
39	420, 2130, 420

Ведомость расхода стали на элемент, кг.

Класс сооружения	Изделия арматурные									Изделия закладные										Общий расход
	Арматура класса								Всего	Прокат марки							Арматура класса			
	A-III ГОСТ 5781-82*							A-I ГОСТ 5781-82*		В Ст3кп2							A-III			
										ГОСТ 103-76*				ГОСТ 8509-86			ГОСТ 5781-82*			
	ф6	ф8	ф10	ф12	ф14	ф20	Итого	ф6	Итого	5-6	5-8		Итого	L50x5		Итого	ф8		Итого	Всего	
A-II, A-III, A-IV	52.5	20,5	304.0	614.3	220,5	45.0	1256.8	440,0	440,0	1696.8	81.0	10.0		91.0	212.0		212.0	35.0		35.0	338.0	2034.8

Инв.№ подл. | Подпись и дата | Взам. инв.№

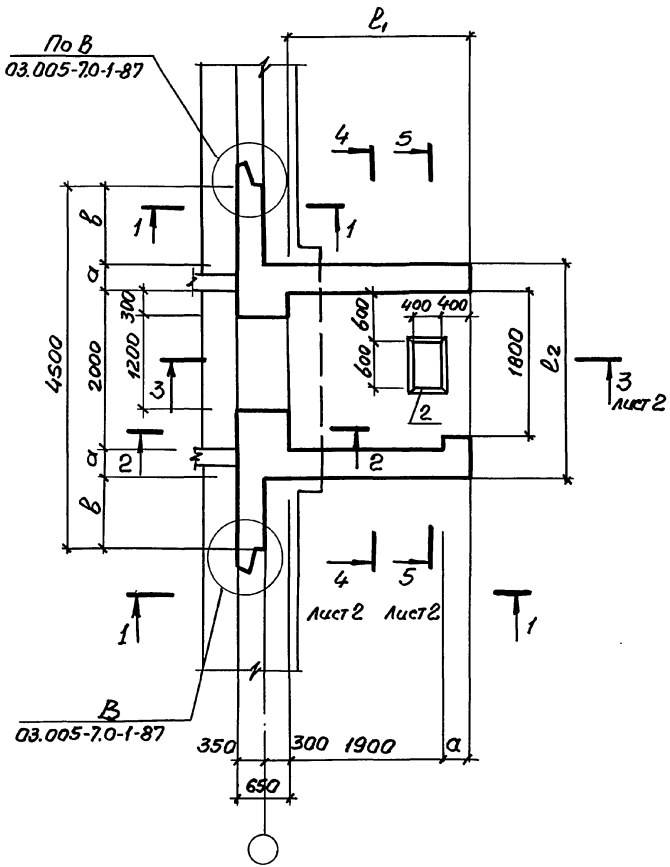

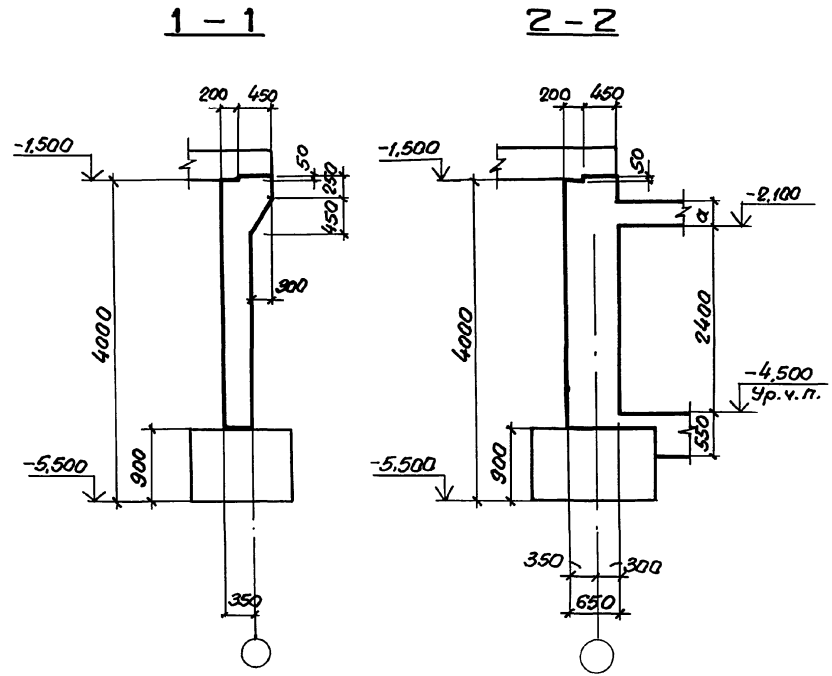

Класс сооружений	Размеры, мм				
	а	в	l_1	l_2	h
А-II	350	900	2250	2700	3300
А-III	300	950	2200	2600	3250
А-IV	250	1000	2150	2500	3200

Спецификацию см. 03.005-7.0-1-55 листы 3...5.

Нач.отд.	Комиссаров		
Н.контр.	Бацютко		
Гл.констр.	Бацютко		
Вед.инж.	Моисеева		
Вед.инж.	Кулагин		
Инж.	Вяйзя		

03.005-7.0-1-54

ВС1

Стена убежища и предтамбур. Габаритный чертеж.

Стадия	Лист	Листов
Р	1	2

ПРОЕКТНЫЙ ИНСТИТУТ №1 Ленинград

Инв. № подл. | Подпись и дата | Взам. инв. №

24385-02 11 Формат А3

3-3

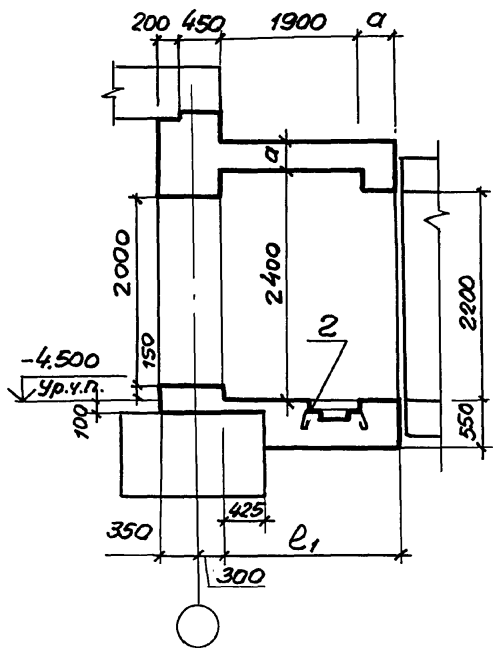

4-4

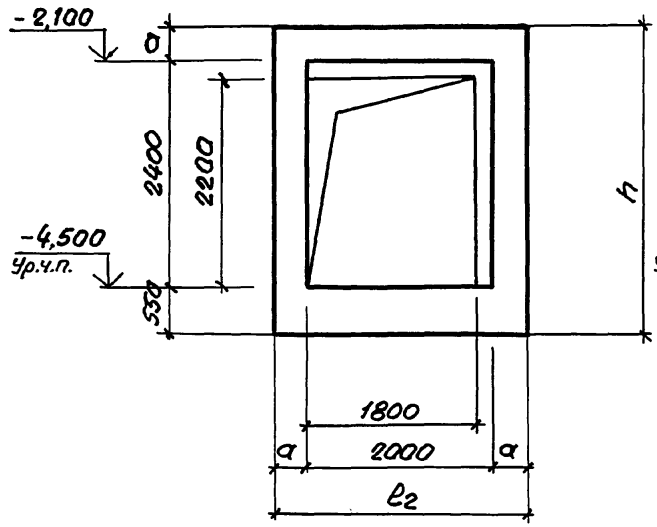

5-5

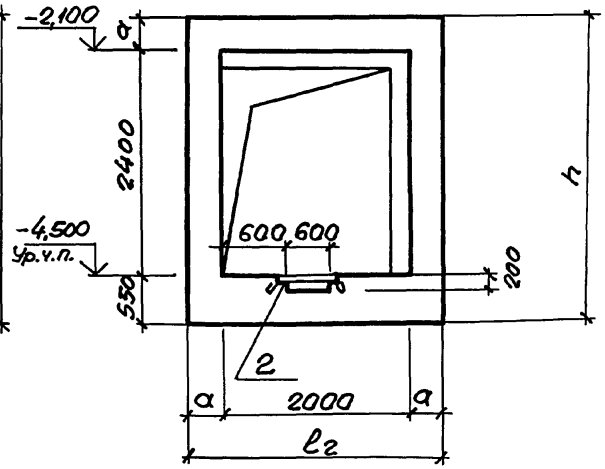

Инв.№ подл. | Подпись и дата | Взам.инв.№

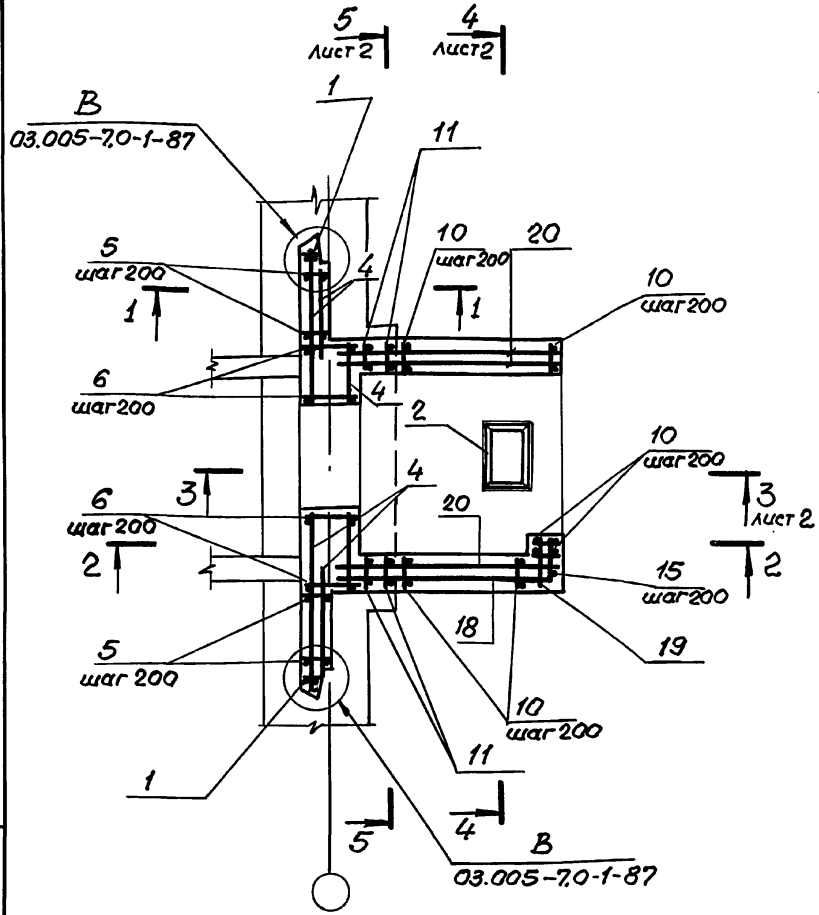

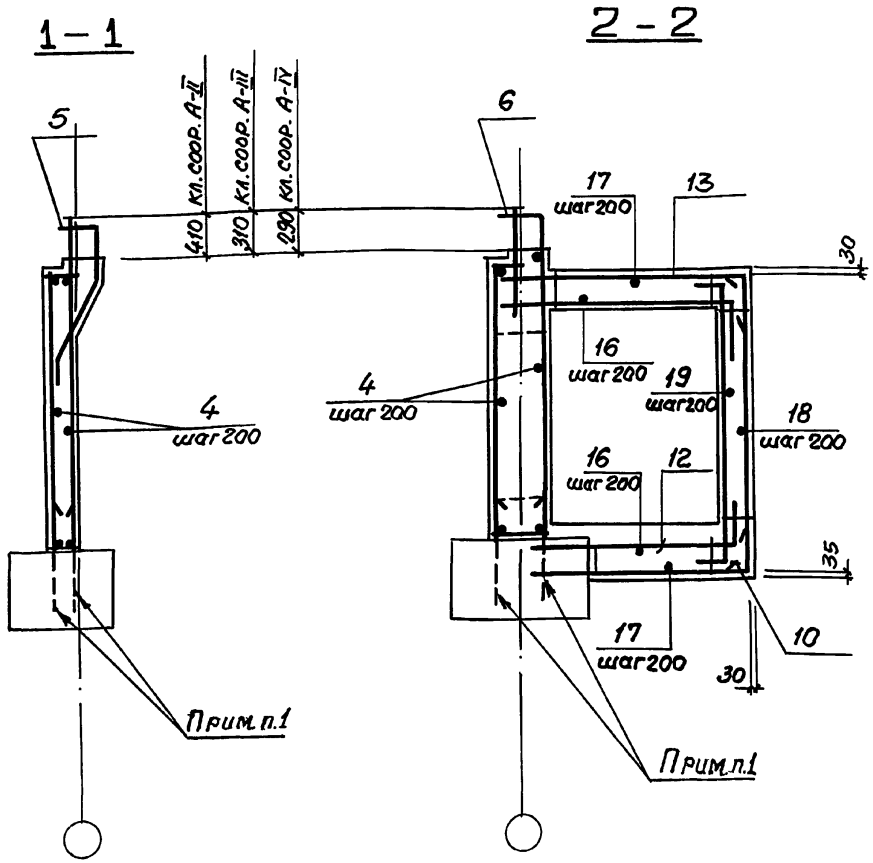

1. В чертежах фундаментов под стену предусмотреть выпуски для устройства стыков арматуры фундаментов с арматурой стены.
Диаметр выпусков должен соответствовать диаметру рабочей арматуры каркасов для армирования стен.

2. Спецификацию см. листы 3,4,5.
Ведомость расхода стали см. лист 5.

Нач. отд.	Комиссаров		
Н. контр.	Бицютко		
Гл. конст.	Бицютко		
Вед. инж.	Моисеева		
Инж.	Вяйзя		
Инж.	Насонова		

03.005-7.0-1-55

ВС1

Предтамбур и стена. Армирование.

Стадия	Лист	Листов
Р	1	5

Проектный институт 1 Ленинград

24385-02 13 Формат А3

Инв. № подл. | Подпись и дата | Взам. инв. №

3-3

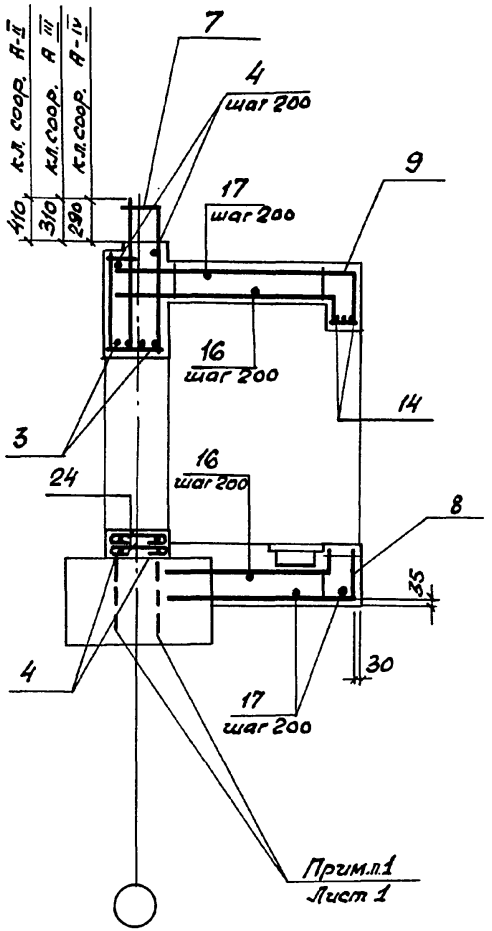

4-4

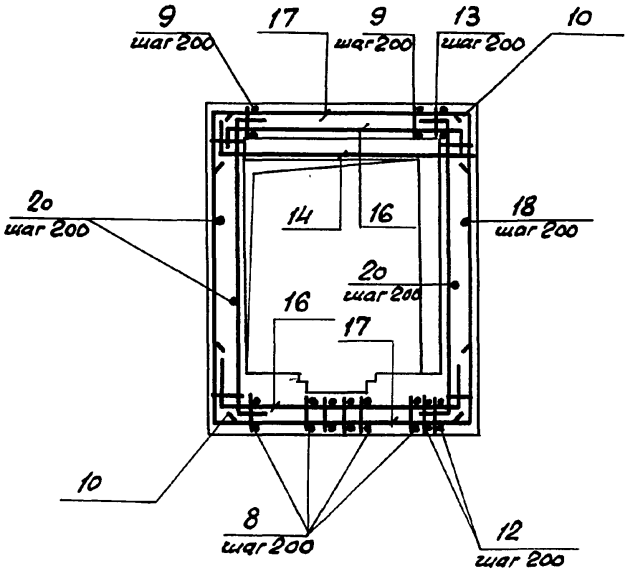

5-5

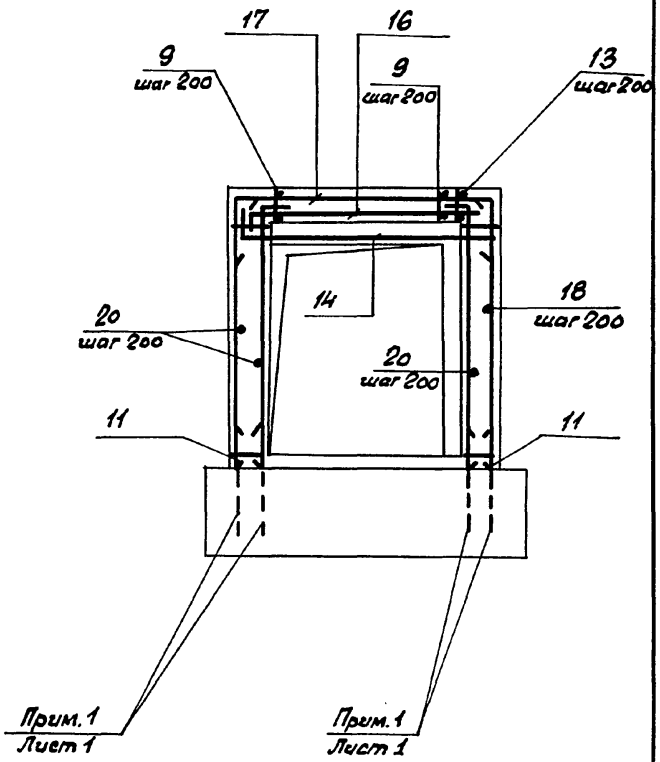

Инв.№подл. | Подпись и дата | Взам. инв.№

Формат	Зона	Поз.	Обозначение	Наименование	Кол.	Примечание
				Постоянные данные для исполнений		
				Класс сооружений А-II, А-III, А-IV		
				Сборочные единицы		
				Каркасы плоские		
А4		1	03.005-7.1-9	КР 39	2	10.3кг
				Изделия закладные		
А4		2	1.400-15.1-550-05	МН 554	2,4 п.м.	4,2кг
				Детали		
				ГОСТ 5781-82*		
Б4		3		ф 20 А III ℓ = 2400	4	5,9кг
Б4		4		ф 10 I ℓ = по месту	14,72 п.м.	0.617кг
Б4		24		ℓ = 770	12	0.48кг
				Переменные данные для исполнений		
				Класс сооружений А-II.		
				Сборочные единицы		
				Каркасы плоские		
А4		5	03.005 – 7.1 – 13	КР 55	10	26.23кг
А4		6	– 15	КР 61	8	26.23кг
А4		7	– 17	КР 73	6	12.86кг
А4		8	– 27	КР 146	9	9.7кг

Формат	Зона	Поз.	Обозначение	Наименование	Кол.	Примечание
А4		9	03.005-7.1 – 34	КР 155	9	11.6кг
А4		10	– 2	КР 158	20	7.9кг
А4		11	– 36	КР 166	4	6.3кг
А4		12	– 37	КР 176	2	10.1кг
А4		13	– 37	КР 179	2	11.7кг
				Детали		
				ГОСТ 5781-82*		
Б4		14		ф 20 А III ℓ = 3000	3	7.4кг
Б4		15		ф 16 А III ℓ = 3280	2	5.2кг
Б4		16		ф 14 А III ℓ = 2800	18	3.4кг
Б4		17		ℓ = 3040	22	3.7кг
Б4		18		ф 10 А III ℓ = 3000	13	1.9кг
Б4		19		ℓ = 490	13	0.3кг
Б4		20		ℓ = 2540	39	1.6кг
				Материалы		
				Бетон класса В25		15,7 м3

Инв. № подл. | Подпись и дата | Взам. инв. №

Ведомость деталей (кл. А-II)

Поз	Эскиз.
14	350 — 2500 — 150
16	150 — 2500 — 150
17	200 — 2640 — 200

Поз.	Эскиз
18	2500 — 500
24	620, 75

Формат	Зона	Поз.	Обозначение	Наименование	Кол.	Примечание
				Переменные данные для исполнений.		
				Класс сооружений А-III		
				Сборочные единицы		
				Каркасы плоские		
А4		5	03.005 – 7.1 –14	КР56	10	25,38кг
А4		6	–16	КР62	8	25,47кг
А4		7	–19	КР74	6	12,09кг
А4		8	–27	КР147	9	6,9кг
А4		9	–34	КР156	9	8,1кг
А4		10	–2	КР159	18	5,6кг
А4		11	–36	КР167	4	4,3кг
А4		12	–37	КР177	2	7,1кг
А4		13	–37	КР180	2	8,1кг
				Детали		
				ГОСТ 5781-82*		
Б4		14		ф16 А III, ℓ=2700	3	4,3кг

Инв.№ подл. | Подпись и дата | Взам.инв.№

Формат	Зона	Поз.	Обозначение	Наименование	Кол.	Примечание
Б4		15		ф14 А III ℓ= 3230	2	3,9кг
Б4		16		ф12 А III ℓ= 2700	18	2,4кг
Б4		17		ℓ= 2840	22	2,5кг
Б4		18		ф8 А III ℓ= 2850	13	1,1кг
Б4		19		ℓ= 440	13	0,2кг
Б4		20		ℓ= 2440	39	1,0кг
				Материалы		
				Бетон класса В25		14,4 м³

Ведомость деталей (кл. А-III)

Поз.	Эскиз
14	250 — 2450
16	150 — 2400 — 150
17	150 — 2540 — 150

Поз.	Эскиз
18	2400 — 450
24	620, 75

Формат	Зона	Поз.	Обозначение	Наименование	Кол.	Примечание
			Переменные данные для исполнений			
			Класс сооружений А-IV			
				Сборочные единицы		
				Каркасы плоские		
А4		5	03.005-7.1-14	КР57	12	17.22кг
А4		6	-16	КР63	7	15.88кг
А4		7	-19	КР75	6	7.54кг
А4		8	-27	КР148	9	4.8кг
А4		9	-34	КР157	9	5.4кг
А4		10	-2	КР42	19	5.2кг
А4		11	-36	КР168	4	4.2кг
А4		12	-37	КР178	2	4.9кг
А4		13	-37	КР181	2	5.5кг
				Детали		
				ГОСТ 5781-82*		
БЧ		14		ф16 А III ℓ=2690	3	4.8кг
БЧ		15		ф12 А III ℓ=3180	2	2.8кг
БЧ		16		ф10 А III ℓ=2600	18	1.6кг
БЧ		17		ℓ=2740	20	1.7кг

Формат	Зона	Поз.	Обозначение	Наименование	Кол.	Примечание
БЧ		18		ф8 А III ℓ=2800	13	1.1кг
БЧ		19		ℓ=430	13	0.2кг
БЧ		20		ℓ=2390	39	0.9кг
				Материалы		
				Бетон класса В25		13,1 м³

Ведомость деталей (кл. А-IV)

Поз.	Эскиз
14	250 — 2450
16	150 — 2300 — 150
17	150 — 2440 — 150

Поз.	Эскиз
18	2400 — 400
24	620 — 75

Ведомость расхода стали на элемент, кг

Класс сооружения	Изделия арматурные. Арматура класса A-III ГОСТ 5781-82* ф6	ф8	ф10	ф12	ф14	ф16	ф20	ф25		Итого	Изделия арматурные. Арматура класса A-I ф10		Итого	Всего	Изделия закладные. Прокат марки ВСт3кп2 ГОСТ 8509-86 ∠50×5		Итого	Арматура класса A-III ГОСТ 5781-82* ф8		Итого	Всего	Общий расход
А-II	25.3	51.0	180.7	186.4	141.7	220.2	288.5	192.8		1286.6	96.5		96.5	1383.1	9.0		9.0	0.9		0.9	9.9	1393
А-III	21.0	128.3	151.3	126.1	147.8	129.6	130.8	160.9		995.8	96.5		96.5	1092.3	9.0		9.0	0.9		0.9	9.9	1102.2
А-IV	62.4	77.9	162.5	121.1		169.2	161.3			754.4	96.5		96.5	850.9	9.0		9.0	0.9		0.9	9.9	860.8

Инв. № подл. | Подпись и дата | Взам. инв. №

Разрез 1-1

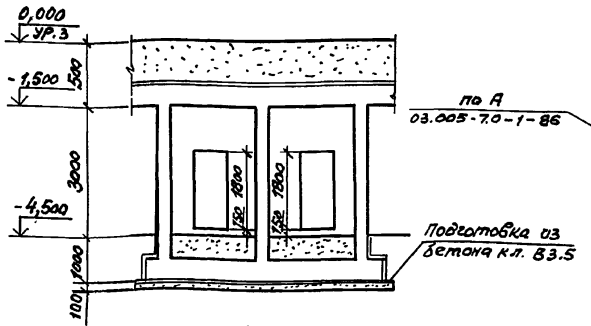

Разрез 2-2

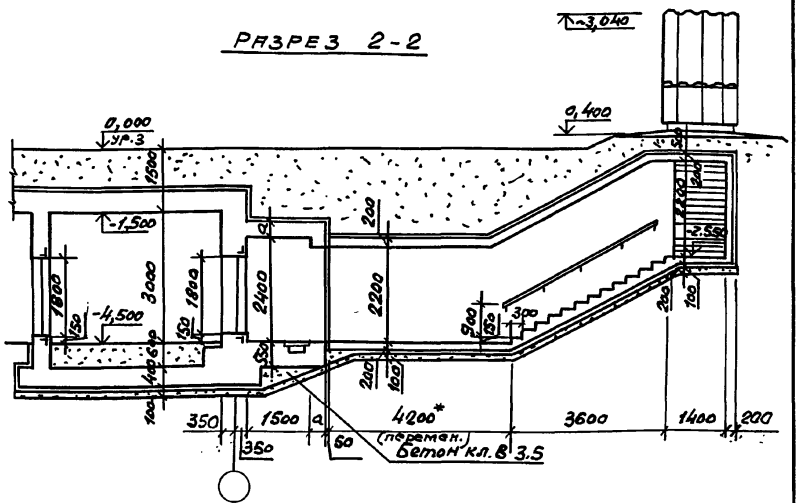

План на отм. -4,500

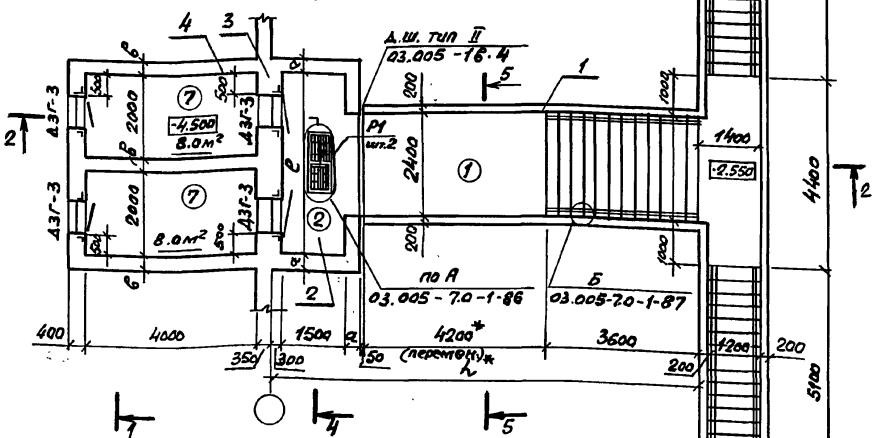

Спецификация конструктивных элементов входа сквозникового

Марка поз.	Обозначение	Наименование	Примечание
1	03.005-7.0-1-57;58	Подходной тоннель	
2	03.005-7.0-1-59;60	Предтамбур	
3	03.005-7.0-1-61;62	Стена убежища	
4	03.005-7.0-1-63;64	Двухкамерный тамбур-шлюз	

* см п.1.3 на листе 1 и п.3.1 на листе 2 документа 03.005-7.0-1-ПЗ

Номер по плану	Наименование	Площадь, м²		
		А-II	А-III	А-IV
②	Предтамбур	6,45	6,45	6,38
⑦	Двухкамерный тамбур-шлюз	16,0	16,0	16,0

Класс сооружений	Геометрические размеры, мм			
	a	в	l	L
А-II	350	300	4300	10000
А-III	300	300	4300	9950
А-IV	250	250	4250	9900

Нач. отд.	Комиссаров		
Н. контр.	Бицютко		
Гл. спец.	Тришкина		
Гл. констр.	Бицютко		
Вед. инж.	Моисеева		
Ст. арх.	Ситкина		

03.005-7.0-1-56

Вход сквозниковый с двухкамерным тамбуром-шлюзом при ширине дверных проемов 0,8м-ВС2. Чертеж общего вида

Стадия	Лист	Листов
Р	1	2

ПРОЕКТНЫЙ ИНСТИТУТ №1 Ленинград

24385-02 18

Формат А3

Инв. № подл. | Подпись и дата | Взам. инв. №

РАЗРЕЗ 3-3

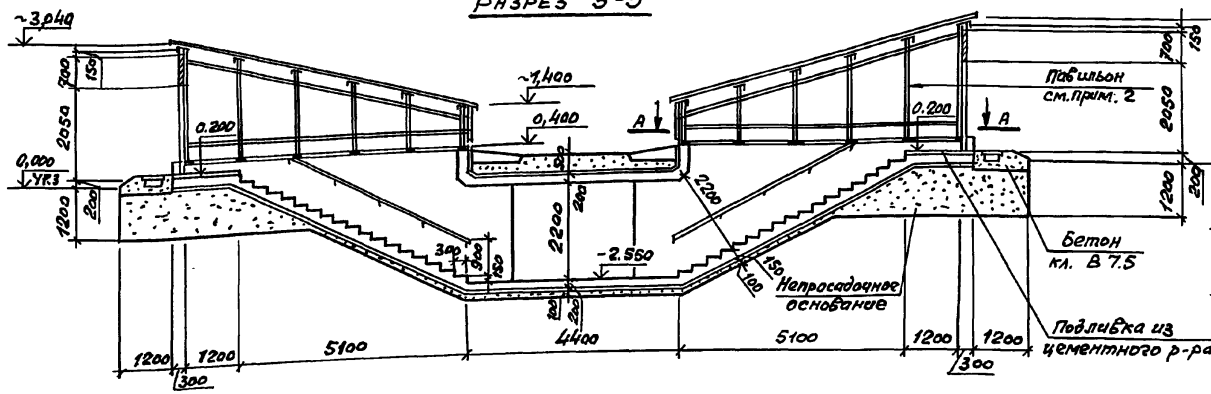

РАЗРЕЗ 5-5

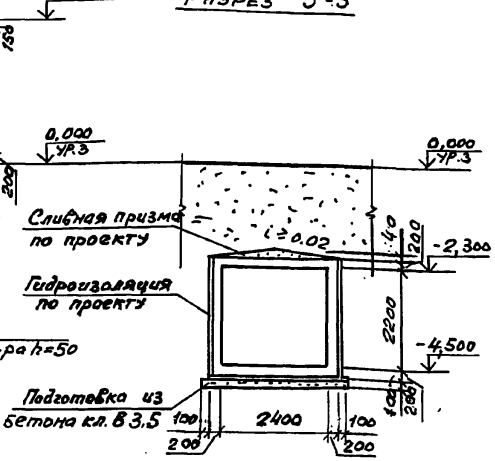

РАЗРЕЗ 4-4

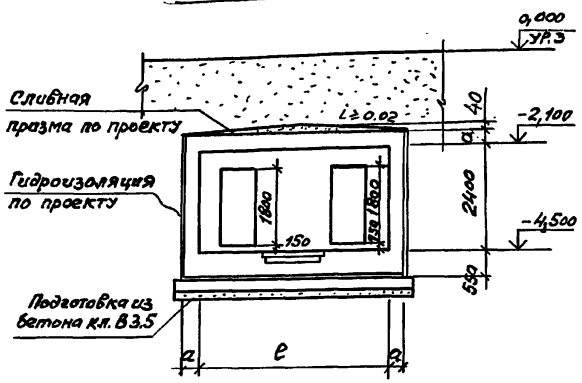

А-А.
Повернуто

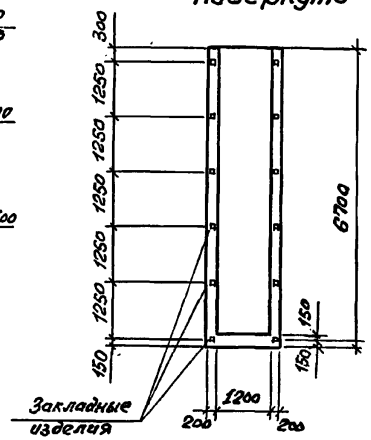

1. Экспликацию помещений, спецификацию элементов заполнения проемов смотри док. 03.005-7.0-1-85.
2. Пример решения павильона для аварийного выхода, совмещенного со входом смотри док. 03.005-7.0-1-88; 89; 90. Павильоны для входа сквозникового аналогичны разработанному на листах 03.005-7.0-1-88; 89; 90.
3. Дверь защитно-герметическая марки ДЗГ-3 предусмотрена для класса убежища II и III.
Дверь для класса убежища IV смотри док. 03.005-7.0-1-85.

Инв. № подл. | Подпись и дата | Взам. инв. №

03.005-7.0-1-56

Лист 2

ПЛАН

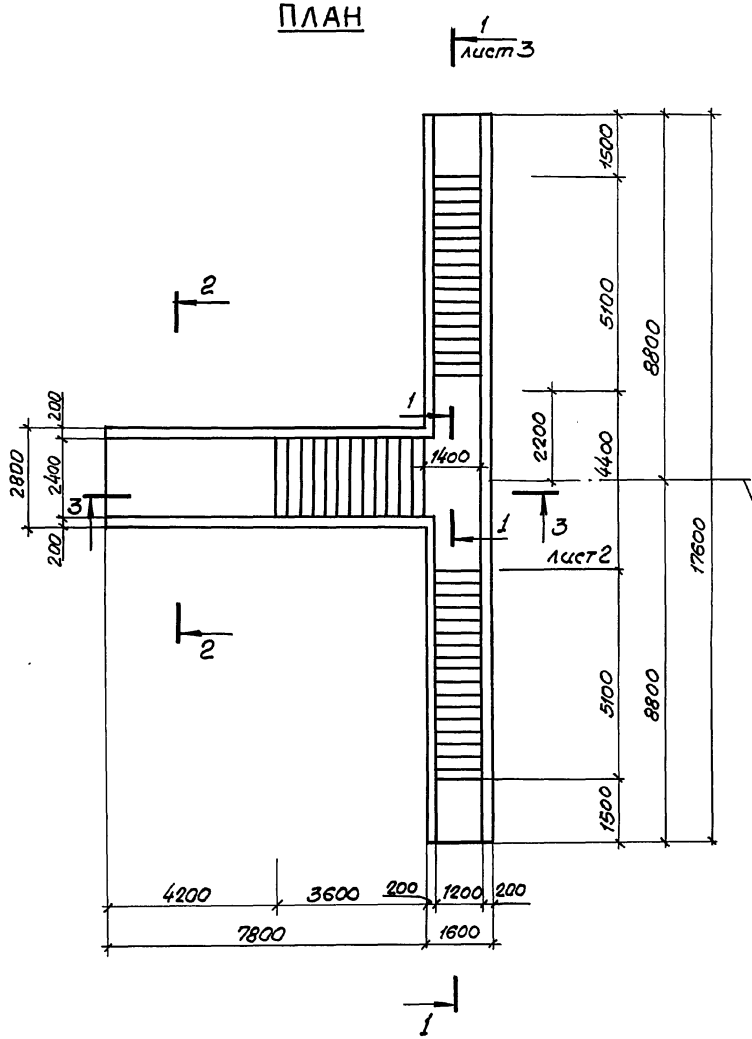

2-2

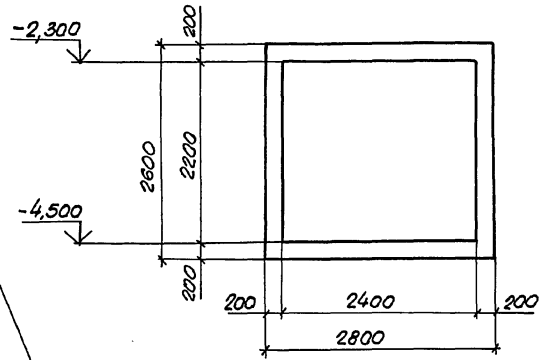

Спецификацию см. 03.005-7.0-1-58 листы 4,5.

Нач.отд.	Комиссаров		03.005-7.0-1-57
Н.контр.	Бицютко		ВС 2
Гл.констр.	Бицютко		Подходной тоннель. Габаритный чертеж.
Вед.инж.	Моисеева		
Инж.	Вяйзя		
Техник	Лагутин		

Стадия	Лист	Листов
Р	1	3

Проектный институт №1 Ленинград

24385-02 20

Формат А3

Инв.№ подл. | Подпись и дата | Взам. инв.№

3 - 3

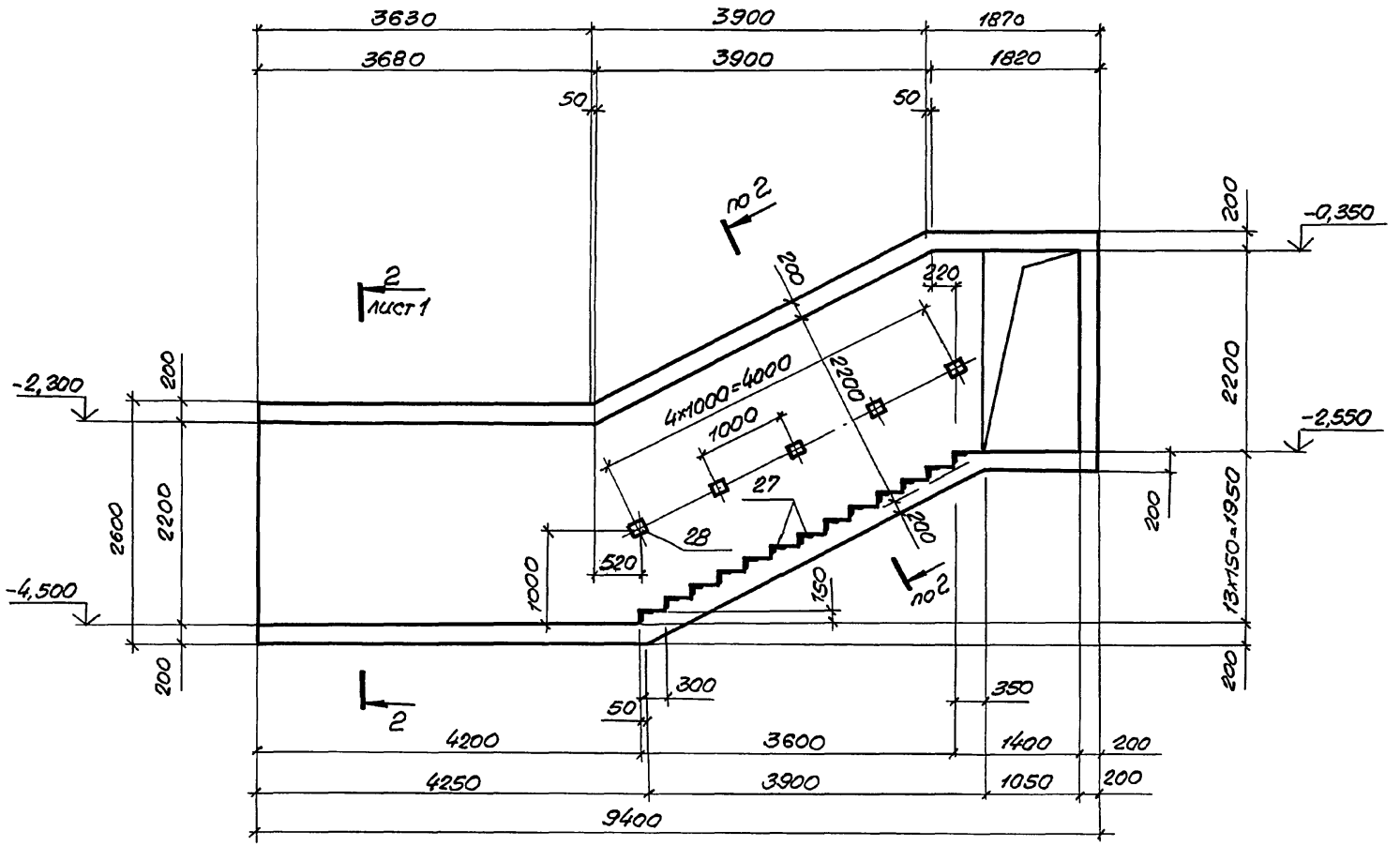

Инв.№ подл. | Подпись и дата | Взам.инв.№

1 – 1

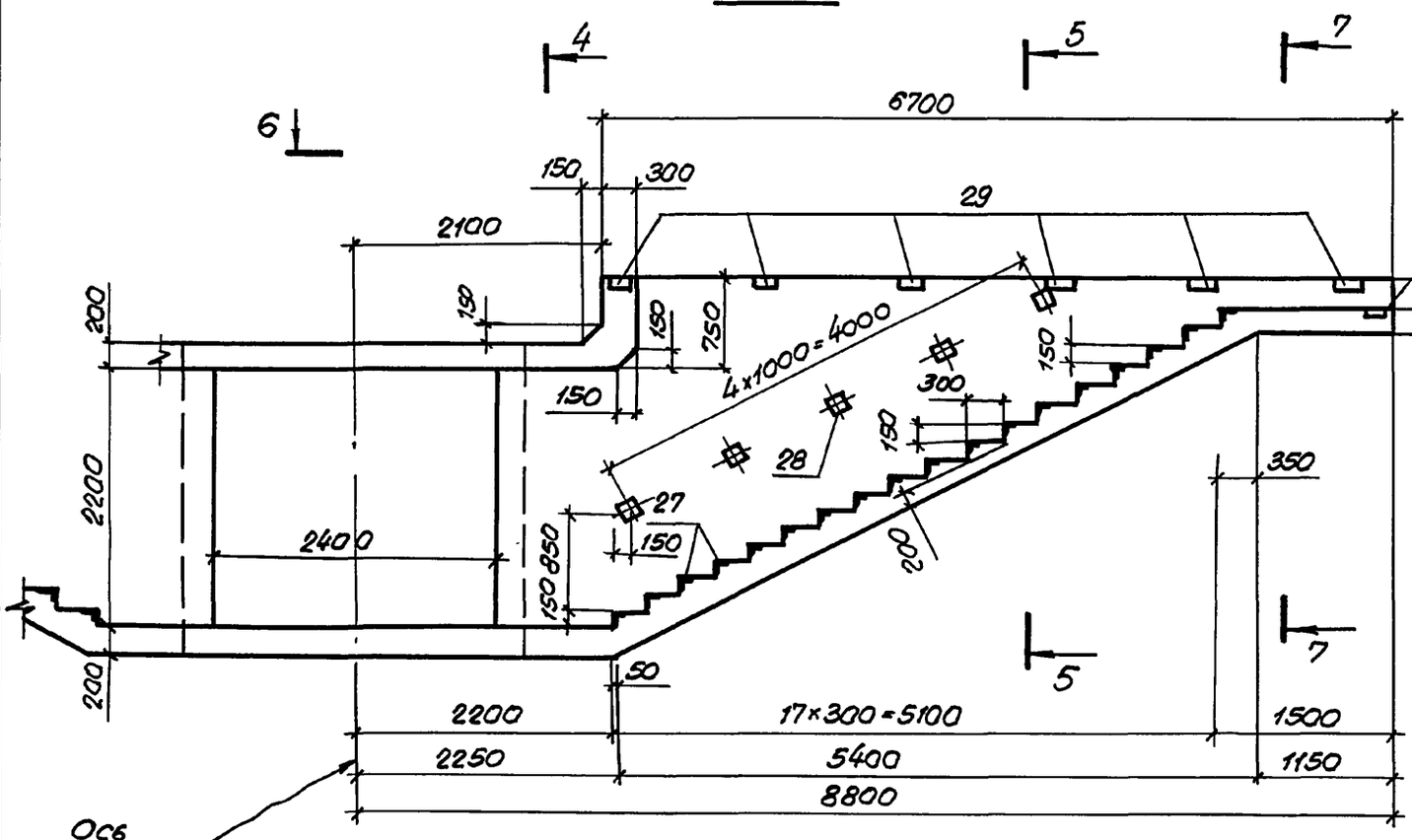

7 – 7

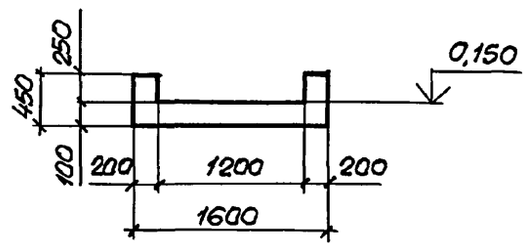

5 – 5

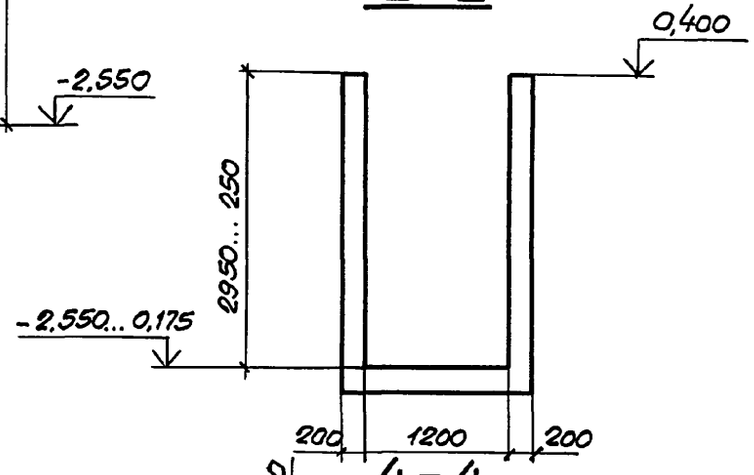

4 – 4

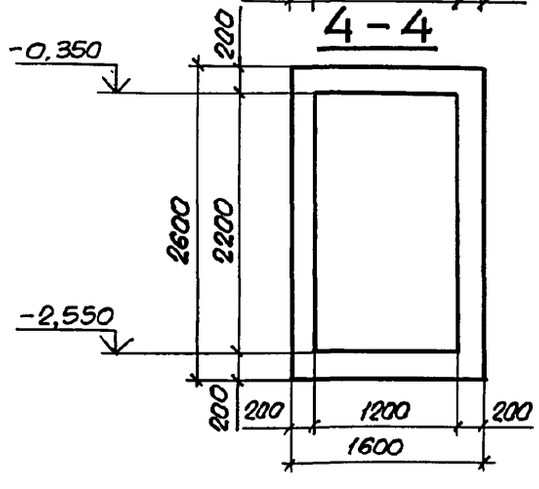

6 – 6

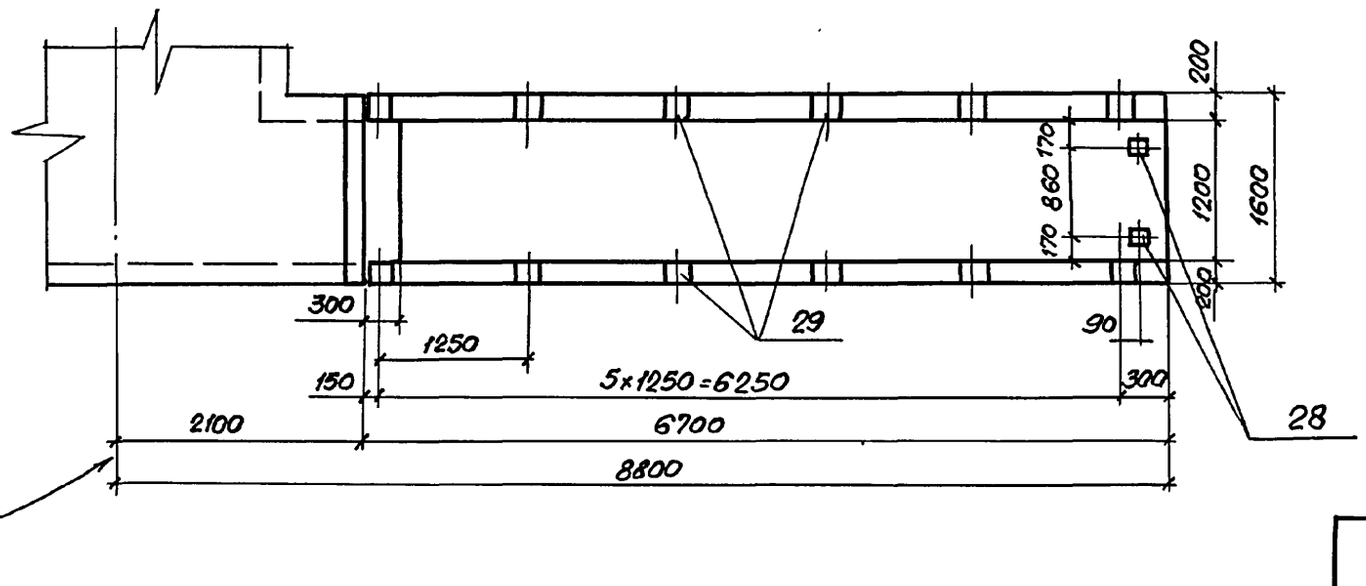

Инв.№ подл. | Подпись и дата | Взам. инв.№

Схема расположения арматурных сечений

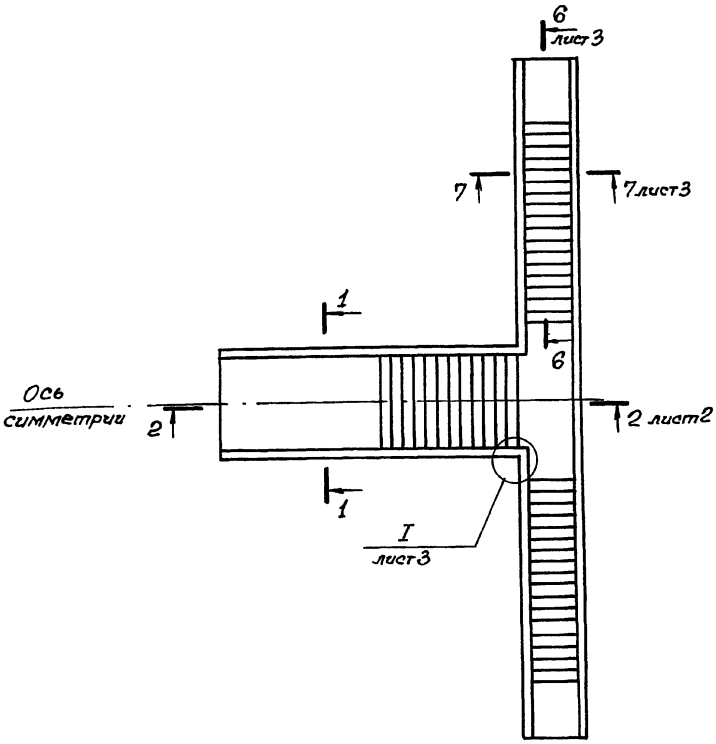

1 — 1

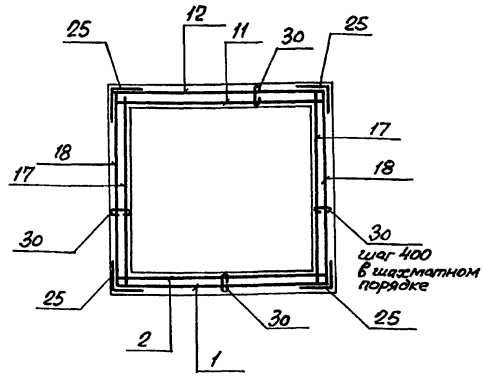

1. Сетки поз. „25" и „26" для установки в углах конструкции согнуть по центру рабочей арматуры.
2. Стыки сварных сеток в нерабочем направлении выполнять внахлёстку с перепуском на 100 мм между крайними рабочими стержнями.

Нач. отд.	Комиссаров		
Н. контр.	Бицюпко		
Гл. констр.	Бицюпко		
Вед. инж.	Моисеева		
Инж.	Нагорняк		
Ст. техн.	Васильева		

03.005-7.0-1-58

ВСД
Подходной тоннель. Армирование.

Стадия	Лист	Листов
Р	1	5

Проектный институт №1
Ленинград

Инв. № подл. | Подпись и дата | Взам. инв. №

2-2

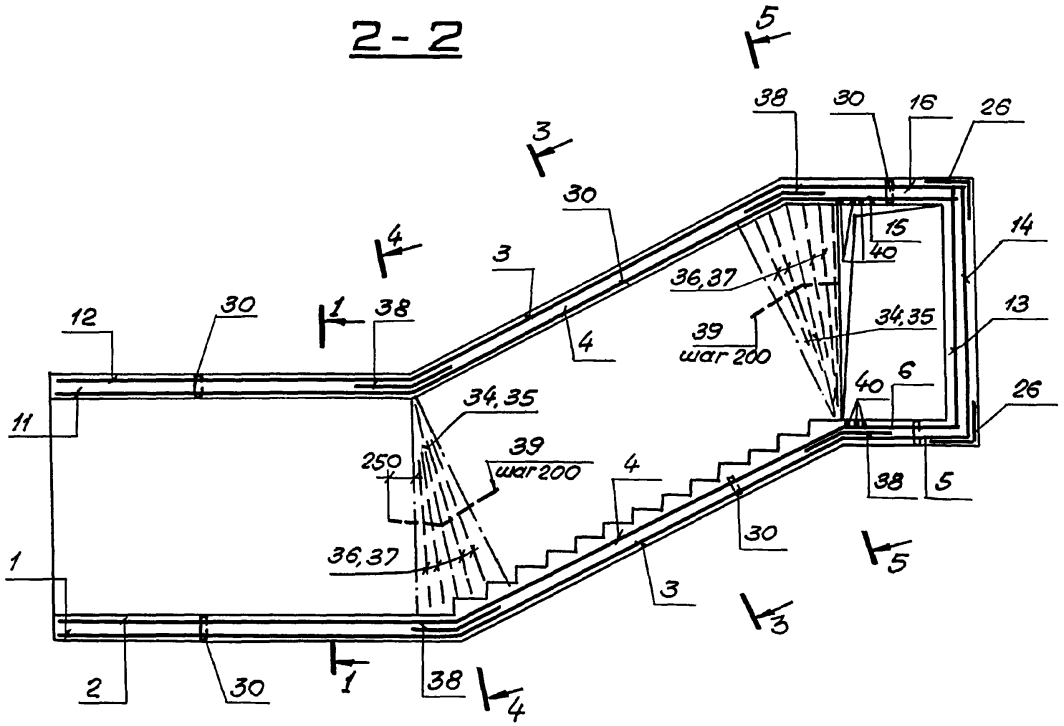

5-5

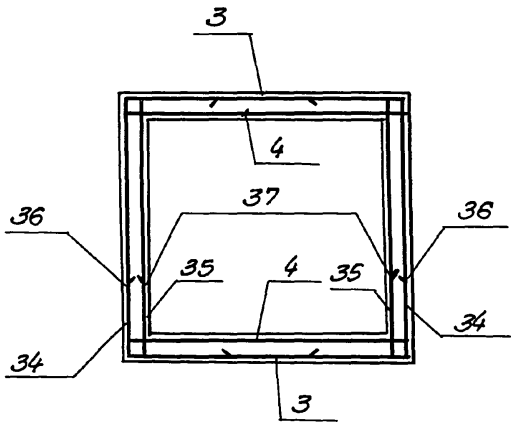

Деталь армирования углов.

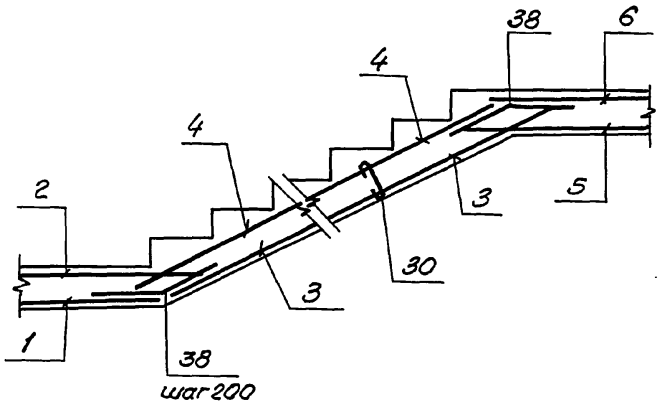

3-3

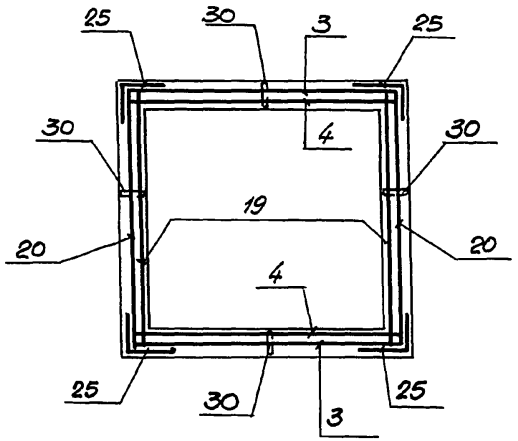

4-4

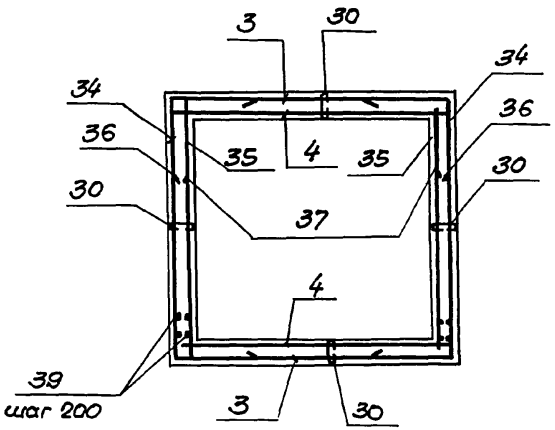

Инв. № подл.	Подпись и дата	Взам. инв. №

6 – 6

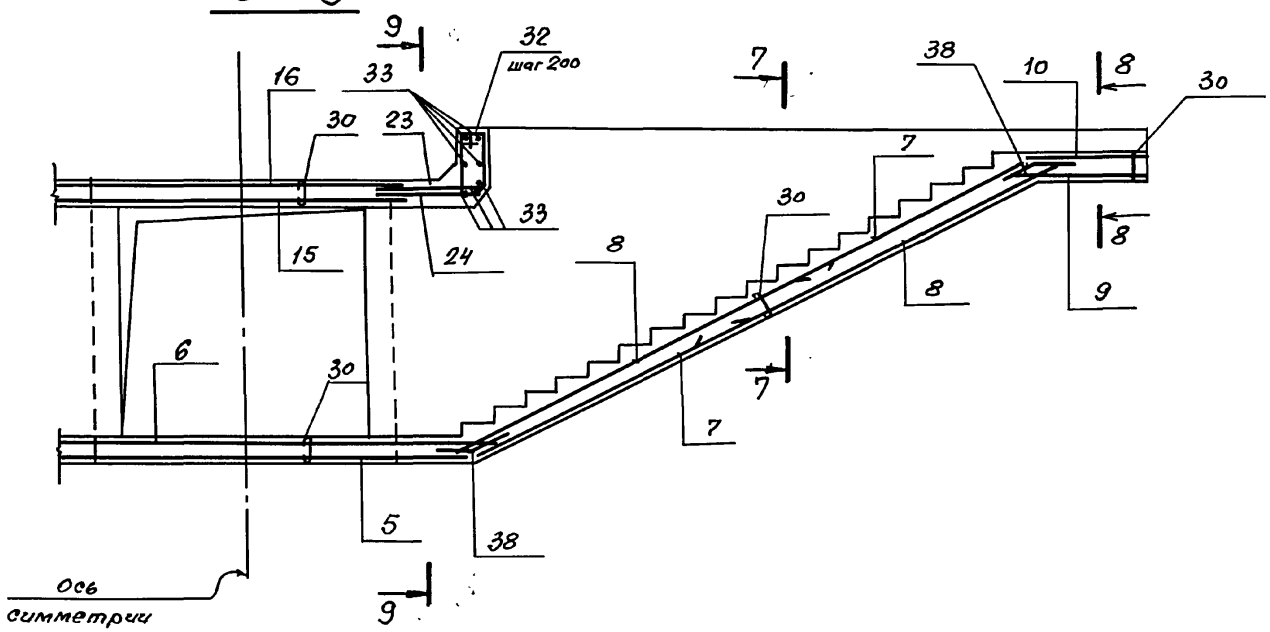

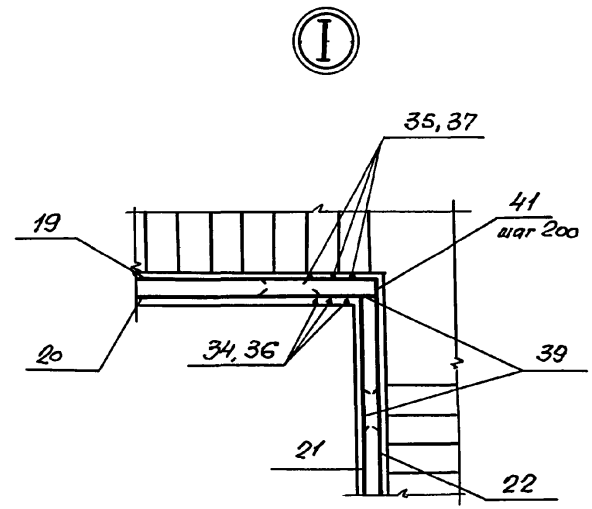

9 – 9

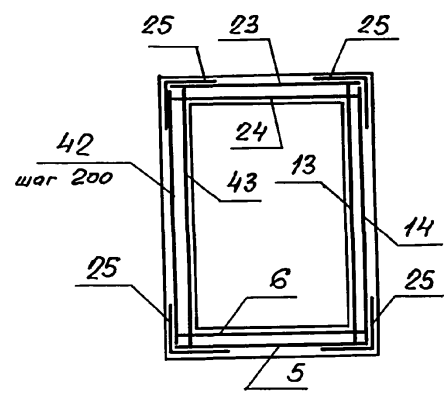

7 – 7

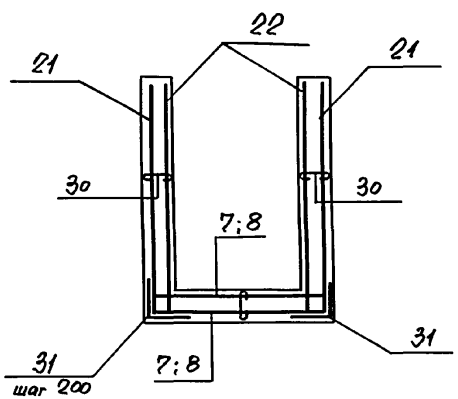

8 – 8

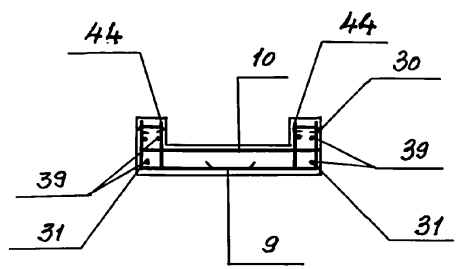

Инв. № подл. | Подпись и дата | Взам. инв. №

Формат	Зона	Поз.	Обозначение	Наименование	Кол.	Примеч.
				Класс сооружений		
				А-$\overline{II}$, А-$\overline{III}$, А-$\overline{IV}$		
				Сборочные единицы		
				Сетки сварные		
		1	ГОСТ 23279-85	3С $\frac{6AI}{14A\overline{III}}$ 275×420 $\frac{100}{75}$	1	82.8кг
		2		4С $\frac{6AI}{6A\overline{III}}$ 275×415 $\frac{75}{75}$	1	25.7кг
		3		3С $\frac{6AI}{14A\overline{III}}$ 275×460 $\frac{100}{75}$	2	90.7кг
		4		4С $\frac{6AI}{10A\overline{III}}$ 275×460 $\frac{100}{75}$	2	53.3кг
		5		3С $\frac{6AI}{12A\overline{III}}$ 155×445 $\frac{25}{75}$	1	18.9кг
		6		4С $\frac{6AI}{6A\overline{III}}$ 155×485 $\frac{25}{75}$	1	17.2кг
		7		3С $\frac{6AI}{14A\overline{III}}$ 155×245 $\frac{225\times25}{75}$	4	26.8кг
		8		3С $\frac{6AI}{14A\overline{III}}$ 155×415 $\frac{325\times25}{75}$	4	44.8кг
		9		4С $\frac{6AI}{10A\overline{III}}$ 155×145 $\frac{25}{75}$	2	10,2кг
		10		4С $\frac{6AI}{10A\overline{III}}$ 155×125 $\frac{25}{75}$	2	9.0кг
		11		4С $\frac{6AI}{6A\overline{III}}$ 275×365 $\frac{25}{75}$	1	23.0кг
		12		3С $\frac{6AI}{14A\overline{III}}$ 275×360 $\frac{100}{75}$	1	71.0кг
		13		4С $\frac{6AI}{6A\overline{III}}$ 255×485 $\frac{225}{275}$	1	24.8кг
		14		3С $\frac{6AI}{12A\overline{III}}$ 255×445 $\frac{25}{75}$	1	6.49кг
		15		4С $\frac{6AI}{6A\overline{III}}$ 235×305 $\frac{25}{275}$	1	15.1кг
		16		3С $\frac{6AI}{12A\overline{III}}$ 200×305 $\frac{25}{100}$	1	35.2кг
		17		4С $\frac{6AI}{10A\overline{III}}$ 255×380 $\frac{100}{275}$	2	39.3кг
		18		3С $\frac{6AI}{14A\overline{III}}$ 255×380 $\frac{100}{75}$	2	69.5кг
		19		4С $\frac{6AI}{10A\overline{III}}$ 255×405 $\frac{25}{275}$	2	43.0кг
		20		3С $\frac{6AI}{14A\overline{III}}$ 255×405 $\frac{25}{75}$	2	76.4кг
		21	03.005-7.1-41	С6	4	74.9кг
		22	-42	С7	4	71.9кг
		23	ГОСТ 23279-85	3С $\frac{6AI}{12A\overline{III}}$ 185×105	2	12.2кг
		24		4С $\frac{6AI}{6A\overline{III}}$ 185×105	2	3.9кг
		25		3С $\frac{6AI}{12A\overline{III}}$ 105×105	36	7.0кг
		26		3С $\frac{6AI}{10A\overline{III}}$ 105×105	10	5,3кг
				Изделия закладные		
		27	1.400-15. 1-550-04	Мн 553	745 п.м.	4,1кг
		28	120-05	Мн 105-6	34	1.0кг
		29	130	Мн 117-1	24	2,4кг

Взам. инв. №

Подпись и дата

Инв. № подл.

03.005-7.0-1-58

Лист 4

Формат	Зона	Поз.	Обозначение	Наименование	Кол.	Примеч.
				Детали:		
		30		ф6AI ГОСТ 5781-82* ℓ= 300	902	0.07кг
		31		ф10AIII ℓ= 1000	116	0.62кг
		32		ф6AI ℓ=1880	14	0.42кг
		33		ф10AIII ℓ=1840	14	1.14кг
		34		ф14AIII ℓ=3340	4	4.0кг
		35		ф10AIII ℓ=2570	4	1.6кг
		36		ф14AIII ℓ=2200	16	2.6кг
		37		ф10AIII ℓ=1800	16	1.1кг
		38		ф10AIII ℓ=800	80	0.5кг
		39		ф6AI ℓ=п.м.	120	0.22кг
		40		ф25AIII ℓ=3570	6	13.8кг
		41		ф6AI ℓ=2000	24	0.44кг
		42		ф12AIII ℓ=2550	12	2.3кг
		43		ф6AIII ℓ=2550	12	0.57кг
		44		ф10AIII ℓ=400	32	0.247кг
				Материалы:		
				Бетон класса В25		32,0м³

Ведомость деталей

Поз.	Эскиз
30	150
31	400, 600
32	315, 765, 120, 570, 120, 120
33	1540, 150, 150
34	2540, 400, 400
36	1800, 400

Поз.	Эскиз
38	170, 400, 400, 340
40	2730, 420, 420
41	500, 1500

Ведомость расхода стали на элемент, кг

Класс сооружений	Изделия арматурные										Изделия закладные										Общий расход
	Арматура класса									Всего	Прокат марки							Арматура класса			
	A-III							A-I			ВСт3кп2							A-III			
	ГОСТ 5781-82*							ГОСТ 5781-82*			ГОСТ 103-76*				ГОСТ 8509-86			ГОСТ 5781-82*			
	ф6	ф10	ф12	ф14	ф25		Итого	ф6		Итого	δ=6	δ=8		Итого	150×5		Итого	ф8		Итого	Всего	
A-II, A-III, A-IV	66.3	424.2	338.0	1315.0	83.0		2226.5	573.5		573.5	2800.0	62.6	13.6		76.2	283.0		283.0	32.8		32.8	392.0	3192.0

Инв.№подл. | Подпись и дата | Взам.инв.№

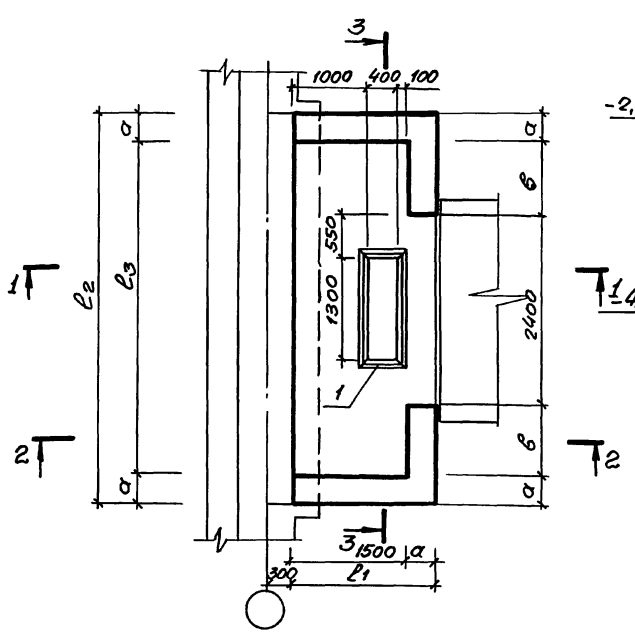

1-1

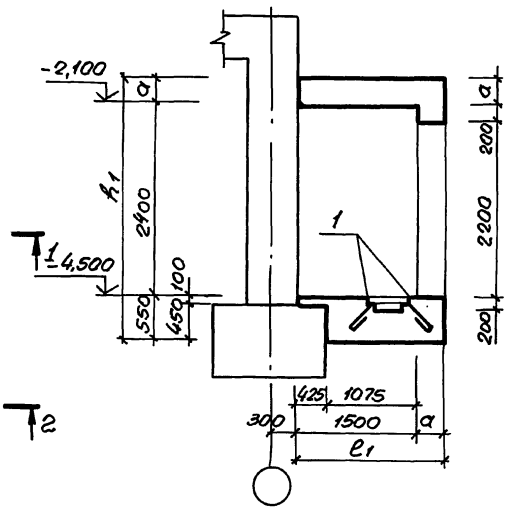

2-2

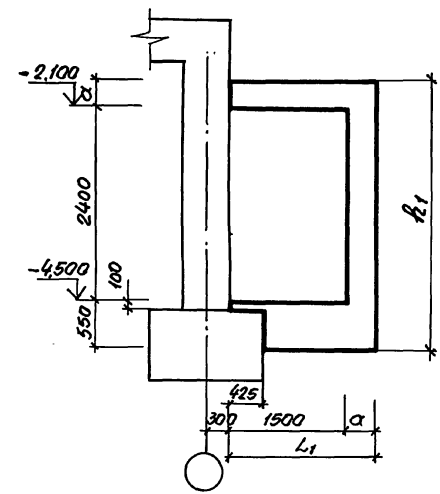

3-3

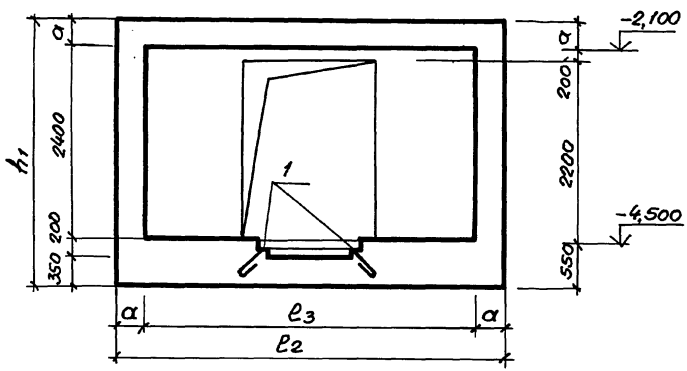

Класс сооружений	Размеры, мм					
	б	а	l_1	l_2	h_1	l_3
А – II	950	350	1850	5000	3300	4300
А – III	950	300	1800	4900	3250	4300
А – IV	925	250	1750	4750	3200	4250

Спецификацию см. 03.005-7.0-1-60 листы 3...5

Нач.отд.	Комиссаров	
Н.контр.	Бицютко	
Гл.констр.	Бицютко	
Вед.инж.	Моисеева	
Инж.	Вяйзя	
Техник	Лагутин	

03.005-7.0-1-59

ВС2
Предтамбур
Габаритный чертеж.

Стадия	Лист	Листов
Р		1

Проектный институт №1
Ленинград

24385-02 28 Формат А3

Инв.№ подл. | Подпись и дата | Взам.инв.№

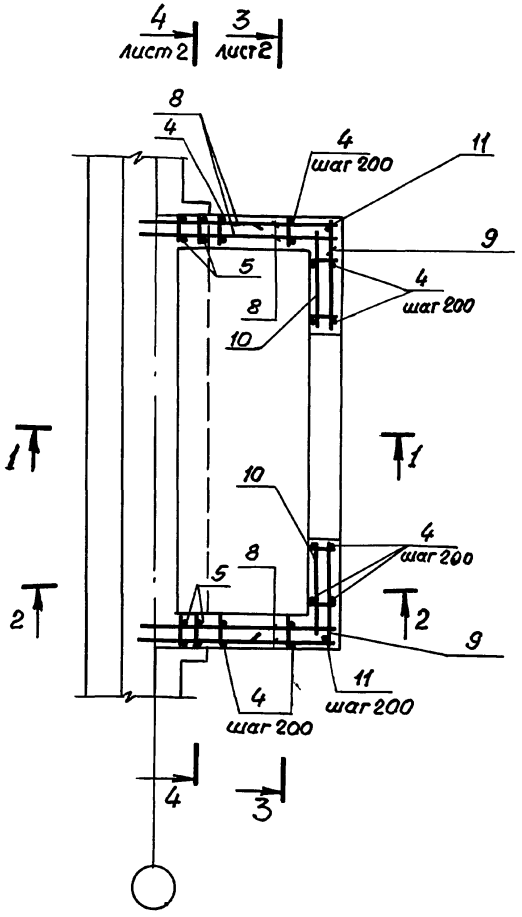

1 — 1

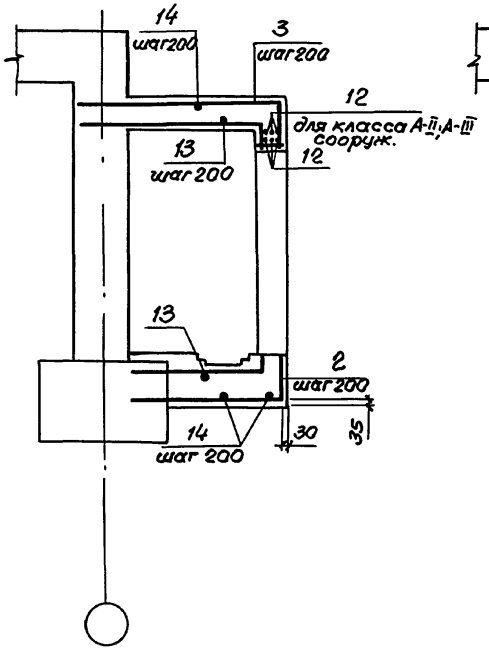

2 — 2

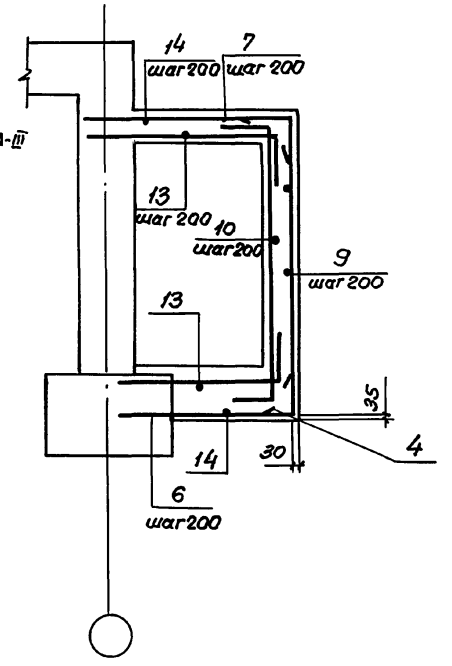

Спецификацию см. 03.005-7.0-1-60 листы 3...5.

Нач.отд	Комиссаров		03.005-7.0-1-60
Н.контр.	Бищотко		ВС 2 Предтамбур. Армирование.
Гл.конст.	Бищотко		Стадия: Р; Лист: 1; Листов: 5
Ведущ.	Моисеева		Проектный институт N 1 Ленинград
Инж.	Вяйзя		
Техник	Хорош		

Инв.№ подл. | Подпись и дата | Взам. инв.№

3 — 3

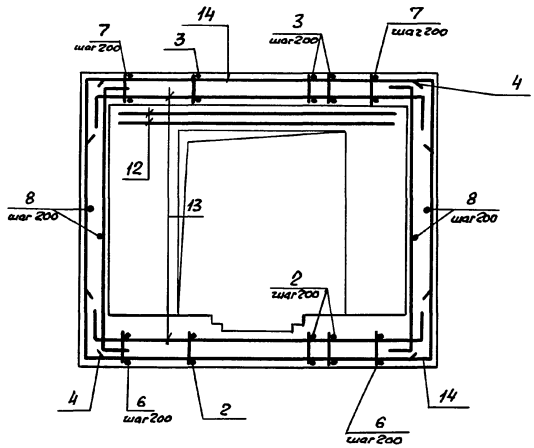

4 — 4

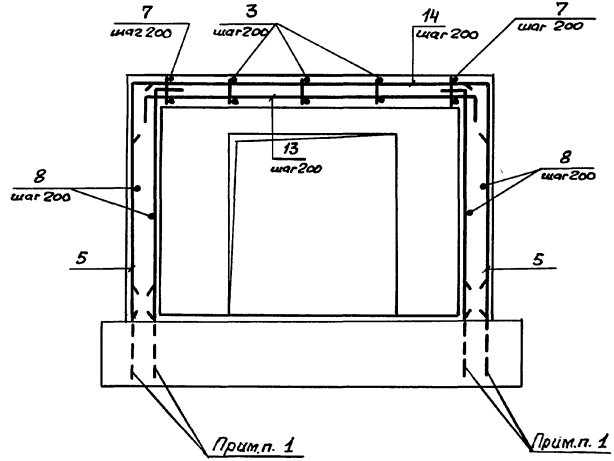

1. В чертежах фундаментов под стену предусмотреть выпуски для устройства стыков арматуры фундаментов с арматурой стены.

   Диаметр выпусков должен соответствовать диаметру рабочей арматуры каркасов для армирования стен.

2. Спецификацию см. листы 3..., 5.
   Ведомость расхода стали см. лист 5.

Инв.№ подл. | Подпись и дата | Взам. инв.№

Формат	Зона	Поз.	Обозначение	Наименование	Кол.	Примечание
				Постоянные данные для исполнений.		
				Класс сооружений А-II; А-III; А-IV.		
				Сборочные единицы.		
				Изделия закладные		
А4		1	1.400-15. 1-550-05	МН 554	5,6 п.м.	4,2кг
				Переменные данные для исполнений.		
				Класс сооружений А-II		
				Сборочные единицы.		
				Каркасы плоские		
А4		2	03.005-7.1 -27	КР 143	12	8.0кг
А4		3	-34	КР 152	12	10.0кг
А4		4	-2	КР 158	22	7.9кг
А4		5	-36	КР 166	4	6.3кг
А4		6	-37	КР 182	10	8.5кг
А4		7	-37	КР 185	10	10.1кг

Формат	Зона	Поз.	Обозначение	Наименование	Кол.	Примечание
				Детали.		
				Стержни ГОСТ 5781-82*		
БЧ		8		ф10 А III, ℓ = 2100	52	1.3кг
БЧ		9		ℓ = 1600	26	1.0кг
БЧ		10		ℓ = 1280	26	0,8кг
БЧ		11		ф16 А III, ℓ = 3280	4	5.2кг
БЧ		12		ф20 А III, ℓ = 3600	6	8,9кг
БЧ		13		ф14 А III, ℓ = 5100	16	6,5кг
БЧ		14		ℓ = 5920	16	7.6кг
				Материалы.		
				Бетон класса В25		9,4 м³

Ведомость деталей (кл. А-II)

Поз.	Эскиз
9	1250, 350
13	150, 4800, 150

Поз.	Эскиз
14	500, 4920, 500

Инв. № подл. | Подпись и дата | Взам. инв. №

Формат	Зона	Поз.	Обозначение	Наименование	Кол.	Прим.
			Переменные данные	для исполнений.		
			Класс	сооружений А-III		
				Сборочные единицы.		
				Каркасы плоские		
А4		2	03.005 - 7.1 - 27	КР 144	12	5,7кг
А4		3	- 34	КР 153	12	6,9кг
А4		4	- 2	КР 159	22	5.08кг
А4		5	- 36	КР 167	4	4,3кг
А4		6	- 37	КР 183	10	6.0кг
А4		7	- 37	КР 186	10	7.1кг
				Детали		
				Стержни ГОСТ 5781-82*		
Б4		8		ф 8 А III , ℓ = 2000	52	0,8кг
Б4		9		ф 8 А III , ℓ = 1500	26	0,6кг
Б4		10		ℓ = 1230	26	0,5кг
Б4		11		ф 14 А III , ℓ = 3180	4	4,1кг
Б4		12		ф 16 А III , ℓ = 3300	6	5,2кг
Б4		13		ф 12 А III , ℓ = 5000	16	4,5кг
Б4		14		ℓ = 5620	16	5,0кг
				Материалы		
				Бетон класса В25		8,3 м³

Формат	Зона	Поз.	Обозначение	Наименование	Кол.	Прим.
			Переменные данные	для исполнений.		
			Класс	сооружений А-IV		
				Сборочные единицы.		
				Каркасы плоские		
А4		2	03.005 - 7.1 - 27	КР 145	12	3,8кг
А4		3	- 34	КР 154	12	4.6кг
А4		4	- 2	КР 42	22	5,2кг
А4		5	- 36	КР 168	4	4,2кг
А4		6	- 37	КР 184	10	4,0кг
А4		7	- 37	КР 187	10	4.6кг
				Детали		
				Стержни Гост 5781-82*		

Ведомость деталей (кл. А-III).

Поз.	Эскиз
9	1200, 300
13	150, 4700, 150

Поз.	Эскиз
14	400, 4820, 400

Инв. № подл. | Подпись и дата | Взам. инв. №

03.005 - 7.0-1-60

Лист 4

Формат	Зона	Поз	Обозначение	Наименование	Кол.	Примечание
БЧ		8		ф8 А III, ℓ = 2000	52	0,8 кг
БЧ		9		ℓ = 1480	26	0,6 кг
БЧ		10		ℓ = 1200	26	0,5 кг
БЧ		11		ф12 А III, ℓ = 3080	4	2,7 кг
БЧ		12		ф16 А III, ℓ = 3300	3	5,2 кг
БЧ		13		ф10 А III, ℓ = 4850	16	3,0 кг
БЧ		14		ℓ = 5370	16	3,3 кг
				Материалы.		
				Бетон класса В25		7,2 м³

Ведомость деталей (кл. А-IV)

Поз	Эскиз
9	1180, 300
13	150, 4550, 150

Поз.	Эскиз
14	350, 4670, 350

Ведомость расхода стали на элемент, кг

Класс сооружений	Изделия арматурные										Всего	Изделия закладные							Всего:	Общий расход
	Арматура класса А-III ГОСТ 5781-82*											Арматура класса А-III ГОСТ 5781-82*			Прокат марки ВСт3кп2 ГОСТ 8509-86					
	ф6	ф8	ф10	ф12	ф14	ф16	ф20			Итого:		ф8		Итого	∠50х5		Итого			
А-II	26,0	—	182,3	173,4	213,3	352,7	53,4			1001,1	1001,1	2,2		2,2	23,5		23,5	25,7		1026,8
А-III	20,4	110,1	117,8	150,8	256,6	31,3	—			687,0	687,0	2,2		2,2	23,5		23,5	25,7		712,7
А-IV	37,8	68,6	183,0	179,9	—	15,6	—			484,9	484,9	2,2		2,2	23,5		23,5	25,7		510,6

Инв. № подл. | Подпись и дата | Взам. инв. №:

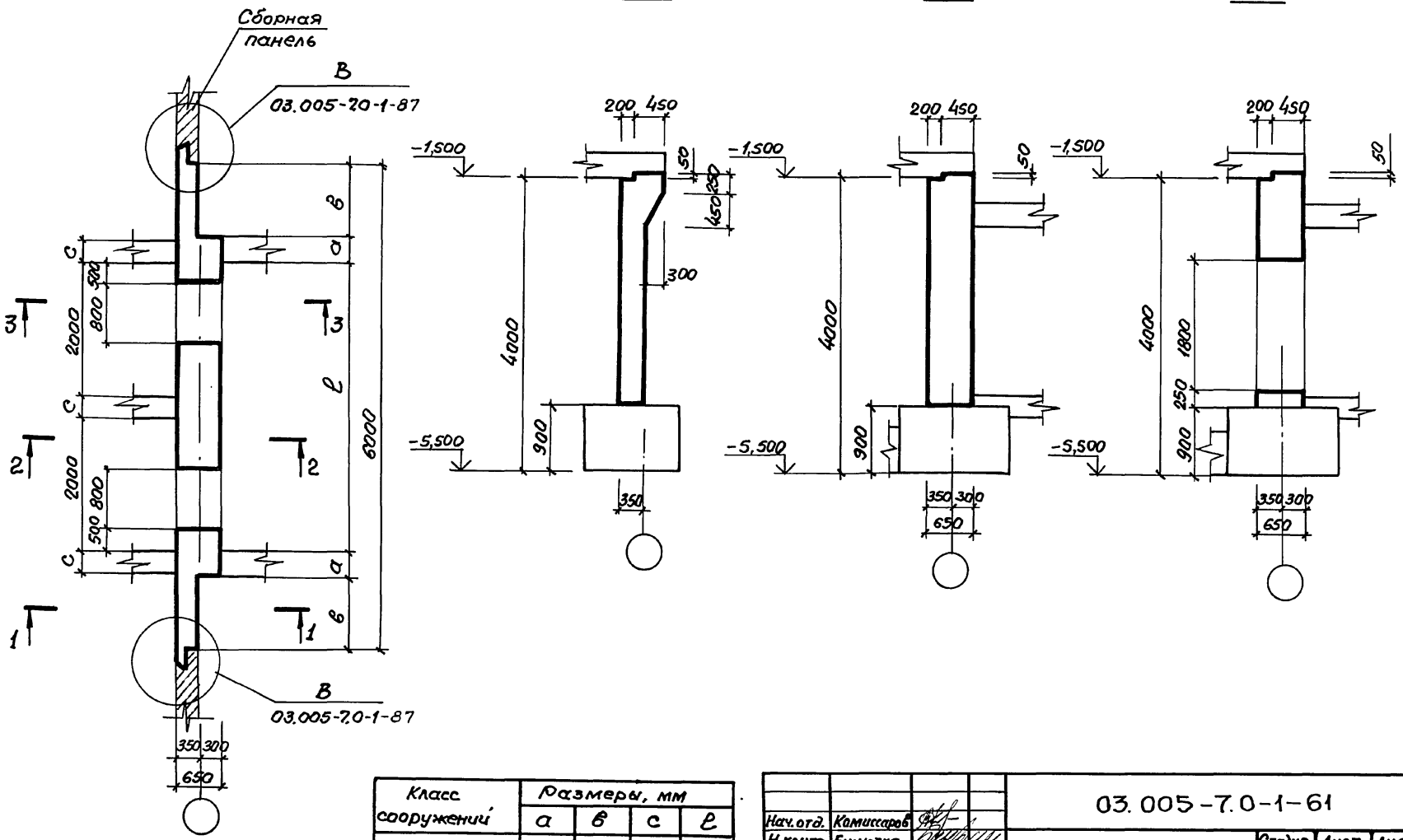

Класс сооружений	Размеры, мм			
	а	в	с	ℓ
А-II	350	500	300	4300
А-III	300	550	300	4300
А-IV	250	625	250	4250

Нач. отд.	Комиссаров	
Н. контр.	Бицюткo	
Гл. констр.	Бицюткo	
Вед. инж.	Моисеева	
Инж.	Вяйзя	
Техник	Лагутин	

03.005-7.0-1-61

ВС 2
Стена убежища.
Габаритный чертеж.

Стадия	Лист	Листов
Р		1

Проектный институт №1
Ленинград

Инв. № подл. | Подпись и дата | Взам. инв. №

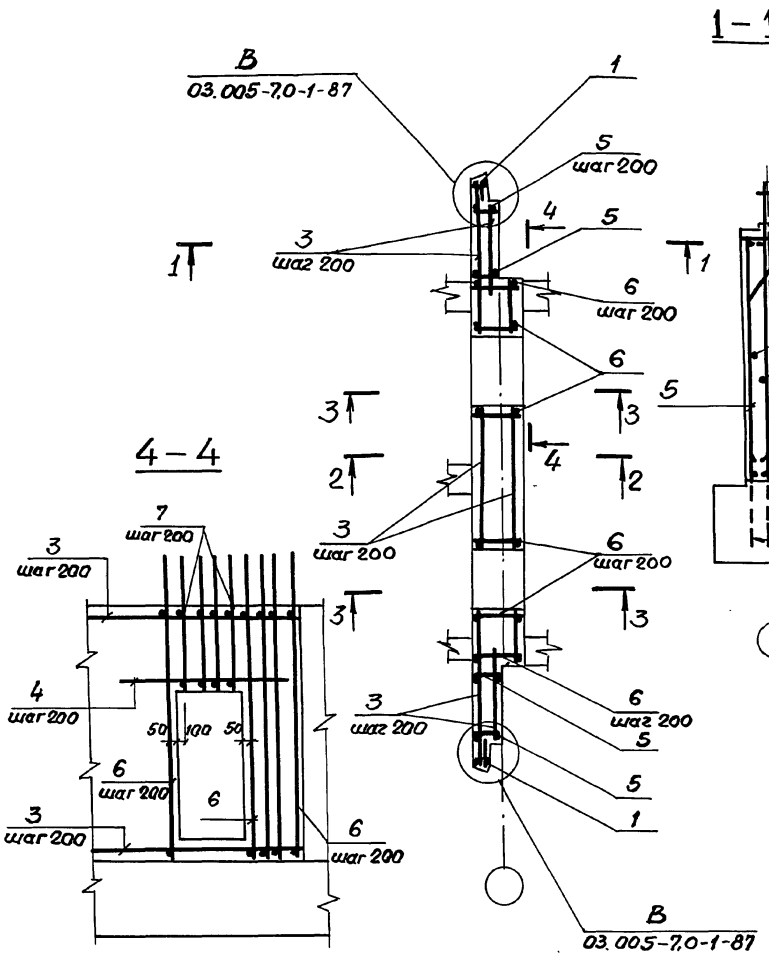

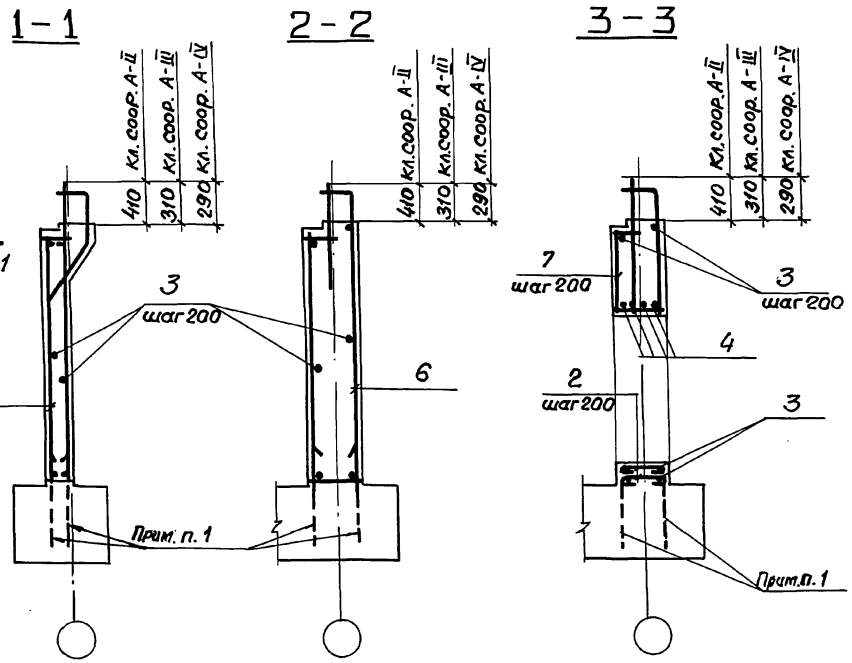

1. В чертежах фундаментов под стену предусмотрены выпуски для устройства стыков арматуры фундаментов с арматурной стены. Диаметр выпусков должен соответствовать диаметру рабочей арматуры каркасов для армирования стен.
2. Спецификацию см. листы 2, 3.
   Ведомость расхода стали см. лист 3.

Нач.отд.	Комиссаров			03.005-7.0-1-62		
Н.контр.	Бицютко			ВС 2 Стена убежища. Армирование.	Стадия	Лист	Листов
Гл.констр.	Бицютко				Р	1	3
Вед.инж.	Моисеева				ПРОЕКТНЫЙ ИНСТИТУТ №1 Ленинград		
Техник	Лагутин						
Инж.	Вяйзя						

Инв.№ подл. | Подпись и дата | Взам. инв.№

Формат	Зона	Поз.	Обозначение	Наименование	Кол.	Примечание
				Постоянные данные для исполнений.		
				Класс сооружений А-II; А-III; А-IV.		
				Сборочные единицы		
				Каркасы плоские		
А4		1	03.005-7.1-9	КР39	2	10,3кг
				Детали		
				Арматура ГОСТ 5781-82*		
Б4		2		ф10 А I ℓ=770	16	0,4кг
Б4		3		ℓ= по месту	1722 п.м.	0,6кг
Б4		4		ф20 А III ℓ=2000	8	4,9кг

Ведомость деталей (кл. А-II, А-III, А-IV)

Поз.	Эскиз
2	620, 75

Формат	Зона	Поз.	Обозначение	Наименование	Кол.	Примечание.
				Переменные данные для исполнений.		
				Класс сооружений А-II		
				Сборочные единицы.		
				Каркасы плоские		
А4		5	03.005-7.1-13	КР55	8	26,2кг
А4		6	-15	КР61	18	26,23кг
А4		7	-17	КР67	8	14,88кг
				Материалы		
				Бетон класса В25		9,6 м³
				Класс сооружений А-III		
				Сборочные единицы.		
				Каркасы плоские		
А4		5	03.005-7.1-14	КР56	10	25,4кг
А4		6	-16	КР62	18	25,47кг
А4		7	-18	КР68	8	14,10кг
				Материалы		
				Бетон класса В25		9,5 м³

Инв.№ подл. | Подпись и дата | Взам.инв.№

Формат	Зона	Поз.	Обозначение	Наименование	Кол.	Примечание
				Переменные данные для исполнений		
				Класс сооружений А-IV		
				Сборочные единицы		
				Каркасы плоские		
А4		5	03.005-7.1-14	КР57	10	17,2кг
А4		6	-16	КР63	15	15,9кг
А4		7	-18	КР69	8	8,8кг
				Материалы		
				Бетон класса В25		9,4м³

Ведомость расхода стали на элемент, кг

Класс сооружений	Изделия арматурные. Арматура класса А-III ГОСТ 5781-82*						
	ф6	ф8	ф10	ф12	ф16	ф20	
А-II	1,3	115,9	36,9	21,9	19,5	446	
А-III	1,3	123,3	15,1	27,4	214,2	189	
А-IV	46,1	28,4	—	27,4	247,6	190	

Продолжение ведомости

Класс сооружений	Изделия арматурные. Арматура класса А-III ГОСТ 5781-82*			Арматура класса А-I ГОСТ 5781-82*			Общий расход
	ф25		Итого	ф10		Итого	
А-II	207,3		829	113,8		113,8	942,8
А-III	176,3		746,6	113,8		113,8	860,4
А-IV	—		539,9	113,8		113,8	653,7

Инв.№ подл. | Подпись и дата | Взам.инв.№

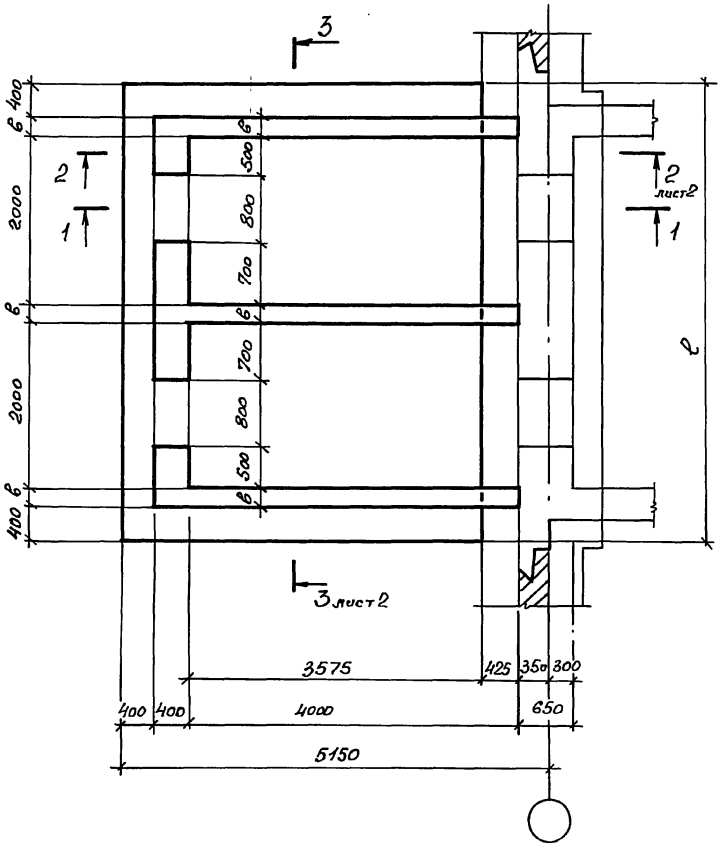

1 – 1

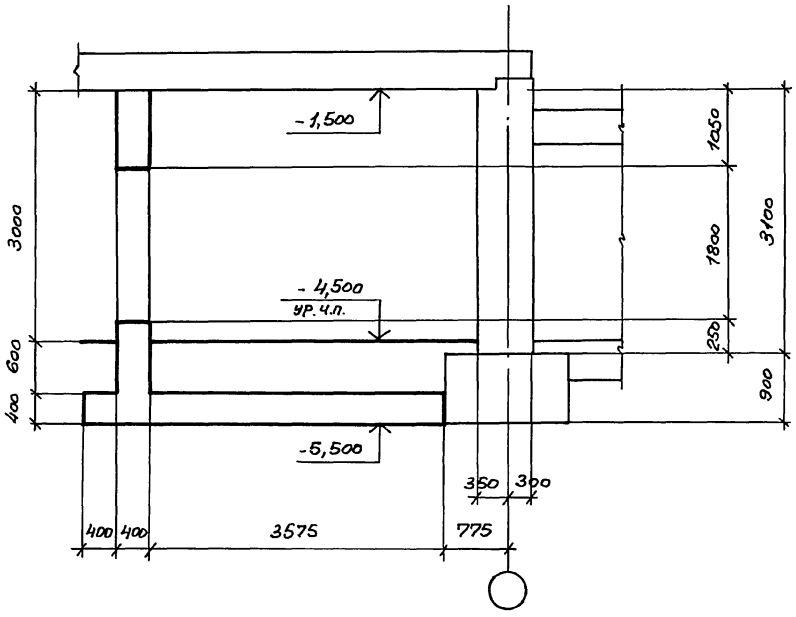

Класс сооружений	Размеры, мм		
	ℓ	в	ℓ1
А-II	5700	300	4900
А-III	5700	300	4900
А-IV	5550	250	4750

Нач. отд.	Комиссаров	
Н. контр.	Бицютко	
Гл. конст.	Бицютко	
Вод. инж.	Моисеева	
Инж.	Вяйзя	
Техник	Хорош	

03. 005-7.0-1-63

ВС2

Двухкамерный тамбур-шлюз
Габаритный чертеж

Стадия	Лист	Листов
Р	1	2

ПРОЕКТНЫЙ ИНСТИТУТ №1
Ленинград

24385-02 38

Формат А3

Инв. № подл. | Подпись и дата | Взам. инв. №

2 – 2

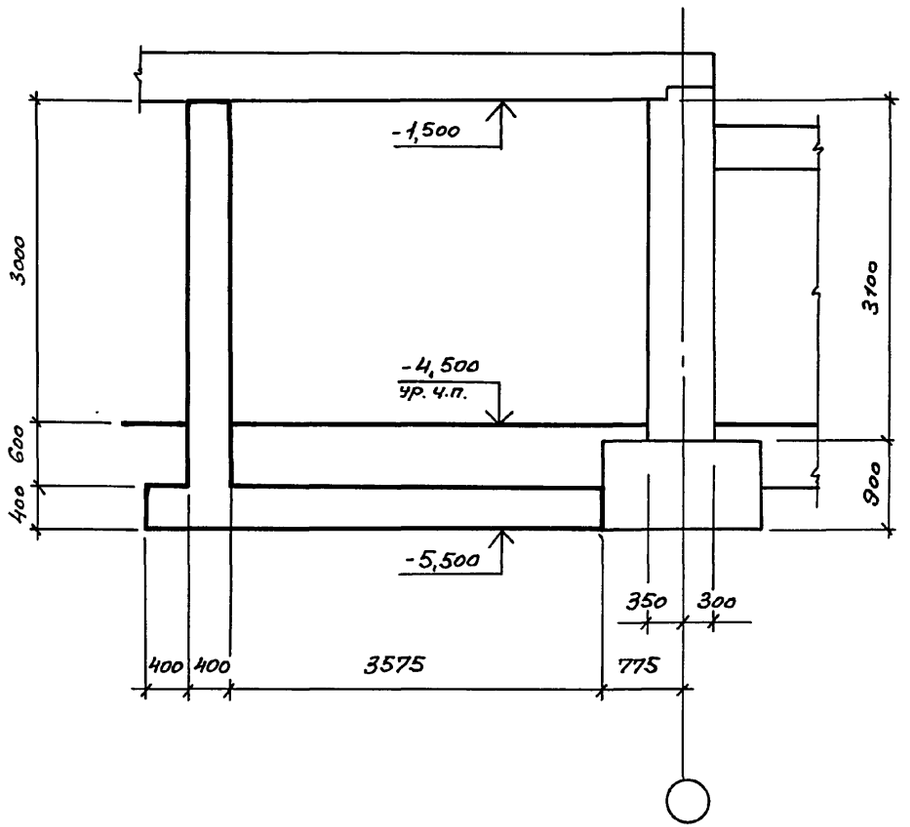

3 – 3

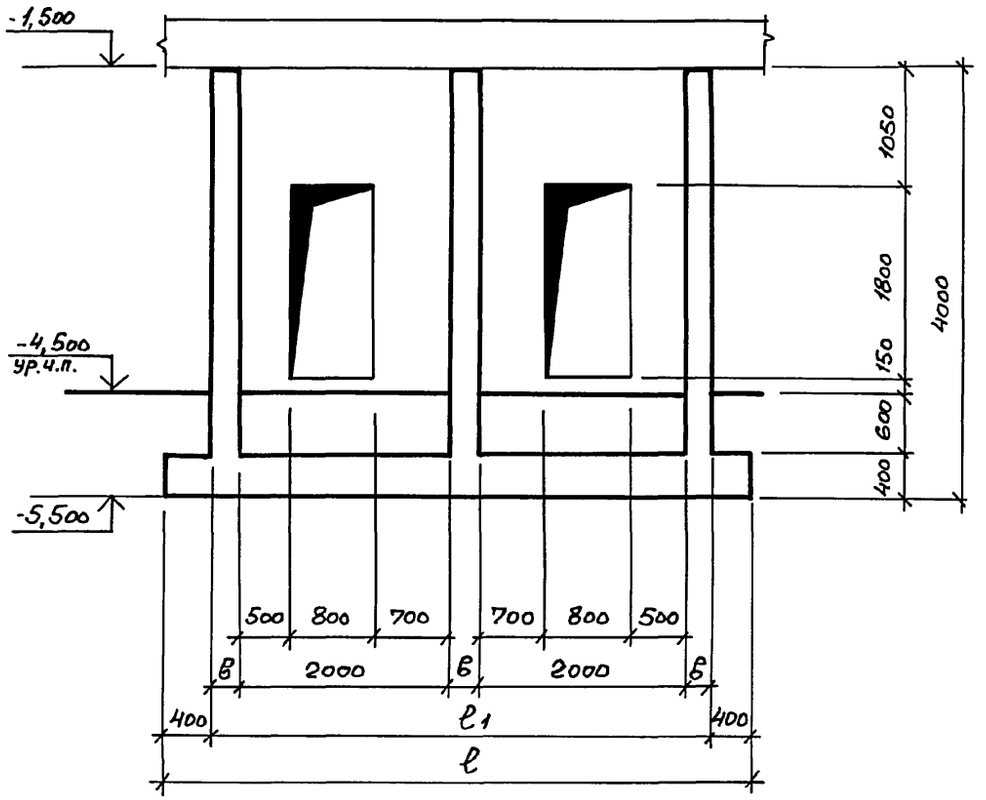

Инв.№ подл. | Подпись и дата | Взам. инв.№

03.005 - 7.0 - 1 - 63

Лист 2

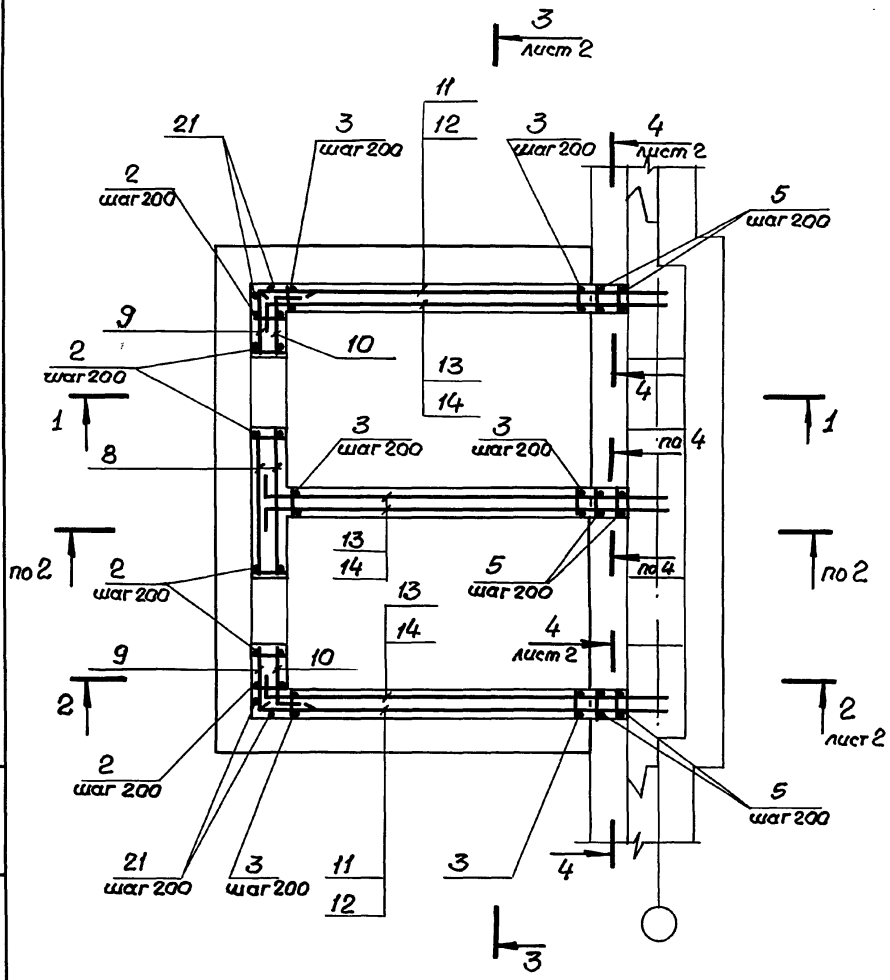

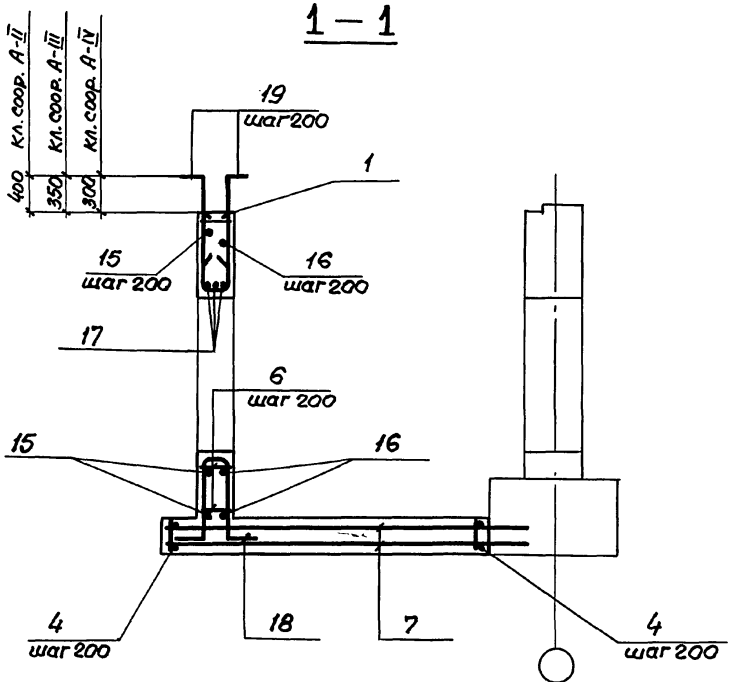

1. В чертежах фундаментов под стену предусмотреть выпуски для устройства стыков арматуры фундаментов с арматурой стены.
   Диаметр выпусков должен соответствовать диаметру рабочей арматуры каркасов для армирования стен.
2. Спецификацию см. листы 3...5.
   Ведомость расхода стали см. лист 6.

Нач.отд.	Комиссаров		
Н.контр.	Бищютко		
Гл.констр.	Бищютко		
Вед.инж.	Моисеева		
Инж.	Вяйзя		
Инж.	Насонова		

03.005-7.0-1-64

ВС 2
Двухкамерный тамбур-шлюз.
Армирование.

Стадия	Лист	Листов
Р	1	6

ПРОЕКТНЫЙ ИНСТИТУТ Ленинград

Инв.№ подл. | Подпись и дата | Взам. инв.№

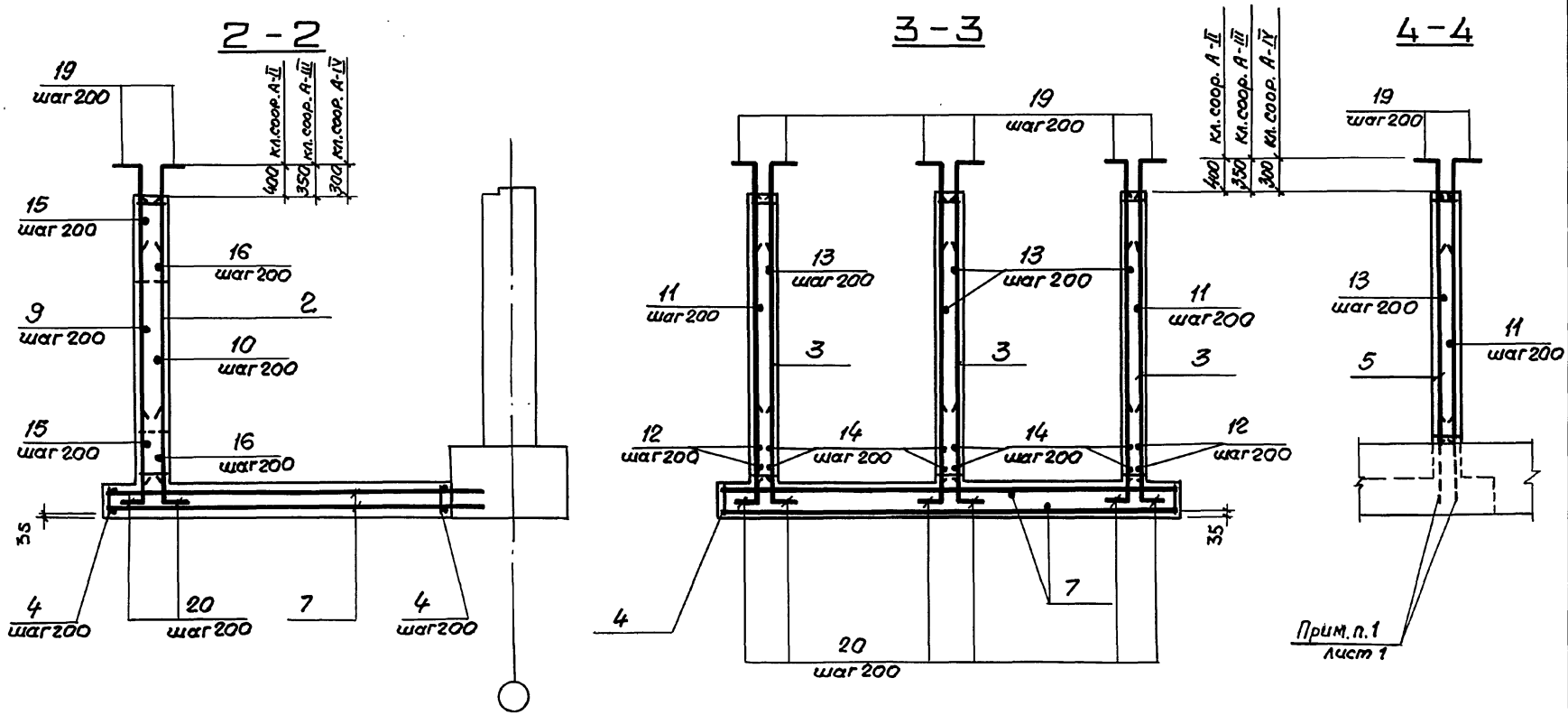

Инв. № подл. | Подпись и дата | Взам. инв. №

Формат	Зона	Поз.	Обозначение	Наименование	Кол.	Примечание
				Переменные данные для исполнений.		
				Класс сооружений А-II		
				Сборочные единицы		
				Каркасы плоские		
А4		1	03.005-7.1 -24	КР 112	8	5,5 кг
А4		2	-31	КР 116	15	17,0 кг
А4		3	-31	КР 118	57	16,3 кг
А4		4	-31	КР 123	23	32,6 кг
А4		5	-35	КР 163	6	14,1 кг
				Детали.		
				ГОСТ 5781-82*		
БЧ		6		ф 8 А III ℓ=380	32	0,15 кг
БЧ		7		ф 14 А III ℓ=4770	58	5,77 кг
БЧ		8		ф 16 А III ℓ=1680	18	2,65 кг
БЧ		9		ℓ=1290	18	2,04 кг
БЧ		10		ℓ= 950	18	1,5 кг
БЧ		11		ℓ=4850	34	7,66 кг
БЧ		12		ℓ=4420	4	6,98 кг
БЧ		13		ℓ=4900	68	7,74 кг
БЧ		14		ℓ=4470	8	7,06 кг
БЧ		15		ℓ=5900	10	9,32 кг
БЧ		16		ф 16 А III ℓ=5200	10	8,22 кг
БЧ		17		ℓ=1700	6	2,69 кг
БЧ		18		ф 18 А III ℓ=2930	8	5,83 кг
БЧ		19		ℓ=1150	176	2,29 кг
БЧ		20		ℓ=1150	148	2,29 кг
БЧ		21		ℓ=3960	4	7,88 кг
				Материалы		
				Бетон класса В25		28,8 м³

Инв. № подл. | Подпись и дата | Взам. инв. №

Ведомость деталей (кл. А-II)

Поз.	Эскиз
9	740, 550
10	700, 250
13	150, 4750
14	150, 4320
15	4800, 550, 550
16	4700, 250, 250
18	200, 1090, 350, 1090, 200
19	150, 1000
20	200, 950

Формат	Зона	Поз.	Обозначение	Наименование	Кол.	Примечание
				Переменные данные для исполнений.		
				Класс сооружений А-III.		
				Сборочные единицы.		
				Каркасы плоские		
А4		1	03.005-7.1-24	КР 87	8	7.0 кг
А4		2	-9	КР 35	15	14.0 кг
А4		3	-31	КР 119	57	12.4 кг
А4		4	-31	КР 123	23	52.6 кг
А4		5	-35	КР 162	6	11.6 кг
				Детали		
				ГОСТ 5781-82*		
Б4		6		ф6А III ℓ = 380	32	0.08 кг
Б4		7		ф12А III ℓ = 4720	58	4.2 кг
Б4		8		ф14А III ℓ = 1680	18	2.03 кг
Б4		9		ℓ = 1240	18	1.5 кг
Б4		10		ℓ = 900	18	1.09 кг
Б4		11		ℓ = 4800	34	5.81 кг
Б4		12		ℓ = 4370	4	5.29 кг
Б4		13		ℓ = 4800	68	5.81 кг
Б4		14		ℓ = 4370	8	5.29 кг

Формат	Зона	Поз.	Обозначение	Наименование	Кол.	Примечание
Б4		15		ф14А III ℓ = 5800	10	7.02 кг
Б4		16		ℓ = 5100	10	6.17 кг
Б4		17		ℓ = 1600	6	1.94 кг
Б4		18		ф16А III ℓ = 2730	8	4.31 кг
Б4		19		ℓ = 1000	176	1.58 кг
Б4		20		ℓ = 1000	148	1.58 кг
Б4		21		ℓ = 3960	4	6.26 кг
				Материалы		
				Бетон класса В25		28.8 м³

Ведомость деталей (кл. А-III)

Поз.	Эскиз
9	740, 500
10	700, 200
13	100, 4700
14	100, 4270
15	4800, 500, 500

Поз.	Эскиз
16	4700, 200, 200
18	100, 1090, 350, 1090, 100
19	100, 900
20	100, 900

Инв.№ подл. | Подпись и дата | Взам. инв.№

Формат	Зона	Поз.	Обозначение	Наименование	Кол.	Примечание
				Переменные данные для исполнений.		
				Класс сооружений А-IV		
				Сборные единицы		
				Каркасы плоские		
А4		1	03.005-7.1 — 24	КР 113	8	3.3 кг
А4		2	— 31	КР 117	15	10.1 кг
А4		3	— 31	КР 120	57	9.5 кг
А4		4	— 31	КР 124	23	31.4 кг
А4		5	— 35	КР 164	6	8.3 кг
				Детали		
				ГОСТ 5781-82*		
БЧ		6		ф6 AIII ℓ = 380	32	0.08 кг
БЧ		7		ф10 AIII ℓ = 4670	56	2.9 кг
БЧ		8		ф12 AIII ℓ = 1630	18	1.45 к.
БЧ		9		ℓ = 1090	18	0.97 к.
БЧ		10		ℓ = 850	18	0.76 кг
БЧ		11		ℓ = 4750	34	4.23 кг
БЧ		12		ℓ = 4320	4	3.84 кг
БЧ		13		ℓ = 4700	68	4.18 кг
БЧ		14		ℓ = 4270	8	3.8 кг
БЧ		15		ф12 AIII ℓ = 5450	10	4.85 кг
БЧ		16		ℓ = 4950	10	4.4 кг
БЧ		17		ℓ = 1500	6	1.34 кг
БЧ		18		ф14 AIII ℓ = 2630	8	3.18 кг
БЧ		19		ℓ = 900	176	1.09 кг
БЧ		20		ℓ = 900	148	1.09 кг
БЧ		21		ℓ = 3960	4	4.8 кг
				Материалы		
				Бетон класса В25		2.62 м³

Инв. № подл. | Подпись и дата | Взам. инв. №

Ведомость деталей (кл. А-IV)

Поз.	Эскиз
9	690, 400
10	650, 200
13	50, 4650
14	50, 4220
15	4650, 400, 400

Поз.	Эскиз
16	4550, 200, 200
18	50, 1090, 350, 1090, 50
19	100, 300
20	50, 850

Ведомость расхода стали на элемент, кг

Класс сооружений	Изделия арматурные. Арматура класса. A-III ГОСТ 5781-82*													Всего	Общий расход
	ф6	ф8	ф10	ф12	ф14	ф16	ф18	ф20	ф25				Итого		
A-II		174,9	209,8		334,8	1174,5	2002,9		1002,8				4899,7	4899,7	4899,7
A-III	64,3	51,3	219,4	243,6	882,7	1443,5		46,4	1002,8				3954	3954	3954
A-IV	93,1	96,6	162,4	631,6	1085			625,6					2694,3	2694,3	2694,3

Инв.№ подл. | Подпись и дата | Взам. инв.№

РАЗРЕЗ 1-1.

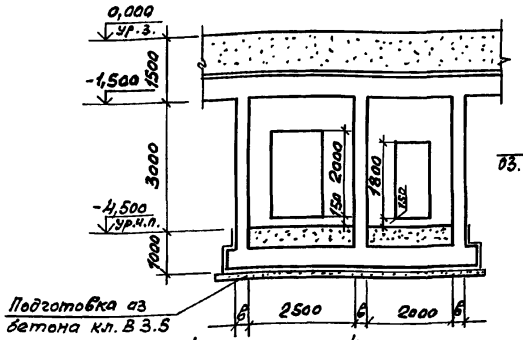

РАЗРЕЗ 2-2

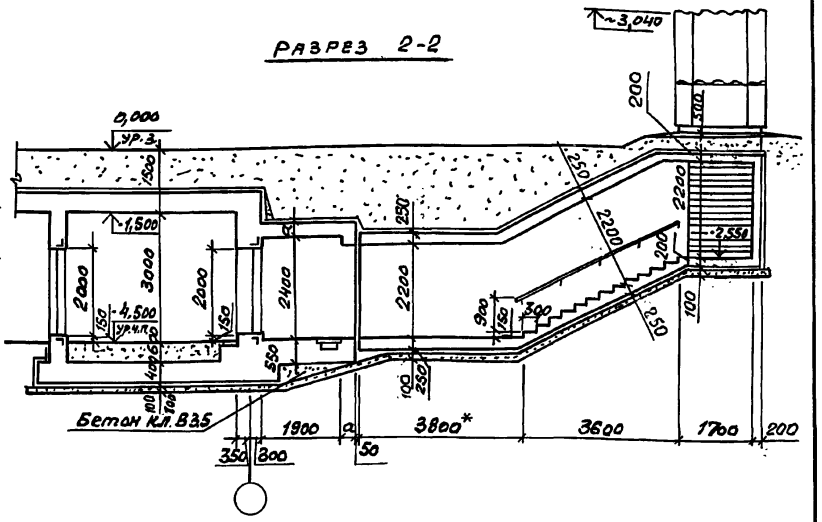

План на отм. -4,500

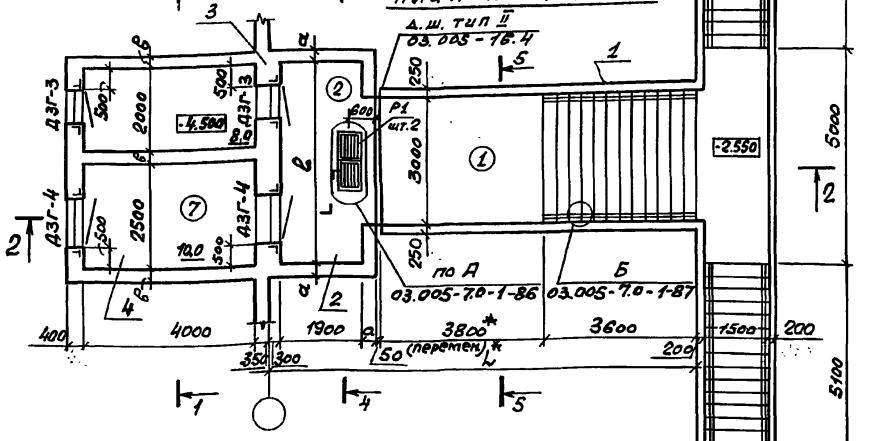

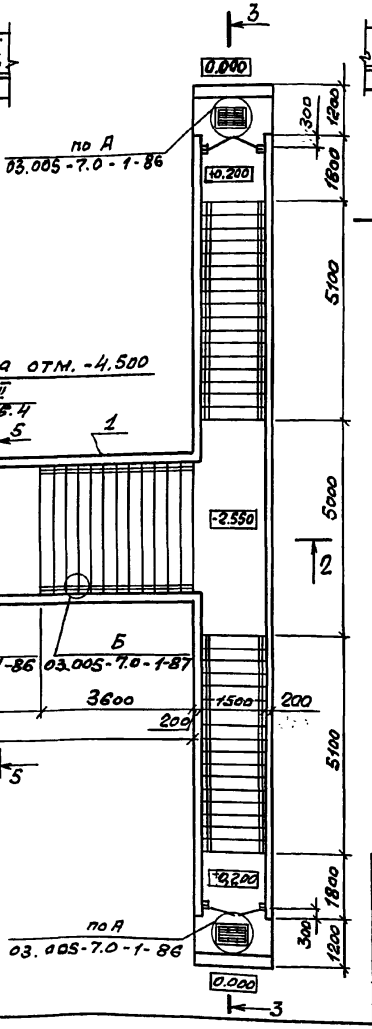

Спецификация конструктивных элементов входа сквозникового.

Марка Поз.	Обозначение	Наименование	Примечание
1	03.005-7.0-1-66; 67	Подходной тоннель	
2	03.005-7.0-1-68; 69	Предтамбур	
3	03.005-7.0-1-61; 62	Стена убежища	по аналогии
4	03.005-7.0-1-70; 71	Двухкамерный тамбур - шлюз	

* см. п. 1.3 на листе 1 и п. 3.1 на листе 2 документа 03.005-7.0-1-ПЗ.

Номер по плану	Наименование	Площадь, м²		
		А-II	А-III	А-IV
2	Предтамбур	9.12	9.12	9.03
7	Двухкамерный тамбур-шлюз.	18.0	18.0	18.0

Класс сооружений	Геометрические размеры, мм			
	a	b	l	h
А-II	350	300	4800	10000
А-III	300	300	4800	9950
А-IV	250	250	4750	9900

Нач. отд.	Комиссаров	
Н. контр.	Бицютко	
Гл. спец.	Тришкина	
Гл. констр.	Бицютко	
Вед. инж.	Моисеева	
Ст. арх.	Ситкина	

03.005.7.0-1-65

Вход сквозниковый с двухкамерным тамбуром-шлюзом при ширине дверных проемов 0,8м и 1,2м - ВСЗ Чертеж общего вида

Стадия	Лист	Листов
Р	1	2

ПРОЕКТНЫЙ ИНСТИТУТ №1 Ленинград

Инв. № подл. | Подпись и дата | Взам. инв. №

Разрез 3-3

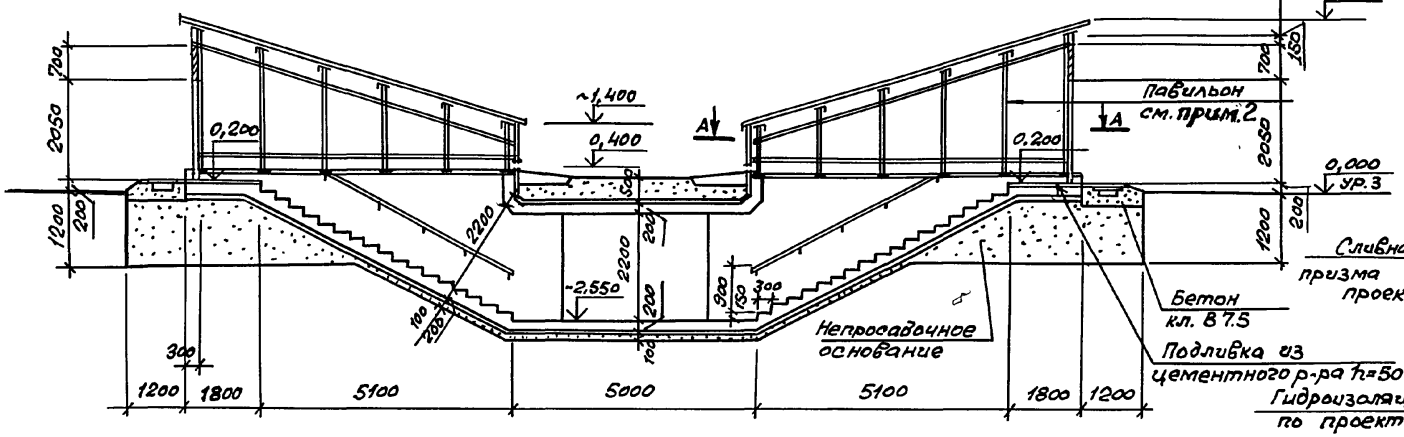

Разрез 5-5

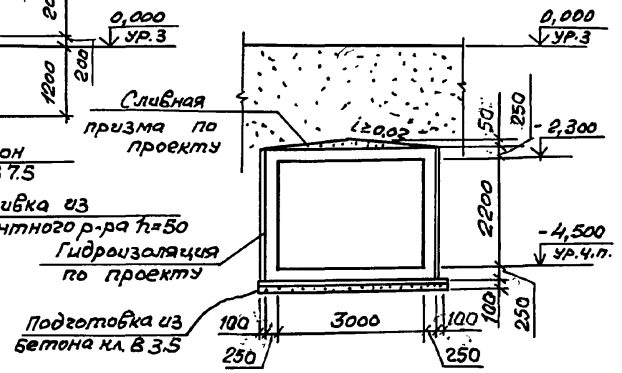

Разрез 4-4

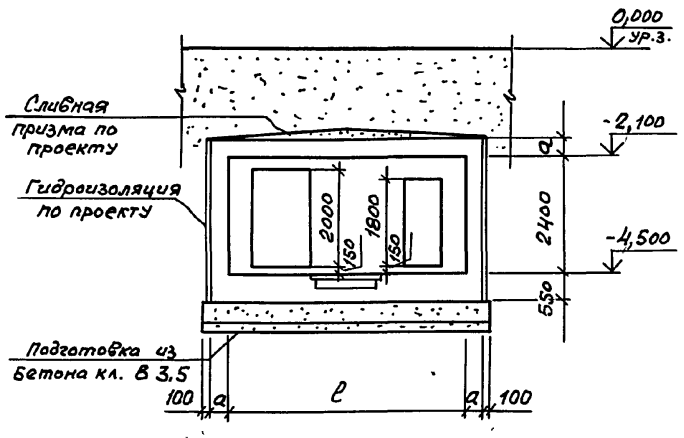

А-А

Повернуто

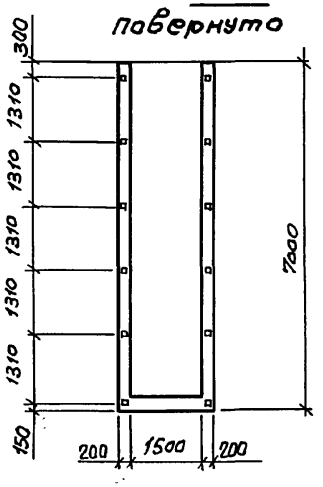

1. Экспликацию помещений, спецификацию элементов заполнения проемов смотри док. 03.005-7.0-1-85.
2. Пример решения павильона для аварийного выхода, совмещенного со входом, смотри док. 03.005-7.0-1-88; 89; 90. Павильоны для входа сквозникового выполняются по аналогии.
3. Двери защитно-герметические марки ДЗГ-3 и ДЗГ-4 предусмотрены для класса убежища II и III. Двери для класса убежища IV смотри док. 03.005-7.0-1-85.

Инв. № подл.	Подпись и дата	Взам. инв. №

03.005-7.0-1-65

Лист 2

ПЛАН

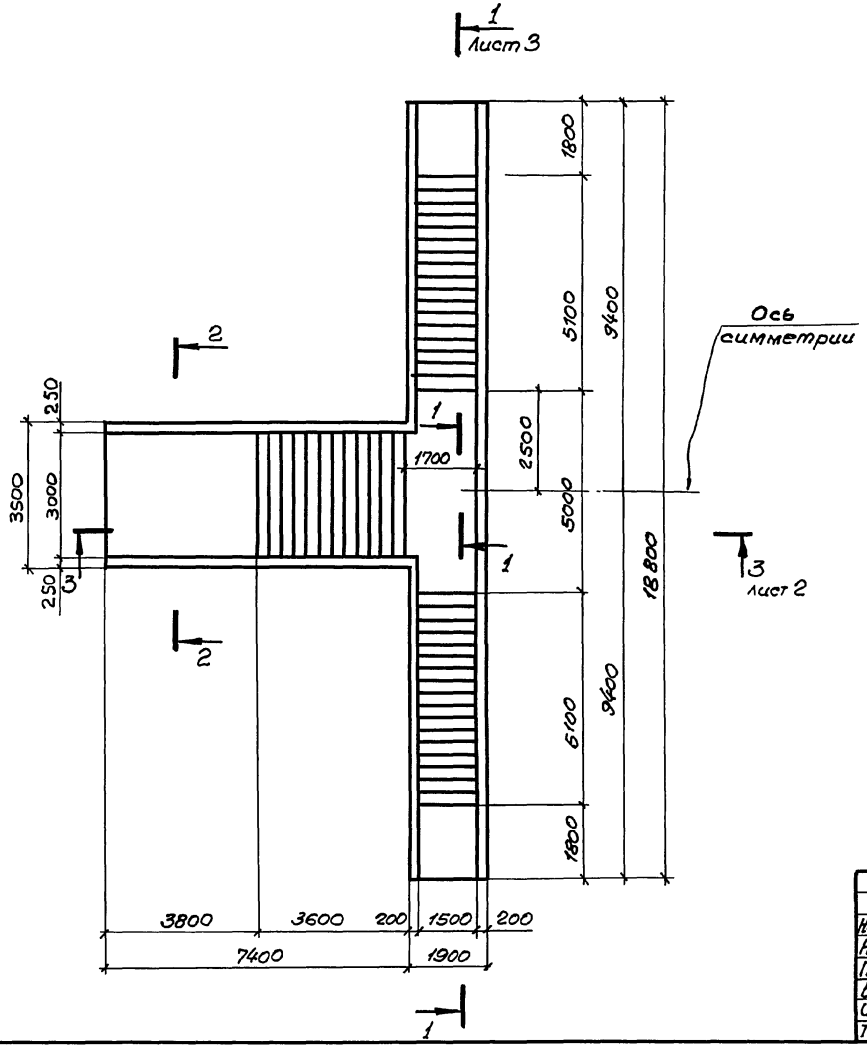

2-2

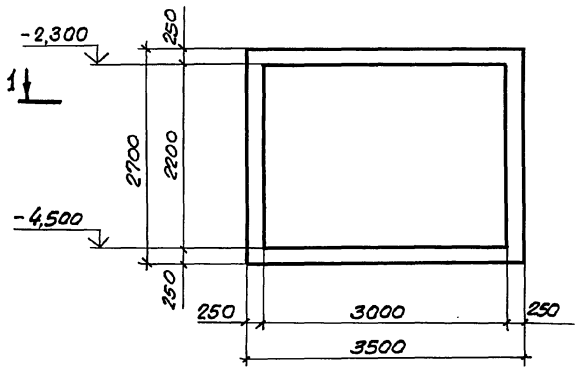

Спецификацию см. 03.005-7.0-1-67 листы 3...5.

Нач. отд.	Комиссаров		03.005-7.0-1-66	
Н. контр.	Бицюто			
Гл. констр.	Бицюто		ВСЗ Подходной тонель. Габаритный чертеж.	Стадия: Р; Лист: 1; Листов: 3
Вед. инж.	Моисеева			Проектный институт №1 Ленинград
Инж.	Вяйзя			
Техник	Лагутин			

24385-02 48 Формат А3

Инв. № подл. | Подпись и дата | Взам. инв. №

3 — 3

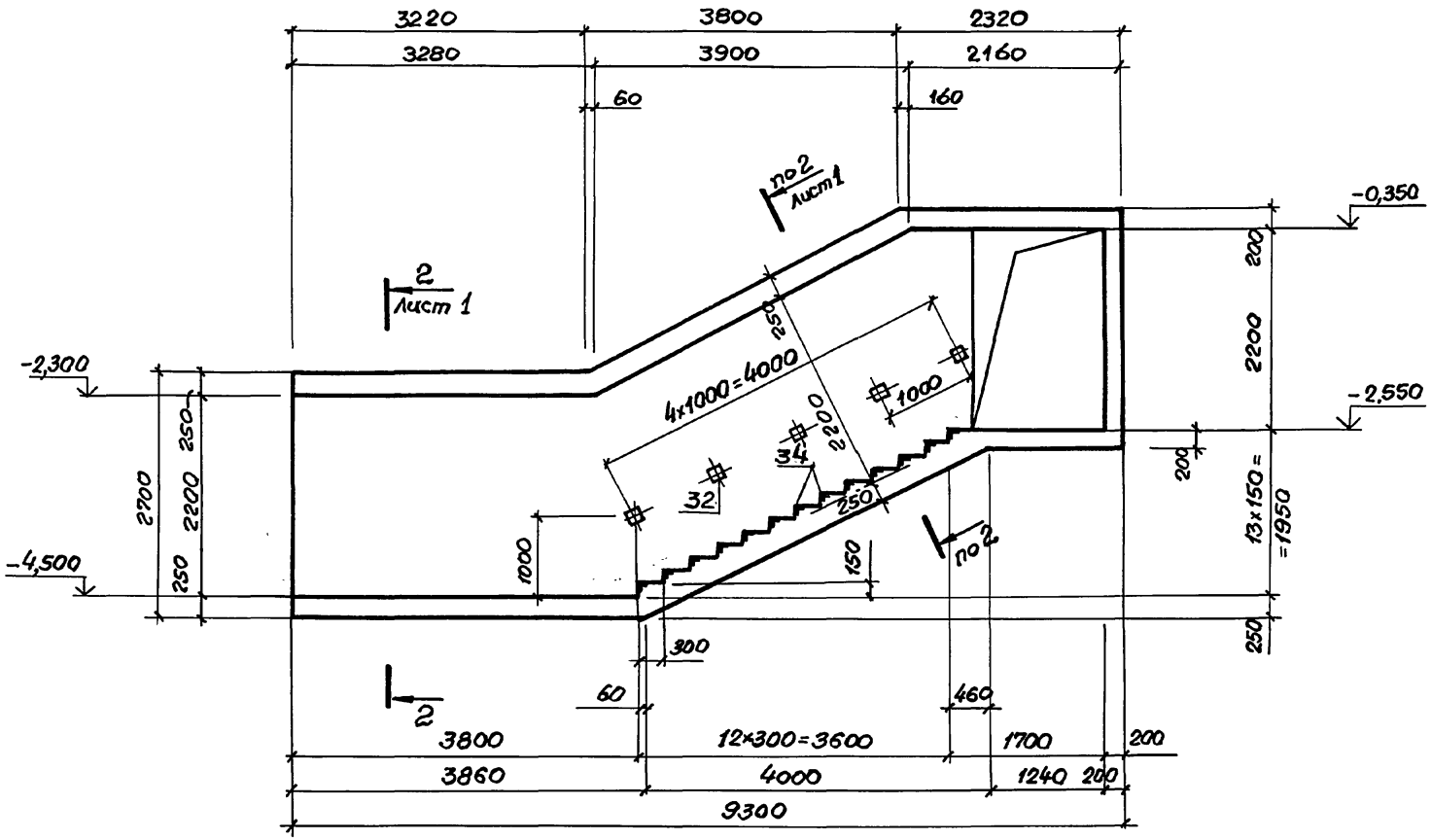

Инв.№ подл. | Подпись и дата | Взам. инв.№

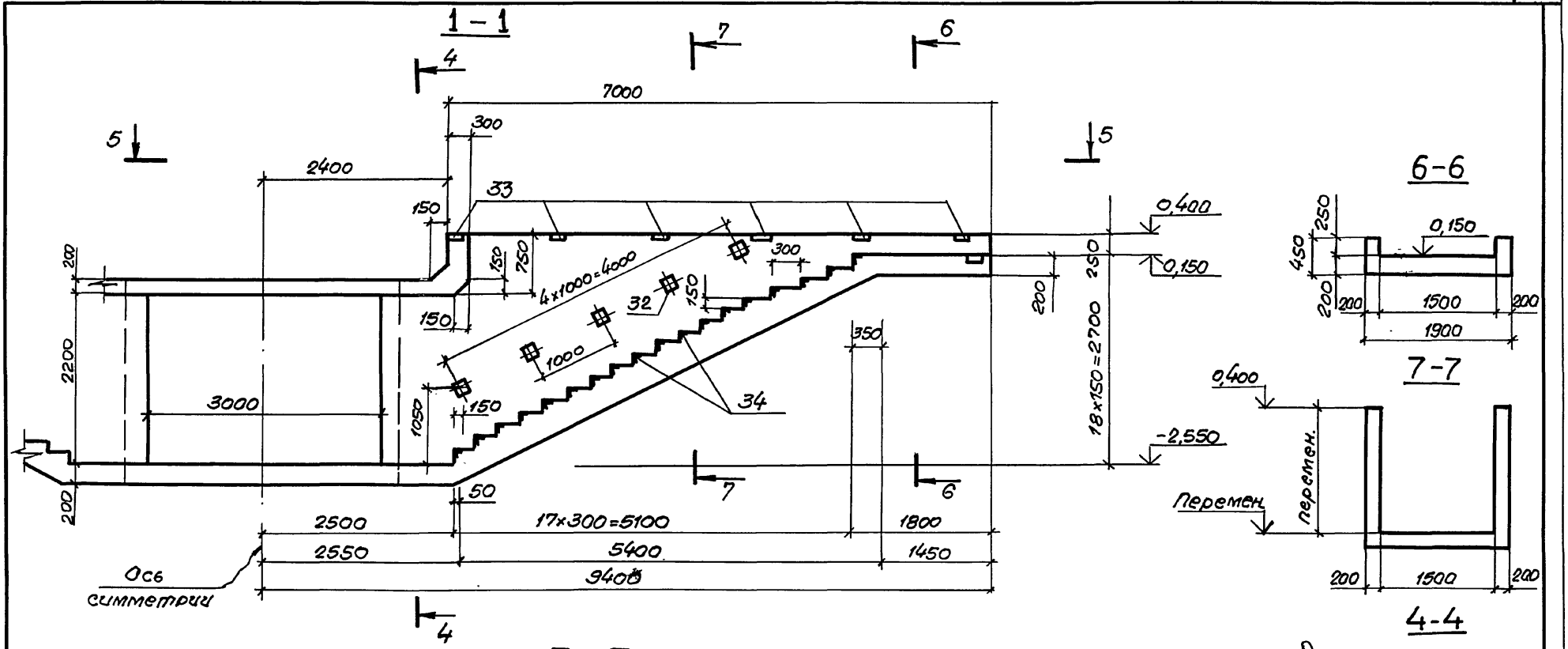

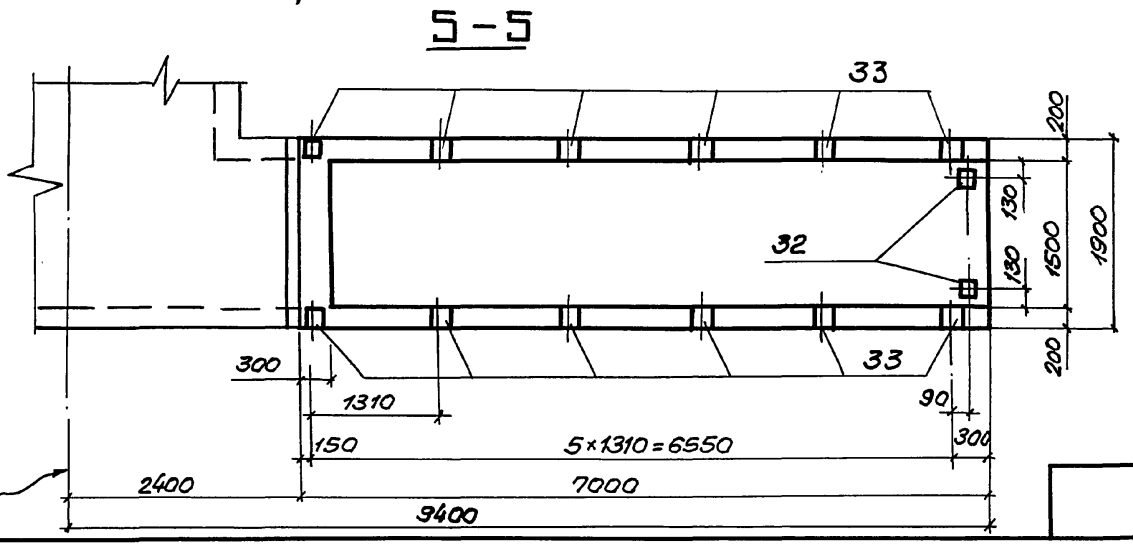

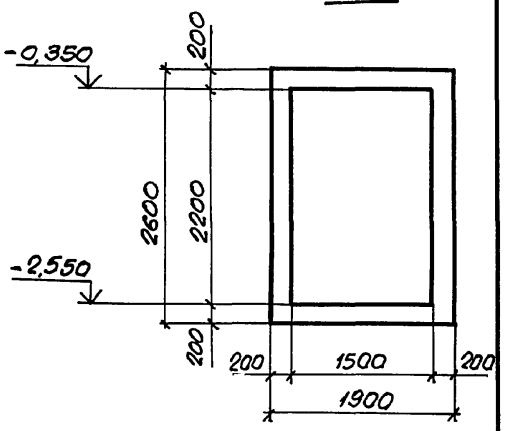

Инв.№ подл. | Подпись и дата | Взам.инв.№

03.005-7.0-1-66

Лист 3

24385-02 50

Формат А3

Схема расположения арматурных сечений.

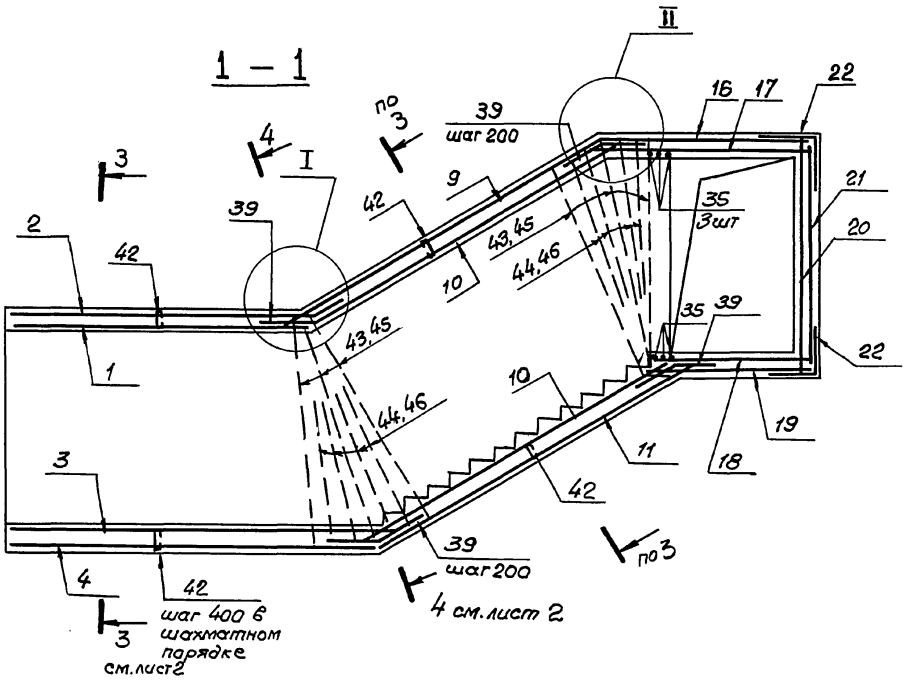

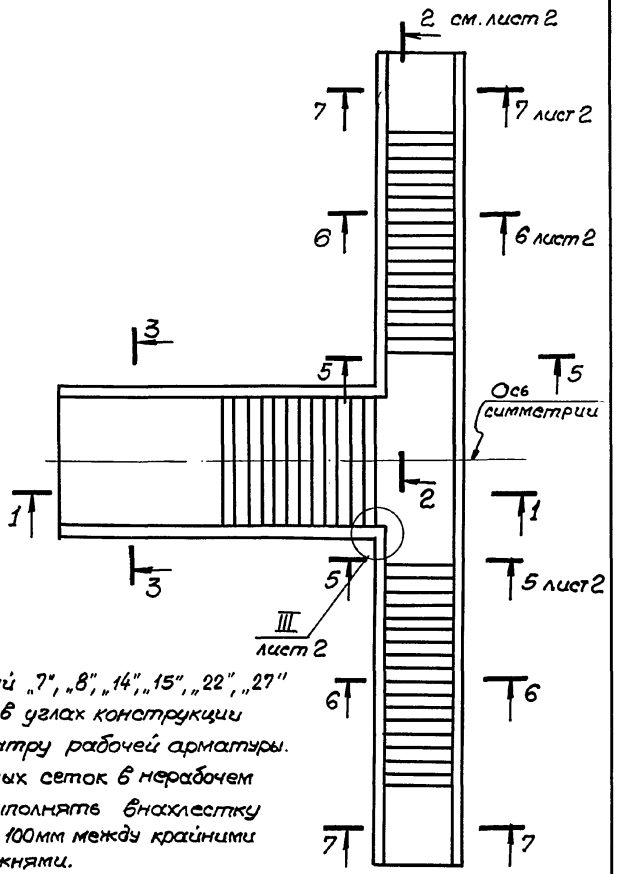

1. Сетки позиций „7", „8", „14", „15", „22", „27" для установки в углах конструкции согнуть по центру рабочей арматуры.
2. Стыки сварных сеток в нерабочем направлении выполнять внахлестку с перепуском на 100мм между крайними рабочими стержнями.

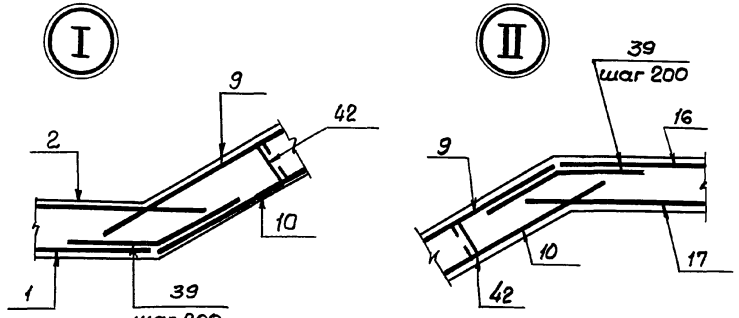

Нач.отд.	Комиссаров		
Н.контр.	Бицютко		
Гл.констр.	Бицютко		
Вед.инж.	Моисеева		
Инженер	Вяйзя		
Инженер	Бойко		
Инженер	Нагорняк		

03.005-7.0-1-67

ВС3

Подходной тоннель. Армирование

Стадия	Лист	Листов
Р	1	5

Проектный институт №1 Ленинград.

24385-02 51

Формат А3

Инв. №подл. | Подпись и дата | Взам. инв. №

2-2

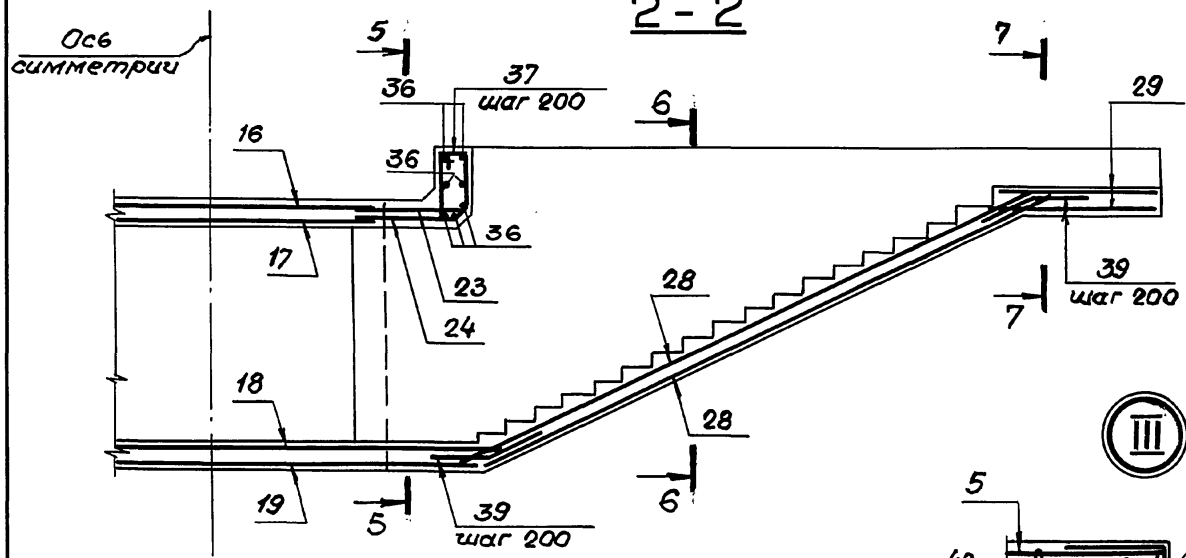

5-5

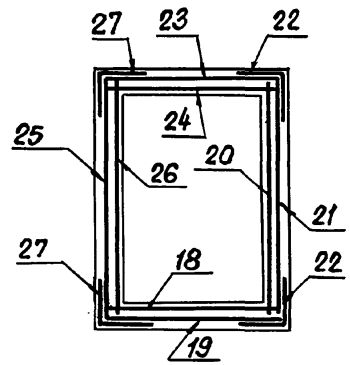

III

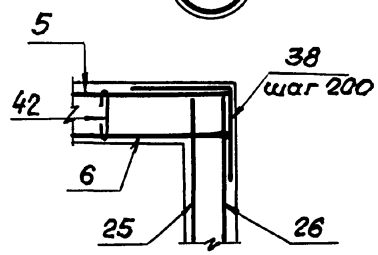

6-6

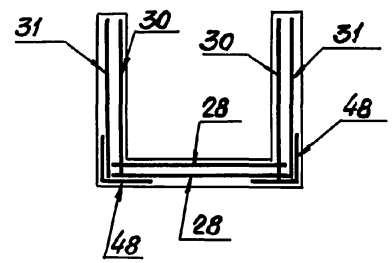

3-3

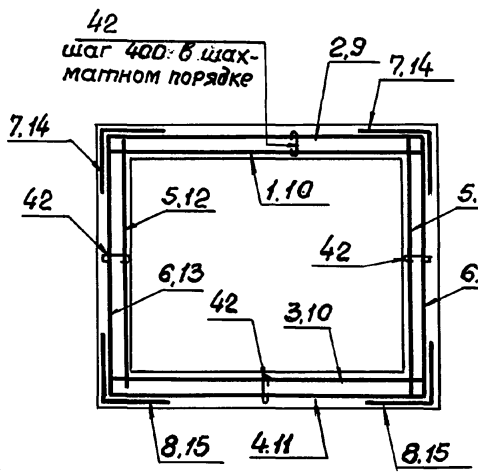

4-4

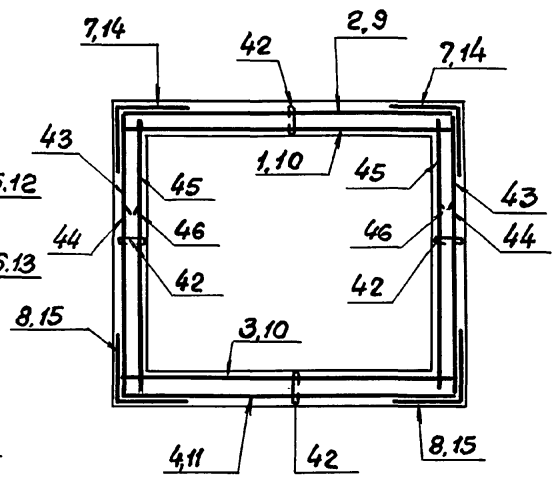

7-7

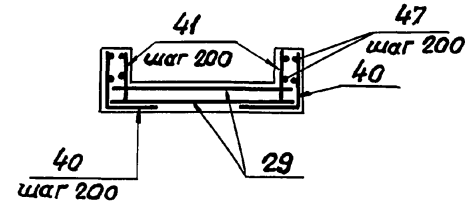

Инв.№ подл. | Подпись и дата | Взам.инв.№

03.005-7.0-1-67	Лист 2

Формат	Зона	Поз.	Обозначение	Наименование	Кол.	Примеч.
				Класс сооружений		
				A-II; A-III; A-IV		
				Сборочные единицы		
				Сетки арматурные		
		1	ГОСТ 23279-85	4С 6AI-200 / 6AIII-200 345×325	1	26,0 кг
		2		3С 6AI-200 / 14AIII-200 345×345 25+225 / 25	1	88,0 кг
		3		4С 6AI-200 / 6AIII-200 345×405 25+225 / 25	1	32,0 кг
		4		3С 6AI-200 / 14AIII-200 345×385	1	96,3 кг
		5		4С 6AI-200 / 10AIII-200 265×325 25 / 225	2	36,4 кг
		6		3С 6AI-200 / 14AIII-200 265×325	2	63,6 кг
		7		3С 6AI-200 / 14AIII-200 145×325	2	35,6 кг
		8		3С 6AI-200 / 14AIII-200 145×385	2	40,1 кг
		9		3С 6AI-200 / 14AIII-200 345×450 25+275 / 25	1	110,0 кг
		10		4С 6AI-200 / 6AIII-200 345×460 25+375 / 25	2	35,2 кг
		11		3С 6AI-200 / 14AIII-200 345×470 25+275 / 25	1	115,0 кг
		12		4С 6AI-200 / 10AIII-200 265×425 25 / 225	2	47,3 кг
		13		3С 6AI-200 / 14AIII-200 265×425	2	83,7 кг

Формат	Зона	Поз.	Обозначение	Наименование	Кол.	Примеч.
				Сетки арматурные (продолжение)		
		14	ГОСТ 23279-85	3С 6AI-200 / 14AIII-200 145×425	2	46,1 кг
		15		3С 6AI-200 / 14AIII-200 145×445	2	48,4 кг
		16		3С 6AI-200 / 12AIII-200 230×365 25 / 50	1	48,6 кг
		17		4С 6AI-200 / 6AIII-200 265×365	1	22,5 кг
		18		4С 6AI-200 / 6AIII-200 185×555 275 / 25	1	23,1 кг
		19		3С 6AI-200 / 12AIII-200 185×465	1	49,8 кг
		20		4С 6AI-200 / 6AIII-200 255×510 50 / 175	1	28,6 кг
		21		3С 6AI-200 / 12AIII-200 255×510 50 / 175	1	73,8 кг
		22		3С 6AI-200 / 12AIII-200 110×510 50 / 50	2	32,2 кг
		23		3С 6AI-200 / 12AIII-200 185×105	2	12,3 кг
		24		4С 6AI-200 / 6AIII-200 185×105	2	4,8 кг
		25		3С 6AI-200 / 12AIII-200 255×105 25 / 75	2	15,3 кг
		26		4С 6AI-200 / 6AIII-200 255×105 25 / 275	2	6,1 кг

Инв.№ подл. | Подпись и дата | Взам. инв.№

Формат	Зона	Поз.	Обозначение	Наименование	Кол	Примечание
				Сетки арматурные		
				(продолжение)		
		27	ГОСТ 23279-85	3С $\frac{6AI-200}{12AIII-200}$ 110×105 $\frac{25}{50}$	4	7,3 кг
		28		3С $\frac{6AI-200}{14AIII-200}$ 185×625 $\frac{25+225}{25}$	2	83,3 кг
		29		4С $\frac{6AI-200}{10AIII-200}$ 185×175 $\frac{25+325}{25}$	2	11,4 кг
		30	03.005-7.1 -41	С 6	2	74,9 кг
		31	-42	С 7	2	71,9 кг
				Изделия закладные		
		32	1.400-15.1-120-05	МН 105-6	34	1,0 кг
		33	130	МН 117-1	24	2,4 кг
		34	550-04	МН 553	93 п.м.	4,1 кг

Формат	Зона	Поз.	Обозначение	Наименование	Кол.	Примечание
				Детали.		
				ГОСТ 5781-82*		
		35		ф25AIII ℓ = 4270	6	16,4 кг
		36		ф12AIII ℓ = 2130	14	1,90 кг
		37		ф6AI ℓ = 1940	16	0,43 кг
		38		ф10AIII ℓ = 800	22	0,50 кг
		39		ℓ = 800	92	0,50 кг
		40		ℓ = 900	32	0,55 кг
		41		ℓ = 400	32	0,25 кг
		42		ф6AI ℓ = 340	390	0,08 кг
		43		ф14AIII ℓ = 2650	12	3,20 кг
		44		ℓ = 1900	16	2,30 кг
		45		ф10AIII ℓ = 2650	12	1,64 кг
		46		ℓ = 1900	16	1,17 кг
		47		ф6AI Распред. арматура	120	км 0,22
		48		ф14AIII ℓ = 1000	116	1,21 кг
				Материалы.		
				Бетон класса В25		41,8 м³

Ведомость деталей

Поз	Эскиз
35	420 3430 420
36	150 1830 150
48	500 500
37	315 765 170 120 120 120

Поз.	Эскиз
38	400 400
39	400 400 170 340
40	400 500
42	75 190 75

Взам. инв. №

Подпись и дата

Инв. № подл.

03.005-7.0-1-67

Лист 4

Ведомость расхода стали на элемент, кг

Класс сооружений	Изделия арматурные. Арматура класса. A-III ГОСТ 5781-82* ф6	ф10	ф12	ф14	ф25					Итого	A-I ГОСТ 5781-82* ф6		Итого	Всего
А-II, А-III, А-IV	110.5	266.1	267.4	1447.4	98,6					2190,0	548.2		548.2	2738.2

Класс сооружений	Изделия закладные. Прокат марки ВСт3кп2 ГОСТ 103-76* δ=6	δ=8		Итого	ГОСТ 8509-86 L50×5		Итого	Арматура класса A-III ГОСТ 5781-82* ф8			Итого	Всего	Общий расход
А-II, А-III, А-IV	62,6	13,6		76,2	353,4		353,4				43,3	43,3	472,9	3211,1

Инв. № подл. | Подпись и дата | Взам. инв. №

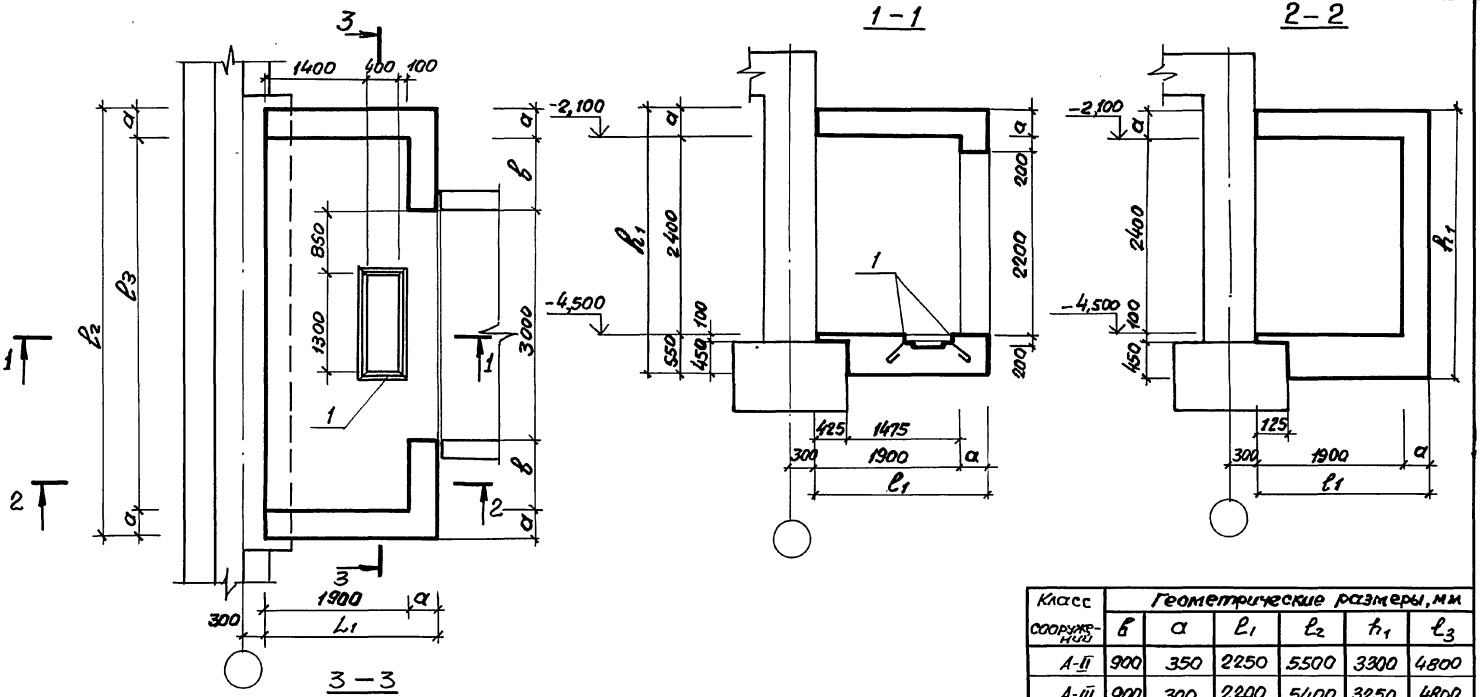

Класс сооружений	Геометрические размеры, мм					
	b	a	l_1	l_2	h_1	l_3
А-II	900	350	2250	5500	3300	4800
А-III	900	300	2200	5400	3250	4800
А-IV	875	250	2150	5250	3200	4750

Спецификацию см. 03.005-7.0-1-69 листы 3÷5

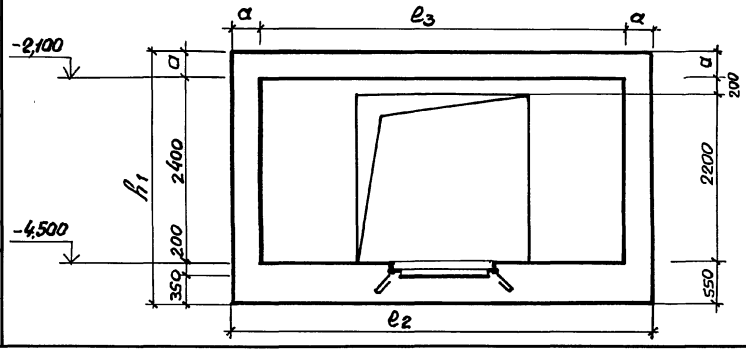

Нач.отд.	Комиссаров		
Н.контр.	Бицютко		
Гл.констр.	Бицютко		
Вед.инж.	Моисеева		
Инж.	Вяйзя		
Техник	Лагутин		

03.005-7.0-1-68

ВС3
Предтамбур.
Габаритный чертеж

Стадия	Лист	Листов
Р		1

ПРОЕКТНЫЙ ИНСТИТУТ №1
Ленинград

24385-02 56 Формат А3

Инв.№ подл. | Подпись и дата | Взам. инв.№

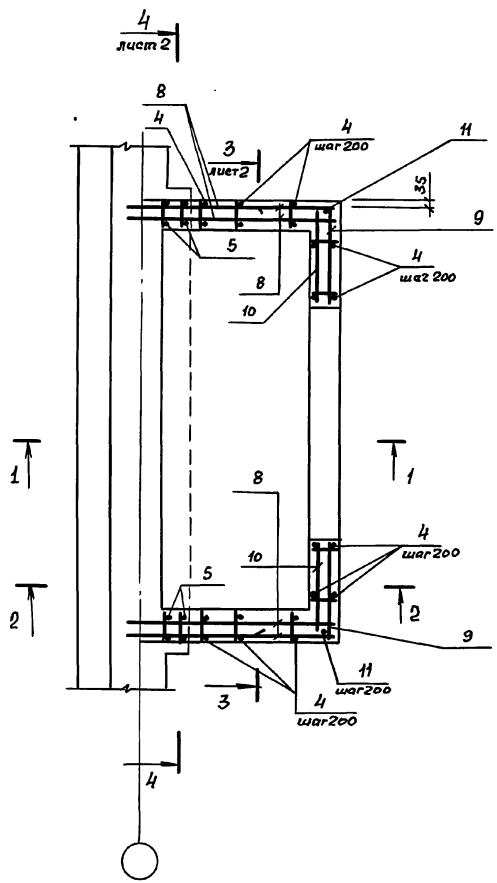

1 — 1

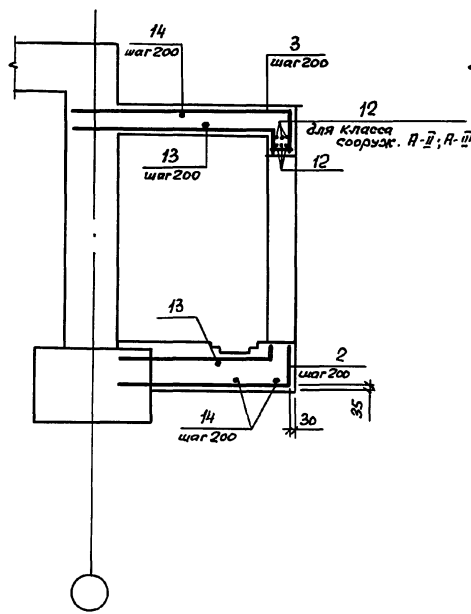

2 — 2

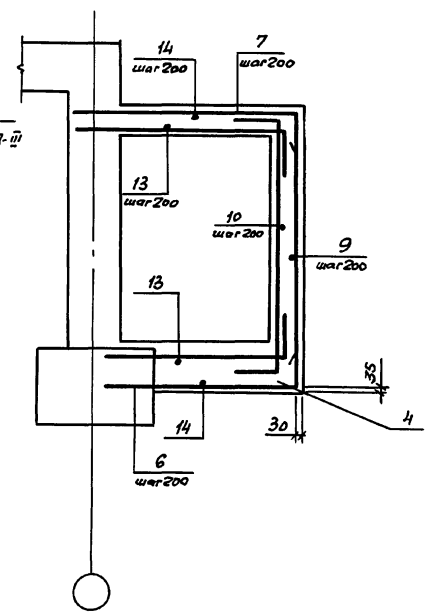

Спецификацию см. 03.005 - 7.0-1-69 листы 3 ... 5.

			03.005 - 7.0-1-69			
Нач. отд.	Комиссаров					
Н. контр.	Бицютко		ВС3	Стадия	Лист	Листов
Гл. констр.	Бицютко			Р	1	5
Вед. инж.	Моисеева		Предтамбур. Армирование.	ПРОЕКТНЫЙ ИНСТИТУТ №1 Ленинград		
Инж.	Вяйзя					
Техник	Хорош					

24385-02 57 Формат А3

Инв. № подл. | Подпись и дата | Взам. инв. №

3 – 3

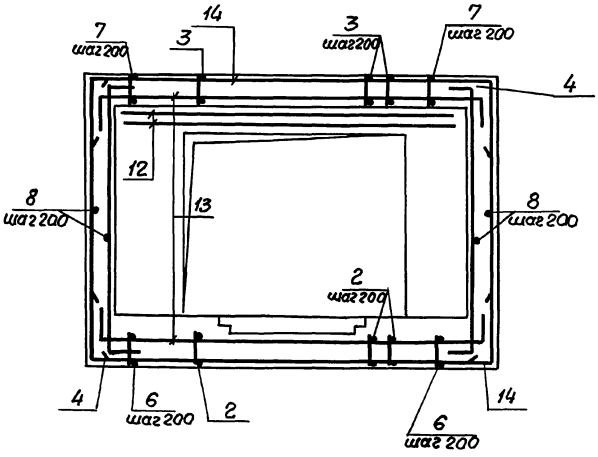

4 – 4

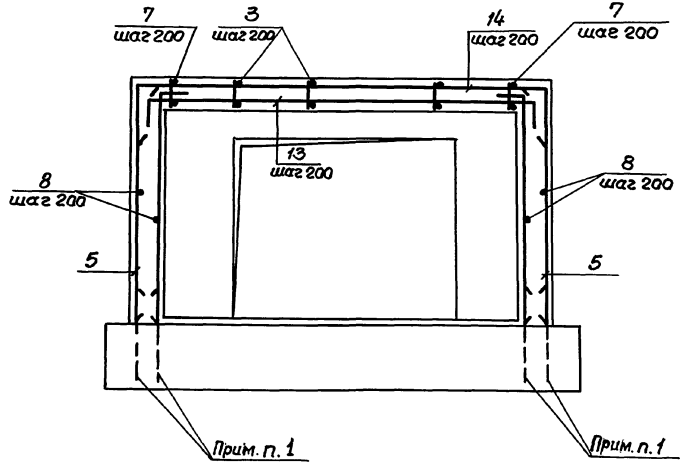

1. В чертежах фундаментов под стену предусмотреть выпуски для устройства стыков арматуры фундаментов с арматурой стены.

   Диаметр выпусков должен соответствовать диаметру рабочей арматуры каркасов для армирования стен.

2. Спецификацию см. листы 3...5.

   Ведомость расхода стали см. лист 5.

Инв. № подл. | Подпись и дата | Взам. инв. №

Формат	Зона	Поз.	Обозначение	Наименование	Кол.	Примечание
				Постоянные данные для исполнений		
				Класс сооружений А-II; А-III; А-IV		
				Сборочные единицы.		
				Изделия закладные		
А4		1	1.400-15. 1-550-05	МН 554	5,6 п.м.	4,2кг.
				Переменные данные для исполнений.		
				Класс сооружений А-II		
				Сборочные единицы.		
				Каркасы плоские		
А4		2	03.005-7.1 –27	КР 146	15	9,7кг
А4		3	–34	КР 155	15	11,6кг
А4		4	–2	КР 158	26	7,9кг
А4		5	–36	КР 166	4	6,3кг
А4		6	–37	КР 176	14	10,1кг
А4		7	–37	КР 179	14	11,7кг

Формат	Зона	Поз.	Обозначение	Наименование	Кол.	Примечание
				Детали.		
				ГОСТ 5781-82*		
БЧ		8		ф10 А III, l = 2500	52	1,5 кг
БЧ		9		l = 1550	26	1,0 кг
БЧ		10		l = 1230	26	0,8 кг
БЧ		11		ф16 А III, l = 3280	4	5,2 кг
БЧ		12		ф20 А III, l = 4200	6	10,4 кг
БЧ		13		ф14 А III, l = 5600	16	6,8 кг
БЧ		14		l = 6420	18	7,8 кг
				Материалы.		
				Бетон класса В25		11,6 м³

Ведомость деталей (кл. А-II)

Поз.	Эскиз
9	1200, 350
13	150, 5300, 150

Поз.	Эскиз
14	500, 5420, 500

Инв.№ подл. | Подпись и дата | Взам. инв.№

03.005-7.0-1-69

Лист 3

Формат	Зона	Поз.	Обозначение	Наименование	Кол.	Примечание
				Переменные данные для исполнений.		
				Класс сооружений А-III		
				Сборочные единицы.		
				Каркасы плоские		
А4		2	03.005-7.1 – 27	КР 147	15	6.9 кг
А4		3	– 34	КР 156	15	8.1 кг
А4		4	– 2	КР 159	26	5.08 кг
А4		5	– 36	КР 167	4	4.3 кг
А4		6	– 37	КР 177	14	7.1 кг
А4		7	– 37	КР 180	14	8.1 кг
				Детали.		
				ГОСТ 5781-82*		
Б4		8		ф 8 А III , ℓ = 2400	52	0.9 кг
Б4		9		ф 8 А III , ℓ = 1450	26	0.6 кг
Б4		10		ℓ = 1180	26	0.4 кг
Б4		11		ф 14 А III , ℓ = 3180	4	4.1 кг
Б4		12		ф 16 А III , ℓ = 3900	6	6.2 кг
Б4		13		ф 12 А III , ℓ = 5500	16	4.9 кг
Б4		14		ℓ = 6120	18	5.4 кг
				Материалы.		
				Бетон класса В25		10.3 м³

Формат	Зона	Поз.	Обозначение	Наименование	Кол.	Примечание
				Переменные данные для исполнений.		
				Класс сооружений А-IV		
				Сборочные единицы.		
				Каркасы плоские		
А4		2	03.005-7.1 –27	КР 148	15	4.8 кг
А4		3	–34	КР 157	15	5.4 кг
А4		4	–2	КР 42	26	5.2 кг
А4		5	–36	КР 168	4	4.2 кг
А4		6	–37	КР 178	12	4.9 кг
А4		7	–37	КР 181	12	5.5 кг
				Детали		
				ГОСТ 5781-82*		

Ведомость деталей (кл. А-III)

Поз.	Эскиз
9	1150, 300
13	150, 5200, 150

Поз.	Эскиз
14	400, 5320, 400

Взам. инв.№ | Подпись и дата | Инв.№ подл.

Формат	Зона	Поз.	Обозначение	Наименование		Кол.	Примечание
БЧ		8		ф8 А III	ℓ = 2400	52	0,9 кг
БЧ		9			ℓ = 1420	26	0,6 кг
БЧ		10			ℓ = 1100	26	0,4 кг
БЧ		11		ф12 А III	ℓ = 3080	4	2,7 кг
БЧ		12		ф16 А III	ℓ = 3900	3	6,2 кг
БЧ		13		ф10 А III	ℓ = 5350	16	3,3 кг
БЧ		14			ℓ = 5870	18	3,6 кг
				Материалы.			
				Бетон класса В25			9,1 м³

Ведомость деталей (кл. А-IV)

Поз.	Эскиз
9	1120, 300
13	150, 5050, 150

Поз.	Эскиз
14	350, 5170, 350

Ведомость расхода стали на элемент, кг

Класс сооружений	Изделия арматурные										Всего:	Изделия закладные								Общий расход
	Арматура класса А-III ГОСТ 5781-82*									Итого		Арматура класса А-III ГОСТ5781-82*		Итого	Прокат марки ВСт3кп2 ГОСТ8509-86		Итого	Всего:		
	ф6	ф8	ф10	ф12	ф14	ф16	ф20					ф8			∠50×5					
А-II	30,8	—	238,2	201,0	249,2	556,1	64,2			1339,5	1339,5	2,2		2,2	23,5		23,5	25,7		1365,2
А-III	29,0	130,1	134,0	175,6	390,2	37,2	—			896,1	896,1	2,2		2,2	23,5		23,5	25,7		923,8
А-IV	53,3	72,8	249,2	257,4	—	18,6	—			651,3	651,3	2,2		2,2	23,5		23,5	25,7		677,0

Инв.№ подл. | Подпись и дата | Взам.инв.№:

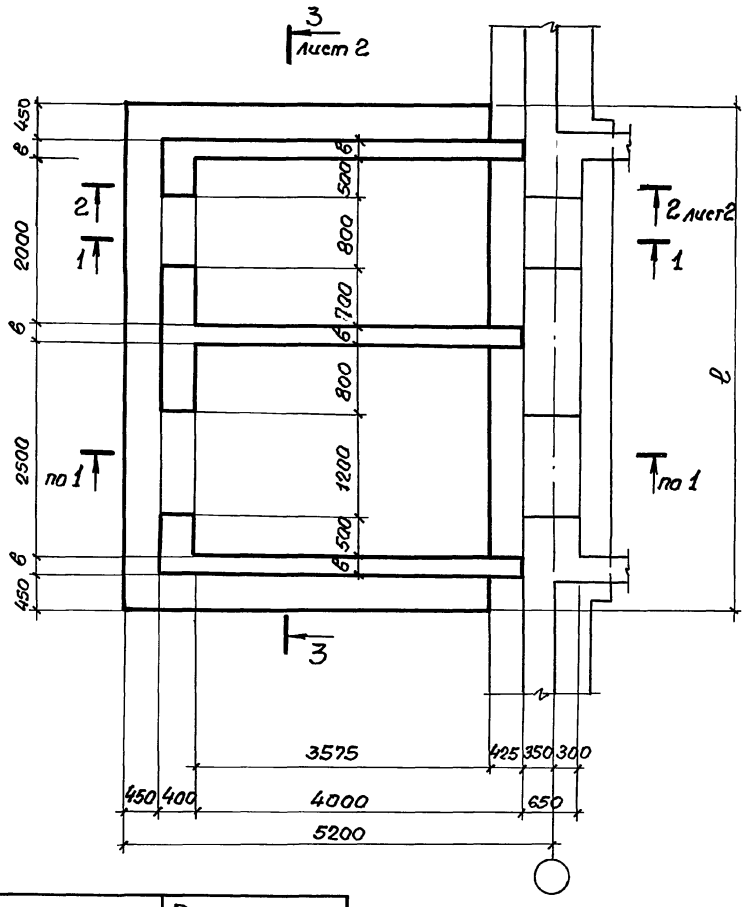

1—1

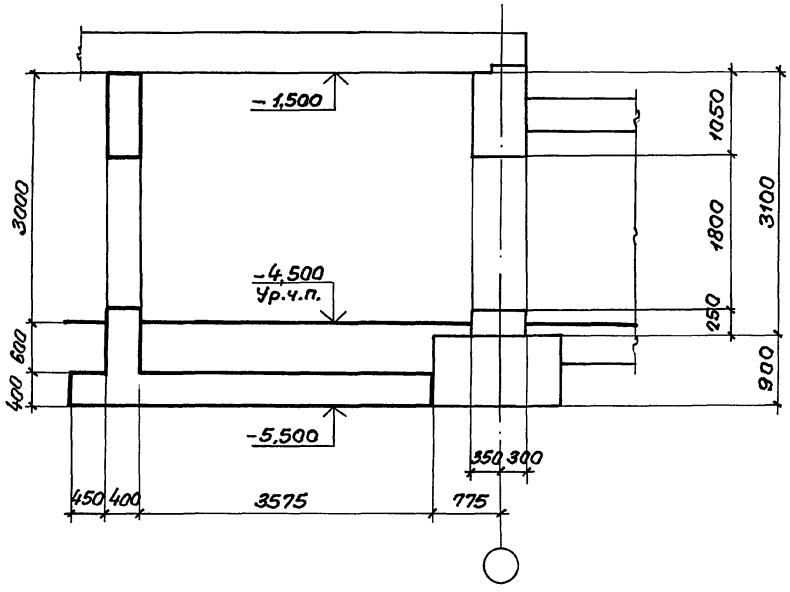

Класс сооружений	Размеры, мм		
	l	в	l_1
А-II	6300	300	5400
А-III	6300	300	5400
А-IV	6150	250	5250

Нач.отд.	Комиссаров		
Н.контр.	Бицютко		
Гл.конст.	Бицютко		
Вед.инж.	Моисеева		
Инж.	Вяйзя		
Техник	Хорош		

03.005-7.0-1-70

ВС3

Двухкамерный тамбур-шлюз
Габаритный чертеж.

Стадия	Лист	Листов
Р	1	2

Проектный институт №1
Ленинград

24385-02 62 Формат А3

Инв.№ подл. | Подпись и дата | Взам.инв.№

2 - 2

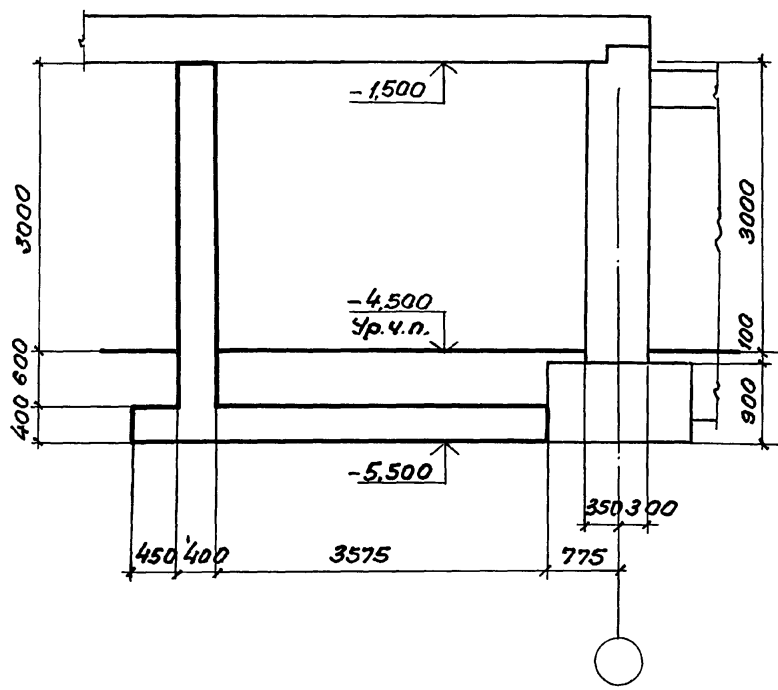

3 - 3

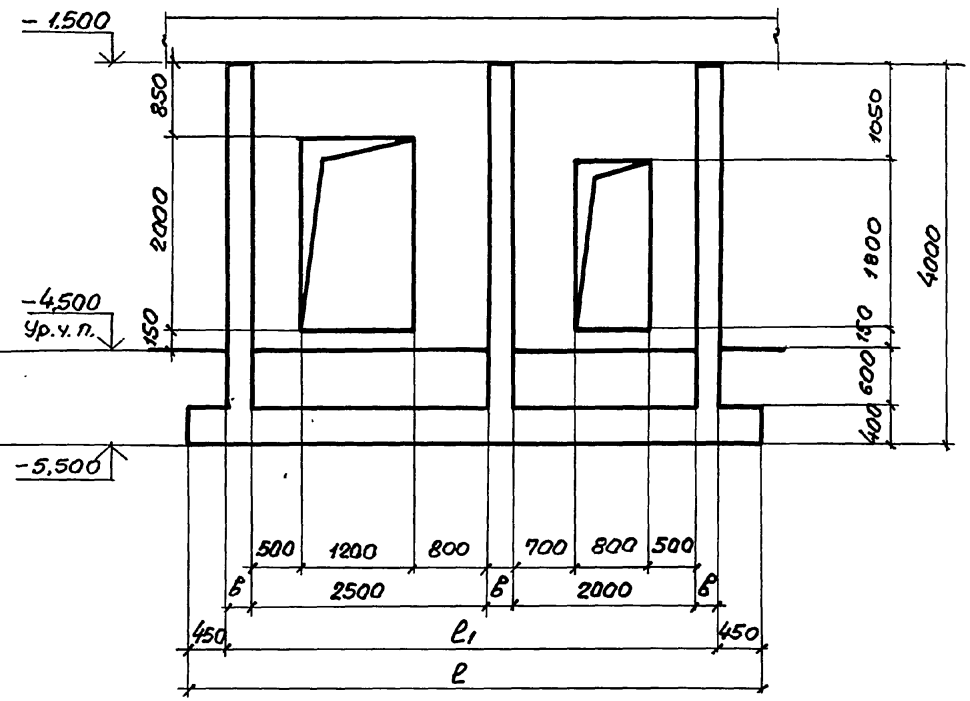

Инв.№ подл. | Подпись и дата | Взам.инв.№

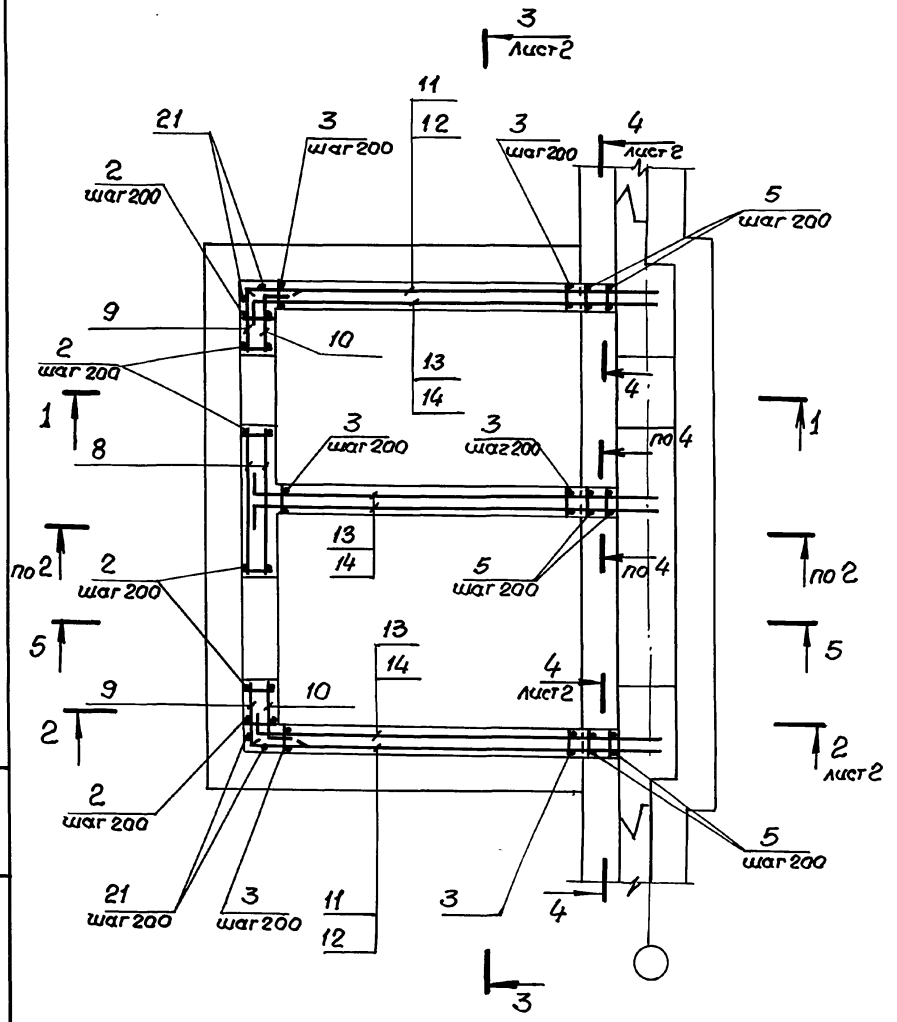

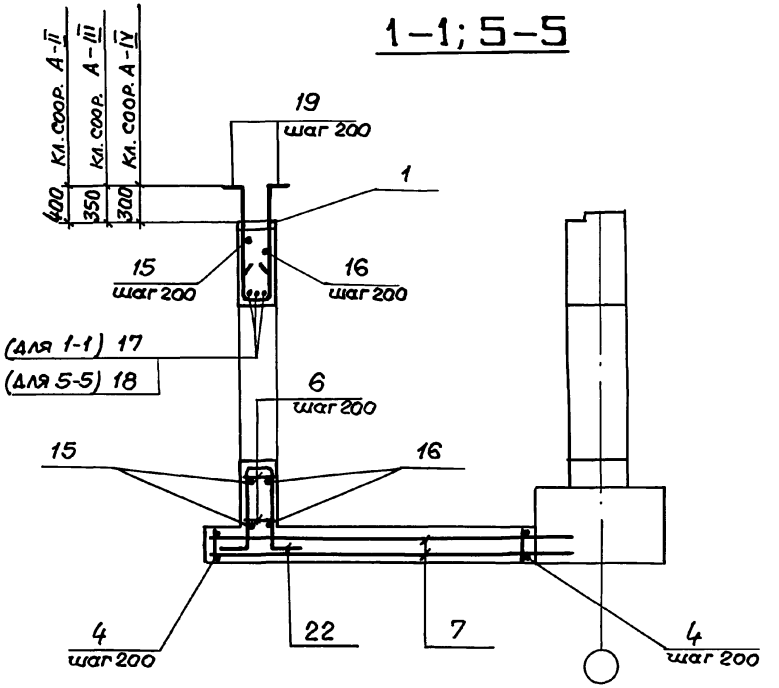

1. В чертежах фундаментов под стену предусмотреть выпуски для устройства стыков арматуры фундаментов с арматурой стены.
   Диаметр выпусков должен соответствовать диаметру рабочей арматуры каркасов для армирования стен.
2. Спецификацию см.. листы 3...5.
   Ведомость расхода стали см. лист 6.

Нач. отд.	Комиссаров		
Н. контр.	Бицюткo		
Гл. констр.	Бицюткo		
Вед. инж.	Моисеева		
Инж.	Вяйзя		
Инж.	Насонова		

03.005-7.0-1-71

ВС 3

Двухкамерный тамбур-шлюз. Армирование.

Стадия	Лист	Листов
Р	1	6

Проектный институт 1
Ленинград

Инв. № подл. | Подпись и дата | Взам. инв. №

24385-02 64 Формат А3

2 - 2

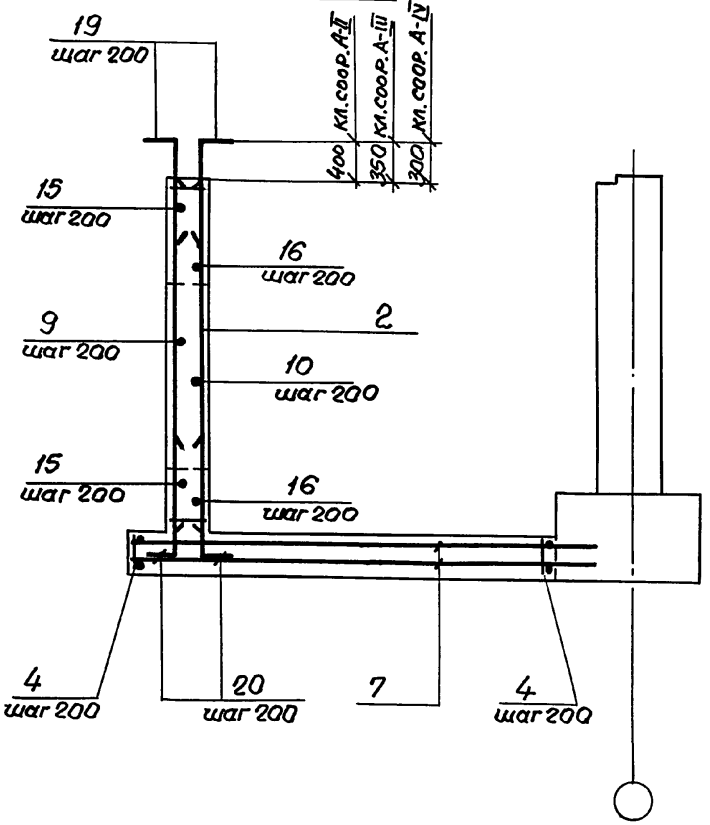

3 - 3

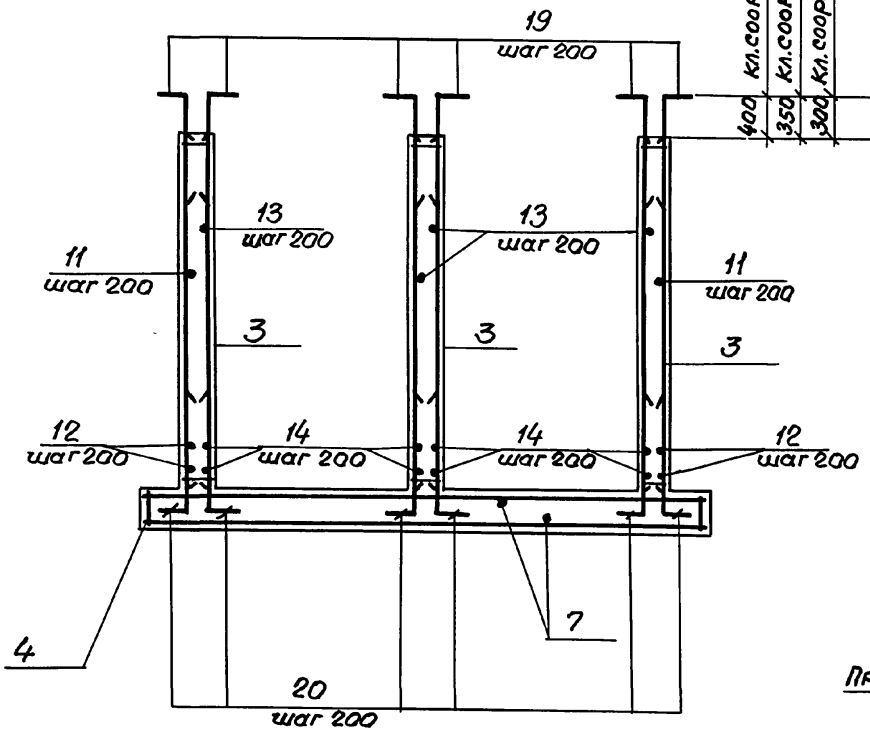

4 - 4

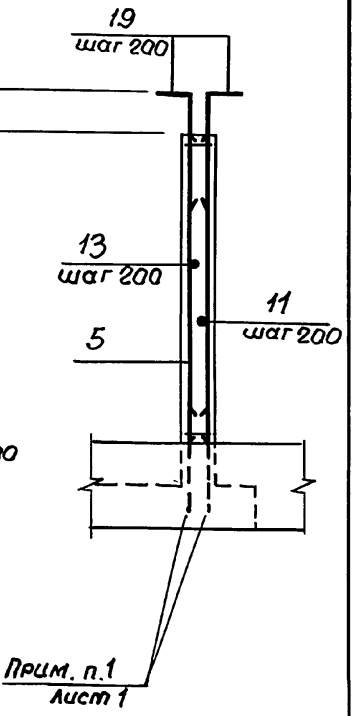

Инв. N: подл.	Подпись и дата	Взам. инв. N:

Формат	Зона	Поз.	Обозначение	Наименование	Кол.	Примечание
				Переменные данные для исполнений		
				Класс сооружений А-III		
				Сборочные единицы		
				Каркасы плоские		
А4		1	03.005-7.1 – 24	КР112	10	5,5кг
А4		2	– 31	КР116	16	17,0кг
А4		3	– 31	КР118	57	16,3кг
А4		4	– 31	КР121	23	58,3кг
А4		5	– 35	КР163	6	14,1кг
				Детали		
				ГОСТ5781-82*		
БЧ		6		ф8А III ℓ = 380	40	0,15кг
БЧ		7		ф14А III ℓ = 4820	64	5,83кг
БЧ		8		ф16А III ℓ = 1780	20	2,81кг
БЧ		9		ℓ = 1290	20	2,04кг
БЧ		10		ℓ = 950	20	1,50кг
БЧ		11		ℓ = 4850	34	7,66кг
БЧ		12		ℓ = 4420	4	6,98кг
БЧ		13		ℓ = 4900	68	7,74кг
БЧ		14		ℓ = 4470	8	7,06кг
БЧ		15		ℓ = 6400	9	10,11кг
БЧ		16		ф16А III ℓ = 5700	9	9,0кг
БЧ		17		ℓ = 1900	3	3,0кг
БЧ		18		ℓ = 2100	3	3,32кг
БЧ		19		ф18А III ℓ = 1150	182	2,28кг
БЧ		20		ℓ = 1150	150	2,28кг
БЧ		21		ℓ = 3560	4	7,08кг
БЧ		22		ℓ = 2930	10	5,83кг
				Материалы		
				Бетон класса В25		47,82 м³

Инв.№ подл. | Подпись и дата | Взам.инв.№

Ведомость деталей (кл. А-III)

Поз.	Эскиз
9	740, 550
10	700, 250
13	150, 4750
14	150, 4320
15	5300, 550, 550

Поз.	Эскиз
16	5200, 250, 250
22	200, 1090, 350, 1090, 200
19	150, 1000
20	950, 200

Формат	Зона	Поз.	Обозначение	Наименование	Кол.	Примечание
			Переменные данные для исполнений			
			Класс сооружений А-III.			
				Сборочные единицы.		
				Каркасы плоские		
А4		1	03.005-7.1 – 24	КР 87	10	7.0 кг
А4		2	– 9	КР 35	16	14.0 кг
А4		3	– 31	КР 119	57	12.4 кг
А4		4	– 31	КР 121	23	58.3 кг
А4		5	– 35	КР 162	6	11.6 кг
				Детали		
				ГОСТ 5781-82*		
Б4		6		Ф 6 А III ℓ = 380	40	0.08 кг
Б4		7		Ф 12 А III ℓ = 4770	64	4.25 кг
Б4		8		Ф 14 А III ℓ = 1780	20	2.15 кг
Б4		9		ℓ = 1240	20	1.50 кг
Б4		10		ℓ = 900	20	1.08 кг
Б4		11		ℓ = 4800	34	5.81 кг
Б4		12		ℓ = 4370	4	5.28 кг
Б4		13		ℓ = 4800	68	5.81 кг
Б4		14		ℓ = 4370	8	5.28 кг
Б4		15		ℓ = 6400	10	7.74 кг

Формат	Зона	Поз.	Обозначение	Наименование	Кол.	Примечание
Б4		16		Ф 14 А III ℓ = 5600	10	6.77 кг
Б4		17		ℓ = 1800	3	2.18 кг
Б4		18		ℓ = 2000	3	2.42 кг
Б4		19		Ф 16 А III ℓ = 1000	182	1.58 кг
Б4		20		ℓ = 1000	150	1.58 кг
Б4		21		ℓ = 3560	4	5.62 кг
Б4		22		ℓ = 2730	10	4.31 кг
				Материалы		
				Бетон класса В25		47.82 м³

Ведомость деталей. (кл. А-III)

Поз.	Эскиз
9	140, 500
10	700, 200
13	100, 4700
14	100, 4270
15	5300, 500, 500

Поз.	Эскиз
16	5200, 200, 200
22	100, 1090, 350, 1090, 100
19	100, 900
20	100, 900

Инв.№ подл. | Подпись и дата | Взам.инв.№

03.005-7.0-1-71

Лист 4

24385-02 67 Формат А3

Формат	Зона	Поз.	Обозначение	Наименование	Кол.	Примечание
			Переменные данные для исполнений.			
			Класс сооружений А-IV			
				Сборочные единицы.		
				Каркасы плоские.		
А4		1	03.005 – 7.1 – 24	КР113	10	3,3 кг
А4		2	– 31	КР117	15	10,1 кг
А4		3	– 31	КР120	57	9,5 кг
А4		4	– 31	КР122	23	37,6 кг
А4		5	– 35	КР164	6	8,3 кг
				Детали.		
				ГОСТ 5781 – 82*		
БЧ		6		Ф6А III ℓ = 380	40	0,08 кг
БЧ		7		Ф10А III ℓ = 4720	62	2,93 кг
БЧ		8		Ф12А III ℓ = 1730	20	1,54 кг
БЧ		9		ℓ = 1090	20	0,97 кг
БЧ		10		ℓ = 850	20	0,75 кг
БЧ		11		ℓ = 4750	34	4,22 кг
БЧ		12		ℓ = 4320	4	3,84 кг
БЧ		13		ℓ = 4700	68	4,18 кг
БЧ		14		ℓ = 4270	8	3,80 кг
БЧ		15		ℓ = 5950	10	5,29 кг
БЧ		16		Ф12А III ℓ = 5450	10	4,85 кг
БЧ		17		ℓ = 1600	3	1,42 кг
БЧ		18		ℓ = 1900	3	1,69 кг
БЧ		19		Ф14А III ℓ = 900	180	1,09 кг
БЧ		20		ℓ = 900	148	1,09 кг
БЧ		21		ℓ = 3560	4	4,30 кг
БЧ		22		ℓ = 2630	10	3,18 кг
				Материалы		
				Бетон класса В25		44,73 м³

Инв. № подл. | Подпись и дата | Взам. инв. №

Ведомость деталей (кл. А-IV)

Поз	Эскиз
9	690, 400
10	650, 200
13	50, 4650
14	50, 4220
15	5150, 400, 400

Поз.	Эскиз
16	5050, 200, 200
22	50, 1090, 350, 1090, 50
19	100, 800
20	50, 850

Ведомость расхода стали на элемент, кг

Класс сооружений	Изделия арматурные. Арматура класса. А-III ГОСТ 5781-82*														Всего
	ф6	ф8	ф10	ф12	ф14	ф16	ф18	ф20	ф22	ф25				Итого	
А-II		180.2	231.8		373.1	1189.2	2006.1			1108.6				5089.0	5089.0
А-III	64.7	53.8	243.8	271.4	909.5	1131.6		58.0		1108.6				3841.4	3841.4
А-IV	80.9	171.1	204.8	649.4	1070.7			694.6	160.0					3031.5	3031.5

Инв. № подл. | Подпись и дата | Взам. инв. №

Разрез 1-1

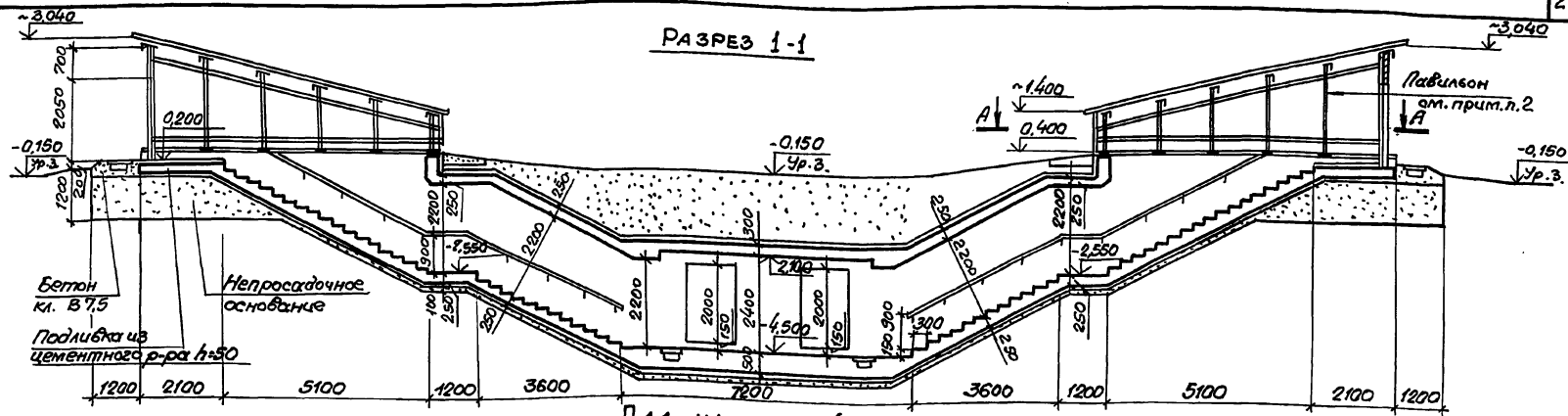

План на отм. -4.500

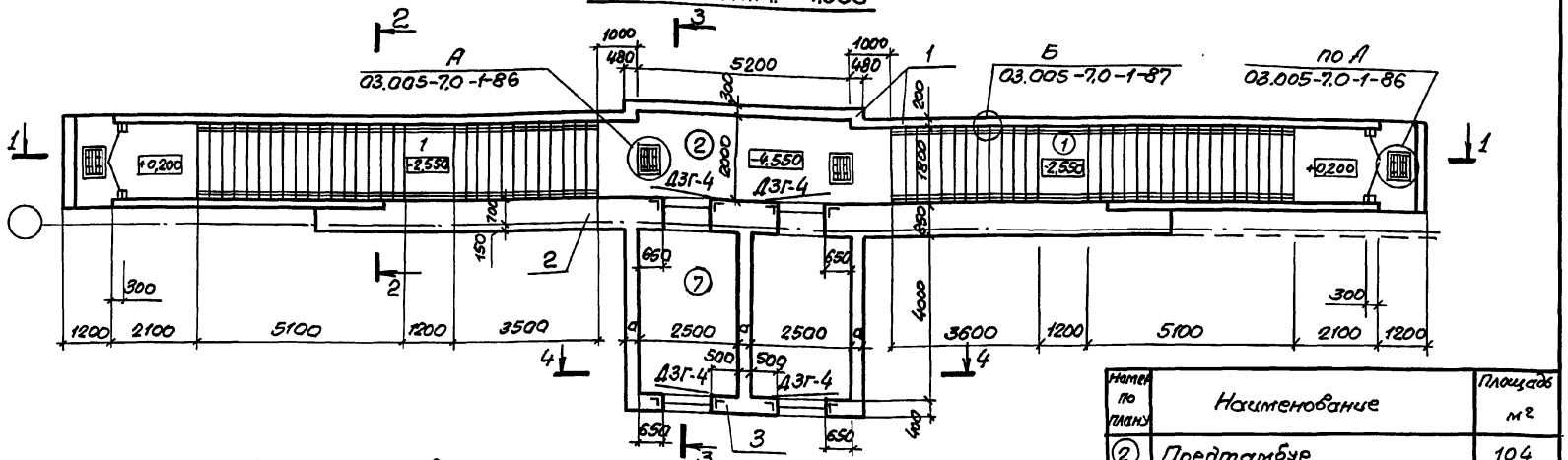

Номер по плану	Наименование	Площадь м²
②	Предтамбур	10,4
⑦	Двухкамерный тамбур-шлюз	20,0

Спецификация конструктивных элементов входа сквозникового пристенного

Марка поз.	Обозначение	Наименование	Примечание
1	03.005-7.0-1-73; 74	Подземный тоннель и предтамбур	
2	03.005-7.0-1-75; 76	Стена убежища	
3	03.005-7.0-1-77; 78	Тамбур-шлюз двухкамерный.	

Нач. отд.	Комиссаров	
Н. контр.	Бицюткo	
Гл. спец.	Трошкина	
Гл. конст.	Бицюткo	
Вед. инж.	Моисеева	
Ст. арх.	Ситкина	

03-005-7.0-1-72

Вход сквозниковый с двухкамерным тамбуром-шлюзом, пристенный - ВС4. Чертеж общего вида.

Стадия	Лист	Листов
Р	1	2

Проектный институт № 1 Ленинград

Инв. № подл. | Подпись и дата | Взам. инв. №

Разрез 2-2

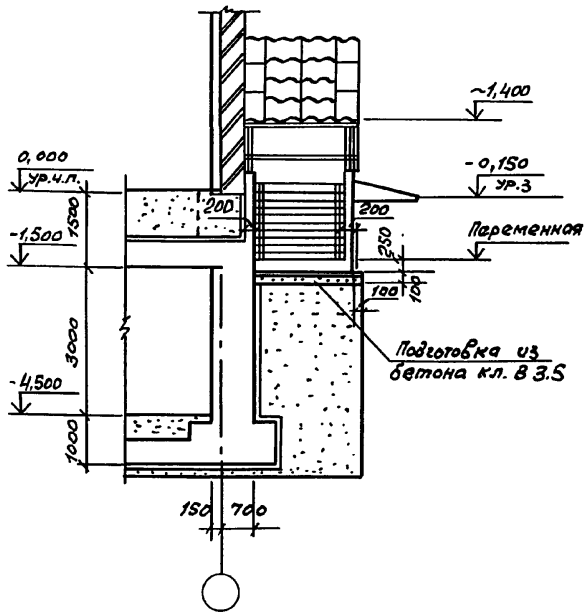

Разрез 3-3

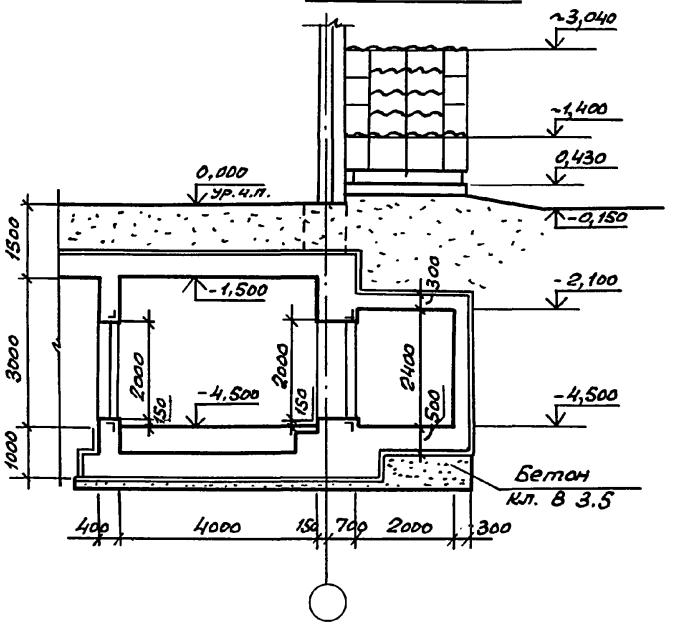

Класс сооружения	Геометрические размеры, мм	
	а	
А-II	300	
А-III	300	
А-IV	250	

1. Экспликацию помещений, спецификацию элементов заполнения проемов смотри док. 03.005-7.0-1-85.
2. Пример решения павильона для аварийного выхода, совмещенного со входом, смотри док. 03.005-7.0-1-88; 89; 90. для входа скважникового пристенного павильоны выполняются по аналогии.
3. Дверь защитно-герметическая марки ДЗГ-Д предусмотрена для класса убежища II и III. Дверь для класса убежища IV смотри док. 03.005-7.0-1-85.
4. Для отдельно стоящего убежища толщина стены может быть принята 650мм. Армирование стены в этом случае выполнять по аналогии с армированием стены, смотри док. 03.005-7.0-1-62.

Разрез 4-4

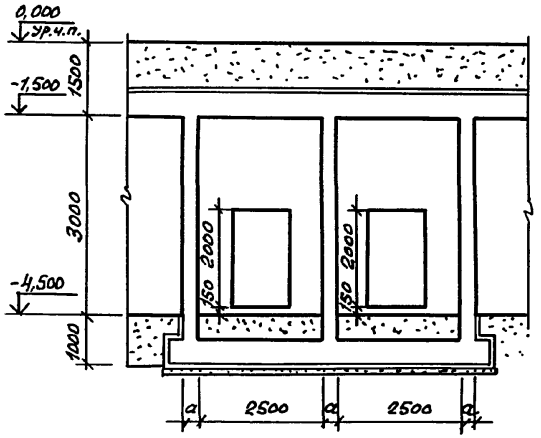

А-А

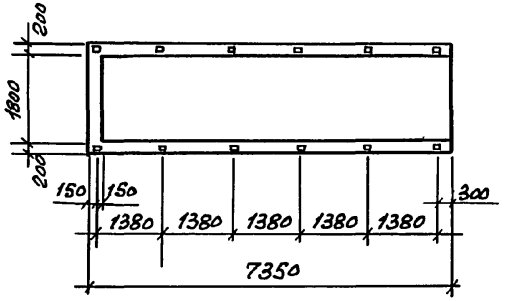

Инв. № подл. | Подпись и дата | Взам. инв. №

ПЛАН

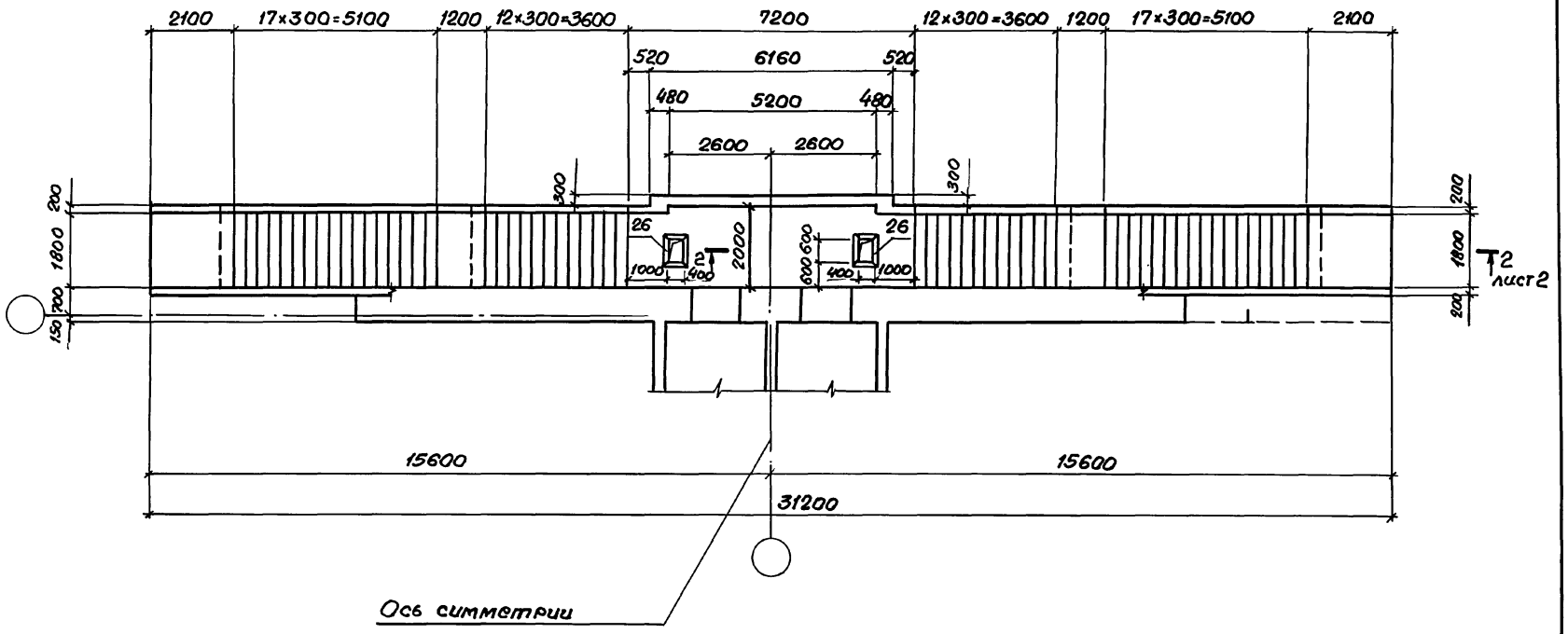

Спецификацию см. 03.005-7.0-1-74 листы 3.4.

Нач.отд.	Комиссаров		
Н.контр.	Бицютко		
Гл.констр.	Бицютко		
Вед.инж.	Моисеева		
Инженер	Дульчина		
Инженер.	Вяйзя		

03.005-7.0-1-73

ВС4

Подходной тоннель и пред тамбур.

Габаритный чертеж.

Стадия	Лист	Листов
Р	1	3

ПРОЕКТНЫЙ ИНСТИТУТ № 1

Ленинград

Инв.№ подл. | Подпись и дата | Взам.инв.№

24385-02 72 Формат А3

2 - 2

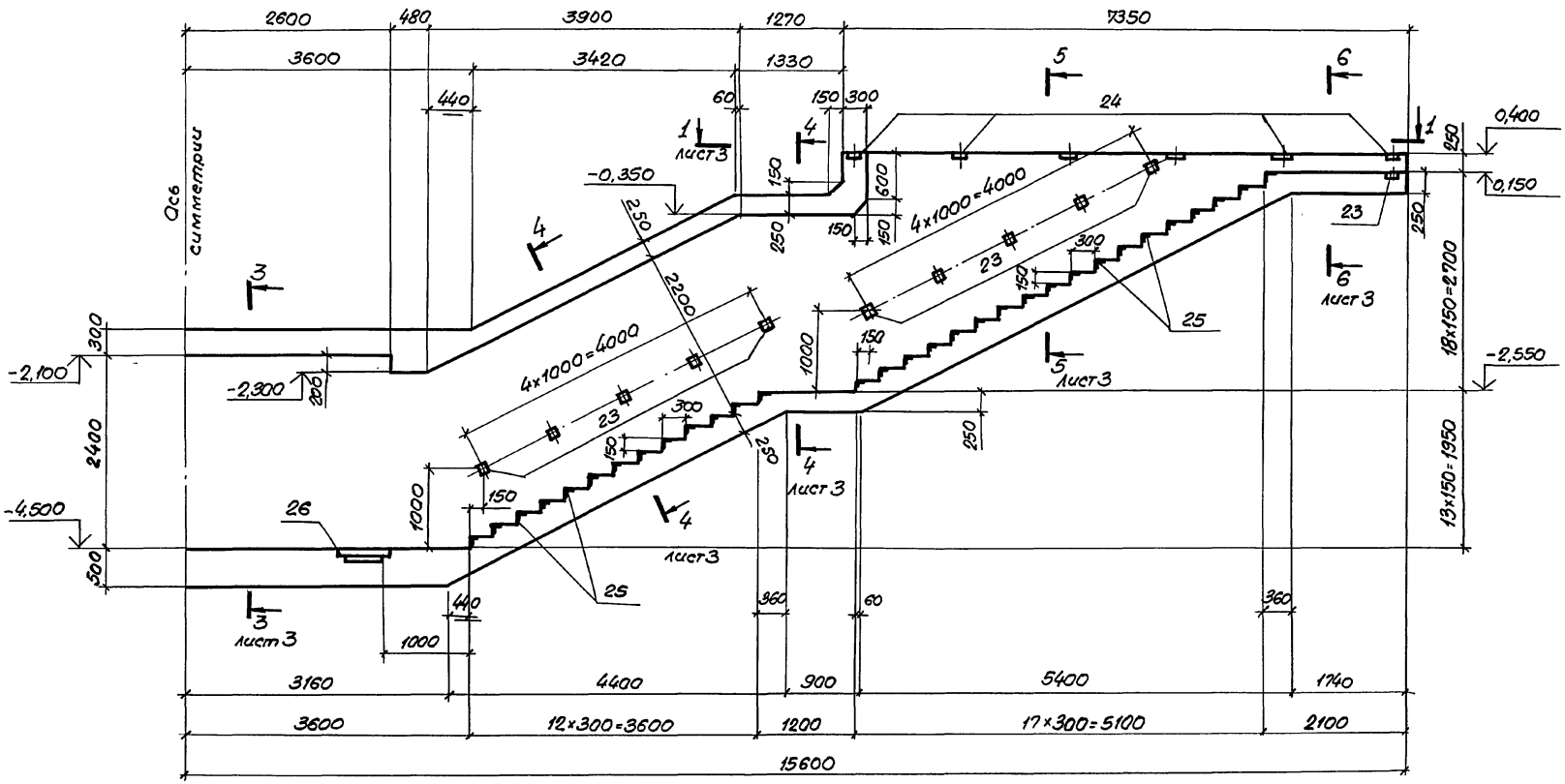

Инв. № подл.	Подпись и дата	Взам. инв. №

03.005-7.0-1-73

Лист 2

24385-02 73 Формат А3

3 - 3

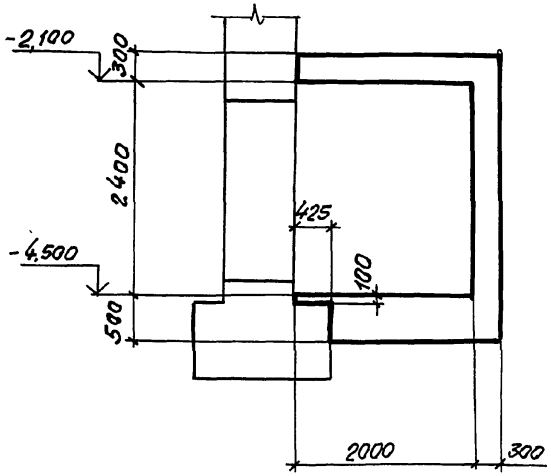

4 - 4

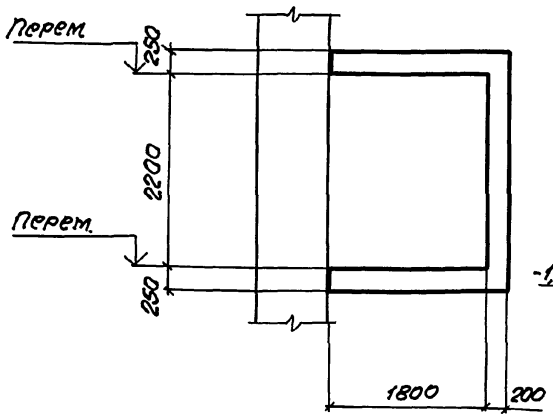

5 - 5

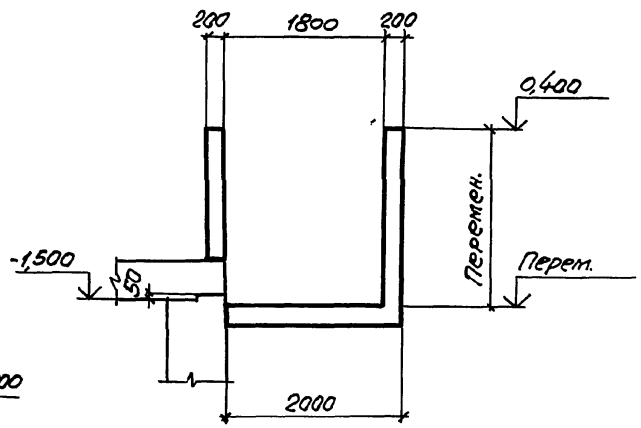

6 - 6

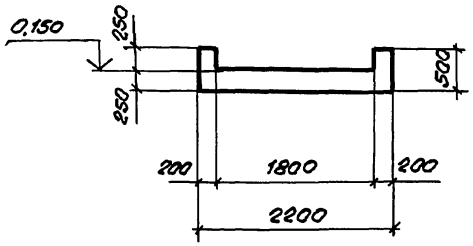

1 - 1

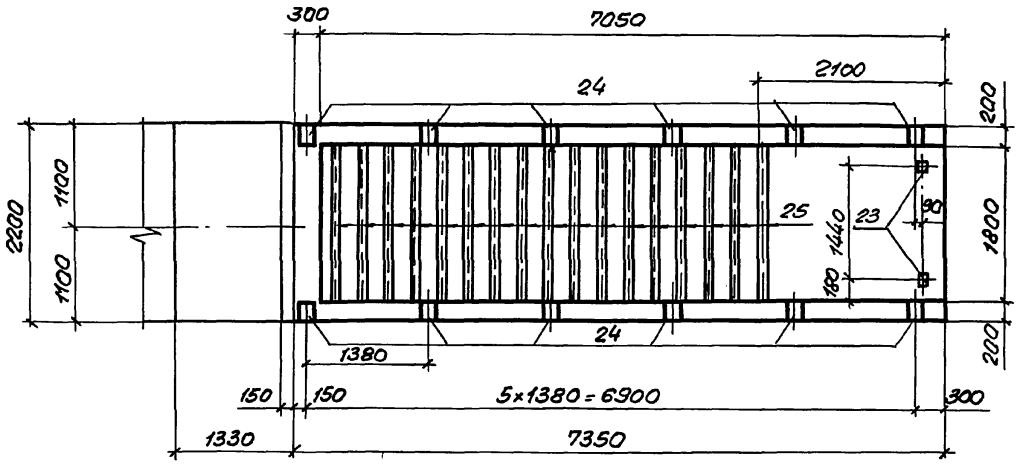

Инв.№ подл.	Подпись и дата	Взам. инв.№

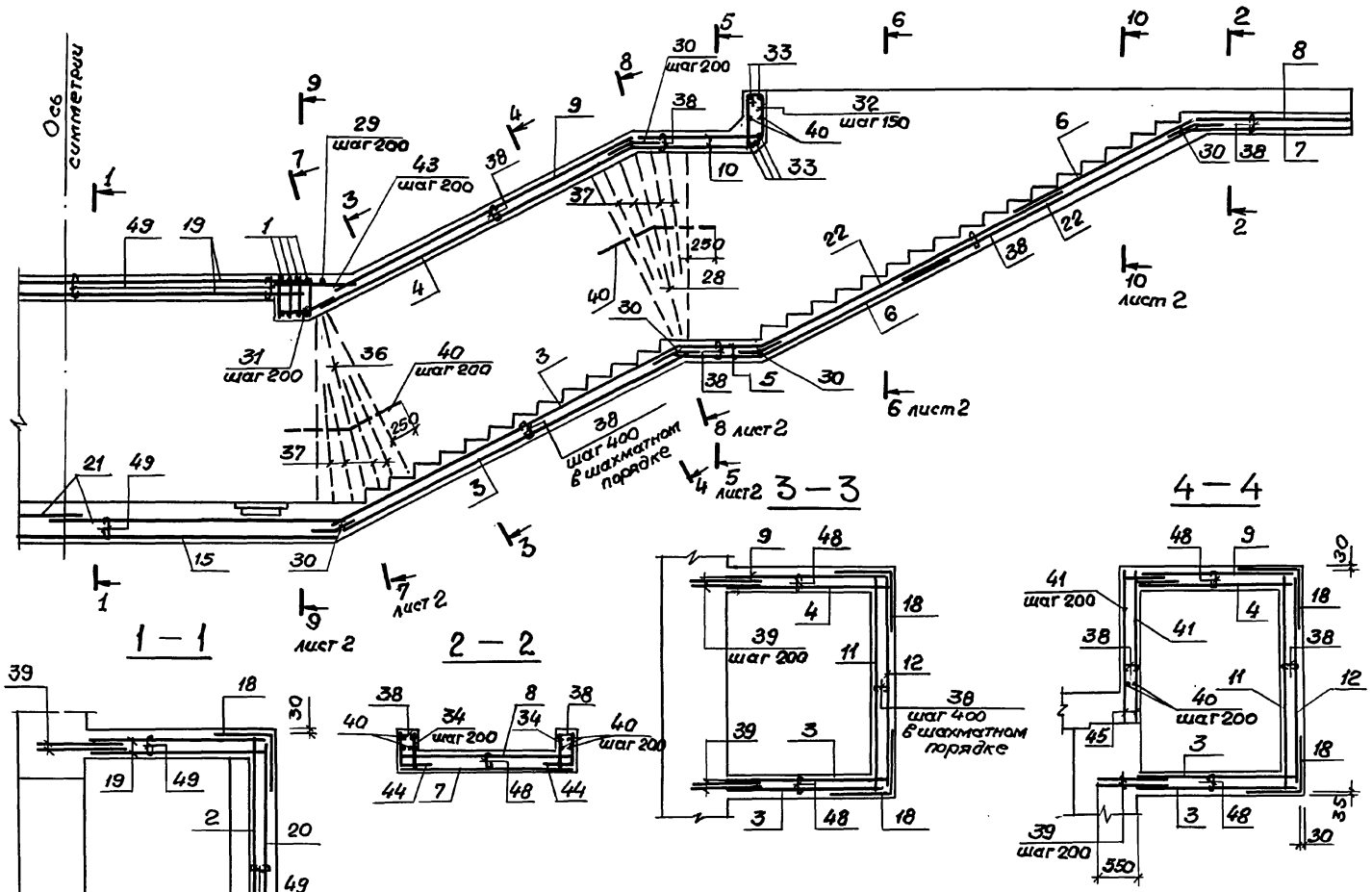

Спецификацию см. 03.005-7.0-1-75 листы 3...5

Нач. отд.	Комиссаров		
Н. контр.	Бищютко		
Гл. конст.	Бищютко		
Вед. инж.	Моисеева		
Инженер	Дульчина		
Инженер	Вяйзя		

03.005-7.0-1-74

ВС4

Подходной тоннель и предтамбур. Армирование.

Стадия	Лист	Листов
Р	1	4

Проектный институт № 1 Ленинград

24385-02 75 Формат А3

Инв. № подл. | Подпись и дата | Взам. инв. №

5-5

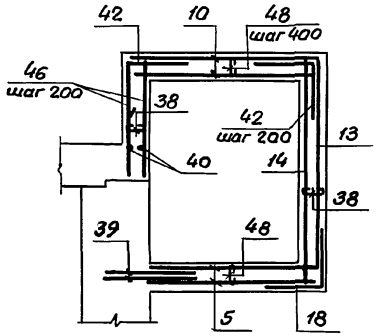

6-6

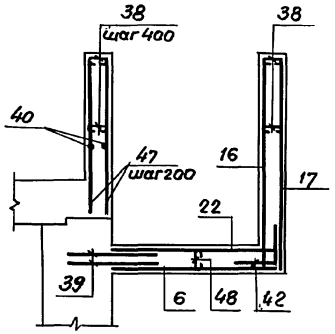

7-7

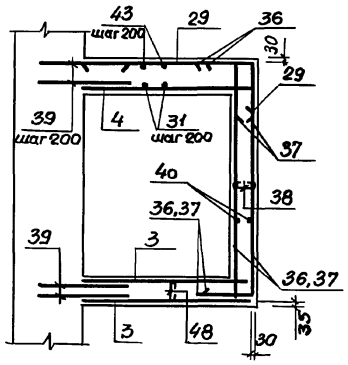

8-8

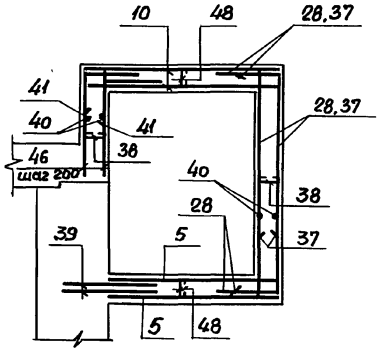

9-9

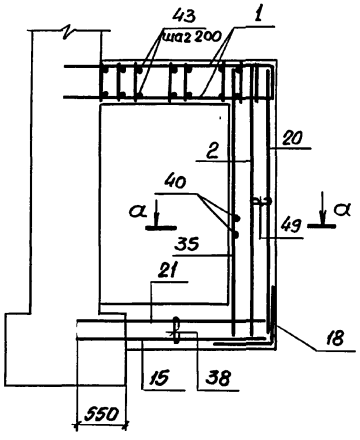

10-10

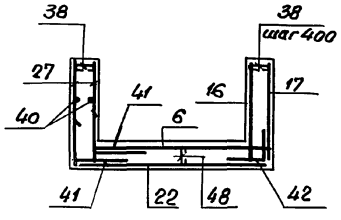

а — а

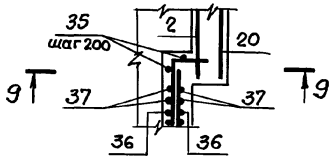

1. Стыки сварных сеток 18, 13; 17; 14; 16; 6; 22; 21 в нерабочем направлении выполнять внахлестку с перепуском на 100 мм между крайними рабочими стержнями.

2. Сетки поз. 18 для установки в углах конструкции согнуть по центру рабочей арматуры

Инв. № подл. | Подпись и дата | Взам. инв. №

Формат	Зона	Поз.	Обозначение	Наименование	Кол.	Примечание
				Класс сооружений АII; AIII; AIV		
				Сборочные единицы.		
А4		1	03.005-7.1-11	Каркас плоский КР50	8	14,3
				Сетки арматурные		
		2	ГОСТ 23279-85	3С 6AI/14AIII 315×610 50/275	1	137,0кг
		3		3С 6AI/18AIII 195×515 25+325/75	4	109,0кг
		4		3С 6AI/18AIII 195×460 75+325/75	2	96,2кг
		5		3С 6AI/18AIII 195×115 25+325/75	4	22,1кг
		6		3С 6AI/14AIII 195×245 25/75	4	36,3кг
		7		3С 6AI/14AIII 215×195 25+325/75	2	28,2кг
		8		3С 6AI/14AIII 215×175 75/75	2	27,7кг
		9		3С 6AI/18AIII 195×415 75+275/75	2	87,2кг
		10		3С 6AI/18AIII 195×160 100+300/75	4	30,9кг
		11		3С 6AI/14AIII 265×365 25/225	2	70,7кг
		12		3С 6AI/14AIII 265×365	2	72,3кг
		13		3С 6AI/14AIII 265×85	2	18,7кг
		14		3С 6AI/14AIII 265×85 25/225	2	18,3кг
		15	ГОСТ 23279-85	3С 6AI/18AIII 245×625	4	175кг
А4		16	03.005-7.1-39	С4	2	77,7кг
А4		17	-40	С5	2	75,7кг
		18	ГОСТ 23279-85	3С 6AI/14AIII 105×105	33	9,0кг
		19		3С 6AI/18AIII 225×570 250/25	2	137,2кг
		20		3С 6AI/14AIII 315×610 50/75	1	139,7кг
		21		3С 6AI/18AIII 245×350 25+275/25	4	95,2кг
		22		3С 6AI/14AIII 195×415 75+275/75	2	56,7кг
				Изделия закладные		
А4		23	1.400-15. 1-120-05	МН 105-6	44	1,0кг
А4		24	1.400-15. 1-130	МН 117-1	24	2,4кг
А4		25	1.400-15. 1-550-04	МН 553	111,6 п.м	4,1кг
А4		26	-05	МН 554	4,84 п.м	4,2кг
				Детали		
				ГОСТ 5781-82*		
Б4		27		ф14AIII ℓ=1165	52	1,4кг
Б4		28		ℓ=3710	4	4,5кг
Б4		29		ф18AIII ℓ=2900	6	5,8кг
Б4		30		ф10AIII ℓ=500	106	0,3кг
Б4		31		ℓ=820	20	0,5кг
Б4		32		ф6AI ℓ=1930	20	0,4кг

Инв.№ подл. | Подпись и дата | Взам.инв.№:

Формат	Зона	Поз.	Обозначение	Наименование		Кол.	Примечание
БУ		33		ф18А III	ℓ=2650	10	5,3кг
БУ		34		ф10А III	ℓ=480	36	0,3кг
БУ		35		ф14А III	ℓ=3180	8	3,9кг
БУ		36			ℓ=2950	4	3,6кг
БУ		37			ℓ=2700	32	3,3кг
БУ		38		ф8АI	ℓ=300	430	0,1кг
БУ		39		ф18А III	ℓ=1150	270	2,3кг
БУ		40		ф6АI	ℓ=4400	п.м.	0,2кг
БУ		41		ф14А III	ℓ=1170	108	1,4кг
БУ		42			ℓ=1000	80	1,2кг
БУ		43		ф10А III	ℓ=1520	22	0,9кг
БУ		44			ℓ=800	36	0,5кг
БУ		45		ф14А III	$\ell_{ср}$=665	52	0,8кг
БУ		46			ℓ=1330	24	1,6кг
БУ		47			ℓ=1830	60	2,2кг
БУ		48		ф8АI	ℓ=350	470	0,1кг
БУ		49			ℓ=400	236	0,1кг
				Материалы.			
				Бетон класса В 25			68,8 м³

Ведомость деталей

Поз.	Эскиз
28	2710 500 500
29	750 2150
30	250 250 220 110
31	470 350 310 155
32	765 305 120 570 170 690
33	250 2150 250
36	2950 500 500

Ведомость деталей

Поз.	Эскиз
37	2200 500
38	150
41	670 500
42	500 500
44	450 350
48	200
49	250

Ведомость расхода стали на элемент, кг

Класс сооружений	Изделия арматурные. Арматура класса. А-III ГОСТ 5781-82*					А-I ГОСТ 5781-82*				Всего	Изделия закладные. Прокат марки В Ст3 кп2. ГОСТ 103-76*				ГОСТ 8509-86			Арматура класса А-III ГОСТ 5781-82*			Всего	Общий расход
	ф8	ф10	ф14	ф18	Итого	ф6	ф8		Итого		δ=8	δ=6		Итого	L50x5		Итого	ф8		Итого		
А-II; А-III; А-IV	17,6	90,4	2070,4	2923,4	5101,8	603,4	113,6		717	5818,8	18	71		89	442		442	53		53	584	6402,8

Взам. инв. №

Подпись и дата

Инв. № подл.

03.005-7.0-1-74

Лист 4

24385-02 78 Формат А3

План на отм. -1.500

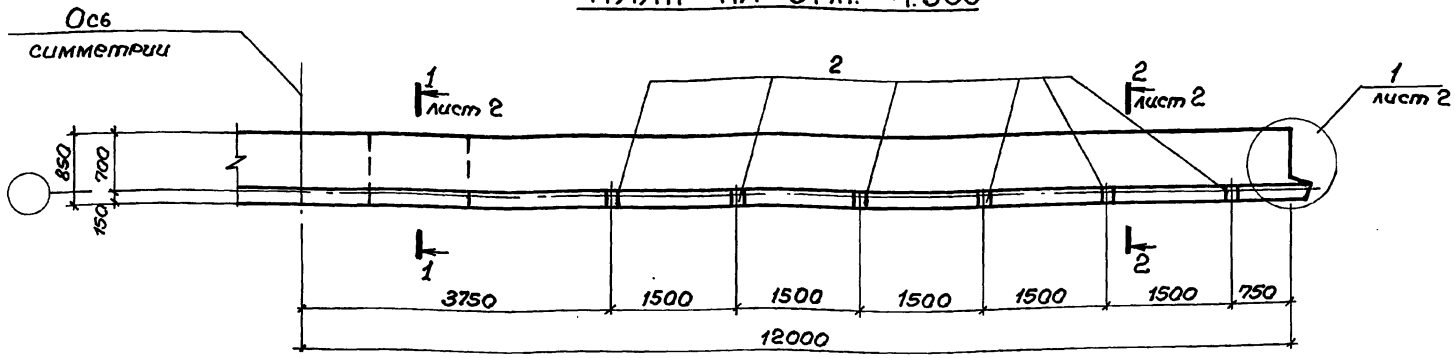

План на отм. -4.500

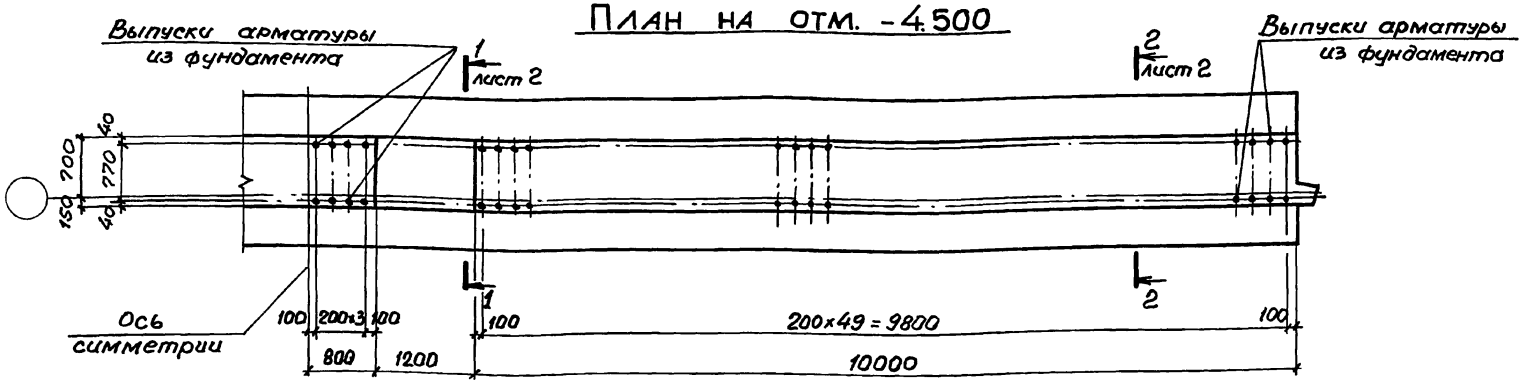

1. На данном чертеже дан пример установки арматурных выпусков из фундамента под стену. Диаметр стержней должен соответствовать диаметру рабочей арматуры стены.
2. Спецификацию см. 03.005-7.0-1-76 лист 2.

Нач.отд.	Комиссаров	
Н.контр.	Бицютко	
Гл.конст.	Бицютко	
Вед.инж.	Моисеева	
Инж.	Дульчина	
Провер.	Вяйгя	

03.005-7.0-1-75

ВС 4

Стена убежища. Габаритный чертеж.

Стадия	Лист	Листов
Р	1	2

ПРОЕКТНЫЙ ИНСТИТУТ №1
Ленинград

Инв.№ подл. | Подпись и дата | Взам. инв.№

1 – 1

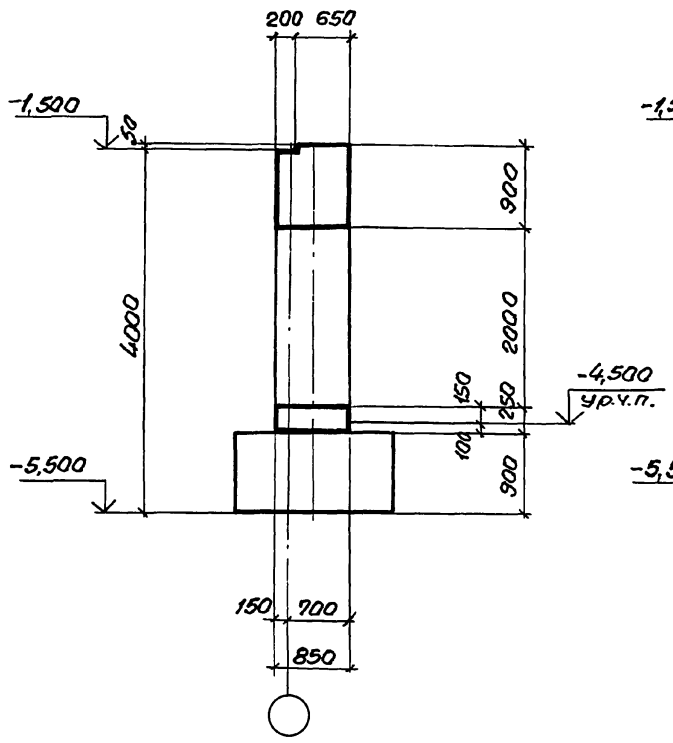

2 – 2

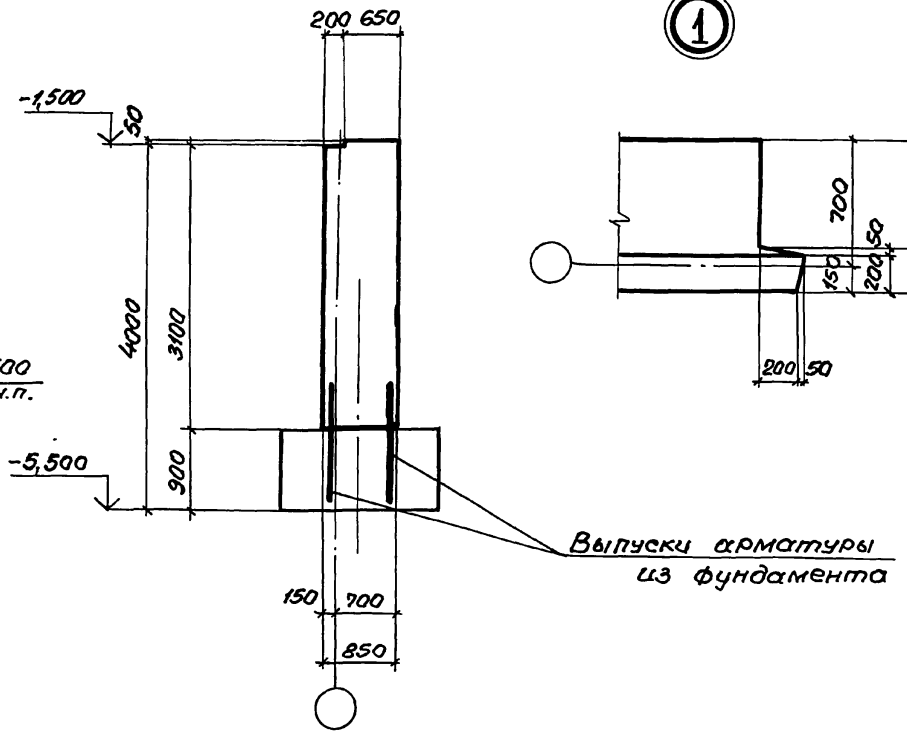

Инв.№ подл. | Подпись и дата | Взам. инв.№

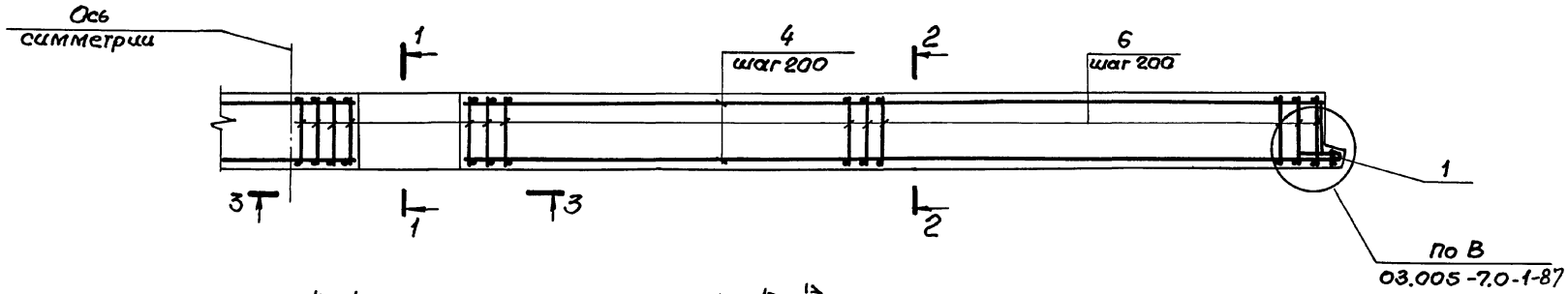

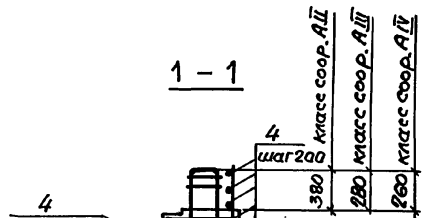

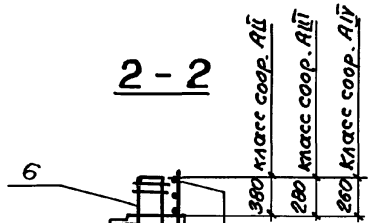

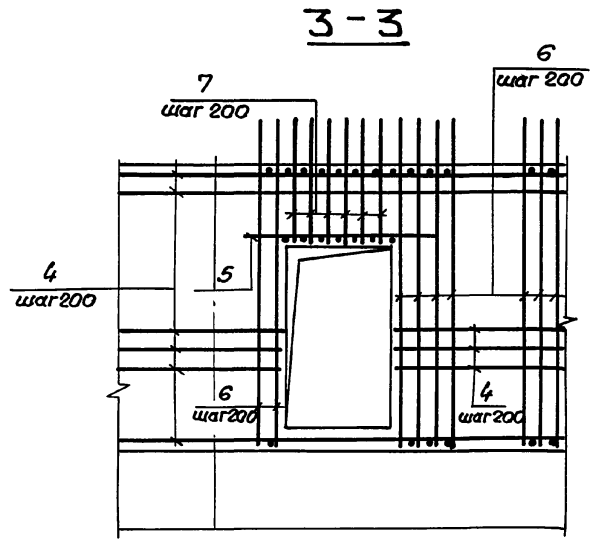

Выпуски арматуры из фундамента

Спецификацию см. лист 2.

Нач.отд.	Комиссаров		03.005-7.0-1-76			
Н.контр.	Бицюгко		ВС 4 Стена убежища. Армирование.	Стадия	Лист	Листов
Гл.констр.	Бицюгко			Р	1	2
Вед.инж.	Моисеева			Проектный институт №1 Ленинград		
Инж.	Дулвчина					
Провер.	Вяйзя					

Инв.№ подл. | Подпись и дата | Взам.инв.№

24385-02 81 Формат А3

Формат	Зона	Поз.	Обозначение	Наименование	Кол.	Примечание
			Постоянные данные для исполнений.			
			Класс сооружений А-II; А-III; А-IV			
				Сборочные единицы.		
А4		1	03.005-7.1-9	Каркас плоский КР39	2	10.3кг
А4		2	1.400.15.61.120-54	Изделие закладное МН114-1	12	3.6кг
				Детали.		
				ГОСТ 5781-82*		
Б4		3		ф10 AI ℓ = 950	12	0.6кг
Б4		4		ℓ = по месту	792 п.м.	0.617кг
Б4		5		ф20 A-III ℓ = 2400	10	5.9кг
				Материалы		
				Бетон класса В25		60.6м³
			Переменные данные для исполнений.			
			Класс сооружений А-II			
				Сборочные единицы		
А4		6	03.005-7.1-20	Каркас плоский КР79	108	27.97кг
А4		7	-22	КР84	12	12.73кг
			Класс сооружений А-III.			
				Сборочные единицы		
А4		6	03.005-7.1-21	Каркас плоский КР80	108	23.23кг
А4		7	-23	КР85	12	10.39кг
			Класс сооружений А-IV.			
				Сборочные единицы		
А4		6	03.005-7.1-21	Каркас плоский КР78	108	19.2кг
А4		7	-23	КР83	12	10.82кг

Инв.№ подл. | Подпись и дата | Взам.инв.№

Ведомость деталей

Поз.	Эскиз
3	800

Ведомость расхода стали на элемент, кг

Марка элемента	Изделия арматурные									
	Арматура класса									Всего
	AI			A-III						
	ГОСТ 5781-82*			ГОСТ 5781-82*						
	10		Итого	6	8	16	20	22	25	Итого
A-II	495		495	1	688	1199	59	—	1316	3263	3758
A-III	495		495	1	672	1179	59	812	—	2723	3218
A-IV	495		495	362	—	1172	750	—	—	2284	2779

Продолжение ведомости

Марка элемента	Изделия закладные								Общий расход
	Арматура класса				Прокат марки			Всего	
	A-III				ВСт3кп2				
	ГОСТ 5781-82*				ГОСТ 103-76*				
	ф12			Итого	S=8		Итого		
A-II	21.4			21.4	22.8		22.8	44.2	3802.2
A-III	21.4			21.4	22.8		22.8	44.2	3262.2
A-IV	21.4			21.4	22.8		22.8	44.2	2823.2

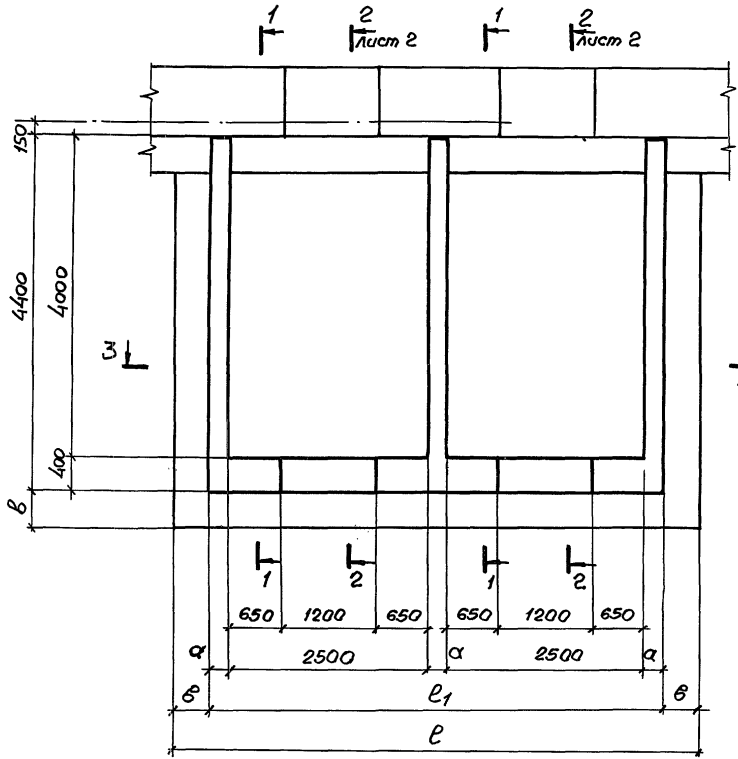

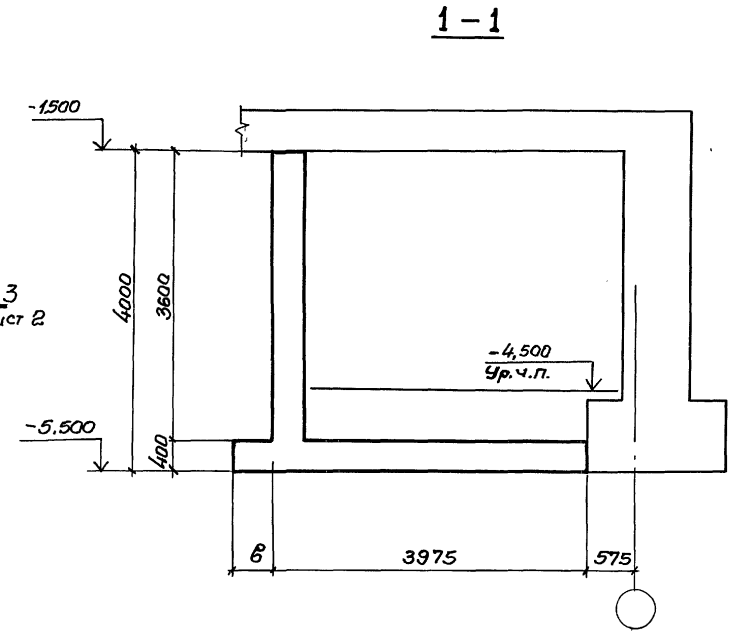

Класс сооружений	Размеры, мм			
	а	в	ℓ_1	ℓ
А-II	300	500	5900	6900
А-III	300	500	5900	6900
А-IV	250	400	5750	6550

Нач. отд.	Комиссаров	
Н. контр.	Бицютко	
Гл. констр.	Бицютко	
Вед. инж.	Моисеева	
Инженер	Дульчина	
Инженер	Вяйзя	

03.005-7.0-1-77

ВС4
Двухкамерный тамбур-шлюз. Габаритный чертеж.

Стадия	Лист	Листов
Р	1	2

Проектный институт 1 Ленинград

24385-02 83 Формат А3

Инв. № подл. | Подпись и дата | Взам. инв. №

2 – 2

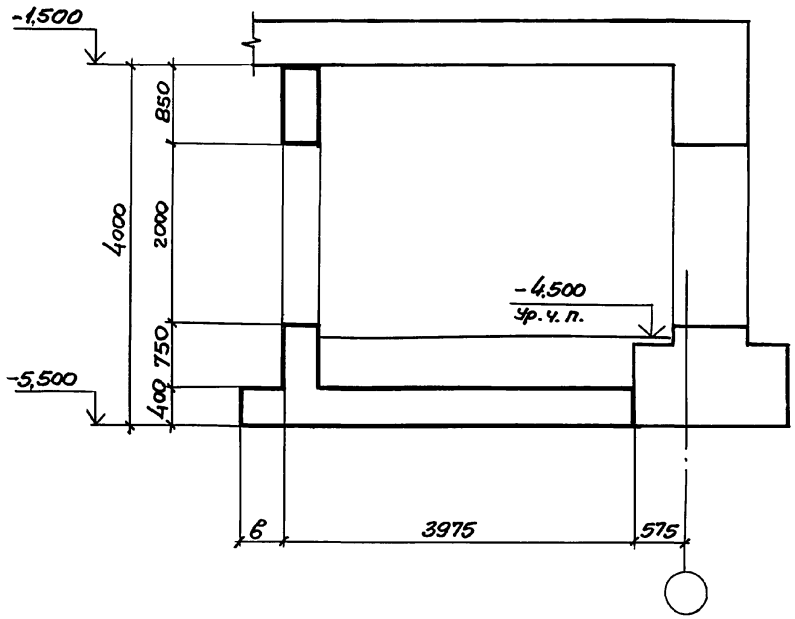

3 – 3

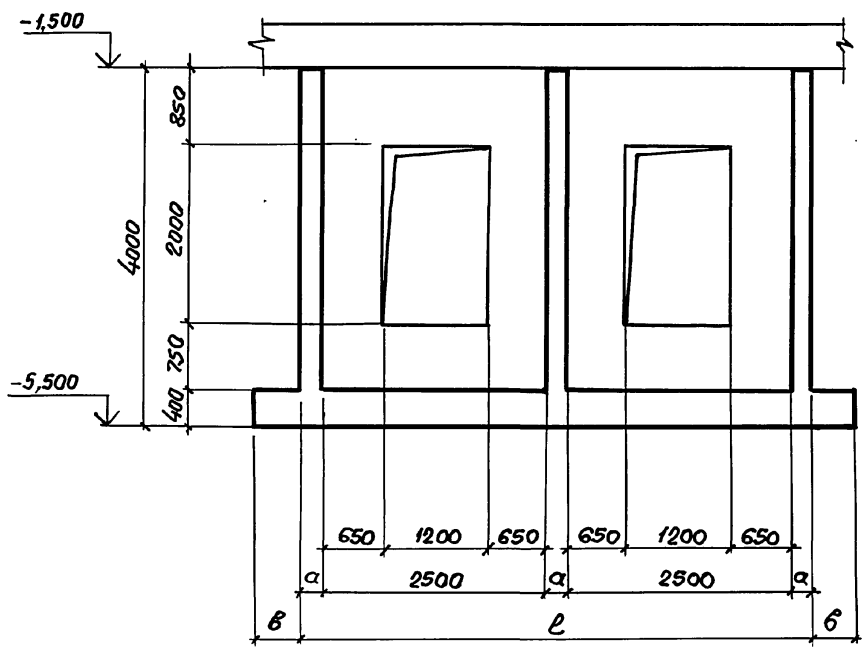

Инв.№ подл. | Подпись и дата | Взам. инв.№

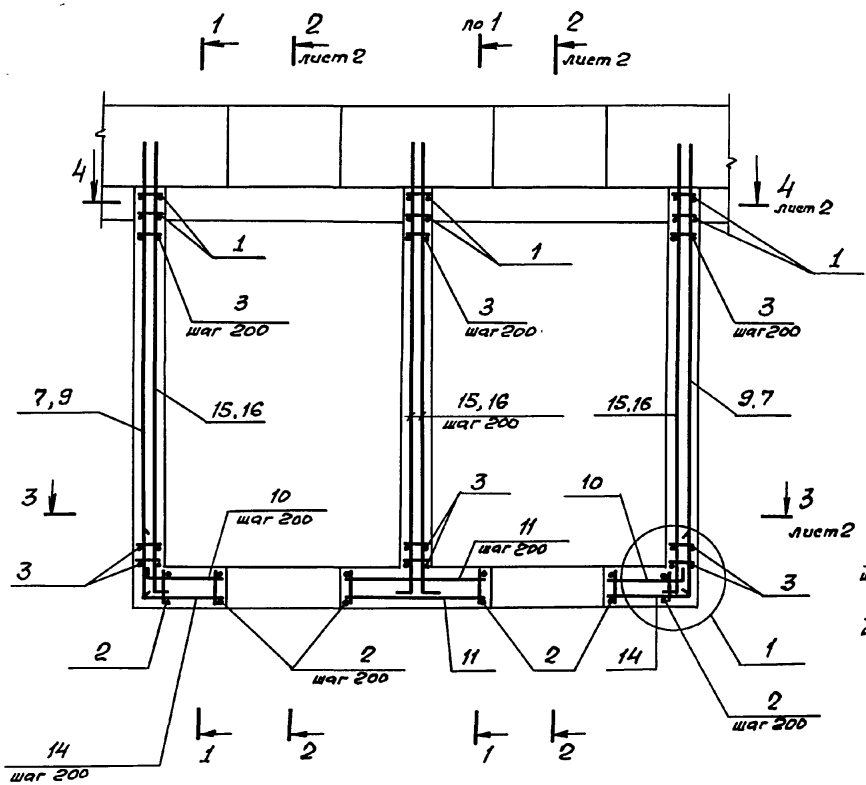

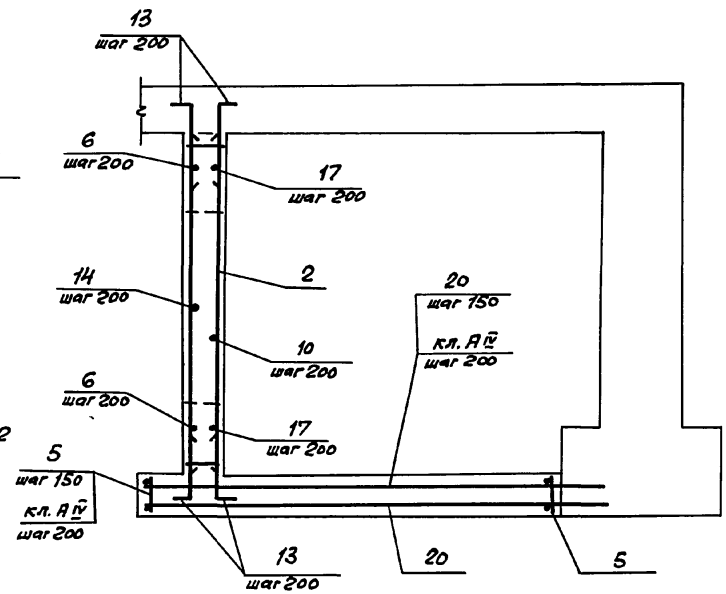

1. В чертежах фундаментов под стену предусмотреть выпуски для устройства стыков арматуры фундаментов с арматурой стены.

   Диаметр выпусков должен соответствовать диаметру рабочей арматуры каркасов для армирования стен.

2. Спецификацию см. листы 3,4.
   Ведомость расхода стали см. лист 5.

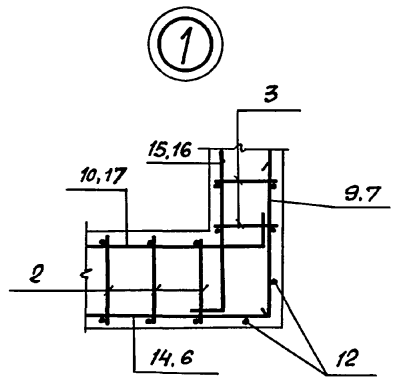

Нач. отд.	Комиссаров		03. 005-7.0-1-78
Н. контр.	Бицютко		ВС4
Гл. констр.	Бицютко		Двухкамерный тамбур-шлюз. Армирование.
Вед. инж.	Моисеева		Стадия: Р; Лист: 1; Листов: 5
Инженер	Вяйзя		ПРОЕКТНЫЙ ИНСТИТУТ №1 Ленинград
Техник	Лагутин		

24385-02 85 Формат А3

Инв. № подл. | Подпись и дата | Взам. инв. №

2 – 2

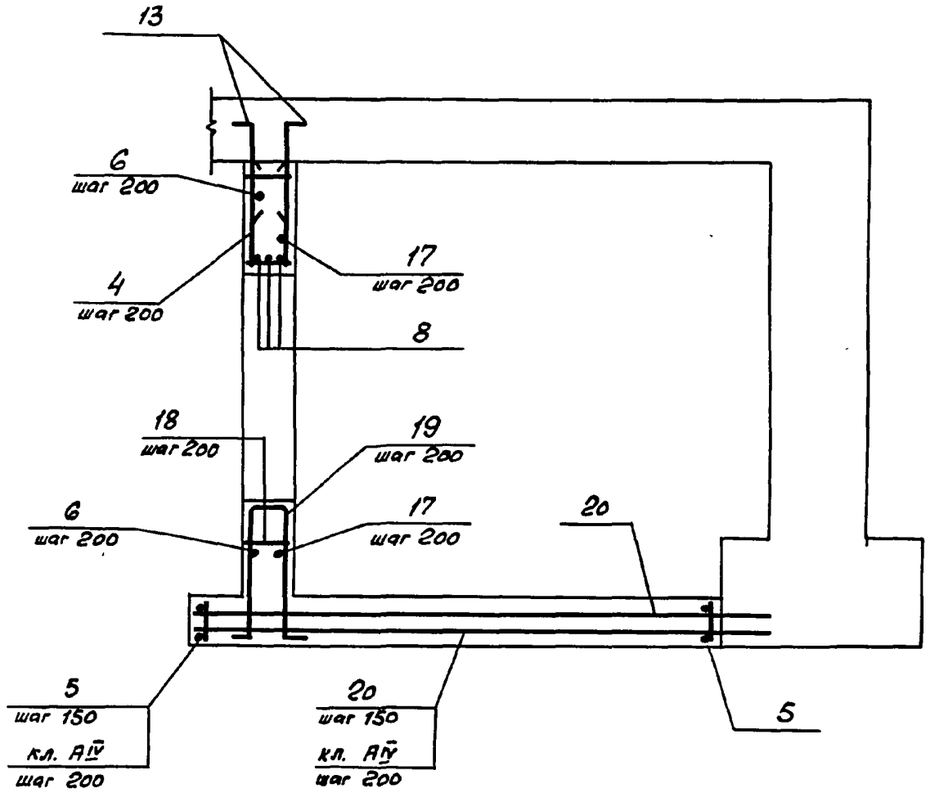

3 – 3

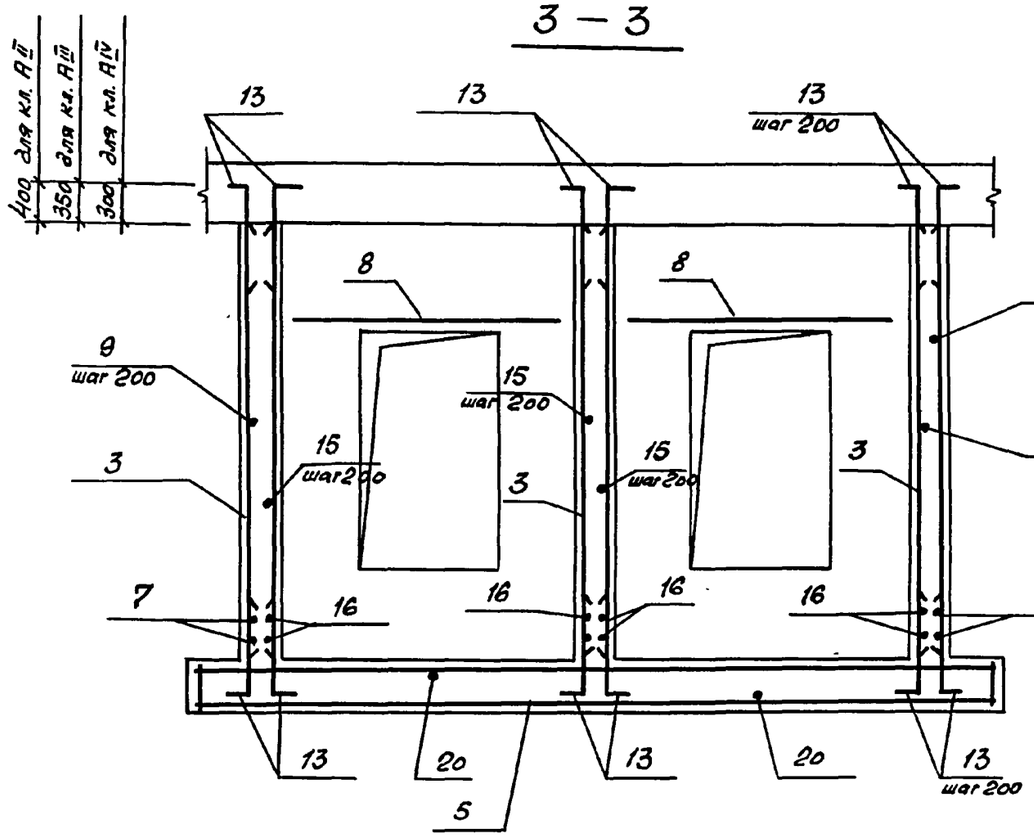

4 – 4

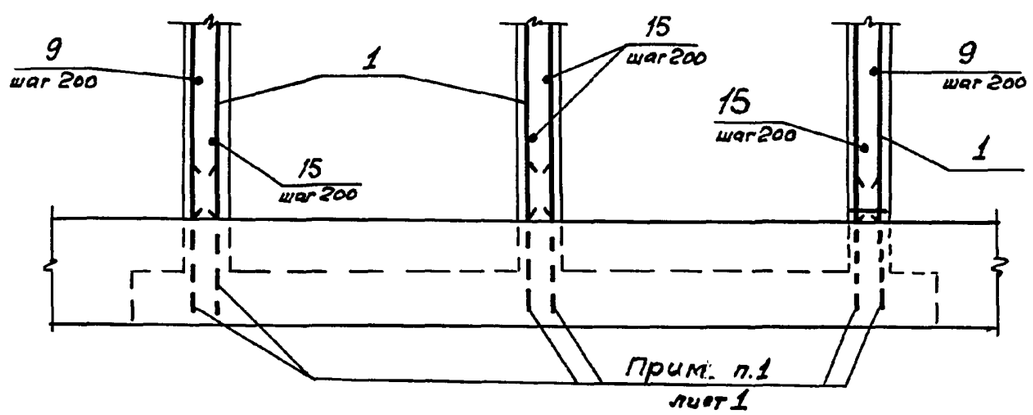

Взам. инв. №
Подпись и дата
Инв. № подл.

03.005-7.0-1-78

Лист 2

24385-02 86

Формат А3

Формат	Зона	Поз.	Обозначение	Наименование	Кол.	Примеч.
			Класс сооружений А-II			
				Сборочные единицы		
А4		1	03.005-7.1-35	Каркас плоский КР163	6	14.1кг
А4		2	-31	КР116	17	17.0кг
А4		3	-31	КР118	57	16.3кг
А4		4	-24	КР110	12	4.5кг
А4		5	-31	КР114	31	64.0кг
				Детали		
				ГОСТ 5781-82*		
Б4		6		ф 16 А III ℓ = 6900	10	10,8кг
Б4		7		ф 16 А III ℓ = 4420	4	6.9кг
Б4		8		ф 16 А III ℓ = 2100	6	3.3кг
Б4		9		ф 16 А III ℓ = 4850	34	7.7кг
Б4		10		ф 16 А III ℓ = 1090	20	1.7кг
Б4		11		ф 16 А III ℓ = 1580	20	2.5кг
Б4		12		ф 18 А III ℓ = 3580	4	7.2кг
Б4		13		ф 18 А III ℓ = 1200	340	2.4кг
Б4		14		ф 16 А III ℓ = 1450	20	2.3кг
Б4		15		ф 16 А III ℓ = 4900	68	7.7кг
Б4		16		ф 16 А III ℓ = 4480	8	7.1кг
Б4		17		ф 16 А III ℓ = 6200	10	9.8кг
Б4		18		ф 8 А III ℓ = 380	24	0.2кг
Б4		19		ф 18 А III ℓ = 2930	12	5.9кг
Б4		20		ф 14 А III ℓ = 4870	80	5.9кг
				Материалы		
				Бетон класса В25		33.8м³

Ведомость деталей (кл. А-II)

Поз.	Эскиз
6	5800; 550; 550
10	840; 250
13	1000; 200
14	900; 550

Поз.	Эскиз
15	4750; 150
16	4330; 150
17	5700; 250
19	1090; 350; 1090; 200; 200

Формат	Зона	Поз.	Обозначение	Наименование	Кол.	Примеч.
			Класс сооружений А-III			
				Сборочные единицы		
А4		1	03.005-7.1-35	Каркас плоский КР162	6	11.6кг
А4		2	-9	КР35	17	14.0кг
А4		3	-31	КР119	57	12.5кг
А4		4	-24	КР89	12	5.5кг
А4		5	-31	КР114	23	64.0кг
				Детали		
				ГОСТ 5781-82*		
Б4		6		ф 14 А III ℓ = 6800	10	8.2кг
Б4		7		ф 14 А III ℓ = 4370	4	5.3кг
Б4		8		ф 14 А III ℓ = 2000	6	2.4кг
Б4		9		ф 14 А III ℓ = 4800	34	5.8кг
Б4		10		ф 14 А III ℓ = 1040	20	1.3кг
Б4		11		ф 14 А III ℓ = 1580	20	1.9кг

Инв.№ подл. | Подпись и дата | Взам. инв.№

Формат	Зона	Поз.	Обозначение	Наименование	Кол.	Примеч.
Б4		12		ф 16 А III ℓ = 3580	4	5.7кг
Б4		13		ф 16 А III ℓ = 1000	340	1.6кг
Б4		14		ф 14 А III ℓ = 1400	20	1.7кг
Б4		15		ф 14 А III ℓ = 4800	68	5.8кг
Б4		16		ф 14 А III ℓ = 4380	8	5.3кг
Б4		17		ф 14 А III ℓ = 6100	10	7.4кг
Б4		18		ф 8 А III ℓ = 380	24	0.2кг
Б4		19		ф 16 А III ℓ = 2730	12	4.3кг
Б4		20		ф 12 А III ℓ = 4820	80	4.3кг
				Материалы		
				Бетон класса В 25		33.8м³

Ведомость деталей (кл. А-III)

Поз.	Эскиз
6	5800; 500; 500
10	840; 200
13	900; 100

Поз.	Эскиз
14	900; 500
17	200; 5700; 200
19	1090; 330; 1090; 100; 100

Формат	Зона	Поз.	Обозначение	Наименование	Кол.	Примеч.
				Детали		
				ГОСТ 5781-82*		
Б4		6		ф 12 А III ℓ = 6450	10	5.7кг
Б4		7		ф 12 А III ℓ = 4320	4	3.80кг
Б4		8		ф 12 А III ℓ = 1900	6	1.7кг
Б4		9		ф 12 А III ℓ = 4750	34	4.2кг
Б4		10		ф 12 А III ℓ = 990	20	0.8кг
Б4		11		ф 12 А III ℓ = 1530	20	1.4кг
Б4		12		ф 14 А III ℓ = 3580	4	4.3кг
Б4		13		ф 14 А III ℓ = 900	340	1.1кг
Б4		14		ф 12 А III ℓ = 1250	20	1.1кг
Б4		15		ф 12 А III ℓ = 4700	68	4.1кг
Б4		16		ф 12 А III ℓ = 4280	8	3.8кг
Б4		17		ф 12 А III ℓ = 5950	10	5.3кг
Б4		18		ф 8 А III ℓ = 380	24	0.2кг
Б4		19		ф 14 А III ℓ = 2630	12	3.2кг
Б4		20		ф 12 А III ℓ = 4720	58	4.2кг
				Материалы		
				Бетон класса В 25		29.4м³

Ведомость деталей (кл. А-IV)

Поз.	Эскиз
6	5650; 400; 400
10	790; 200
13	800; 100

Поз.	Эскиз
14	850; 400
17	200; 5500; 200
19	1090; 350; 1090; 50; 50

Формат	Зона	Поз.	Обозначение	Наименование	Кол.	Примеч.
			Класс сооружений А-IV			
				Сборочные единицы		
А4		1	03.005-7.1-35	Каркас плоский КР 164	6	8.3кг
А4		2	-31	КР 117	17	10.1кг
А4		3	-31	КР 120	57	9.5кг
А4		4	-24	КР 111	12	2.7кг
А4		5	-31	КР 115	22	37.2кг

Взам. инв. №

Подпись и дата

Инв. № подл.

Ведомость расхода стали на элемент, кг

Марка элемента	Изделия арматурные. Арматура класса А-III ГОСТ 5781-82*												Всего
	ф 6	ф 8	ф 10	ф 12	ф 14	ф 16	ф 18	ф 20	ф 25			Итого	
А-II		181.4	342.2		472	1225.6	2134.3		1643			5998,5	5998,5
А-III	61.6	61.3	262.5	344	923.6	1513.4		57.6	1219			4443.0	4443.0
А-IV	84.4	113.7		897.0	1139.8			708.4				2943.3	2943.3

Инв.№ подл. | Подпись и дата | Взам. инв.№

Разрез 1-1

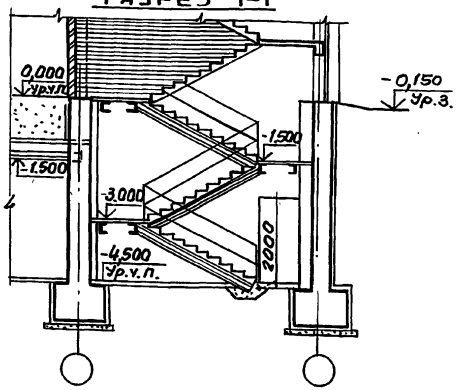

Разрез 2-2

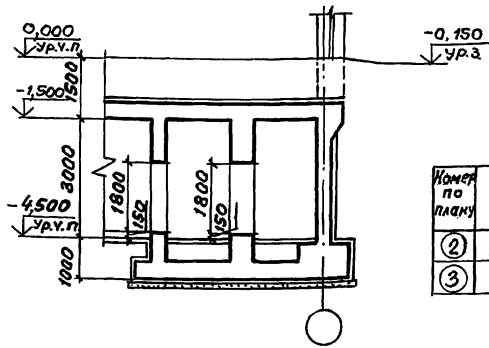

Номер по плану	Наименование	Площадь, м²
②	Предтамбур	2,56
③	Тамбур	2,88

План на отм. -4,500

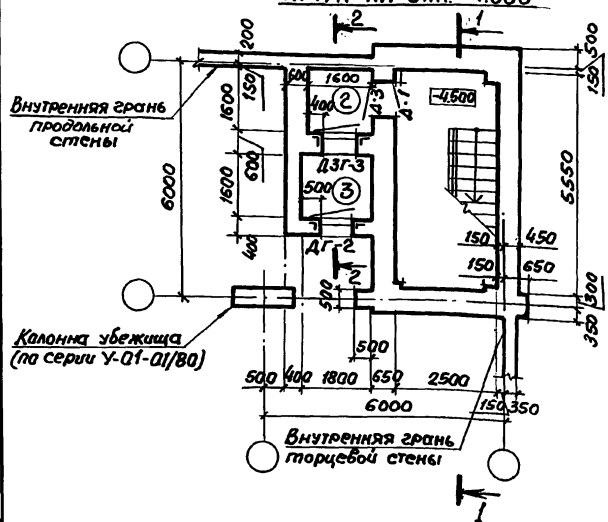

1. Приведенный в выпуске пример следует рассматривать как рекомендации по назначению толщин стен убежища, предтамбура, тамбура и их армирование в месте устройства входа.
Перекрытие и фундаменты убежища в месте устройства входа разрабатываются при конкретном проектировании с использованием материалов серии У-01-01/80.

2. Экспликацию помещений, спецификацию элементов заполнения проемов смотри док. 03.005-7.0-1-85.

3. Дверь защитно-герметическая марки ДЗГ-3 предусмотрена для класса убежища II и III.
Дверь для класса убежища IV смотри док. 03.005-7.0-1-85.

Нач. отд.	Комиссаров		
Н. контр.	Бицютко		
Гл. спец.	Тричкина		
Гл. констр.	Бицютко		
Вед. инж.	Моисеева		
Ст. арх.	Ситкина		

03.005-7.0-1-79

Вход из лестничной клетки многоэтажного здания с тамбуром и предтамбуром – ВЛ1
Чертеж общего вида

Стадия	Лист	Листов
Р		1

Проектный институт №1 Ленинград

Инв. № подл. | Подпись и дата | Взам. инв. №

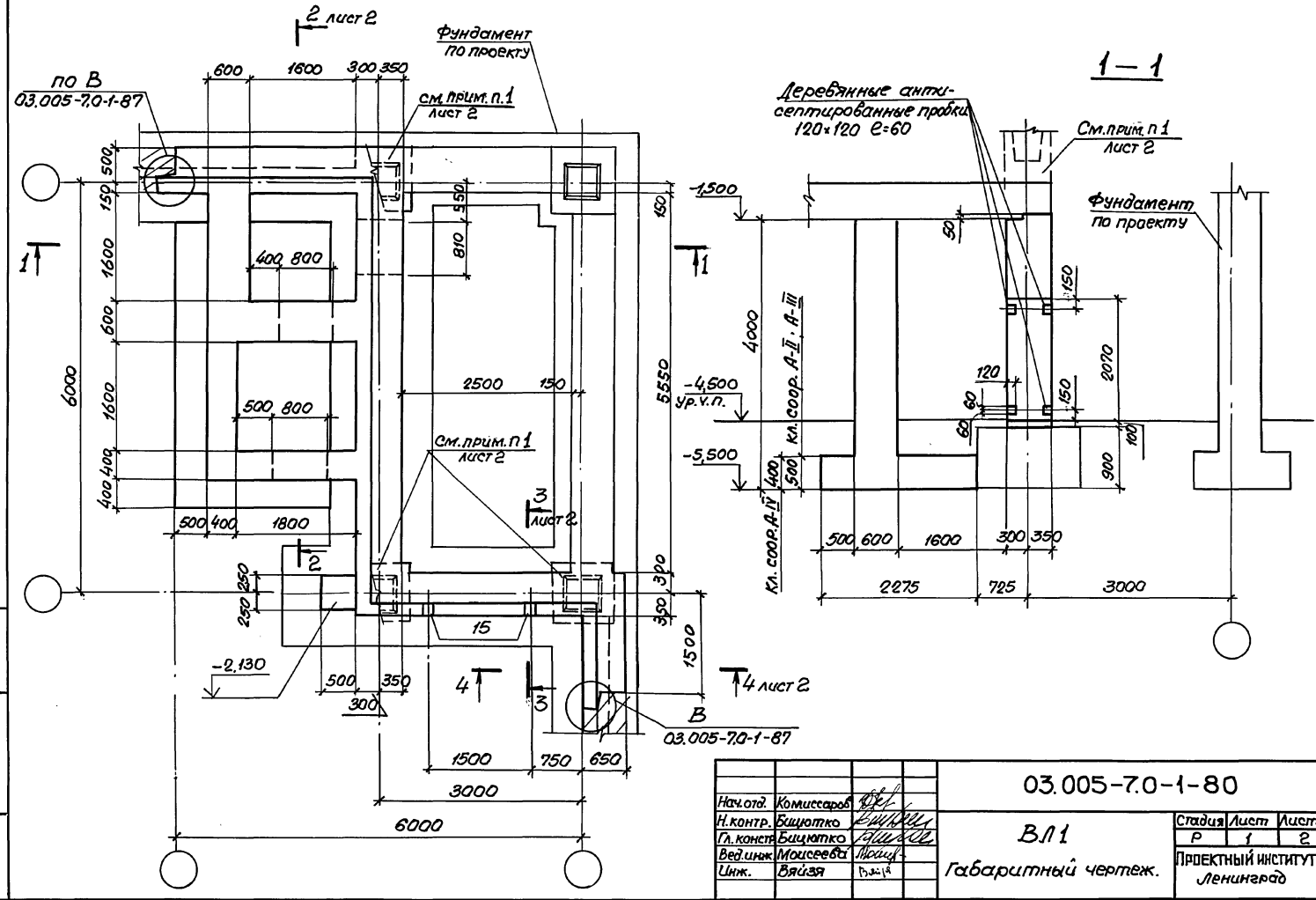

Нач.отд.	Комиссаров		
Н.контр.	Бицютко		
Гл.конст.	Бицютко		
Вед.инж.	Моисеева		
Инж.	Вяйзя		

03.005-7.0-1-80

ВЛ1

Габаритный чертеж.

Стадия	Лист	Листов
Р	1	2

Проектный институт №1 Ленинград

Инв.№ подл. | Подпись и дата | Взам. инв.№

24385-02 91 Формат А3

2 - 2

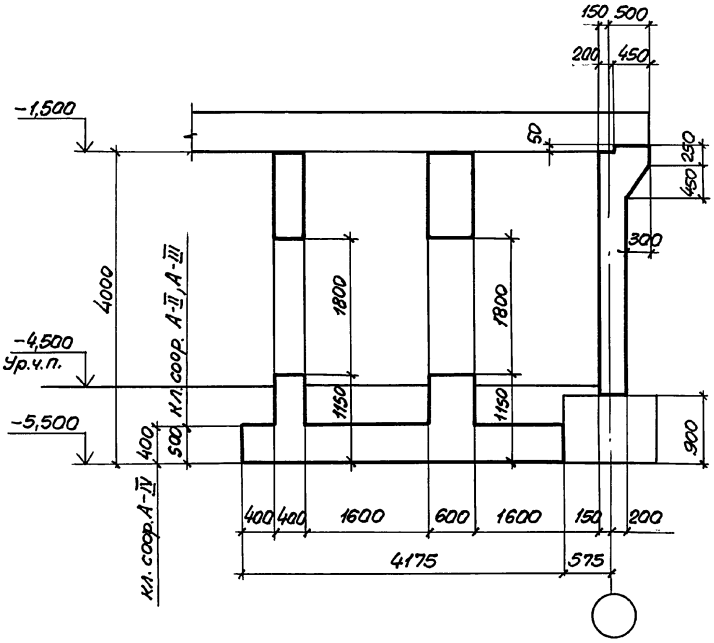

3 - 3

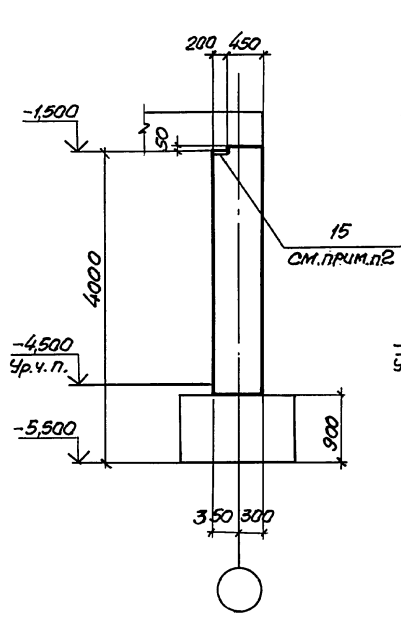

4 - 4

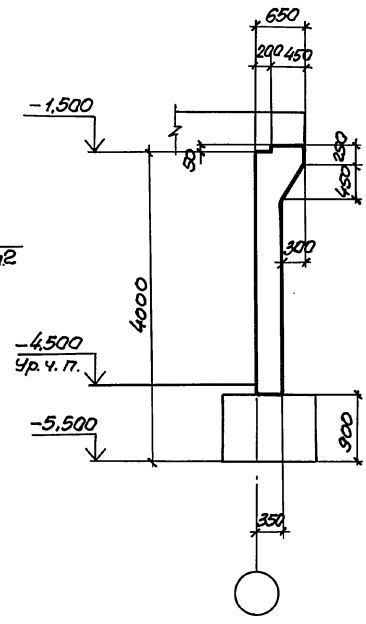

1. Фундаменты под колонны надземной части здания, устанавливаемые на перекрытие заглубленного помещения, должны проектироваться в соответствии с указаниями п. 2.26 главы СНиП II-11-77*.
2. Спецификацию см. 03.005-7.0-1-81 листы 3...5.

Инв.№ подл. | Подпись и дата | Взам.инв.№

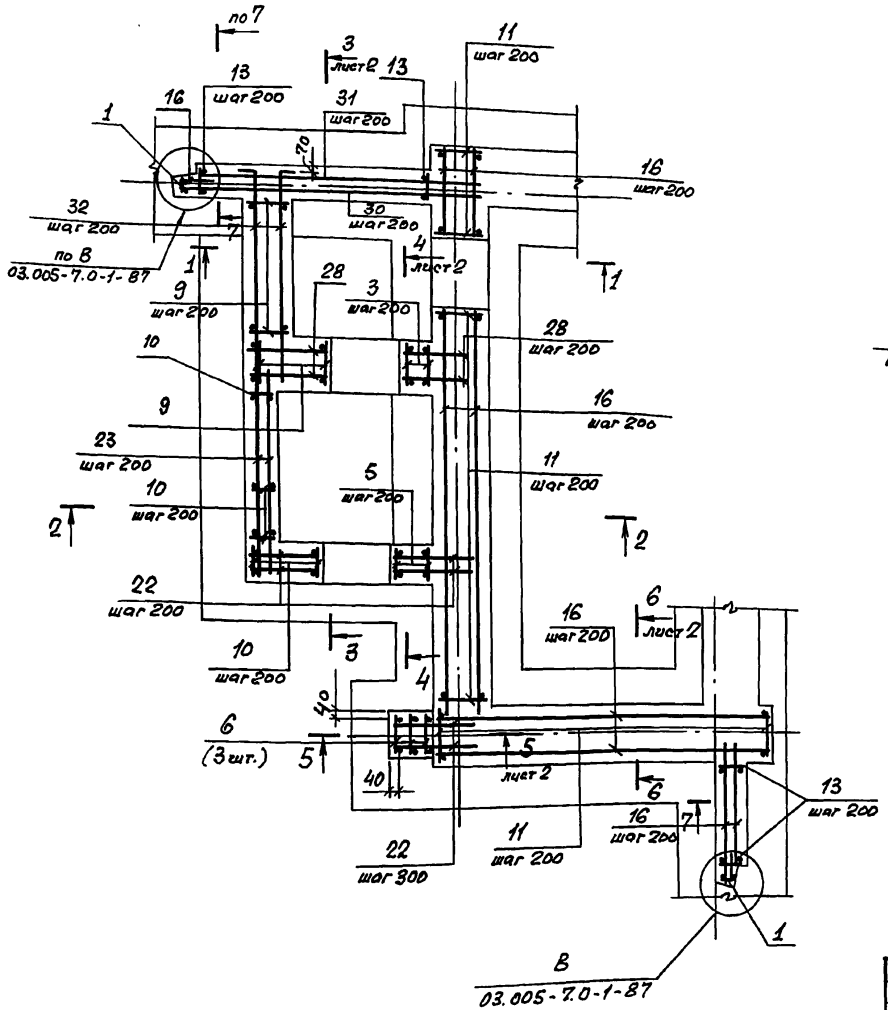

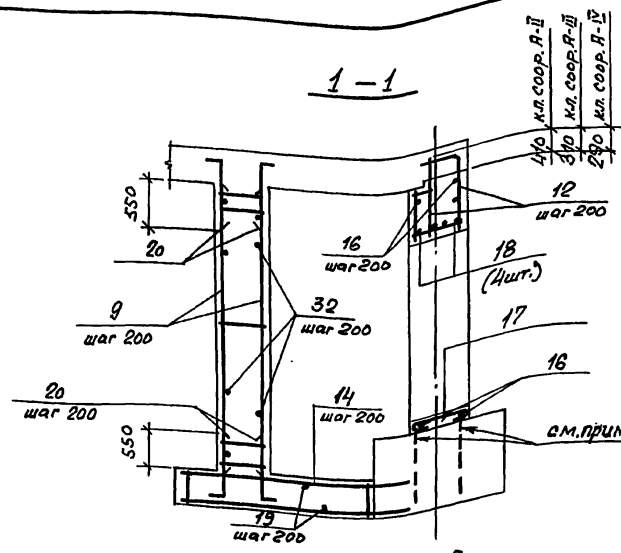

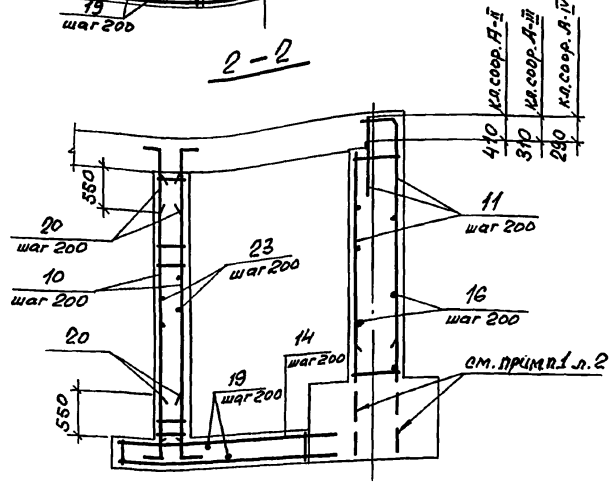

Нач. отд.	Комиссаров		
Н. контр.	Бищютко		
Гл. констр.	Бищютко		
Вед. инж.	Моисеева		
Инж.	Насонова		

03.005-7.0-1-81

ВЛ 1
Армирование.

Стадия	Лист	Листов
Р	1	5

ПРОЕКТНЫЙ ИНСТИТУТ №1
Ленинград

Инв. № подл. | Подпись и дата | Взам. инв. №

24385-02 93

Формат А3

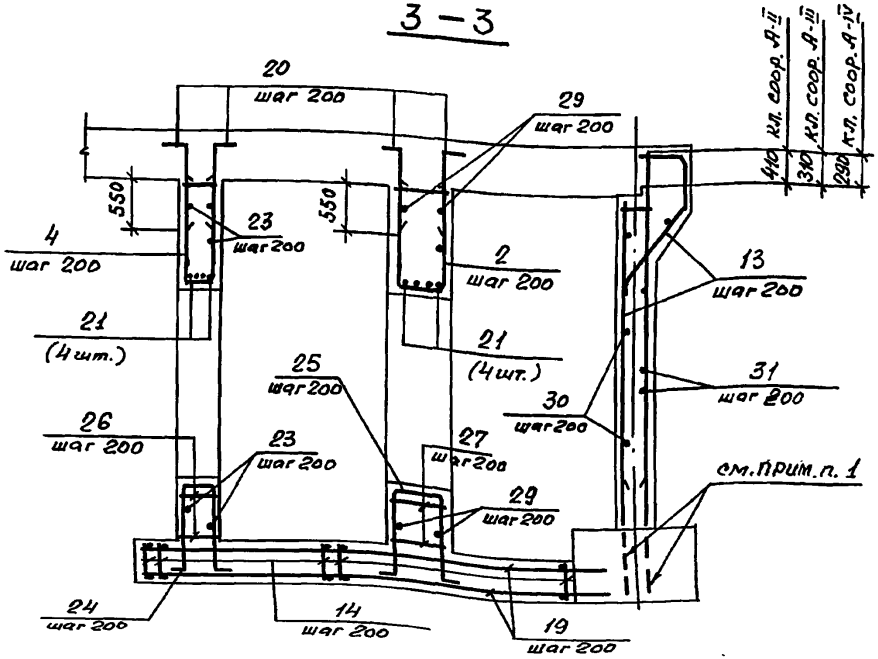

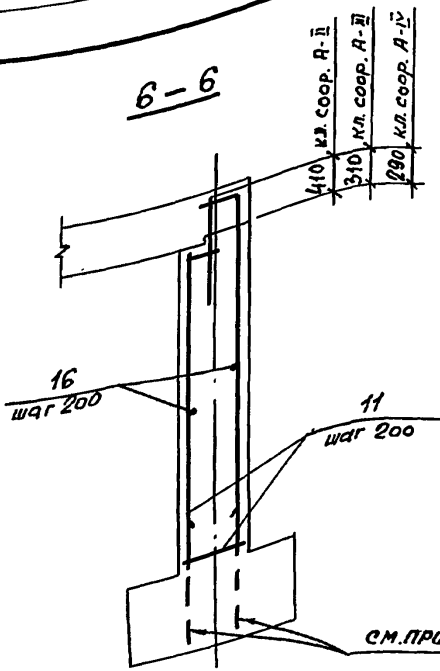

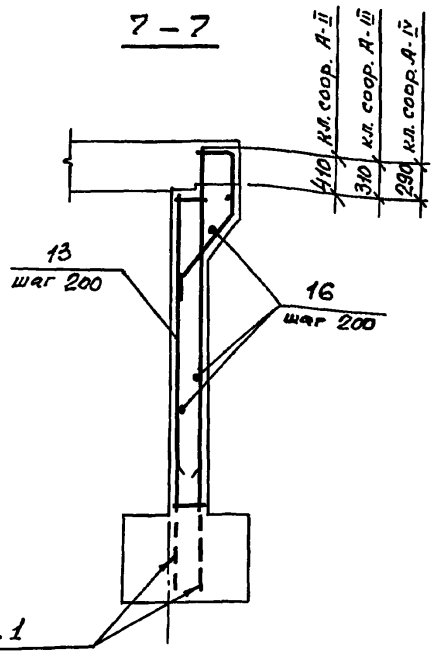

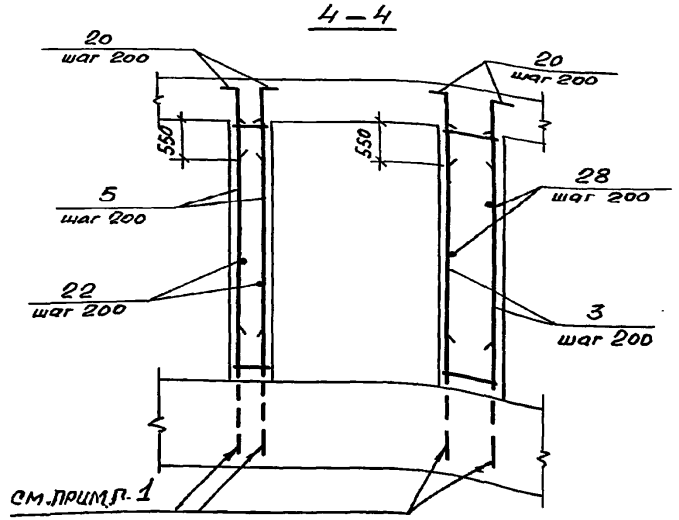

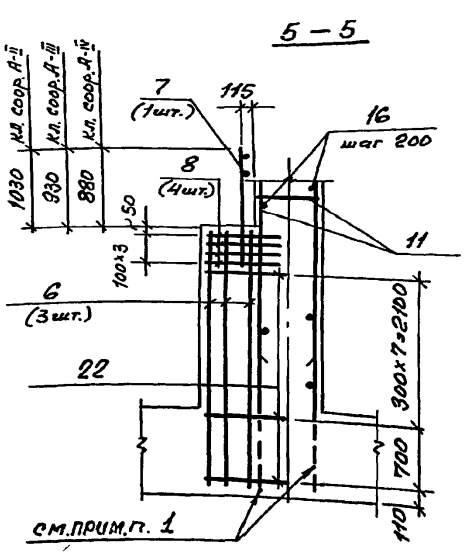

1. В чертежах фундаментов под стены предусмотреть выпуски для устройства стыков арматуры фундаментов с арматурой стен. Диаметр выпусков должен соответствовать диаметру рабочей арматуры каркасов для армирования стен.
2. Спецификацию см. листы 3...5.
Ведомость расхода стали см. лист 5.

Инв. № подл. | Подпись и дата | Взам. инв. №

Формат	Зона	Поз.	Обозначение	Наименование	Кол.	Примечание
			Постоянные данные для исполнений			
			Класс сооружений А-II, А-III, А-IV			
				Сборочные единицы		
				Каркасы плоские		
А4		1	03.005-7.1 -9	КР39	2	10,3кг
А4		2	-24	КР188	4	5,2кг
А4		3	-44	КР189	3	13,5кг
А4		4	-8	КР37	4	4,5кг
А4		5	-35	КР165	3	12,1кг
А4		6	У-01-01/80.3 -020-01	КР12	3	11.5кг
А4		7	-030	КР17	1	7,6кг
				Сетки арматурные		
А4		8	03.005-7.1 -43	С8	4	2,65кг
				Изделия закладные		
А4		15	1.400-15.1-120-54	МН114-1	2	3,6кг
				Детали		
				ГОСТ5781-82*		
Б4		16		ф10 А I ℓ= по месту	470 п.м.	0,617кг
Б4		17		ℓ= 770	4	0,47кг
Б4		18		ф20 А III ℓ= 2000	4	4,94кг
Б4		19		ф10 А III ℓ= 4500	24	2,78кг
Б4		20		ф16 А III ℓ= 1000	148	1,58кг
Б4		21		ℓ= 1760	8	2,78кг

Формат	Зона	Поз.	Обозначение	Наименование	Кол.	Примечание
Б4		22		ф10 А III ℓ = 880	85	0,54кг
Б4		23		ℓ = 2300	60	1,42кг
Б4		24		ф16 А III ℓ = 2930	4	4,58кг
Б4		25		ℓ = 3030	4	4,90кг
Б4		26		ф8 А III ℓ = 380	16	0,15кг
Б4		27		ℓ = 580	16	0,23кг

Ведомость деталей (кл. А-II, А-III, А-IV)

Поз.	Эскиз
17	620, 75
20	150, 850

Поз.	Эскиз
24	200, 1080, 340, 200, 1080
25	200, 1080, 540, 200, 1080

Инв.№ подл. | Подпись и дата | Взам. инв.№

03.005-7.0-1-81

Лист 3

Формат	Зона	Поз.	Обозначение	Наименование	Кол.	Примеч.
			Переменные данные для исполнений			
			Класса сооружений А-II			
				Сборочные единицы		
				Каркасы плоские		
А4		9	03.005-7.1-44	КР190	15	15,2кг
А4		10	-9	КР109	14	13,7кг
А4		11	-15	КР58	48	50,49кг
А4		12	-45	КР198	4	23,93кг
А4		13	-13	КР55	20	26,23кг
А4		14	-32	КР128	22	40,80кг
				Детали		
				ГОСТ 5781-82*		
Б4		28		ф16 AIII ℓ=980	32	1.55кг
Б4		29		ℓ=2750	20	4.35кг
Б4		30		ℓ=3450	32	5,45кг
Б4		31		ℓ=3250	32	5.14кг
Б4		32		ℓ=2750	36	4.35кг
				Материалы		
				Бетон класса В25		41,3м³

Ведомость деталей (кл. А-II)

Поз.	Эскиз
32	280 | 2470

Формат	Зона	Поз.	Обозначение	Наименование	Кол.	Примеч.
			Класс сооружений А-III			
				Сборочные единицы		
				Каркасы плоские		
А4		9	03.005-7.1-44	КР190	15	15,2кг
А4		10	-9	КР109	14	13,7кг
А4		11	-16	КР59	48	31.46кг
А4		12	-46	КР199	4	15,02кг
А4		13	-14	КР56	20	25.38кг
А4		14	-32	КР129	22	27.40кг
				Детали		
				ГОСТ 5781-82*		
Б4		28		ф12 AIII ℓ=980	32	0.87кг
Б4		29		ℓ=2600	20	2.31кг
Б4		30		ℓ=3300	32	2.94кг
Б4		31		ℓ=3100	32	2.76кг
Б4		32		ℓ=2600	36	2.31кг
				Материалы		
				Бетон класса В25		41,3м³

Ведомость деталей (кл. А-III)

Поз.	Эскиз
32	140 | 2460

Взам. инв. №

Подпись и дата

Инв. № подл.

Формат	Зона	Поз.	Обозначение	Наименование	Кол.	Примеч.
			Переменные данные для исполнений			
			Класс сооружений А-IV			
				Сборочные единицы		
				Каркасы плоские		
А4		9	03.005-7.1-44	КР191	15	15.5кг
А4		10	-9	КР35	14	14.0кг
А4		11	-16	КР60	48	17,83кг
А4		12	-46	КР200	4	8.72кг
А4		13	-14	КР57	20	17.22кг
А4		14	-32	КР130	22	15.4кг
				Детали		
				ГОСТ 5781-82*		
Б4		28		ф10 AIII ℓ=980	32	0.60кг

Формат	Зона	Поз.	Обозначение	Наименование	Кол.	Примеч.
Б4		29		ф10 AIII ℓ=2540	20	1.57кг
Б4		30		ℓ=3240	32	2.00кг
Б4		31		ℓ=3040	32	1.88кг
Б4		32		ℓ=2540	36	1.57кг
				Материалы		
				Бетон класса В25		40,7м³

Ведомость деталей (кл. А-IV)

Поз.	Эскиз
32	70 L 2470

Ведомость расхода стали на элемент, кг

Класс сооружений	Изделия арматурные															Изделия закладные								Общий расход
	Арматура класса A-III ГОСТ 5781-82*											Арматура класса A-I ГОСТ 5781-82*				Всего	Прокат марки Вст3кп2 ГОСТ 103-76*				Арматура класса A-III ГОСТ 5781-82*			Всего	
	ф6	ф8	ф10	ф12	ф16	ф20	ф22	ф25	ф28	Итого	ф6	ф8	ф10	Итого		δ=8			Итого	ф12		Итого		
А-II	1.2	133.0	290.7	673.6	1393.4	123.4	792.0	274.0	2006.0	5687.3	2.7	10.9	291.9	305.5	5992.8	3.8			3.8	3.4		3.4	7.2	6000.0
А-III	1.2	133.0	708.7	394.4	761.3	118.4	1010.9	739.2	266.4	4133.5	2.7	10.9	291.9	305.5	4439.0	3.8			3.8	3.4		3.4	7.2	4446.2
А-IV	1.2	436.0	429.8	54.8	1367.8	638.0				2927.6	2.7	10.9	291.9	305.5	3233.1	3.8			3.8	3.4		3.4	7.2	3240.3

Инв. № подл. | Подпись и дата | Взам. инв. №

Разрез 1-1

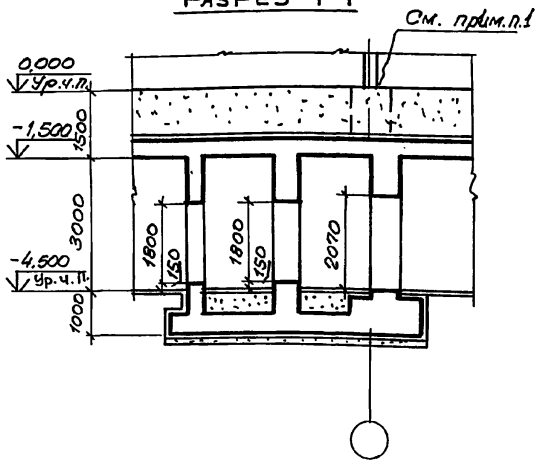

Разрез 2-2

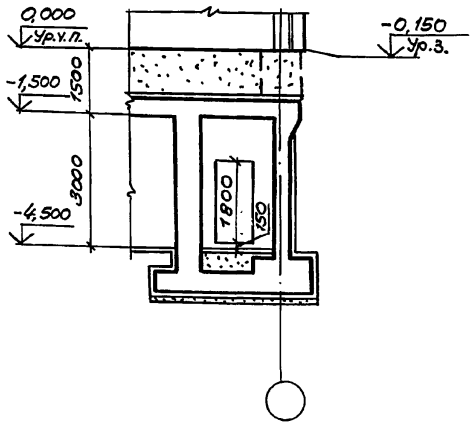

Номер по плану	Наименование	Площадь м²
(2)	Предтамбур.	2,56
(3)	Тамбур.	2,88

План на отм.-4,500

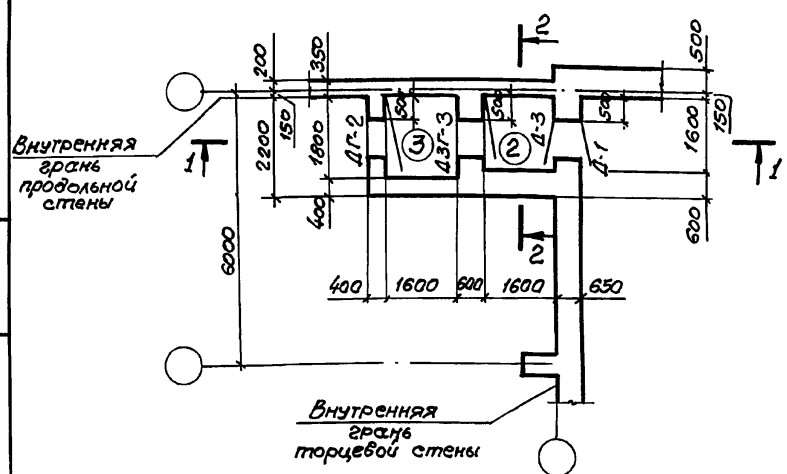

1. Фундаменты под колонны надземной части здания, устанавливаемые на перекрытие заглубленного помещения, должны проектироваться в соответствии с указаниями п. 2.26 главы СНиП-11-77*.

2. Экспликацию помещений, спецификацию элементов заполнения проемов смотри док. 03.005-7.0-1-85.

3. Дверь защитно-герметическая марки ДЗГ-3 предусмотрена для класса убежища II и III.

Дверь класса убежища IV - смотри док. 03.005-7.0-1-85.

Нач.отд.	Комиссаров		
Н.контр.	Бицютко		
Гл.спец.	Тришкина		
Гл.конст.	Бицютко		
Вед.инж.	Моисеева		
Ст.арх.	Ситкина		

03.005-7.0-1-82

Вход из подвала, не защищенного от ударной волны с тамбуром и предтамбуром-ВП1. Чертеж общего вида.

Стадия	Лист	Листов
Р		1

ПРОЕКТНЫЙ ИНСТИТУТ № 1 Ленинград

Инв.№ подл. | Подпись и дата | Взам.инв.№

24385-02 98 Формат А3

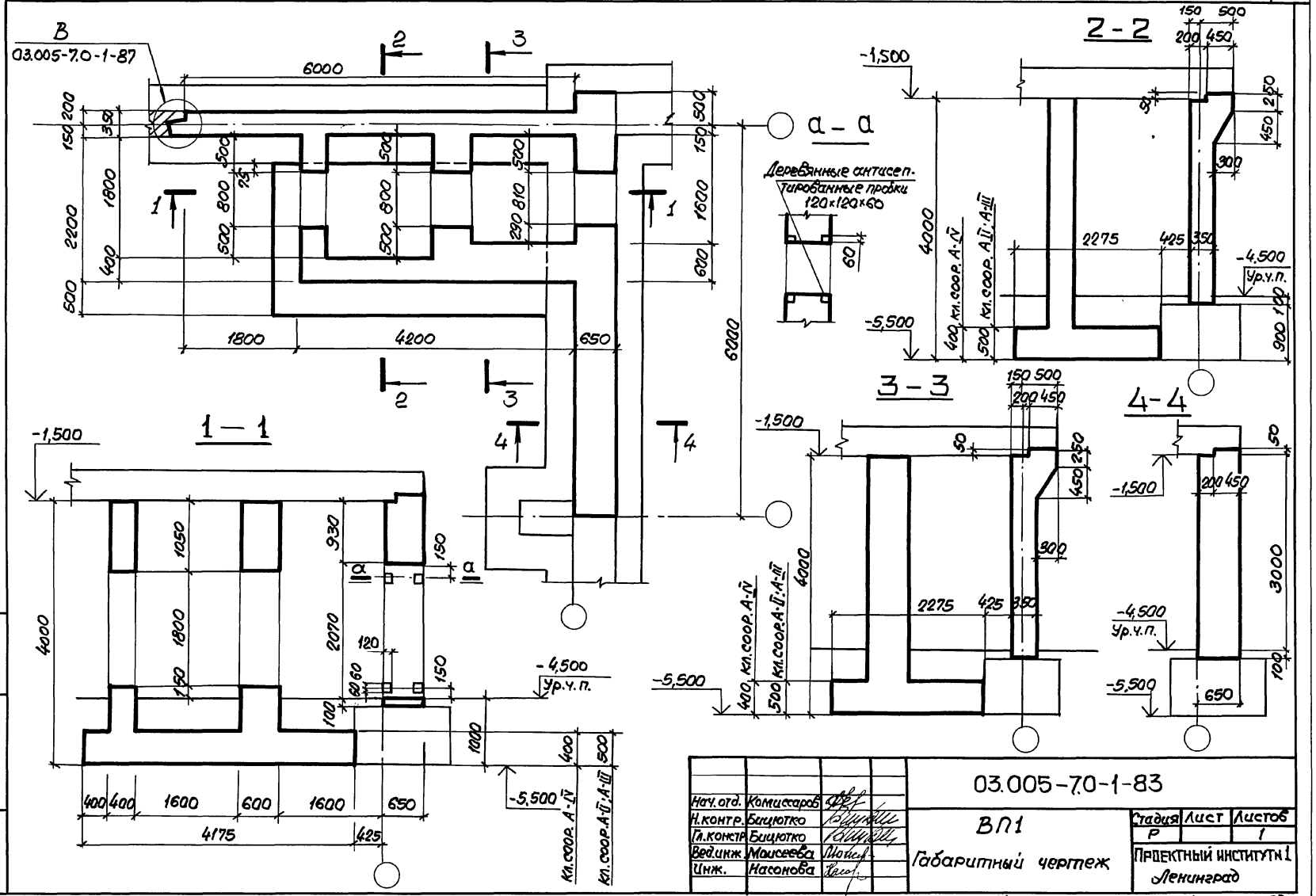

Нач.отд.	Комиссаров		
Н.контр.	Бицютко		
Гл.констр.	Бицютко		
Вед.инж.	Моисеева		
Инж.	Насонова		

03.005-7.0-1-83

ВП1

Габаритный чертеж

Стадия	Лист	Листов
Р		1

Проектный институт 1 Ленинград

24385-02 99

Формат А3

Инв.№ подл. | Подпись и дата | Взам.инв.№

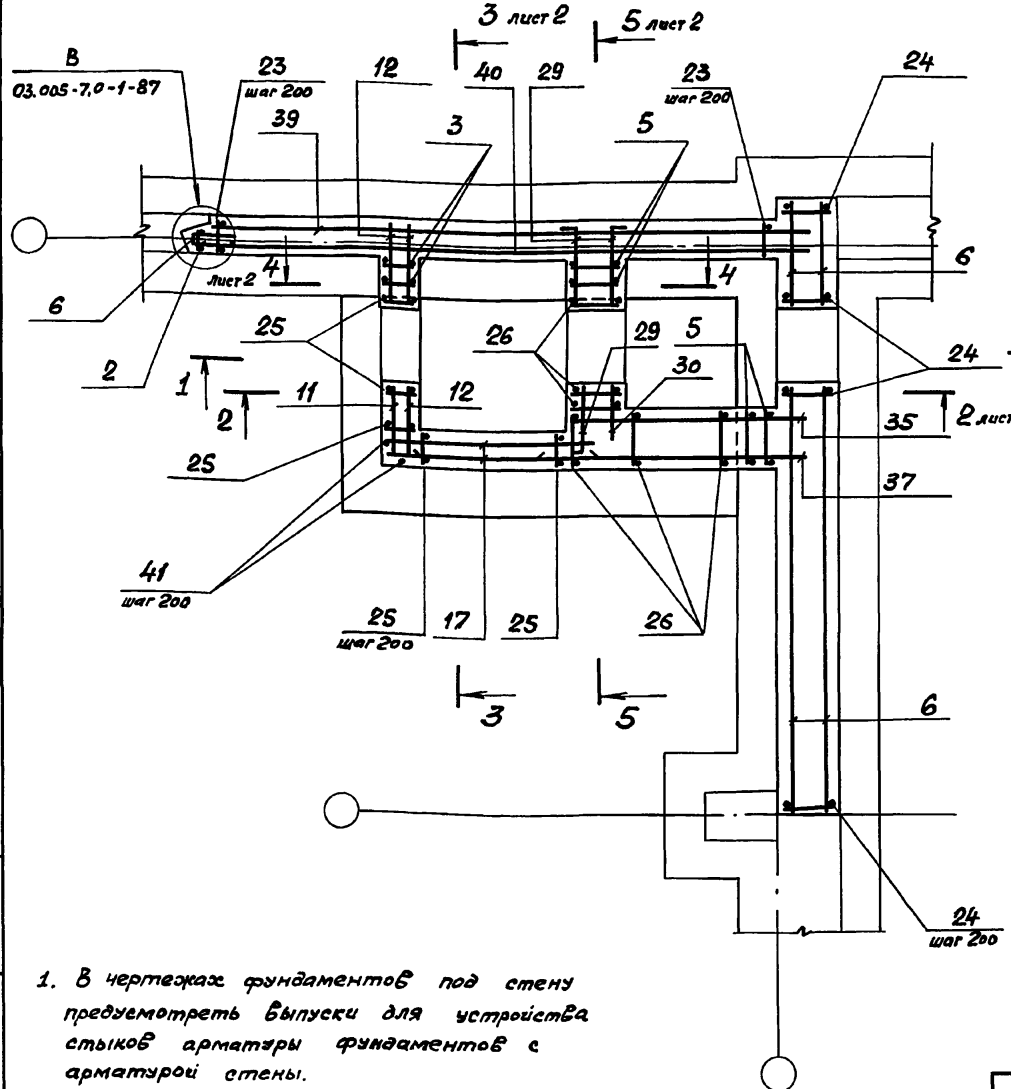

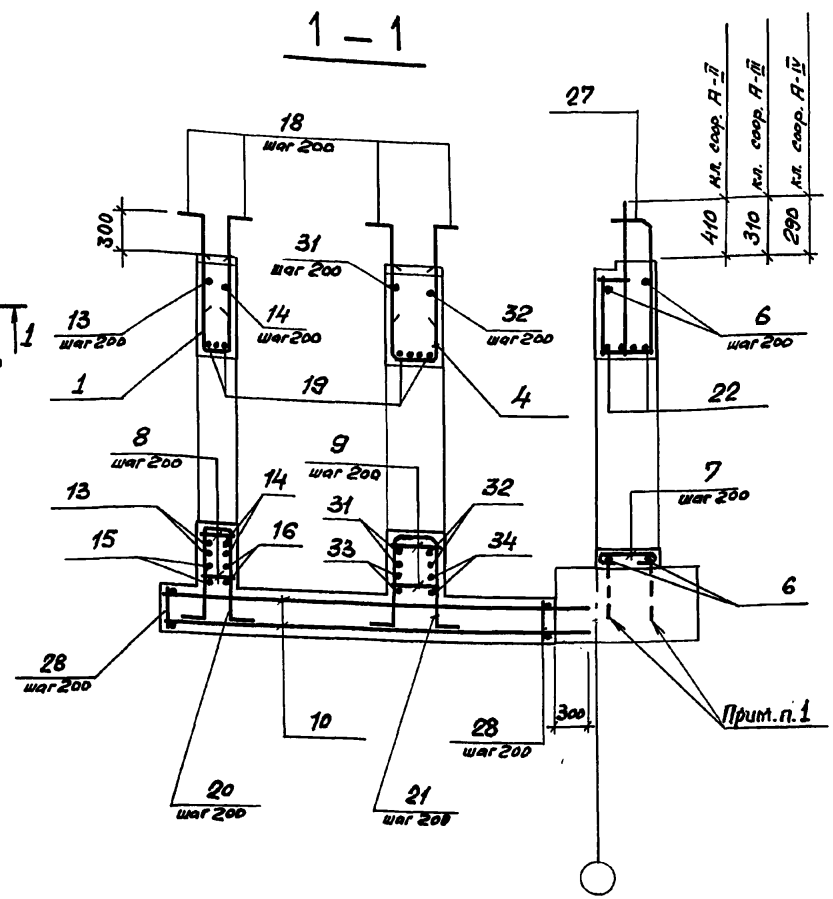

1. В чертежах фундаментов под стену предусмотреть выпуски для устройства стыков арматуры фундаментов с арматурой стены.
   Диаметр выпусков должен соответствовать диаметру рабочей арматуры каркасов для армирования стен.
2. Спецификацию см. листы 3, 4, 5.
   Ведомость расхода стали см. лист 5.

Нач. отд.	Комиссаров	
Н. контр.	Бицютко	
Гл. констр.	Бицютко	
Вед. инж.	Моисеева	
Инж.	Вяйзя	
Инж.	Насонова	

03.005-7.0-1-84

ВП1

Армирование.

Стадия	Лист	Листов
Р	1	5

ПРОЕКТНЫЙ ИНСТИТУТ №1
Ленинград

24385-02 100 Формат А3

Инв. № подл. | Подпись и дата | Взам. инв. №

2 – 2

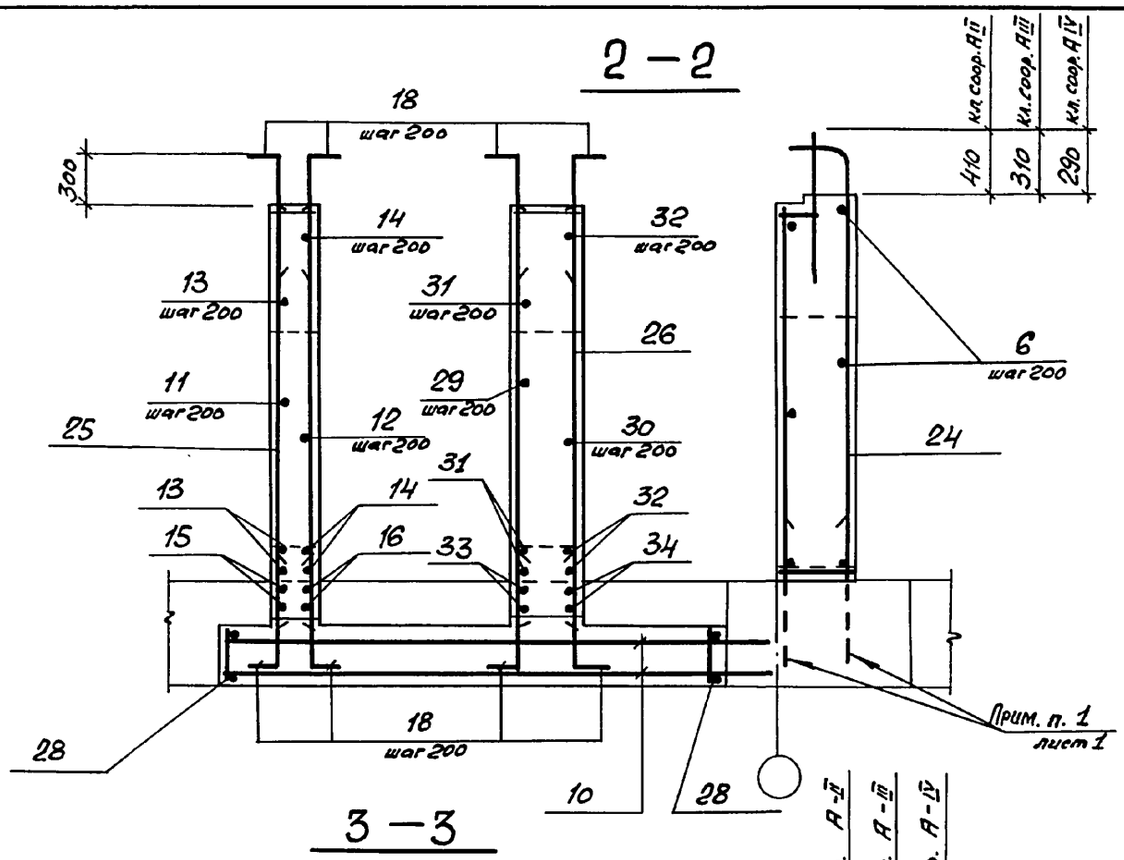

3 – 3

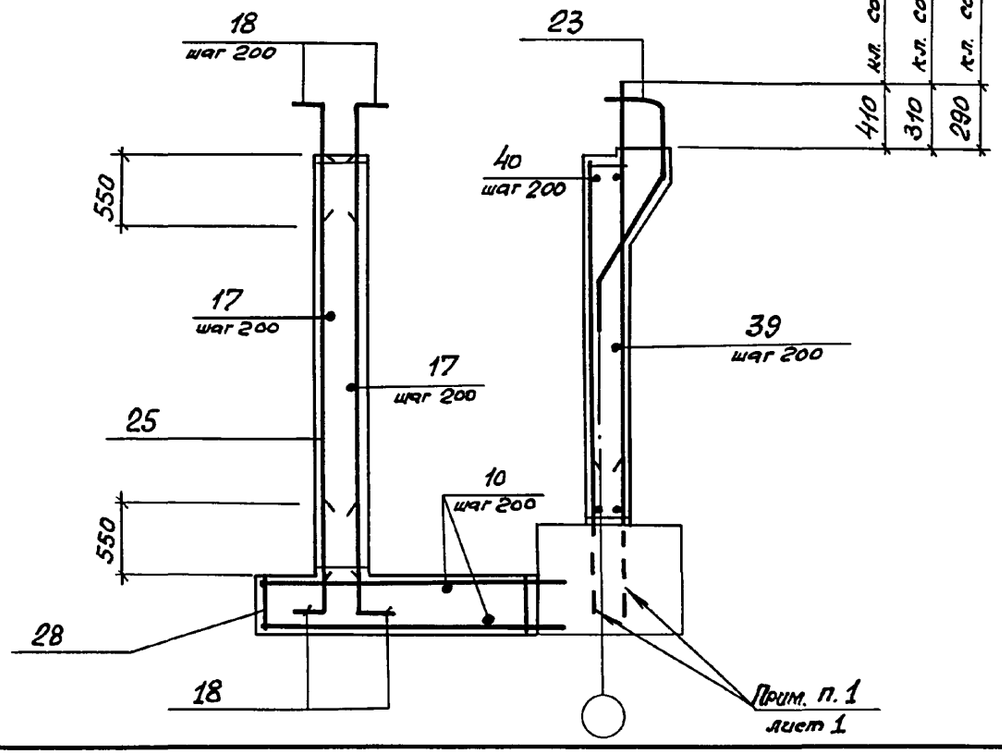

4 – 4

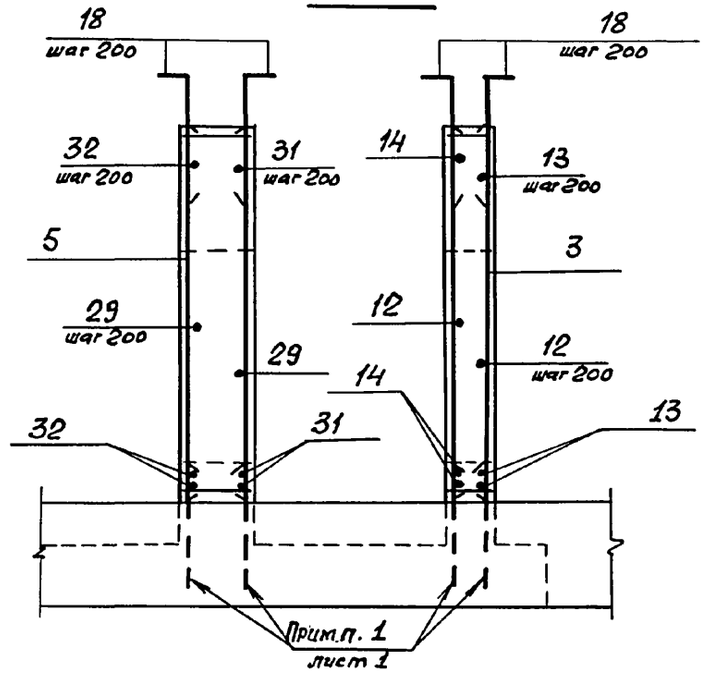

5 – 5

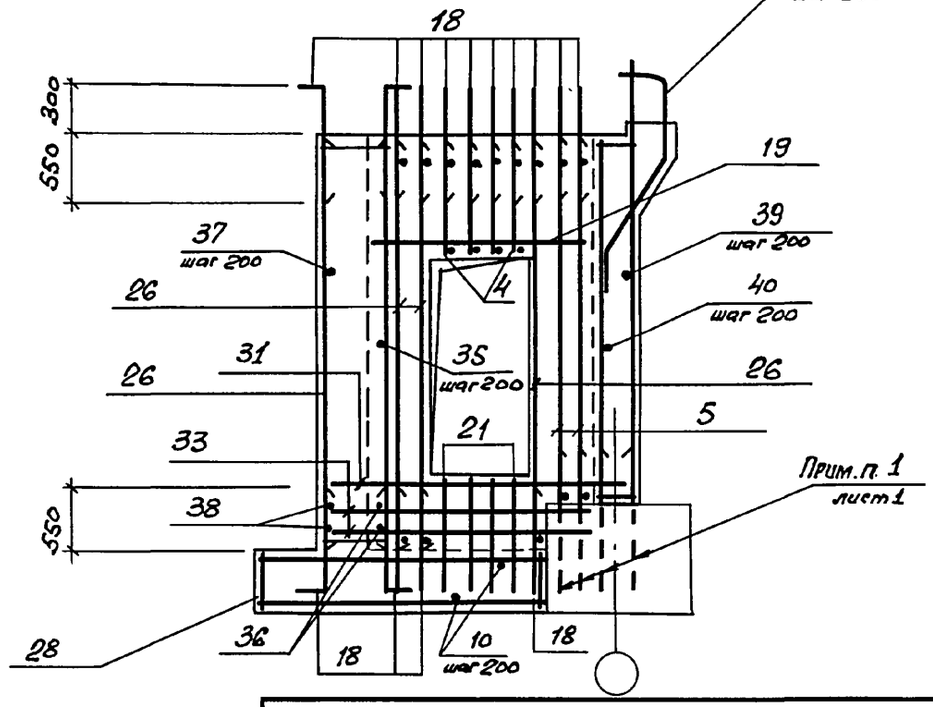

Инв. № подл. | Подпись и дата | Взам. инв. №

03.005 - 7.0 - 1 - 84

Лист 2

Формат	Зона	Поз.	Обозначение	Наименование	Кол.	Примеч.
			Постоянные данные для исполнений.			
			Класс сооружений А-II; А-III; А-IV			
				Сборочные единицы		
				Каркасы плоские		
А4		1	03.005 - 7.1 - 8	КР 37	4	4.5 кг
А4		2	- 9	КР 39	1	10.3 кг
А4		3	-35	КР 165	2	12.2 кг
А4		4	- 24	КР 188	4	5.2 кг
А4		5	- 44	КР 189	4	13.5 кг
				Детали		
				ГОСТ 5781-82*		
Б4		6		ф 10 А I ℓ = по месту	210	п.м. 0.62 кг
Б4		7		ℓ = 770	4	0.47 кг
Б4		8		ф 8 А III ℓ = 380	16	0.15 кг
Б4		9		ℓ = 580	16	0.23 кг
Б4		10		ф 10 А III ℓ = 4470	24	2.77 кг
Б4		11		ℓ = 1200	9	0.74 кг
Б4		12		ℓ = 800	27	0.49 кг
Б4		13		ℓ = 2800	8	1.73 кг

Формат	Зона	Поз.	Обозначение	Наименование	Кол.	Примеч.
Б4		14		ф 10 А III ℓ = 2400	8	1.48 кг
Б4		15		ℓ = 2370	2	1.46 кг
Б4		16		ℓ = 1970	2	1.22 кг
Б4		17		ℓ = 2300	38	1.42 кг
Б4		18		ф 16 А III ℓ = 1000	152	1.58 кг
Б4		19		ℓ = 1700	7	2.68 кг
Б4		20		ℓ = 2900	4	4.58 кг
Б4		21		ℓ = 3100	4	4.89 кг
Б4		22		ф 20 А III ℓ = 2000	4	4.94 кг

Ведомость деталей (кл. А-I; А-II; А-III)

Поз.	Эскиз
7	620, 75
11	850, 350
13	2450, 350
15	2020, 350

Поз.	Эскиз
18	150, 850
20	200, 1080, 340, 200, 1080
21	200, 1080, 1080, 540, 200

Взам. инв. №

Подпись и дата

Инв. № подл.

03.005-7.0-1-84

Лист 3

Формат	Зона	Поз.	Обозначение	Наименование	Кол.	Примечание
			Переменные данные для исполнений			
			Класс сооружений А-II			
				Сборочные единицы		
				Каркасы плоские		
А4		23	03.005-7.1 -13	КР 55	31	26.23 кг
А4		24	-15	КР 61	29	26.23 кг
А4		25	-9	КР 109	13	13.7 кг
А4		26	-44	КР 190	12	15,2 кг
А4		27	-45	КР 201	4	13.81 кг
А4		28	-32	КР 128	21	40.80 кг
				Детали		
				ГОСТ 5781-82*		
Б4		29		ф16 А III ℓ = 950	27	1.5 кг
Б4		30		ℓ = 750	9	1.18 кг
Б4		31		ℓ = 2700	8	4.26 кг
Б4		32		ℓ = 2500	8	3.95 кг
Б4		33		ℓ = 2270	2	3.58 кг
Б4		34		ℓ = 2070	2	3.27 кг
Б4		35		ℓ = 2650	16	4.18 кг
Б4		36		ℓ = 2220	2	3.5 кг
Б4		37		ℓ = 2900	16	4.58 кг
Б4		38		ℓ = 2470	2	3.9 кг
Б4		39		ℓ = 6450	16	10.19 кг
Б4		40		ℓ = 6600	16	10.42 кг
Б4		41		ℓ = 3480	4	5.49 кг
				Материалы		
				Бетон класса В25		34.7 м³

Ведомость деталей (кл. А-II)

Поз.	Эскиз
29	200 | 750
31	200 | 2350 | 150

Поз.	Эскиз
32	200 | 2300
33	2170 | 250

Формат	Зона	Поз.	Обозначение	Наименование	Кол	Примечание
			Класс сооружений	А-III		
				Сборочные единицы		
				Каркасы плоские		
А4		23	03.005-7.1 -14	КР 56	31	25.38 кг
А4		24	-16	КР 62	29	25.47 кг
А4		25	-9	КР 109	13	13.7 кг
А4		26	-44	КР 190	12	15.2 кг
А4		27	-46	КР 202	4	12.79 кг
А4		28	-32	КР 129	21	27.40 кг
				Детали		
				ГОСТ 5781-82*		
Б4		29		ф12 А III ℓ = 850	27	0.75 кг
Б4		30		ℓ = 650	9	0.57 кг
Б4		31		ℓ = 2500	8	2.22 кг
Б4		32		ℓ = 2300	8	2.04 кг
Б4		33		ℓ = 2070	2	1.84 кг
Б4		34		ℓ = 1870	2	1.66 кг
Б4		35		ℓ = 2550	16	2.26 кг
Б4		36		ℓ = 2120	2	1.88 кг
Б4		37		ℓ = 2650	16	2.35 кг
Б4		38		ℓ = 2220	2	1.97 кг
Б4		39		ℓ = 6350	16	5.65 кг
Б4		40		ℓ = 6500	16	5.78 кг
Б4		41		ф16 А III ℓ = 3480	4	5.49 кг
				Материалы		
				Бетон класса В25		34.7 м³

Ведомость деталей (кл. А-III)

Поз.	Эскиз
29	100 | 750
31	100 | 2400

Поз.	Эскиз
32	100 | 2200

Инв. № подл. | Подпись и дата | Взам. инв. №

Формат	Зона	Поз.	Обозначение	Наименование	Кол.	Примечание
				Переменные данные для исполнений		
				Класс сооружений А-IV		
				Сборочные единицы		
				Каркасы плоские		
А4		23	03.005 - 7.1 -14	КР 57	31	17,22 кг
А4		24	-16	КР 63	29	15,88 кг
А4		25	-9	КР 35	13	14,0 кг
А4		26	-44	КР 191	12	15,5 кг
А4		27	-46	КР 203	4	7,98 кг
А4		28	-32	КР 130	21	15,4 кг
				Детали		
				ГОСТ 5781-82*		
БЧ		29		ф10 А III ℓ=800	27	0,49 кг
БЧ		30		ℓ=600	9	0,37 кг
БЧ		31		ℓ=2400	8	1,48 кг
БЧ		32		ℓ=2200	8	1,36 кг
БЧ		33		ℓ=1970	2	1,22 кг
БЧ		34		ф10 А III ℓ=1770	2	1,09 кг
БЧ		35		ℓ=2500	17	1,55 кг
БЧ		36		ℓ=2070	2	1,28 кг
БЧ		37		ℓ=2550	17	1,58 кг
БЧ		38		ℓ=2120	2	1,31 кг
БЧ		39		ℓ=6300	16	3,9 кг
БЧ		40		ℓ=6450	16	3,99 кг
БЧ		41		ф16 А III ℓ=3580	4	5,65 кг
				Материалы		
				Бетон класса В25		34,1 м³

Ведомость расхода стали на элемент, кг

Класс сооружений	Изделия арматурные. Арматура класса A-III ГОСТ 5781-82* ф6	ф8	ф10	ф12	ф16	ф20	ф22	ф25					Итого	A-I ГОСТ 5781-82* ф10				Итого	Всего
А-II	0,6	260,1	314,3	185,7	1308,6	704,5	756,0	575,6					4105,4	132,1				132,1	4237,5
А-III	0,6	254,5	383,1	415,8	693,4	689,1		1050,8					3487,3	132,1				132,1	3619,4
А-IV	76,6	232,2	384,1	85,0	1128,2	668,7							2574,8	132,1				132,1	2706,9

Взам. инв.№ | Подпись и дата | Инв.№ подл.

Спецификация элементов заполнения проемов.

Марка поз.	Обозначение	Наименование	Кол.	Масса ед. кг	Примеч.
ДЗГ-1	01.036-1 выпуск 1	Дверь защитно-герметическая ДУ-III-5			Класс убежища III, IV
ДЗГ-2	01.036-1 выпуск 2	Тоже ДУ-III-6			IV
ДЗГ-3	01.036-1 выпуск 3	Тоже ДУ-I-7			II, III
ДЗГ-4	01.036-1 выпуск 4	Тоже ДУ-I-8			II, III
ДГ-1	01.036-1 выпуск 5	Дверь герметическая ДУ-IV-2			II, III, IV
ДГ-2	01.036-1 выпуск 6	Тоже ДУ-IV-3			II, III, IV
ГС-1	01.036-1 выпуск 11	Ставень герметический СУ-IV-1.			II, III, IV
Д-1	ГОСТ 6629-74	Двери деревянные внутренние ДГ21-8С			
Д-2	ГОСТ 6629-74	ДГ 21-12С			
Д-3	ГОСТ 6629-74	ДГ 21-8			Заполнение щита стальной сеткой
Д-4	ГОСТ 6629-74	ДГ 21-12			

Ведомость проемов дверей

Марка поз.	Разме проема в кладке
ДЗГ-1	1200 × 2000
ДЗГ-2	800 × 1800
ДЗГ-3	800 × 1800
ДЗГ-4	1200 × 2000
ДГ-1	1200 × 2000
ДГ-2	800 × 1800
ГС-1	800 × 800
Д-1, Д-3	810 × 2070
Д-2, Д-4	1210 × 2070

Экспликация помещений.

Номер по плану	Наименование	Площадь, м²	Категория производства по взрывной, взрыво-пожарной, и пожарной опасности
1	Подходной тоннель		—
2	Предтамбур.		—
3	Тамбур.		—
4	Расширительная камера чистой вентиляции.		Д
5	Камера забора воздуха чистой вентиляции.		Д
6	Однокамерный тамбур-шлюз		—
7	Двухкамерный тамбур-шлюз.		—

Защитно-герметические и герметические двери и ставни устанавливаются до бетонирования стен одновременно с монтажом арматуры.

Установка дверей ДУ-1-7, ДУ-1-8, ДУ-III-5, ДУ-III-6 по серии ТДК-Н-I-72, часть II альбом 3;

Установка дверей ДУ-IV-2 и ДУ-IV-3 и ставня СУ-IV-I по серии ТДК-Н-I-70 часть II раздел III альбом 3.

Инв. № подлинника и дата | Взам. инв. №

Нач. отд.	Комиссаров		03.005-7.0-1-85
Н. контр.	Бищатко		Экспликация помещений. Спецификация элементов заполнения проемов.
Гл. спец.	Трошкина		Стадия: Р; Лист: ; Листов: 1
Гл. констр.	Бищатко		Проектный институт № 1 Ленинград
Вед. инж.	Моисеева		
Ст. арх.	Ситкина		

24385-02 105 Формат А3

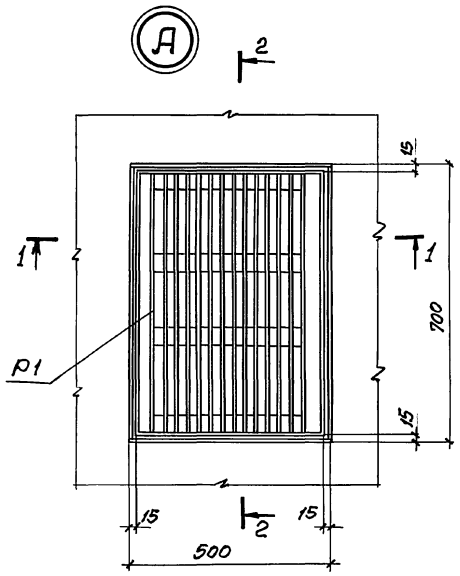

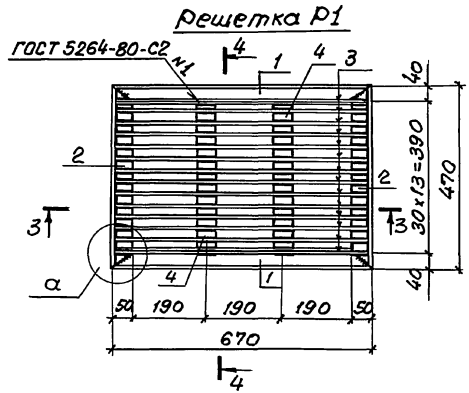

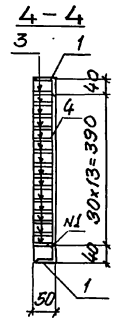

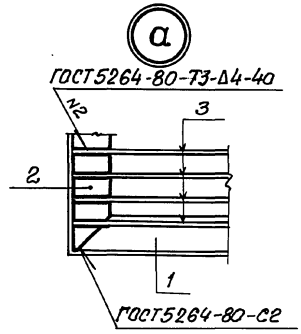

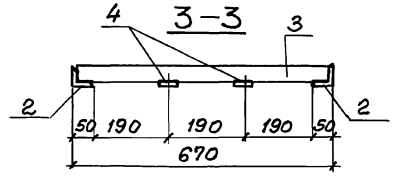

Спецификация решетки Р1

Марка решетки	Поз.	Наименование	Кол.	Масса ед, кг	Масса решетки, кг
Р1	1	Уголок 50×50×5 ГОСТ 8509-86 / Ст3кп3-1 ГОСТ 535-88, ℓ=670	2	2,53	22,7
	2	ℓ=470	2	1,77	
	3	Полоса 45×4 Б ГОСТ 103-76* / Ст3кп3-1 ГОСТ 535-88, ℓ=660	14	0,93	
	4	ℓ=370	2	0,52	

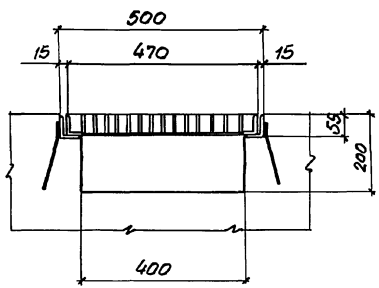

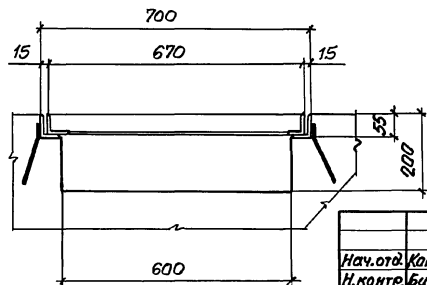

Нач.отд.	Комиссаров		
Н.контр.	Бицюто		
Гл.констр.	Бицюто		
Вед.инж.	Моисеева		
Инж.	Вяйзя		

03.005-7.0-1-86

Узел А.
Решетка Р1.

Стадия	Лист	Листов
Р		1

Проектный институт №1
Ленинград

Инв.№ подл. | Подпись и дата | Взам.инв.№

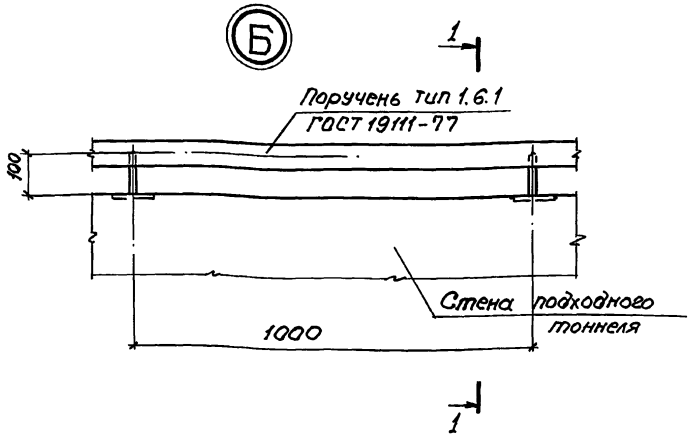

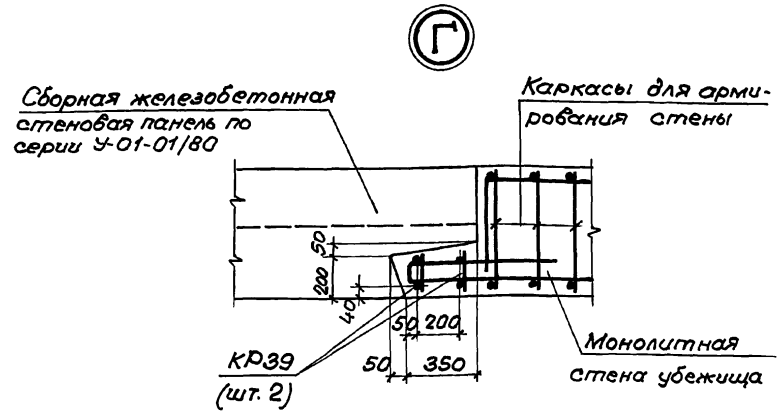

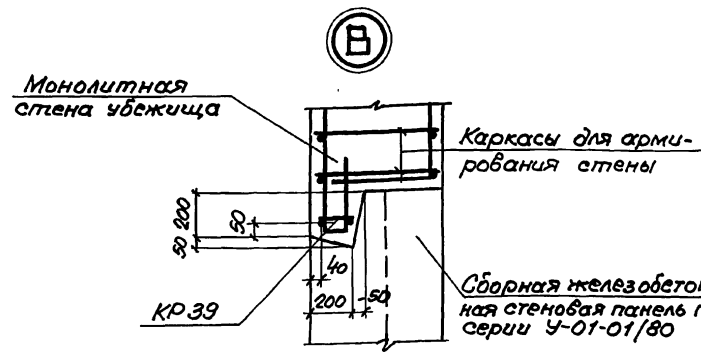

Спецификация 1 п.м. поручня

Марка	Поз.	Наименование	Кол	Масса ед, кг	Масса 1п.м кг
Поручень (1п.м)	1	ф16АI ГОСТ 5781-82 2-150	2	0,23	1,60
	2	Полоса $\frac{Б-36\times4\ ГОСТ\ 103-76 * Р-1000}{Ст3кп3-1\ ГОСТ\ 535-88}$	1	1,13	

Нач. отд.	Комиссаров		
Н. контр.	Бицютко		
Гл. конст.	Бицютко		
Вед. инж.	Моисеева		
Инж.	Вайзя		

03.005-7.0-1-87

Узлы Б, В, Г.

Стадия	Лист	Листов
Р		1

ПРОЕКТНЫЙ ИНСТИТУТ 1 Ленинград

Инв. № подл. | Подпись и дата | Взам. инв. №

Фасад по В.

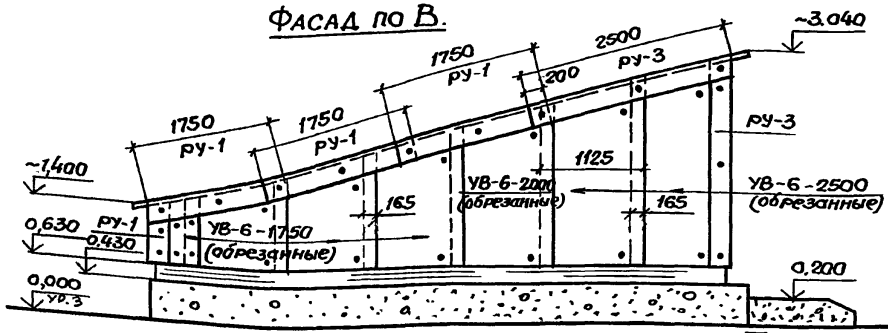

Фасад по Б

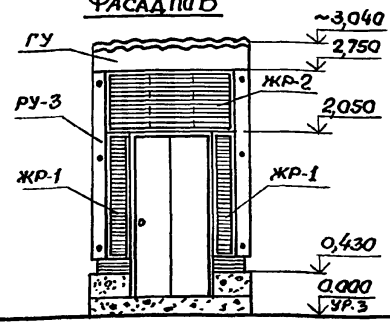

Фасад по А

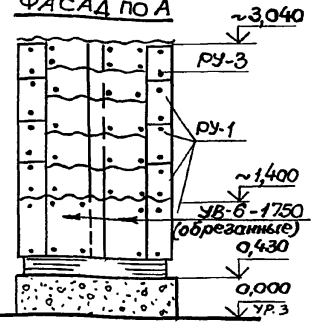

Разрез 1-1

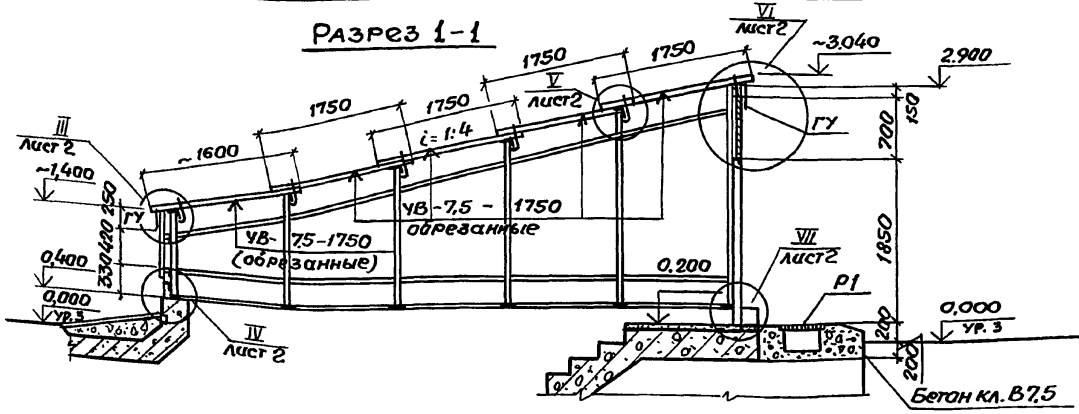

Разрез 2-2

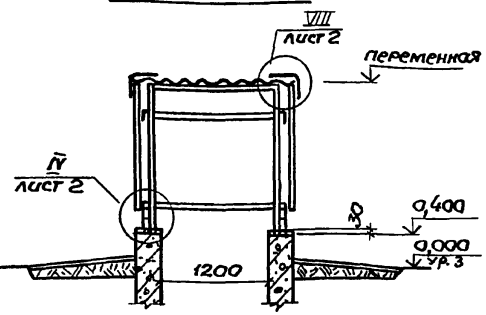

План павильона

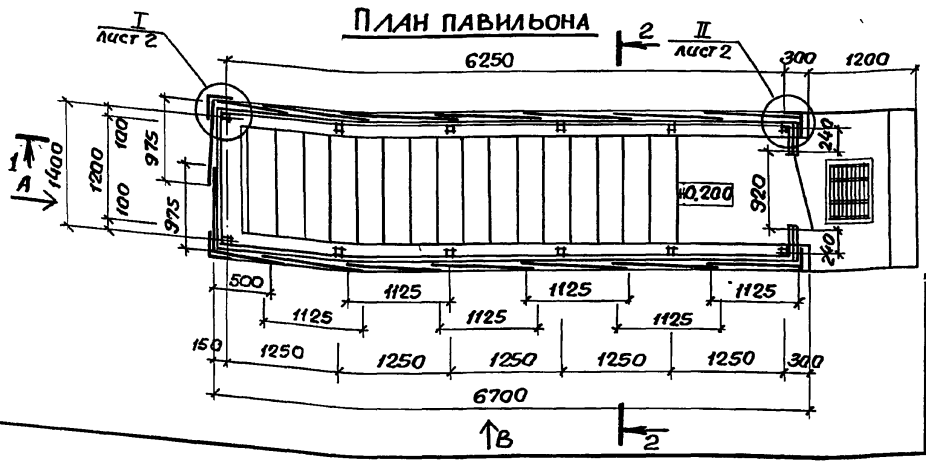

1. Конструкцию каркаса и жалюзийных решеток, смотри док. 03.005-70-1-89.90.
2. Входная дверь марки ДС 19-9 ПГТ ГОСТ 24698-81 „Двери деревянные наружные для жилых и общественных зданий".

Нач.отд.	Комиссаров	
Н.контр.	Бацютко	
Гл.констр.	Бацютко	
Вед.инж.	Моисеева	
Ст.арх.	Ситкина	

03.005-70-1-88

Пример решения павильона аварийного выхода, совмещенного со входом. План, разрезы, фасады.

Стадия	Лист	Листов
Р	1	3

Проектный институт №1 Ленинград

Инв.№ подл. | Подпись и дата | Взам.инв.№

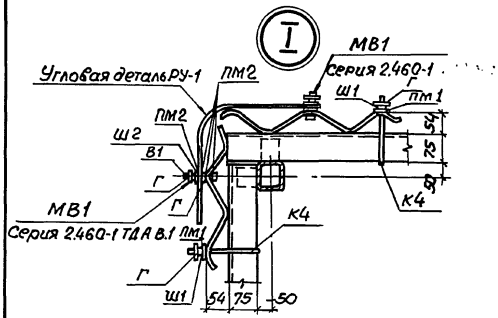

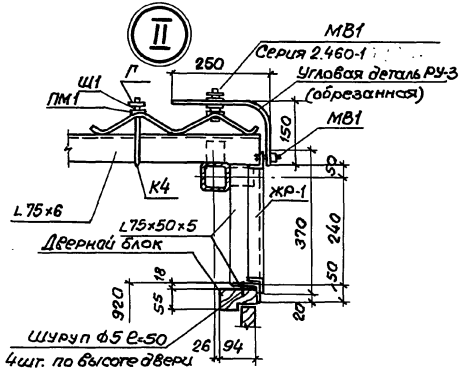

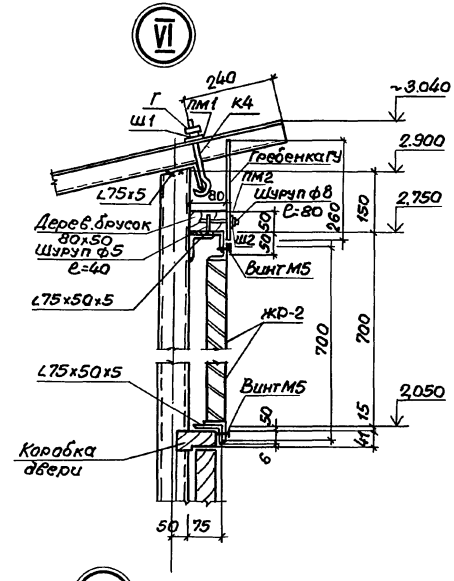

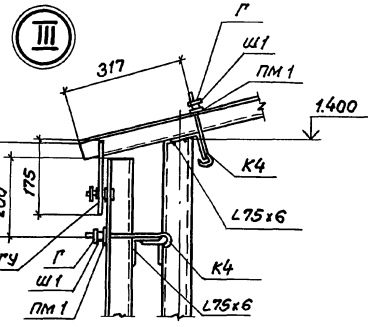

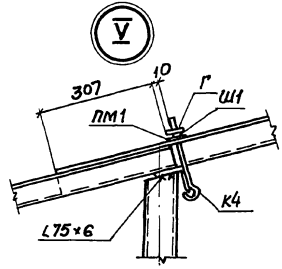

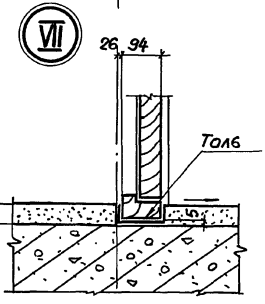

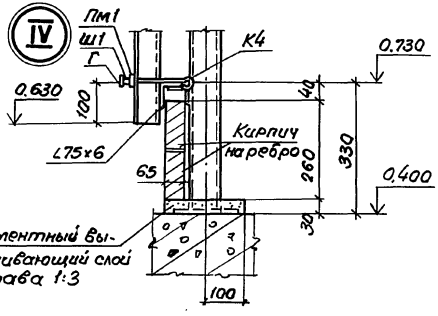

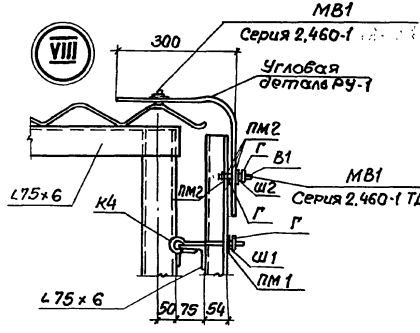

Инв. № подл. | Подпись и дата | Взам. инв. №

03.005-7.0-1-88	Лист 2

24385-02 109 Формат А3

Спецификация асбестоцементных листов и деталей к ним.

Марка Поз.	Обозначение	Наименование	Кол.	Масса ед. кг		Примеч.
						Размеры обрезанных листов и деталей, мм
		По стенам				
УВ-6-1750	ГОСТ 16233-77*	Стеновой лист	2	26	Листы и детали обрезанные; обрезать с примеркой по месту.	975×760
УВ-6-1750			2	26		600×970
УВ-6-1750			2	26		1125×1200
УВ-6-1750			2	26		1125×1430
УВ-6-1750			2	26		1125×1660
УВ-6-2000			2	32		1125×1890
УВ-6-2500			2	39		1125×2120
УВ-6-2500			2	39		1125×2350
РУ-1	ГОСТ 16233-77*	Угловая деталь	2	14.7		300×300×760
РУ-3			2	21.2		150×250×2500
ГУ	ГОСТ 16233-77*	Гребенка	2	3.1		175×975
ГУ			2	3.1		260×975
		По кровле				
УВ-7.5-1750	ГОСТ 16233-77*	Кровельный лист	8	35		975×1750
УВ-7.5-1750			2	35		975×1600
РУ-1	ГОСТ 16233-77*	Угловая деталь	6	14.7		
РУ-3			2	21.2		

Спецификация крепежных деталей и жалюзийных решеток.

Марка. Поз.	Обозначение	Наименование	Кол.	Масса ед, кг	Примеч.
К4	2.460-1 л.43	Крюк	70	74.0	
В1	л.22	Винт	80	16.3	
Г	л.23	Гайка	220	5.0	
Ш1	л.23	Шайба Ш1	70	11.0	Масса кг/1тыс.шт.
Ш2	л23	Ш2	80	4.2	
ПМ1	2.460-1 л.23	Прокладка мягкая ПМ1	70	3.0	
ПМ2	л.23	ПМ2	300	1.0	
ЖР-1	03.005-7.0-1-90	Жалюзийная решетка ЖР-1	2	19,68	
ЖР-2		ЖР-2	1	30,34	

Инв.№ подл. | Подпись и дата | Взам.инв.№

Схема расположения конструкций павильона

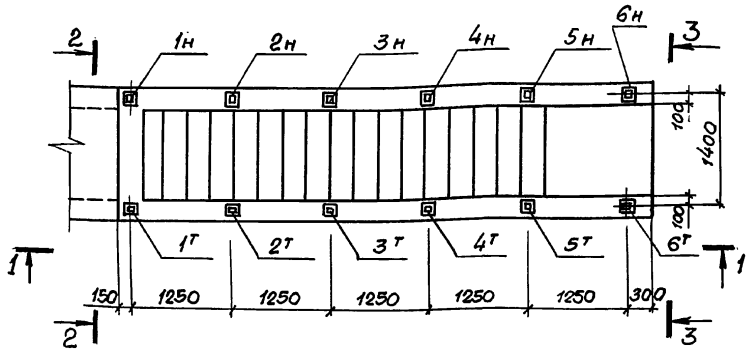

1 - 1

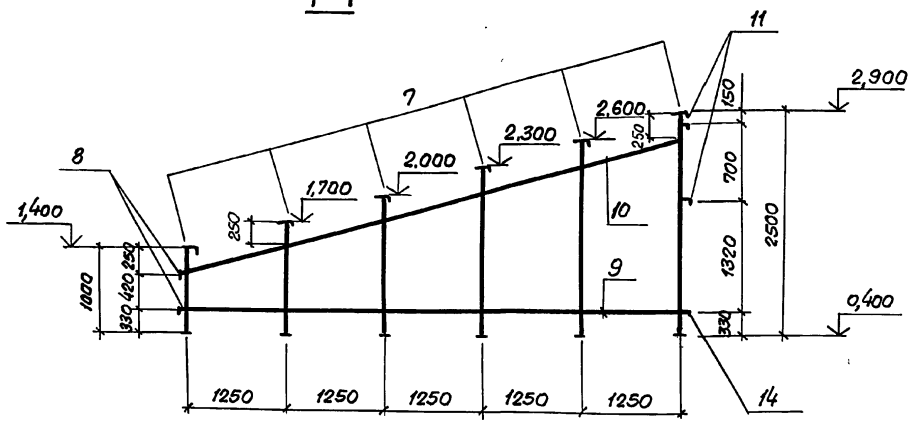

3 - 3

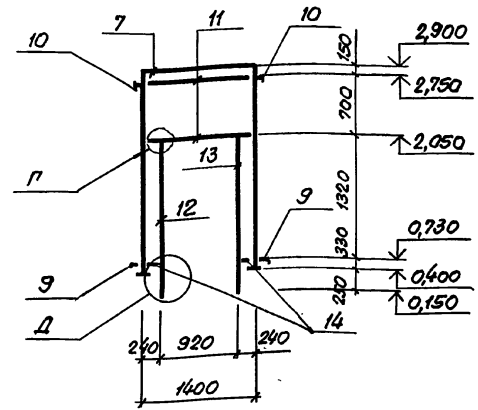

2 - 2

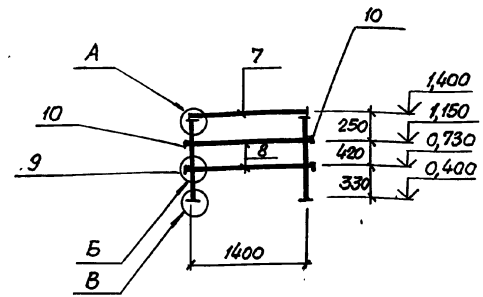

1. Узлы А, Б, В, Г, Д, спецификацию к схеме расположения конструкций павильона см. на л. 2.
2. Монтаж стальных конструкций каркаса павильона производить в соответствии с требованиями СНиП 3.03.01-87 „Несущие и ограждающие конструкции".
3. Все металлоконструкции окрасить в заводских условиях эмалью ПФ-1189 (2 слоя).

Нач. отд.	Комиссаров	
Н. контр.	Бицюгко	
Гл. констр.	Бицюгко	
Вед. инж.	Моисеева	
Техник	Лагутин	

03.005-7.0-1-89

Пример решения павильона аварийного выхода, совмещенного со входом. Схема расположения конструкций павильона

Стадия	Лист	Листов
Р	1	2

Проектный институт 1 Ленинград

24385-02 111

Формат А3

Инв. № подл. | Подпись и дата | Взам. инв. №

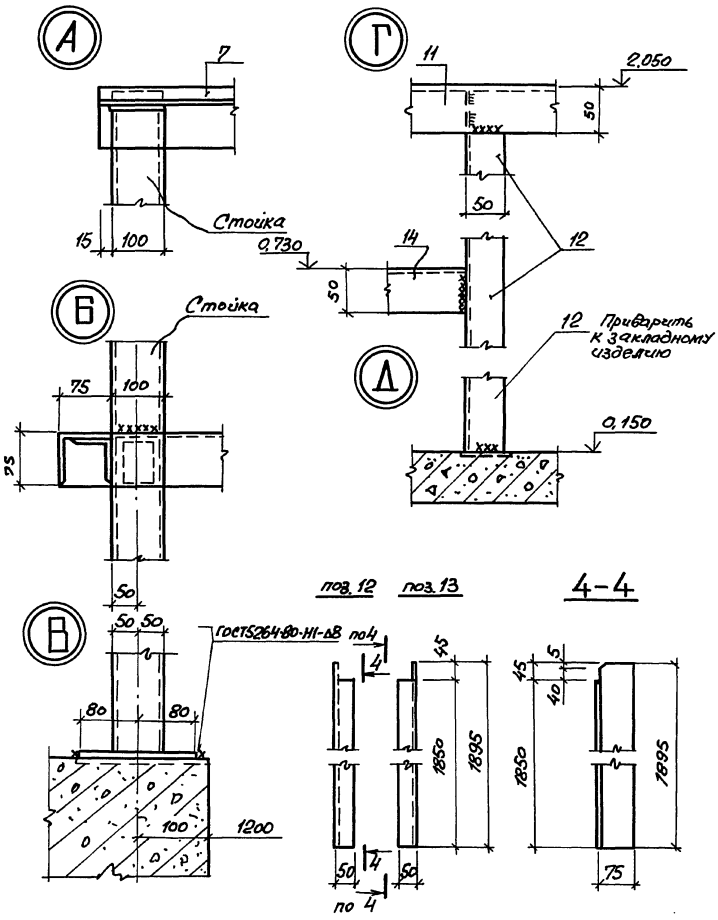

Спецификация к схеме расположения конструкций павильона

Формат	Зона	Поз.	Обозначение	Наименование	Кол.	Масса ед., кг	Примечание
		1т	03.005-7.0-1-90	Стойка СТ 1т	1	14.70	
		1н		СТ 1н	1	14.70	
		2т		СТ 2т	1	17.78	
		2н		СТ 2н	1	17.78	
		3т		СТ 3т	1	21.23	
		3н		СТ 3н	1	21.23	
		4т		СТ 4т	1	24.68	
		4н		СТ 4н	1	24.68	
		5т		СТ 5т	1	28.17	
		5н		СТ 5н	1	28.12	
		6т		СТ 6т	1	32.15	
		6н		СТ 6н	1	32.15	
				Прогон кровли			
БЧ		7		Уголок 75×75×6 ГОСТ 8509-86 / Ст3кп3-1 ГОСТ 535-88 ℓ=15м	6	10.54	
				Прогон фахверка			
БЧ		8		Уголок 75×75×6 ГОСТ 8509-86 / Ст3кп3-1 ГОСТ 535-88 ℓ=11,90	2	10.27	
БЧ		9		Уголок 75×75×6 ГОСТ 8509-86 / Ст3кп3-1 ГОСТ 535-88 ℓ=6500	2	44.79	
БЧ		10		Уголок 75×75×6 ГОСТ 8509-86 / Ст3кп3-1 ГОСТ 535-88 ℓ=6730	2	46.37	
БЧ		11		Уголок 75×50×5 ГОСТ 8510-86 / Ст3сп3-1 ГОСТ 535-88 ℓ=11,90	2	7.14	
БЧ		12		Уголок 75×50×5 ГОСТ 8510-86 / Ст3кп3-1 ГОСТ 535-88 ℓ=1895	1	9.08	
БЧ		13		Уголок 75×50×5 ГОСТ 8510-86 / Ст3кп3-1 ГОСТ 535-88 ℓ=1895	1	9.08	
БЧ		14		Уголок 75×50×5 ГОСТ 8510-86 / Ст3кп3-1 ГОСТ 535-88 ℓ=285	2	1.37	

1. Сварку производить электродами Э42 по ГОСТ 9467-75.
2. Толщина сварных швов для сварки элементов каркаса h_w = 4см, кроме оговоренных.

Инв.№ подл. | Подпись и дата | Взам.инв.№

СТ 1Т/Н

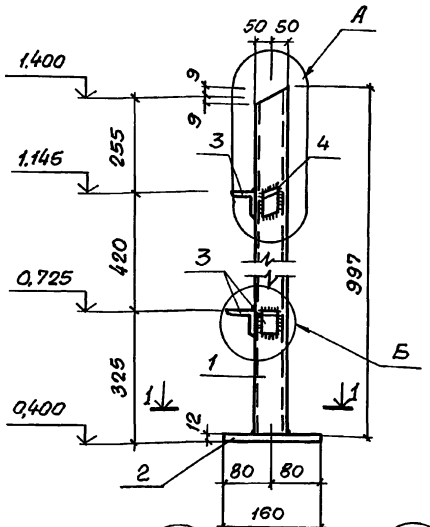

СТ2Т/Н÷СТ-5Т/Н

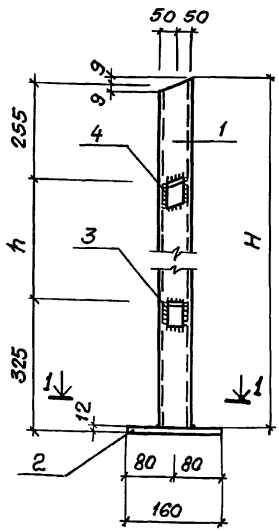

СТ 6Т/Н

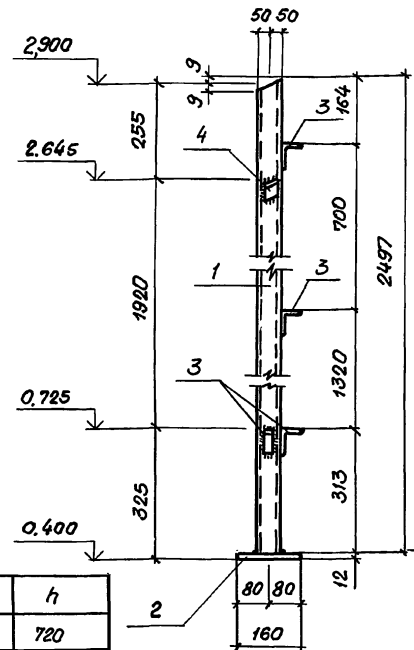

РАСКРОЙ поз.4

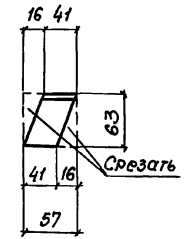

1—1

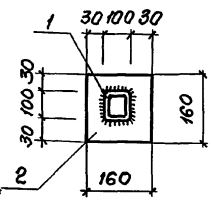

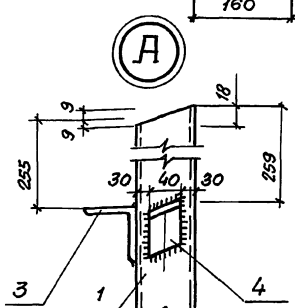

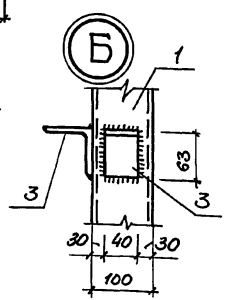

Марка стойки	Отм. низа стойки	Отм. верха стойки	H	h
СТ 2Т/Н	0,400	1,700	1297	720
СТ 3Т/Н	0,400	2,000	1597	1020
СТ 4Т/Н	0,400	2,300	1897	1320
СТ 5Т/Н	0,400	2,600	2197	1620

1. Сварку производить электродами Э42 по ГОСТ 9467-75.
2. Толщина сварных швов $h_ш$ = 4 мм.
3. Спецификацию стоек см. на листе 3.

Нач.отд.	Комиссаров		
Н.контр.	Бицютко		
Гл.констр.	Бицютко		
Вед.инж.	Моисеева		
Техник	Лагутин		

03.005-7.0-1-90

Пример решения павильона аварийного выхода, совмещенного со входом. Стойки СТ1Т/Н... СТ6Т/Н. Жалюзийные решетки ЖР-1, ЖР-2

Стадия	Лист	Листов
Р	1	3

Проектный институт №1 Ленинград

24385-02 113

Формат А3

Инв.№ подл. | Подпись и дата | Взам. инв.№

ЖР-1

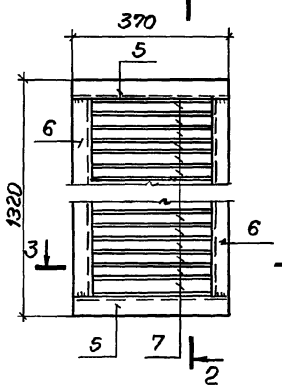

2-2

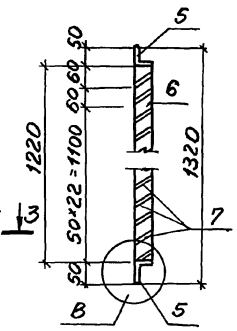

ЖР-2

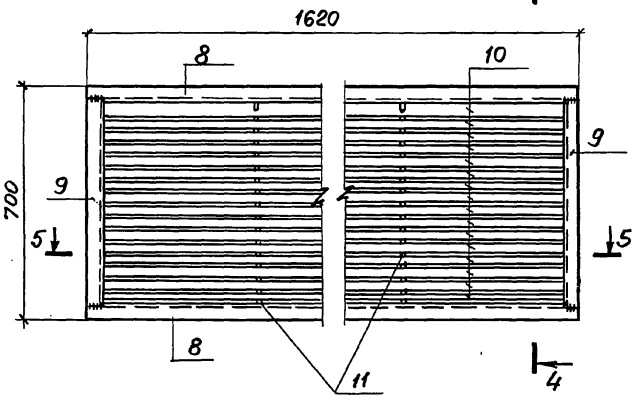

Ч-Ч

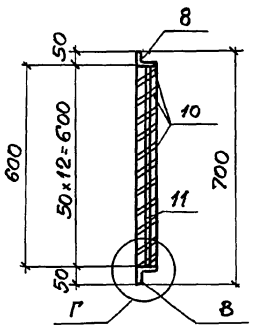

В

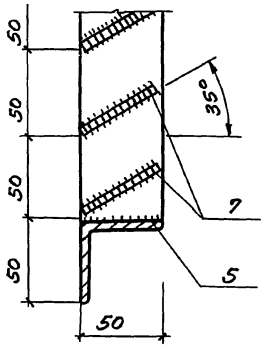

3-3

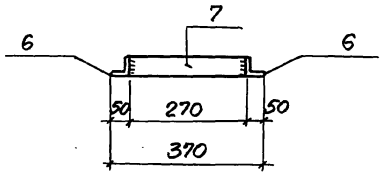

РАЗВЕРТКА ПЕРА поз.7

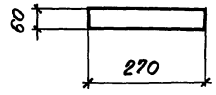

Г

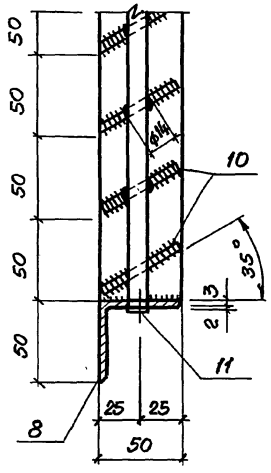

5-5

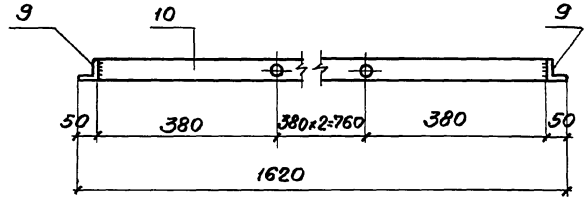

РАЗВЕРТКА ПЕРА поз.10

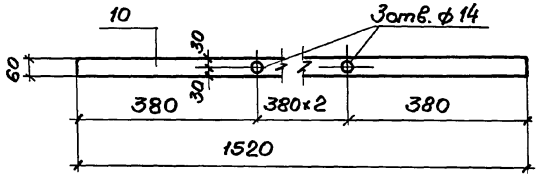

1. Сварку производить электродами Э42 по ГОСТ 9467-75.
2. Перья жалюзийных решеток привариваются швом толщиной 2мм; остальные швы – толщиной 3мм.
3. Спецификацию жалюзийных решеток см. на листе 3.

Инв.№ подл. | Подпись и дата | Взам. инв.№

03.005-7.0-1-90

Лист 2

24385-02 114 Формат А3

Спецификация стоек и жалюзийных решеток.

Марка стойки	Поз.	Наименование		Кол.	Масса ед., кг	Масса стойки, кг
СТ1Т/Н	1	Профиль 100х100х4-ТУ36-2287-80 / Вст3сп2-ГОСТ 16523-70*	ℓ=997	1	11.46	14.70
	2	Полоса 160х12-В-ГОСТ 103-76* / Ст3кп3-1 ГОСТ 535-88	ℓ=160	1	2.40	
	3	Уголок 63х63х5-ГОСТ 8509-86 / Ст3кп3-1-ГОСТ 535-88	ℓ=40	3	0.19	
	4		ℓ=57	1	0.27	
СТ2Т/Н	1	Профиль 100х100х4-ТУ36-2287-80 / Вст3сп2-ГОСТ 16523-70*	ℓ=1297	1	14.92	17.78
	2	Полоса 160х12-В-ГОСТ 103-76* / Ст3кп3-1-ГОСТ 535-88	ℓ=160	1	2.40	
	3	Уголок 63х63х5-ГОСТ 8509-86 / Ст3кп3-1-ГОСТ 535-88	ℓ=40	1	0.19	
	4		ℓ=57	1	0.27	
СТ3Т/Н	1	Профиль 100х100х4-ТУ36-2287-80 / Вст3сп2-ГОСТ 16523-70*	ℓ=1597	1	18.37	21.23
	2	Полоса 160х12-В-ГОСТ 103-76* / Ст3кп3-1-ГОСТ 535-88	ℓ=160	1	2.40	
	3	Уголок 63х63х5-ГОСТ 8509-86 / Ст3кп3-1-ГОСТ 535-88	ℓ=40	1	0.19	
	4		ℓ=57	1	0.27	
СТ4Т/Н	1	Профиль 100х100х4-ТУ36-2287-80 / Вст3сп2-ГОСТ 16523-70*	ℓ=1897	1	21.82	24.68
	2	Полоса 160х12-В-ГОСТ 103-76* / Ст3кп3-1-ГОСТ 535-88	ℓ=160	1	2.40	
	3	Уголок 63х63х5-ГОСТ 8509-86 / Ст3кп3-1-ГОСТ 535-88	ℓ=40	1	0.19	
	4		ℓ=57	1	0.27	
СТ5Т/Н	1	Профиль 100х100х4-ТУ36-2287-80 / Вст3сп2-ГОСТ 16523-70*	ℓ=2197	1	25.26	28.12
	2	Полоса 160х12-В-ГОСТ 103-76* / Ст3кп3-1-ГОСТ 535-88	ℓ=160	1	2.40	
	3	Уголок 63х63х5-ГОСТ 8509-86 / Ст3кп3-1-ГОСТ 535-88	ℓ=40	1	0.19	
	4		ℓ=57	1	0.27	

Марка стойки, решетки	Поз.	Наименование		Кол.	Масса ед., кг	Масса стойки, решетки, кг.
СТ6Т/Н	1	Профиль 100х100х4-ТУ 36-2287-80 / Вст3сп2-ГОСТ 16523-70*	ℓ=2497	1	28.72	32.15
	2	Полоса 160х12-В-ГОСТ 103-76* / Ст3кп3-1-ГОСТ 535-88*	ℓ=160	1	2.40	
	3	Уголок 63х63х5-ГОСТ 8509-86 / Ст3кп3-1-ГОСТ 535-88*	ℓ=40	4	0.19	
	4		ℓ=57	1	0.27	
ЖР-1	5	Уголок 50х50х5-ГОСТ 8509-86 / Ст3кп3-1-ГОСТ 535-88	ℓ=370	2	1.40	19.68
	6		ℓ=1220	2	4.60	
	7	Полоса 50х25-Б-ГОСТ 19903-74* / Вст3кп-ГОСТ 16523-70*	ℓ=270	24	0.32	
ЖР-2	8	Уголок 50х50х5-ГОСТ 8509-86 / Вст3кп2-ГОСТ 535-88	ℓ=1620	2	6.10	30.34
	9		ℓ=600	2	2.26	
	10	Полоса 60х25-Б-ГОСТ 19903-74* / Вст3кп-ГОСТ 16523-70*	ℓ=1520	12	1.79	
	11	Круг 10-В-ГОСТ 2590-71* / Ст3кп3-1-ГОСТ 535-88	ℓ=610	3	0.38	

Инв.№ | Подпись и дата | Взам. инв.№

gost.e-ecolog.ru