ТИПОВОЙ ПРОЕКТ

409-15-114.89

ЦЕХ ЖЕЛЕЗОБЕТОННЫХ ИЗДЕЛИЙ

ПРОИЗВОДИТЕЛЬНОСТЬЮ 6200 $м^3$ ПРОДУКЦИИ В ГОД

И РЕМОНТНО-МЕХАНИЧЕСКИЙ ЦЕХ

С ПРОГРАММОЙ РАБОТ НА 366 ТЫС. РУБ. В ГОД

БАЗЫ ПРОИЗВОДСТВЕННОЙ РЕМОНТНО-СТРОИТЕЛЬНОГО УПРАВЛЕНИЯ

(В ЛЕГКИХ МЕТАЛЛИЧЕСКИХ КОНСТРУКЦИЯХ ТИПА „КАНСК")

АЛЬБОМ 5

КЖИ СТРОИТЕЛЬНЫЕ ИЗДЕЛИЯ СТР. 2÷14

Ц. 1-22

КФ ЦИТП 23676-05

gost.e-ecolog.ru

ТИПОВОЙ ПРОЕКТ
409-15-114.89
ЦЕХ ЖЕЛЕЗОБЕТОННЫХ ИЗДЕЛИЙ
ПРОИЗВОДИТЕЛЬНОСТЬЮ 6200 $м^3$ ПРОДУКЦИИ В ГОД
И РЕМОНТНО-МЕХАНИЧЕСКИЙ ЦЕХ
С ПРОГРАММОЙ РАБОТ НА 366 ТЫС. РУБ. В ГОД
БАЗЫ ПРОИЗВОДСТВЕННОЙ РЕМОНТНО-СТРОИТЕЛЬНОГО УПРАВЛЕНИЯ
(В ЛЕГКИХ МЕТАЛЛИЧЕСКИХ КОНСТРУКЦИЯХ ТИПА „КАНСК")

АЛЬБОМ 5

КЖИ СТРОИТЕЛЬНЫЕ ИЗДЕЛИЯ

Разработан
Гипрокоммунстроем

© КФ ЦИТП Госстроя СССР 1990 г

Главный инженер института В.Н.Битюков
Главный инженер проекта Ю.М.Гусев

Утвержден и введен в действие
Минжилкомхозом РСФСР
Приказ от 19.10.88 N 271

23676-05

Обозначение	Наименование	N стр.
	Перечень чертежей	2
КЖ.И-ТУ	Технические условия к изготовлению арматурных изделий	3
КЖ.И-01.00.0	Плита железобетонная ПР60.15.6АтVт-1	4
КЖ И-02.00.0	ПР60.15.8АтVт-2	5
КЖ И-03.00.0	ПР30.15-6т-1	6
КЖ И-04.00.0	Панель стеновая ПС60.12.3,0-3л-1	7
КЖИ-05.00.0	Каркас КР1	8
КЖИ-06.00.0	КР2	8
КЖИ-07.00.0	КР3	9
КЖИ-08.00.0	КР4	9
КЖИ-09.00.0	Рамка РМ 1	10
КЖИ-10.00.0	Щит Щ 1	11
КЖИ-11.00.0	Щ 2	12
КЖИ-12.00.0	Щ 3	12
КЖИ-13.00.0	Опорная подушка ОП1	13
КЖИ-14.00.0	Сетка С1	14
КЖИ-15.00.0	Изделие закладное М1	14
КЖИ-16.00.0	Щит деревянный ДЩ 1	12

Инв. N подл. | Подп. и дата | Взам. инв. N

Альбом 5

Технические условия

Плоские арматурные изделия следует изготовлять при помощи контактной точечной сварки.

Сварку каркасов и сеток производить во всех точках пересечения стержней.

Объединение плоских каркасов в пространственные производить в кондукторах при помощи электросварочных клещей.

Размеры каркасов и сеток даны по осям и торцам стержней.

Сварку следует производить в соответствии с ГОСТ 14098-85 „Соединения сварных элементов закладных деталей сборных железобетонных конструкций и с „Указаниями по сварке соединений арматуры и закладных деталей железобетонных конструкций СН 393-78.

Для соединения внахлестку арматурных стержней с плоскими элементами проката в заводских условиях рекомендуется применять контактную точечную сварку.

Для соединения втавр арматурных стержней с плоскими элементами проката следует применять автоматическую дуговую сварку под слоем флюса.

Материал прокатной стали закладных изделий принят марки Вст. 3 кп 2-1 для сварных конструкций по ТУ 14-1-3023-80.

Взам. инв. №

Подп. и дата

Инв. № подл.

23676-05

Н. контр.	Титов		тп 409-15-114.89 КЖИ ТУ			
Нач. отд.	Растегаев					
Гл. конст.	Титов		Технические условия к изготовлению арматурных изделий	Стадия	Лист	Листов
Гл. спец.	Солодилова			Р	1	
Исполн.	Никанорова			ГИПРОКОММУНСТРОЙ г. Москва		

Коп. 1654

Формат А3

Альбом 5

ПР60.15-6АтVт-1

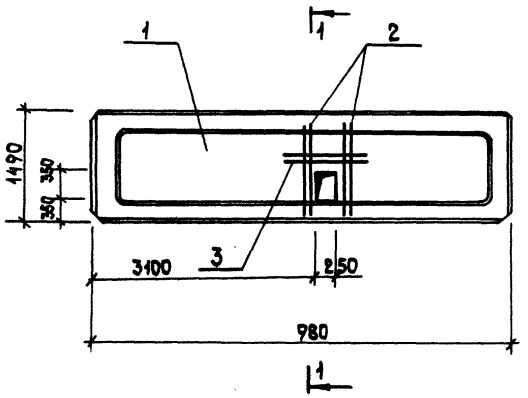

1 — 1

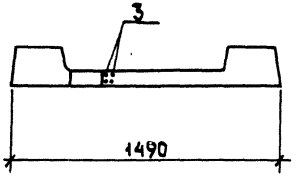

Формат	Зона	Поз.	Обозначение	Наименование	Кол.	Примечание
				Документация		
			1.090.1-1 5-1	Технические условия		
				к изготовлению сборных		
				железобетонных изделий		
				Сборочные единицы		
		1	1.090.1-1 5-1 5000-02	ПР60.15-6АтVт-1	1	
				Детали		
		2	КЖИ-01.001	AIII-10 ГОСТ5781-82* ℓ=4,50	8	0,9 кг
		3	-01	AIII-10 ГОСТ5781-82* ℓ=550	4	0,3 кг

Ведомость расхода стали на дополнительные закладные изделия, кг

Марка элемента	Изделия закладные			
	Арматура кг			Всего
	AIII			
	ГОСТ5781-82*			
	Ф10		Итого	
ПР60.15-6АтVт-1	8,60		8,60	8,60

23676-05

Н. контр.	Титов	ТП 409-15-114.89	КЖИ-01.00.0
Нач. отд.	Растегаев	Плита железобетонная ПР60.15-6АтVт-1	Стадия: Р; Масса: 2767; Масштаб:
Гл. конс.	Титов		Лист; Листов 1
Гл. спец.	Солодилова		Гипрокоммунстрой г. Москва
Инженер	Гасанова		

Инв. № подл. | Подп. и дата | Взам. инв. №

Коп. Формат А3

Альбом 5

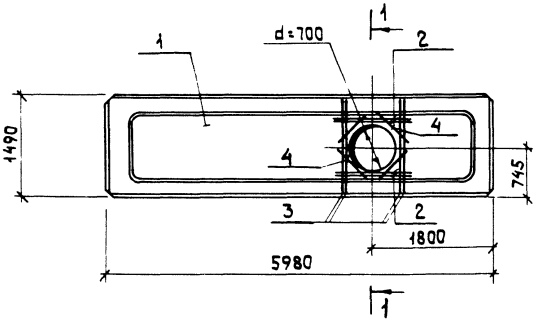

Формат	Зона	Поз.	Обозначение	Наименование	Кол.	Примечание
				Документация		
			1.090.1-1 5-1	Технические условия к изготовлению сборных железобетонных изделий		
А3		1	1.090.1-1 5-1 5000-03	ПР60.15-8АтVт	1	
				Детали		
Б4		2		АIII-10-ГОСТ 5781-82* ℓ=1450	8	0,9кг
Б4		3		АIII-10-ГОСТ 5781-82* ℓ=1000	8	0,62кг
Б4		4		АIII-10-ГОСТ 5781-82* ℓ=320	8	0,2кг

Ведомость расхода стали на дополнительные закладные изделия, кг

Марка элемента	Изделия закладные				
	Арматура класса AIII ГОСТ 5781-82*				Всего
	Ф10			Итого	
ПР60.15-8АтVт-2	13,7			13,7	13,7

23676-05

Н.контр.	Титов		
Нач.отд.	Растегаев		
Гл.конст.	Титов		
Гл.спец.	Солодилова		
Исполн.	Никанорова		

ТП 409-15-114.89 КЖИ-02.00.0

Плита железобетонная ПР60.15-8АтVт-2

Стадия	Масса	Масштаб
Р	2767	
Лист	Листов 1	

ГИПРОКОММУНСТРОЙ г. Москва

Инв.№подл. | Подп. и дата | Взам.инв.№

Коп. Ясаш

Формат А3

Альбом 5

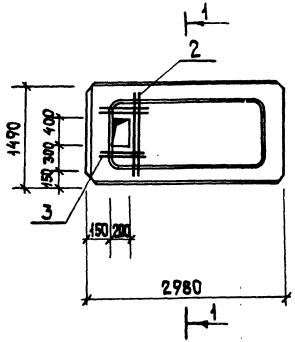

Формат	Зона	Поз.	Обозначение	Наименование	Кол.	Примечание
				Документация		
			1.090.1-1 в. 5-1	Технические условия к изготовлению сборных железобетонных изделий		
				Сборочные единицы		
А3		1	1.090.1-1 в. 5-1	ПР30.15.-6т-1		
	Б4	2	КЖИ-03.00.1	AIII-10 ГОСТ5781-82* ℓ=1450	4	0,9 кг
	Б4	3	-01	AIII-10 ГОСТ5781-82* ℓ=500	8	0,3 кг

Ведомость расхода стали на дополнительные закладные изделия, кг

Марка элемента	Изделия закладные			Всего
	Арматура класс AIII ГОСТ 5781-82*			
	Ф10		Итого	
ПР30.15-6т-1	6,10		6,10	6,10

1 — 1

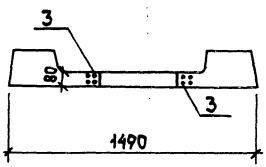

23676-05

Н. контр.	Титов	ТП 409-15-114.89	КЖИ-03.00.0
Нач. отд.	Растегаев	Плита железобетонная ПР30.15-6т-1	Стадия: Р; Масса; Масштаб; Лист; Листов 1
Гл. конст.	Титов		Гипрокоммунстрой г. Москва
Гл. спец.	Солодилова		
Инженер	Гасанова		

Инв. № подл. | Подп. и дата | Взам. инв. №

Коп. Формат А3

Альбом 5

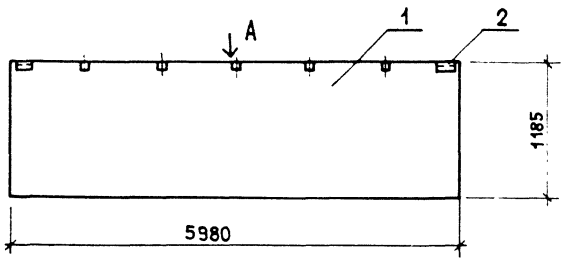

Вид А

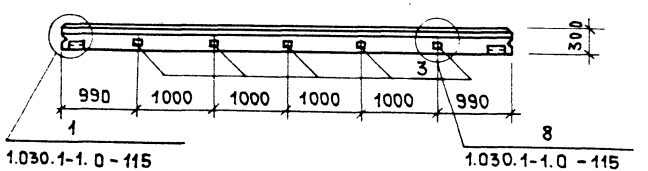

Формат	Зона	Поз.	Обозначение	Наименование	Кол.	Примеч.
				Документация		
А4			1.030.1-1.1-1 ООТО	Технические условия		
				к изготовлению		
				сборных железобетон-		
				ных изделий		
				Сборочные единицы		
А4		1	1.030.1-1.1-1 05-06	ПС 60.12.3,0-3л	1	3210кг
А4		2	1.030.1-1.1-3 30	Изделие закладное М-1	2	
Бч		3	КЖИ-04.00.1	Брус. Сосна. Сорт 1	5	

Ведомость расхода стали на дополнительные закладные изделия, кг

Марка элемента	Изделия закладные								Всего
	Арматура класса			Прокат марки					
	ГОСТ 5781-82*			ВСТ3 кп 2-1					
	А III			ГОСТ 8509-86		ГОСТ 103-76*			
	Ф10		Итого	Ц63×6	Итого	-δ=8	δ=6	Итого	
ПС60.12.3,0-3л-1	1.66		1.66	2.06	2.06	3.0	1.12	4.12	7.84

23676-05

Н.контр.	Титов		
Нач.отд.	Растегаев		
Гл.конст.	Титов		
Гл.спец.	Солодилова		
Инженер	Гасанова		

тп 409-15-114.89 КЖИ-04.00.0

Панель стеновая ПС60.12.3,0-3л-1

Стадия	Масса	Масштаб
Р	3.21т	1:50
Лист	Листов 1	

ГИПРОКОММУНСТРОЙ г. Москва

Взам. инв. № | Подп. и дата | Инв. № подл.

Коп

Формат А3

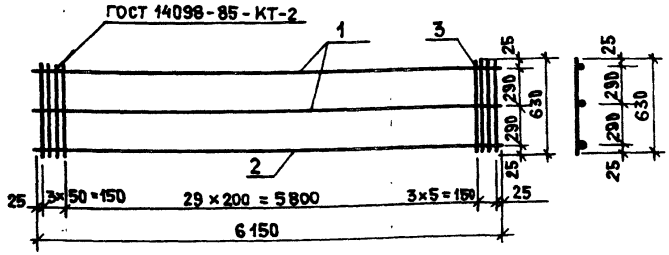

Формат	Зона	Поз.	Обозначение	Наименование	Кол.	Примеч.
				Документация		
			КЖИ-ТУ	Технические условия к изготовлению арматурных и закладных изделий		
				Детали		
Б4		1	КЖИ-05.00.1	AIII-12 ГОСТ 5781-82* ℓ=6150	2	5.5 кг
Б4		2	-0.1	AIII-25 ГОСТ 5781-82* ℓ=6150	1	23.7 кг
Б4		3	-02	AI-8 ГОСТ 5781-82* ℓ=630	36	0.25 кг

Взам. инв. № | Подп. и дата | Инв. № подл.

Н. контр.	Титов	
Нач. отд.	Растегаев	
Гл. конст.	Титов	
Гл. спец.	Солодилова	
Инженер	Барабанова	

ТП 409-15-114.89 КЖИ-05.00.0

Каркас КР1

Стадия	Масса	Масштаб
Р	42.6 кг	б/м
Лист	Листов 1	

ГИПРОКОММУНСТРОЙ г. Москва

Коп. Формат А4

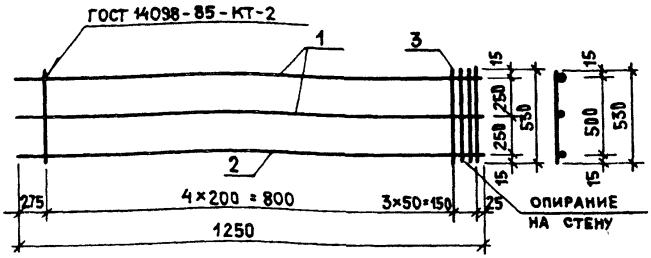

Формат	Зона	Поз.	Обозначение	Наименование	Кол.	Примеч.
				Документация		
			КЖИ-ТУ	Технические условия к изготовлению арматурных и закладных изделий		
				Детали		
Б4		1	КЖИ-06.00.1	AIII-10 ГОСТ 5781-82* ℓ=1200	2	0.74 кг
Б4		2	-0.1	AIII-16 ГОСТ 5781-82* ℓ=1200	1	18.94 кг
Б4		3	-0.2	AI-8 ГОСТ 5781-82* ℓ=530	8	0.20 кг

23676-05

Взам. инв. № | Подп. и дата | Инв. № подл.

Н. контр.	Титов	
Нач. отд.	Растегаев	
Гл. конст.	Титов	
Гл. спец.	Солодилова	
Инженер	Барабанова	

ТП 409-15-114.89 КЖИ-06.00.0

Каркас КР2

Стадия	Масса	Масштаб
Р	22.2 кг	б/м
Лист	Листов 1	

ГИПРОКОММУНСТРОЙ г. Москва

Коп. Формат А4

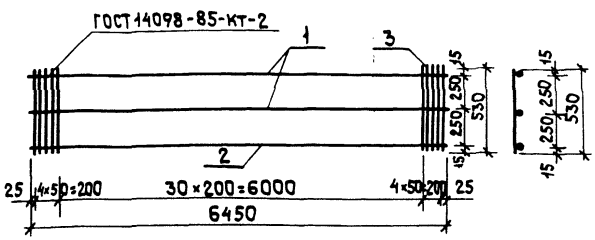

Формат	Зона	Поз.	Обозначение	Наименование	Кол.	Примечание
				Документация		
			КЖИ-ТУ	Технические условия к изготовлению арматурных и закладных изделий		
				Детали		
Б4		1	КЖИ-07.00.1	AIII-10 ГОСТ 5781-82* ℓ=6450	2	4,0 кг
Б4		2	-01	AIII-20 ГОСТ 5781-82* ℓ=6450	1	15,9 кг
Б4		3	-02	AI-8 ГОСТ 5781-82* ℓ=530	39	0,2 кг

Взам. инв. №

Подп. и дата

Инв. № подл.

Н. контр.	Титов	ТП 409-15-114.89	КЖИ-07.00.0
Нач. отд.	Растегаев	Каркас КР3	Стадия: Р; Масса: 31,7 кг; Масштаб: б/м
Гл. конст.	Титов		Лист; Листов 1
Гл. спец.	Солодилова		ГИПРОКОММУНСТРОЙ г. Москва
Инжен.	Барабанова		

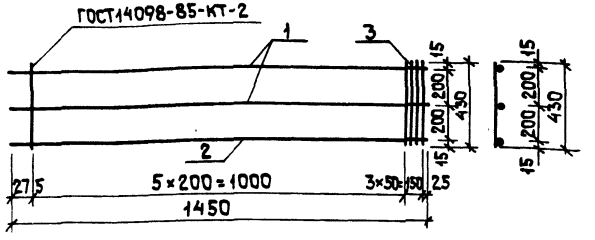

Формат	Зона	Поз.	Обозначение	Наименование	Кол.	Примечание
				Документация		
			КЖИ-ТУ	Технические условия к изготовлению арматурных и закладных изделий		
				Детали		
Б4		1	КЖИ-08.00.1	AIII-10 ГОСТ 5781-82* ℓ=1450	2	0,9 кг
Б4		2	-01	AIII-16 ГОСТ 5781-82* ℓ=1450	1	2,3 кг
Б4		3	-02	AI-8 ГОСТ 5781-82* ℓ=430	9	0,2 кг

23676-05

Взам. инв. №

Подп. и дата

Инв. № подл.

Н. контр.	Титов	ТП 409-15-114.89	КЖИ-08.00.0
Нач. отд.	Растегаев	Каркас КР4	Стадия: Р; Масса: 5,9 кг; Масштаб: б/м
Гл. конст.	Титов		Лист; Листов 1
Гл. спец.	Солодилова		ГИПРОКОММУНСТРОЙ г. Москва
Инжен.	Барабанова		

Коп. Лист

Формат А4

Альбом 5

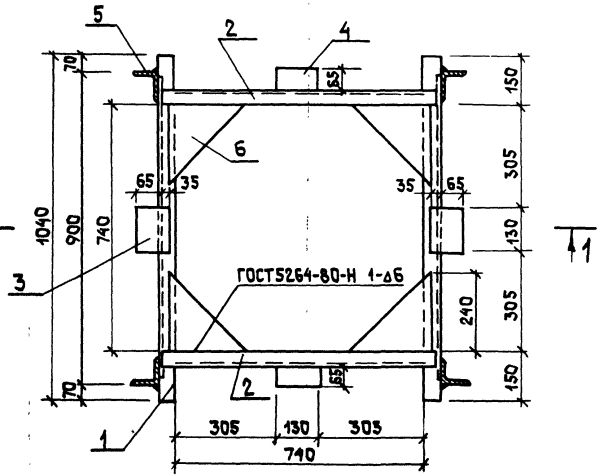

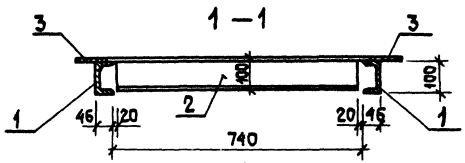

Формат	Зона	Поз.	Обозначение	Наименование	Кол.	Примеч.
				Сборочные единицы		
БЧ		1	КЖИ - 09.00.1	Швеллер 10 ГОСТ 8240-72* / Вст3кп ГОСТ 535-79* L=1040	2	8,93 кг
БЧ		2	- 01	Швеллер 10 ГОСТ 8240-72* / Вст3кп ГОСТ 535-79* L=820	1	7,0 кг
БЧ		3	- 02	Полоса 10×100 ГОСТ 103-76* / Вст3кп ГОСТ 535-79* L=130	2	1,02 кг
БЧ		4	- 03	Полоса 10×65 ГОСТ 103-76* / Вст3кп ГОСТ 535-79* L=130	2	0,66 кг
БЧ		5	- 04	Уголок 75×8 ГОСТ 8509-86* / Вст3кп ГОСТ 535-79* L=80	4	0,72 кг
БЧ		6	- 05	Лист 100<240×240 ГОСТ 19903-74* / Вст3 кп ГОСТ 535-79*	2	4,52 кг

Инв.№ подл. | Подп. и дата | Взам. инв.№

23676-05

Н. контр.	Титов	ТП 409-15-114.89	КЖИ - 09.00.0
Нач. отд.	Растегаев		
Гл. конст.	Титов	Рамка Рм1	Стадия: Р; Масса: 48,24 кг; Масштаб: 1:10
Гл. спец.	Солодилова		Лист; Листов 1
			ГИПРОКОММУНСТРОЙ г. Москва

Коп. Ясный

Формат А3

Альбом 5

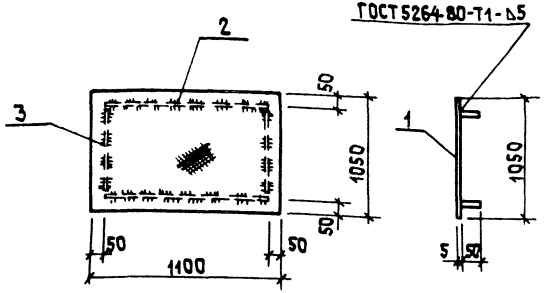

Формат	Зона	Поз.	Обозначение	Наименование	Кол.	Примечание
				Документация		
			КЖИ-ТУ	Технические условия		
				Детали		
		1	КЖИ-10.00.1	Лист ромб 5×1050×1100 Вст3сп5 ГОСТ 8568-77	1	50,8кг
		2	КЖИ-10.00.2	Полоса Б-5×50 ГОСТ 103-76 / Вст3кп2 ГОСТ 535-79*	2	1,96кг
		3	-01	Полоса Б-5×50 ГОСТ 103-76 / Вст3кп2 ГОСТ 535-79*	2	1,86кг

Взам. инв. № | Подп. и дата | Инв. № подл.

Н. контр.	Титов		тп 409-15-114.89 КЖИ-10.00.0
Нач. отд.	Растегаев		
Гл. конст.	Титов		Щит Щ1
Гл. спец.	Солодилова		Стадия: Р; Масса: 58,4; Масштаб: б/м
Исполн.	Хазина		Лист; Листов 1
			ГИПРОКОММУНСТРОЙ г. Москва

Альбом 5

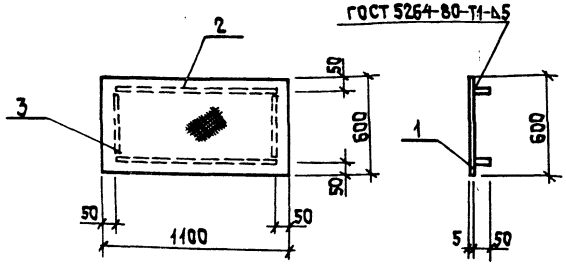

Формат	Зона	Поз.	Обозначение	Наименование	Кол.	Примечание
				Документация		
			КЖИ-ТУ	Технические условия		
				Детали		
		1	КЖИ-11.00.1	Лист ромб 5×1100×600 Вст3сп5 ГОСТ 8568-77	1	21,2кг
		2	КЖИ-11.00.2	Полоса Б-5×50 ГОСТ 103-76 / Вст3кп2 ГОСТ 535-79*	2	1,96кг
		3	-01	Полоса Б-5×50 ГОСТ 103-76 / Вст3кп2 ГОСТ 535-79*	2	0,93кг

23676-05

Взам. инв. № | Подп. и дата | Инв. № подл.

Н. контр.	Титов		тп 409-15-114.89 КЖИ-11.00.0
Нач. отд.	Растегаев		
Гл. конст.	Титов		Щит Щ2
Гл. спец.	Солодилова		Стадия: Р; Масса: 27,9кг; Масштаб: б/м
Исполн.	Хазина		Лист; Листов 1
			ГИПРОКОММУНСТРОЙ г. Москва

Коп. Лаей

Формат А4

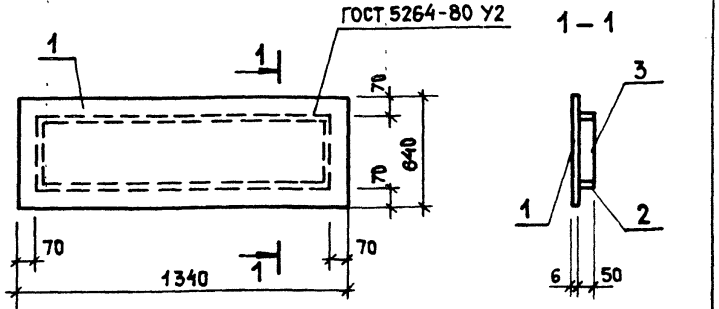

Формат	Зона	Поз.	Обозначение	Наименование	Кол.	Примеч.
				Документация		
			КЖИ – ТУ	Технические условия		
				Детали		
Бч		1	КЖИ – 12.00.1	Лист ромб 5×640×1340	1	33.8 кг
Бч		2	– 01	Полоса $\frac{Б\text{-}5\times50\ ГОСТ\ 103\text{-}76^{*}}{Вст3кп2\ ГОСТ\ 535\text{-}79^{*}}$ $l=1200$	2	1.8 кг
Бч		3	– 02	Полоса $\frac{Б\text{-}5\times500\ ГОСТ\ 103\text{-}76^{*}}{Вст3кп2\ ГОСТ\ 535\text{-}79^{*}}$ $l=500$	2	1.1 кг

Н. контр.	Титов		ТП 409-15-114.89	КЖИ – 12.00.0	
Нач. отд.	Растегаев				
Гл. конст.	Титов				
Гл. спец.	Солдатова		Щит металлический Щ3	Стадия: Р; Масса: 39.6; Масштаб: —	
Исполн.	Хазина			Лист; Листов 1	
				ГИПРОКОММУНСТРОЙ г. Москва	

Инв. № подл. | Подп. и дата | Взам. инв. №

Коп. | Формат А4

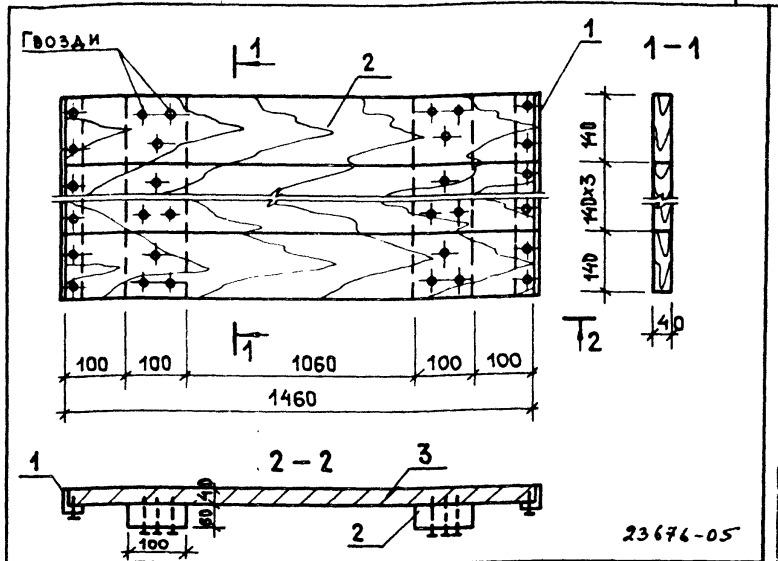

Формат	Зона	Поз.	Обозначение	Наименование	Кол.	Примеч.
				Документация		
			КЖИ – ТУ	Технические условия		
				Детали		
Бч		1	КЖИ – 16.00.1	Уголок $\frac{Б50\times5\ ГОСТ\ 8509\text{-}72^{*}}{Вст3кп2\ ГОСТ\ 535\text{-}79^{*}}$ $l=700$	2	1.4 кг
Бч		2	– 01	Доска 40×160 $l=1460$	5	
Бч		3	– 02	Брус 60×100 $l=700$	2	
				Гвозди		

Н. контр.	Титов		ТП 409-15-114.89	КЖИ – 16.00.0	
Нач. отд.	Растегаев				
Гл. конст.	Титов				
Гл. спец.	Солдатова		Щит деревянный ДЩ1	Стадия: Р; Масса: ; Масштаб:	
Исполн.	Хазина			Лист; Листов 1	
				ГИПРОКОММУНСТРОЙ г. Москва	

Инв. № подл. | Подп. и дата | Взам. инв. №

Коп. | Формат А4

Альбом 5

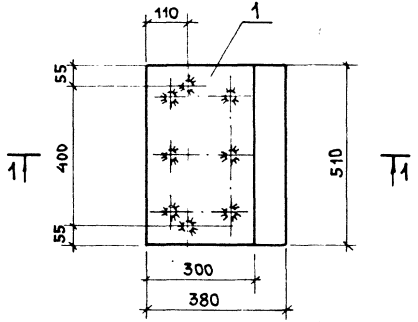

1 — 1

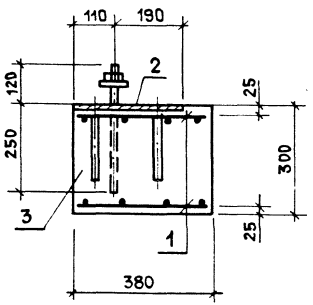

Форм	Зона	Поз.	Обозначение	Наименование	Кол.	Прим.
				Документация		
				Технические условия		
				Сборочные единицы		
		1	КЖИ - 14.00.0	Арматурн. сетка С1	2	2,4 кг
		2	КЖИ - 15.00.0	Изделие закладн. М1	1	14,2 кг
				Материалы		
		3		Бетон В 12.5	0.06	м³

Ведомость расхода стали на дополнительные закладные изделия, кг

Марка изделия	Изделия закладные							
	Арматура класса				Прокат марки			
	AI		AII	Итого	ВСт3кп2-1		Итого	Всего
	ГОСТ 5781-82*				ГОСТ 103-76*			
	10	22	10		10×300			
ОП1	2.4	1.8	0.4	4.6	12.0		12.0	16.6

23676-05

Н. контр.	Титов		тп 409-15-114.89 КЖИ-13.00.0
Нач. отд.	Растегаев		
Гл. конст.	Титов		Опорная подушка ОП1
Гл. спец.	Солодилова		Стадия: Р; Масса: 128; Масштаб: 1:10
Инженер	Шведова		Лист; Листов 1
			ГИПРОКОММУНСТРОЙ г. Москва

Инв. № подл. | Подп. и дата | Взам. инв. №

Кол. 1/64

Формат А3

Альбом 5

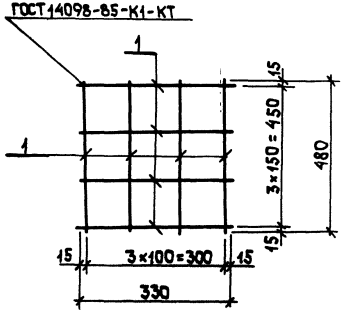

Формат	Зона	Поз.	Обозначение	Наименование	Кол.	Примечание
				Документация		
А4			КЖИ-ТУ	Технические условия		
				Детали		
Б4		1	КЖИ-14.00.1	АI-10 ГОСТ 5781-82* ℓ=480	8	0,3кг

Н.контр.	Титов		
Нач.отд.	Растегаев		
Гл.конст.	Титов		
Гл.спец.	Солодилова		
Инжен.	Шведова		

тп 409-15-114.89 КЖИ-14.00.0

Сетка С1

Стадия	Масса	Масштаб
Р	2,4	1:10

Лист | Листов 1

ГИПРОКОММУНСТРОЙ г. Москва

Инв.№ подл. | Подп. и дата | Взам.инв.№

Альбом 5

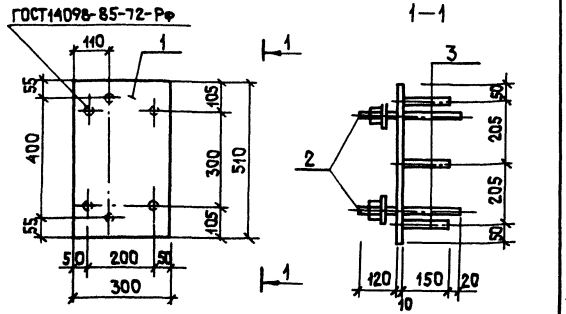

Формат	Зона	Поз.	Обозначение	Наименование	Кол.	Примечание
				Документация		
А4			КЖИ-ТУ	Технические условия		
				Детали		
Б4		1	КЖИ-15.00.1	Полоса Б-210×300 ГОСТ 103-76* / Ст3кп2 ГОСТ 535-79*	1	12,0кг
Б4		2	-01	АI-22 ГОСТ 5781-82* ℓ=300	2	0,9кг
Б4		3	-02	АII-10 ГОСТ 5781-82* ℓ=150	4	0,1кг

23676-05

Н.контр.	Титов		
Нач.отд.	Растегаев		
Гл.конст.	Титов		
Гл.спец.	Солодилова		
Инжен.	Шведова		

тп 409-15-114.89 КЖИ-15.00.0

Изделие закладное М1

Стадия	Масса	Масштаб
Р	14,2	1:10

Лист | Листов 1

ГИПРОКОММУНСТРОЙ г. Москва

Инв.№ подл. | Подп. и дата | Взам.инв.№

Коп. Формат А4

ЦЕНТРАЛЬНЫЙ ИНСТИТУТ ТИПОВОГО ПРОЕКТИРОВАНИЯ
ГОССТРОЯ СССР
КИЕВСКИЙ ФИЛИАЛ
г. Киев 57 ул. Эжена Потье № 12

10/15
Заказ № 5025 Инв № 23676-05 Тираж 200

Сдано в печать 21/5 1990 Цена 1-22

gost.e-ecolog.ru