ТИПОВОЙ ПРОЕКТ

409-15-114.89

ЦЕХ ЖЕЛЕЗОБЕТОННЫХ ИЗДЕЛИЙ

ПРОИЗВОДИТЕЛЬНОСТЬЮ 6200м³ ПРОДУКЦИИ В ГОД

И РЕМОНТНО-МЕХАНИЧЕСКИЙ ЦЕХ

С ПРОГРАММОЙ РАБОТ НА 366 ТЫС. РУБ. В ГОД

БАЗЫ ПРОИЗВОДСТВЕННОЙ РЕМОНТНО-СТРОИТЕЛЬНОГО УПРАВЛЕНИЯ

(В ЛЕГКИХ МЕТАЛЛИЧЕСКИХ КОНСТРУКЦИЯХ ТИПА „КАНСК")

АЛЬБОМ 3

ОВ	Отопление и вентиляция	стр. 3 – 25
ВК	Внутренний водопровод и канализация	стр. 26 – 31
ПС	Пароснабжение	стр. 32 – 33
ВС	Воздухоснабжение	стр. 34 – 38

23696-03
ч 6-03

КФЦИТП 23696-03

gost.e-ecolog.ru

ЦЕНТРАЛЬНЫЙ ИНСТИТУТ ТИПОВОГО ПРОЕКТИРОВАНИЯ
ГОССТРОЯ СССР
КИЕВСКИЙ ФИЛИАЛ
г. Киев-57 ул. Эжена Потье № 12

10/13
Заказ № 5023 Инв. № 23626-03 Тираж 200

Сдано в печать 21/5 1990 Цена 6-08

ТИПОВОЙ ПРОЕКТ

409-15-114.89

ЦЕХ ЖЕЛЕЗОБЕТОННЫХ ИЗДЕЛИЙ

ПРОИЗВОДИТЕЛЬНОСТЬЮ 62.00 $м^3$ ПРОДУКЦИИ В ГОД

И РЕМОНТНО-МЕХАНИЧЕСКИЙ ЦЕХ

С ПРОГРАММОЙ РАБОТ НА 366 ТЫС. РУБ. В ГОД

БАЗЫ ПРОИЗВОДСТВЕННОЙ РЕМОНТНО-СТРОИТЕЛЬНОГО УПРАВЛЕНИЯ

(В ЛЕГКИХ МЕТАЛЛИЧЕСКИХ КОНСТРУКЦИЯХ ТИПА „КАНСК")

АЛЬБОМ 3

ПЕРЕЧЕНЬ АЛЬБОМОВ

Альбом 1	ПЗ	Пояснительная записка
	ТХ	Технология производства
Альбом 2	АР	Архитектурные решения
	КЖ	Конструкции железобетонные
	КМ	Конструкции металлические
Альбом 3	ОВ	Отопление и вентиляция
	ВК	Внутренний водопровод и канализация
	ПС	Пароснабжение
	ВС	Воздухоснабжение
Альбом 4	ЭМ	Электрооборудование силовое
	ЭО	Электроосвещение
	СС	Связь и сигнализация
	АТХ	Автоматизация технологических процессов и санитарно-технических систем
Альбом 5	КЖИ	Строительные изделия
Альбом 6	СО	Спецификация оборудования
Альбом 7	ВМ	Ведомости потребности в материалах
Альбом 8	С	Сметы ч.1; ч.2

© КФ ЦИТП Госстроя СССР, 1990

Разработан
Гипрокоммунстроем

Главный инженер института В.Н.Битюков
Главный инженер проекта Ю.М.Гусев

Утвержден и введен в действие
Минжилкомхозом РСФСР
Приказ от 19.10.88 №271

Т7 409-15-4.89

Содержание альбома № 3

№ № листов	Наименование листа	Стр.
	Обложка	
	Титульный лист	
	Содержание альбома	2
	ОВ. Отопление и вентиляция	
1÷4	Общие данные	3÷6
5	План на отм. 0,000; 3,300	7
6	Планы на отм. 0,000; 3,600; 9,600; 3,300	8
7	Системы отопления 2,3,4. Схемы систем ВТ1; ВЕ2; ВЕ3; Р	9
8	Схемы систем В1÷В3; В1÷В11; ВТ3; ВТ2; ВЕ1	10
9	Система теплоснабжения установок А1÷А5	11
10	Система теплоснабжения установок П1÷П3	12
11	Установка вентсистем П1; В1. Планы на отм. 3,300; 9,600 Разрезы 1-1; 2-2	13
12	Установка систем П2; П3; В9; В10; ВТ1. Планы на отм. 3,300 Разрезы 1-1	14
13	Спецификация отопительно-вентиляционных установок В1÷В3; В1	15
14	Спецификация отопительно-вентиляционных установок В9; В10; ВТ1	16
15	План на отм. 0,000; 3,300. Схемы систем П4; В12÷В14	17
16	Спецификация вентсистем В12÷В14. Система отопления №1 Система теплоснабжения установки П4	18
17	Установки систем П4; В12÷В14 Спецификация вентсистем П4	19
18	Узел управления №1. Принципиальные схемы План на отм. 3,300. Разрезы 1-1; 2-2 Экспликация оборудования	20
19	Принципиальные схемы узлов управления №1,2,3 Экспликация оборудования	21
20	Узел управления №2. План на отм. 0,000 Разрез 1-1÷3-3	22
21	Узел управления №3. Принципиальная схема План на отм. 0,000. Разрез 1-1 Экспликация оборудования	23
	Присоединительные коллекторы к фильтру марки ГФ-16ФМ-60	24
	Знак к поз. 16,17	24
	Звено прямого шовного асбестоцементного воздуховода	25
	Отсосы силосного водъемника	25
	Отсос от станка для резки и правки арматурной стали	25
	ВК. Водопровод и канализация	
1	Общие данные	26
2	План на отм. 0,000 и 3,300 с системами В1; Т3; К1; К3	27
3	Схемы систем В1; Т3; К1; К2	28
4	План на отм. 0,000; 3,600; 9,600 с системами К3; В4; В5; В1; Т3; Т5	29
5	Схемы систем В1; Т3; Т5	30
6	Схемы систем К1; К2; К3; В4; В5	31
	ВС. Паровснабжение	
1	Общие данные	32
2	Планы на отм. 0,000; 3,300; 3,600; 9,600 Схемы технологического паровснабжения Т7; Т11 Схема конденсатопровода	33
	ВВ. Воздухоснабжение	
1	Общие данные	34
2	План разводки трубопроводов сжатого воздуха в осях 4÷10	35
3	План разводки трубопроводов сжатого воздуха в осях 10÷16	36
4	Разводка сжатого воздуха на отм. 3,600; 9,600	37
5	Схема разводки трубопроводов сжатого воздуха	38

Инв. № подл. | Подпись и дата | Взам. инв. №

23676-03

Альбом 3

Ведомость чертежей основного комплекта

N п/п	Наименование	Примечан.
1	Общие данные (начало)	
2	Общие данные (продолжение)	
3	Общие данные (продолжение)	
4	Общие данные (окончание)	
5	Планы на отм. 0,000 в осях 3-10; 3,300 в осях 4-5; 9-10	
6	Планы на отм. 0,000 в осях 10-16; 3,300; 3,600 и 9,600 в осях 15-16	
7	Схемы систем отопления 2,3,4. Схемы систем ВТ1, ВЕ2, ВЕ3, Р3	
8	Схемы систем П1÷П3; В1÷В11; ВТ2; ВТ3; ВЕ1; Р2; Р3	
9	Система теплоснабжения установок А1÷А5	
10	Системы теплоснабжения установок П1÷П3	
11	Установка вентсистем П1, В1. Планы на отм. 3,300; 9,600. Разрезы 1-1; 2-2	
12	Установка вентсистем П2, П3, В9, В10, ВТ1. Планы на отм. 3,300 в осях 4-5, 3,300 в осях 9-10. Разрезы 1-1	
13	Спецификация отопительно-вентиляционных установок П1, П2, П3, В1	
14	Спецификация отопительно-вентиляционных установок В9, В10, ВТ1	
15	Планы на отм. 0,000; 3,000 в осях 1-3. Схемы систем П4, В12÷В14	
16	Схема системы отопления 1. Система теплоснабжения П4. Спецификация вентсистем В12÷В14	
17	Установка вентсистемы П4, В12÷В14. Спецификация вентиляционной установки П4	
18	Узел управления N1. Принципиальные схемы. План на отм. 3.300. Разрезы 1-1, 2-2.	
	Экспликация оборудования	
19	Принципиальные схемы узла управления N2. Экспликация оборудования	
20	Узел управления N2. План на отм. 0.000. Разрезы 1-1 ÷ 3-3	
21	Узел управления N3. Принципиальная схема. План на отм. 0.000. Разрез 1-1. Экспликация оборудования	

Ведомость ссылочных и прилагаемых документов

Обозначение	Наименование	Примечан.
	Ссылочные документы	
1.494-32	Зонты и дефлекторы для вентиляционных систем	
5.904-45	Унифицированные узлы прохода через покрытия	
5.904-4	Двери и люки герметические	
5.904-38	Гибкие вставки	
5.904-13 в.1-1; 1-2	Заслонки воздушные для воздуховодов	
1.494-10	Решетки щелевые типа „Р"	
1.494-8	Решетки воздухоприточные типа „РР"	
3.904-18 в.1,2	Клапаны и заслонки искробезопасные	
1.494-25	Подставки под калориферы	
5.904-17 в.0.1-1, 1-2	Шумоглушители для вентиляционных систем	
5.903-1	Обвязка калориферов вентиляционных систем	
4.904-68 в.0-3	Воздухораспределители типа „ВГК"	
1.494-38 в.0-1	Воздухораспределители типа „ВЭПш"	
7.903.9-2 в.1-2	Тепловая изоляция трубопроводов с положительными температурами	
5.904-1 в.0.1	Крепление стальных неизолированных воздуховодов	
4.904-69	Крепление трубопроводов и санитарно-технических устройств	
5.904-12 в.1-1, 1-15; 1-28	Камера типовая приточная 2ПК	
5.904-26 в.1-4	Циклон типа ЦН-11	
5.903-2 в.0-1	Воздухосборники	
5.904-3	Ограждения нагревательных приборов	
4.903-10 в.8	Грязевики	
	Прилагаемые документы	
ОВН-1	Присоединительные коллекторы к фильтру марки Г4-16ФМ-60	
ОВН-2	Звено прямого участка асбестоцементного воздуховода	
ОВН-3	Отсосы скипового под'емника	
ОВН-4	Отсос от станка для резки и правки арматурной стали	
ОВН-5	Зонт к поз. 16; поз. 27	
ОВ, СО	Спецификация оборудования и материалов на листах	
ОВ, ВМ	Ведомость материалов	

План – схема

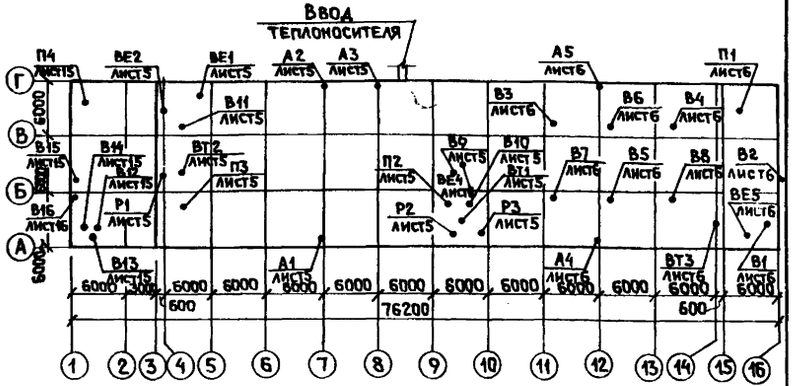

Основные показатели по чертежам отопления и вентиляции

Наименование здания (сооружения), помещения	Объем, м³	Периоды года при $t_н$, °С	Расход тепла Вт (ккал/час): на отопление	на вентиляцию	на горячее водоснабжение	на произв. нужды	общий	Установленная мощность электродвигателей кВт
Цехи железобетонных изделий и ремонтно-механический	10280,2	-20	145880 (125760)	261100 (224800)	139200 (120000)	87000 (75000)	567580 (489260)	42.97
		-30	172470 (148680)	331820 (286000)	139200 (120000)	87000 (75000)	754510 (623680)	42.97
		-40	192400 (165860)	401700 (346200)	139200 (120000)	87000 (75000)	813500 (701160)	44.87
Административно-бытовые помещения	1039.7	-20	21000 (18070)	18540 (15980)	122380 (105500)	—	161920 (139550)	1.24
		-30	25350 (21840)	23415 (20185)	122380 (105500)	—	171145 (147525)	1.24
		-40	27000 (23200)	28295 (24395)	122380 (105500)	—	177675 (153095)	1.24
Итого:		-20	166880 (143830)	204040 (184480)	261580 (225500)	87000 (75000)	729500 (628810)	
		-30	197820 (170520)	355235 (306185)	261580 (225500)	87000 (75000)	901635 (777270)	
		-40	219400 (189060)	423795 (364695)	261580 (225500)	87000 (75000)	991775 (854255)	

Удельный показатель расхода тепла на отопление здания: Вт/м³; ккал/час м³

	Цех ЖБИ	Адм.-быт. помещения
-20°	0,46 (0,40)	0,49 (0,42)
-30°	0,43 (0,37)	0,47 (0,40)
-40°	0,40 (0,34)	0,41 (0,35)

23676-03

Проект соответствует действующим нормам и правилам и обеспечивает безопасную эксплуатацию здания при соблюдении предусмотренных проектом мероприятий

Главный инженер проекта /Гусев/

Инв. №		
ГИП	Гусев	
Н.контр.	Шраер	
Нач.отд.	Морозов	
Гл.спец.	Опарина	
Проект	Конева	

Привязан

Тп 409-15-114.89 ОВ

База производственная ремонтно-строительного управления

Цех железобетонных изделий и ремонтно-механический цех (в ЛМК типа „Канск")

Стадия	Лист	Листов
Р	1	21

Общие данные (начало)

ГИПРОКОММУНСТРОЙ г. Москва

Инв. № подл. | Подп. и дата | Взам. инв. №

Коп. Лидай

Формат А2

Альбом 3

Общие указания

Раздел отопления и вентиляции разработан на основании чертежей строительной и технологической частей проекта.

Руководящими материалами для разработки типового проекта послужили санитарные нормы и СНиПы: СНиП 2.04.05-86; СНиП II-92-76; СН-245-71.

Теплоснабжение предусмотрено от наружных тепловых сетей. Теплоносителем является вода с параметрами 423-343°К (150-70°С), для нужд технологии- пар давлением 0.8МПа (8 кг/см²). В проекте предусматривается приготовление горячей воды с температурой 60°С на хоз-питьевые и производственные нужды бытовых помещений и производственного корпуса в ЦТП. На приготовление бетона в зимнее время - в паровом водоподогревателе марки ОСТ 108.271.105-76.

Расчетные данные наружного воздуха:

1. Для проектирования отопления - 253°К (-20°С); 243°К (-30°С); 233°К (-40°С)
2. Для проектирования вентиляции - 253°К (-20°С); 243°К (-30°С); 233°К (-40°С)
3. Средняя температура отопительного периода -272.3°К (-0.7°С); 266.8°К (-6.2°С); 252.8°К (-10.2°С)
4. Продолжительность отопительного периода - 187; 232; 246 суток.

Внутренние температуры воздуха по помещениям приняты согласно ГОСТ 12.1-005-76; СНиП II-92-76.

В производственных помещения внутренняя температура принята +17°С.

Трубопроводы отопления, прокладываемые в подпольных каналах, теплоснабжения и пароснабжения изолируются шнуром из минеральной ваты в оплетке марки „200" для диаметров до 50 мм включительно, а более 50 мм изолируются матами из стекловолокна марки МРТ-50 в рулонах.

Толщина стали для изготовления воздуховодов принимается в соответствии со СНиП 2.04.05-86.

Все воздуховоды до монтажа покрываются заводской грунтовкой „ГР-200", после монтажа окрашиваются масляной краской.

Характеристика выбросов и исходные данные для расчета

Наименование участка	№ вент-системы	Загрязняющие вещества	Объем газовоздушной смеси м³/с	Кол-во вредностей удаляемых от технологического обор-я г/с	Интенсивность источника г/с	Концентрация в удаляемом воздухе мг/м³	Диаметр выброса мм	Высота здания м	Высота выброса м	Величина, суммарной максимальной концентрации (доли ПДК) по СН-369-74	ПДК населенных мест / ПДК в рабочей зоне
Отделение приготовления железобетонных изделий	В9	окись железа	0.44	0.022	0.0047	10.68	280	8.0	8.8	0.533	0.04/4
	В10	окись углерода	0.22	0.00375	0.00375	17.04	200	8.0	8.8	0.009	5.0/20
	В6	окись железа	0.77	0.00078	0.00076	1.01	630	8.0	8.0	0.533	0.04/4
		окись углерода		0.00042	0.00042	0.55				0.009	5.0/20
	В7	окись железа	0.77	0.00078	0.00078	1.01	630	8.0	8.0	0.533	0.04/4
		окись углерода		0.00042	0.00042	0.55				0.009	5.0/20
	В8	окись железа	0.77	0.00078	0.00078	1.01	630	8.0	8.0	0.533	0.04/4
		окись углерода		0.00042	0.00042	0.55				0.009	5.0/20
Бетоносмесительное отделение	В1	пыль щебня	1.19	0.583	0.023	19.33	450	8.0	8.8	0.37	0.5/4
	В2	пыль извести	0.46	0.013	0.002	4.35	200	8.0	8.8	0.022	0.3/2
	В3	пыль песка	0.84	0.00575	0.00575	6.85	630	8.0	8.0	0.37	0.5/4
		пыль извести		0.00017	0.00017	0.2				0.022	0.3/2
	В4	пыль песка	0.84	0.00575	0.00575	6.85	630	8.0	8.0	0.37	0.5/4
		пыль извести		0.00017	0.00017	0.2				0.022	0.3/2
	В5	пыль песка	0.84	0.00575	0.00575	6.85	630	8.0	8.0	0.37	0.5/4
		пыль извести		0.00017	0.00017	0.2				0.022	0.3/2
Ремонтно-механический цех	ВЕ2	окись углерода	0.69	0.00975	0.00975	14.13	630	8.0	8.8	0.009	5.0/20
	ВТ2	окись марганца	0.42	0.005	0.005	11.9	200	8.0	8.8	0.725	0.01/0.3
	В11	образивная пыль	2.08	0.0135	0.0135	6.5	630	8.0	8.0	0.047	0.5/4
		окись углерода		0.0034	0.0034	1.6				0.009	5.0/20
		окись марганца		0.0017	0.0017	0.82				0.725	0.01/0.3

Для ремонтных работ и технического обслуживания вентоборудования проектом предусматриваются под'емно-транспортные средства (кошка).

Присоединение воздуховодов к местным отсосам должно быть произведено после установки технологического оборудования на место.

Монтаж систем отопления, теплоснабжения и вентиляции производить в соответствии со СНиП 3.05.01-85.

Расчеты по определению максимальных концентраций на промплощадке выполнены на ЭВМ по программе „Эфир-5".

При привязке проекта необходимо учесть конкретные условия района строительства.

Условные обозначения

- —T1— трубопровод подающий t=423°К (150°С)
- —T2— трубопровод обратный t=343°К (70°С)
- —T11— трубопровод подающий t=378°К (105°С)
- на схеме / на плане — трубопровод в подпольном канале
- на плане / на схеме — воздуховод асбоцементный

Технико-экономический расчет показал, что вариант технического решения без утилизации тепла эффективней. Годовой эффект составит на сумму 4,51 тыс.руб. в сравнении с вариантом по утилизации тепла.

23676-03

ГИП	Гусев		тп 409-15-114.89 ОВ		
Н. контр.	Шраер		База производственная ремонтно-строительного управления		
Нач. отд.	Морозов		Цех железобетонных изделий и ремонтно-механический цех (в ЛМК типа „Канск")	Стадия: Р	Лист: 2	Листов:
Гл. спец.	Опарина		Общие данные (продолжение).	Гипрокоммунстрой г. Москва		
Проект.	Конева					

Привязан:

Инв.№

Инв.№ подл. | Подп. и дата | Взам. инв.№

Копировал

Формат А2

Альбом 3

Характеристика отопительно-вентиляционных систем

Обозначение системы	Кол. систем	Наименование обслуживаемого помещения (технологического оборудования)	Тип установки	Вентилятор: Тип исполн. по взрывозащите	Вентилятор: №	Вентилятор: Схема исполнения	Вентилятор: Положение	Вентилятор: L, м3/ч	Вентилятор: P, Па (кгс/м2)	Вентилятор: n, об/мин	Электродвигатель: Тип, исполнение по взрывозащите	Электродвигатель: N кВт	Электродвигатель: n, об/мин	Воздухонагреватель: Тип	Воздухонагреватель: №	Воздухонагреватель: Кол.	Воздухонагреватель: Т-ра нагрева, °С от	Воздухонагреватель: Т-ра нагрева, °С до	Воздухонагреватель: Расход тепла, Вт (ккал/ч)	ΔP, Па (кгс/м2)	Фильтр: Тип	Фильтр: F м2	Фильтр: Кол.	Фильтр: ΔP, Па (кгс/м2)	Концентрация мг/м3: начальная	Концентрация мг/м3: конечная	Примечание
1	2	3	4	5	6	7	8	9	10	11	12	13	14	15	16	17	18	19	20	21	22	23	24	25	26	27	28
		Производственные помещения																									
П1	1	Бетоносмесительное отделение	А5090-2	ВЦ4-70-5-04А	5	1	ПрО°	5400×1,1=5940	450 (45)	1415	4А80В4	1.5	1415	КВСБ	10П	1	-20	+17	65000 (56000)	18 (1.8)	ФСВУ	2.1	1	500×300 (50×30)	0.5	0.15	
																	-30	+17	83520 (72000)	18 (1.8)	ФСВУ	2.1	1	500×300 (50×30)	0.5	0.15	2ПК10
																	-40	+17	101000 (87000)	18 (1.8)	ФСВУ	2.1	1	500×300 (50×30)	0.5	0.15	
П2	1	Цех железобетонных изделий и извести-тегасильное отделение	А6.3410-1	ВЦ4-70-6.3-04А	6.3	1	ПрО°	11400×1,1=12540	580 (58)	955	4А112МА6	3	955	КВСБ	10П	2	-20	+18	132100 (113800)	35 (3.5)	ФСВУ	2.1	1	500×300 (50×30)	0.5	0.15	
																	-30	+18	166800 (143800)	35 (3.5)	ФСВУ	2.1	1	500×300 (50×30)	0.5	0.15	2ПК10
																	-40	+18	204500 (175700)	35 (3.5)	ФСВУ	2.1	1	500×300 (50×30)	0.5	0.15	
П3	1	Кузнечно-термическое отделение	А5095-2а	В-Ц4-70-5-02А	5	1	ПрО°	5520×1,1=6072	590 (59)	1415	4А80В4	1.5	1415	КВСБ	10П	1	-20	+17	64000 (55000)	35 (3.5)	ФСВУ	2.1	1	500×300 (50×30)	0.5	0.15	
																	-30	+17	81500 (70200)	35 (3.6)	ФСВУ	2.1	1	500×300 (50×30)	0.5	0.15	2ПК10
																	-40	+17	99200 (85500)	35 (3.5)	ФСВУ	2.1	1	500×300 (50×30)	0.5	0.15	
В1	1	Бетоносмесительное отделение	—	В-Ц15-45-5-01-Ч1	5	6	ПрО°	3900×1,1=4290	2200 (220)	1960	4А112М4	5.5	1960								ГА-БФМ-60	60.0	1	1000 (100)	1614.0	65.0	
В2	1	Известегасильное отделение поз.16	—	В-Ц15-45-5-01-Ч2	5	6	ПрО°	1500×1,1=1650	1700 (170)	1960	4А112М4	5.5	1455								ЦН11Ф630	0.3П	1	600 (60)	31.89	4.80	
В3; В4;	3	Цех железобетонных изделий		ВКР 6.3Р					180																		
В5		(общеобменная лето)		25.6.01.Ч1	6.3			9100	(18)	935	4А90L6	1.5	935														
В6; В7;	3	Цех железобетонных изделий		ВКР 6.3Р					230																		
В8		(общеобменная лето)		25.6.01.Ч1	6.3			8300	(23)	935	4А90L6	1.5	935														
В9	1	Цех железобетонных	—	В-Ц15-45-5-01-Ч2				1600×1,1=1760	2200 (220)	2225	4А112М4	5.5	1960								ЦОК6П	—	1	800 (80)	97.73	16.16	
		изделий поз.6, поз.8			5	6	ЛО°																				
В10	1	Цех железобетонных	А2.5410-1	В-Ц4-70-2.5-04А	2.5	1	ПрО°	800×1,1=880	220 (22)	1375	4АА56А4	0.12	1375														
		изделий поз.9, поз.11																									
В11	1	Кузнечно-термическое отделение		ВКР. 6.3Р					300																		
		(общеобменная)		25.6.01.Ч1	6.3			7500	(30)	935	4А90L6	1.5	935														
Р1	1	Кузнечно-термическое отделение поз.37	Обеспыливающий агрегат ПА2-12М					600			4А80А2	1.5	2860														
Р2; Р3	2	Ремонтно-механический цех поз.2; 3	Обеспыливающий агрегат ПА2-12М					600			4А80А2	1.5	2880														
ВТ1	1	Цех железобетонных изделий (пропарочная камера)	А5090-2	В-Ц4-70-5-04А	5	1	ПрО°	5000×1,1=5500	470 (47)	1415	4А80В4	1.5	1415														
ВТ2	1	Кузнечно-термическое отделение поз.33	Технологический отсос					1500																			
ВТ3	1	Цех железобетонных изделий. Градирня	Технологический отсос					1500																			
А1÷А5	5	Цех железобетонных изделий и ремонтно-механический цех	Воздушно-отопительные агрегаты		А02-4			А02-4			4АА63 В4	0.37	1370	КВБб	7п	1	+5	+26	26700 (23000)								
					А02-6.3						4АА63 В4	0.37	1370	КВБб	7п	1	+5	+29	33650 (29000)								
					А02	-6.3					4АХ71А2	0.75	2840	КВБб	9п	1	+5	+32	40850 (35200)								
ВЕ1	1	Кузнечно-термическое отделение поз.31						700																			
ВЕ2	1	Кузнечно-термическое отделение поз.27						2500																			
ВЕ3	1	Санузлы						50																			
ВЕ4,5	2	Венткамера						160																			
ВЕ6	1	Электромонтажный участок						850																			

23676-03

Привязан:

Инв.№

ГИП	Гусев	
Н.контр.	Шраев	
Нач.отд.	Морозов	
Гл.спец.	Оларина	
Проект.	Конева	

тп 409-15-114.89 ОВ

База производственная ремонтно-строительного управления

Цех железобетонных изделий и ремонтно-механический цех (в АМК типа «Канск»)

Стадия	Лист	Листов
Р	3	

Общие данные (продолжение)

Гипрокоммунстрой г. Москва

Инв.№ подл. | Подп. и дата | Взам.инв.№

Альбом 3

1	2	3	4	5	6	7	8	9	10	11	12	13	14	15	16	17	18	19	20	21	22	23	24	25	26	27	28
ВЕ5	1	Венткамера						70																			
ВЕ6	1	Электромонтажный участок						110																			
		Административно- бытовые помещения																									
П4	1	Административно-	А2,5105-1	В-Ц4-70-				1460×1,1=	500								-20	+18	16540 (15980)	5Б (5,6)	ФСВУ	0,48	1	50:30 (5:3)	0,5	0,15	
		бытовые помещения		-2,5-03А	2,5	1	—	=1605	(50)	1390	4А71А2	0,75	2800	КВСБ-П	6	2	-30	+18	23415 (20185)	5Б (5,6)	ФСВУ	0,48	1	50×30 (5×3)	0,5	0,15	АПР2
																	-40	+18	28295 (24390)	5Б (5,6)	ФСВУ	0,48	1	50×30 (5×3)	0,5	0,15	
В12	1	Санузлы	А2,5100-1	В-Ц4-70-				150×1,1=	180																		
				-2,5-01А	2,5	1	Пр0°	=165	(18)	1375	4АА56А4	0,12	1375														
В13	1	Душевые	А2,5105-1	В-Ц4-70-				450×1,1=	220																		
				-2,5-03А	2,5	1	Л0°	=495	(22)	1375	4АА56А4	0,12	1375														
В14	1	Административно-	А3,15100-1	В-Ц4-70-				860×1,1	300																		
		бытовые помещения		-3,15-01А	3,15	1	Л0°	=945	(30)	1380	4АА63А4	0,25	1380														

Местные отсосы от технологического оборудования

Технологическое оборудование			Характеристика выделяющихся вредностей	Объем вытяжки м³/час		Характеристика местного отсоса		№ вент-системы	Примечания
Поз.	Наименование	Кол.		на ед. оборуд.	Всего	Обозначение	Применяемые документы		
	Отделение приготовления железобетонных изделий								
б/н	Камера тепловой обработки т.п. 409-28-40	1	тепло	5000	5000	отсос из камеры	т. проект 409-28-40	ВТ1	
6	Станок для правки и резки ИВ-6Н8	1	окись железа	800	800	патрубок	ОВН-5	В9	
8	Станок для гибки СМЖ-173А	1	окись железа	800	800	воронка патрубок 180×30	паспортные данные	В9	
9	Машина для сварки МТ-1818	1	окись углерода	400	400	патрубок	паспортные данные	В10	
11	Машина МТМС 10×35	1	окись углерода	400	400	зонт- воронка 1500×500	паспортные данные	В10	
	Бетоносмесительное отделение								
б/н	Загрузка скипа	1	пыль песка, цемента	1200	1200	зонт ф 500	ОВН-4	В1	
б/н	Выгрузка скипа	1	пыль цемента, песка	1200	1200	зонт ф 500	ОВН-4	В1	
16	Известигасилка СМ-1247А	1	пыль извести	1500	1500	бортовой отсос 500×300	ОВН-2	В2	
5	Воронка поворотная	1	пыль песка	500	1500	боковой отсос	паспортные данные	В1	
	Ремонтно-механический цех								
3	Круглошлифовальный станок 3У10Б	1	абразивная пыль	1500	1500	патрубок ф 100	паспортные данные	Р2	
2	Заточный станок 3М642	1	абразивная металлическая пыль	1500	1500	встроенный кожух	паспортные данные	Р3	
27	Горн кузнечный 5903-26	1	окись углерода	2500	2500	зонт 600×600	ОВН-2	ВЕ2	
31	Камерная эл. печь СНО-2.5-Б,1,7/10	1	тепловыделения	700	700	зонт 700×400	паспортные данные	ВЕ1	
33	Стол сварщика С10021	1	окись марганца	1500	1500	патрубок 245×245	паспортные данные	ВТ2	встр. отсос ВТ
37	Точильно- шлифовальный станок ЗК631 2ф150	1	абразивная металлическая пыль	300	600	кожух- отсос	паспортные данные	Р1	

23676-03

ГИП	Гусев		тп 409-15-114.89 ОВ
Н.контр.	Шрадер		База производственная ремонтно-строительного управления
Нач.отд.	Морозов		Цех железобетонных изделий и ремонтно-механическим цех (в ЛКМ типа „Канск“
Гл.спец.	Опарина		Стадия Р; Лист 4; Листов
Проект.	Конева		Общие данные (окончание)
Привязан:			Гипрокоммунстрой г. Москва
Инв.№			

Инв.№подл. | Подп. и дата | Взам.инв.№

Альбом 3

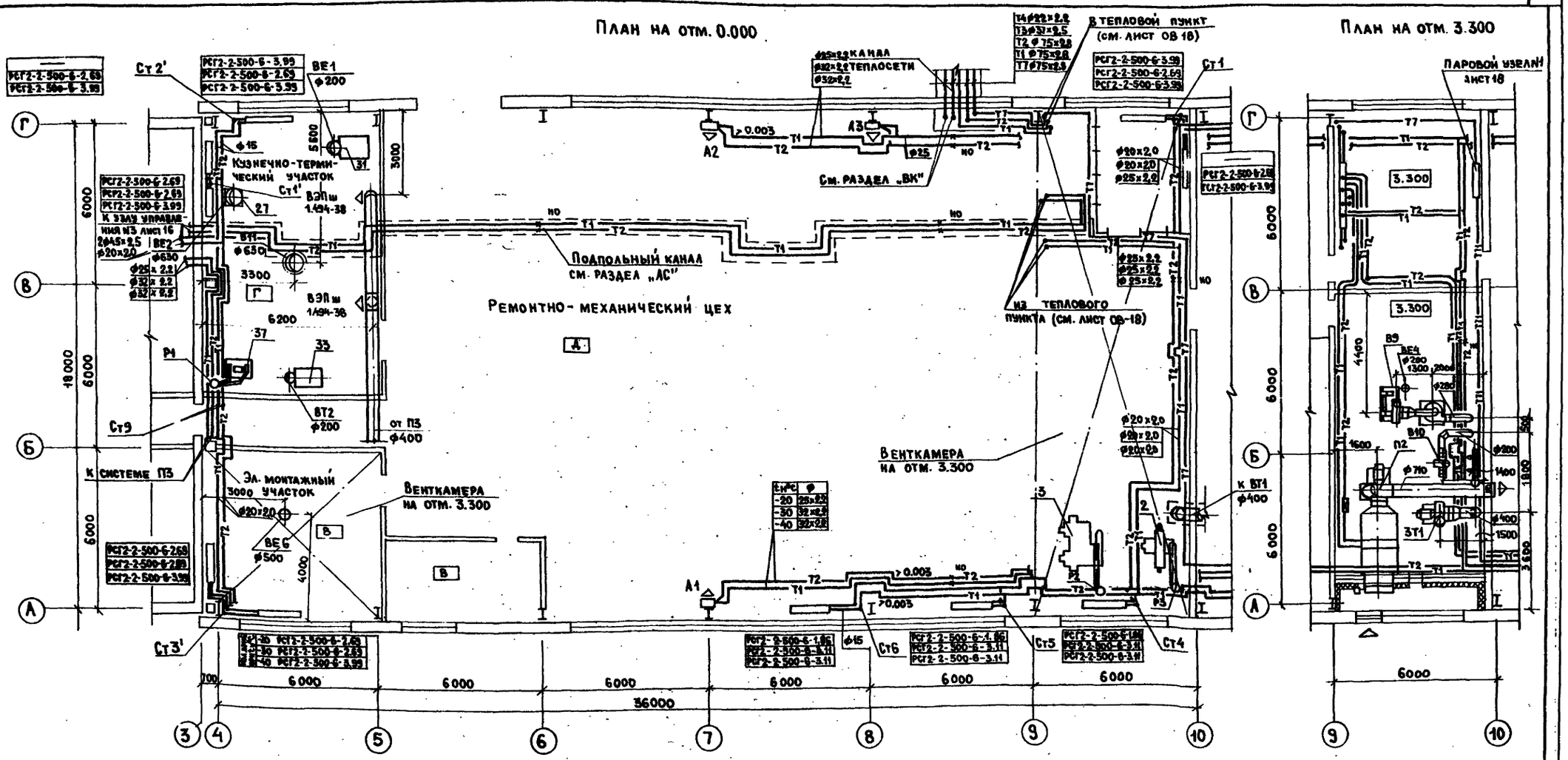

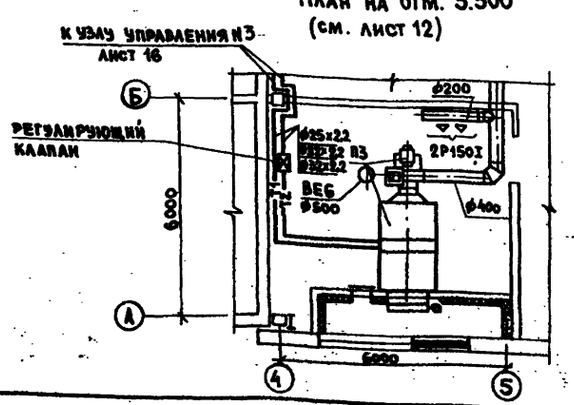

ГИП	Гусев	
Н.контр.	Шраер	
Нач.отд.	Морозов	
Гл.спец.	Опарина	
Исполн.	Конева	

Привязан:

Инв. №

ТП 409-15-114.89 ОВ

База производственная ремонтно-строительного управления

Цех железобетонных изделий и ремонтно-механический цех (в АМК типа „Канск")

Стадия	Лист	Листов
Р	5	

План на отм. 0.000; 3.300

ГИПРОКОММУНСТРОЙ г. Москва

23676-03

Формат А2

Альбом 3

План на отм. 0.000

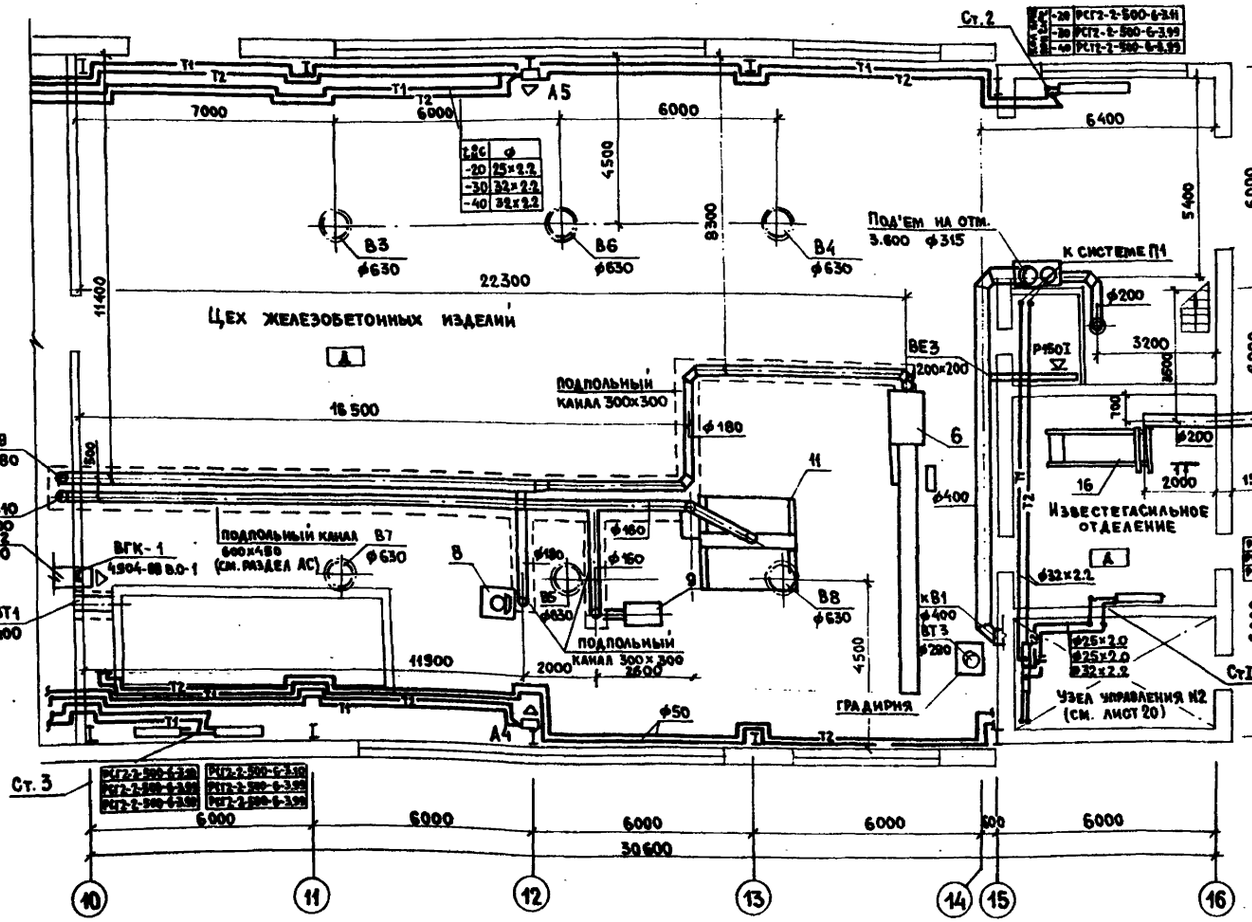

План на отм. 3.600

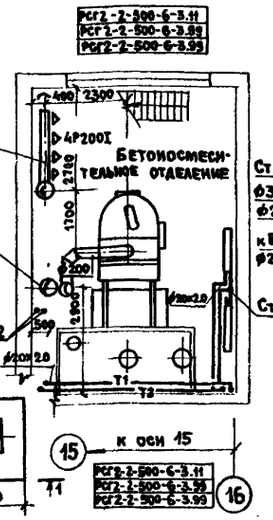

План на отм. 9.600

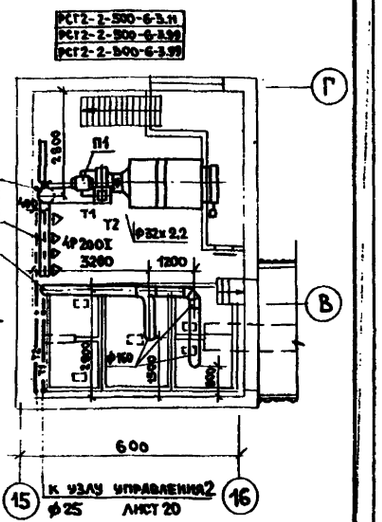

Разрез 1-1

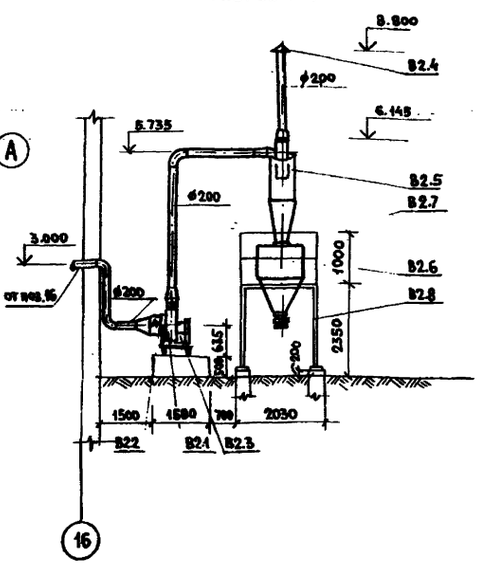

План на 3.300

(см. лист 11)

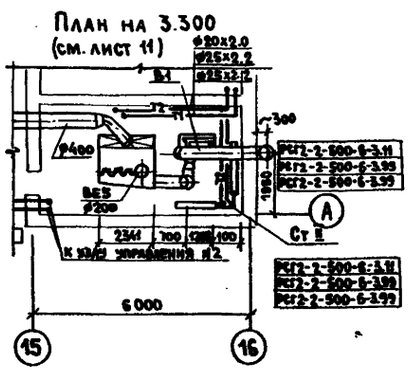

Согласовано

Группа АС	Бажан	
Группа Арх.	Савельев	
Группа ЭС	Шнеерзон	
Группа ТХ	Здорницкий	
Группа А	Елагина	
Группа ВК	Бушкина	

Инв. № подл. | Подпись и дата | Взам. инв. №

ГИП	Гусев	
Н. контр.	Шрадер	
Нач. отд.	Морозов	
Гл. спец.	Оварина	
Исполн.	Конева	

Привязан:

Инв. №

23676-03

ТП 409-15-114.89 ВОВ

База производственная ремонтно-строительного управления

Цех железобетонных изделий и ремонтно-механическим цех (в АМК типа „Канск")

Стадия	Лист	Листов
Р	6	

Планы на отм. 0.000; 3.600; 9.600; 3.300

Гипрокоммунстрой г. Москва

Формат А2

Альбом 3

Система отопления №3

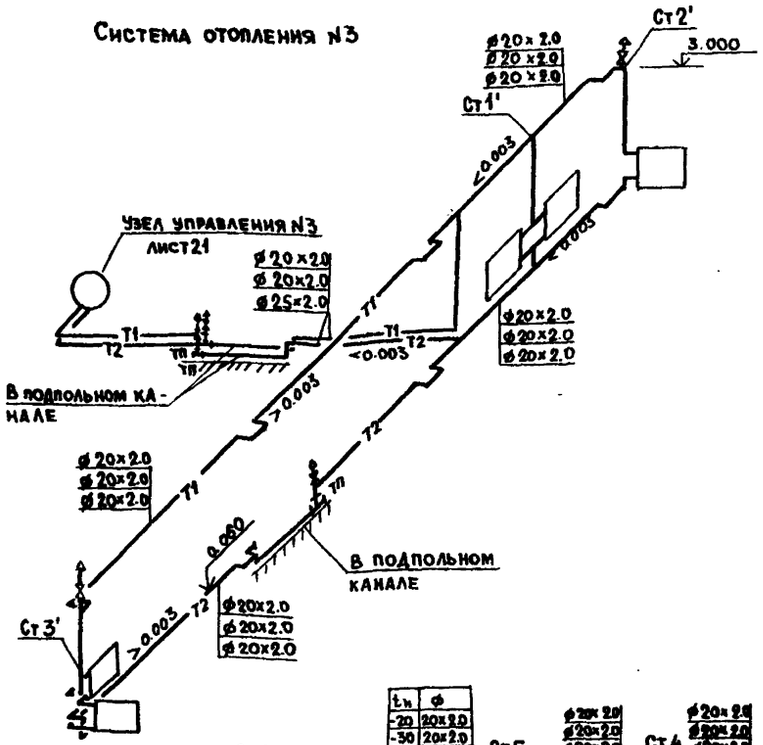

Система отопления №2

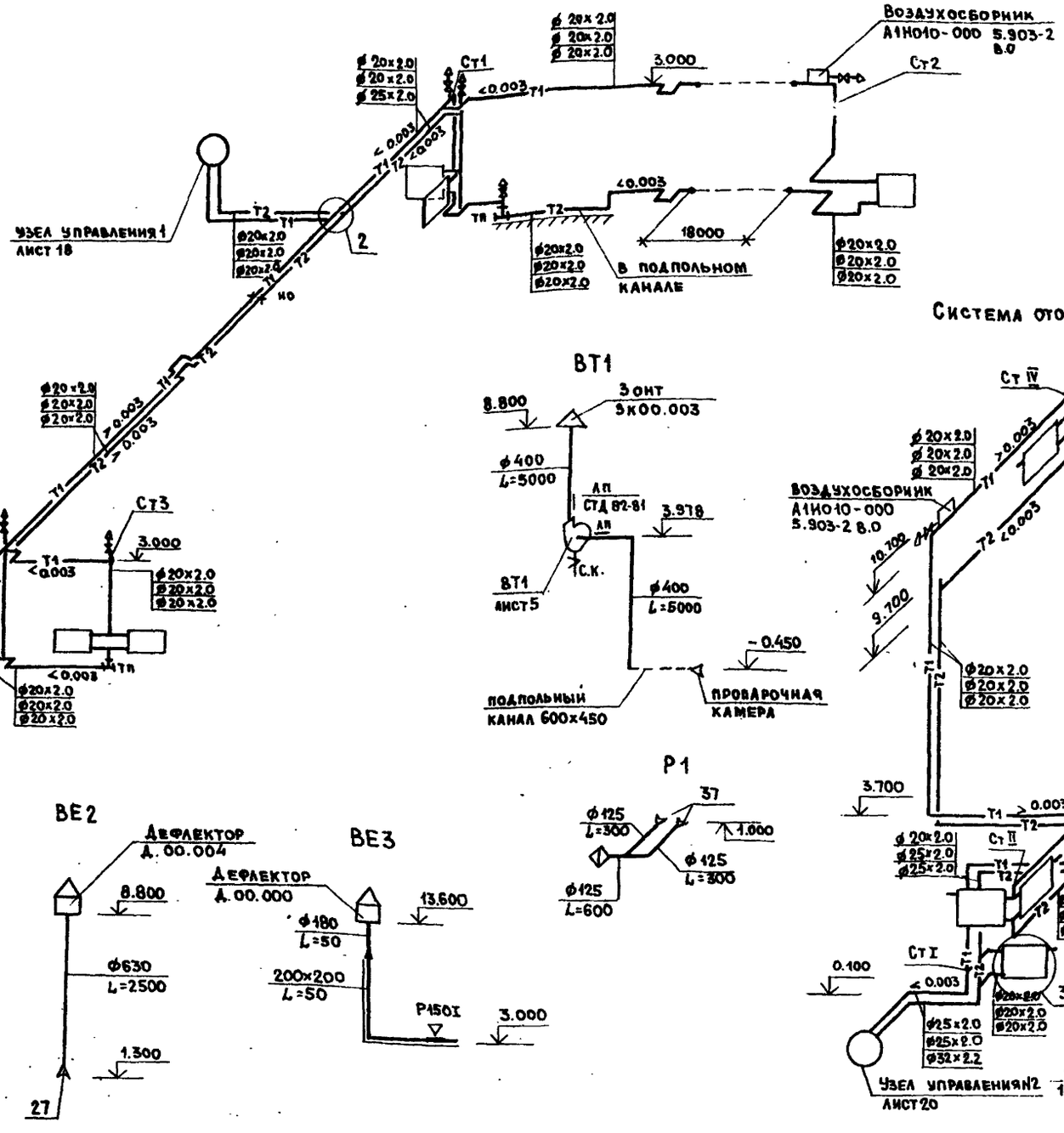

Система отопления №4

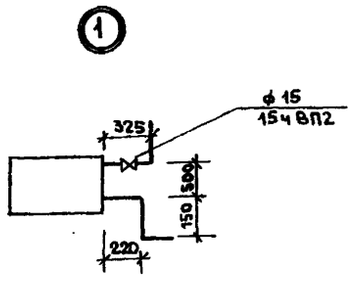

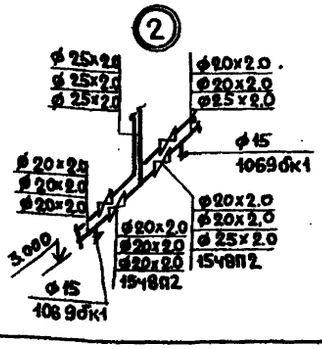

23676-03

ГИП	Гусев				ТП 409-15-114.89		ОВ
Н.контр	Шраер				База производственная ремонтно-строительного управления		
Нач.отд	Морозов				Цех железобетонных изделий и ремонтно-механический цех (в АМК типа „Канск")	Стадия	Лист	Листов
Гл.спец	Оларина					Р	7	
Исполн	Конева				Системы отопления 2, 3, 4. Схемы систем ВТ1; ВЕ2; ВЕ3; Р	Гипрокоммунстрой г. Москва		

Привязан:

Инв. №

Инв. № подл. | Подпись и дата | Взам. инв. №

Альбом 3

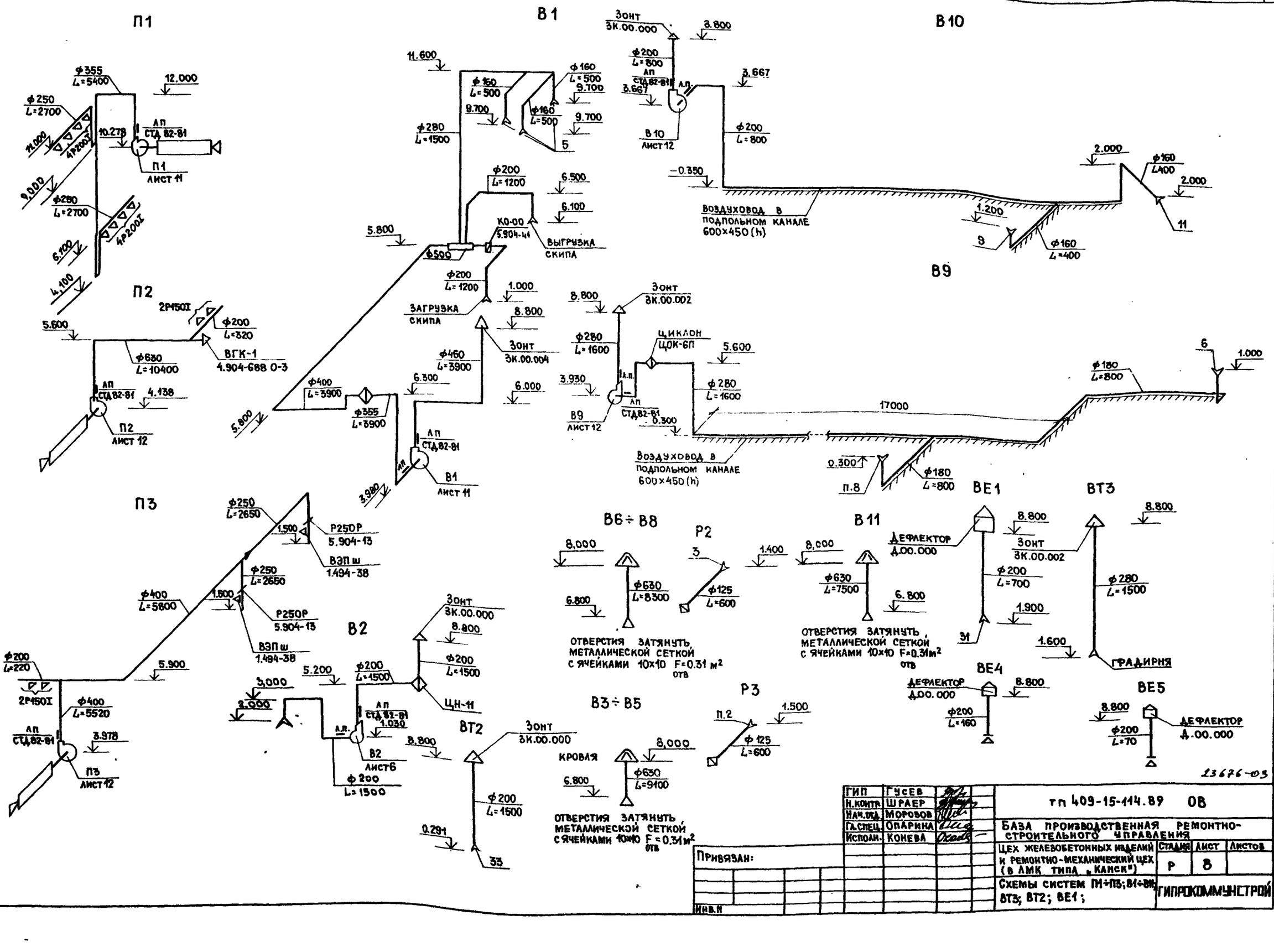

Инв.№ подл. | Подп. и дата | Взам. инв.№

ГИП	Гусев		
Н.контр.	Шраер		
Нач.отд.	Морозов		
Гл.спец.	Опарина		
Исполн.	Конева		

Привязан:

Инв.№

тп 409-15-114.89 ОВ

База производственная ремонтно-строительного управления

Цех железобетонных изделий и ремонтно-механический цех (в АМК типа „Канск")

Стадия	Лист	Листов
Р	8	

Схемы систем ПИ÷П5; В1÷В11; ВТ3; ВТ2; ВЕ1;

Гипрокоммунстрой

Альбом 3

Система теплоснабжения установок А1÷А5

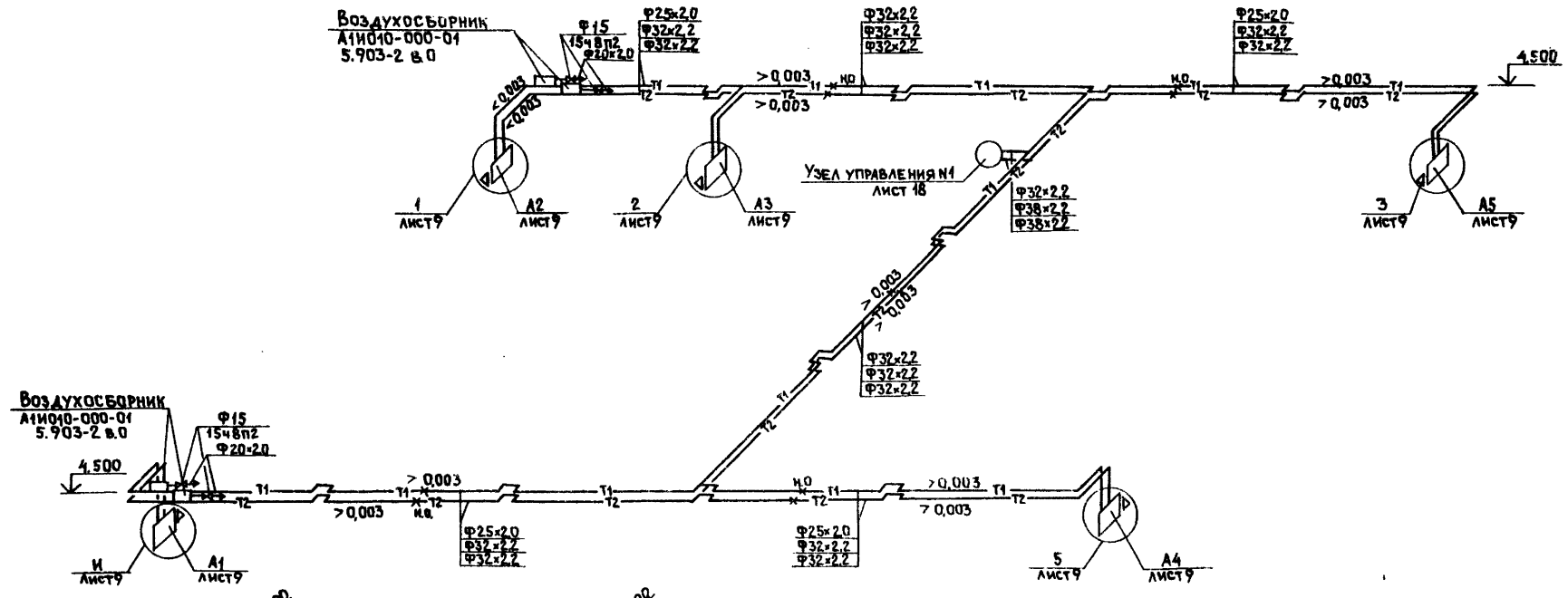

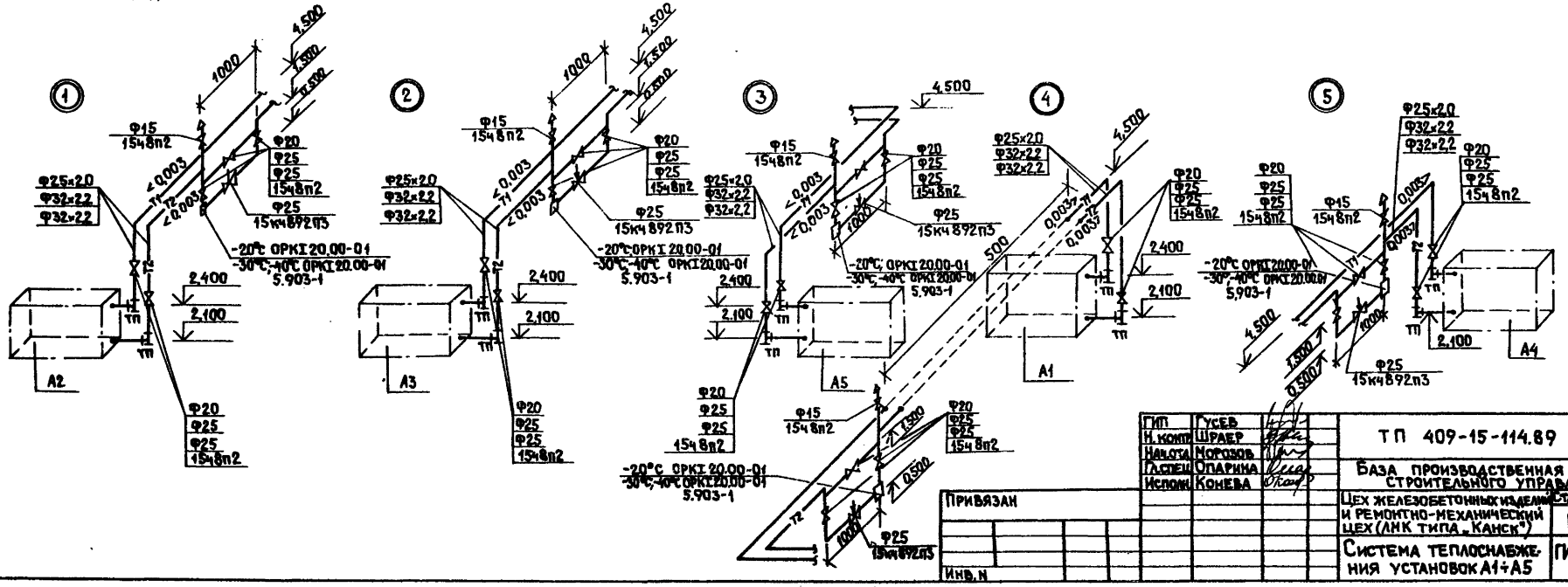

ГИП	Гусев		ТП 409-15-114.89 ОВ		
Н.контр	Шраер		База производственная ремонтно-строительного управления		
Нач.отд	Морозов		Цех железобетонных изделий и ремонтно-механический цех (АМК типа „Канск")	Стадия	Лист	Листов
Гл.спец	Опарина			Р	9	
Исполн	Конева		Система теплоснабжения установок А1÷А5	ГИПРОКОММУНСТРОЙ г. Москва		

Привязан

Инв.N

Инв.N подл. | Подпись и дата | Взам.инв.N

Формат А2

Система теплоснабжения установки П1

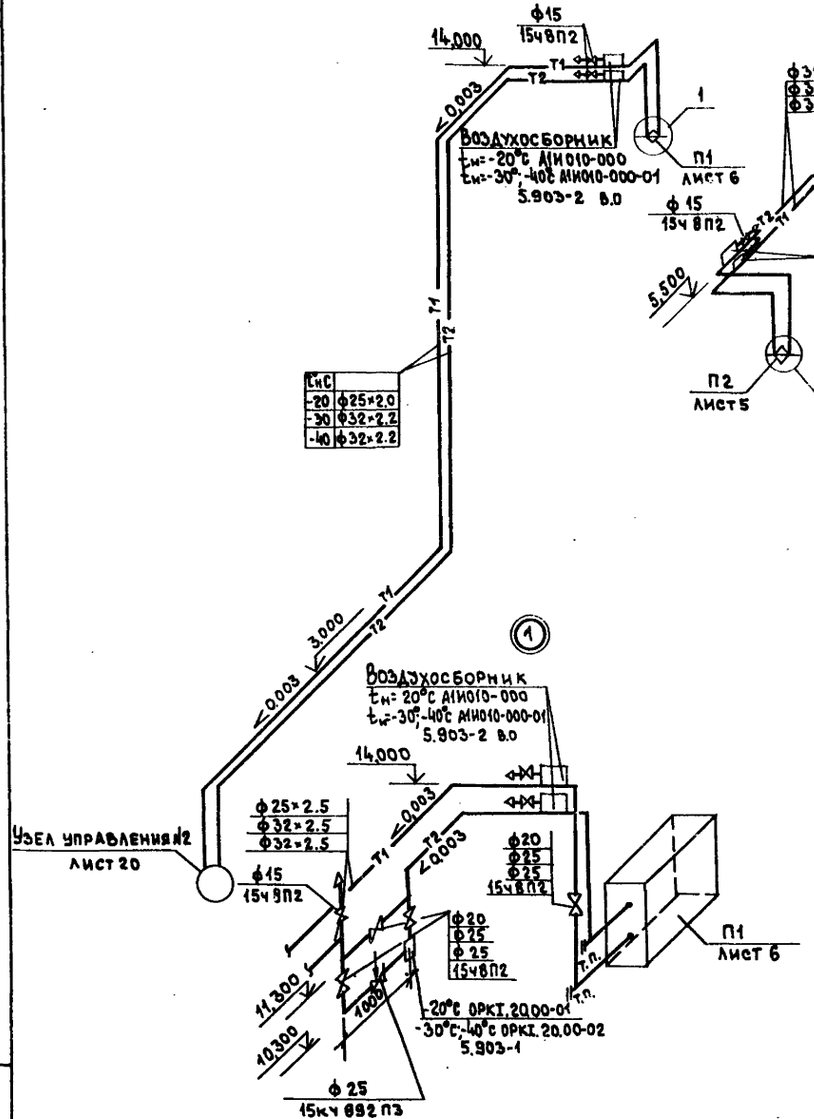

Система теплоснабжения установки П2

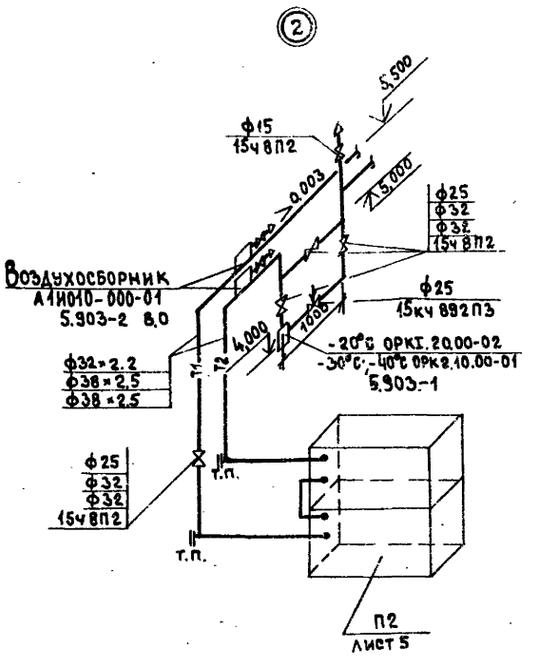

Система теплоснабжения установки П3

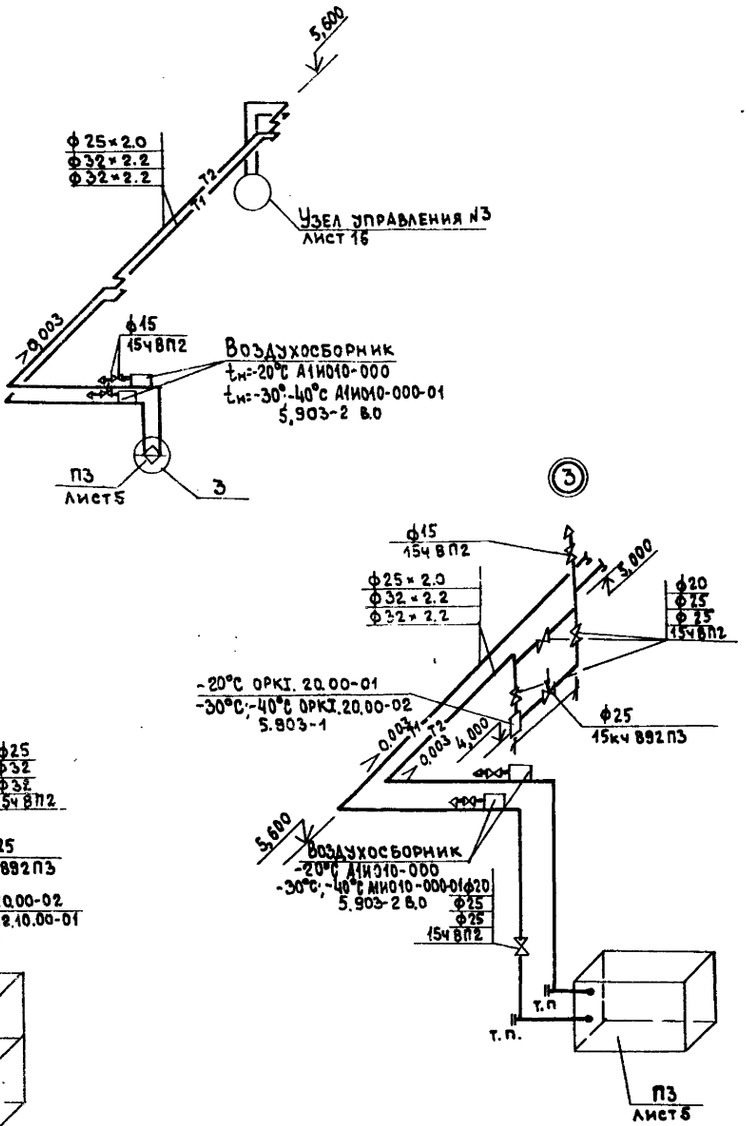

23676-03

ГИП	Гусев		ТП 409-15-114.89 ОВ
Н.контр.	Шраер		База производственная ремонтно-строительного управления
Нач.отд.	Морозов		Цех железобетонных изделий и ремонтно-механический цех (в ДМК типа „Канск")
Гл.спец.	Опарина		Системы теплоснабжения установок П1÷П3
Исполн.	Конева		Стадия Р; Лист 10; Листов
			Гипрокоммунстрой г. Москва

Привязан:

Инв.№

Инв.№ подл. | Подпись и дата | Взам.инв.№

Альбом

Кол. 4,0 уч.

Формат А2

Альбом 3

План на отм. 9.600

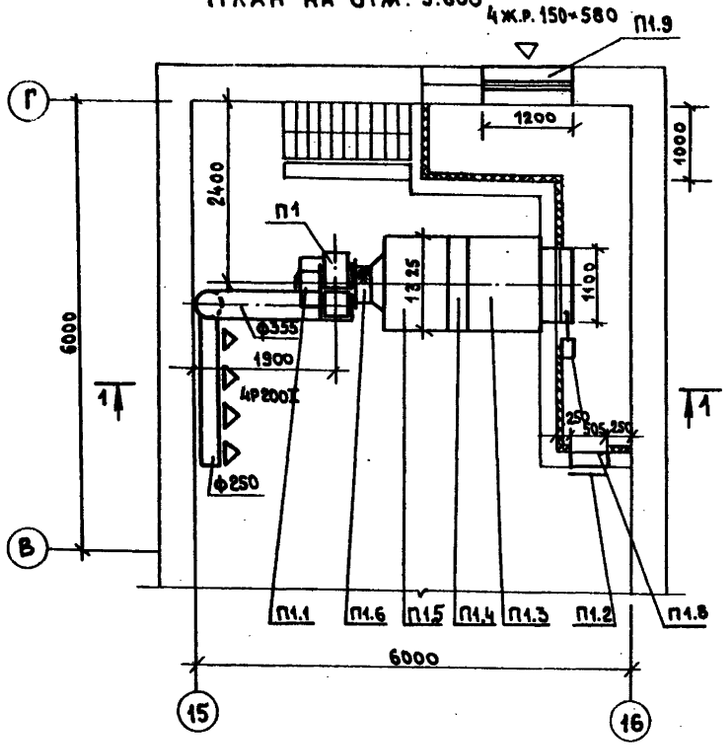

Разрез 1-1

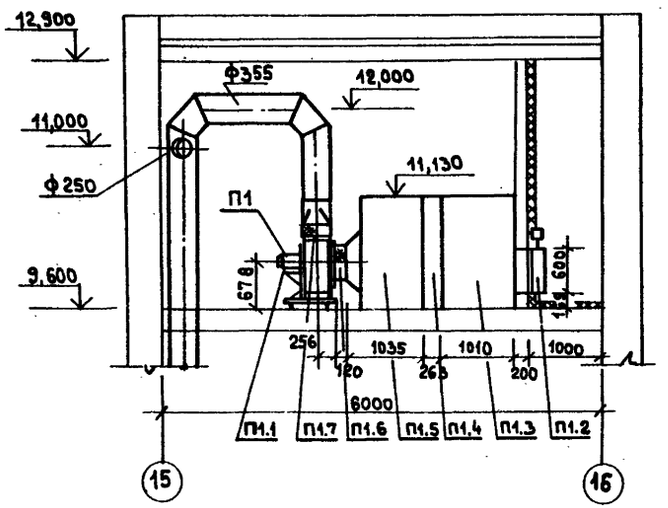

Установка утепленной заслонки при температуре ниже -30°С

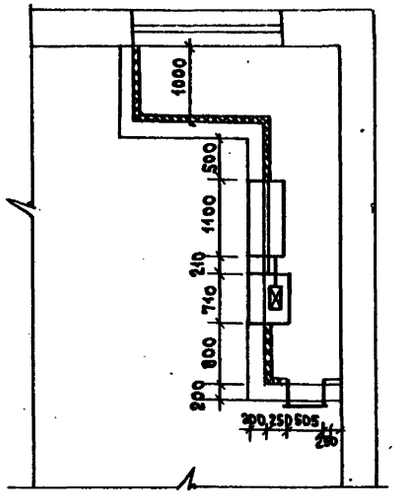

План на отм. 3,300

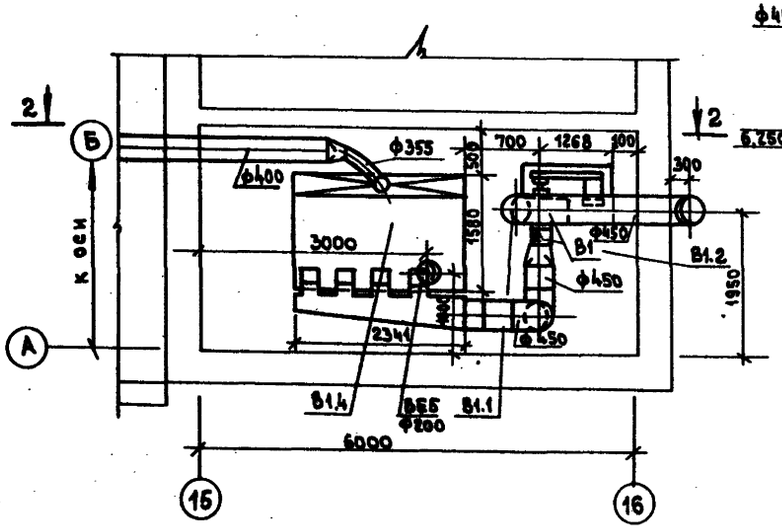

Разрез 2-2

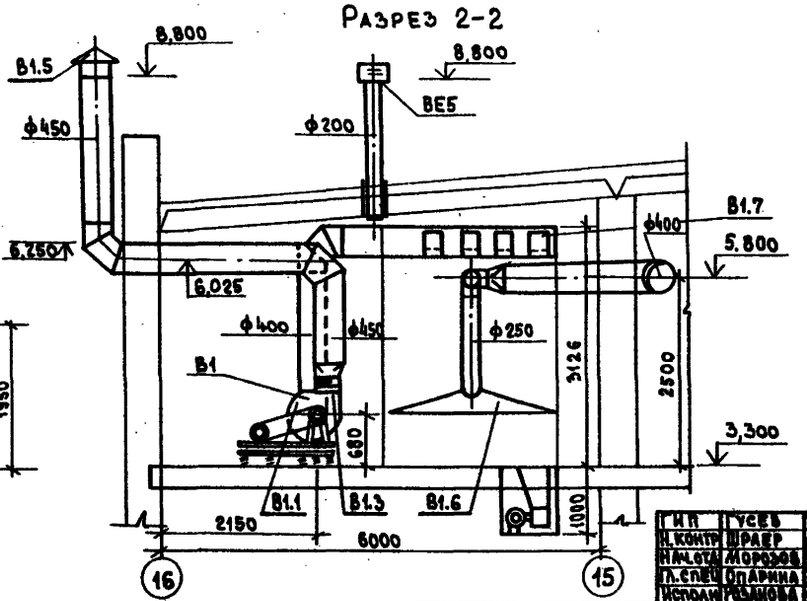

Спецификацию установок П1, В1 смотреть лист 13

23676-03

ГИП	Гусев	
Н.контр.	Прадер	
Нач.отд.	Морозов	
Гл.спец.	Опарина	
Исполн.	Романова	

Привязан:

Инв.№

тп 409-15-114.89 ОВ

База производственной ремонтно-строительного управления

Цех железобетонных изделий и ремонтно-механический цех (в АМК типа „Канск")

Стадия	Лист	Листов
Р	11	

Установка вентсистем П1÷В1 Планы на отм. 3,300; 9,600 Разрезы 1-1; 2-2

Гипрокомунстрой г. Москва

Согласовано:

Альбом 3

Разрез 1-1

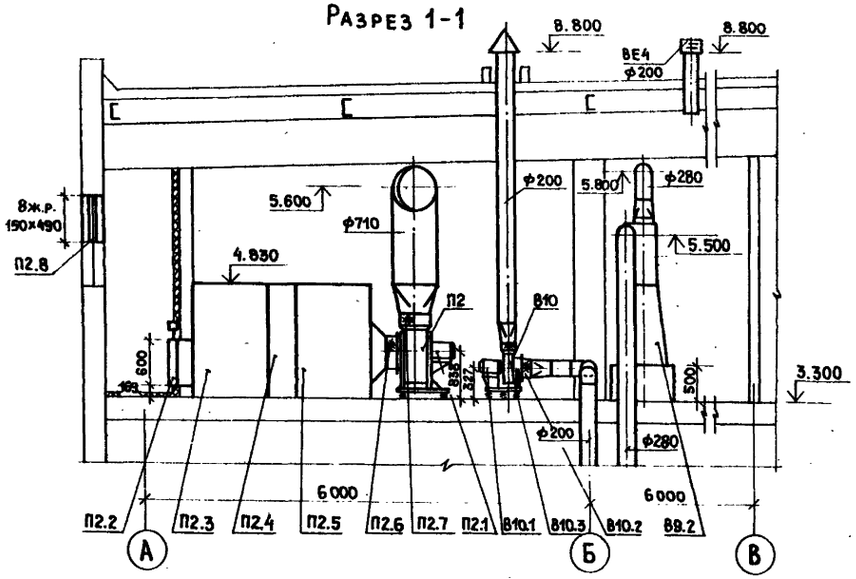

Разрез 1-1

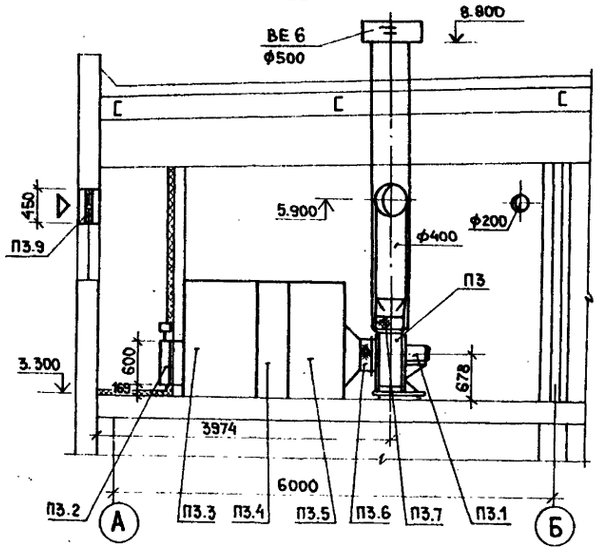

Установка утепленной заслонки при температуре ниже -30°С

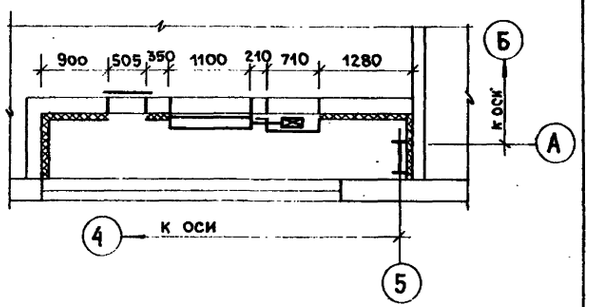

План на отм. 3.300

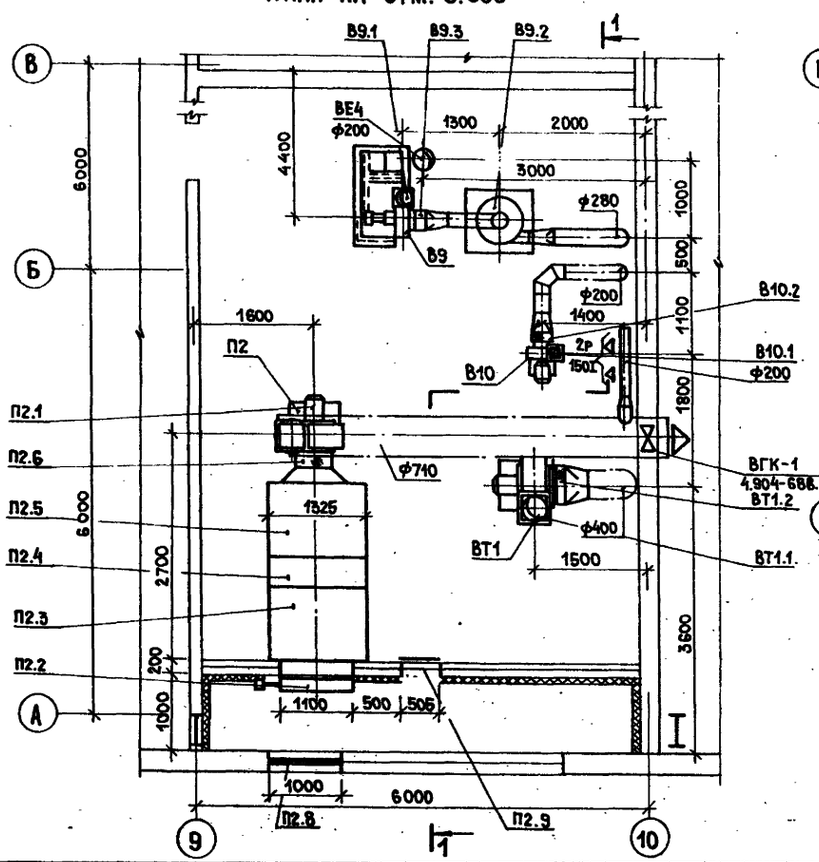

План на отм. 3.300

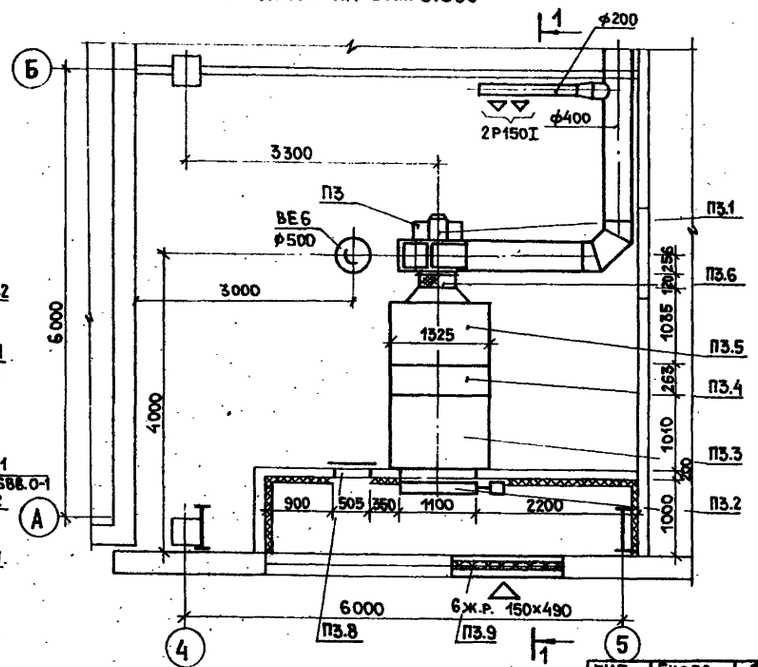

Установка утепленной заслонки при температуре ниже -30°С

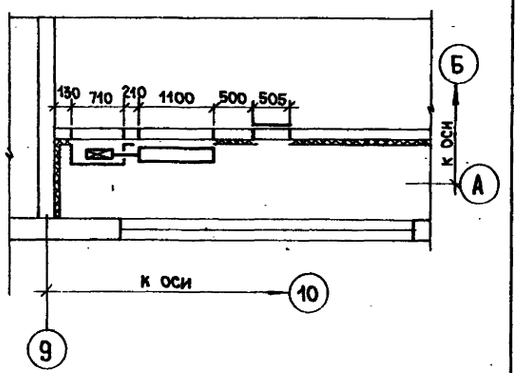

Спецификацию отопительно-вентиляционных установок смотреть листы 13, 14.

23676-03

ГИП	Гусев	тп 409-15-114.89 ОВ	
Н.контр.	Шраер		
Нач.отд.	Морозов	База производственная ремонтно-строительного управления	
Гл.спец.	Опарина		
Исполн.	Романова	Цех железобетонных изделий и ремонтно-механический цех (в ЛМК типа „Канск")	Стадия: Р; Лист: 12; Листов:
Исполн.	Конева	Установка систем П2, П3, В9, В10, ВТ1. Планы на отм. 3.300. Разрезы 1-1	ГИПРОКОММУНСТРОЙ г. Москва

Привязан:

Инв.№

Согласовано: Группа А Елагина; Группа АС Бажан; Группа Арх. Савельев; Группа 3 Александрова

Инв.№ подл. | Подп. и дата | Взам.инв.№

Альбом 3

Спецификация отопительно-вентиляционных установок

Марка поз.	Обозначение	Наименование	Кол-во	Масса ед.кг	Примечание
		П1 (2ПК10)			
П1.1	ГОСТ 5976-73*	Вентилятор радиаль-			
	ТУ 22-4208-78	ный В-Ц4-70-5-04А, исп.1			
		ПрО°, диаметр колеса			
		0.9 Дном; с электродви-			
		гателем 4АВ0В4;			
		1.5 квт; 1415 об/мин. на			
		виброизоляторах	1	91.8	компл.
П1.2	ТУ.204КАЗ.ССР 062-78	Заслонка воздушная			
		утепленная типа П			
		без электроподогре-			
		ва с исполнительным			
		механизмом			
		МЭО-4/63-0.63 – 20°С	1	69.6	шт.
П1.2	ТУ 22-4433-79	Клапан воздушный			
		утепленный КВУ 600×			
		×1000 АУ2 с электро-			
		подогревом и исполни			
		тельным механизмом			
		МЭО-1.6/25-0.25И-30°;-40°С	1	79.3	шт.
П1.3	5.904-12 в.1-28	Приемная секция с			
		фильтром А1А 224.000	1	199.0	шт.
П1.4	5.904-12 в.1-15	Калориферная секция			
		А1А 188.000-02 с кало-			
		рифером КВСБ10-П	1	28	шт.
П1.5	5.904-12 в.1-1	Соединительная сек-			
		ция А1А 180.000	1	237	шт.
П1.6	5.904-38	Гибкая вставка			
		В.00.00-09	1		шт.
П1.7	5.904-38	Гибкая вставка			
		Н.00.00-11	1		шт.
П1.8	5.904-4	Дверь герметическая			
		утепленная Ду с 1.25×0.5	1	33.6	шт.
П1.9	СТД 5288	Решетка штампован-			
		ная регулируемая			
		СТД 5288 150×580	4		шт.
		П2 (2ПК10)			
П2.1	ГОСТ 5976-73*	Вентилятор радиаль-			
	ТУ 22-4208-78	ный В-Ц4-70 6.3-04А,			
		исп.1, ПрО°, диаметр			
		колеса 1.1 Дном с элек			
		тродвигателем			
		4А112МА6; 3квт			
		955 об/мин на вибро-			
		изоляторах	1	201.7	компл.

Марка поз.	Обозначение	Наименование	Кол-во	Масса ед.кг	Примечание
П2.2	ТУ 204КАЗ.ССР 062-78	Заслонка воздушная			
		утепленная типа П без			
		электроподогрева с ис-			
		полнительным механиз-			
		мом МЭО-4/63-0.63-20°С	1	69.6	шт.
П2.2	ТУ 22-4433-79	Клапан воздушный утеп-			
		ленный КВУ 600×1000 АУ2			
		с электроподогревом			
		и исполнительным ме-			
		ханизмом МЭО-1.6/25-0.25И			
		-30°;-40°С	1	79.3	шт.
П2.3	5.904-12 в.1-28	Приемная секция с			
		фильтром А1А 224.000-01	1	201.5	шт.
П2.4	5.904-12 в.1-15	Калориферная секция			
		А1А 188.000-02 с двумя			
		калориферами КВСБ10-П	1	282	шт.
П2.5	5.904-12 в.1-1	Соединительная сек-			
		ция А1А 180.000-02	1	388	шт.
П2.6	5.904-38	Гибкая вставка В.00.00-12	1		шт.
П2.7	5.904-38	Гибкая вставка Н.00.00-15	1		шт.
П2.8	СТД 5288	Решетка штампован-			
		ная регулируемая			
		СТД 5288 150×490	8		шт.
П2.9	5.904-4	Дверь герметическая			
		утепленная Ду с 1.25×0.5	1	33.6	шт.
		П3 (2ПК10)			
П3.1	ГОСТ 5976-73*	Вентилятор радиаль-			
	ТУ 22-4208-78	ный В-Ц4-70-5-02А, исп.1			
		ПрО°, диаметр колеса			
		0.95 Дном с электродви			
		гателем 4АВ0В4; 1.5 квт			
		1415 об/мин. на вибро-			
		изоляторах	1	95.2	компл.
П3.2	ТУ.204КАЗ.ССР 062-78	Заслонка воздушная			
		утепленная типа П			
		без электроподогрева			
		с исполнительным ме-			
		ханизмом МЭО-4/63-0.63-28	1	69.6	шт.
П3.2	ТУ 22-4433-79	Клапан воздушный			
		утепленный КВУ 600×			
		×1000 АУ2 с электропо-			
		догревом и исполни-			
		тельным механизмом			
		МЭО-1.6/25-0.25И-30°;-40°С	1	79.3	шт.
П3.3	5.904-12 в.1-28	Приемная секция с фильт-			

Марка поз.	Обозначение	Наименование	Кол-во	Масса ед.кг	Примечание
		ром А1А 224.000	1	199.0	шт.
П3.4	5.904-12 в.1-15	Калориферная секция			
		А1А 188.000-02 с калори-			
		фером КВСБ10-П	1	282	шт.
П3.5	5.904-12 в.1-1	Соединительная сек-			
		ция А1А 180.000	1	237	шт.
П3.6	5.904-38	Гибкая вставка В.00.00-09	1		шт.
П3.7	5.904-38	Гибкая вставка Н.00.00-11	1		шт.
П3.8	5.904-4	Дверь герметическая			
		утепленная Ду с 1.25×0.5	1	33.6	шт.
П3.9	СТД 5288	Решетка штампован-			
		ная регулируемая			
		СТД 5288 150×490	6		шт.
		В1			
В1.1	ГОСТ 5976-73*	Вентилятор центро-			
	ТУ 22-4577-79	бежный пылевой			
		В-ЦП6-45-5-01-У1, исп.6			
		ПрО°, с электродвигате			
		лем 4А112М4; 5.5 квт;			
		1960 об/мин. на вибро			
		изоляторах	1	325 (без задач)	компл.
В1.2	5.904-38	Гибкая вставка			
		В.00.00-09	1		шт.
В1.3	5.904-38	Гибкая вставка			
		Н.00.00-09	1		шт.
В1.4	Шебекинский машино-	Фильтр рукавный			
	строительный завод	всасывающий типа			
		Г4-16ФМ-60	1	1650	шт.
В1.5	1.494-32	Зонт ЗК.00.000-04	1		шт.

23676-03

Привязан:

Инв.№

ГИП	Гусев	
Н.контр	Шраер	
Нач.отд	Морозов	
Гл.спец	Опарина	
Исполн.	Конева	

ТП 409-15-114.89 ОВ

База производственная ремонтно-строительного управления

Цех железобетонных изделий и ремонтно-механический цех (в АМК типа „Канск")	Стадия	Лист	Листов
	Р	13	

Спецификация отопительно-вентиляционных установок П1÷П3; В1

Гипрокоммунстрой г. Москва

Альбом 3

Спецификация отопительно - вентиляционных установок

Марка, поз.	Обозначение	Наименование	Кол.	Масса, ед.кг	Приме-чание
		В9			
В9.1	ГОСТ 5976-73*	Вентилятор радиаль-			
	ТУ 22-4577-79	ный пылевой			
		В-ЦП6-45-5-01-У2,			
		исполнение 6, Л0°, с			
		электродвигателем			
		4А112М4; 5.5 кВт,			
		1960 об/мин. на вибро-			
		изоляторах	1	325 (без эл.дв)	компл.
В9.2		Циклон с обратным			
		конусом ЦОК6П	1	140	шт
В9.3	5.904-38	Гибкая вставка			
		В.00.00-09	1		шт
В9.4	5.904-38	Гибкая вставка			
		Н.00.00-09	1		шт
		В10			
В10.1	ГОСТ 5976-73*	Вентилятор ради-			
	Т У22-4208-78	альный В-Ц4-70-25-04А			
		исполнение 1, Пр0°,			
		диаметр колеса			
		1.1 Дном, с электро-			
		двигателем 4АА56А4,			
		0.12 кВт; 1375 об/мин,			
		на виброизоляторах	1	26.2	компл.
В10.2	5.904-38	Гибкая вставка			
		В.00.00-03	1		шт
В10.3	5.904-38	Гибкая вставка			
		Н.00.00-03	1		шт

Марка, поз.	Обозначение	Наименование	Кол.	Масса, ед.кг	Приме-чание
		ВТ1			
ВТ1.1	ГОСТ 5976-73*	Вентилятор ради-			
	Т У22-4208-78	альный В-Ц4-70-5-04А			
		исполнение 1, Пр0°,			
		диаметр колеса			
		0.9 Дном, с электро-			
		двигателем 4А80В4,			
		1.5 кВт, 1415 об/мин			
		на виброизоляторах	1	91.8	компл.
ВТ1.2	5.904-38	Гибкая вставка			
		В.00.00-09	1		шт
ВТ1.3	5.904-38	Гибкая вставка			
		Н.00.00-11	1		шт
		В2			
В2.1		Вентилятор радиаль-	1	325.0	компл
	Т У22-4577-78	ный пылевой			
		В-ЦП6-45-5-01-У2			
		исполнение Б, Пр0° с			
		электродвигателем			
		4А112М4 5.5 квт			
		1455 об/м на вибро-			
		изоляторах			
В2.1	5.904-38	Гибкая вставка 3.00.00-09	1		шт.
В2.3	5.904-38	Тоже Н.00.00-09	1		шт.
В2.4	1.494-32	Зонт ЗК.00.000	1		шт.
В2.5	5.904-26 в.2	Циклон правый	1	247.0	шт.
		ЦН-11-630П			
В2.6	5.904-26 в.3	Бункер 16-01	1	248.0	шт.
В2.7	5.904-26 в.3	Крышка бункера 1КБ-02	1	56.32	шт.
В2.8	5.904-26 в.5	Постамент 2По-км	1	1122.0	шт.

23676-03

ГИП	Гусев		ТП 409-15-114.89 ОВ
Н.контр.	Шраер		
Нач.отд.	Морозов		База производственная ремонтно-строительного управления
Гл.спец.	Опарина		
Исполн.	Конева		Цех железобетонных изделий и ремонтно-механический цех (в АМК типа „Канск")

Стадия	Лист	Листов
Р	14	

Спецификация отопительно-вентиляционных установок В9; В10; ВТ1

Гипрокоммунстрой г. Москва

Привязан:

Инв.№

Инв.№ подл. | Подп. и дата | Взам.инв.№

Альбом 3

План на отм. 0,000

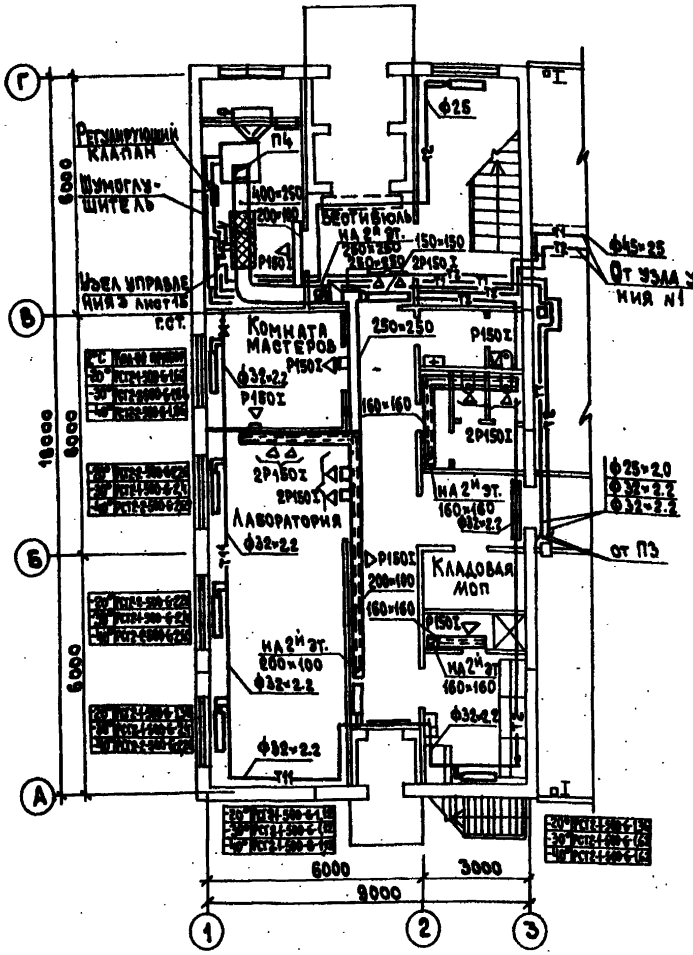

План на отм. 3,000

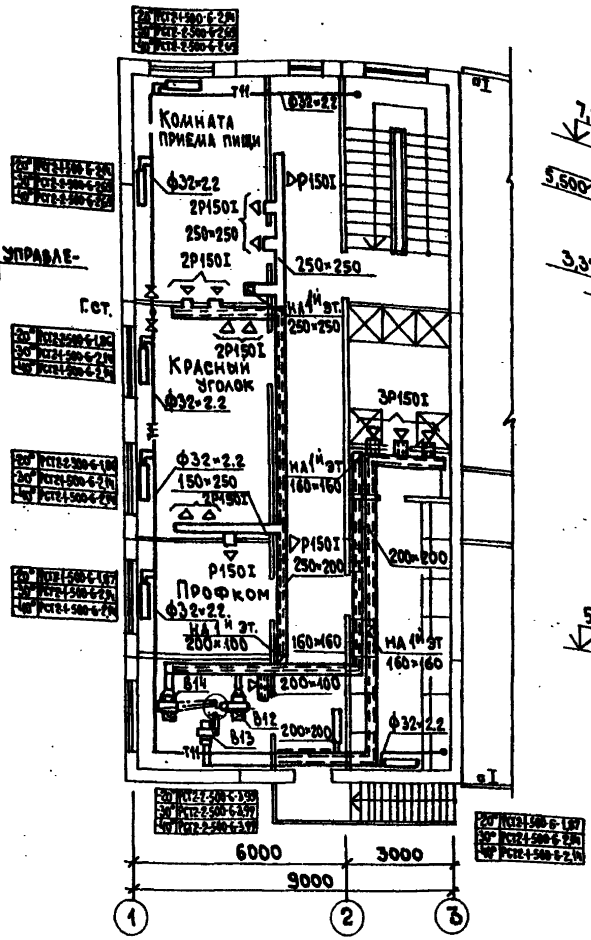

Для t=-40°С

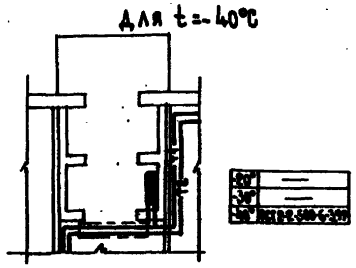

П4

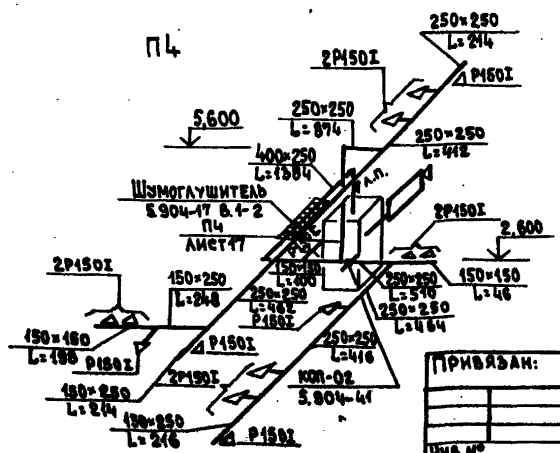

В12

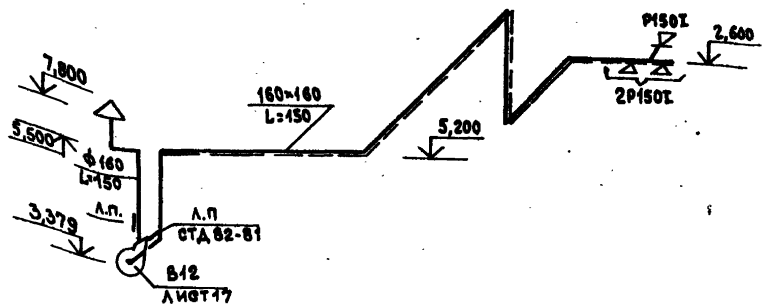

В13

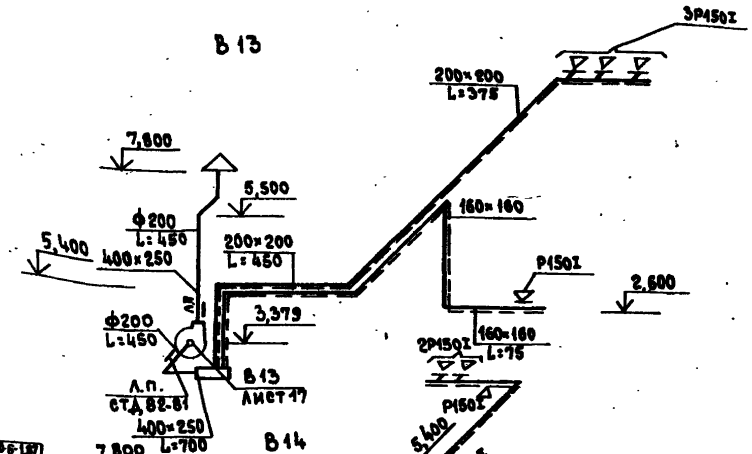

В14

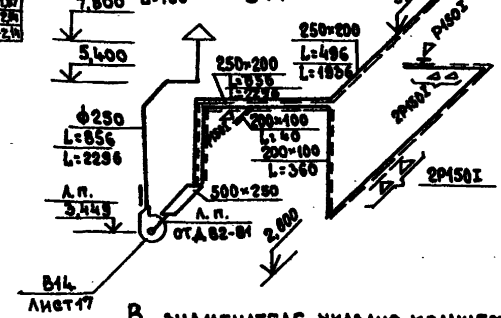

В знаменателе указано количество воздуха для летнего периода

23676-03

ГИП	Гусев		
Н.контр.	Шраер		
Нач.отд.	Морозов		
Гл.спец.	Опарина		
Исполн.	Конева		

ТП 409-15-114.89 . 08

БАЗА ПРОИЗВОДСТВЕННАЯ РЕМОНТНО-СТРОИТЕЛЬНОГО УПРАВЛЕНИЯ

ЦЕХ ЖЕЛЕЗОБЕТОННЫХ ИЗДЕЛИЙ И РЕМОНТНО-МЕХАНИЧЕСКИЙ ЦЕХ (В ЛМК ТИПА „КАНОК")

Стадия	Лист	Листов
Р	15	

План на отм. 0,000; 3,000
Схемы систем П4; В12÷В14

ГИПРОКОММУНСТРОЙ г. Москва

Привязан:

Инв. №

Согласовано: Группа ВК Пушкина; Группа АС Бажан; Группа АРХ Савельев; Группа А Елагина

Согласовано: Группа ВК Пушкина; Группа АС Бажан; Группа АРХ Савельев; Группа А Елагина

Инв. № подл. | Подпись и дата | Взам. инв. №

Альбом 3

Спецификация отопительно-вентиляционных установок

Марка, поз.	Обозначение	Наименование	Кол.	Масса ед. кг	Примечание
		В12			
В12.1	ГОСТ 5976-73*	Вентилятор радиальный			
	ТУ 22-4208-78	В-Ц4-70-2.5-01А, исполнение 1, положение ПрО°, диаметром колеса Дном, с электродвигателем 4АА56А4; 0.12 кВт, 1375 об/мин на виброизоляторах	1	26.2	компл.
В12.2	5.904-38	Гибкая вставка В.00.00-03	1		
В12.3	5.904-38	Гибкая вставка Н.00.00-03	1		
		В13			
В13.1	ГОСТ 5976-73*	Вентилятор радиальный			
	ТУ 22-4208-78	В-Ц4-70-2.5-03А испол.1, ЛО°, диаметр колеса 1.05 Дном, с электродвигателем 4АА56А4, 0.12 кВт, 1375 об/мин на виброизоляторах	1	26.2	компл.
В13.2	5.904-38	Гибкая вставка В.00.00-03	1		
В13.3	5.904-38	Гибкая вставка Н.00.00-03	1		
		В14			
В14.1	ГОСТ 5976-73*	Вентилятор радиальный			
	ТУ 22-4208-78	В-Ц4-70-3.15-01А, испол.1, ЛО°, диаметр колеса Дном, с электродвигателем 4АА63А4, 0.25 кВт, 1380 об/мин, на виброизоляторах	1	37.8	компл.
В14.2	5.904-38	Гибкая вставка В.00.00-05	1		
В14.3	5.904-38	Гибкая вставка Н.00.00-07	1		

Система отопления N1

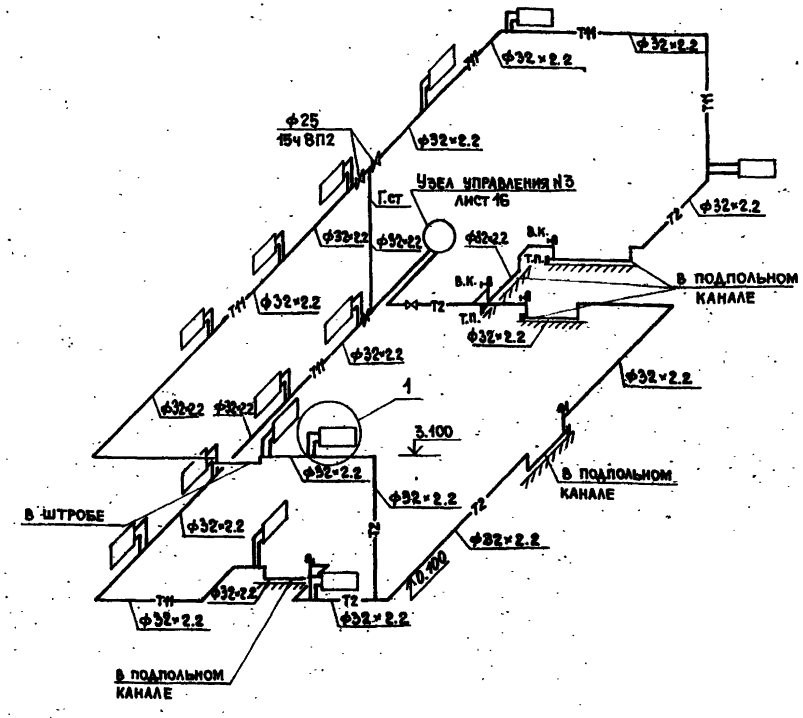

Система теплоснабжения установки П4

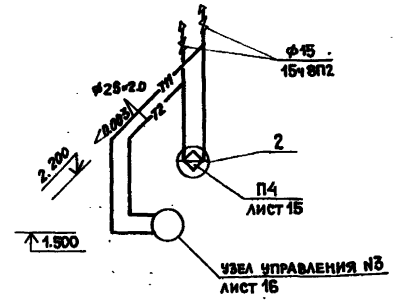

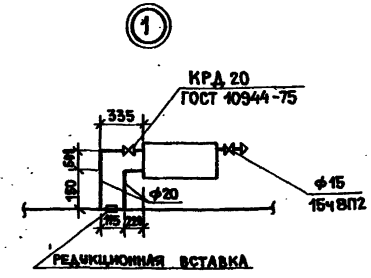

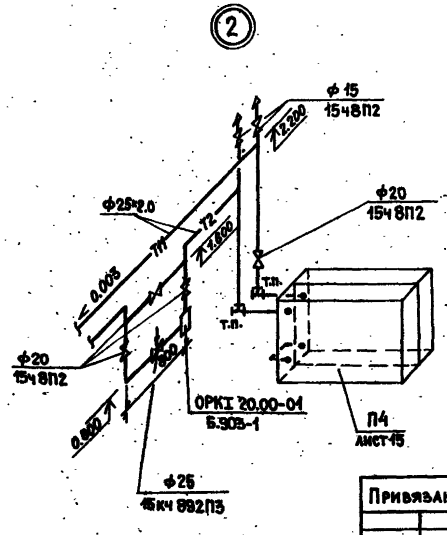

23676-03

ГИП	Гусев		
Н.контр.	Шраер		
Нач.отд.	Морозов		
Гл.спец.	Опарина		
Исполн.	Конева		

Привязан:

Инв.№

тп 409-15-114.89 ОВ

База производственная ремонтно-строительного управления

Цех железобетонных изделий и ремонтно-механический цех (в АМК типа „Канск")

Стадия	Лист	Листов
Р	16	

Спецификация вентсистем В12-ВИ. Система отопления N1. Система теплоснабжения установки П4.

ГИПРОКОММУНСТРОЙ г. Москва

Инв.№ подл. | Подп. и дата | Взам. инв.№

Альбом 3

План на отм. 0.000

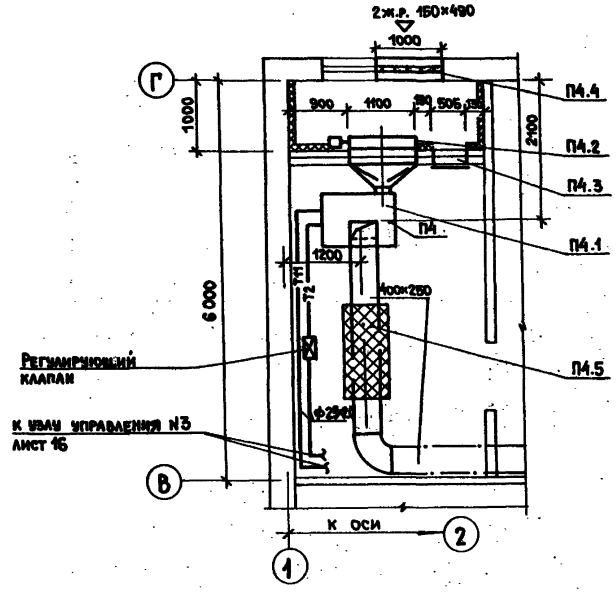

Разрез 1-1

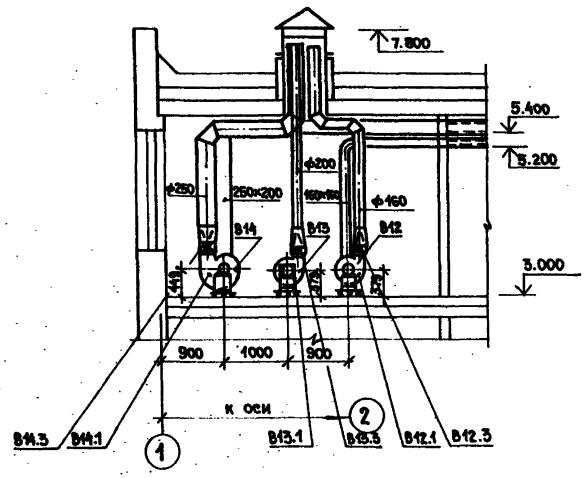

План на отм. 3.000

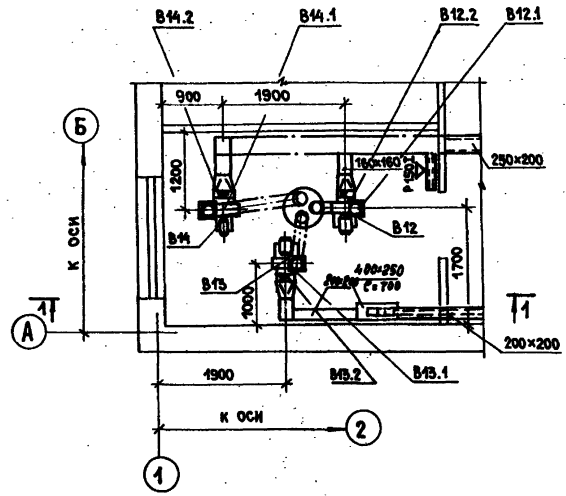

Разрез 1-1

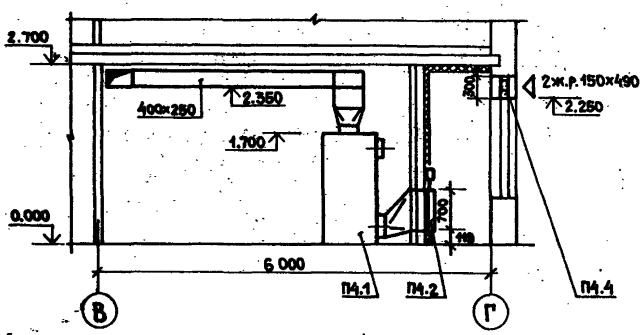

Установка утепленного клапана при $t_н$ ниже -30°С

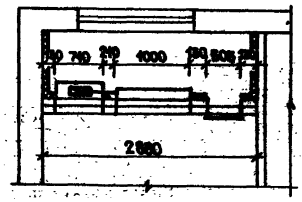

Спецификация отопительно-вентиляционных установок

Марка, поз.	Обозначение	Наименование	Кол.	Масса ед. кг	Примечание
		П4 (АПР2)			
П4.1	5.904-34 в.0,1-1,1-2	Приточно-рециркуляционный агрегат АПР2 с вентилятором В-Ц4-70-2,5, колесо 1,5 дном с электродвигателем 4А71А2 0.75 квт, 2800 об/мин	1	502	компл.
	ТУ 22-4208-78				
П4.2	ТУ 204 КАЗ. ССР 062-78	Заслонка воздушная утепленная типа П без электроподогрева с исполнительным механизмом МЭО-4/63-0.63-20С	1	69.6	шт
П4.2	ТУ 22-4433-79	Клапан воздушный утепленный КВУ 600×1000 А42 с электроподогревом и исполнительным механизмом МЭО-1,6/25-025И -30°С,-40°С	1	79.3	шт
П4.3	5.904-4	Дверь герметическая утепленная Дус 1.25×0.5	1	33.6	шт
П4.4	СТД 5288	Решетка штампованная регулируемая СТД 5288 150×490	2		шт
П4.5	5.904-17 в.1-2	Шумоглушитель ГП1-1 ℓ=1000 мм	2	136.4	шт

23676-03

ГИП	Гисев	тп 409-15-114.89	08
Н.контр.	Шраер	База производственная ремонтно-строительного управления	
Нач.отд.	Морозов		
Гл.спец.	Опарина		
Исполн.	Романова		

Привязан:

Инв.№

Цех железобетонных изделий и ремонтно-механический цех (в АМК типа „Канск")	Стадия	Лист	Листов
	Р	17	

Установки систем П4, В12+В14. Спецификация вентсистемы П4

ГИПРОКОММУНСТРОЙ г. Москва

Согласовано: Группа АС Бажан; Группа А Екатина; Группа АУК Сабынин; Группа ЭМ Александров

Инв.№ подл. | Подп. и дата | Взам. инв.№

Альбом 3

Разрез 1-1

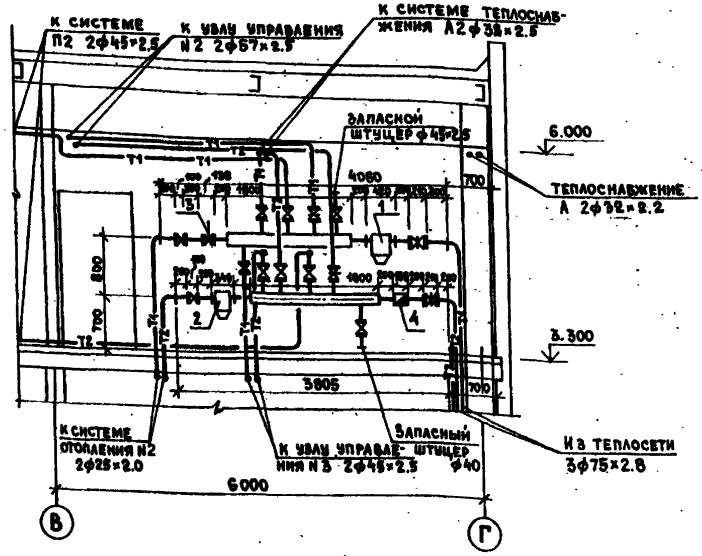

Водяной узел N1

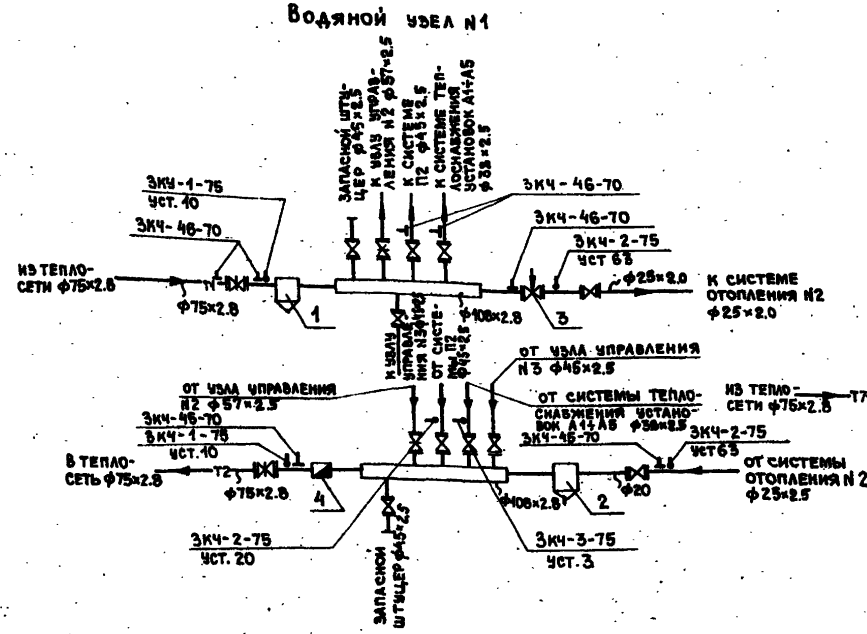

Паровой узел N1

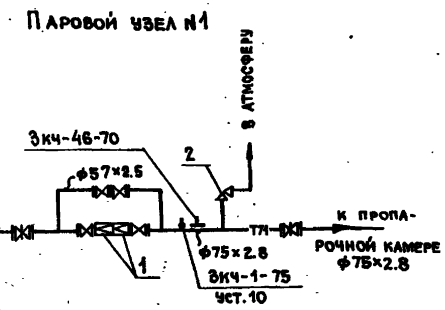

План на отм. 3.300

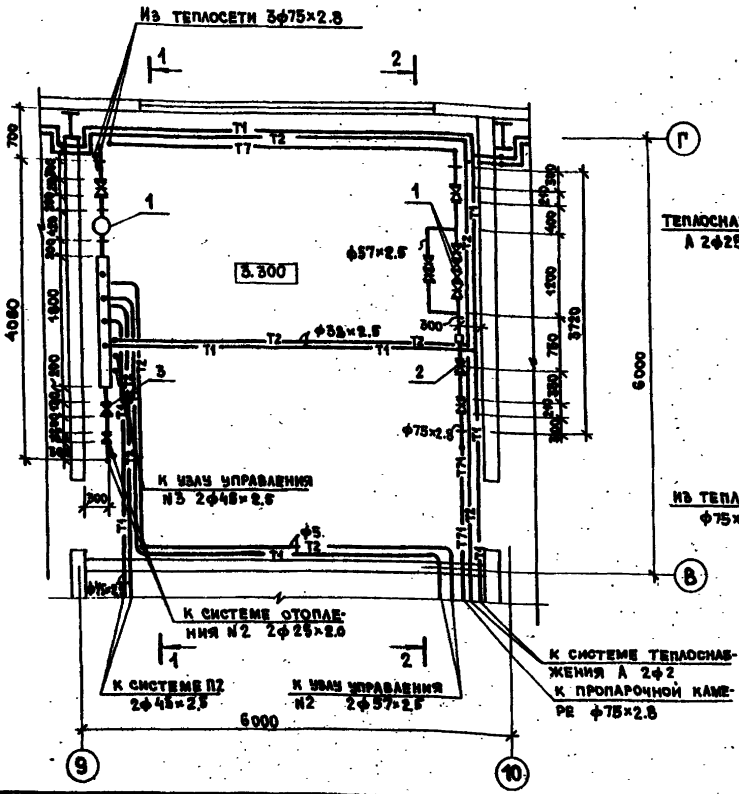

Разрез 2-2

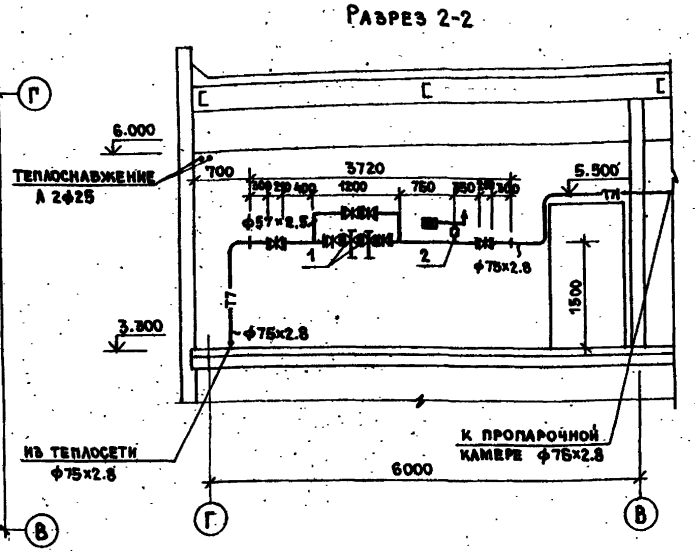

Экспликация оборудования

№№ поз.	Обозначение	Наименование	Кол.	Масса ед., кг	Примеч.
		Водяной узел N1			
1	4.903-10	Грязевик Т34.04, шт	1	32.2	
2	—"—	То же Т34.01, шт	1	11.8	
3	3-А „Терас" г. Таллин	Регулятор расхода РР40, шт	1		
4	Ленинградский приборостроительный з-д	Водосчетчик ВТР-50, шт	1		
		Паровой узел N1			
1	18ч 2 бр	Редукционный клапан Д=20, шт	2		
2	17ч 3 бр	Предохранительный клапан Д=40, шт	1		

23676-03

ГИП	Гусев		
Н.контр.	Шрадер		
Нач.отд.	Морозов		
Т.к.спец.	Опарина		
Исполн.	Калинина		

Привязан:

Инв.N

Тп 409-15-114.89 ОВ

База производственная ремонтно-строительного управления

Цех железобетонных изделий и ремонтно-механический цех (в АМК типа „Канск")

Стадия	Лист	Листов
Р	18	

Узел управления N2, принципиальные схемы, план на отм. 3.300, разрезы 1-1, 2-2. Экспликация оборудования.

Гипрокоммунстрой г. Москва

Инв.N подл. | Подп. и дата | Взам. инв.N

Паровой узел №2

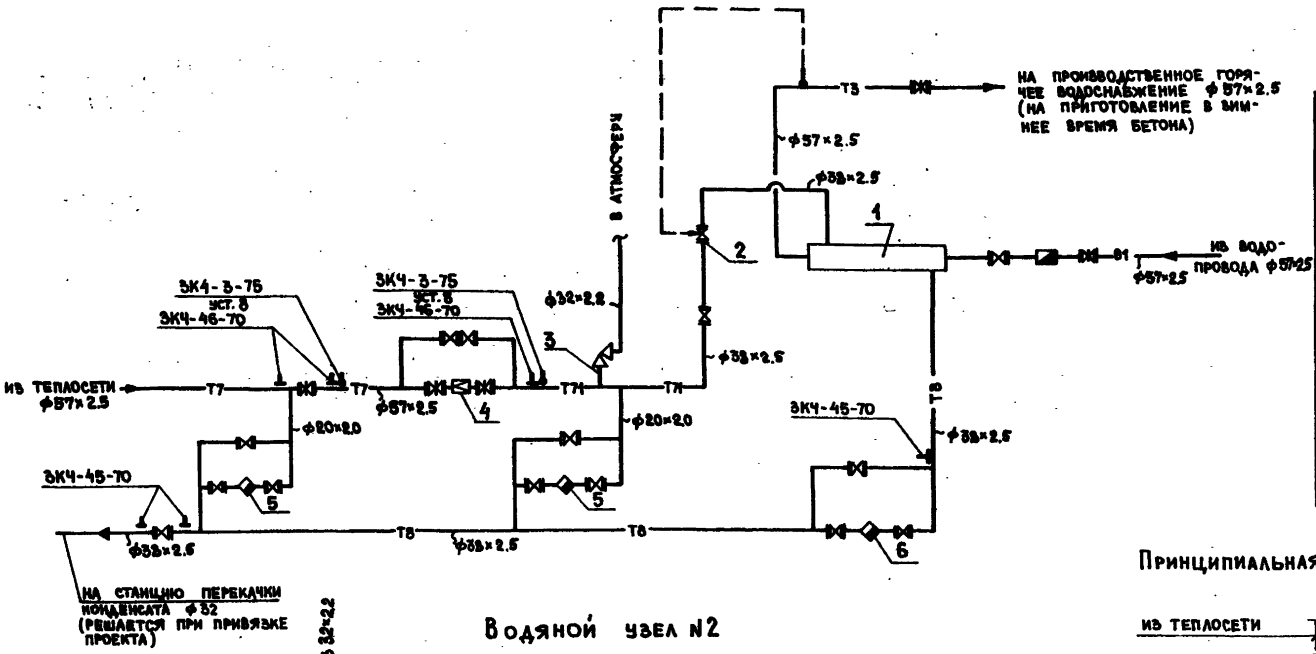

Экспликация оборудования

NN поз.	Обозначение	Наименование	Кол.	Масса ед. кг	Примечание
		Паровой узел №2			
1	ОСТ 108.271.105-76	Водоподогреватель пароводяной двухходовой с плоским днищем Д=325; шт	1	485.0	
2	3-д „Теплоприбор" г. Ивано-Франковск	Регулирующий клапан РК-1 Д=50; шт	1		
3	17ч3бр	Предохранительный клапан Д=40; шт	1		
4	18ч2бр	Редукционный клапан Д=25; шт	1		
5	45ч12нж	Конденсатоотводчик Д=15; шт	2		
6	—"—	То же Д=25; шт	1		
		Водяной узел №2			
1	3-д „Терас" г. Таллин	Регулятор расхода РР40; шт	1		
2	3.904-10	Грязевик Т34.01; шт	1		

Водяной узел №2

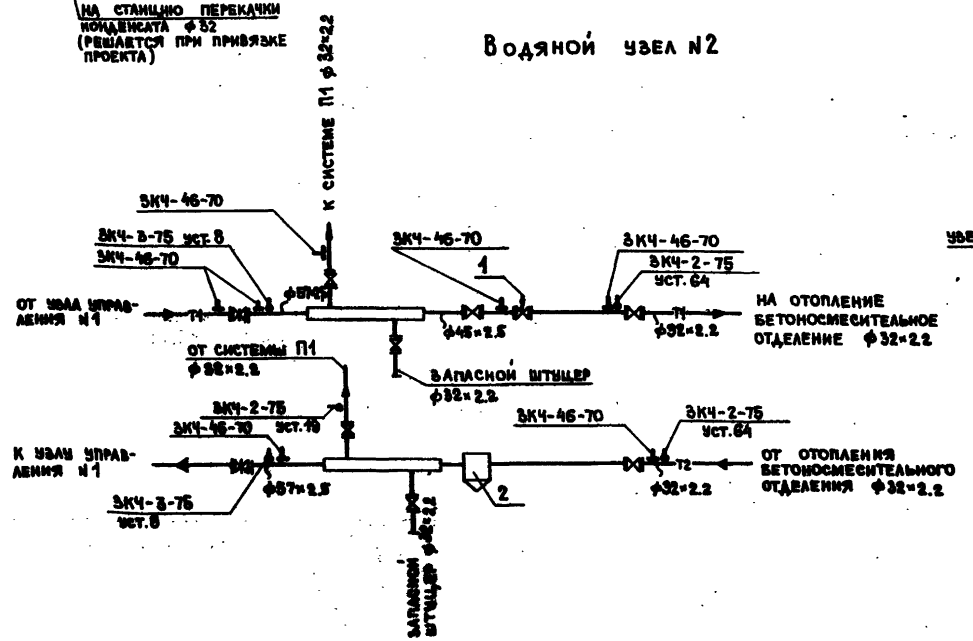

Принципиальная схема тепловых узлов управления

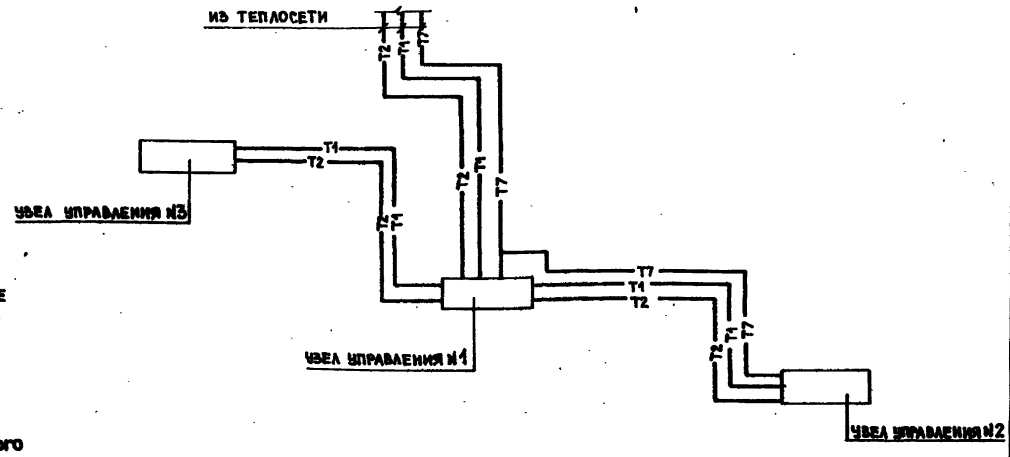

13496-03

ГИП	Гусев		ТП 409-15-114.89		08
Н. контр.	Шраер		База производственная ремонтно-строительного управления		
Нач. отд.	Морозов				
Гл. спец.	Опарина				
Исполн.	Калинина		Цех железобетонных изделий и ремонтно-механическим цех (в АМК типа „Канск")	Стадия: Р	Лист: 19	Листов:
Привязан:			Принципиальные схемы узлов управления №1,2,3. Экспликация оборудования.	Гипрокомунстрой г. Москва	

Инв. № подл. | Подп. и дата | Взам. инв. №

Формат А2

Альбом 3

Разрез 1-1

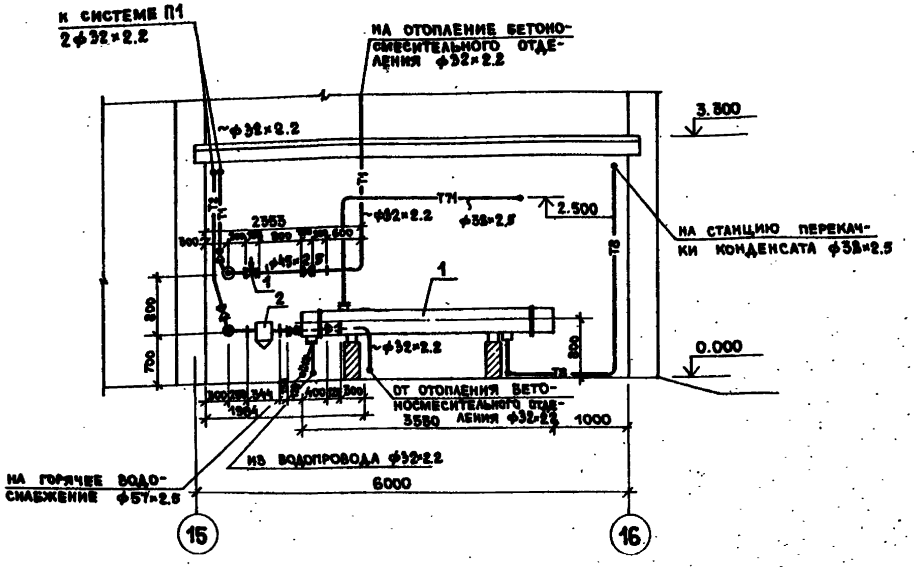

Разрез 2-2

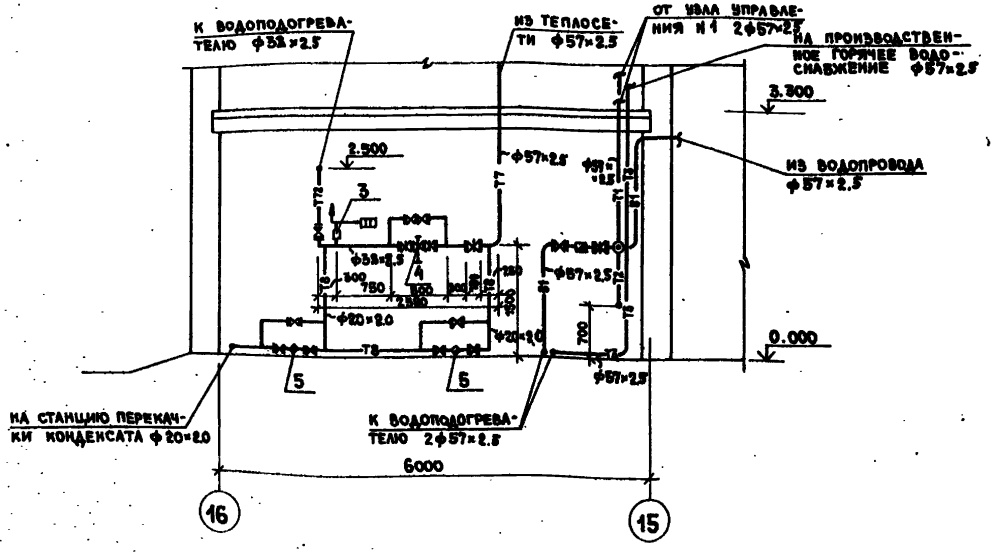

План на отм. 0.000

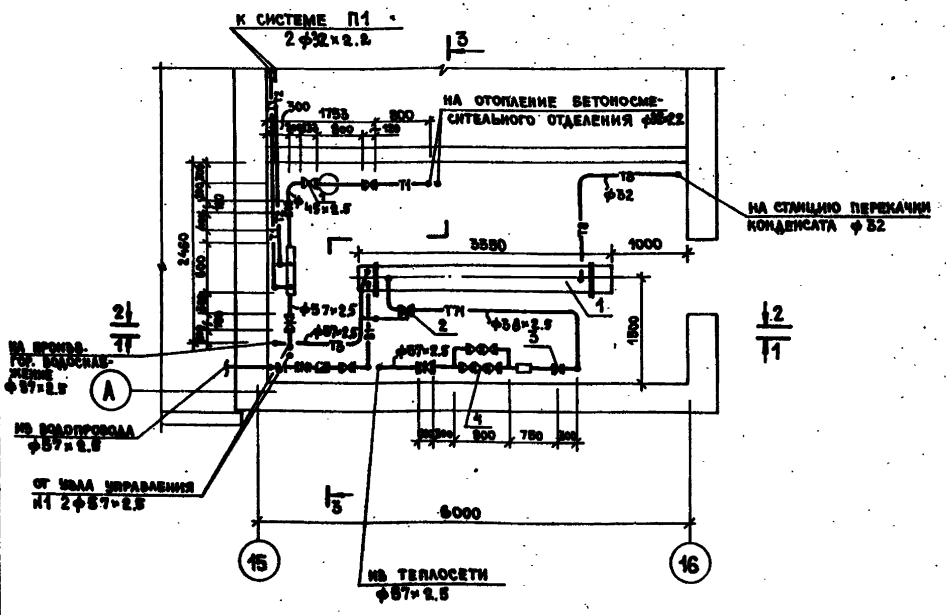

Разрез 3-3

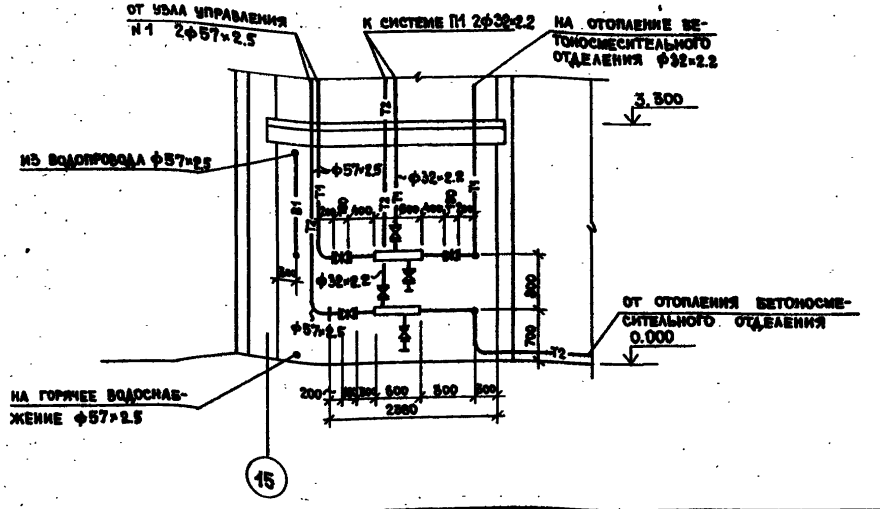

23696-03

ГИП	Гусев		тп 409-15-114.89 ОВ
Н.контр.	Шраер		База производственная ремонтно-строительного управления
Нач.отд.	Морозов		Цех железобетонных изделий и ремонтно-механический цех (в АМК типа „Канск")
Гл.спец.	Опарина		Стадия: Р; Лист: 20; Листов:
Исполн.	Калинина		Узел управления №2. План на отм. 0.000. Разрезы 1-1 ÷ 3-3
			Гипрокоммунстрой г. Москва

Привязан:

Инв.№ подл. | Подп. и дата | Взам.инв.№

Разрез 1-1

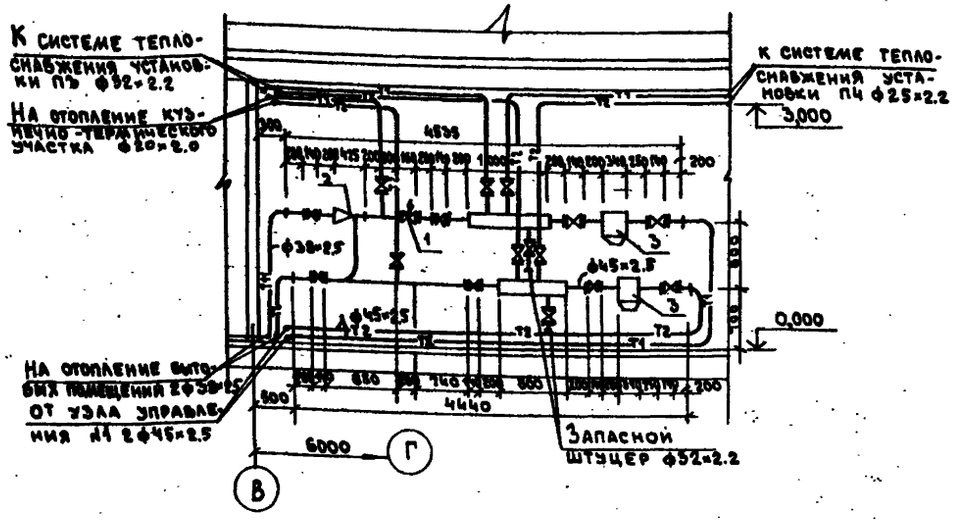

План

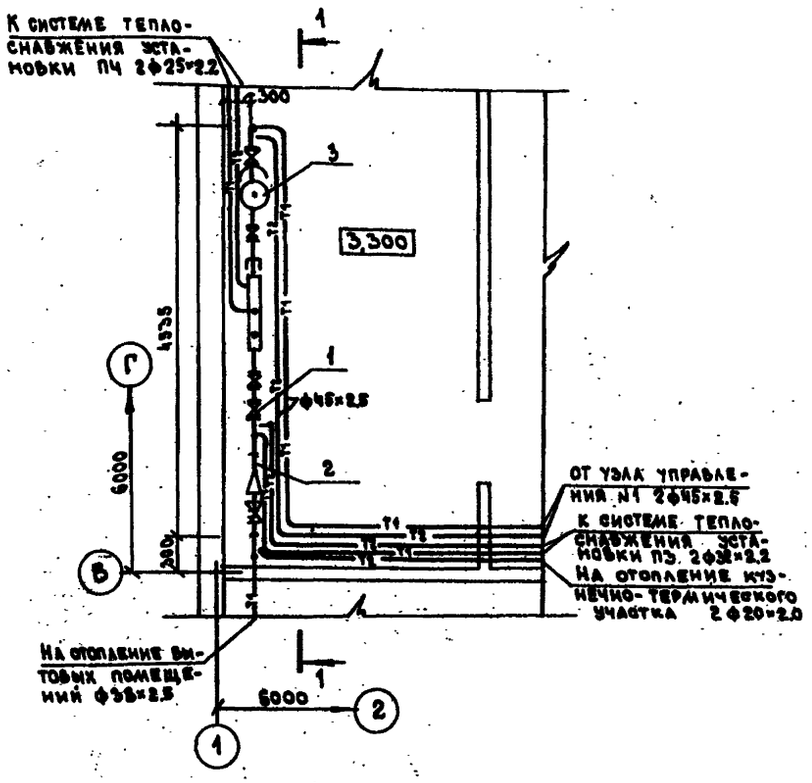

Узел управления №3

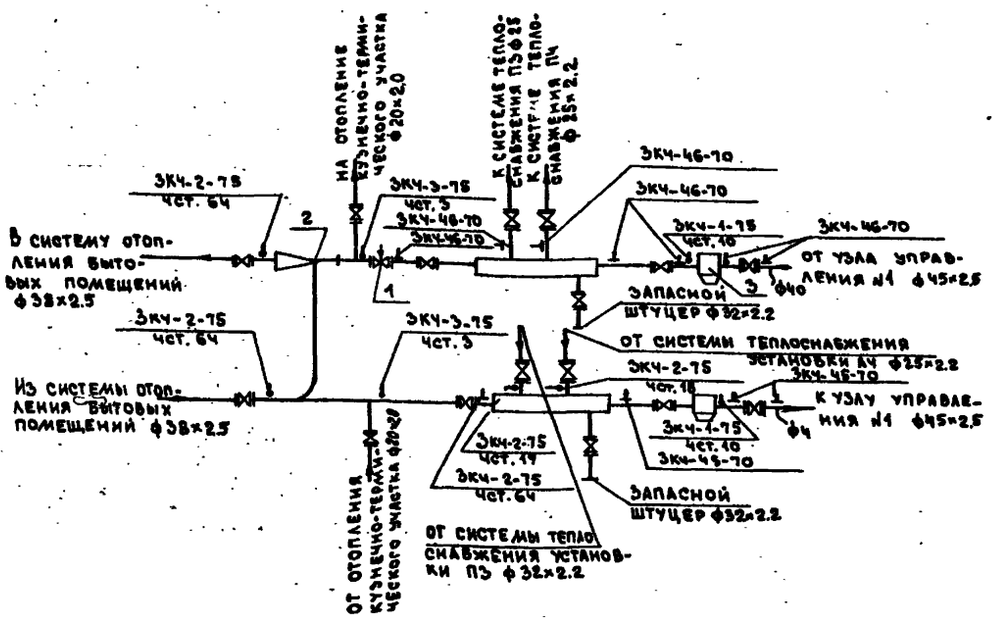

Экспликация оборудования

NN поз.	Обозначение	Наименование	Кол-во	Масса ед. кг	Примечание
1	3-д „Терас" г. Таллин	Регулятор расход РР40	1		
2	40с10бк	Элеватор стальной №1	1		
3	4.903-10	Грязевик ТЭЧ.01	2	11.8	

23676-03

ГИП	Гусев		тп 409-15-114.89 ОВ
Н.контр.	Шрайер		
Нач.отд.	Морозов		Производственная база ремонтно-строительного управления
Гл.спец.	Опарина		
Исполн.	Калинина		Цех железобетонных изделий и ремонтно-механический цех (в ЛМК) — Стадия: Р; Лист: 21; Листов:
			Узел управления №3. Принципиальная схема. План на отм. 0,000. Разрез 1-1. Экспликация оборудования — Гипрокоммунстрой, г. Москва

Привязан:

Инв. №

Инв. № подл. | Подпись и дата | Взам. инв. №

Инв. N подл.	Подп. и дата	Взам. инв. N

Типовой проект

Цех железобетонных изделий и ремонтно-механический цех (в ЛМК типа „Канск")

Производственная база ремонтно-строительного управления

Альбом

Эскизные чертежи общих видов нетиповых конструкций

Привязан:

Инв. N

Альбом 3

	Обозначение	Наименование	Стр.
	ОВН - 1	Присоединительные коллекторы	
	ОВН - 2	Зонт к поз. 16, 27	
	ОВН - 3	Звено прямого участка асбесто-цементного воздуховода	
	ОВН - 4	Отсосы от скипового под'емника (Б/Н)	
	ОВН - 5	Отсос от станка для правки и резки арматурной стали	

Привязан:

База производственная ремонтно-строительного управления

Инв. N

Н. контр.	Шраер	
Нач. отд.	Морозов	
Гл. спец.	Опарина	
Проект	Конева	

тп 409-15-114.89 ОВН

Содержание

Стадия	Лист	Листов
Р	02	

ГИПРОКОММУНСТРОЙ г. Москва

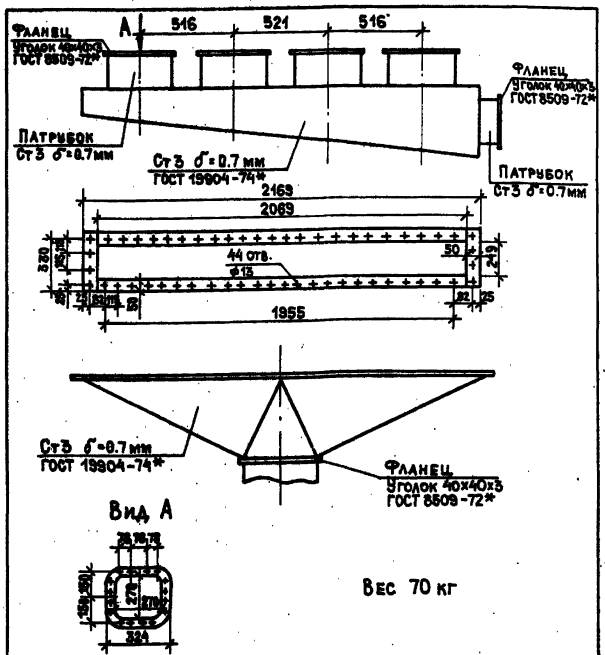

Вес 70 кг

Привязан:

Инв. N

Н. контр.	Шраер	
Нач. отд.	Морозов	
Гл. спец.	Опарина	
Проект.	Конева	

тп 409-15-114.89 ОВН-1

Присоединительные коллекторы к фильтру марки Г4-16ФМ-60

Стадия	Лист	Листов
Р		1

ГИПРОКОММУНСТРОЙ г. Москва

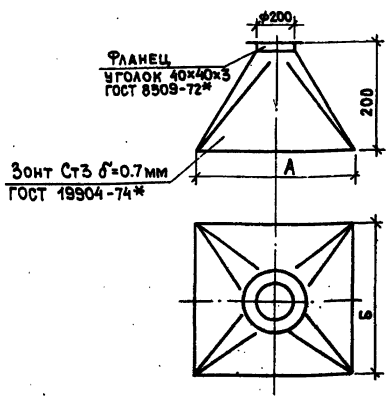

	А	Б	Вес в кг
поз. 16	300	300	13.0
поз. 27	600	600	20.0

23 676-03

Привязан:

Инв. N

Н. контр.	Шраер	
Нач. отд.	Морозов	
Гл. спец.	Опарина	
Проект.	Конева	

тп 409-15-114.89 ОВН-2

Зонт к поз. 16, поз. 27

Стадия	Лист	Листов
Р		1

ГИПРОКОММУНСТРОЙ г. Москва

Коп. [illegible]

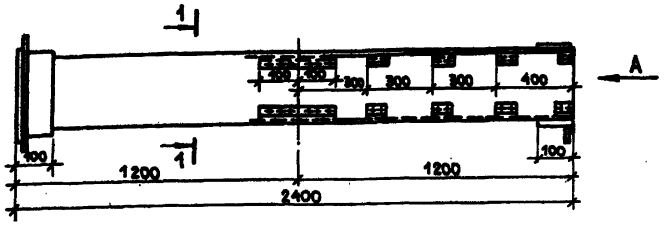

Вид по А

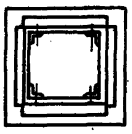

Размер канала		Общий вес, кг
Б	А	
100	100	10
160	160	28
150	200	45.6
200	200	55
200	250	64.2
200	300	73.4
200	400	82.7
250	400	91.9
400	400	119.5
400	500	137.9
400	800	157.3
500	800	175.8
500	1000	212.0

1. Длина заготовок принята 1200 мм согласно ГОСТ 4248-78*.
2. В качестве материала стенок принят „АЦЭИД" ГОСТ 4248-78*, обеспечивающий необходимую пожаростойкость.
3. Муфты и фланцы перед установкой прокрашиваются масляной краской.
   Весь воздуховод грунтуется с тщательной шпаклевкой всех швов под окраску.
4. Крепление воздуховодов осуществляется согласно типовым чертежам серии 5.904-1 в.0;1.
5. Все монтажные работы при применении асбестоцементных воздуховодов, выполняются согласно СНиП 3.05.01-85.
6. Общий вес заготовки - 55 кг.

Разрез 1-1

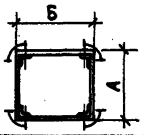

Привязан:

Инв.N

Н.контр.	Шраер	
Нач.отд.	Морозов	
Гл.спец.	Опарина	
Исполн.	Конева	

тп 409-15-114.89 ОВН-3

Звено прямого участка асбестоцементного воздуховода

Стадия	Лист	Листов
Р		1

ГИПРОКОММУНСТРОЙ г. Москва

Формат А5

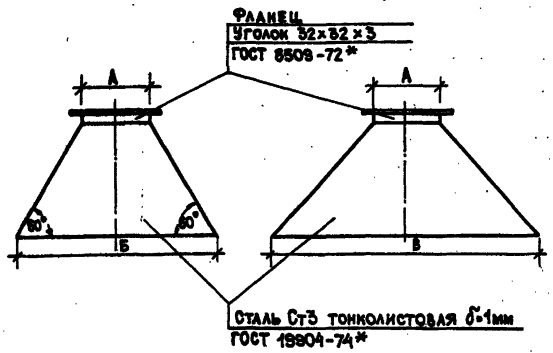

Таблица типоразмеров

№ п/п	Наименование	А мм	Б мм	В мм	Вес кг
1	Отсос от места загрузки скипового подъемника	200	800	300	~7.8
2	Отсос от места выгрузки скипового подъемника	200	600	800	~9.3

Привязан:

Инв.№

Н.контр.	Шраер	
Нач.отд.	Морозов	
Гл.спец.	Опарина	
Исполн.	Конева	

тп 409-15-114.89 ОВН-4

Отсосы скипового подъемника

Стадия	Лист	Листов
Р		1

ГИПРОКОММУНСТРОЙ г. Москва

Формат А4

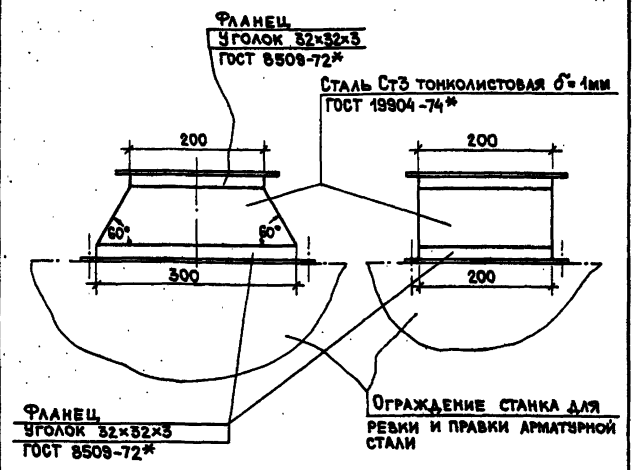

Вес отсоса ~5.6 кг

23676-03

Привязан:

Инв.N

Н.контр.	Шраер	
Нач.отд.	Морозов	
Гл.спец.	Опарина	
Исполн.	Конева	

тп 409-15-114.89 ОВН-5

Отсос от станка для резки и правки арматурной стали

Стадия	Лист	Листов
Р		1

ГИПРОКОММУНСТРОЙ г. Москва

Инв.№

Формат А4

Альбом 3

Ведомость чертежей основного комплекта марки ВК

Лист	Наименование	Примечание
1	Общие данные	
	Бытовые помещения	
2	План на отм.0.000 и 3.000 с системами В1; Т3; К1; К2	
3	Схемы систем В1; Т3; К1; К2	
	Производственный корпус	
4	План на отм. 0.000; 3.600 и 9.600 с системами К1; К2; К3; В4; В5; В1; Т3; Т5	
5	Схемы систем В1; Т3; Т5	
6	Схемы систем К1; К2; К3; В4; В5	

Основные показатели по чертежам водопровода и канализации

Наименование системы	Потребный напор на вводе, м	Расчетный расход м³/сут	м³/ч	л/с	при пожаре л/с	Установленная мощность электродвигателей, кВт	Примечание
Хозяйственно-питьевой, производственный, противопожарный водопровод в	21.5	52.45	8.59	3.13	5.35		2 струи по 2.5 л/с
том числе: на производственные нужды		50.48	7.01	1.94			
Горячее водоснабжение		2.10	1.80	1.23			
Оборотное водоснабжение		15.2	1.90	0.50			
Канализация бытовая		4.07	3.38	4.02			
Канализация производственная		0.37	0.22	0.13			

Данные по производственному водопотреблению и водоотведению

№ потребителя по плану	Наименование потребителя	Количество потребителей	Количество часов работы в сутки	Водопотребление: Требования к качеству воды	Потребный напор у потребителя, м	Режим водопотребления	Расход воды на единицу потребителя, м³/час	Из хозяйственно-питьевого водопровода м³/сут	м³/ч	л/с	Водоотведение: Характеристика сточных вод	Режим водоотведения	В производственную канализацию м³/сут	м³/ч	л/с	Концентрация загрязнений сточных вод после локальных очистных сооружений мг/л	Примечание
6/п	Камеры тепловлажной обработки т.п. 409-28-40	1	11	Артезианская t° 5÷25°	2	1 раз в сутки	0.02	0.02	0.02	0.007	цемент-15мг/л эмульсол-20мг/л	1 раз в сутки	0.0275	0.02	0.07	цемент-1мг/л эмульсол-0.5	
1	Бетоносмеситель СБ-141	1	8	Водопроводная t° 5÷25°	1.5÷2.5	постоянно		48.0	6.00	1.66	—	—	—	—	—	—	—
16	Известегасилка СМ-124ТА	1	8	Артезианская t° 5÷25°	1.5÷2.5	1 раз в сутки периодически		0.6	0.6	0.17	—	—	—	—	—	—	
26	Стенд для гидравлических испытаний	1	2	Артезианская t° 5÷25°	1.5÷2.5	периодически		0.28	0.17	0.04	Условно чистые	—	0.28	0.14	0.04		
30	Ванна для охлаждения инструмента	1	1 раз в неделю по часу	Артезианская t° 5÷25°	1.5÷2.5	периодически		0.06	0.06	0.016	окись железа 10мг/л	—	0.06	0.06	0.016		
9.11	Система оборотного водоснабжения	2	8	t 30÷40	1.5÷2.0	постоянно		15.2	1.90	0.5	Условно чистые	—	—	—	—		
	Пополнение на нужды оборотной системы 10%							1.52	0.19	0.05		—	—	—	—		
	Итого							50.48	7.01	1.94			0.37	0.22	0.13		

Общие указания

Типовой проект разработан на основании заданий технологов; строительных норм и правил СНиП 2.04.01-85; СНиП 2.04.02-84; СНиП 2.04.03-85

Все сети горячего и холодного водоснабжения запроектированы из стальных водогазопроводных оцинкованных легких труб под накатку ф 100 ÷ 15мм

На вводе водопровода установлен водомер ф 65мм с обводной линией. На обводной линии установлена задвижка с электроприводом которая включается от кнопок, установленных у пожарных кранов

Сеть канализации проектируется из чугунных канализационных и пластмассовых труб ф 100÷50мм. Внутренние водостоки проектируются из чугунных канализационных труб ф 100мм (подвесные трубопроводы) и пластмассовых труб ф 100мм - (стояки).

Трубопроводы систем В1; В4; В5; Т3; Т5 окрашиваются масляной краской за 2 раза. Для опорожнения систем все трубопроводы монтируются с уклоном к местам спуска

Ведомость ссылочных и прилагаемых документов

Обозначение	Наименование	Примечание
	Ссылочные документы	
5.901-1	Водомерные узлы	
4.900-10	Типовые конструкции и детали зданий и сооружений	
Выпуск 4	Внутреннее санитарно-техническое оборудование	
2.440-1	Узлы крепления коммуникаций, располагаемых по колоннам, фахверкам и балкам	
	Прилагаемые документы	
ВК СО	Спецификация оборудования	Альбом 6
ВК ВМ	Ведомость потребности в материалах	Альбом 7

Проект соответствует действующим нормам и правилам и обеспечивает безопасную эксплуатацию здания при соблюдении предусмотренных проектом мероприятий

Главный инженер проекта /Гусев/

Инв. № подл. | Подп. и дата | Взам. инв. №

23676-03

Привязан

Инв. № | Гип Гусев | Н.контр Кавтун | Нач.отд Морозов | Гл.спец Пушкина | Рук.гр Левинтон

тп 409-15-114.89 ВК

База производственная ремонтно-строительного управления

Цех железобетонных изделий и ремонтно-механический цех (в АМК типа "Канск")

Стадия	Лист	Листов
Р	1	6

Общие данные

Гипрокоммунстрой г. Москва

Альбом 3

План на отм.0.000

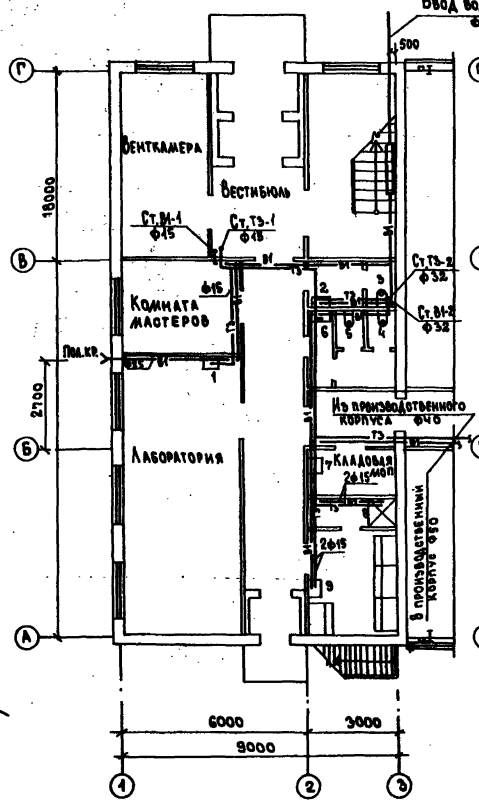

План на отм. 3.000

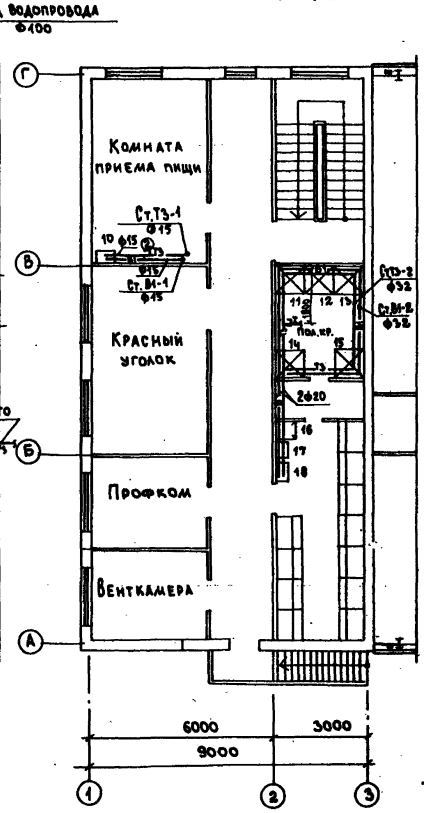

План на отм. 0,000

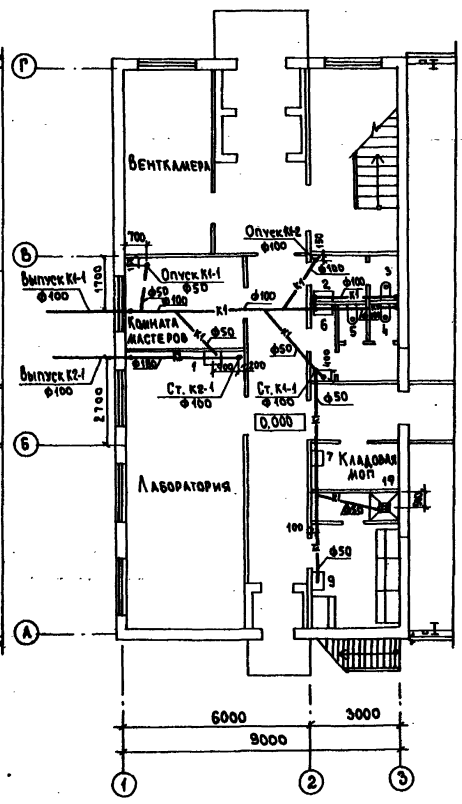

План на отм. 3.000

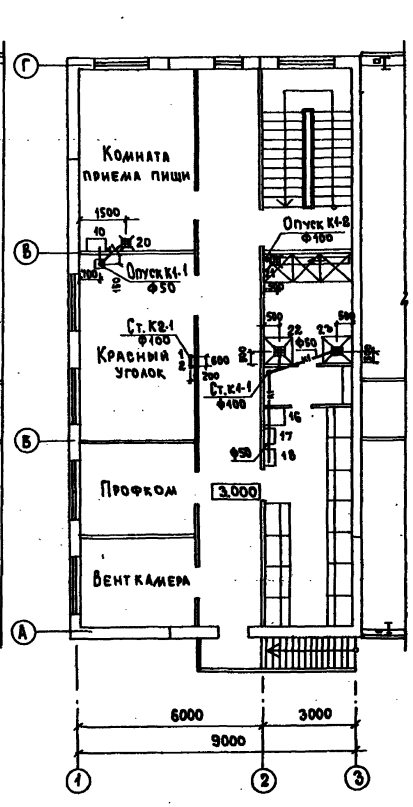

② Электрокипятильник

23676-03

ГИП	Гусев		
Н.контр.	Ковтун		
Нач.отд.	Морозов		
Гл.спец.	Пушкина		
Рук.гр.	Левинтов		
Ст.инж.	Баева		

Привязан:

Инв. №

ТП 409-15-114.89 ВК

База производственная ремонтно-строительного управления

Цех железобетонных изделий и ремонтно-механический цех (вариант типа «Канск»

План на отм.0.000 и 3.000 с системами ВК; ТЗ; К1; К3

Стадия	Лист	Листов
Р	2	

Госпроммонтажстрой г. Москва

Согласовано: Гр. ОВ Гр. ВК Гр. ЭМ Гр. АС

Инв.№ подл. | Подп. и дата | Взам.инв.№

Альбом 3

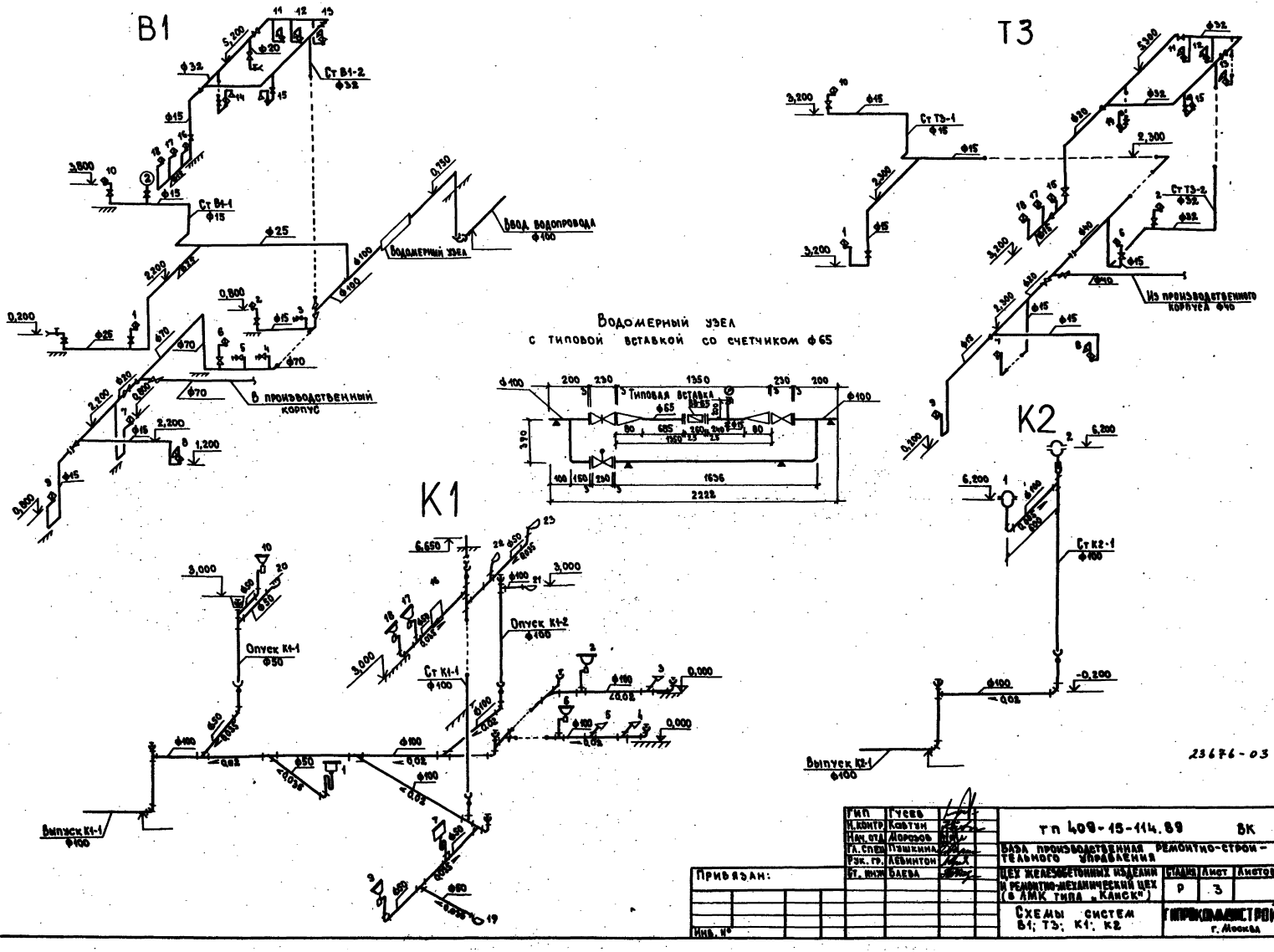

23676-03

ГИП	Гусев		
Н.контр	Ковтун		
Нач.отд	Морозов		
Гл.спец	Пушкина		
Рук.гр.	Левинтон		
Ст.инж	Баева		

тп 409-15-114.89 ВК

ВАЗА производственная ремонтно-строительного управления

ЦЕХ железобетонных изделий и ремонтно-механический цех (в АМК типа „Канск")

Стадия	Лист	Листов
Р	3	

Схемы систем В1; Т3; К1; К2

ГИПРОКОММУНСТРОЙ г. Москва

Привязан:

Инв. №

Инв. № подл. | Подпись и дата | Взам. инв. №

Альбом 3

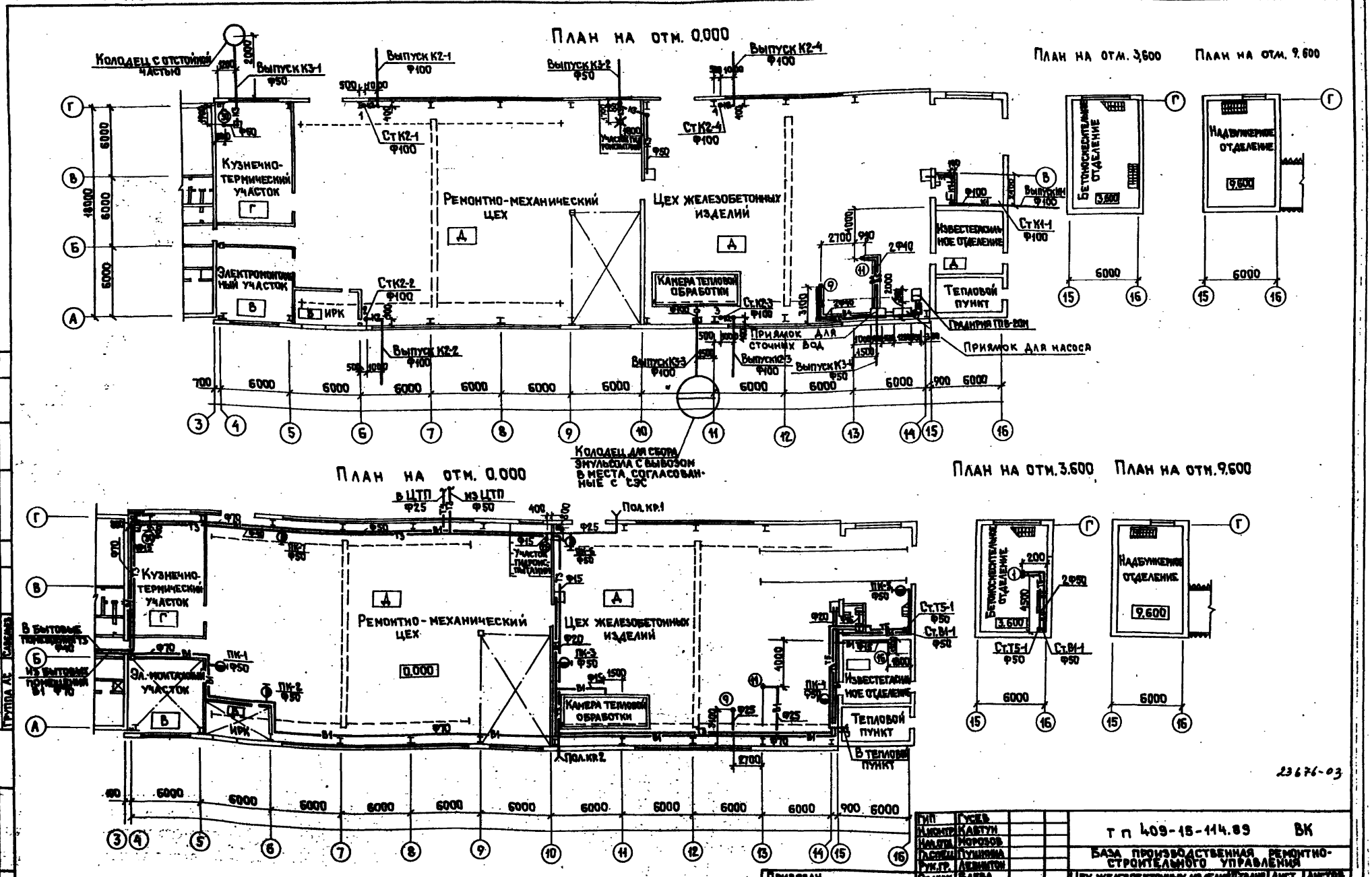

ГИП	Гусев		
Н.контр.	Кавтун		
Нач.отд.	Морозов		
Гл.спец.	Пушкина		
Рук.гр.	Левинтон		
Ст.инж.	Блева		

Т П 409-15-114.89 ВК

БАЗА ПРОИЗВОДСТВЕННАЯ РЕМОНТНО-СТРОИТЕЛЬНОГО УПРАВЛЕНИЯ

ЦЕХ ЖЕЛЕЗОБЕТОННЫХ ИЗДЕЛИЙ И РЕМОНТНО-МЕХАНИЧЕСКИЙ ЦЕХ (В ЛМК ТИПА „КАНСК")

Стадия	Лист	Листов
Р	4	

ПЛАН НА ОТМ. 0.000; 3.600; 9.600 С СИСТЕМАМИ К1; К2; К3; В4; В5; В1; Т3; Т5

ГИПРОКОММУНСТРОЙ г. Москва

Привязан

Инв. №

Согласовано

Группа ТХ

Группа 3

Группа 08

Группа АС

Взам. инв.

Подп. и дата

Инв. № подл.

Альбом 3

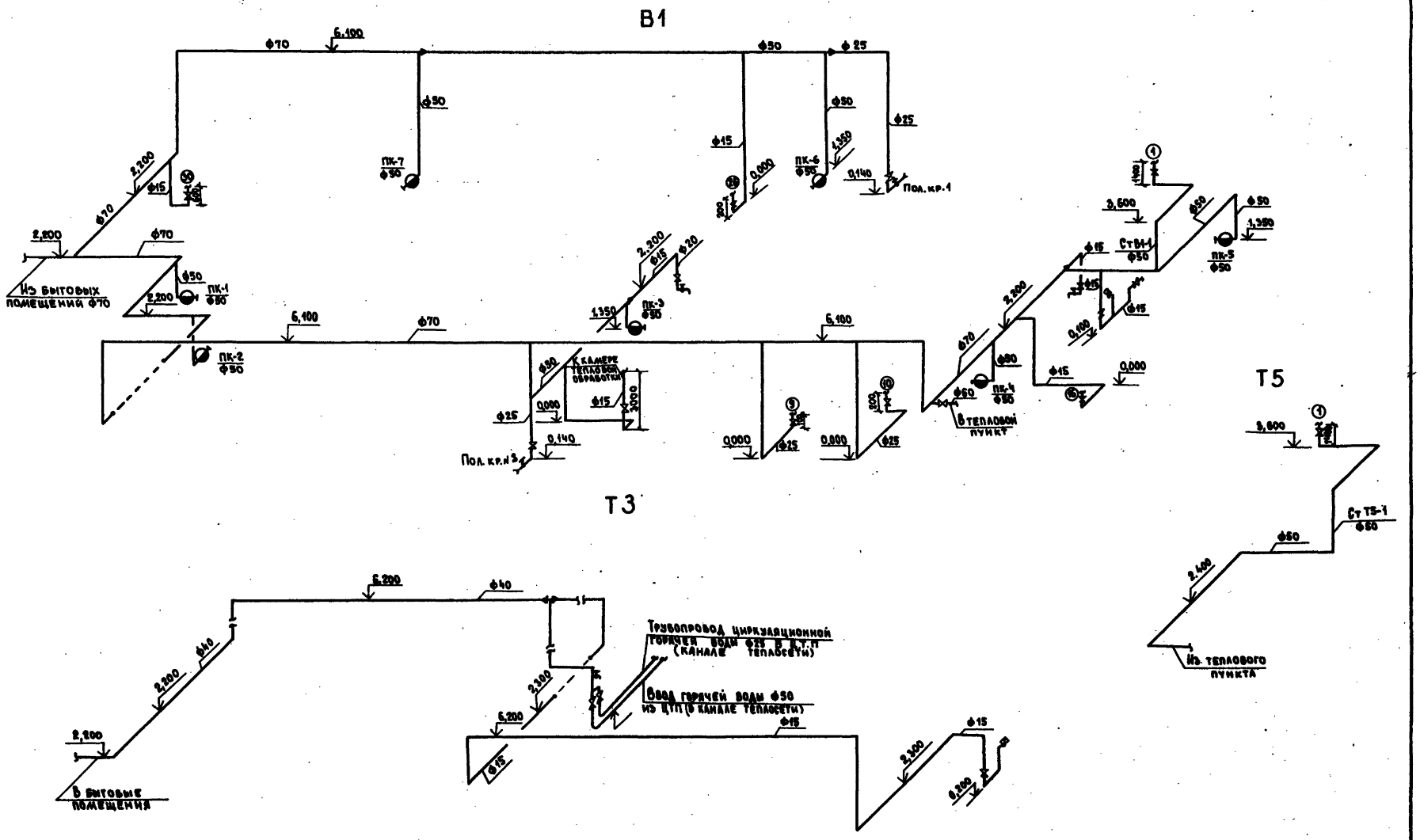

23676-03

ГИП	Гусев		
Н.контр.	Ковтун		
Нач.отд.	Морозов		
А.спец.	Пушкина		
Рук.гр.	Лединтон		
Ст.инж.	Баева		

Привязан:

Инв. №

Тп 409-15-114.89 ВК

База производственная ремонтно-строительного управления

Цех железобетонных изделий и ремонтно-механический цех (в рамк типа «Канск»)

Стадия	Лист	Листов
Р	5	

Схемы систем В1; Т3; Т5

Гипропромстрой г. Москва

Альбом 3

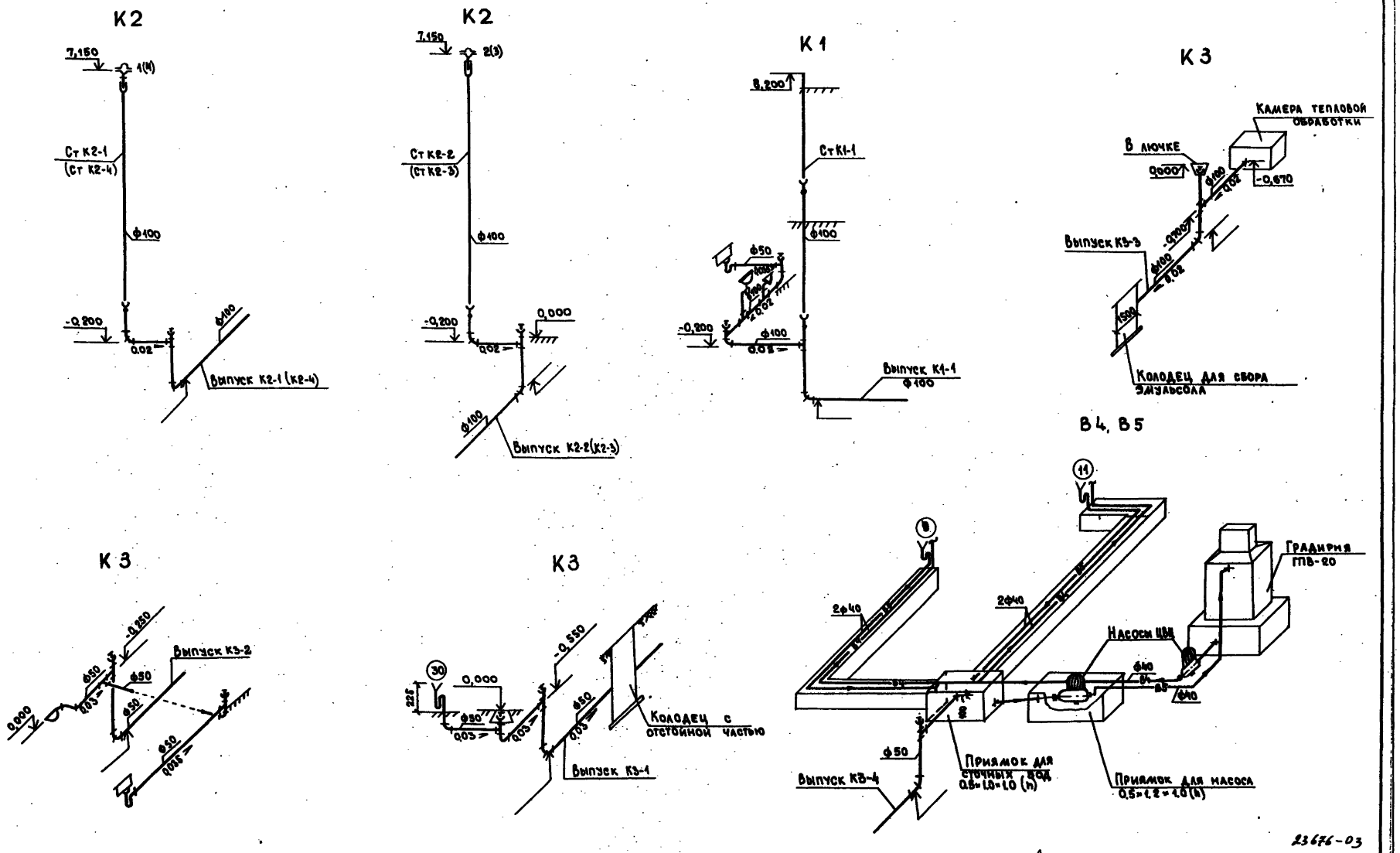

23676-03

ГИП	Гусев		
Н.контр	Кобтун		
Нач.отд	Морозов		
Гл.спец	Пушкина		
Рук.гр.	Левинтон		
Ст.инж	Блева		

ТП 409-15-114.89 ВК

БАЗА ПРОИЗВОДСТВЕННАЯ РЕМОНТНО-СТРОИТЕЛЬНОГО УПРАВЛЕНИЯ

ЦЕХ ЖЕЛЕЗОБЕТОННЫХ ИЗДЕЛИЙ И РЕМОНТНО-МЕХАНИЧЕСКИЙ ЦЕХ (В АМК ТИПА „КАИСК")

Стадия	Лист	Листов
Р	6	

Схемы систем К1, К2, К3, В4, В5

ГИПРОКОММУНСТРОЙ г. Москва

Привязан:

Инв. №

Инв. № подл. | Подпись и дата | Взам. инв. №

Альбом 3

Ведомость рабочих чертежей основного комплекта

Лист	Наименование	Примечание
1	Общие данные	
2	Планы на отм. 0.000; 3.300; 3.600; 9.600. Схемы технологического пароснабжения. Схема конденсатопровода	

Ведомость ссылочных и прилагаемых документов

Обозначение	Наименование	Примечание
	Ссылочные документы	
7.903.9-2 в.1-2	Тепловая изоляция трубопроводов с положительными температурами	
4.904-10 в.8	Грязевики	
	Прилагаемые документы	
ПС.СО	Спецификация оборудования (на 1 листе)	

Условные обозначения

— Т7 — Паропровод Р=80 па (8 ати)

— Т71 — Паропровод Р=20 па (2 ати)

— Т8 — Конденсатопровод

Паропровод в подпольном канале на плане

Паропровод в подпольном канале на схеме

Общие указания

Рабочие чертежи по разделу пароснабжения разработаны на основании рабочих чертежей строительной и технологической частей проекта.

Проектом предусматривается получение пара давлением 60 па (6 ати) из наружных тепловых сетей.

Редуцирование пара производится в узлах управления N 1,2. Возврат конденсата составляет 100% от всех потребителей, кроме камеры тепловлажностной обработки. Конденсат от камеры тепловлажностной обработки сбрасывается в канализацию.

Трубопроводы пароснабжения изолируются пухшнуром из минеральной ваты в оплётке хлопчато-бумажной тканью марки „200" для диаметров до 50 мм включительно, а свыше 50 мм изолируются матами из стеклянного волокна марки МРТ-50 в рулонах.

Обвязку камеры тепловлажностной обработки см. т.п. 409-28-40.

Таблица максимально-часовых расходов пара по потребителям

N по технологическому плану	Наименование потребителя	Кол.	Давление пара па (ати)	Расход пара кг/час	Возврат конденсата, %	Примечание
1	Камера тепловлажностной обработки	1	20(2)	150	—	круглый год
2	Бетоносмесительное отделение	1	40(4)	240	100	зимой
			Всего	390	100	

23676-03

Проект соответствует действующим нормам и правилам и обеспечивает безопасную эксплуатацию здания при соблюдении предусмотренных проектом мероприятий

Главный инженер проекта /Гусев/

Инв.№ подл. | Подп. и дата | Взам. инв.№

Инв.№		
ГИП	Гусев	
Н.контр.	Шраер	
Нач.отд.	Морозов	
Гл.спец.	Опарина	
Исполн.	Конева	

Привязан:

тп 409-16-114.89 ПС

База производственная ремонтно-строительного управления

Цех железобетонных изделий и ремонтно-механический цех (в АМК типа „Канск")

Стадия	Лист	Листов
Р	1	2

Общие данные

Гипрокоммунстрой г. Москва

Альбом 3

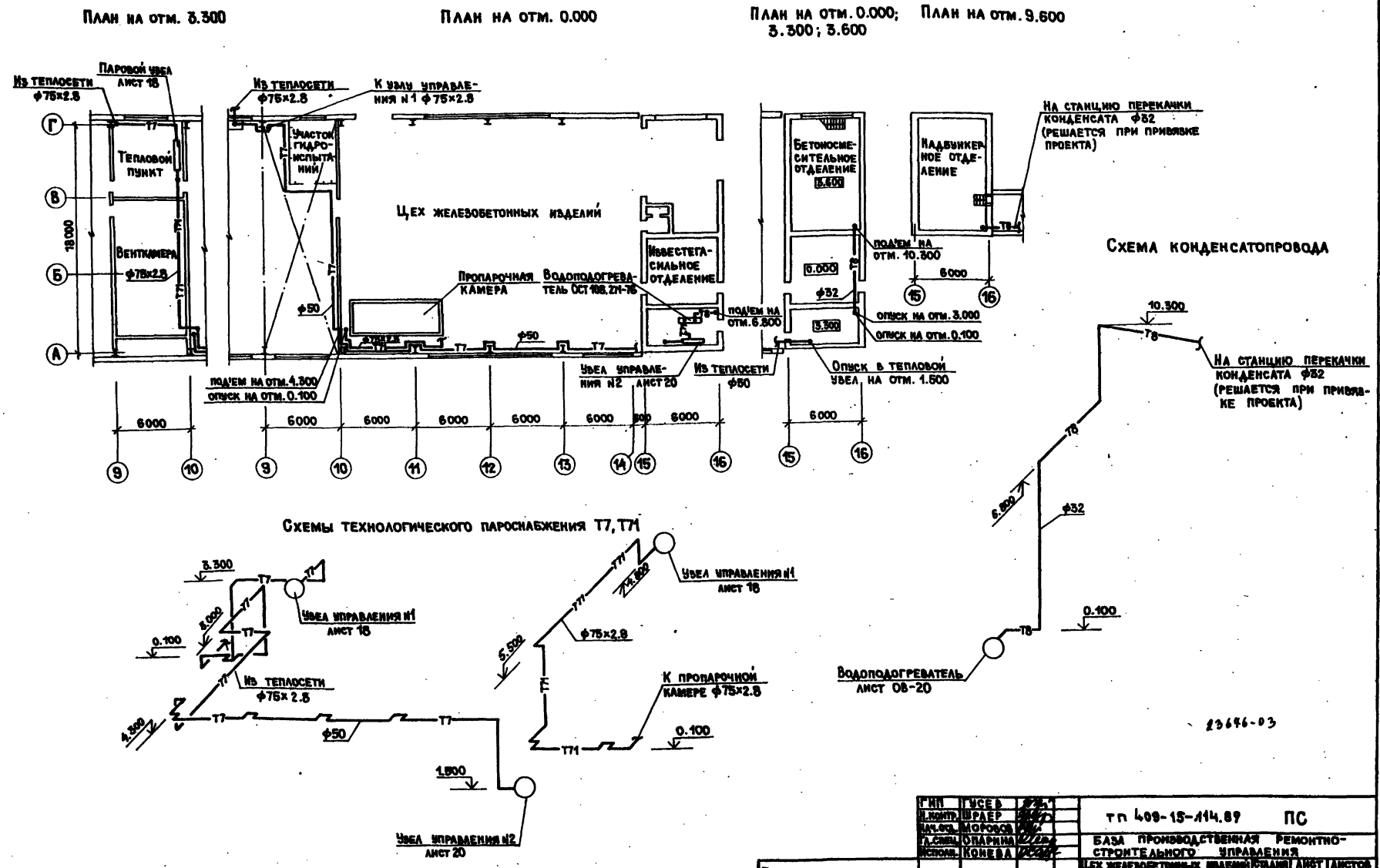

ГИП	Гусев		
Н.контр.	Шраер		
Нач.отд.	Морозов		
Гл.спец.	Опарина		
Исполн.	Конева		

Привязан:

Инв.N

тп 409-15-114.89 ПС

База производственная ремонтно-строительного управления

Цех железобетонных изделий и ремонтно-механический цех (в АМК типа „Канск")

Стадия	Лист	Листов
Р	2	

Планы на отм. 0.000; 3.300; 3.600; 9.600. Схемы технологического пароснабжения Т7, Т71. Схема конденсатопровода

Гипрокоммунстрой г. Москва

Альбом 3

Пояснение к проекту

Проект воздухоснабжения производственной базы выполнен на основании технологического задания и архитектурно-строительных чертежей.

Расход сжатого воздуха с учетом потерь составляет 1.6 м³/мин.

Для снабжения сжатым воздухом производственной базы в известигасильном отделении установлен стационарный поршневой воздушный компрессор 2ВУ1-2.5/13М7 (с системой автоматики).

Основные технические данные

Производительность, м³/мин	—	2.5
Абсолютное давление, МПа (кгс/см²)	—	
всасывания	—	0.1 (1)
нагнетания	—	0.9 (9)
Электродвигатель:		
тип	—	4А160М4У3
мощность, квт	—	18.5
частота вращения, об/мин	—	1460
Габаритные размеры установки, мм	—	1290×1000×910
Масса установки, кг	—	885

Система автоматики обеспечивает:
- управление электродвигателем (пуск-стоп);
- управление технологическими операциями и контроль параметров;
- автоматическую продувку конденсатора;
- автоматическую разгрузку компрессора при пуске и остановке;
- защиту компрессора при понижении давления масла в системе циркуляционной смазки ниже допустимого и при повышении температуры сжатого воздуха после цилиндров I и II ступени выше допустимого с сопровождением световой и звуковой сигнализации при аварийной остановке компрессора.

Проект соответствует действующим нормам и правилам и обеспечивает безопасную эксплуатацию здания при соблюдении предусмотренных проектом мероприятий.

Главный инженер проекта /Гусев/

Ведомость чертежей основного комплекта марки ВС

N N п/п	Наименование листов	Примечание
1	Воздухоснабжение. Общие данные	
2	Воздухоснабжение. План разводки трубопроводов сжатого воздуха в осях 4÷10	
3	Воздухоснабжение. План разводки трубопроводов сжатого воздуха в осях 10÷16	
4	Воздухоснабжение. Разводка сжатого воздуха на отм. 3.600 и 9.600	
5	Воздухоснабжение. Схема разводки трубопроводов сжатого воздуха	

Ведомость ссылочных и прилагаемых документов

	Спецификация оборудования и материалов по воздухоснабжению /на 2х листах/	

23676-03

Инв. №			
ГИП	Гусев		
Н. контр.	Опарина		
Нач. отд.	Морозов		
Исполн.	Ермаков		

Привязан:

т.п 409-15-114.89 ВС

База производственная ремонтно-строительного управления

Цех железобетонных изделий и ремонтно-механический цех (в АМК типа „Канск")

Стадия	Лист	Листов
Р	1	5

Воздухоснабжение. Общие данные

ГИПРОКОММУНСТРОЙ г. Москва

Инв. № подл. | Подп. и дата | Взам. инв. №

Альбом 3

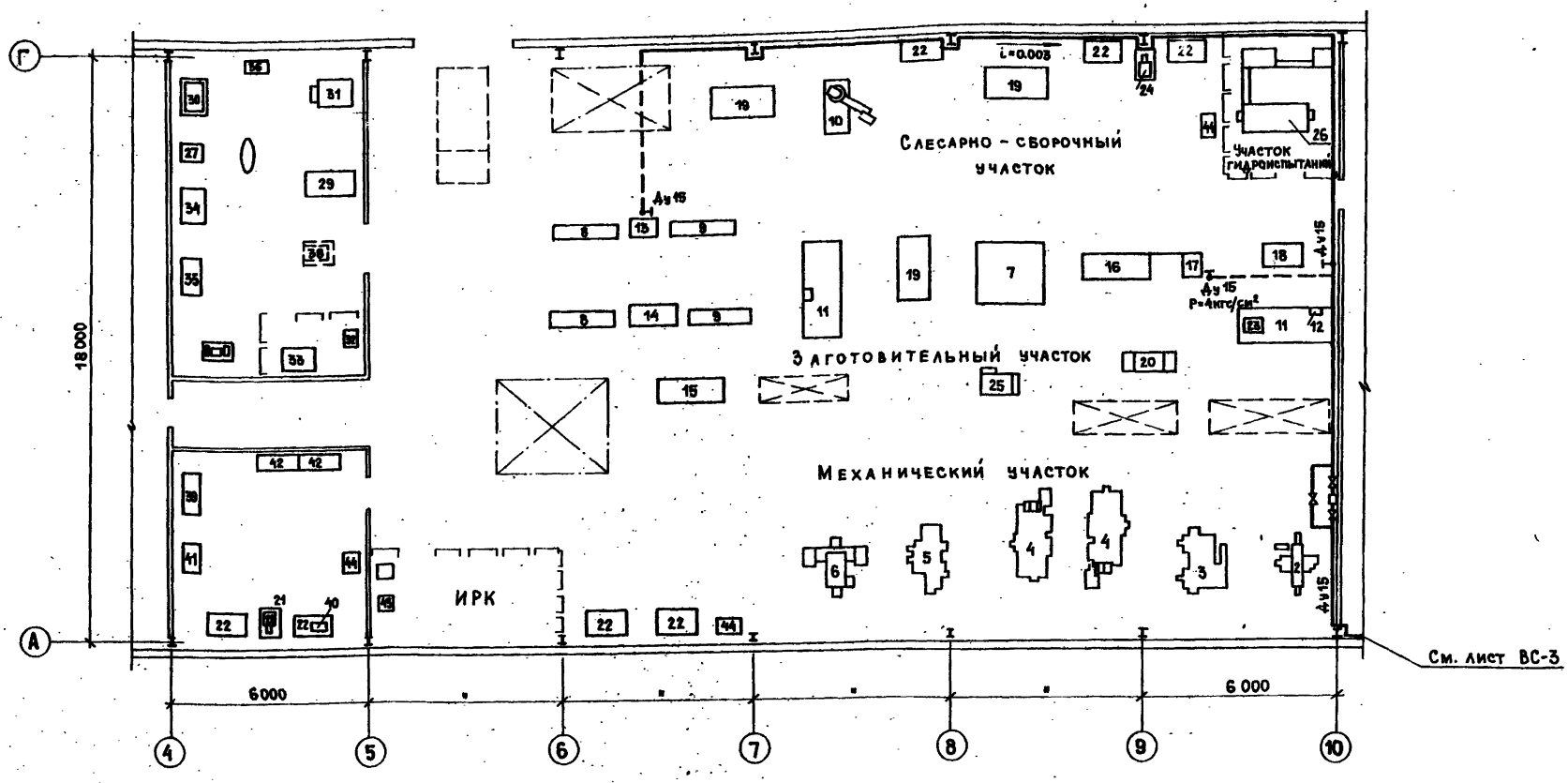

Разводку трубопроводов сжатого воздуха по корпусу выполнить открыто по стенам здания по месту с уклоном i = 0.003 в сторону противоположную движения воздуха и в подготовке пола.

23676-03

ГИП	Гусев		тп 409-15-114.89 ВС
Н. контр.	Опарина		База производственная ремонтно-строительного управления
Нач. отд.	Морозов		Цех железобетонных изделий и ремонтно-механический цех (в АМК типа «Канск²»)
Рук. гр.	Ермаков		Стадия: Р; Лист: 2; Листов:
			Воздухоснабжение. План разводки трубопроводов сжатого воздуха в осях 4-10
			Гипрокоммунстрой г. Москва

Привязан:

Инв. №

Инв. № подл. | Подп. и дата | Взам. инв. №

Альбом 3

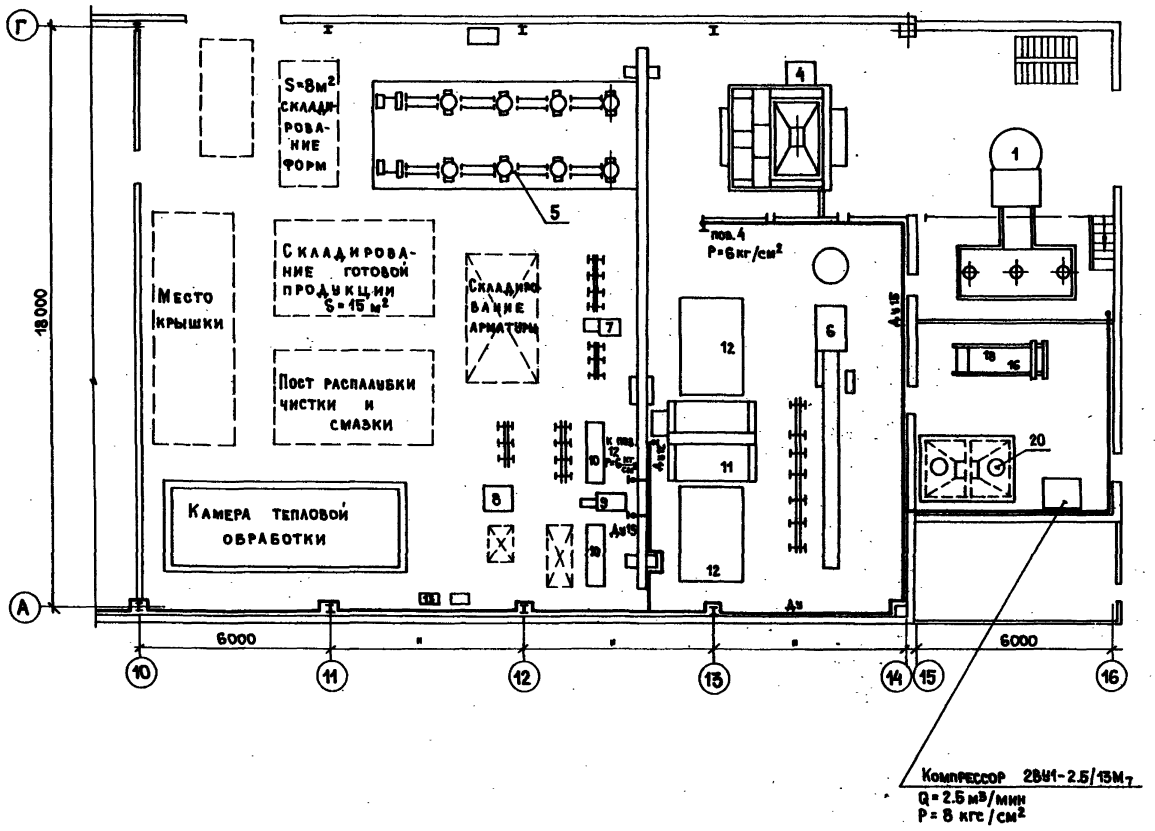

Ведомость расхода сжатого воздуха

N N пов.	Наименование отделения потребителя	Кол.	Давл. кгс/см²	Расход м³/мин	Примечание
	Цех железобетонных изделий				
9	Машина сварочная МТ1818	1	5÷6	0.425	
10	Машина сварочная МТМС10135	1	5÷6	0.33	
	Бетоносмесительное отделение				
1	Бетоносмеситель СБ-141	1	6	0.005	
6	Дозатор 6000-АД-800-БП	1	4	0.1	
7	Дозатор 6010-АД-400 2Б4	1	4	0.07	
8	Дозатор 6013-АД-800 2Бш	1	4	0.1	
12	Течка двухрукавная с переключением	1	6	0.012	
	Ремонтно-механический цех				
13	Станок для резки труб	1	4	0.03	
	СТД-759				
17	Механизм кромкосточный	1	4	0.03	
	СТД-13				
18	Машина для резки и гибки	1	4	0.04	
	двухроликовая И8-2744				
	Цех железобетонных изделий				
4	Бетоноукладчик СМЖ-69	1	6÷8	0.2	

23676-03

ГИП	Гисев		тп 409-15-114.89 ВС
Н.контр.	Опарина		
Нач.отд.	Морозов		База производственная ремонтно-строительного управления
Рук.гр.	Ермаков		Цех железобетонных изделий и ремонтно-механический цех (в АМК типа „Канск")
			Стадия: Р; Лист: 3; Листов:
			Водоснабжение. План разводки трубопроводов сжатого воздуха в осях 10÷16
			Гипрокоммунстрой г. Москва

Привязан:

Инв.№

Инв.№ подл. | Подп. и дата | Взам.инв.№

Альбом 3

Разрез А-А

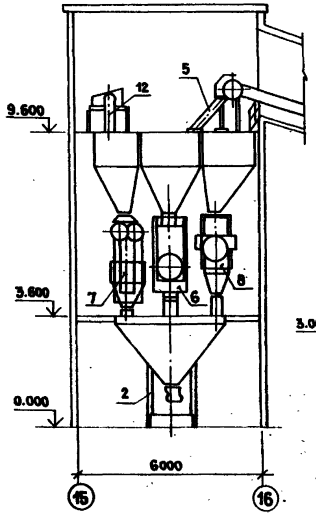

Разрез В-В

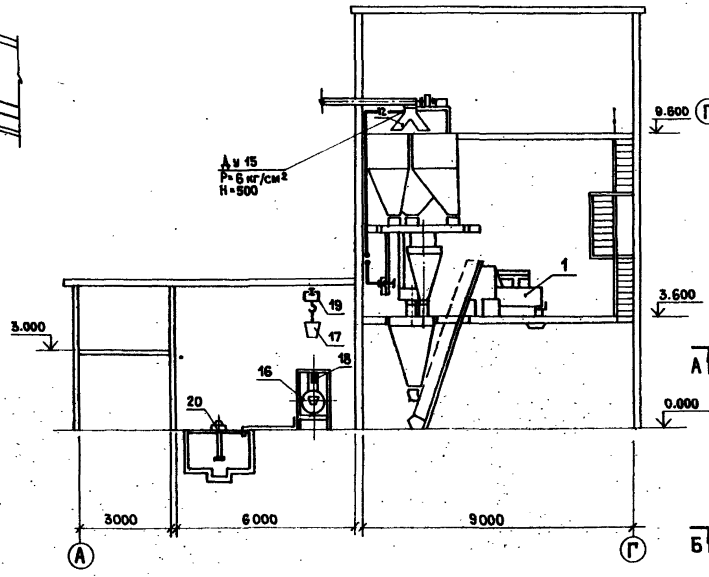

План на отм. 0.000

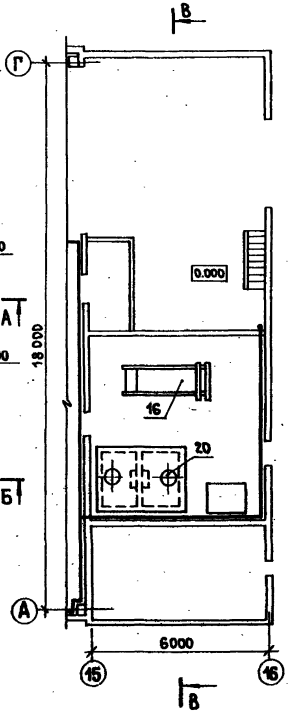

Воздух Ду32 на отм. 3.600 и 9.600

Разрез Б-Б

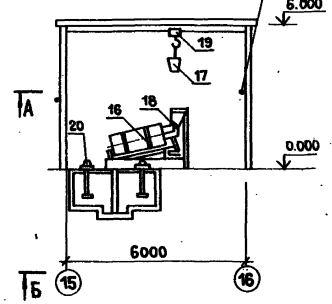

План на отм. 3.600

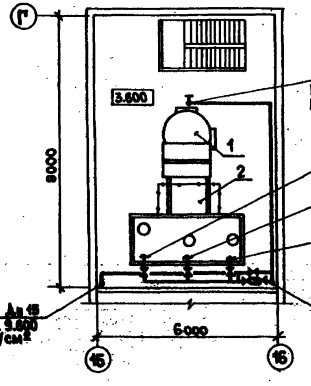

План на отм. 9.600

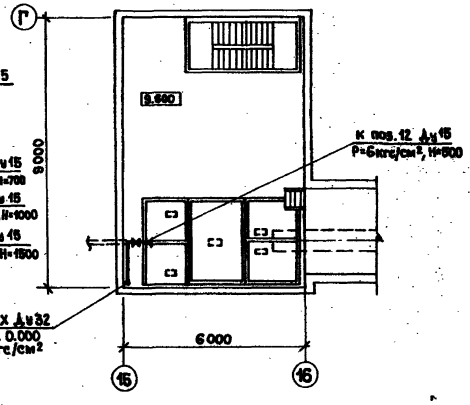

Данный лист смотреть совместно с листами ВС-5, ВС-3 и ВС-2.

23696-03

ГИП	Гусев	
Н. контр.	Опарина	
Нач. отд.	Морозов	
Гип. гр.	Ермаков	

Привязан:

Инв. №

тп 409-15-114.89 ВС

База производственная ремонтно-строительного управления

Цех железобетонных изделий и ремонтно-механический цех (в АМК типа „Канск")

Стадия	Лист	Листов
Р	4	

Воздухоснабжение. Разводка сжатого воздуха на отм. 3.600 и 9.600

ГИПРОКОММУНСТРОЙ г. Москва

Инв. № подл. | Подп. и дата | Взам. инв. №

Альбом 3

Условные обозначения

Трубопровод сжатого воздуха, прокладываемый открыто

Трубопровод сжатого воздуха, прокладываемый в подготовке пола

Вентиль запорный муфтовый

L=0.005 Уклон трубопровода

Редукционный клапан

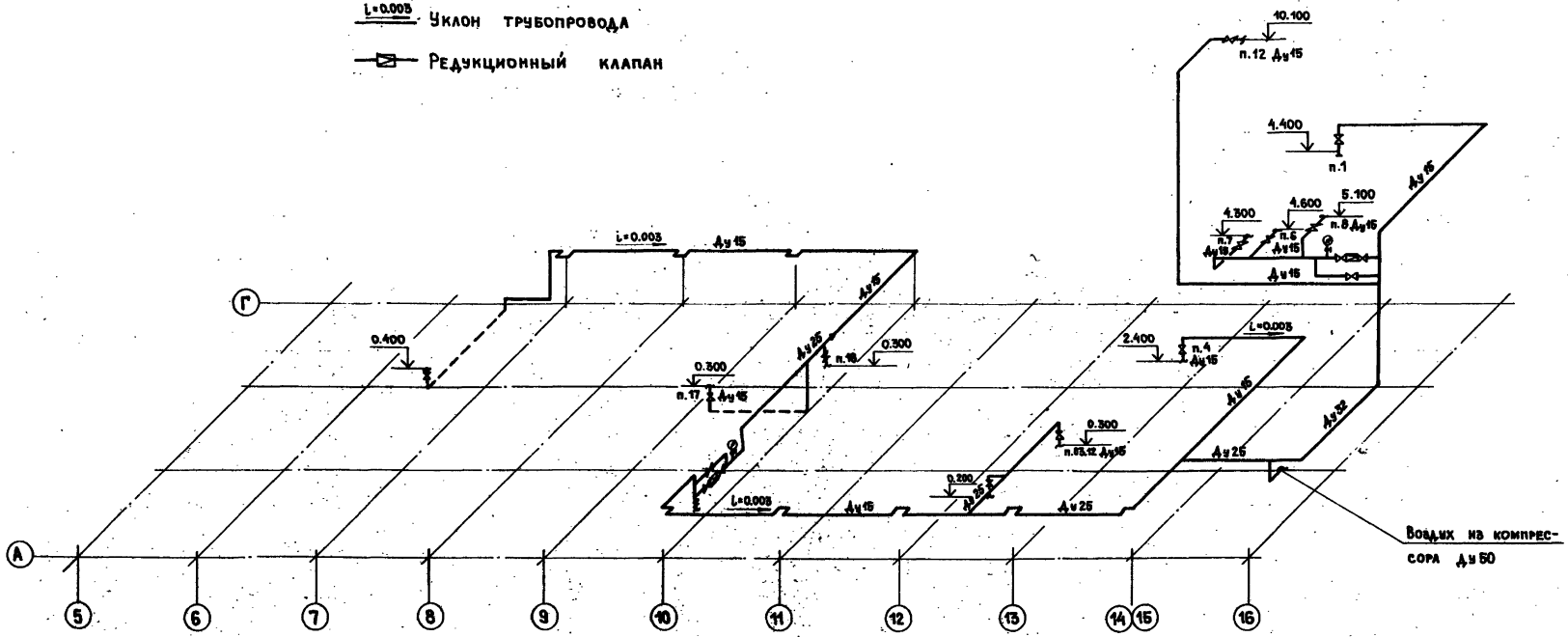

23676-03

ГИП	Гусев	Тп 409-18-114.89 ВС	
Н. контр.	Опарина	База производственная ремонтно-строительного управления	
Нач. отд.	Морозов	Цех железобетонных изделий и ремонтно-механический цех (в АМК типа „Канск")	Стадия: Р; Лист: 5; Листов:
Исполн.	Ермаков	Водоснабжение. Схема разводки трубопроводов сжатого воздуха	Гипрокоммунстрой г. Москва

Привязан:

Инв.№

Инв.№ подл. | Подп. и дата | Взам. инв.№

gost.e-ecolog.ru