ТИПОВОЙ ПРОЕКТ

409-15-114.89

ЦЕХ ЖЕЛЕЗОБЕТОННЫХ ИЗДЕЛИЙ

ПРОИЗВОДИТЕЛЬНОСТЬЮ 6200 $м^3$ ПРОДУКЦИИ В ГОД

И РЕМОНТНО-МЕХАНИЧЕСКИЙ ЦЕХ

С ПРОГРАММОЙ РАБОТ НА 366 ТЫС. РУБ. В ГОД

БАЗЫ ПРОИЗВОДСТВЕННОЙ РЕМОНТНО-СТРОИТЕЛЬНОГО УПРАВЛЕНИЯ

(В ЛЕГКИХ МЕТАЛЛИЧЕСКИХ КОНСТРУКЦИЯХ ТИПА „КАНСК")

АЛЬБОМ 2

ПЕРЕЧЕНЬ АЛЬБОМОВ

Альбом 1	ПЗ	Пояснительная записка
	ТХ	Технология производства
Альбом 2	АР	Архитектурные решения
	КЖ	Конструкции железобетонные
	КМ	Конструкции металлические
Альбом 3	ОВ	Отопление и вентиляция
	ВК	Внутренний водопровод и канализация
	ПС	Пароснабжение
	ВС	Воздухоснабжение
Альбом 4	ЭМ	Электрооборудование силовое
	ЭО	Электроосвещение
	СС	Связь и сигнализация
	АТХ	Автоматизация технологических процессов и санитарно-технических систем
Альбом 5	КЖИ	Строительные изделия
Альбом 6	СО	Спецификация оборудования
Альбом 7	ВМ	Ведомости потребности в материалах
Альбом 8	С	Сметы (в 2-х частях)

© КФ ЦИТП Госстроя СССР, 1990.

Разработан
Гипрокоммунстроем

Утвержден и введен в действие
Минжилгражданстроем РСФСР
Приказ от 19.10.88 №271

Главный инженер института В.Н.Битюков
Главный инженер проекта Ю.М.Гусев

23 676-02

gost.e-ecolog.ru

Альбом 2

ТП 409-15-114.89

Содержание альбома N2

NN листов	Наименование листа	Стр.
	Обложка	
	Титульный лист	
	Содержание альбома	2
	АР. Архитектурные решения	
1,2	Общие данные	3,4
3	Планы на отм. 0,000; 3,000. План расстановки и привязки оборудования комнаты приема пищи. Детали I, II Сечения а-а, б-б	5
4	Планы на отм. 0,000; 3,300; 3,600; 7,200; 9,600 Фрагмент I	6
5	Разрезы 1-1; 2-2; 3-3; 4-4	7
6	Фасады 1-16; 16-1; А-Г; Г-А	8
7	Планы отверстий в стенах и перегородках на отм. 0,000; 3,000. Деталь утепления венткамер тамбура входа	9
8	Планы отверстий в стенах и перегородках на отм. 0,000 Венткамеры N1÷4	10
9	Детали III, IV, V, VI, VII, VIII, IX	11
10	Схемы заполнения оконных проемов Ведомость проемов ворот и дверей	12
11	Схемы расположения трехслойных стеновых панелей по осям 4-14; Г-А; 14-4; А-Г. Детали X, X	13
12	Спецификации: фасонных и крепежных элементов, перегородок поэлементной сборки; металл на венткамеры Спецификация на металлические тетивы	14
13	Ведомость перемычек	15
14	Планы полов на отм. 0,000; 3,000; 3,300; 3,600; 7,200; 9,600 План кровли. Экспликация полов	16
	КЖ. Конструкции железобетонные	
1,2	Общие данные	17,18
3	Схема расположения фундаментов в осях 1-3 Сечения 1-1÷8-8. Спецификация	19
4	Раскладка блоков в осях 1-3 Спецификация на фундаменты Фм8	20
5	Схема расположения фундаментов в осях 4-14. Спецификация	21
6	Элементы планов N3÷6	22
7	Фундаменты Фм1; Фм2	23
8	Фундаменты Фм3; Фм4	24
9	Фундаменты Фм5÷Фм7	25
10	Таблица нагрузок на фундаменты Фм1÷Фм7. Ведомость расхода стали на фундаменты Фм1÷Фм7	26
11	Схема расположения фундаментов в осях 14-16 Сечения 1-1÷7-7	27
12	Раскладка блоков в осях 15-16. Спецификация	28
13	План подземного хозяйства в осях 1÷10	29
14	План подземного хозяйства в осях 10÷16	30
15	Элементы плана N4. Приямок ПР-2. Фундамент Ф015	31
16	Подземное хозяйство. Известковая яма. Приямок ПР1	32
17	Подземное хозяйство. Армирование приямка ПР1	33
18	Фундаменты Ф01÷Ф04	34
19	Фундаменты Ф05÷Ф08	35
20	Фундаменты Ф09÷Ф012	36
21	Фундаменты Ф013; Ф014; Ф016; Ф022	37
22	Фундаменты Ф017÷Ф020	38
23	Фундамент Ф021. Разрезы 1-1; 2-2	39
24	Спецификация к плану подземного хозяйства	40
25	Схемы расположения панелей внутренних стен Спецификация	41
26	Схема расположения плит перекрытия 1-го этажа. Схема расположения плит покрытия. Спецификация	42
27	Схемы расположения стеновых панелей Спецификация	43
28	Схема расположения элементов лестниц в осях „В"-„Г" Спецификация	44
29	Схема расположения плит перекрытия на отм. 3,300 в осях 4-10. Спецификация	45
30	Схемы расположения стеновых панелей в осях 4-10 Спецификация	46
31	Схема расположения перекрытия и покрытия в осях 15-16	47
32	Монолитный участок УМ1	48
33	Схема расположения нижних и верхних сеток ПМ1	49
34	Монолитный участок УМ2	50
35	Схема расположения нижних и верхних сеток монолитной плиты ПМ2	51
	КМ. Конструкции металлические	
1,2	Общие данные	52; 53
3÷6	Техническая спецификация стали	54÷57
7	Схема расположения колонн и ригелей каркаса Разрез 1-1	58
8	Схема расположения прогонов покрытия. Разрез 2-2 Рамки Р1; Р1-1; Р1-2; Р2; Р2-1÷5	59
9	Схема расположения стального профилированного настила покрытия	60
10	Схема расположения подвесных путей кранов и монорельсов	61
11	Схема расположения фахверков	62
12	Схема расположения лестниц в осях 15-16	63
13	Схема расположения балок и стоек в осях 4-10 Ведомость элементов	64
14	Конструкции бункеров для заполнителей	65
15	Схема расположения внутренних перегородок Разрезы 1-1÷9-9	66
16	Схема расположения лестниц. Узлы. Спецификация	67

23676-02

Инв. N подл. | Подпись и дата | Взам. инв. N

Коп. [signature]

Формат А2

Альбом 2

Ведомость основных комплектов рабочих чертежей

Обозначение	Наименование	Примечание
ТХ	Технология производства	
АР	Архитектурные решения	
КЖ	Конструкции железобетонные	
КМ	Конструкции металлические	
ВК	Внутренний водопровод и канализация	
ОВ	Отопление, вентиляция	
ПС	Пароснабжение	
ВС	Воздухоснабжение	
ЭО	Электрическое освещение	
ЭМ	Электроснабжение	
СС	Связь и сигнализация	
А	Автоматизация	

Ведомость рабочих чертежей основного комплекта марки АР

Лист	Наименование	Примечание
1	Общие данные /начало/	
2	Общие данные /окончание/	
3	Планы на отм. 0,000; 3,000. План расстановки и привязки оборудования комнаты приема пищи. Детали I; II. Сечения а-а; б-б	
4	Планы на отм. 0,000; 3,300; 3,600; 7,200; 9,600. Фрагмент I	
5	Разрезы: 1-1; 2-2; 3-3; 4-4	
6	Фасады: 1-16; 16-1; А-Г; Г-А	
7	Планы отверстий в стенах и перегородках на отм. 0,000; 3,000. Деталь утепления венткамер и тамбура входа	
8	План отверстий в стенах и перегородках на отм. 0,000 венткамеры №1÷4	
9	Детали: III; IV; V; VI; VII; VIII; IX	
10	Схемы заполнения оконных проемов. Ведомость проемов ворот и дверей	
11	Схемы расположения трехслойных стеновых панелей по осям: 4-14; Г-А; 14-4; А-Г. Детали X; XI	
12	Спецификации фасонных и крепежных элементов, перегородок поэлементной сборки металла на венткамеры. Спецификация на металлические тетивы	
13	Ведомость перемычек	
14	Планы полов на отм. 0,000; 3,000; 3,300; 3,600; 7,200; 9,600. План кровли. Экспликация полов	

Проект соответствует действующим нормам и правилам и обеспечивает безопасную эксплуатацию здания при соблюдении предусмотренных проектом мероприятий

Главный инженер проекта /Гусев/

Инв. № подл. | Подп. и дата | Взам. инв. №

Ведомость ссылочных и прилагаемых документов /начало/

Обозначение	Наименование	Примечание
1	2	3
	Ссылочные документы	
ГОСТ 6785-80	Плиты подоконные железобетонные	
ГОСТ 6787-80	Плитки керамические для полов	
ГОСТ 6629-88	Двери деревянные внутренние для жилых и общественных зданий	
ГОСТ 22414-77	Шкафы металлические для хранения одежды в санитарно-бытовых помещениях промышленных предприятий	
ГОСТ 14632-79	Линолеум поливинилхлоридный многослойный	
ГОСТ 14624-84	Двери деревянные для производственных зданий	
ГОСТ 8141-76	Плитка керамическая для внутренних облицовки стен	
ГОСТ 9573-82	Плиты минераловатные на синтетическом связующем	
2.460-18; В.0,1	Узлы покрытий одноэтажных производственных зданий с рулонными кровлями и железобетонными плитами	
2.260-1; В.4;5	Детали покрытий общественных зданий	
2.435-6; В.5	Противопожарные двери и ворота промышленных зданий	
1.136.5-19	Двери деревянные наружные для жилых и общественных зданий	
1.236.5-9	Окна и балконные двери с тройным остеклением для общественных зданий	
1.236-6; В.1; ч.I; II	Окна и балконные двери общественных зданий	
1.436.3-21; В.1	Окна с переплетами из гнутосварных стальных профилей и механизмы открывания	
1.231.9-10; В.1	Унифицированные перегородки из листовых материалов для общественных зданий	
2.436-19; В.1;2	Узлы окон со стальными переплетами по серии 1.436.3-21	
2.460-17; В.0;1	Узлы покрытий одноэтажных производственных зданий с рулонными кровлями и стальными профилированными настилами	
2.244-1; В.4	Детали полов общественных зданий	
1.225-2; В.11	Железобетонные прогоны	
1.038.1-1; В.1	Перемычки железобетонные	
1.435.9-17; В.0;1	Ворота распашные ВР 30×30Т	
Шифр 172КМ5	Панели стеновые трехслойные с обшивкой из стальных профилированных листов с толщиной 0.7 мм и минераловатным утеплителем производственных зданий	
1.444-1; В.1	Конструкции полов производственных зданий автомобильной промышленности	
	Прилагаемые документы	
СО-1	Спецификация оборудования комнаты приема пищи	Альбом 6
СО-2	Спецификация гардеробного оборудования и конторской мебели	Альбом 6

Основные строительные показатели

Наименование	Ед.изм	Бытовые помещения	Производственные помещения	Итого
Площадь застройки	$м^2$	175.8	1341.1	1516.9
Общая площадь	$м^2$	301.9	1413.7	1715.6
Строительный объем	$м^3$	1089.7	10280.2	11369.9

Общие указания

1. В знаках ▭ указанных на чертежах при привязке проекта проставляются соответственно значения толщин стен и утеплителя в зависимости от климатических условий строительства (см. таблицу на листе 2)
2. За условную отметку 0.000 принята отметка чистого пола производственных помещений, что соответствует абсолютной отметке ▭
3. В производственных помещениях категорий производства по взрывной, взрывопожарной и пожарной опасности В; Г; Д
4. Наружные стены - бытовых помещений из керамзитобетонных крупноразмерных панелей γ = 1000 кгс/м³
   - производственных помещений из трехслойных металлических панелей с минераловатным утеплителем
5. Внутренние стены и перегородки:
   - бытовых помещений - внутренняя по оси „2" несущая ж.б. стена б = 160 мм; перегородки поэлементной сборки б = 80 мм и кирпичные из кирпича керамического рядового полнотелого обыкновенного КР100/1650/15/ ГОСТ 530-80 на растворе М25. Кладку кирпичных перегородок в санузлах, преддушевых и душевых вести в пустошовку. При кладке кирпичных перегородок в дверных откосах заложить деревянные антисептированные пробки не менее 2х с каждой стороны проема. Производство работ по возведению кладки в зимних условиях вести в соответствии с указаниями СНиП III-7-78 „Каменные конструкции"
   - производственных помещений - асбестоцементные в металлической обвязке и кирпичные из кирпича керамического рядового полнотелого обыкновенного КР100/1650/15/ ГОСТ 530-80.
6. Горизонтальная гидроизоляция стен выполняется на отм. -0,300 из цементного ра-ра состава 1:2 толщиной 30 мм.
7. Кровля: - бытовых помещений плоская рулонная из 4х слоев рубероида марки РКМ-350Б (ГОСТ 10923-82) на битумной мастике марки ▭ /принять по таблице 3 СНиП II-26-16 при привязке проекта/. Поверх рулонного ковра защитный слой гравия /ГОСТ 8268-82/ с размером зерен 5÷10 мм на горячей битумной мастике
   - производственных помещений - рулонная из 3-х слоев рубероида марки РКМ 350Б/ ГОСТ 10923-82/ на битумной мастике марки ▭ /принять по таблице 3 СНиП II-26-76 при привязке проекта. В качестве утеплителя приняты минераловатные плиты на синтетическом связующем/ ГОСТ 9573-82/ γ = 200 кгс/м³. Кровля навеса в осях „АА-ББ" и „15-16" выполняется из металлического профилированного настила. Производство работ по устройству кровли вести в соответствии с указаниями СНиП III-20-74 „Кровля, гидроизоляция, пароизоляция и теплоизоляция
8. Наружная отделка и цвет стеновых панелей-бытовых помещений назначается при привязке проекта
9. Наружные трехслойные стеновые панели производственных помещений имеют отделку полной заводской готовности
10. Все деревянные изделия окрасить масляной краской за 2 раза - цвет назначается при привязке проекта
11. Оконные стальные переплеты производственных помещений окрасить перхлорвиниловой эмалью ХВ-1100.
12. По периметру здания устроить асфальтовую отмостку шириной 700 мм по щебеночному основанию толщиной 100 мм

23676-02

Инв. №		
ГИП	Гусев	
Н.контр	Зернов	
Нач.отд	Растегаев	
Гл.спец	Титов	
Рук.гр.	Бажан	
Рук.гр.	Савельев	
Вед.арх	Малыгин	
Ст.техн.	Чернякова	

Привязан:

т п 409-15-114.89 АР

База производственная ремонтно-строительного управления

Цех железобетонных изделий и ремонтно-механический цех (в ЛМК типа „Канск")	Стадия	Лист	Листов
	Р	1	14

Общие данные /начало/

ГИПРОКОММУНСТРОЙ г. Москва

Коп. [signature]

Формат А2

Альбом 2

Ведомость отделки помещений

Наименование или номер помещения	Потолок		Стены или перегородки		Низ стен или перегородок /панель/			Колонны		Примечание
	площадь м²	вид отделки	площадь м²	вид отделки	площадь м²	вид отделки	высота в мм	вид отделки	площадь м²	
1	2	3	4	5	6	7	8	9	10	11
Тамбуры входов	7.9	Затереть швы, окрасить водоэмульсионной краской /ГОСТ 20885-75*/ белого цвета	42.4	Штукатурка кирпичных стен шпатлевка; окраска водоэмульсионной краской /ГОСТ 20885-75*/цвет кобальт синий	—	—	—	—	—	на всю высоту
Вестибюль; коридоры	94.2	Затереть швы окрасить водоэмульсионной краской /ГОСТ 19214-80/ белого цвета	110.6	Затирка швов, штукатурка кирпичных стен шпатлевка, окраска водоэмульсионной краской /ГОСТ 19214-80/цвет кобальт синий светлый	—	—	—	—	—	на всю высоту
Гардеробные 1го и 2го этажей; лаборатория; МОП	69.1	То же	38.0	Затирка швов, штукатурка кирпичных стен шпатлевка, окраска масляной краской /ГОСТ 10503-71*/белого цвета	114.0	Затирка швов, штукатурка кирпичных стен шпатлевка; окраска масляной краской ГОСТ 10503-71*) цвет-охра светлая	2.100	—	—	
Комната мастеров, профком; красный уголок; комната приема пищи	73.1	То же	173.8	Затирка швов, штукатурка кирпичных стен, шпатлевка, окраска масляной краской /ГОСТ 10503-71*/цвет кобальт зеленый светлый	—	—	—	—	—	на всю высоту
Санузлы, преддушевая	31.4	Затереть швы, окрасить эмалью полиакрилатной /ТУ6-10-1008-75 белого цвета	59.6	Штукатурка кирпичных стен окраска эмалью полиакрилатной /ТУ6-10-1008-75/ белого цвета	53.8	керамическая глазурованная плитка	1500	—	—	
Душевые	7.6		16.4		35.6		1800			
Венткамеры бытовых помещений на отм. 0.000; 3.300	130.5	Затирка швов известковая побелка	87.3	Затирка швов известковая побелка						
Ремонтно-механический цех; кузнечно-термический участок; электромонтажный участок; ИРК; цех железобетонных изделий; известегасильное отделение, тепловой пункт; бетоносмесительное отделение надбункерное отделение, помещение оператора БСО	124.94	Окраска профилированного настила эмалью полиакрилатной /ТУ6-10-1008-75/ белого цвета	426.5	Трехслойные стеновые панели окрасить эмалью полиакрилатной /ТУ6-10-1008-75/ цвет-кобальт синий светлый	—	—	—	Окрасить эмалью полиакрилатной /ТУ6-10-1008-78/, кобальт синий светлый	56.8	на всю высоту
		Затирка швов под железобетонными перекрытиями, окраска эмалью полиакрилатной /ТУ6-10-1008-75/ белого цвета	8977.2	Затирка швов кирпичных и сборных перегородок. Окраска эмалью полиакрилатной /ТУ6-10-1008-75/ цвет-кобальт синий светлый						
Венткамеры производственных помещений на отм. 3.300	147.6	То же	38.7	Трехслойные стеновые панели окрасить эмалью полиакрилатной /ТУ6-10-1008-78/ цвет кобальт синий светлый	—	—	—	То же		на всю высоту
			254.6	Затирка швов кирпичных сборных перегородок, известковая побелка						

Таблица подбора толщин стен и утеплителя в зависимости от расчетной зимней температуры

Наименование помещений	Материал ограждения	t°C (при влажности воздуха в помещении до 60%)		
		-20°C	-30°C	-40°C
Производственные помещения	Трехслойные стеновые панели с минераловатным утеплителем	110 (до-36°C)	130 (до-40°C)	130 (до-40°C)
	Кирпичная наружная стена	380	380	510
	Цоколь-панель H=1200 керамзитобетон γ=1100 кг/м³	300	300	300*
	Утеплитель кровли в осях 4-14 и стен венткамер-минераловатные полужесткие плиты на синтетическом связующем γ=200 кг/м³	60	80	100
	Утеплитель пола венткамер (пенобетон; керамзитобетон и др.) γ=400 кг/м³	100	140	180
	Утеплитель кровли в осях 15-16 пенобетон, керамзитобетон и др. γ=400 кг/м³	100	140	180
Бытовые помещения	Утеплитель кровли и пола венткамер (пенобетон; керамзитобетон и др.) γ=400 кг/м³	120	160	200
	Утеплитель стен венткамеры и тамбура входа - минераловатные полужесткие плиты на синтетическом связующем γ=200 кг/м³	60	80	100
	Стеновые панели из легкого бетона γ=900 кг/м³	350 (до-34°C)	350 (до-34°C)	400 (до-40°C)

Ведомость спецификаций 23676-02

Лист	Наименование	Примечание
10	Спецификация элементов заполнения проемов. Ведомость проемов ворот и дверей.	
12	Спецификация фасонных и крепежных элементов для крепления трехслойных стеновых панелей Спецификация фасонных и крепежных элементов для крепления окон Спецификация перегородок позлементной сборки Спецификация металла на венткамеры Спецификация на металлические тетивы Спецификация металла на устройство поля в зоне примыкания рельсовых путей	
13	Спецификация перемычек. Спецификация металлических решеток МР. Спецификация трехслойных стеновых панелей	

* Согласно серии 1.030.1-1 0-0; (таблица 11, п.5) предусмотреть наружную отделку цокольных панелей: Рельефную поверхность цементно-песчаного раствора получаемого укладкой на дно формы рельефных матриц (δ=20мм).

ГИП	Гусев	
Н.контр.	Зернов	
Нач.отд.	Растегаев	
Гл.	Титов	
Рук.гр.	Бажан	
Рук.гр.	Савальев	
Вед.арх	Малыгин	
Ст.техн.	Чернякова	

т.п. 409-15-114.89 АР

База производственная ремонтно-строительного управления

Цех железобетонных изделий и ремонтно-механический цех (в ЛМК типа „Канск")

Стадия	Лист	Листов
Р	2	

Общие данные (окончание)

ГИПРОКОММУНСТРОЙ г. Москва

Привязан:

Инв.№

Инв.№ подл. | Подп. и дата | Взам.инв.№

Альбом 2

План на отм. 0.000

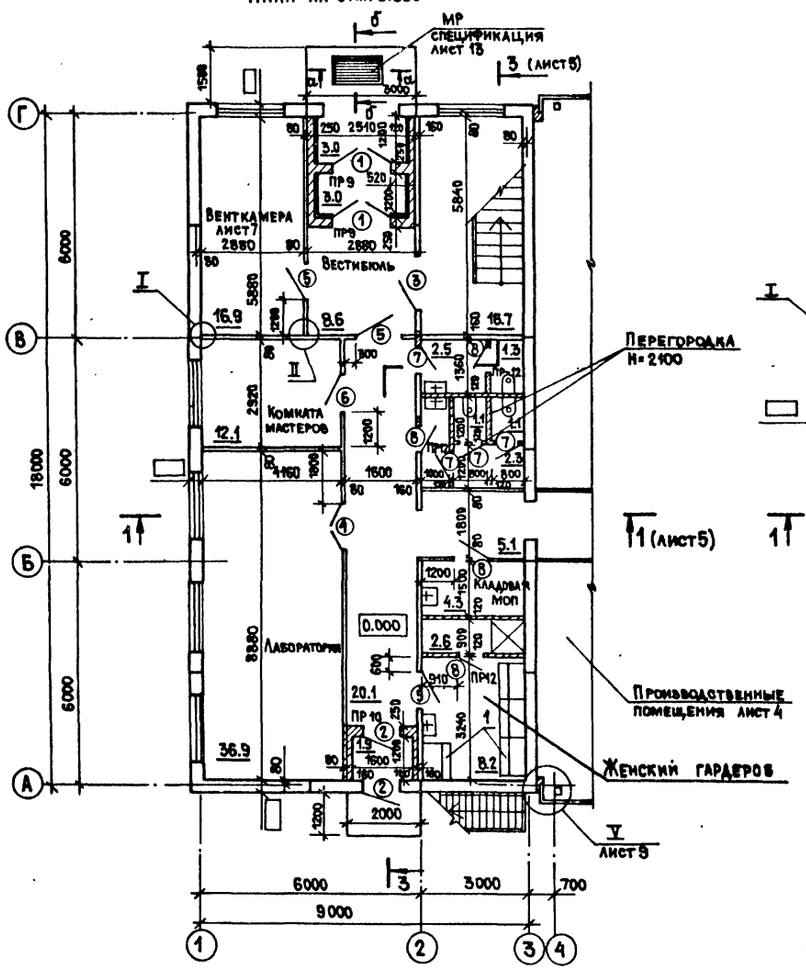

План на отм. 3.000

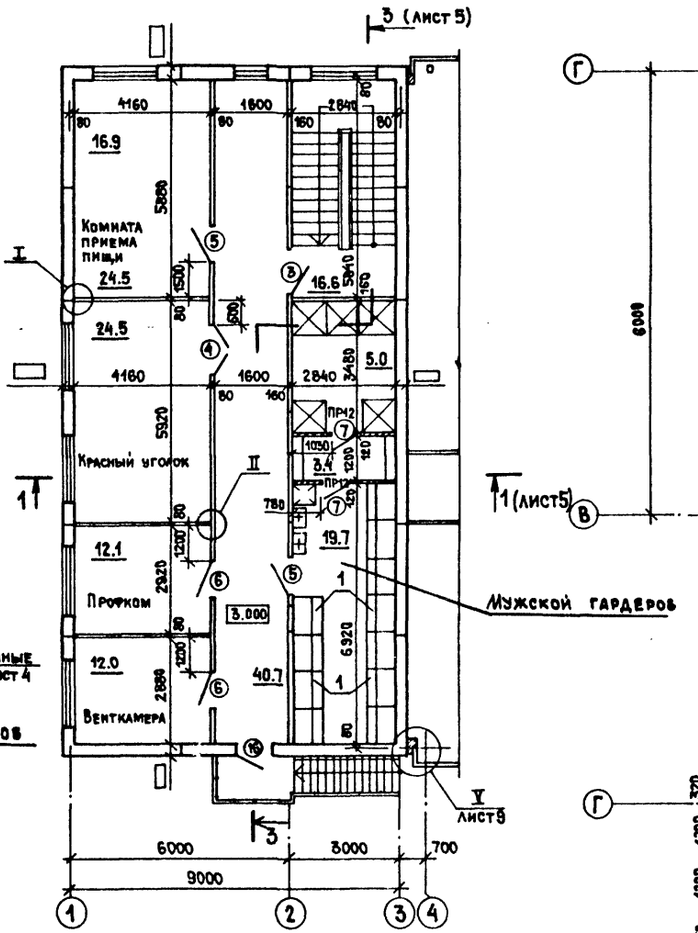

План расстановки и привязки оборудования комнаты приема пищи

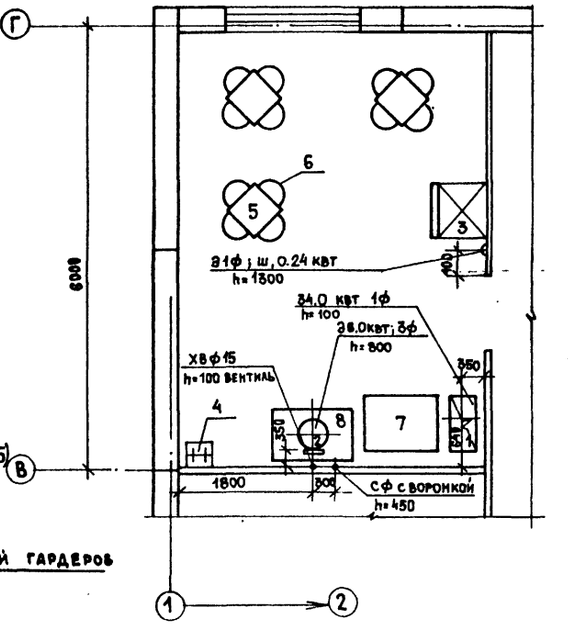

Фрагмент тамбура для $t_н$=-40°С

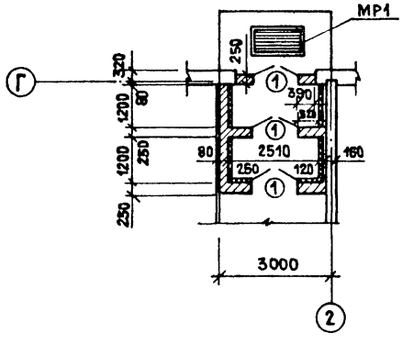

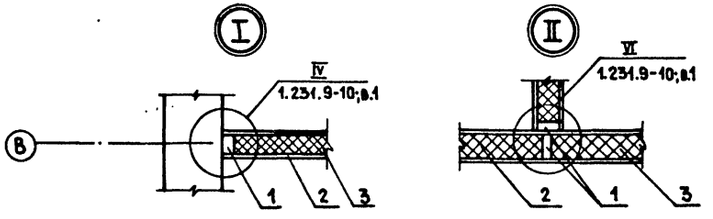

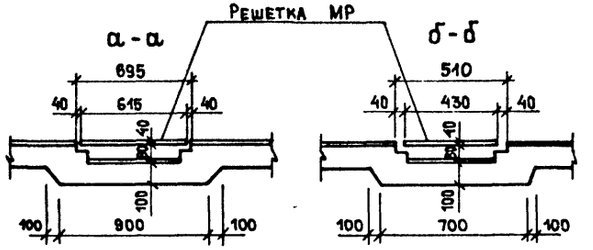

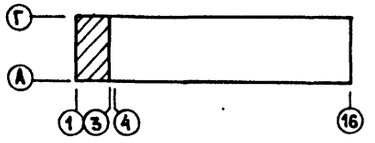

1. Ведомость проемов ворот и дверей - лист 10.
2. Ведомость перемычек - лист 13.

23676-02

Согласовано:

Группа ОВ	Опарина	
Группа ВК	Пушкина	
Группа ЭМ	Александрова	

Инв.№ подл. | Подп. и дата | Взам. инв.№

ГИП	Гусев	
Н.контр.	Зернов	
Нач.отд.	Растегаев	
Гл.спец.	Титов	
Рук.гр.	Бажан	
Рук.гр.	Савельев	
Вед.арх.	Малыгин	
Ст.техн.	Чернякова	

Привязан:

Инв.№

тп 409-15-114.89 АР

База производственная ремонтно-строительного управления

Цех железобетонных изделий и ремонтно-механический цех (в АМК типа „Канск")

Стадия	Лист	Листов
Р	3	

Планы на отм. 0.000; 3.000. План расстановки и привязки оборудования комнаты приема пищи. Детали I; II. Сечения а-а; б-б

Гипрокоммунстрой
г. Москва

Кол.

Формат А2

Альбом 2

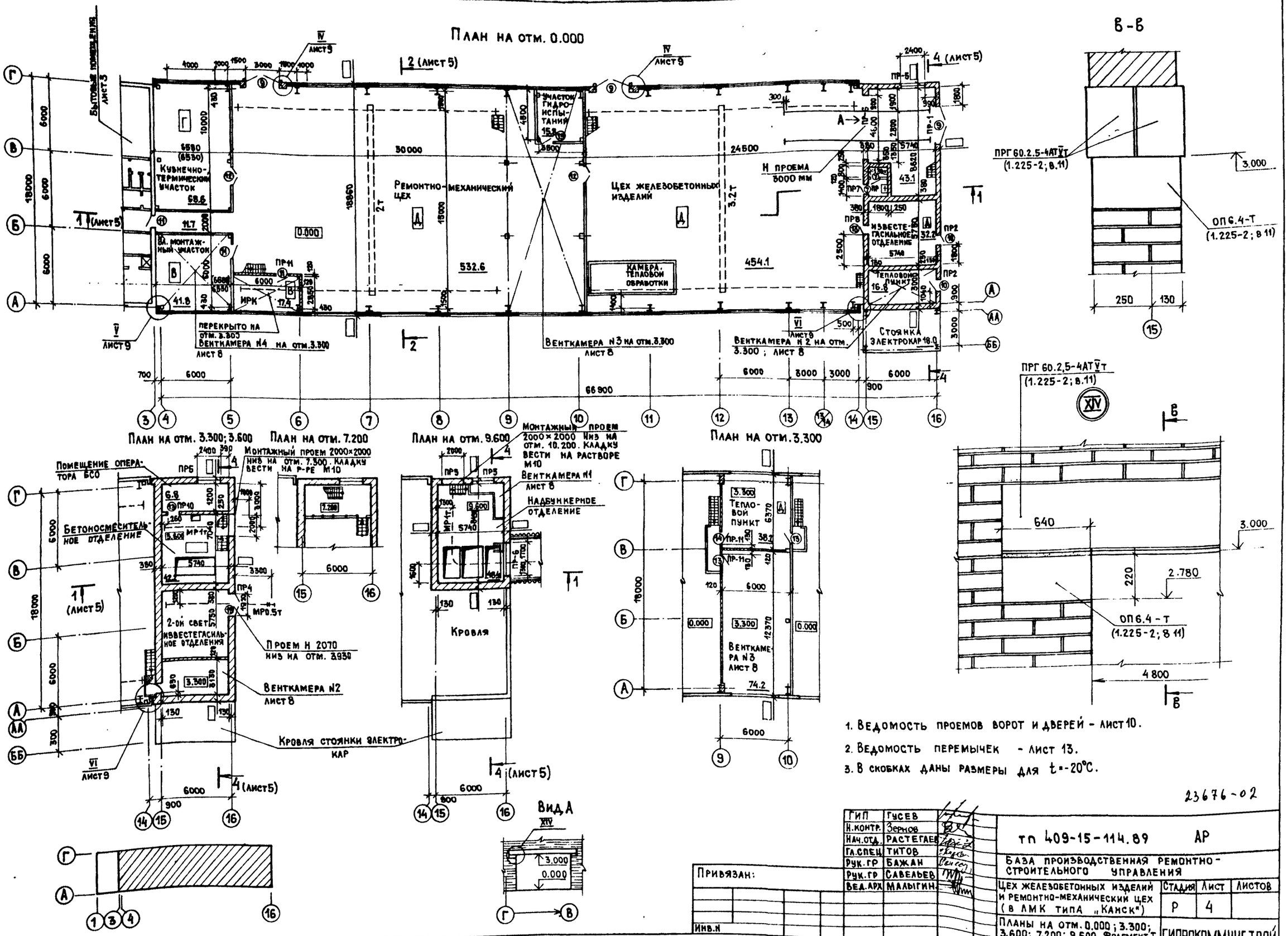

1. Ведомость проемов ворот и дверей - лист 10.
2. Ведомость перемычек - лист 13.
3. В скобках даны размеры для t=-20°С.

23676-02

ГИП	Гусев	
Н.контр.	Зернов	
Нач.отд.	Растегаев	
Гл.спец.	Титов	
Рук.гр	Бажан	
Рук.гр	Савельев	
Вед.арх	Малыгин	

Привязан:

Инв.N

тп 409-15-114.89 АР

База производственная ремонтно-строительного управления

Цех железобетонных изделий и ремонтно-механический цех (в ЛМК типа „Канск")

Стадия	Лист	Листов
Р	4	

Планы на отм. 0.000; 3.300; 3.600; 7.200; 9.600. Фрагмент I.

ГИПРОКОММУНСТРОЙ г. Москва

Согласовано: Группа ТХ, Группа ОВ, Группа ВК, Удовицкий, Опарина, Пушкина

Согласовано: Группа Эл., Александров

Инв.N подл. | Подп. и дата | Взам.инв.N

Коп. | Формат А2

Альбом 2

Разрез 1-1

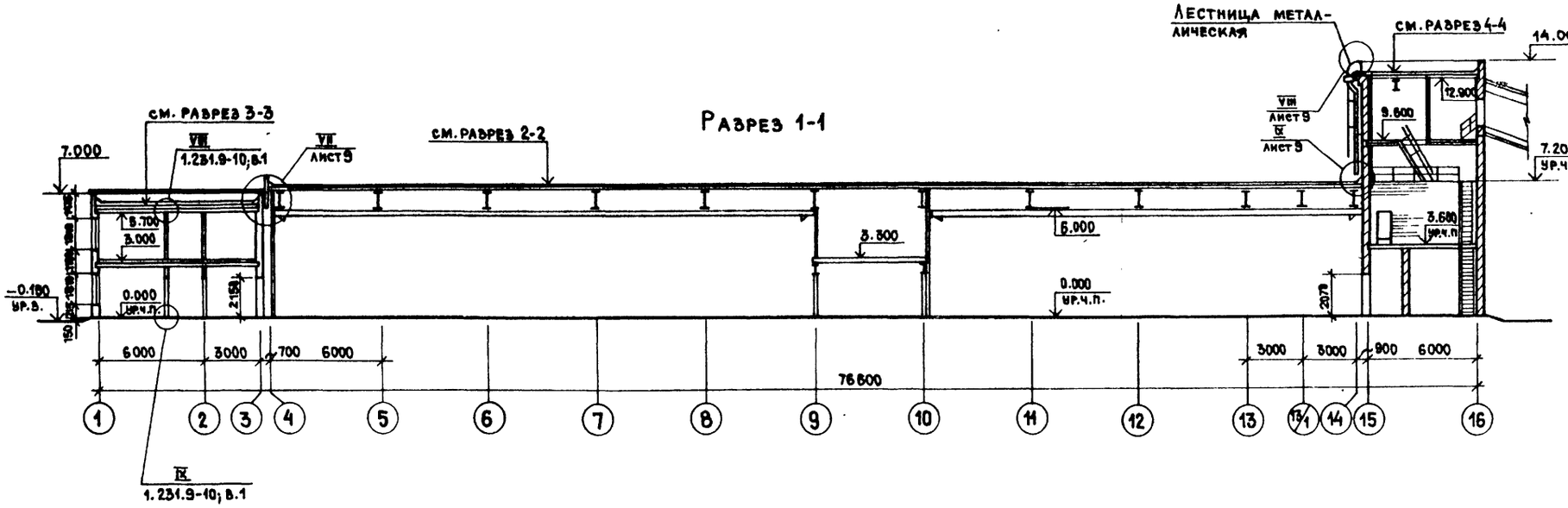

Слой гравия на антисептированной битумной мастике
4 слоя рубероида на битумной мастике
Огрунтовка по п.2.22 СНиП II-26-76
Стяжка - цементно-песчаный раствор В5 -15мм
Минераловатные плиты повышенной жесткости на синтетическом связующем γ=200 кгс/м³ - ▭ мм (см. таблицу лист 2)
Профилированный настил

Защитный слой гравия на антисептированной битумной мастике
4 слоя рубероида на антисептированной битумной мастике
огрунтовка по п.2.22 СНиП II-26-76
Стяжка - цементно-песчаный раствор В5 - 15 мм
Утеплитель — γ = 400 кгс/м³ — ▭ мм (см. таблицу лист 2)
Легкий бетон по уклону к воронке
Пароизоляция - рубероид наклеен на горячем битуме
Сборные железобетонные плиты покрытия

Слой гравия на антисептированной
битумной мастике
4 слоя рубероида на битумной мастике
Огрунтовка по СНиП II-26-76 п. 2.22
Стяжка из цементно-песчаного
раствора В5 -15 мм
Утеплитель γ=400 кгс/м³ - ▭ мм
(см. таблицу лист 2)
Сборные железобетонные плиты
покрытия

Разрез 2-2

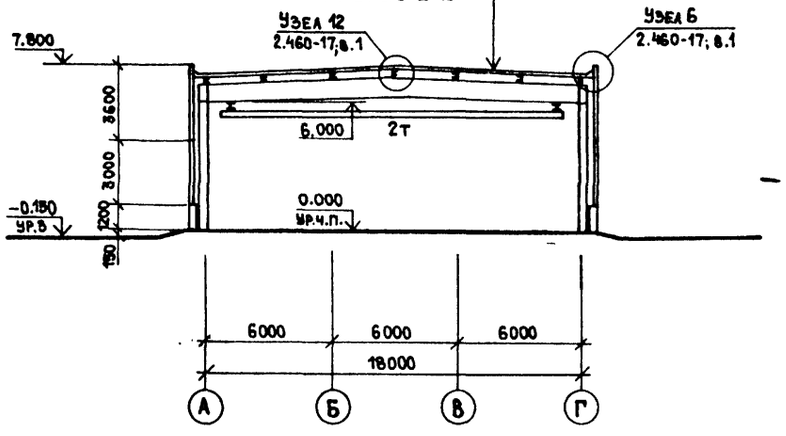

Разрез 3-3

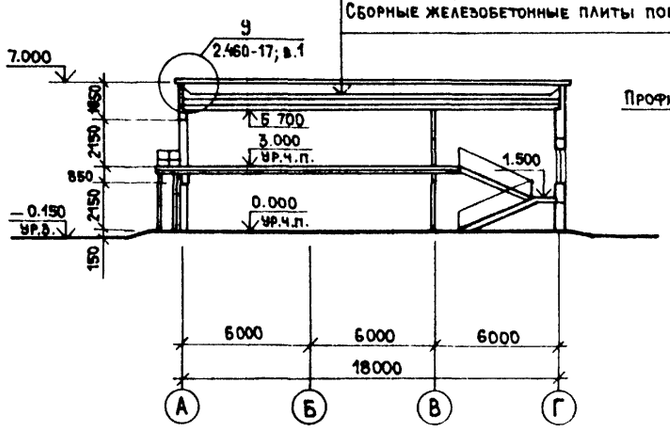

Разрез 4-4

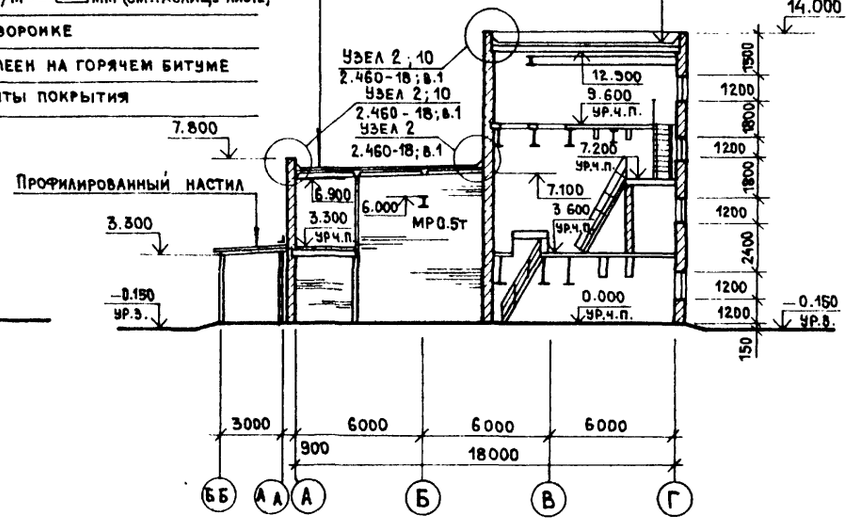

23676-02

ГИП	Гусев		
Н. контр.	Зернов		
Нач. отд.	Растегаев		
Гл. спец.	Титов		
Рук. гр.	Бажан		
Рук. гр.	Савельев		
Вед. арх.	Малыгин		
Исполн.	Чернякова		

Привязан:

Инв. №

Инв. № подл. | Подп. и дата | Взам. инв. №

тп 409-15-114.89 АР

База производственная ремонтно-строительного управления

Цех железобетонных изделий и ремонтно-механический цех (в ЛМК типа „Канск")

Стадия	Лист	Листов
Р	5	

Разрезы: 1-1; 2-2; 3-3; 4-4

Гипрокоммунстрой г. Москва

Коп. 1806 Формат А2

Альбом 2

Фасад 1-16

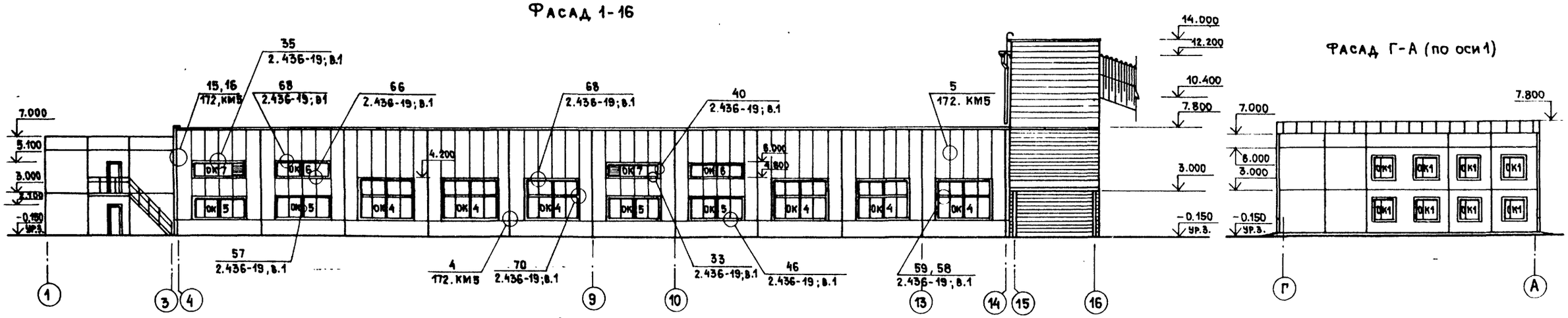

Фасад Г-А (по оси 1)

Фасад 16-1

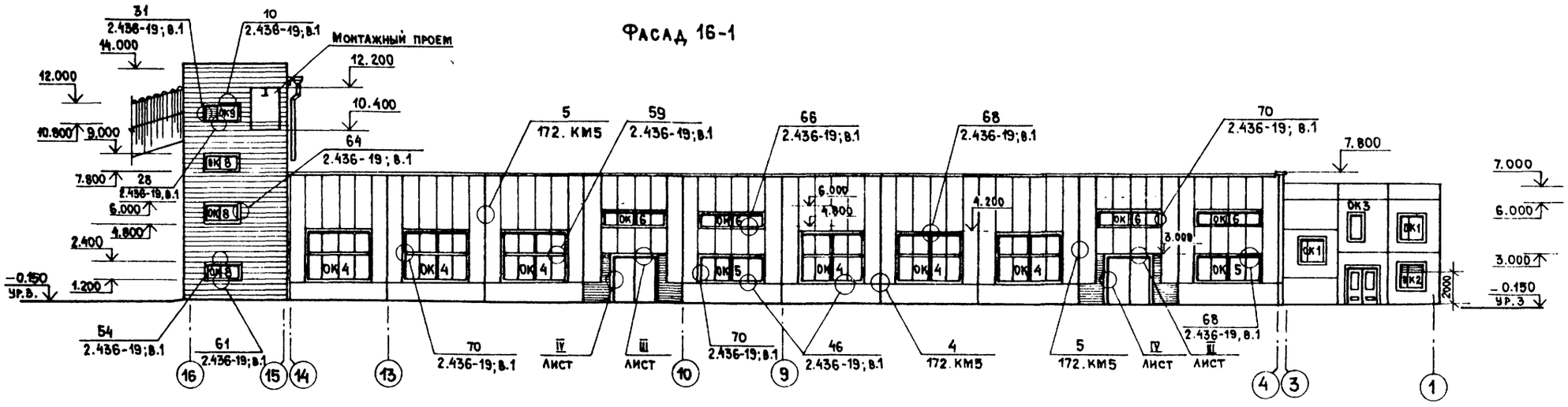

Фасад Г-А (по оси 15)

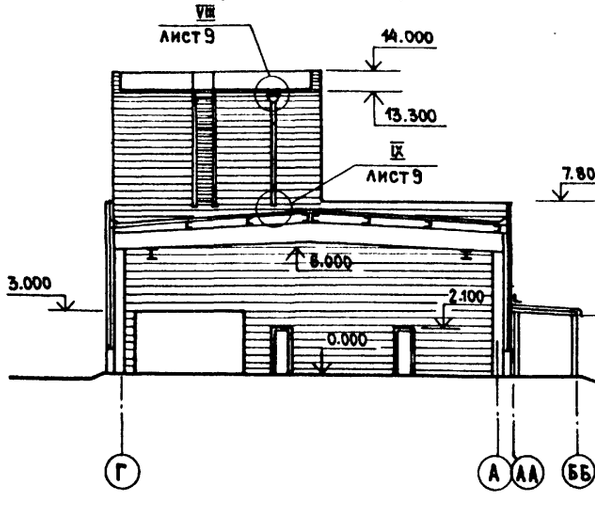

Фасад А-Г

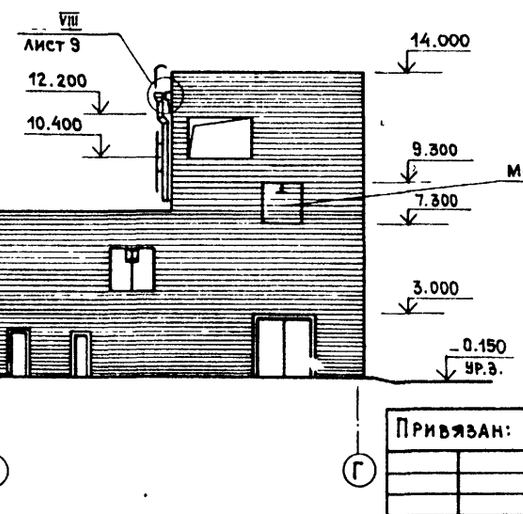

Схемы заполнения оконных проемов см. лист 10.

23676-02

ГИП	Гусев	тп 409-15-114.89 АР	
Н.контр.	Зернов		
Нач.отд.	Растегаев	База производственная ремонтно-строительного управления	
Гл.спец.	Титов		
Рук.гр.	Бажан	Цех железобетонных изделий и ремонтно-механический цех (в ЛИК типа „Канск")	Стадия: Р; Лист: 6; Листов:
Рук.гр.	Савельев		
Вед.арх	Малыгин	Фасады: 1-16; 16-1; А-Г; Г-А	ГИПРОКОММУНСТРОЙ г. Москва

Привязан:

Инв.N

Инв.№ подл. | Подп. и дата | Взам.инв.№

Альбом 2

План отверстий в стенах и перегородках на отм. 0,000

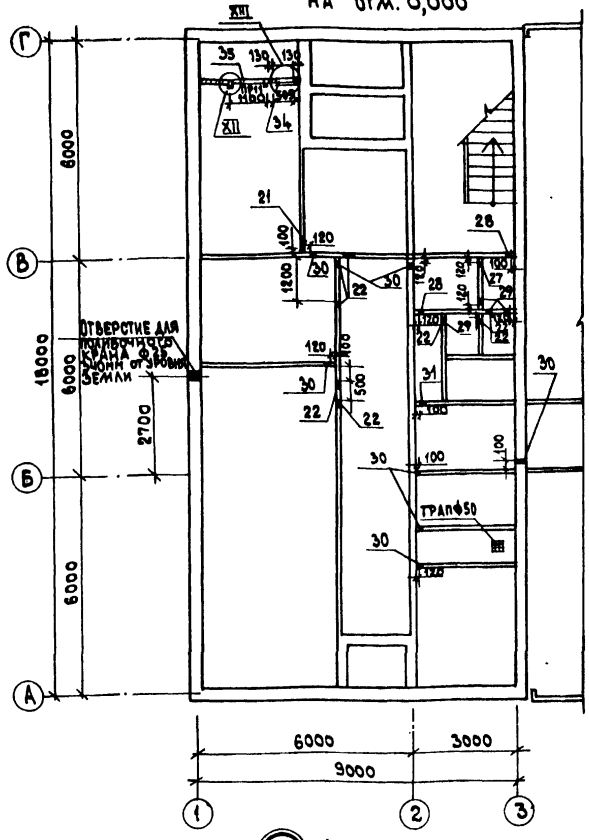

План отверстий в стенах и перегородках на отм. 3,000

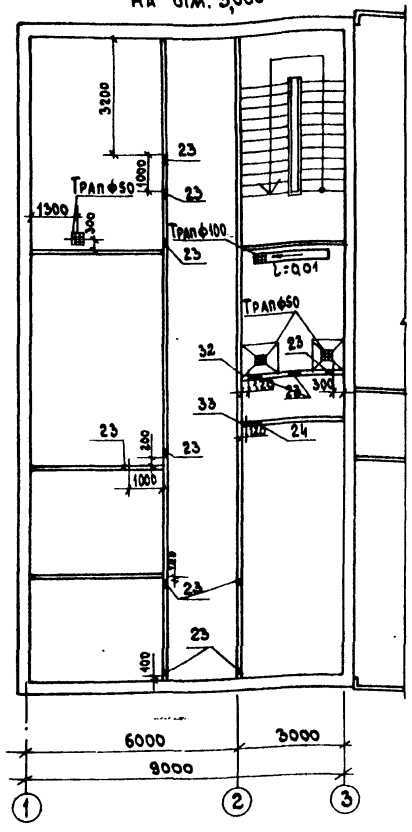

Фрагмент венткамеры №5 для t=-30°С

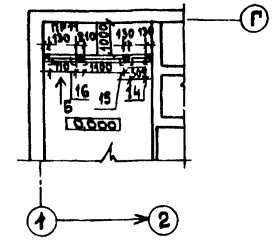

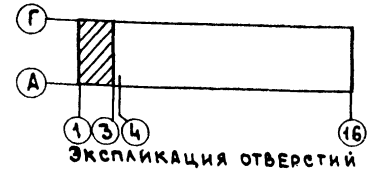

Экспликация отверстий

Марка позиции	Размер проема в мм В	Н	Отметка низа в мм	Назначение
21	450	300	2.400	ОВ
22	200	200	2.500	
23	200	200	5.500	
24	400	200	5.500	
25	300	250	5.400	
26	250	250	5.200	
27	100	100	0,000	ВК
28	200	200	0.000	
29	250	250	0.000	
30	100	100	2.200	
31	150	150	2.200	
32	100	100	5.200	
33	200	200	3.000	
34	505	125	0.300	
35	1100	700	0.119	ОВ
36	710	420	0.279	

Болт М12

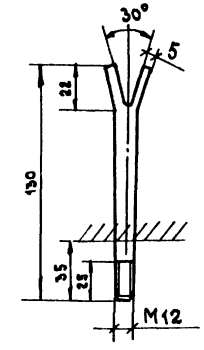

Вид Б

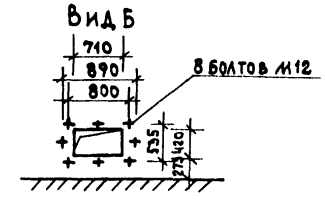

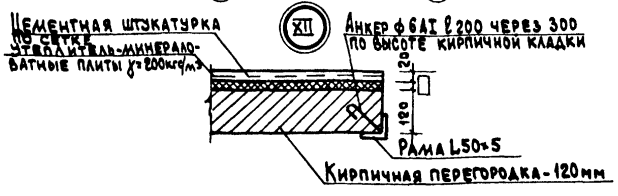

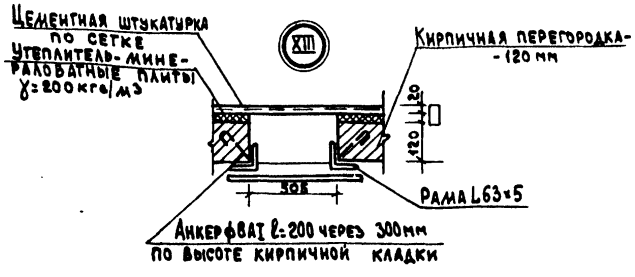

Деталь утепления венткамер и тамбура входа

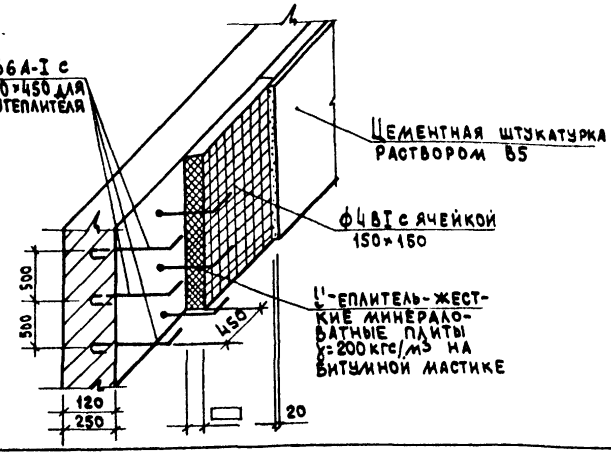

Ведомость перемычек- лист 13

23676-02

Привязан:

Инв. №

ГИП	Гусев	
Н.контр	Зернов	
Нач.отд	Растегаев	
Гл.конс	Титов	
Рук.гр.	Савельев	
Вед.арх	Малыгин	
Исполн.	Чернякова	

тп 409-15-114.89 АР

База производственная ремонтно-строительного управления

Цех железобетонных изделий и ремонтно-механический цех (в АМК типа „Канск")

Стадия	Лист	Листов
Р	7	

Планы отверстий в стенах и перегородках на отм. 0,000; 3,000. Деталь утепления венткамер и тамбура входа

Гипрокоммунстрой г. Москва

Согласовано: Группа ОВ Опарина; Группа ВК Пушкина

Инв. № подл. | Подпись и дата | Взам. инв. №

Альбом 2

План отверстий в стенах и перегородках на отм. 0.000

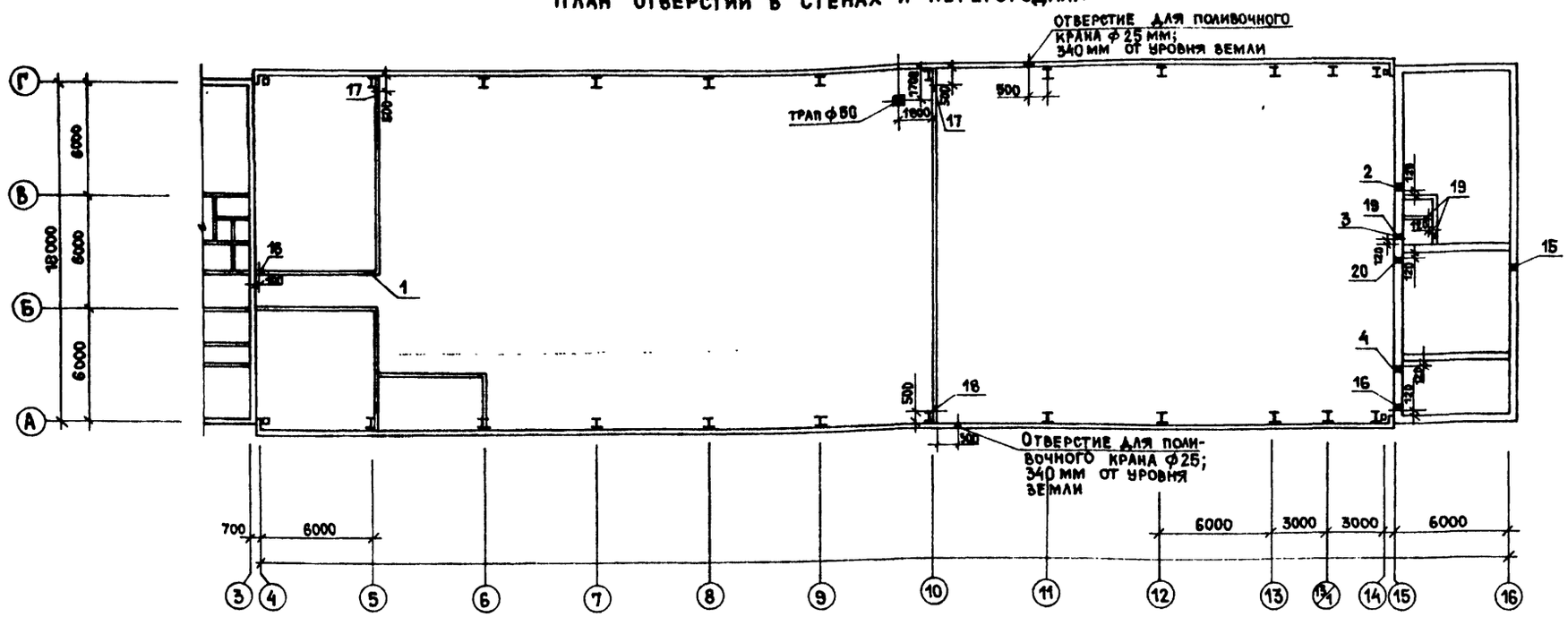

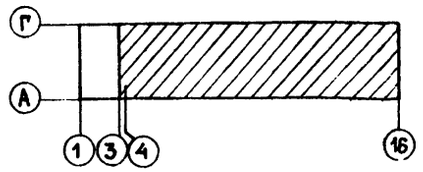

Экспликация отверстий

Марка, позиция	Размер отверстия В	Размер отверстия Н	Отметка низа в мм	Назначение
1	450	450	6.000	ОВ
2	350	350	2.500	
3	200	200	2.500	
4	400	400	2.500	
5	700	700	5.250	
6	505	1.25	3.600	
7	1100	700	3.419	
8	710	420	3.573	
9	450	450	5.650	
10	450	450	5.550	
11	500	500	5.900	
12	1100	700	9.719	
13	505	1.25	9.900	
14	710	420	9.873	
15			0.900	
16	100	100	2.200	ВК
17	100	100	6.000	
18	100	100	6.100	
19	150	150	0.000	
20	50	50	2.200	

Венткамера №1 на отм. 9.600 в надбункерном отделении

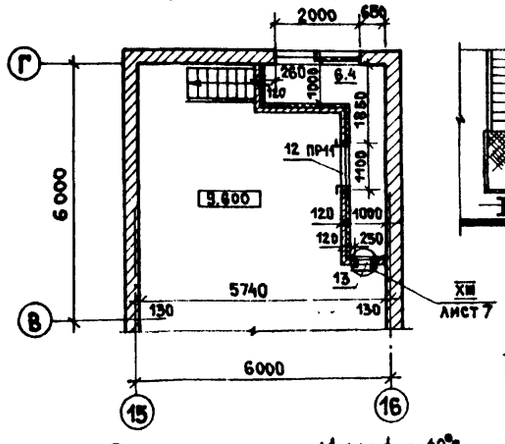

Венткамера №2

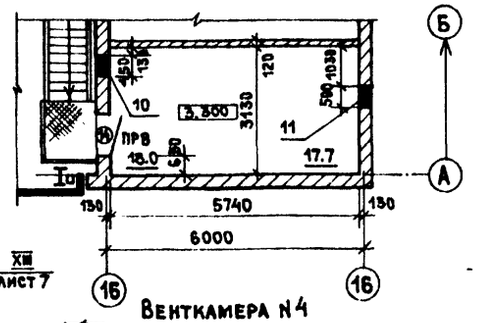

Фрагмент венткамеры №3 для $t_н$=-40°С

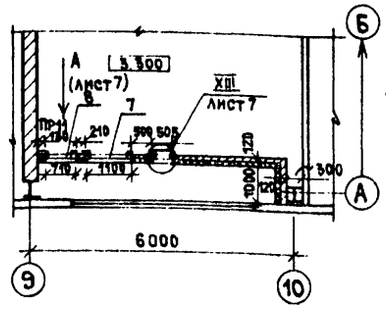

Венткамера №3

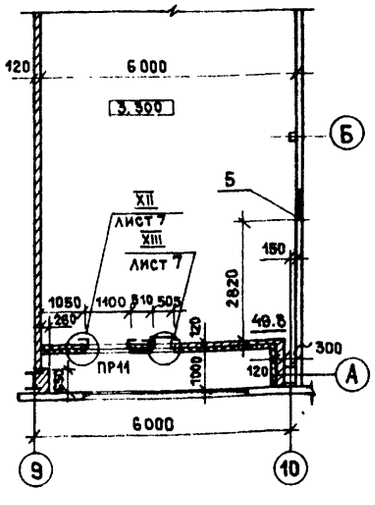

Венткамера №4

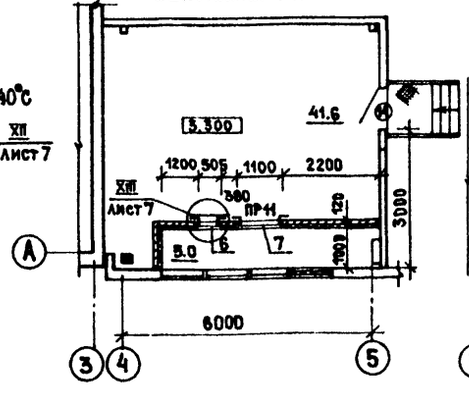

Фрагмент венткамеры №4 для $t_н$=-40°С

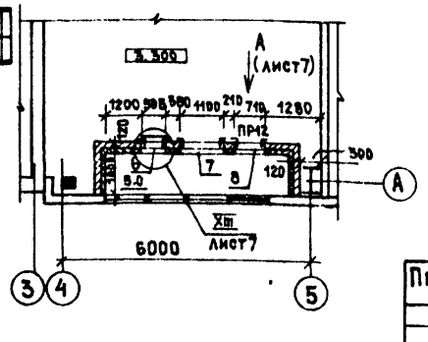

Фрагмент венткамеры №1 для $t_н$=-40°С

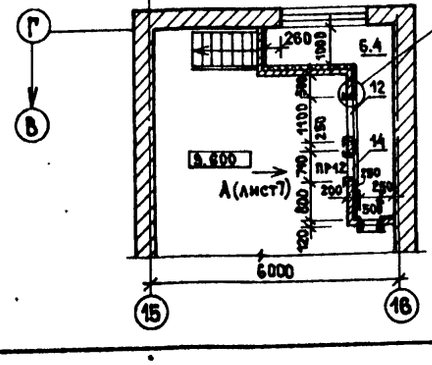

1. Ведомость проемов ворот и дверей – лист 10.
2. Ведомость перемычек – лист 13.

23676-02

Согласовано:
Группа ОВ Отарина
Группа ВК Пушкина
Группа 3 Александрова

Инв. № подл. | Подп. и дата | Взам. инв. №

Привязан:

Инв. №

ГИП	Гусев	
Н. контр.	Зернов	
Нач. отд.	Растегаев	
Гл. конс.	Титов	
Рук. гр.	Савельев	
Вед. арх.	Мальгин	
Исполн.	Чернякова	

ТП 409-15-114.89 АР

База производственная ремонтно-строительного управления

Цех железобетонных изделий и ремонтно-механический цех (в ЛМК типа „Канск")

Стадия	Лист	Листов
Р	8	

План отверстий в стенах и перегородках на отм. 0.000. Венткамеры №1÷4

Гипрокоммунстрой г. Москва

Коп. 1977

Формат А2

Альбом 2

III

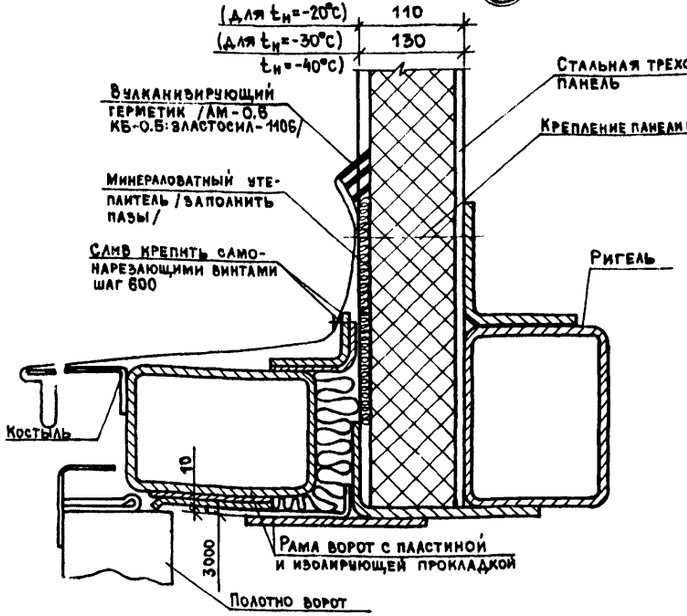

V

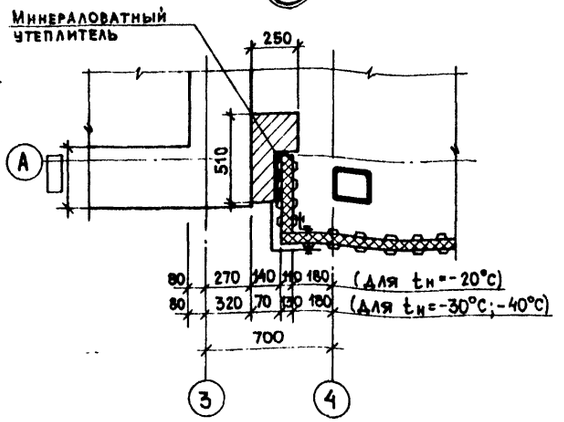

VII

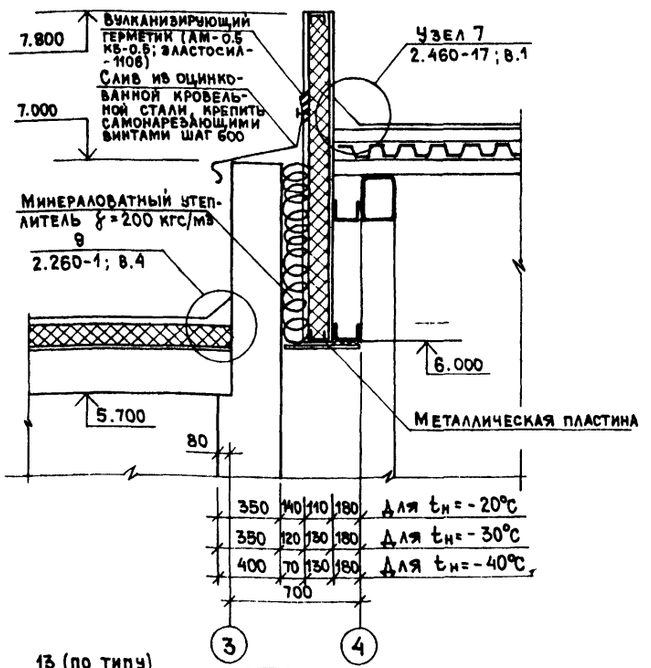

VI

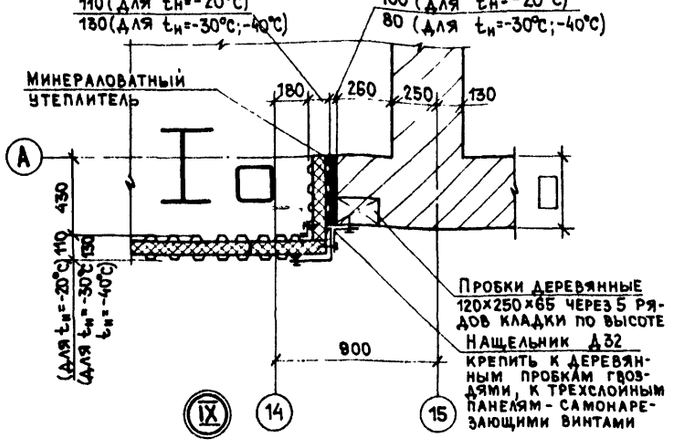

IV

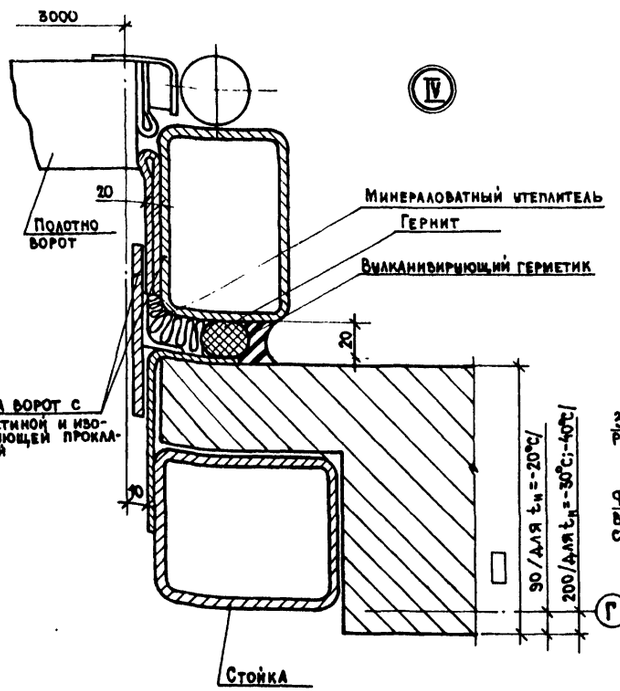

IX

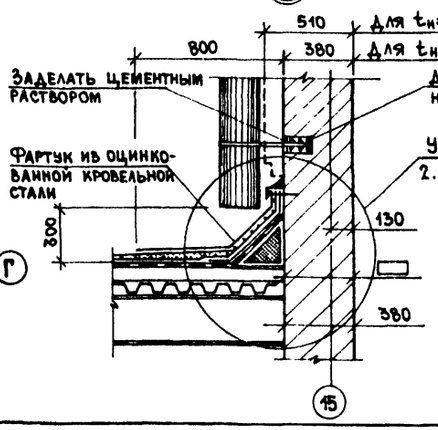

VIII

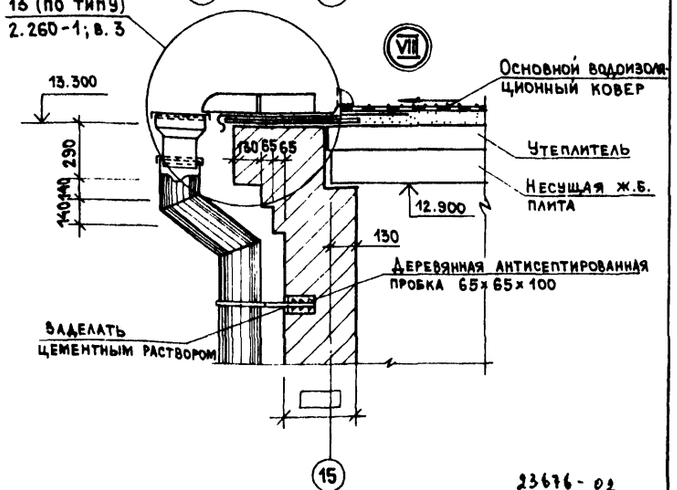

23676-02

ГИП	Гусев		
Н.контр.	Зернов		
Нач.отд.	Растегаев		
Гл.конст.	Титов		
Рук.гр.	Бажан		
Рук.гр.	Савельев		
Вед.арх.	Малыгина		
Исполн	Чернякова		

Привязан:

Инв.N

тп 409-15-114.89 АР

База производственная ремонтно-строительного управления

Цех железобетонных изделий и ремонтно-механический цех (в АМК типа „Канск")

Стадия	Лист	Листов
Р	9	

Детали III; IV; V; VI; VII; VIII; IX

Гипрокоммунстрой г. Москва

Инв.N подл. | Подп. и дата | Взам.инв.N

Альбом 2

Схемы заполнения оконных проемов

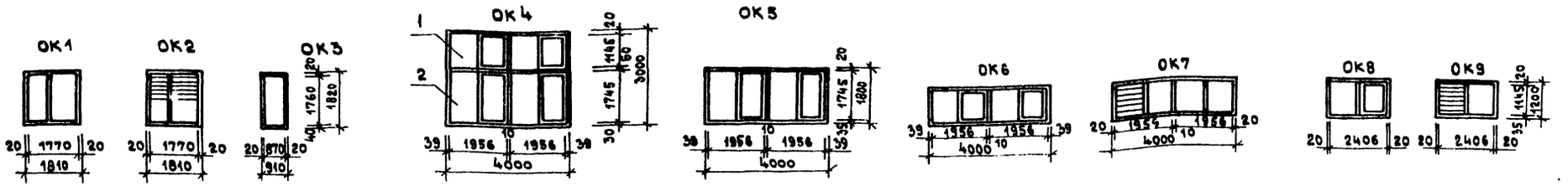

Спецификация элементов заполнения проемов (начало)

Марка, поз.	Обозначение	Наименование	Количество на отм. 0,000	3,300 3,600	9,600	Всего	Масса ед. кг	Примечание
1	2	3	4	5	6	7	8	9
1	ГОСТ 24698-81	Дверной блок ДН21-13ПЩР2	2	—	—	2		Для $t_н$=-40°С
2	ГОСТ 24698-81	Дверной блок ДН21-10ПЩР2	2	—	—	2		
3	ГОСТ 6629-88	Дверной блок ДГ21-12	1	1	—	2		
4	ГОСТ 6629-88	Дверной блок ДГ21-13	1	1	—	2		
5	ГОСТ 6629-88	Дверной блок ДГ21-10	2	2	—	4		
6	ГОСТ 6629-88	Дверной блок ДГ21-10Л	1	2	—	3		
7	ГОСТ 6629-88	Дверной блок ДГ21-7П	6	2	—	8		
8	ГОСТ 6629-88	Дверной блок ДГ21-7ЛП	1	—	—	1		
9	1.435.9-17; в.0,1	Ворота ВР 30×30т	3	—	—	3		
10	ГОСТ 14624-84	Дверной блок ДНГ21-10п	2	—	—	2		
11	2.435-6; в.5	Дверной блок ПД-5	3	—	—	3		
12	ГОСТ 14624-84	Дверной блок ДВГ21-15	2	—	—	2		
13	ГОСТ 6629-88	Дверной блок ДГ21-10	2	4	—	6		*
14	ГОСТ 6629-88	Дверной блок ДГ21-10Л	—	3	—	3		*
15	ГОСТ 14624-84	Дверной блок ДНГ21-19	—	1	—	1		
16	ГОСТ 24698-81	Дверной блок ДН21-10пущр	—	1	—	1		
		Окна для $t_н$=-20°С						
ОК1	1.236-5-12; в.1	Окно ОС 18-18В	5	5	—	10		
	ГОСТ 6785-80	Подоконная плита ПОГ 19.25.45	5	5	—	10	53	
ОК2	1.236-5-12; в1	Окно ОС 18-18В	1	—	—	1		**
	ГОСТ 6785-80	Подоконная плита ПОГ 19.25.45	1	—	—	1	53	
ОК3	1.236-5-12; в.1	Окно ОС 18-9В	—	1	—	1		
	ГОСТ 6785-80	Подоконная плита ПОГ 10.25.45	—	1	—	1	28	
		Окна для $t_н$=-30°С						
ОК1	1.236-5-12; в.1	Окно ОР 18-18В	5	5	—	10		
	ГОСТ 6785-80	Подоконная плита ПОГ 19.35.45	5	5	—	10	75	
ОК2	1.236-5-12 в.1	Окно ОР 18-18В	1	—	—	1		**
	ГОСТ 6785-80	Подоконная плита ПОГ 19.35.45	1	—	—	1	75	
ОК3	1.236-5-12; в.1	Окно ОР 18-9В	—	1	—	1		
	ГОСТ 6785-80	Подоконная плита ПОГ 10.35.45	—	1	—	1	39	

(окончание)

1	2	3	4	5	6	7	8	9
		Окна для $t_н$=-40°С						
ОК1	1.236.5-12 в.2 ч.1	Окно ОРС 18-18В	5	5	—	10		
	ГОСТ 6785-80	Подоконная плита ПОГ 19.35.45	5	5	—	10	75	
ОК2	1.236.5-12 в.2 ч.1	Окно ОРС 18-18В	1		—	1		**
	ГОСТ 6785-80	Подоконная плита ПОГ 19.35.45	1	—	—	1	75	
ОК3	1.236.5-12 в.2 ч.1	Окно ОРС 18-9В	—	1	—	1		
	ГОСТ 6785-80	Подоконная плита ПОГ 10.35.45	—	1	—	1	39	
		Окна для $t_н$=-20°; -30°С						
ОК4	1.436.3-21; в.2	Окно ОТД 20.12-2-ПС	12	—	—	12	79	
	1.436.3-21; в.2	Окно ОТД 20.18-2-ПС	12	—	—	12	113	
ОК5	1.436.3-21; в.2	Окно ОТД 20.18-2-ПС	6	—	—	6	113	
ОК6	1.436.3-21; в.2	Окно ОТД 20.12-2-ПС	6	—	—	6	79	
ОК7	1.436.3-21; в.1	Окно ОГД 20.12-1	—	2	—	2	43	**
ОК8	1.436.3-21; в.2	Окно ОТД 24.12-2	1	2	—	3	92	
	ГОСТ 26919-86	Подоконная плита ПОШ 25.25-1	1	2	—	3	70	
ОК9	1.436.3-21; в.1	Окно ОГД 24.12-1	—	—	1	1	78	**
	ГОСТ 26919-86	Подоконная плита ПОШ 25.25-1	—	—	1	1	70	
		Окна для $t_н$=-40°С						
ОК4	1.436.3-21; в.2	Окно ОТР 20.12	12	—	—	12	133	
	1.436.3-21; в.2	Окно ОТР 20.18	12	—	—	12	179	
ОК5	1.436.3-21; в.2	Окно ОТР 20.18	6	—	—	6	179	
ОК6	1.436.3-21; в.2	Окно ОТР 20.12	6	—	—	6	133	
ОК7	1.436.3-21; в.2	Окно ОГД 20.12-1	—	2	—	2	43	**
ОК8	1.436.3-21; в.2	Окно ОГД 24.12-2	1	2	—	3	92	
	ГОСТ 26919-86	Подоконная плита ПОШ 25.25-1	1	2	—	3	70	
ОК9	1.436.3-21; в.1	Окно ОГД 24.12-1	—	—	1	1	78	**
	ГОСТ 26919-86	Подоконная плита ПОШ 25.25-1	—	—	1	1	70	

* – Конструктивное исполнение по ГОСТ 14624-84
** – Заполнить жалюзийными решетками по чертежам ОВ

Ведомость проемов ворот и дверей

Марка, позиция	Размер проема в мм
1	1310 × 2070
2	1010 × 2070
3	1310 × 2070
4	1310 × 2070
5	1010 × 2070
6	1010 × 2070
7	710 × 2070
8	710 × 2070
9	3000 × 3000
10	1010 × 2070
11	1020 × 2070
12	1510 × 2070
13	1010 × 2070
14	1010 × 2070
15	1910 × 2070
16	1010 × 2070

Инв. № подл. | Подп. и дата | Взам. инв. №

Привязан:

Инв. №

ГИП	Гусев		
Н.контр	Зернов		
Нач.отд	Растегаев		
Гл.конст	Титов		
Рук.гр.	Бажан		
Рук.гр.	Савельев		
Исполн	Чернякова		

ТП 409-15-114.89 АР

База производственная ремонтно-строительного управления

Цех железобетонных изделий и ремонтно-механический цех (в КМК типа „Канск")

Стадия	Лист	Листов
Р	10	

Схемы заполнения оконных проемов. Ведомость проемов ворот и дверей

Гипрокоммунстрой г. Москва

23676-02

Коп. Формат А2

Альбом 2

Схемы расположения трехслойных стеновых панелей по осям 4-14; Г-А

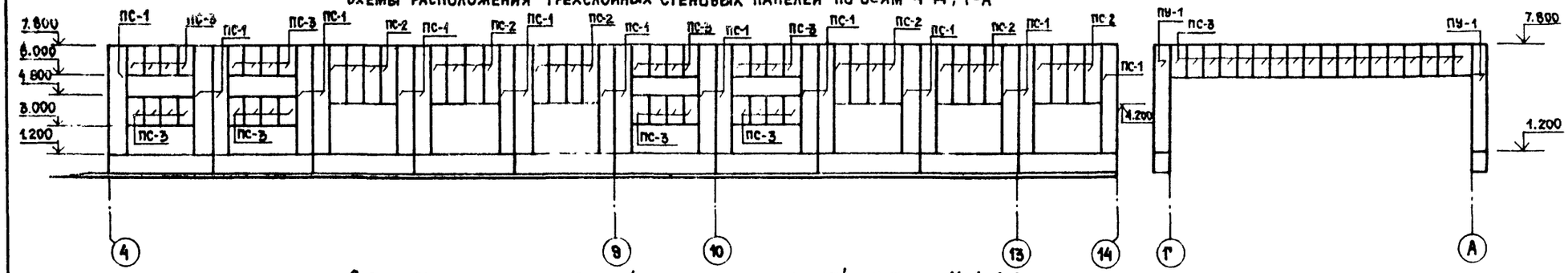

Схемы расположения трехслойных стеновых панелей по осям 14-4; А-Г

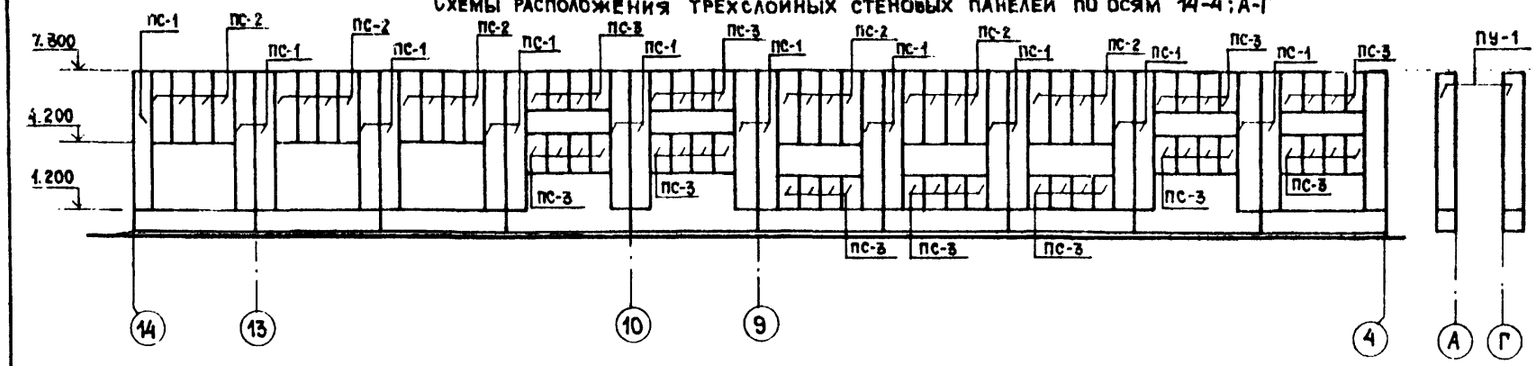

Раскладка стеновых трехслойных панелей ПС-3, изготавливаемых из 38 панелей ПС-2

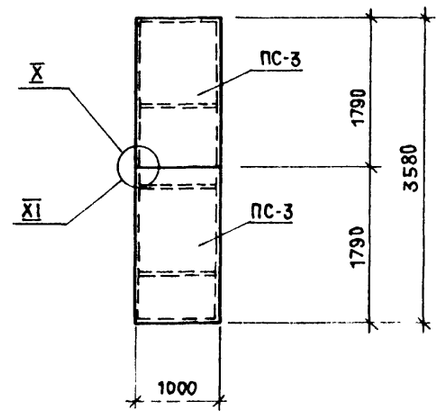

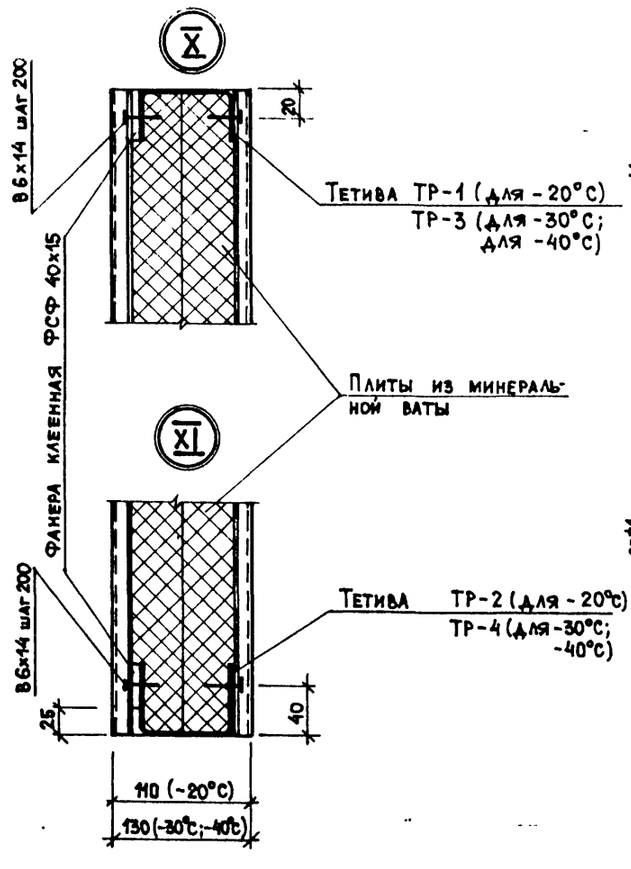

Тр-1; Тр-3

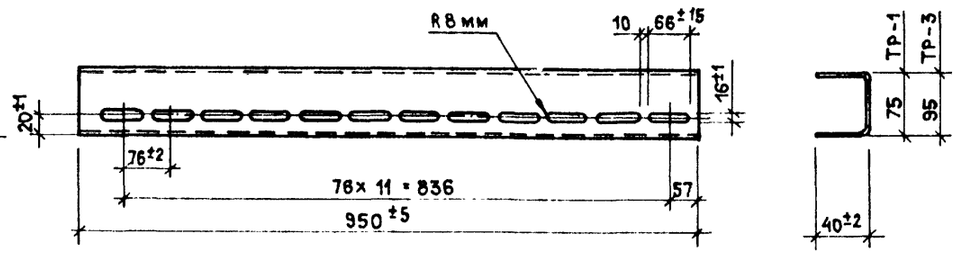

Тр-2; Тр-4

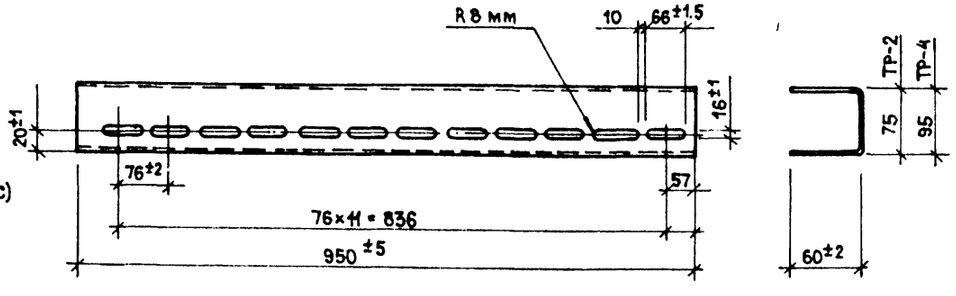

1. Спецификацию на металлические тетивы см. лист 12.
2. Спецификацию на трехслойные металлические панели см. лист 13.

23676-02

Привязан:

Инв.N

ГИП	Гусев			тп 409-15-114.89 АР		
Нач.конс	Зернов			База производственная ремонтно-строительного управления		
Нач.отд.	Растегаев			Цех железобетонных изделий и ремонтно-механический цех (в АМК типа „Канск")	Стадия	Лист	Листов
Гл.конс	Титов				Р	11	
Рук.гр.	Савельев						
Вед.арх.	Малыгин			Схемы расположения трехслойных стеновых панелей по осям 4-14; Г-А; 14-4; А-Г. Детали X; XI	Гипрокоммунстрой г. Москва		
Исполн.	Чернякова						

Инв.N подл. | Подп. и дата | Взам.инв.N

Копировал

Формат А2

Альбом 2

Спецификация фасонных и крепежных элементов для крепления трехслойных стеновых панелей

Марка, позиция	Обозначение	Наименование	Кол.	Масса ед.кг	Примечание
		Фасонные элементы			
Д-8×2600×0,7	ТУ 36-2336-80	Нащельник	16	2.73	
Д-11×50×2	ТУ 36-2336-80	Нащельник	68	0.084	
Д-30×2500×0,7	ТУ 36-2336-80	Нащельник	153	3.83	
Д-31×2500×0,7	ТУ 36-2336-80	Нащельник	11	2.95	
Д-32×2500×0,7	ТУ 36-2336-80	Нащельник	11	6.78	
Л1	172. КМ5	Овшивка	11	20.94	
Л2	172. КМ5	Овшивка	11	9.55	
		Элементы крепежные			
	ГОСТ 7798-70	Болт М10-8g×120.56.019	576		Для $t_н$=-20С
	ГОСТ 7798-70	Болт М10-8g×140.56.019	576		Для $t_н$=-30;-40С
	ГОСТ 5915-70	Гайка М10-7н 5019	576		
	ГОСТ 11371-70	Шайба 10.01.08. кл. 019	576		
	ТУ 36-2336-80	Заклепка ЗК12	2304		
		Материалы			
	ГОСТ 19177-81	Прокладка резиновая 40×60	68		шт

Спецификация фасонных и крепежных элементов крепления окон

(начало)

Марка, позиция	Обозначение	Наименование	Кол.	Масса ед.кг	Примечание
1	2	3	4	5	6
М1	1.436-19; в.0	Сухарь	144	0.05	
М2	1.436-19; в.0	Сухарь	216	0.02	
А1.20	1.436-19; в.0	Нащельник (ℓ=1990)	21	1.71	
А1.24	1.436-19; в.0	Нащельник	1	2.05	
А1.30	1.432.2-17 в.5-2	Нащельник (ℓ=2000)	12	0.94	
А3.12	1.436-19; в.0	Нащельник	12	1.3	
А3.20	1.436-19; в.0	Нащельник	16	2.4	
А3.18	2.436-19; в.0	Нащельник	48	2.1	
А4.12	2.436-19; в.0	Нащельник	4	1.2	
А4.20	2.436-19; в.0	Нащельник	4	2.1	
М9	1.432.2-17 в.5-2	Нащельник (ℓ=2000)	4	0.85	
А2.20	2.436-19 в.0	Слив	36	3.7	
Л-4	см. шифр 773-74; в.2, л.11	Слив	32		м.п.
А2.18	2.436-19; в.0	Слив	9	3.3	
А2.24	2.436-19; в.0	Слив	1	4.4	
	Уголок 80×50×5 ГОСТ 8510-72, Ст3 кп ТУ14-1-80-25-80	Заглушка	410		м.п.
	2.436-19; в.0	Защелка	924		
	ГОСТ 7338-77**	Пластина ТМКЩ-М 3×20	250		м.п.
	ГОСТ 19177-81	Прокладка ПРП-40 к 40.300	740		м.п.
Д12	см. шифр 773-74; в.2; л.10	Элемент крепежный	16	0.4	
Д13	см. шифр 773-74; в.2; л.10	Элемент крепежный	16	0.8	
Р-4	1.436.3-21.1-00004	Прокладка	9.6		м.п.
АМ-0.5	ТУ 84-246-85	Мастика тиоколевая γ=1.5 г/см³	174		кг
ППУ-ЭМ-1	ТУ 6-05-14 73-75	Пенополиуретан	2.1		м³
Н88	ТУ 38-105106 1-82	Клей	22		кг

(окончание)

1	2	3	4	5	6
Р40	1.436-19; в.0	Ригель ветровой	12	25	
	ТУ 400-28-461-84	Винт ПК-В-ДС-4.2-15-15	1240		
	ГОСТ 1145-80	Шуруп 1×3×20	2020		
	ОСТ 34-13-017-78	Заклепка	80		
МР2	1.436.3-21 в.3	Механизм открывания	73		

Спецификация металла на венткамеры

Марка, позиция	Обозначение	Наименование	Кол.	Масса ед.кг	Примечание
L63×5	ГОСТ 8509-86	Уголок	14.04 пм	3.52	Для t=-20°;-30°С
L50×5	ГОСТ 8509-86	Уголок	14.4 пм	3.42	Для t=-20°;-30°С
L63×5	ГОСТ 8509-86	Уголок	23.1 пм	3.52	Для t=-40°С
L50×5	ГОСТ 8509-86	Уголок	14.4 пм	3.42	Для t=-40°С
		Болт М12	32шт		лист 7

Спецификация на металлические тетивы

Марка, позиция	Обозначение	Наименование	Кол.	Масса ед.кг	Примечание
ТР-1	Шифр 172.КМ5	Тетива рядовая	38	2.04	
ТР-2	Шифр 172.КМ5	Тетива рядовая	38	2.62	
ТР-3	Шифр 172.КМ5	Тетива рядовая	38	2.31	
ТР-4	Шифр 172.КМ5	Тетива рядовая	38	2.91	

Спецификация металла на устройство пола в зоне примыкания рельсовых путей

Марка, позиция	Обозначение	Наименование	Кол.	Масса ед.кг	Примечание
С16	ГОСТ 8240-72*	Швеллер	50 п.м	710	
-6×100	ГОСТ 19903-74*	Полоса	5 п.м.	23.6	
L50×5	ГОСТ 8509-86	Уголок	24 п.м.	90.5	
R43	ГОСТ 7173-54	Рельс	24 п.м.	1071.6	

Спецификация перегородок поэлементной сборки

Марка позиции	Обозначение	Наименование	Кол-во на этаж 1	2	Всего	Ед. изм.	Примечание
	1.231.9-10 в.1	Перегородка ПГКД-1м	75.4	86.0	161.4	м²	
1	—— " ——	Гипсокартонный лист	150.8	172	322.8	м²	
2	—— " ——	Пиломатериалы	0.37	0.43	0.8	м³	
3	—— " ——	Минераловатная плита	3.7	4.3	8.0	м³	
4	—— " ——	Бумажная лента	188.5	215.0	403.5	пм	
5	—— " ——	Плинтус	52.8	60.2	113.0	пм	
6	—— " ——	Наличник	15.1	17.2	32.3	пм	
7	—— " ——	Пористая резина	52.8	60.2	113.0	пм	
8	—— " ——	Гипсовая шпатлевка	28.6	32.7	61.3	кг	
9	—— " ——	Шурупы 3×30	1.8	2.1	3.9	кг	
10	—— " ——	Шурупы 5×70	1.3	1.5	2.8	кг	
11	—— " ——	Дюбель	150.8	172	322.8	шт	
12	—— " ——	Гвоздь 2×40	2.32	2.6	4.9	кг	

Спецификация фасонных и крепежных элементов для крепления окон составлена для расчетных зимних температур -20°С; -30°С.

23676-02

Инв.№ подл. | Подп. и дата | Взам. инв.№

ГИП	Гусев	
Н.контр.	Зернов	
Нач.отд.	Растегаев	
Гл.конст	Титов	
Рук.гр.	Савельев	
Рук.гр.	Бажан	
И.спол.	Чернякова	

Привязан:

Инв.№

тп 409-15-114.89 АР

База производственная ремонтно-строительного управления

Цех железобетонных изделий и ремонтно-механический цех (в ЛМК типа „Канск")

Стадия	Лист	Листов
Р	12	

Спецификации: фасонных и крепежных элементов; перегородок поэлементной сборки; металла на венткамеры. Спецификация на металлические тетивы

Гипрокоммунстрой г. Москва

Коп.

Формат А2

Альбом 2

Спецификация перемычек

Марка, позиция	Обозначение	Наименование	Количество на отм. 0.000	3.000 3.300 3.600	9.600	Всего	Масса ед.кг	Примечание
		Перемычки для $t_н$=-20°;-30°с						
1	1.438.1-3 ; в.0,1	БОП 38-1п	1	—	—	1	2650	
2	1.038.1-1 ; в.1	3ПБ 16-37-п	6	—	—	6	102	
3	1.038.1-1 ; в.1	3ПБ 34-4-п	—	—	1	1	222	
4	1.038.1-1 ; в.1	5ПБ 25-37-п	—	2	—	2	338	
5	1.038.1-1 ; в.1	2ПБ 22-3-п	3	5	7	15	92	
6	1.038.1-1 ; в.1	5ПБ 36-20-п	—	—	1	1	500	
		Перемычки для $t_н$=-40°с						
1	1.438.1-3 ; в.0;1	БОП 25-1п	2	—	—	2	1750	
2	1.038.1-1 ; в.1	3ПБ 16-37-п	8	4	—	12	102	
3	1.038.1-1 ; в.1	5ПБ 25-37-п	—	—	2	2	222	
4	1.038.1-1 ; в.1	5ПБ 25-37-п	—	2	—	2	338	
5	1.038.1-1 ; в.1	2ПБ 26-4-п	4	12	8	24	109	
6	1.038.1-1 ; в.1	5ПБ 36-20-п	—	—	1	1	500	
		Перемычки для $t_н$=-20°;-30°;-40°с						
7	1.225-2 ; в.11	Прогон ПРГ60.2.5-4АтV т	2	—	—	2	1500	
	1.225-2 ; в.11	Опорная подушка ОП6.4-т	2	—	—	2	140	
8	1.038.1-1 ; в.1	3ПБ 13-37-п	3	—	—	3	85	
9	1.038.1-1 ; в.1	3ПБ 16-37-п	3	3	—	6	102	
10	1.038.1-1 ; в.1	1ПБ 16-1	4	—	—	4	30	
11	1.038.1-1 ; в.1	1ПБ 13-1	2	5	1	8	25	
12	1.038.1-1 ; в.1	1ПБ 10-1	4	6	1	11	20	13 шт для -40°с

Спецификация металлических решеток МР

Марка, позиция	Обозначение	Наименование	Кол.	Масса ед.кг	Примечание
МР	ИИ-03-03; альб. 71-64	Металлическая решетка	1		

Инв.№ подл. | Подп. и дата | Взам. инв.№

Ведомость перемычек

	Для $t_н$=-20°;-30°С
ПР1	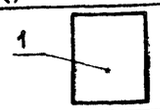
ПР2	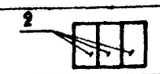
ПР3	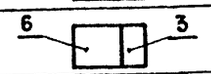
ПР4	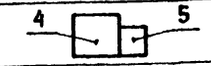
ПР5	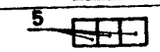
	Для $t_н$=-40°С
ПР1	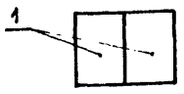
ПР2	
ПР3	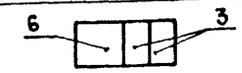
ПР4	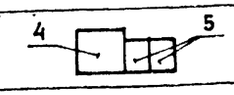
ПР5	
	Для $t_н$=-20°;-30°;-40°С
ПР6	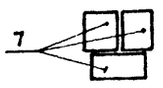
ПР7	
ПР8	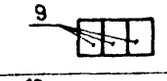
ПР9	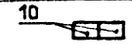
ПР10	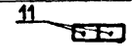
ПР11	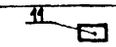
ПР12	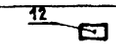

Спецификация трехслойных стеновых панелей

Марка, позиц.	Обозначение	Наименование	Кол	Масса ед. кг	Примечание
	Панели трехслойные	стеновые рядовые			
ПС-1а	Шифр 172 км 5	1 ПТС 658 1000 110-С0.7	40	189.52	108.39
ПС-1б	Шифр 172 км 5	1 ПТС 658 1000 130-С0.7	40	217.20	110.53
ПС-2а	Шифр 172 км 5	1 ПТС 358 1000 110-С0.7	86	105.11	60.54
ПС-2б	Шифр 172 км 5	1 ПТС 358 1000 130-С0.7	86	115.97	61.89
	Панели трехслойные	стеновые доборные			
ПУ-1а	Шифр 172 км 5	ПТСД 358 440 110-С0.7	4	47.5	28.0
ПУ-1б	Шифр 172 км 5	ПТСД 358 440 130-С0.7	4	53.0	28.7
ПС-3а	См. лист 11	ПТСД 178 440 110-С0.7	76	23.7	14.0
ПС-3б		ПТСД 178 440 130-С0.7	76	26.5	14.3

1. В спецификации трехслойных стеновых панелей в графе „Масса" дана общая масса панели; в графе „Примечание" - расход стали на панель в кг. Марка стеновой панели с индексом: „а" - для $t_н°$ = -20°С
   - для $t_н°$ = -30°С; -40°С
2. Дополнительные 38 панелей ПС-2а; ПС-2б - для изготовления доборных рядовых панелей ПС-3а; ПС-3б учтены в спецификации.
3. Над проемами шириной ⩽ 600 мм в кирпичных перегородках устраиваются армокирпичные перемычки — из 3ф10 AI в шве толщиной 30 мм.

23676-02

Привязан:

Инв.№

ГИП	Гусев	
Н.контр.	Зернов	
Нач.отд.	Растегаев	
Гл.конс.	Титов	
Рук.гр.	Савельев	
Вед.арх.	Мальгин	
Исполн.	Чернякова	

Тп 409-15-114.89 АР

База производственная ремонтно-строительного управления

Цех железобетонных изделий и ремонтно-механический цех (в АМК типа „Канск")

Стадия	Лист	Листов
Р	13	

Ведомость перемычек

Гипрокоммунстрой г. Москва

Коп.

Формат А2

Альбом 2

План полов на отм. 0.000

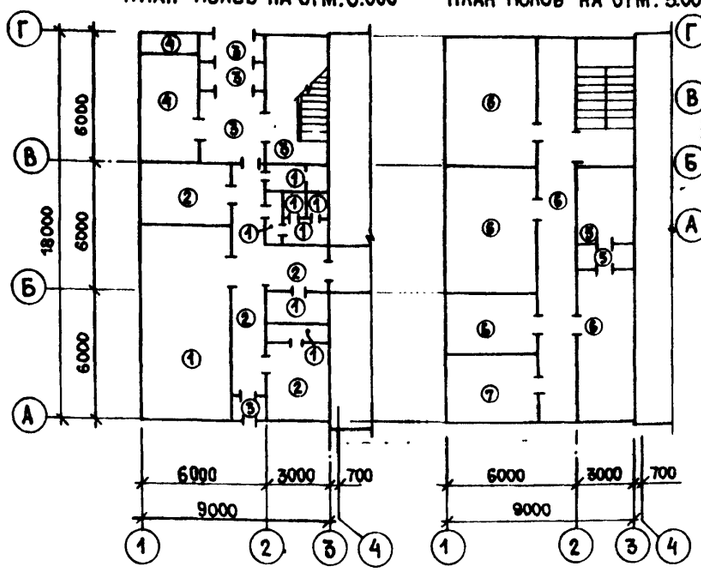

План полов на отм. 3.000

План кровли (масштаб 1:400)

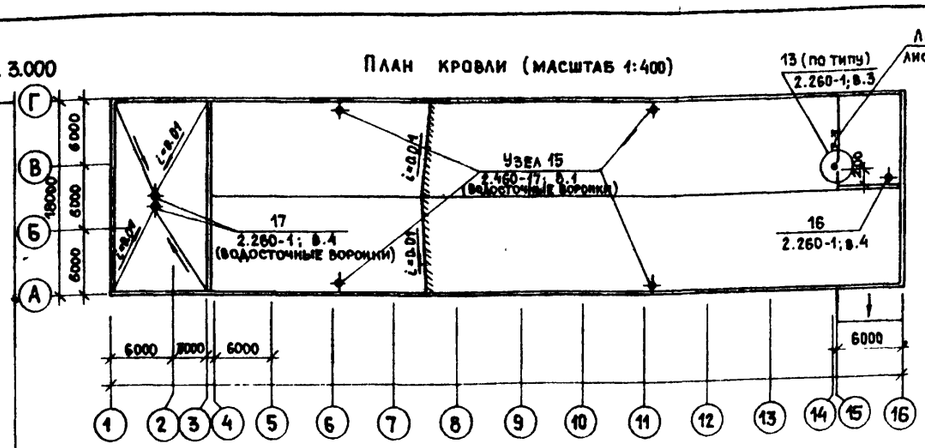

Деталь устройства пола в зоне примыкания рельсовых путей

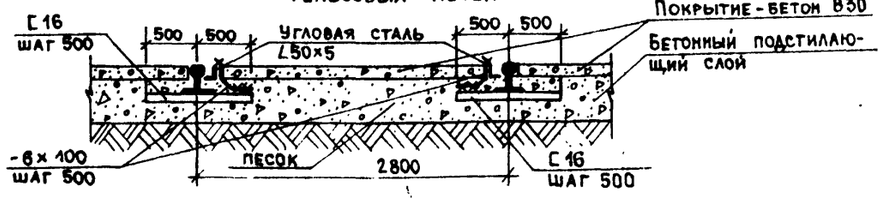

План полов на отм. 0.000 (масштаб 1:200)

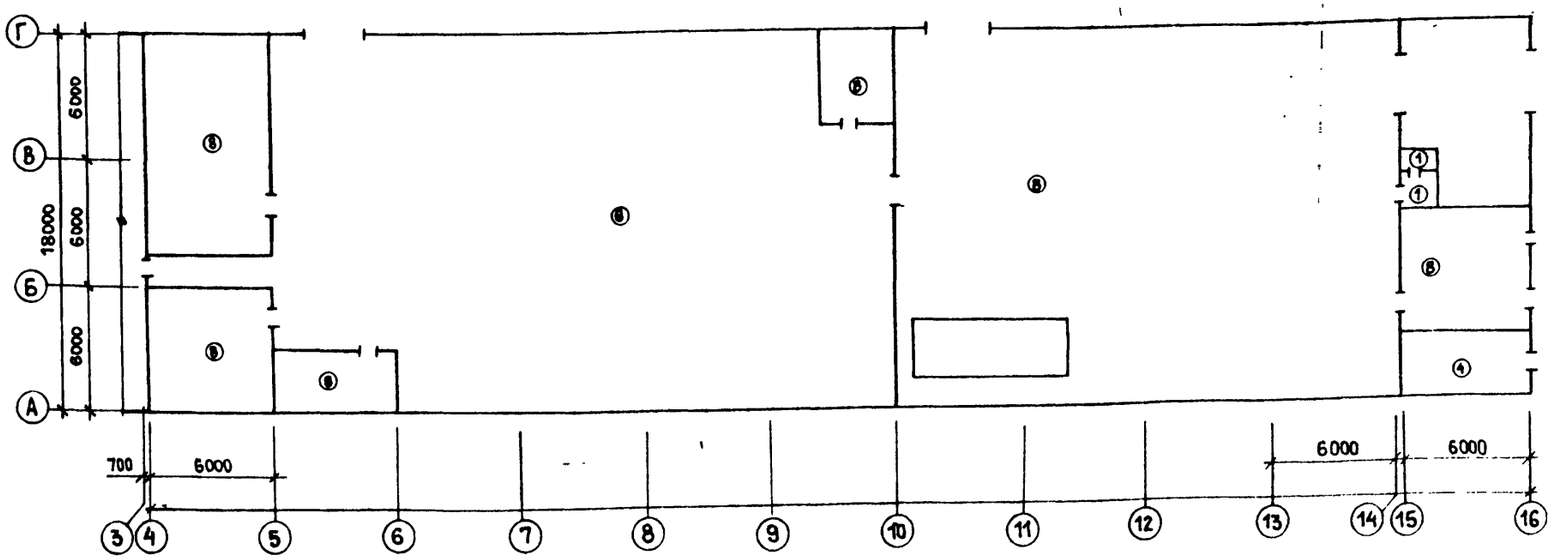

Планы полов: на отм. 3.600; 7.200 и на отм. 9.600

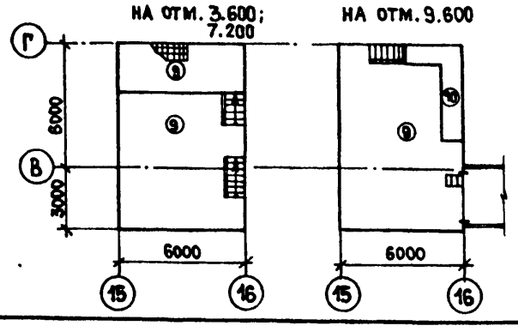

Планы полов венткамер на отм. 3.300

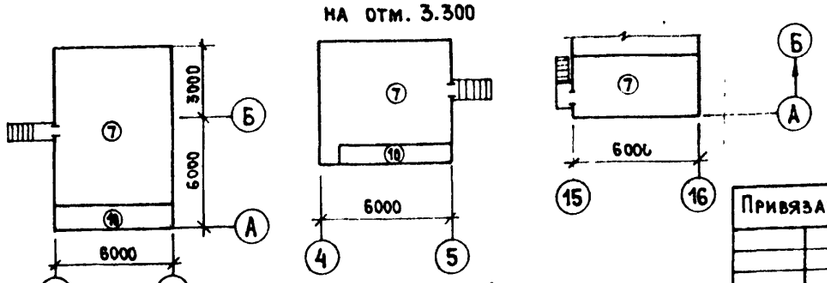

Экспликация полов

Наименование или номер помещения по проекту	Тип пола по проекту	Схема пола или номер узла по серии	Элементы пола и их толщина	Площадь пола м²
Санузлы, душевые, кладовая, мойлаборатория	1	250А 2.244-1; в.4	Покрытие - керамическая плитка ГОСТ 6787-80 - 13 мм	63.1
Комната мастера, гардеробная, коридор	2	229 2.244-1; в.4	Покрытие - линолеум поливинилхлоридный многослойный ГОСТ 14632-79-2,5мм	45.5
Тамбур входа, вестибюль	3	243 2.244-1; в.4	Покрытие - бетон мозаичного состава В20 - 20 мм	11.4
Венткамера бытовых помещений на отм. 0.000, тепловой пункт	4	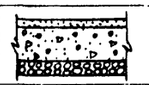	Покрытие - цементно-песчаный раствор В 5 - 20 мм Подстилающий слой - бетон В15 - 60мм Уплотненный щебнем грунт	33.7
Душевая, предушевая	5	127А 2.244-1; в.4	Покрытие - керамическая плитка ГОСТ 6787-80 - 13 мм	3.4
Комната приема пищи; красный уголок профкома гардеробная, коридор	6	53 2.244-1; в.4	Покрытие - линолеум поливинилхлоридный многослойный ГОСТ 14632-79-2,5мм	121.5
Венткамеры бытовых и производственных помещений на отм. 3.000; 3.300	7	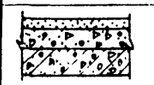	Покрытие - цементно-песчанный раствор В5 - 20 мм Подстилающий слой - бетон-В-15-30мм Железобетонная плита перекрытия	113.6
Ремонтно-механический цех, кузнечно-термический участок; электромонтажный участок ИРК; цех железобетонных изделий, известегасильное отделение	8	10 1.444-1 в.1	Покрытие - бетон В 30 с пропиткой флюатами - 25 мм Подстилающий слой бетон-В-15-12,5мм Уплотненный щебнем грунт	1137.4
Помещение операторов БСО, бетоносмесительное отделение на отм 3.600, надвенткамерное отделение на отм 9.600	9	51 1.444-4 в.1	Покрытие - бетон В30 с пропиткой флюатами - 25 мм Стяжка - бетон В 15 - 25 мм	95.2
Воздухозаборные шахты венткамер	10	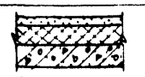	Покрытие - цементно-песчаный раствор В 15 - 20 мм Пенобетон γ = 400 кг/м³ - Железобетонная плита перекрытия	17.1

1. В мокрых помещениях полы выполнять с уклоном к лоткам или трапам 0.01-0.015 %. Расположение трапов см. АР-7.
2. В помещениях на отм. 0.000 предусмотреть утепление пола в зонах его примыкания к наружным стенам укладкой слоя шлака или керамзита толщиной 250 мм по грунту основания под конструкцию пола на ширину 1500 мм.
3. Полы выполнять в соответствии с требованиями СНиП III-В-14-72 „Полы. Правила производства работ". 23676-02

ГИП	Гусев	
Н. контр.	Зернов	
Нач. отд.	Растегаев	
Гл. конс.	Титов	
Рук. гр.	Бажан	
Рук. гр.	Савельев	
Вед. арх.	Малыгин	
Исполн.	Чернякова	

Привязан:

Инв. №

ТП 409-15-114.89 АР

База производственная ремонтно-строительного управления

Цех железобетонных изделий и ремонтно-механический цех (в ЛМК типа „Канск")

Стадия	Лист	Листов
Р	14	

Планы полов на отм. 0.000; 3.000; 3.300; 7.200; 9.600. План кровли. Экспликация полов

ГИПРОКОММУНСТРОЙ г. Москва

Согласовано: Группа ВК Пушкинский

Инв. № подл. | Подп. и дата | Взам. инв. №

Коп.

Формат А2

Альбом 2

Ведомость рабочих чертежей основного комплекта

Лист	Наименование	Примечание
1	Общие данные (начало)	
2	Общие данные (окончание)	
3	Схема расположения фундаментов в осях 1"÷3". Сечения 1-1÷8-8. Спецификация	
4	Раскладки блоков в осях 1÷3. Спецификация на фундамент Фм8	
5	Схема расположения фундаментов в осях 4÷14. Спецификация	
6	Элементы планов N 3-6	
7	Фундаменты Фм1; Фм2	
8	Фундаменты Фм3; Фм4	
9	Фундаменты Фм5 ÷ Фм7	
10	Таблица нагрузок на фундаменты Фм1÷Фм7. Ведомость расхода стали Фм1÷Фм7.	
11	Схема расположения фундаментов в осях 15-16. Сечения 1-1÷7-7.	
12	Раскладка блоков в осях 15-16. Спецификация.	
13	План подземного хозяйства в осях 1÷10	
14	План подземного хозяйства в осях 10÷16	
15	Элемент плана N 1. Приямок ПР-2. Фундамент Фо 15.	
16	Подземное хозяйство. Известковая яма. Приямок ПР-1.	
17	Подземное хозяйство. Армирование приямка ПР-1.	
18	Фундаменты Фо1÷Фо4	
19	Фундаменты Фо5 ÷ Фо8	
20	Фундаменты Фо9 ÷ Фо12	
21	Фундаменты Фо13÷14; Фо16 и Фо22	
22	Фундаменты Фо17 ÷ Фо20	
23	Фундамент Фо21. Разрезы 1-1 + 2-2	
24	Спецификация к плану подземного хозяйства	
25	Схемы расположения панелей внутренних стен. Спецификация.	
26	Схема расположения плит перекрытия на отм. 3.300. Схема расположения плит покрытия. Спецификация.	
27	Схемы расположения стеновых панелей. Спецификация.	
28	Схема расположения элементов лестниц в осях „В"-„Г". Спецификация.	
29	Схема расположения плит перекрытия на отм. 3.300в осях 4÷10. Спецификация.	
30	Схемы расположения стеновых панелей в осях 4÷10. Спецификация.	
31	Схема расположения перекрытия и покрытия в осях 15-16	
32	Монолитный участок Ум1	
33	Схема расположения нижних и верхних сеток	
34	Монолитный участок Ум2	
35	Схема расположения нижних и верхних сеток монолитной плиты ПМ2	

Ведомость ссылочных и прилагаемых документов

Обозначение	Наименование	Примечание
	Ссылочные документы	
ГОСТ 13579-78	Блоки бетонные для стен подвалов	
1.415.1-2 в.1	Железобетонные фундаментные балки для стен производственных зданий	
ГОСТ 13580-85	Плиты ленточных фундаментов железобетонные	
ГОСТ 1.038.1-1 в.1	Перемычки железобетонные для зданий с кирпичными стенами	
3.006.1-2/82 в.1-1; в.1-2	Сборные железобетонные каналы и тоннели из лотковых элементов	
1.030.1-1 в.0-1	Стены наружные из однослойных панелей для каркасных общественных зданий, производственных вспомогат. зданий промышленных предприятий	
1.090.1-1 в. 4-4; 2-6; 7-1; 8-1; 5-1	Сборные железобетонные конструкции межвидового применения для крупнопанельных общественных зданий и вспомогат. зданий промышленных предприятий с высотой этажа 3,0 и 3,3 м	
1.050.1-2 в.1; 2	Сборные железобетонные марши площадки и проступи для многоэтажных обществен. зданий, производств и, вспомогат. зданий промышлен. предприятий	
1.141-1 в.64	Панели перекрытий железобетонные многопустотные	
	Прилагаемые документы	
ВМ, КЖ	Ведомость потребности в материалах	Альбом 7

Проект соответствует действующим нормам и правилам и обеспечивает безопасную эксплуатацию здания при соблюдении предусмотренных проектом мероприятий

Главный инженер проекта /Гусев/

Инв.№подл. | Подп. и дата | Взам. инв.№

23676-02

Привязан:

Инв.№		
ГИП	Гусев	
Н. контр.	Лифшиц	
Нач.отд.	Растегаев	
Гл.специ.	Титов	
Гл.спец.	Солодилов	
Инжен.	Барабанов	

тп 409-15-114.89 КЖ

База производственная ремонтно-строительного управления

Цех железобетонных изделий и ремонтно-механический цех (в ЛМК типа „Канск")

Стадия	Лист	Листов
Р	1	35

Общие данные (начало)

Гипрокоммунстрой г. Москва

Коп. Формат А2

Альбом 2

Ведомость спецификаций

Лист	Наименование	Примечание
КЖ-3	Спецификация к схеме расположения фундаментов в осях 1-3	
КЖ-4	Спецификация на фундамент ФМ8	
КЖ-5	Спецификация к схеме расположения фундаментов в осях 4-14	
КЖ-7	Спецификация монолитных фундаментов ФМ1; ФМ2	
КЖ-8	Спецификация монолитных фундаментов ФМ3, ФМ4	
КЖ-9	Спецификация монолитных фундаментов ФМ5; ФМ6; ФМ7	
КЖ-10	Ведомость расхода стали на элемент	
КЖ-12	Спецификация к схеме расположения фундаментов в осях 15-16	
КЖ-24	Спецификация к плану подземного хозяйства	
КЖ-25	Спецификация к схеме расположения панелей внутренних стен	
КЖ-26	Спецификация к схеме расположения плит перекрытия и покрытия	
КЖ-27	Спецификация к схеме расположения стеновых панелей	
КЖ-28	Спецификация к схеме расположения элементов лестниц	
КЖ-29	Спецификация к схеме расположения плит перекрытия на отм. 3.300 в осях 4-10	
КЖ-30	Спецификация к схеме расположения стеновых панелей в осях 4-10	
КЖ-31	Спецификация к схеме расположения плит перекрытий и покрытия в осях 15-16	

Ведомость объемов сборных бетонных, железобетонных конструкций по рабочим чертежам основного комплекта

№	Наименование группы элементов конструкций	Код	Количество $м^3$	Примечание
1	Фундаментные стеновые блоки	581100	43.3	
2	Фундаментные балки	582420	9.6	
3	Плиты для ленточных фундаментов	581300	38.7	
4	Лотки канала	585800	20.7	
5	Плиты лотков канала	585800	3.9	
6	Лестничные площадки	589100	0.3	
7	Лестничные марши	589100	2.8	
8	Плиты перекрытия	584200	72.0	
9	Панели стеновые	583120	214.9	
10	Перемычки	582800	1.2	
11	Накладные проступи	589100	0.3	
	Материалы на изготовление сборных бетонных и железобетонных конструкций учтены в ведомости потребности в материалах и отдельно не учитываются			

1. За относительную отметку 0.000 принята отметка чистого пола производственного корпуса, что соответствует абсолютной отметке
2. Основанием фундаментов служат грунты: непросадочные, непучинистые со следующими нормативными характеристиками:
   $\varphi = 28°$; $C^н = 0.002$ МПа; $E = 150$ МПа; $\gamma_o = 1.8$ т/м^3.
   Грунтовые воды отсутствуют.
3. Фундаменты разработаны для $t_{нв} = -30°C$.
4. Монолитные фундаменты запроектированы по серии 1/412-1/77. Под монолитные фундаменты устраивать бетонную подготовку толщиной 100 из бетона класса В5.
5. Под сборные ж.б. фундаменты устраивать песчаную подсыпку толщиной 50 мм. Ленточные фундаменты укладываются по слою цементного раствора.
6. Горизонтальная гидроизоляция на отметке -0.030 выполняется из цементно-песчаного раствора состава 1:2 толщиной 30 мм.
7. В углах здания проставляются отметки: в числителе - планировочные; в знаменателе - естественного уровня грунта.

23676-02

ГИП	Гусев		ТП 409-15-114.89 КЖ
Н.контр.	Лифшиц		База производственная ремонтно-строительного управления
Нач.отд.	Растегаев		
Гл.конс.	Титов		
Гл.спец.	Солодилов		
Инжен.	Барабанов		Цех железобетонных изделий и ремонтно-механический цех (в ЛМК типа "Канск")

Стадия	Лист	Листов
Р	2	

Общие данные (окончание)

Гипрокоммунстрой г. Москва

Привязан:

Инв.№

Инв.№ подл. | Подп. и дата | Взам. инв.№

Коп. 188

Формат А2

Альбом 2

Схема расположения фундаментов в осях 1-3

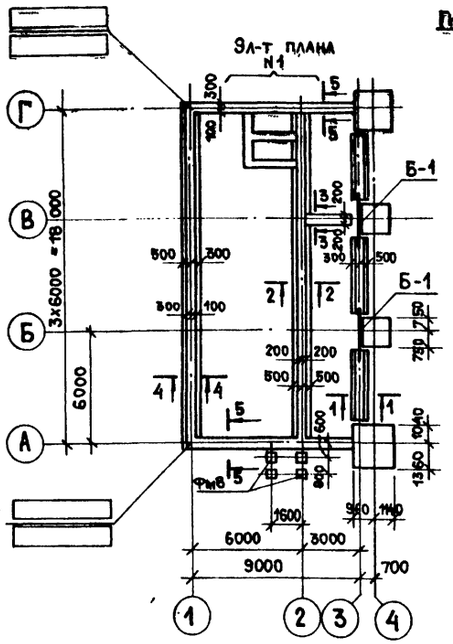

1 – 1

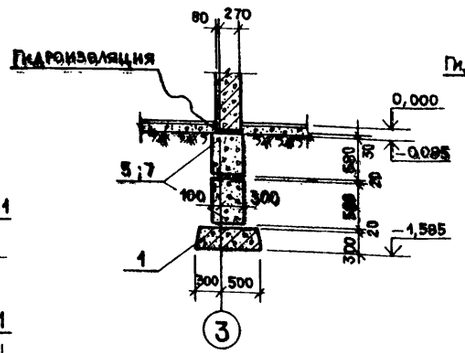

2 – 2

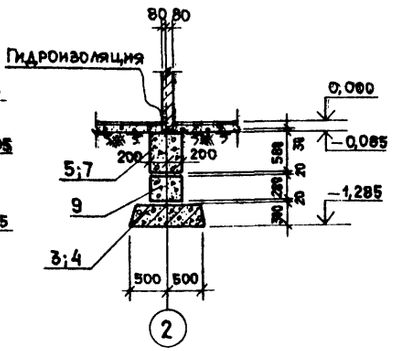

3 – 3

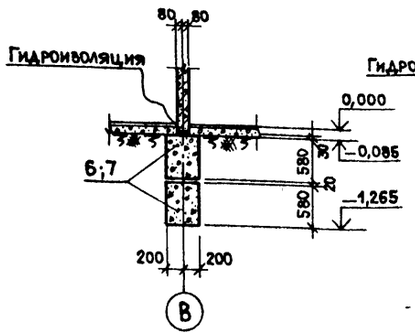

4 – 4

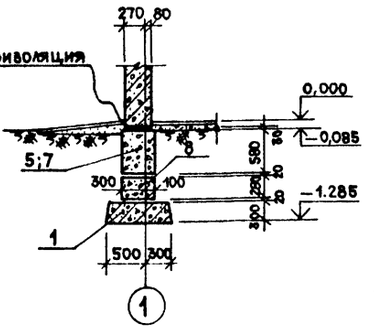

Элемент плана N1

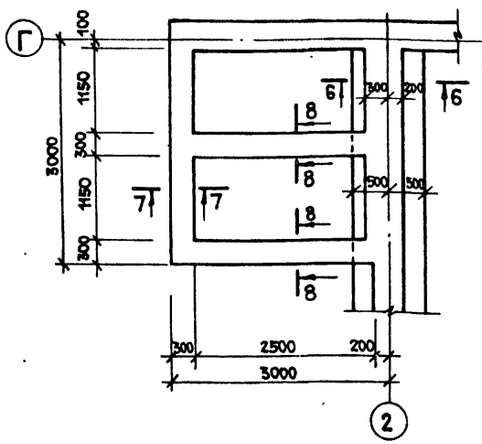

5 – 5

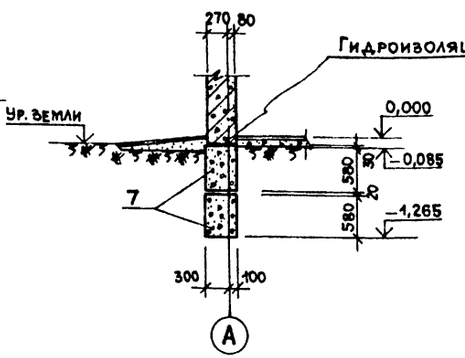

6 – 6

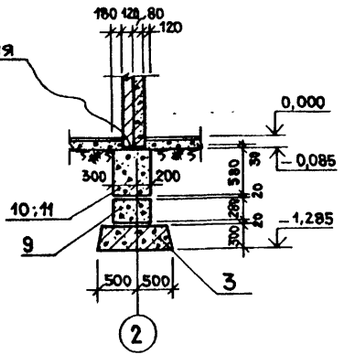

Марка элемента	Обозначение	Наименование	Кол.	Масса ед. кг	Примечание
		Плиты ленточных фундаментов			
1	ГОСТ 13.580-85	ФЛ 8.24-3	13	1150	
2	"	ФЛ 8.12-3	3	550	
3	"	ФЛ 10.24-2	6	1380	
4	"	ФЛ 10.12-2	3	650	
		Блоки бетонные для стен подвалов			
5	ГОСТ 13.579-78	ФБС 9.4.6-т	6	470	
6	"	ФБС 12.4.6-т	4	640	
7	"	ФБС 24.4.6-т	41	1050	
8	"	ФБС 12.4.3-т	23	310	
9	"	ФБС 12.5.3-т	2	380	
10	"	ФБС 9.5.6-т	1	590	
11	"	ФБС 12.5.6-т	1	790	
12	"	ФБС 24.5.6-т	1	1630	
13	"	ФБС 24.3.6-т	1	970	
Б1	Серия 1.038.1-1 в.1	5ПБ 21.27	6		
Фм8	КЖ-4	Фм 8	4		

7 – 7

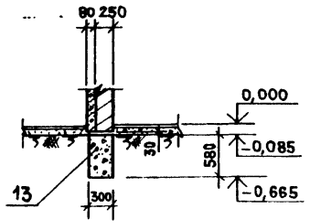

8 – 8

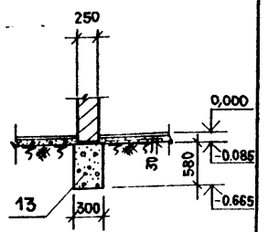

Таблица нагрузок на верхний обрез фундамента

Сечение	Вид усилия			
	N тс	Q тс	M^x тсм	M^y тсм
1-1	4.27	—	—	—
2-2	7.60	—	—	—
4-4	6.20	—	—	—
5-5	1.50	—	—	—

1. Данный лист смотреть совместно с листом АР-3.
2. Раскладку фундаментных блоков см. лист КЖ-4.

23676-02

ГИП	Гусев		
Н.контр.	Лифшиц		
Нач.отд.	Растегаев		
Гл.конст.	Титов		
Гл.спец.	Солодилова		
Исполн.	Никанорова		

Привязан:

Инв.N

тп 409-15-114.89 КЖ

База производственная ремонтно-строительного управления

Цех железобетонных изделий и ремонтно-механический цех (в АМК типа „Канск")

Стадия	Лист	Листов
Р	3	

Схема расположения фундаментов в осях 1-3. Сечения 1-1÷8-8. Спецификация

Гипрокоммунстрой г. Москва

Инв.№подл. | Подп. и дата | Взам.инв.№

Коп. Формат А4

Альбом 2

Раскладки блоков по оси „1"

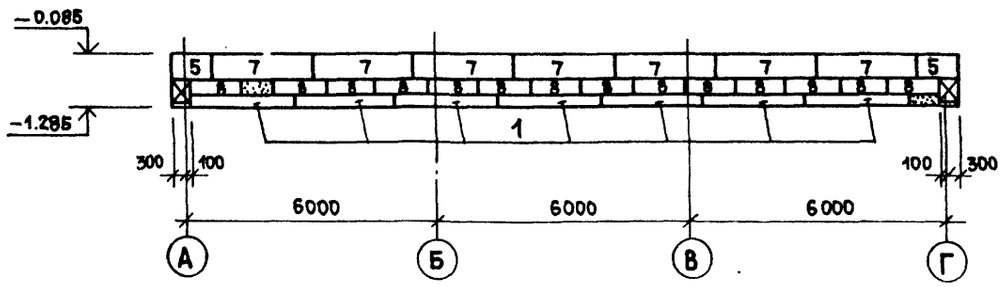

по оси „2"

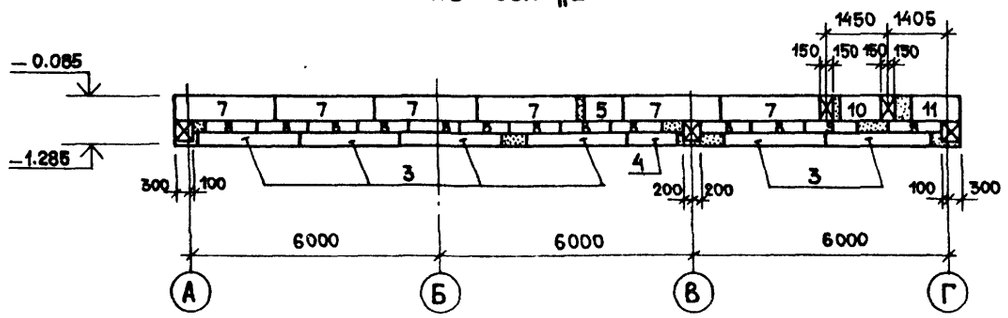

по оси „3"

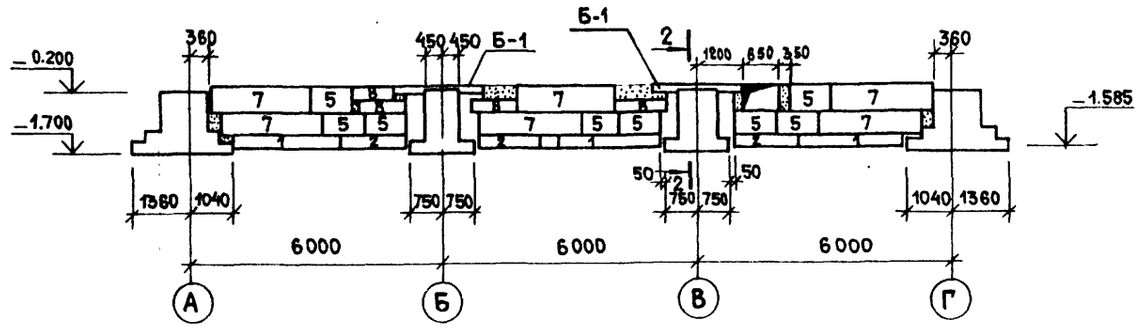

по оси „В"

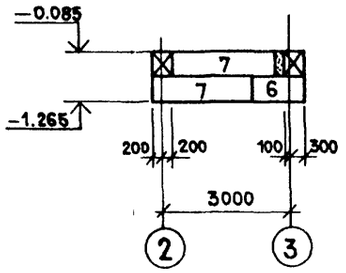

у оси „Г"

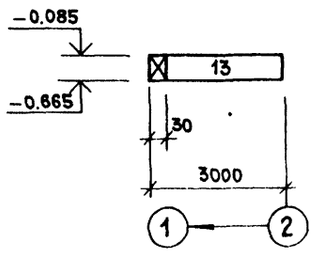

2-2

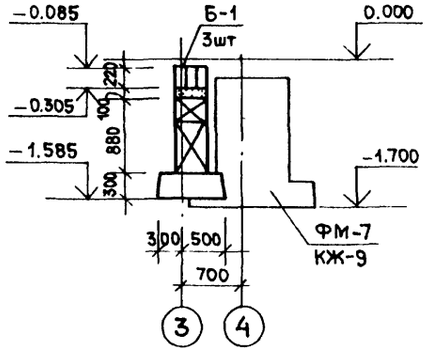

по оси „А"

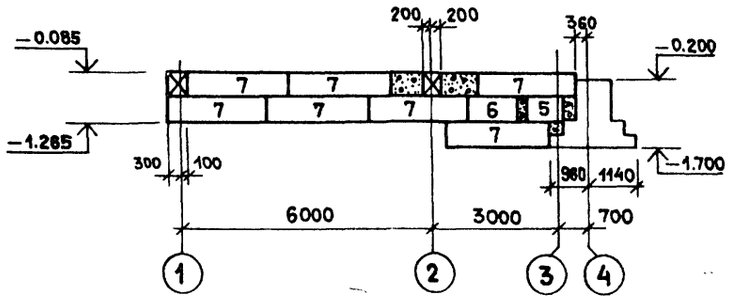

по оси „Г"

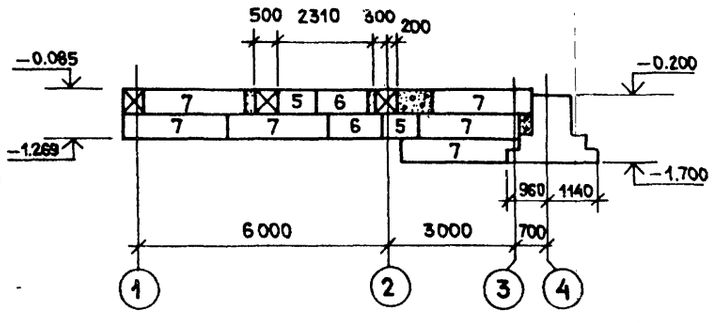

Фм8

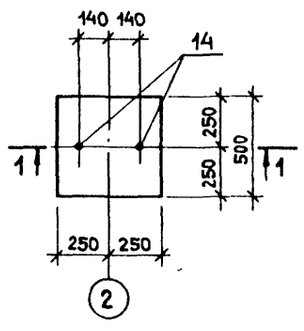

1 − 1

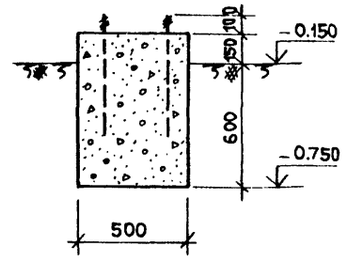

Анкер А1

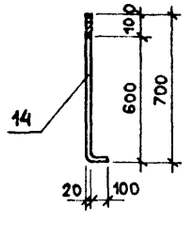

Спецификация на фундамент Фм8

Обозначение	Наименование	Кол.	Масса ед., кг	Примечание
	Фм8			
	Анкер А1			
14 КЖ	Круг А-I ГОСТ 2590-71 / Ст3 ГОСТ 535-79 ℓ=820	2	1.0	
	Материалы:			
	Бетон класса В15		0.19м³	

Ведомость расхода стали на элемент, кг

Марка элемента	Изделия арматурные A III ГОСТ 5781-82 ф20		Итого	Всего
Фм8	2.0		2.0	2.0

Данный лист смотри совместно с листом КЖ-3.

23676-02

ГИП	Гусев		тп 409-15-114.89 КЖ
Н.контр.	Айфшиц		База производственная ремонтно-строительного управления
Нач.отд.	Растегаев		
Гл.конст.	Титов		
Гл.спец.	Солодилова		
Исполн.	Никанорова		Цех железобетонных изделий и ремонтно-механический цех (в ЛМК типа „Канск")

Стадия	Лист	Листов
Р	4	

Раскладки блоков в осях 1-3. Спецификация на фундамент Фм8

Гипрокоммунстрой г. Москва

Привязан:

Инв.N

Инв.N подл. | Подп. и дата | Взам.инв.N

Коп.

Формат 2

Альбом 2

Схема расположения фундаментов и фундаментных балок

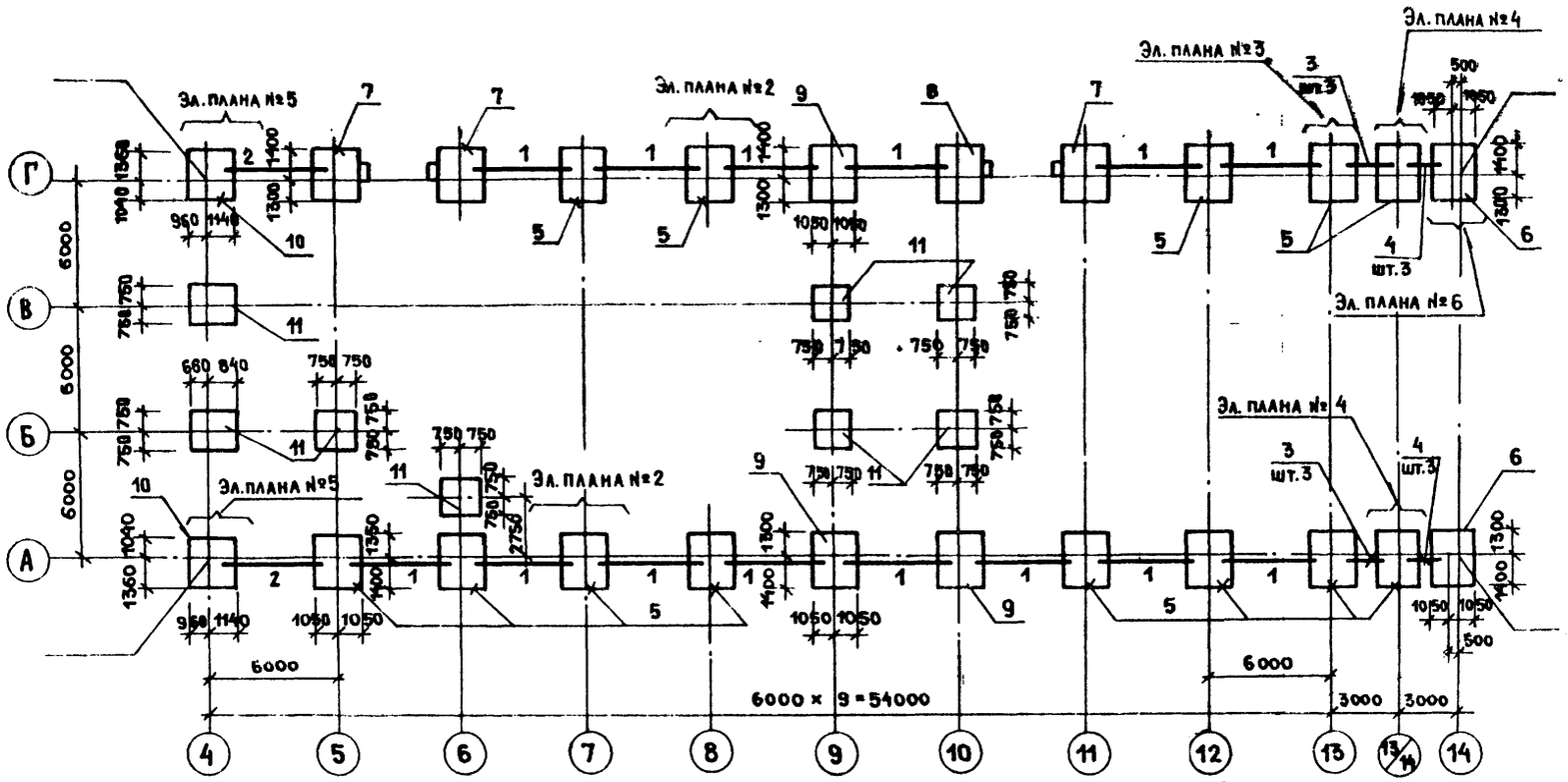

Марка	Обозначение	Наименования	Кол-во	Прим.
		Фундаментные балки		
1	1.415.1-2.1-3-14	3БФ6-15АIIIВ	11	1,1т
2	1.415.1-2.1-3-20	3БФ6-21АIIIВ	2	1,0т
		Перемычки		
3	1.038.1-1 вып.1	3ПБ21-8	6	0,137т
4	1.038.1-1 вып.1	3ПБ16-37	6	0,102т
		Фундаменты монолитные		
5	КЖ-7	ФМ1	13	
6	КЖ-7	ФМ2	2	
7	КЖ-8	ФМ3	3	
8	КЖ-8	ФМ4	1	
9	КЖ-9	ФМ5	3	
10	КЖ-9	ФМ6	2	
11	КЖ-9	ФМ7	8	

Элемент плана №2

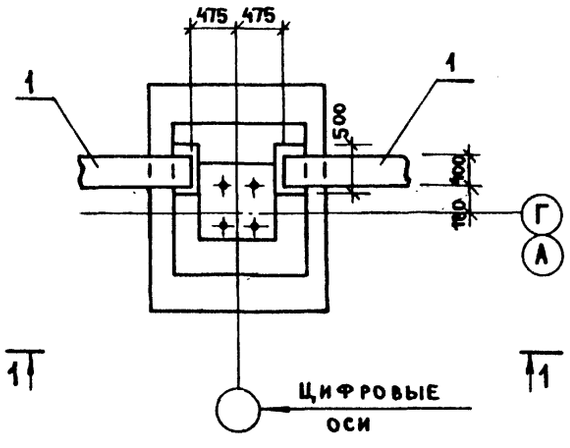

1 – 1

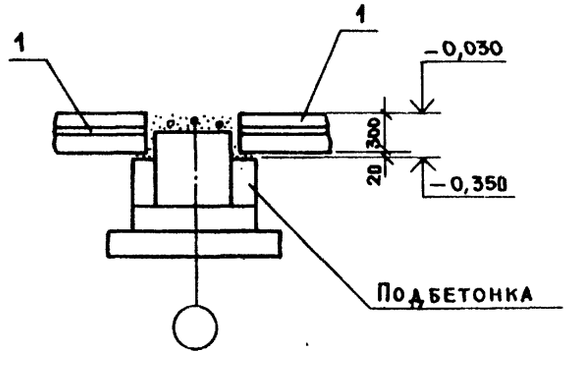

Данный лист смотреть совместно с листом АР-4

23676-02

ГИП	Гусев	
Н.контр.	Лифшиц	
Нач.отд.	Растегаев	
Гл.конс.	Титов	
Гл.спец.	Солодилова	
Инжен.	Александров	

ТП 409-15-114.89 КЖ

База производственная ремонтно-строительного управления

Цех железобетонных изделий и ремонтно-механический цех (в АМК типа „Канск")

Стадия	Лист	Листов
Р	5	

Схема расположения фундаментов в осях 4-14. Спецификация.

ГИПРОКОММУНСТРОЙ г. Москва

Привязан:

Инв.№

Инв.№ подл. | Подп. и дата | Взам. инв.№

Коп. [illegible]

Формат А2

Альбом 2

Элемент плана N3

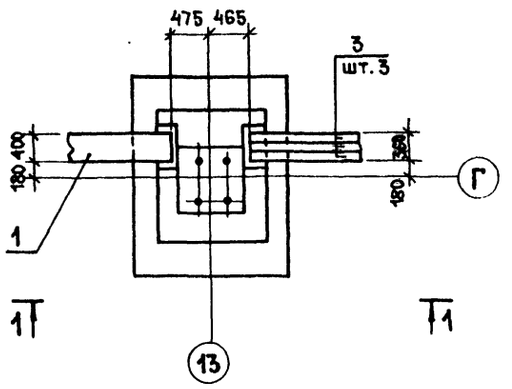

Элемент плана N4

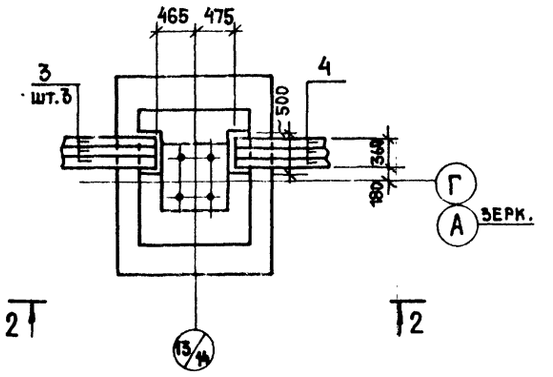

Элемент плана N6

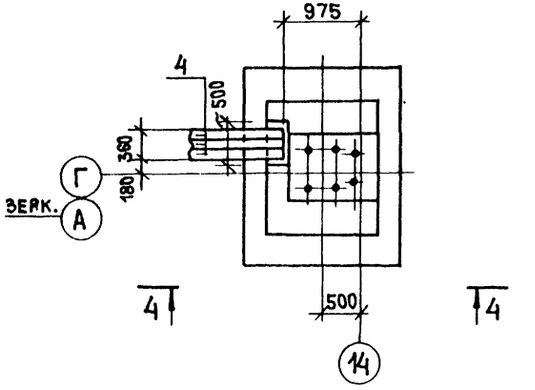

1 — 1

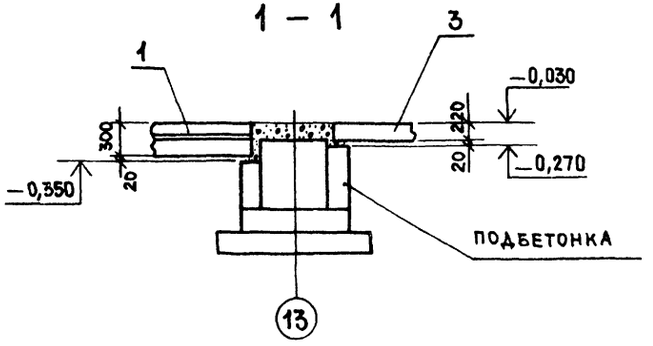

2 — 2

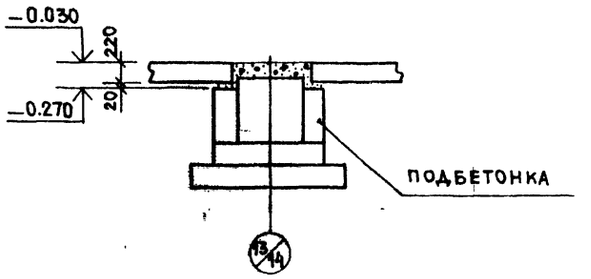

4 — 4

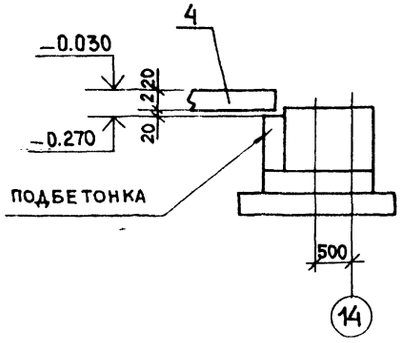

Элемент плана N5

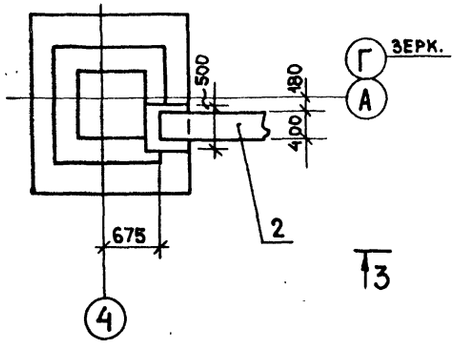

3 — 3

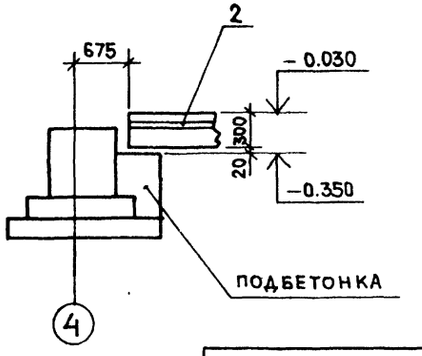

23676-02

ГИП	Гусев		тп 409-15-114.89 КЖ
Н.контр.	Лифшиц		База производственная ремонтно-строительного управления
Нач.отд.	Растегаев		Цех железобетонных изделий и ремонтно-механический цех (в АМК типа „Канск")
Гл.конст.	Титов		Стадия: Р; Лист: 6; Листов:
Гл.спец.	Солодилова		Элементы планов N3 ÷ 6
Инженер	Александров		Гипрокоммунстрой г. Москва

Привязан:

Инв.N

Инв.N подл. | Подп. и дата | Взам.инв.N

Формат 2

Альбом 2

ФМ 1

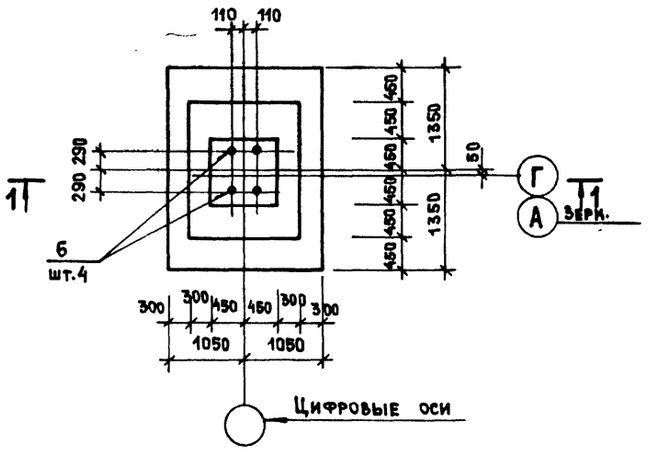

ФМ 2

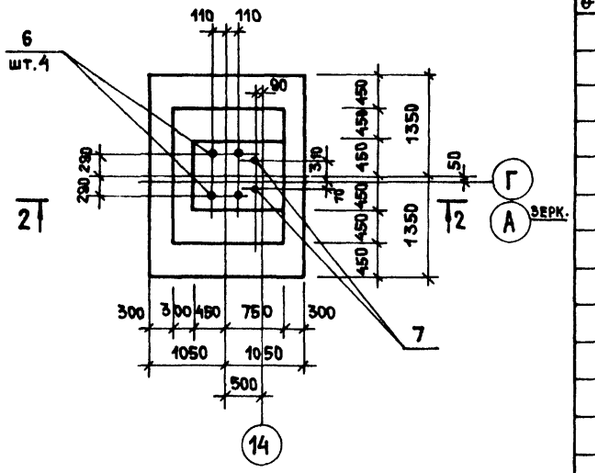

1 — 1

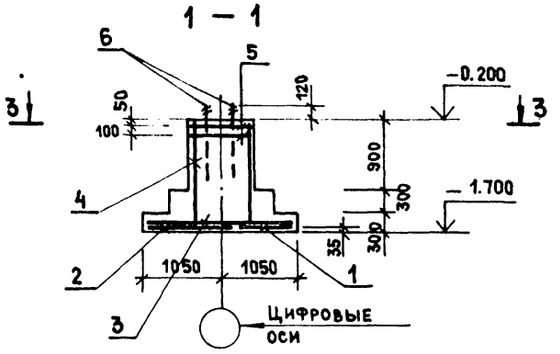

2 — 2

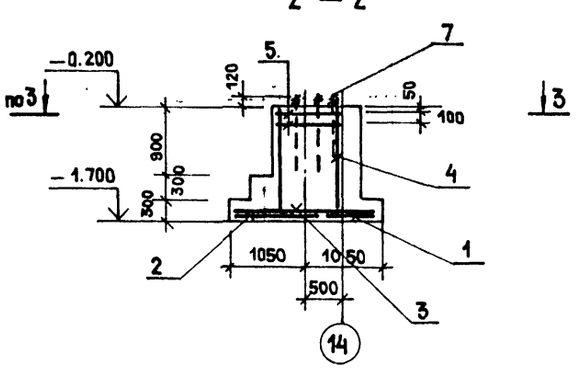

Схема раскладки сеток подошвы ФМ1; ФМ2

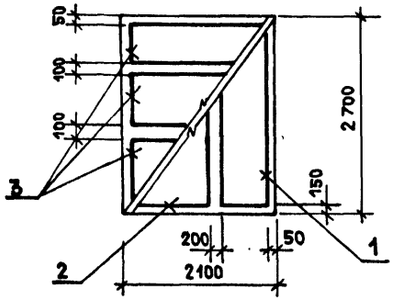

3 — 3

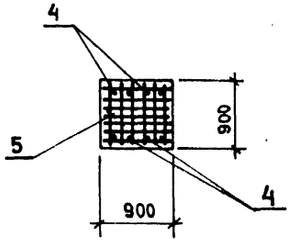

Форм.	Зона	Поз.	Обозначение	Наименование	Кол	Примеч.
				ФМ1		
				Сборочные единицы		
				Сетки арматурные		
		1	1.410-3.1-01	1С $\frac{12AIII}{6AI}$ 85×265	1	
		2	-02	1С $\frac{12AIII}{6AI}$ 105×265	1	
		3	-01	1С $\frac{12AIII}{6AI}$ 85×205	3	
		4	-01	1С $\frac{12AIII}{6AI}$ 85×145	2	
		5	1.412-1/77 в.3-0.10	СА1-6АI	2	
				Детали		
		6		Болт 2.1 М48×1000 09Г2с-6 ГОСТ 24372.1-80	4	
				Материалы		
				Бетон марки В15 F75		3.2 м³
				ФМ2		
				Сборочные единицы		
				Сетки арматурные		
		1	1.410-3.1-01	1С $\frac{12AIII}{6AI}$ 85×265	1	
		2	-02	1С $\frac{12AIII}{6AI}$ 105×265	1	
		3	-01	1С $\frac{12AIII}{6AI}$ 85×205	3	
		4	-01	1С $\frac{12AIII}{6AI}$ 85×145	2	
		5	1.412-1/77 в.3-0.10	СА1-6АI	2	
				Детали		
		6		Болт 2.1 М48×1000 09Г2с-6 ГОСТ 24372.1-80	4	
		7		Болт 1.1 М24×710 Вст3пс2 ГОСТ 24372.1-80	2	
				Материалы		
				Бетон марки В15 F75		3.8 м³

23676-02

ГИП	Гусев		тп 409-15-114.89 КЖ
Н.контр.	Лифшиц		
Нач.отд.	Растегаев		База производственная ремонтно-строительного управления
Гл.конст.	Титов		
Гл.спец.	Солодилова		Цех железобетонных изделий и ремонтно-механический цех (в ЛМК типа „Канск")
Инженер	Александров		Стадия Р; Лист 7; Листов
Привязан:			Фундаменты ФМ1; ФМ2
Инв.№			Гипрокоммунстрой г. Москва

Инв.№ подл. | Подп. и дата | Взам. инв.№

Альбом 2

ФМ 3

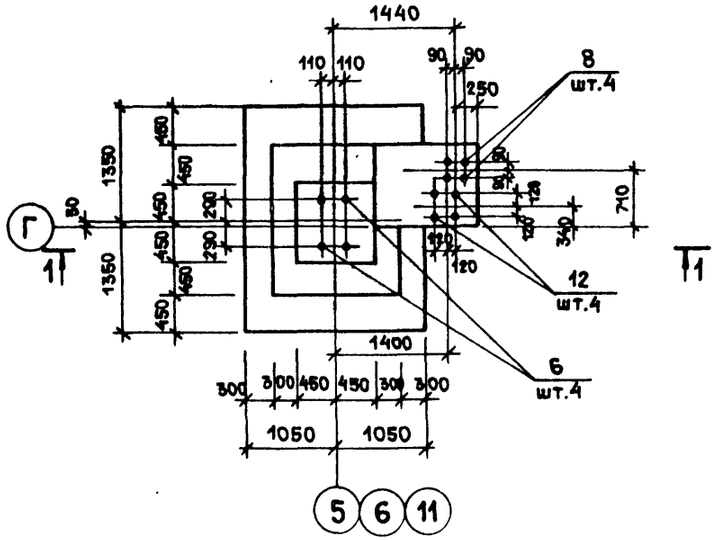

ФМ 4

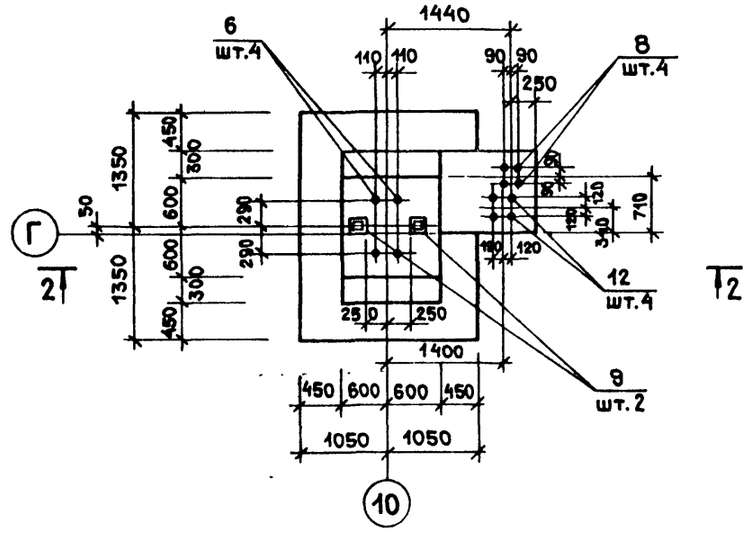

1 — 1

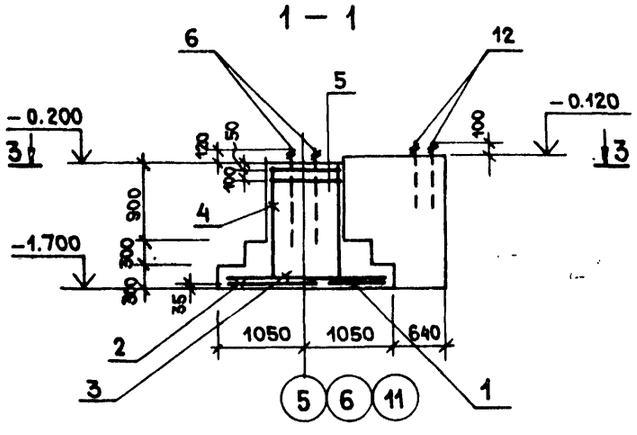

2 — 2

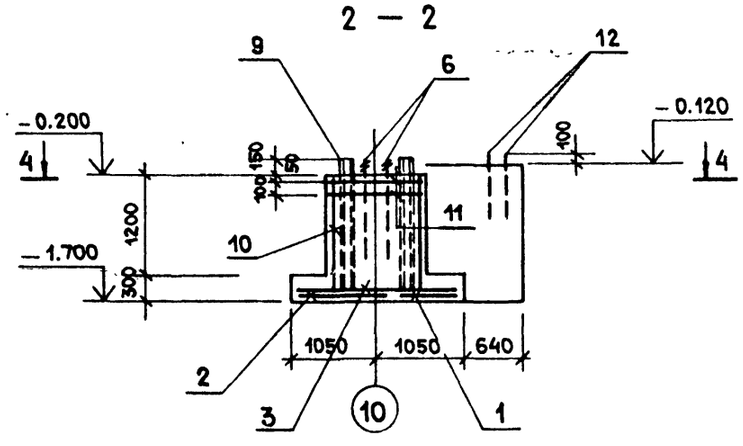

3 — 3

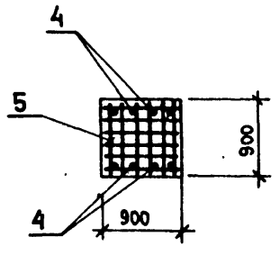

4 — 4

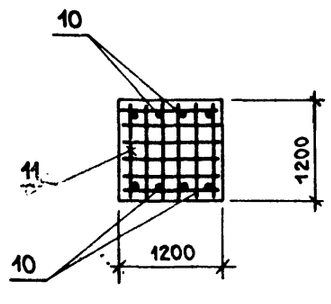

Схема раскладки сеток подошвы ФМ3, ФМ4

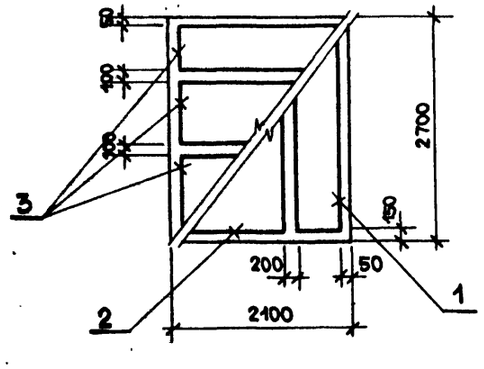

Формат	Зона	Поз.	Обозначение	Наименование	Кол.	Примечание
				ФМ 3		
				Сборочные единицы		
				Сетки арматурные		
		1	1.410-3.1 – 01	1С $\frac{12AIII}{6AI}$ 85×265	1	
		2	– 02	1С $\frac{12AIII}{6AI}$ 105×265	1	
		3	– 01	1С $\frac{12AIII}{6AI}$ 85×205	3	
		4	– 01	1С $\frac{12AIII}{6AI}$ 85×145	2	
		5	1.412-1/77 вып.3-010	СА 1 – 6AI	2	
				Детали		
		6		Болт 2.1 М48×1000 09Г2С-6 ГОСТ 24372.1-80	4	
		8		Болт 1.1 М16×710 Вст3пс2 ГОСТ 24372.1-80	4	
		12		Болт 1.1 М20×710 Вст3пс2 ГОСТ 24732.1-80	4	
				Материалы		
				Бетон класса В15 F75		
				ФМ 4		
				Сборочные единицы		
				Сетки арматурные		
		1	1.410-3.1 – 01	1С $\frac{12AIII}{6AI}$ 85×265	1	
		2	– 02	1С $\frac{12AIII}{6AI}$ 105×265	1	
		3	– 03	1С $\frac{12AIII}{6AI}$ 85×205	3	
		10	– 02	1С $\frac{12AIII}{6AI}$ 105×145	2	
		11	1.412-1/77 вып.3-030	СБ1 – 6AI	2	
				Детали		
		6		Болт 2.1 М48×1000 09Г2С-6 ГОСТ 24372.1-80	4	
		8		Болт 1.1 М16×710 Вст3пс2 ГОСТ 24372.1-80	4	
		9		□ Б120×6 ГОСТ 26577-83 Вст3 1сп2 ГОСТ 535-79* L=1500	2	
		12		Болт 1.1 М20×710 Вст3пс2 ГОСТ 24732.1-80	4	
				Материалы		
				Бетон класса В15 F75		

23676-02

ГИП	Гусев		тп 409-15-114.89 КЖ
Н.контр.	Афшиц		
Нач.отд.	Растегаев		База производственная ремонтно-строительного управления
Гл.конст.	Титов		
Гл.спец.	Солодилова		Цех железобетонных изделий и ремонтно-механический цех (в ЛМК типа „Канск")
Инженер	Александров		Стадия Р; Лист 8; Листов
Привязан:			Фундаменты ФМ3; ФМ4
Инв.№			Гипрокоммунстрой г. Москва

Инв.№ подл. | Подп. и дата | Взам. инв.№

Коп. | Формат 2

Альбом 2

Фм 5

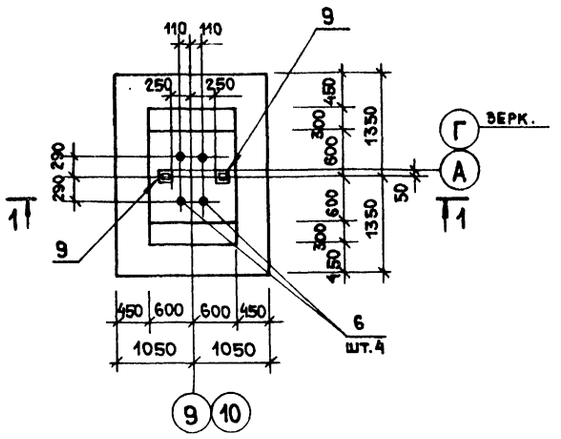

Фм 6

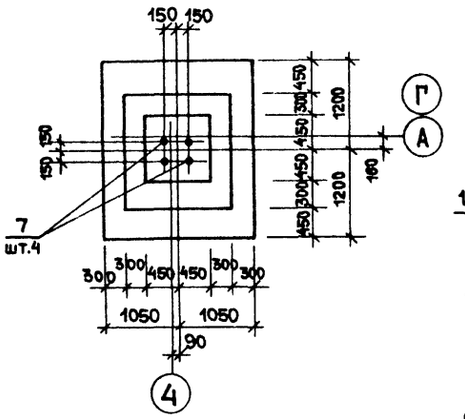

Схема раскладки сеток подошвы Фм6

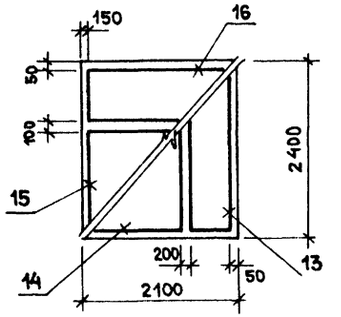

1 — 1

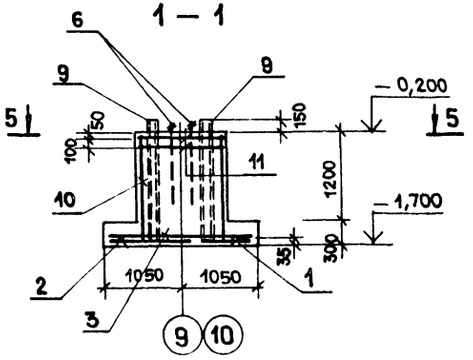

2 — 2

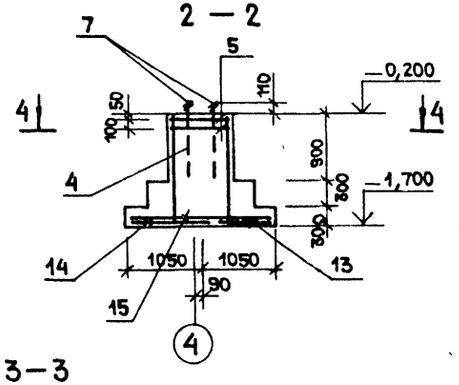

Схема раскладки сеток подошвы Фм7

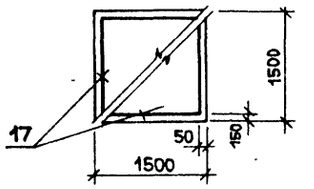

Фм 7

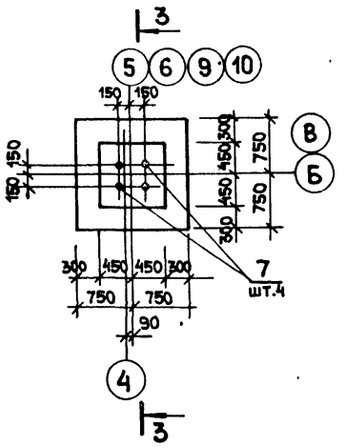

3 — 3

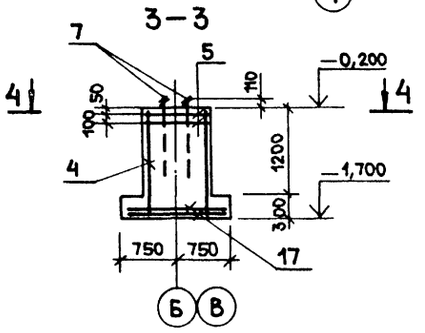

Схема раскладки сеток подошвы Фм5

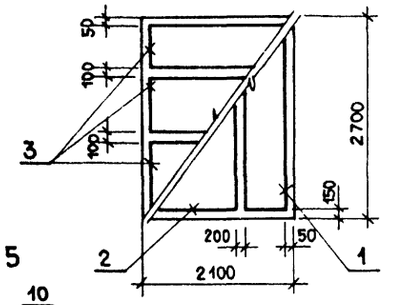

4 — 4

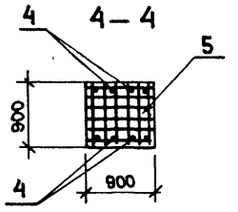

5 — 5

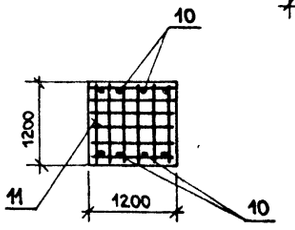

Формат	Зона	Поз.	Обозначение	Наименование	Кол.	Примечание
				Фм 5		
				Сборочные единицы		
				Сетки арматурные		
		1	1.410-3.1-01	1С $\frac{12AIII}{6AI}$ 85×265	1	
		2	-02	1С $\frac{12AIII}{6AI}$ 105×265	1	
		3	-01	1С $\frac{12AIII}{6AI}$ 85×205	3	
		10	-02	1С $\frac{12AIII}{6AI}$ 105×145	2	
		11	1.412-1/77 вып.3 010	СБ1-6АI	2	
				Детали		
		6		Болт 2.1М48×1000 09Г2С-6 ГОСТ 24372.1-80	4	
		9		Гн □ В180×6 ГОСТ 5577-83 ℓ=1550 Вст3кп2 ГОСТ 535-79	2	
				Материалы		
				Бетон В15 F75		
				Фм 6		
				Сборочные единицы		
				Сетки арматурные		
		13	1.410-3.1-01	1С $\frac{12AIII}{6AI}$ 85×235	1	
		14	-02	1С $\frac{12AIII}{6AI}$ 105×235	1	
		15	-02	1С $\frac{12AIII}{6AI}$ 145×205	1	
		16	-01	1С $\frac{12AIII}{6AI}$ 85×205	1	
		4	-01	1С $\frac{12AIII}{6AI}$ 85×145	2	
		5	1.412-1/77 вып.3 010	СА1-6АI	2	
				Детали		
		7		Болт 1.1М24×710 Вст3сп2 ГОСТ 24372.1-80	4	
				Материалы		
				Бетон В15 F75		
				Фм 7		
				Сборочные единицы		
				Сетки арматурные		
		17	1.410-3.1-04	1С $\frac{12AIII}{6AI}$ 145×145	2	
		4	-01	1С $\frac{12AIII}{6AI}$ 85×145	2	
		5	1.412-1/77 вып.3-010	СА1-6АI	2	
				Детали		
		7		Болт 1.1М24×710 Вст3сп2 ГОСТ 24372.1-80	4	
				Материалы		
				Бетон В15 F-75		

23676-02

ГИП	Гусев		тп 409-15-114.89 КЖ
Н.контр.	Лифшиц		
Нач.отд.	Растегаев		База производственная ремонтно-строительного управления
Гл.конст.	Титов		
Гл.спец.	Солодилова		Цех железобетонных изделий и ремонтно-механический цех (в ЛМК типа „Канск")
Инженер	Александров		Стадия Р; Лист 9; Листов
Привязан:			Фундаменты Фм5 ÷ Фм7
Инв.N			Гипрокоммунстрой г. Москва

Взам.инв.N | Подп. и дата | Инв.N подл.

Альбом 2

Таблица нагрузок на верхний обрез фундамента

Марка фундамента	Вид усилия			
	Nтс	Qтс	M^x тсн	M^y тсн
ФМ1	31,5	10,4	25,4	
ФМ2	28,5	12,4	13,5	
ФМ3	18,5	15,4	17,8	
ФМ4	19,2	16,8	28,5	
ФМ5	28,5	16,8	25,4	
ФМ6	19,2	8,5	17	
ФМ7	19,2	8,5	1,9	

Ведомость расхода стали на элемент в кг.

Марка элемента	Изделия арматурные							Изделия закладные								Всего
	Арматура класса						Всего	Арматура класса						Прокат		
	AI			AIII				AI						ГОСТ		
	ГОСТ 5781-82*							ГОСТ 24372.1-80						25517-83		
	ф6		Итого	ф12		Итого		ф16	ф20	ф21	ф48		Итого	г.н.о 180х6		
ФМ1	12,5		12,5	66,0		66,0	78,5				75,3		75,3			153,8
ФМ2	12,5		12,5	66,0		66,0	78,5			6,2	75,3		81,5			130,0
ФМ3	12,5		12,5	66,0		66,0	78,5	5,2	8,4		75,3		88,9			167,4
ФМ4	18,5		18,5	82,9		82,9	101,4	5,2	8,4		75,3		88,9	94.0		284,3
ФМ5	18,5		18,5	82,9		82,9	101,4				75,3		75,3	94.0		270,7
ФМ6	11,8		11,8	59,4		59,4	71,2				75,3		75,3	94.0		240,5
ФМ7	10,0		10,0	33,4		33,4	43,4			12,4			12,4			55,8

23676-02

ГИП	ГУСЕВ	
Н.контр	ЛИФШИЦ	
Нач.отд	РАСТЕГАЕВ	
Гл.конст	ТИТОВ	
Гл.спец	СОЛОДИЛОВА	
Инжен.	АЛЕКСАНДРОВ	

тп 409-15-114.89 КЖ

База производственная ремонтно-строительного управления

Цех железобетонных изделий и ремонтно-механический цех. (в ЛМК типа „Канск")

Стадия	Лист	Листов
Р	10	

Таблица нагрузок на фундаменты ФМ1÷ФМ7
Ведомость расхода стали на фундаменты ФМ1÷ФМ7

ГИПРОКОММУНСТРОЙ г Москва

Привязан:

Инв.№

Инв.№ подл. | Подп. и дата | Взам.инв.№

Коп. Ekonyn

Формат А2

Альбом 2

Схема расположения фундаментов в осях 14-16

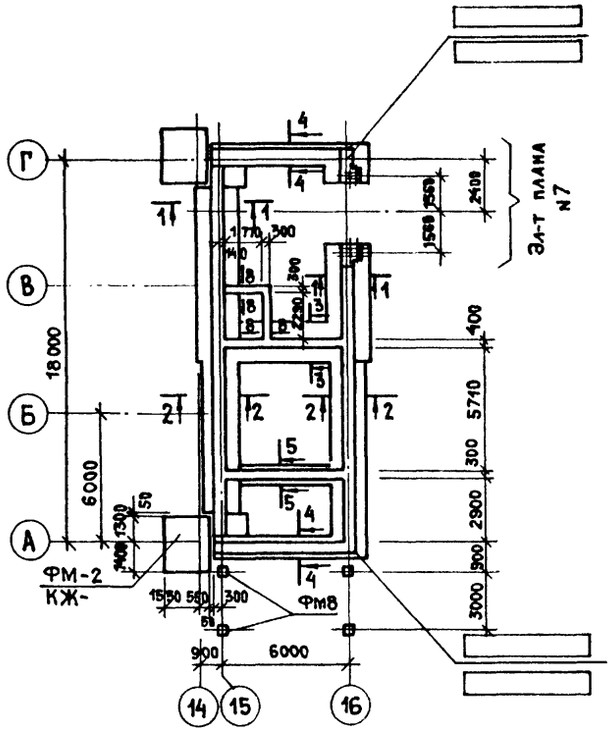

Элемент плана N7

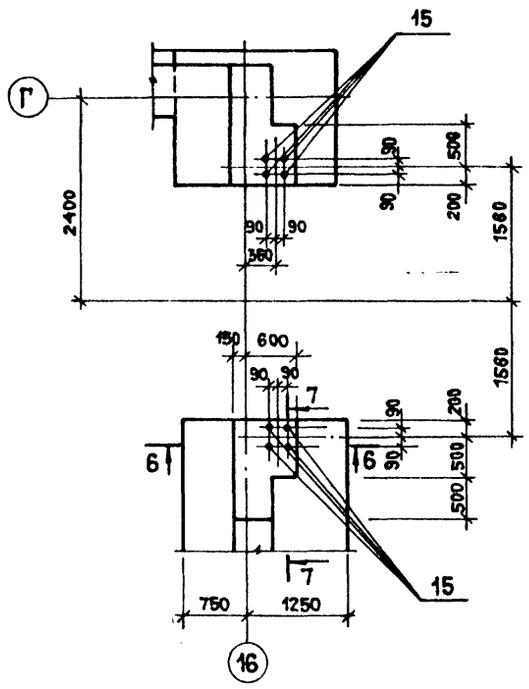

6 – 6

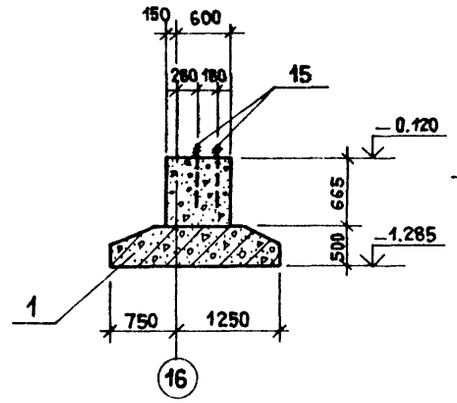

7 – 7

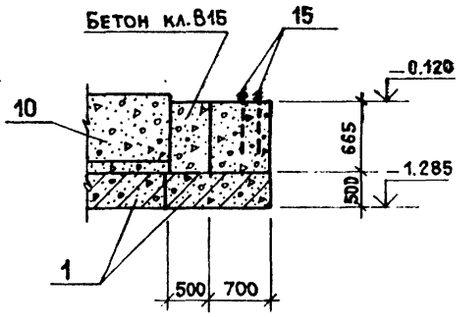

4 – 4

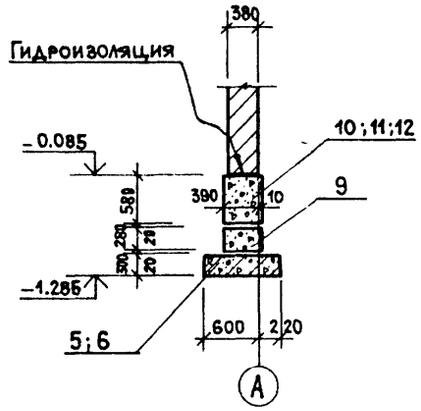

5 – 5

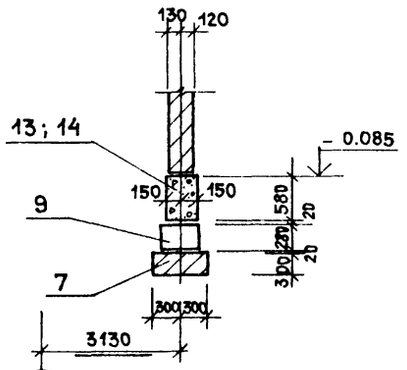

1 – 1

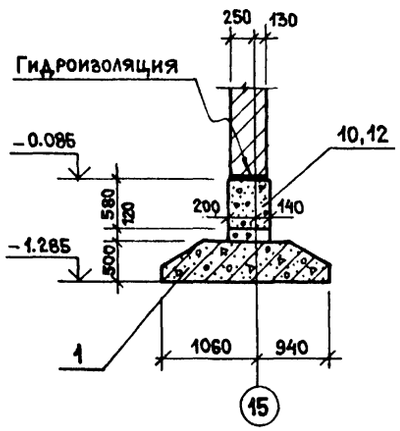

2 – 2

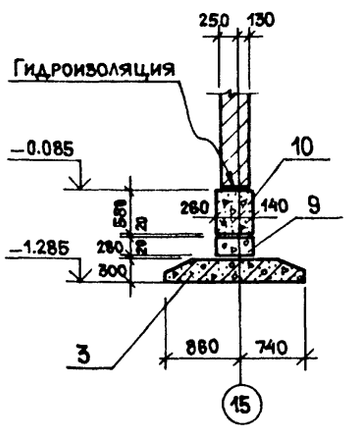

3 – 3

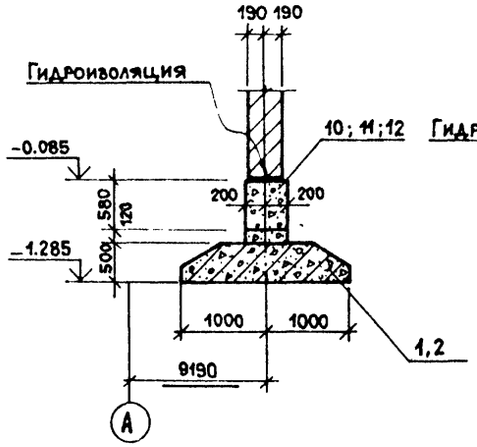

8 – 8

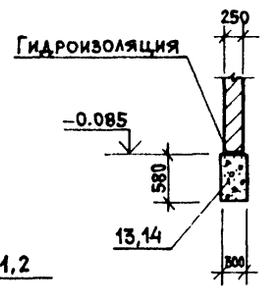

Таблица нагрузок на верхний обрез фундамента

Сечение	Вид усилий N тс	Q тс	M^x тсм	M^y тсм
1-1	38.6	—	—	—
2-2	28.5	—	—	—
3-3	27.6	—	—	—
4-4	16.5	—	—	—

Данный лист см. совместно с листами АР-4, КЖ-12

23676-02

ГИП	Гусев	
Н. контр.	Лифшиц	
Нач. отд.	Растегаев	
Гл. конс.	Титов	
Гл. спец.	Солодилова	
Исполн.	Никанорова	

Привязан:

Инв. N

Инв. № подл. | Подп. и дата | Взам. инв. №

тп 409-15-114.89 КЖ

База производственная ремонтно-строительного управления

Цех железобетонных изделий и ремонтно-механический цех (в ЛМК типа „Канск")

Стадия	Лист	Листов
Р	11	

Схема расположения фундаментов в осях 14-16. Сечения 1-1 ÷ 7-7

Гипрокоммунстрой г. Москва

Коп. Формат А2

Альбом 2

Развертки фундаментных блоков

по оси „15"

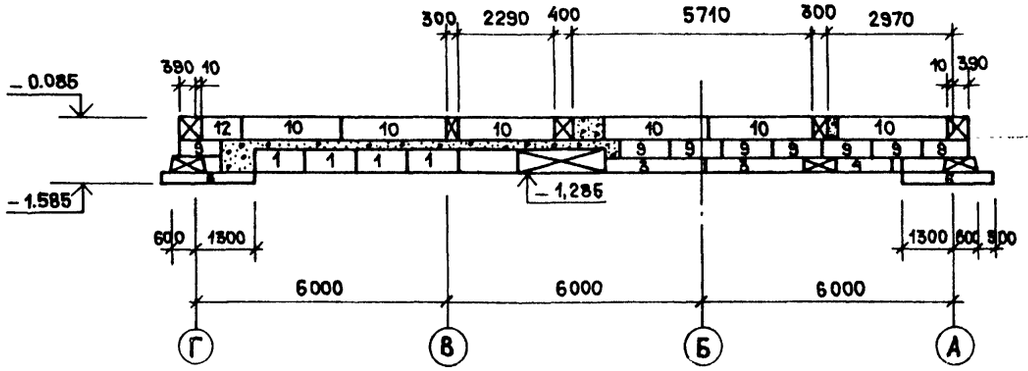

По оси „16"

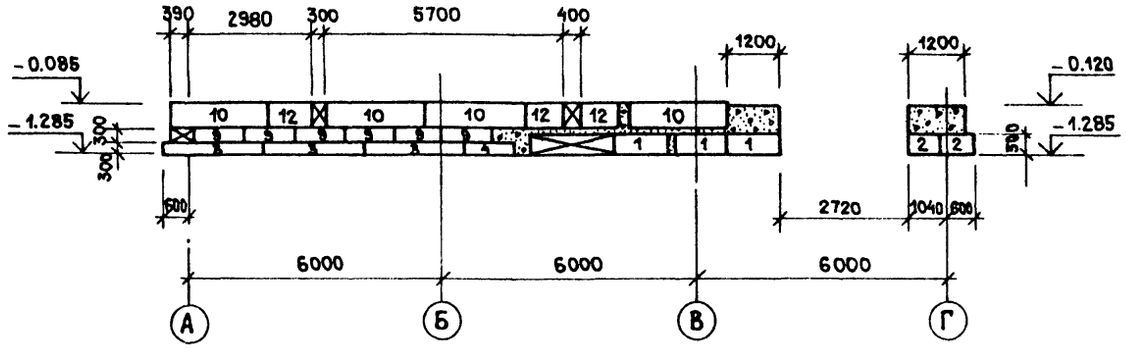

По оси „Г"

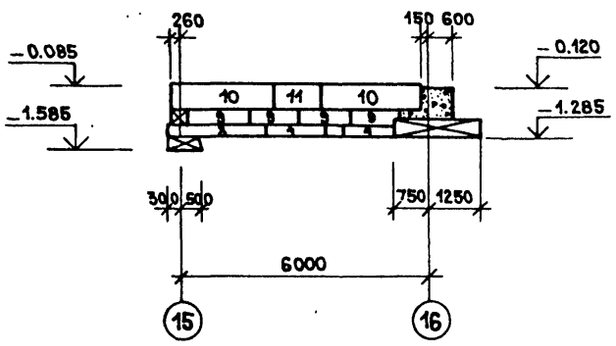

Между осями „Б" и „В"

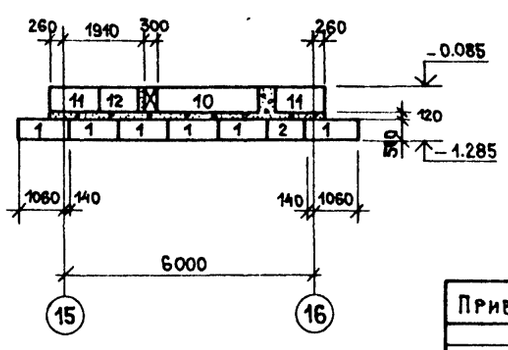

по оси „А"

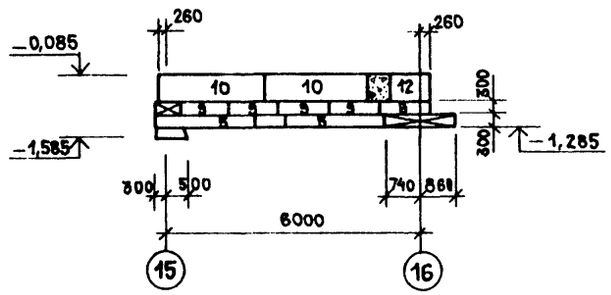

Между осями „А" и „Б"

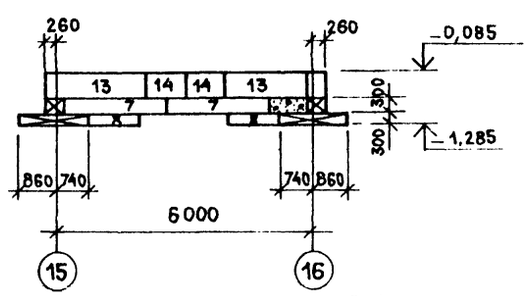

Марка	Обозначение	Наименование	Кол.	Примечание
1	ГОСТ 13580-80	Плиты фундаментов ФЛ20.12	14	2.4т
2	"	ФЛ20.8	3	1.6т
3	"	ФЛ16.24	8	2.5т
4	"	ФЛ16.12	3	1.2т
5	"	ФЛ.8.24	2	1.4т
6	"	ФЛ.8.12	4	0.69т
7	"	ФЛ6.24	2	1т
8	"	ФЛ6.12	2	0.52т
9	ГОСТ 13579-78	Блоки стен подвалов ФБС12.4.3-Т	20	0.31т
10	"	ФБС24.4.6-Т	14	1.3т
11	"	ФБС12.4.6-Т	3	0.64т
12	"	ФБС9.4.6-Т	7	0.47т
13	"	ФБС24.3.6-Т	3	0.97т
14	"	ФБС9.3.6-Т	4	0.35т
ФМ8	КЖ-4	ФМ8	4	
15		Болт 11 М16х710 Вст3 пс2 ГОСТ 24379.1-80	8	1.31кг

Схему расположения фундаментов смотри лист КЖ-11

23676-02

ГИП	Гусев	
Н.контр.	Гифович	
Нач.отд.	Растегаев	
Гл.конст.	Титов	
Гл.спец.	Солодилова	
Исполн.	Никанорова	

тп 409-15-114.89 КЖ

База производственная ремонтно-строительного управления

Цех железобетонных изделий и ремонтно-механический цех (в ЛМК типа „Канск")

Стадия	Лист	Листов
Р	12	

Раскладка блоков в осях 15-16. Спецификация

Гипрокоммунстрой г. Москва

Привязан:

Инв.N

Инв.N | Подл. и дата | Взам.инв.N

Альбом 2

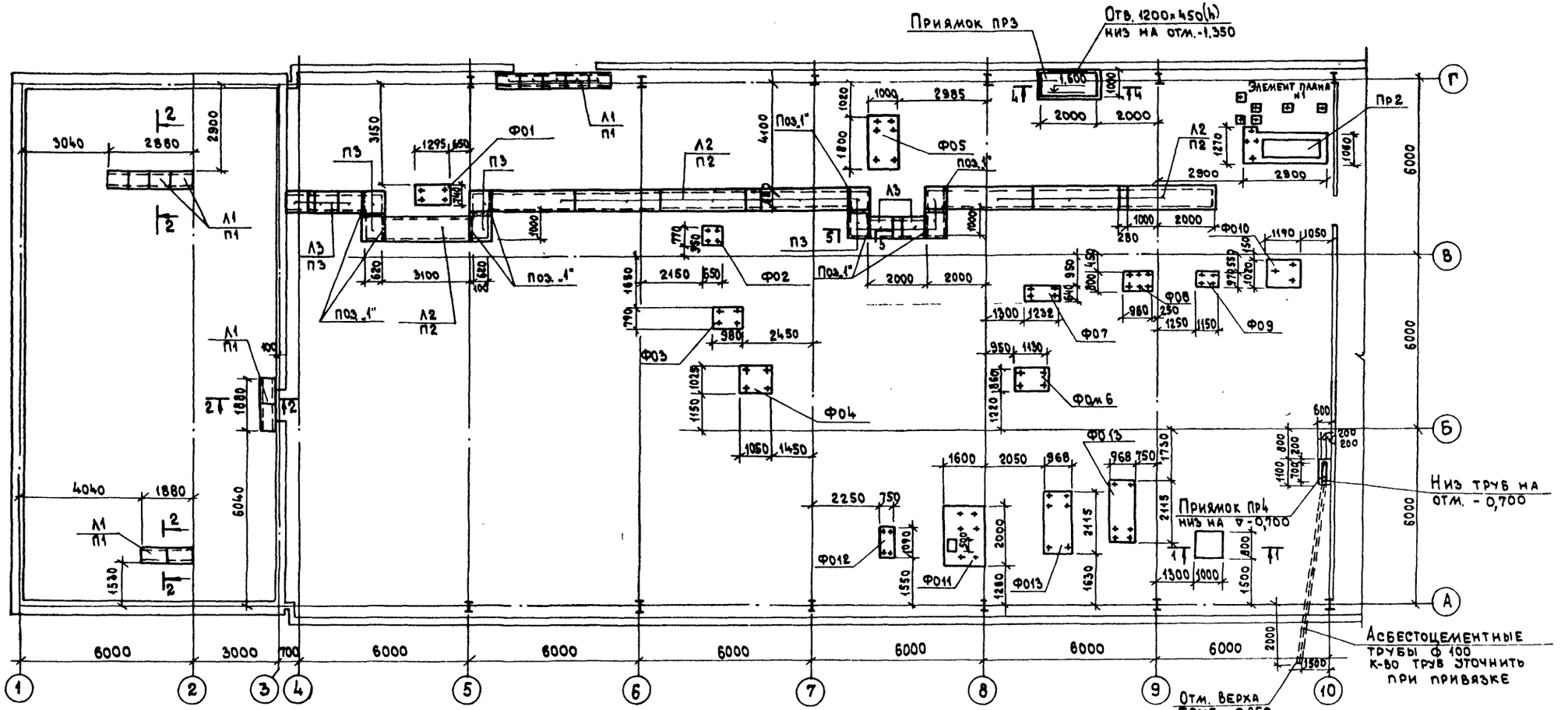

1–1

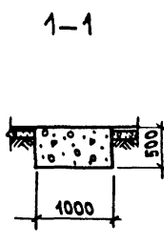

2–2

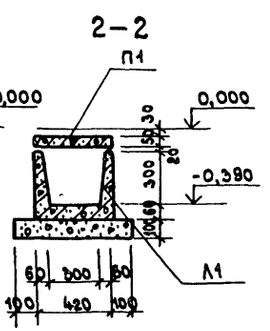

3–3

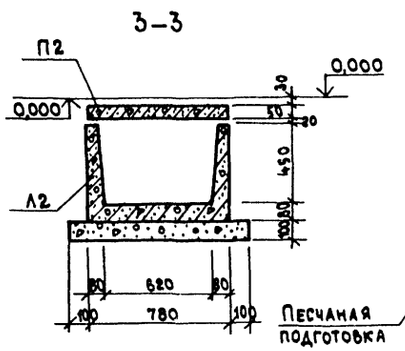

4–4

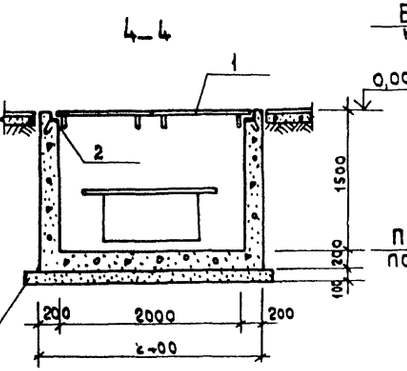

5–5

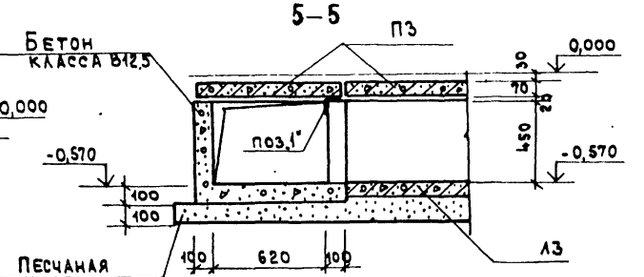

23676-02

ГИП	Гусев		
Н.контр.	Лифшиц		
Нач.отд.	Растегаев		
Гл.констр.	Лаут		
Гл.спец.	Солодилова		
Исполн.	Никанорова		

ТП 409-15-114.89 КЖ

База производственная ремонтно-строительного управления

Цех железобетонных изделий и ремонтно-механический цех (в АМК типа „Канск")

Стадия	Лист	Листов
Р	13	

План подземного хозяйства в осях 1÷10

Гипрокоммунстрой г. Москва

Привязан:

Инв. №

Согласовано:

Группа ТХ	Здольский	
Группа ОВ	Опарина	
Группа ЭЛ	Александрова	

Инв. № подл. | Подпись и дата | Взам. инв. №

Кол. В Ф

Формат А2

Альбом 2

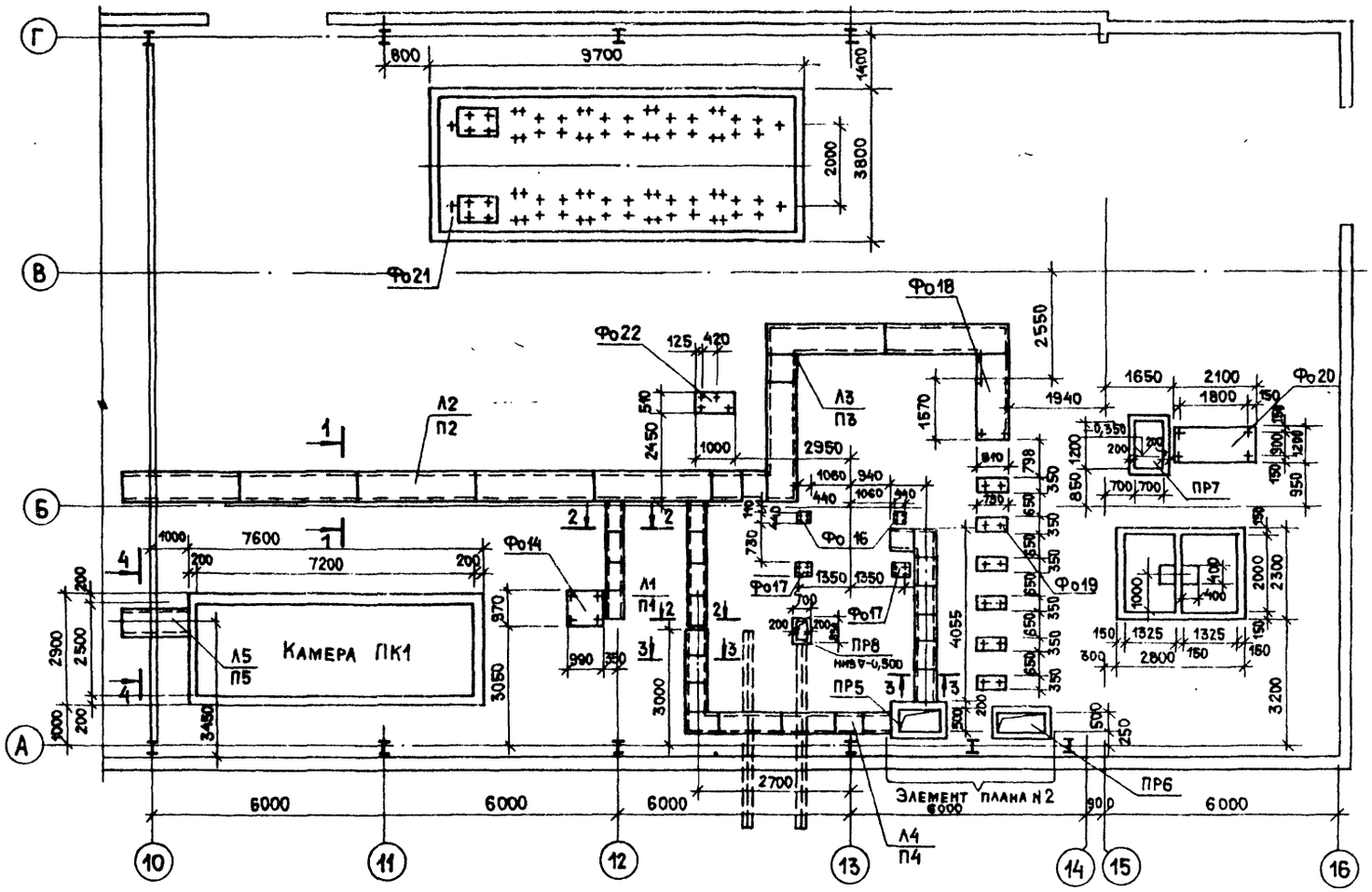

Согласовано:

Группа Техн.	Надежкин
Группа ОВ	Опарина
Группа ВК	Пушкина

Взам. инв. №

Подп. и дата

Инв. № подл.

Привязан:

Инв. №

ГИП	Гусев	
Н. контр.	Лифшиц	
Нач. отд.	Растегаев	
Гл. конст.	Титов	
Гл. спец.	Солдатова	
Исполн.	Хазина	

23676-02

тп 409-15-114.89 КЖ

База производственная ремонтно-строительного управления

Цех железобетонных изделий и ремонтно-механический цех (в ЛМК типа „Канск")

Стадия	Лист	Листов
Р	14	

План подземного хозяйства в осях 10÷16

Гипрокоммунстрой г. Москва

Коп.

Формат 2

Альбом 2

Элемент плана N1

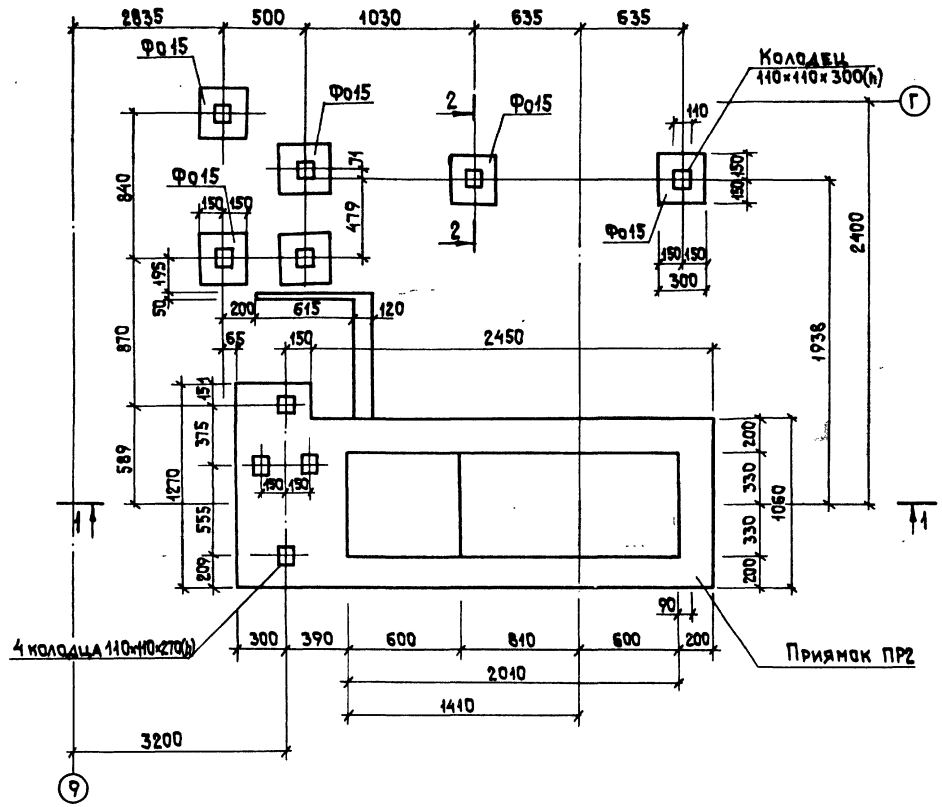

1—1

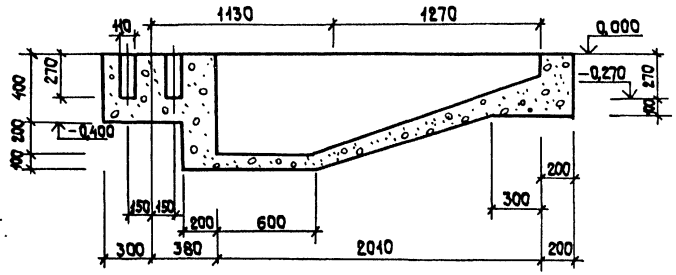

2—2

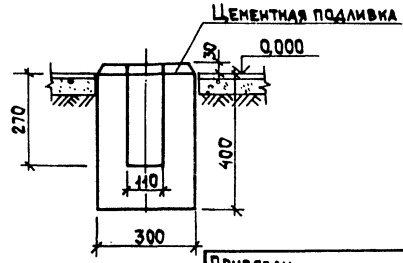

Формат	Зона	Поз.	Обозначение	Наименование	Кол.	Примечание
				Фундамент Фо15		
				Материалы		
				Бетон марки В12,5		0,04м³
				Приямок ПР2		
				Материалы		
				Бетон В12,5		1,1м³

Согласовано

Инв.№ подл. | Подп. и дата | Взам.инв.№

Гип	Гусев	
Н.контр	Лифшиц	
Нач.отд	Растегаев	
Гл.конст	Титов	
Гл.спец	Солодилова	
Исполн.	Хазина	

Привязан

Инв.№

23676-02

тп 409-15-114.89 КЖ

База производственная ремонтно-строительного управления

Цех железобетонных изделий и ремонтно-механический цех (в ЛИК типа „Канск")

Стадия	Лист	Листов
Р	15	

Элемент плана N1. Приямок ПР2. Фундамент Фо15

Гипрокоммунстрой г. Москва

Коп. Якасий

Формат А2

Альбом 2

Известковая яма. Приямок ПР-1

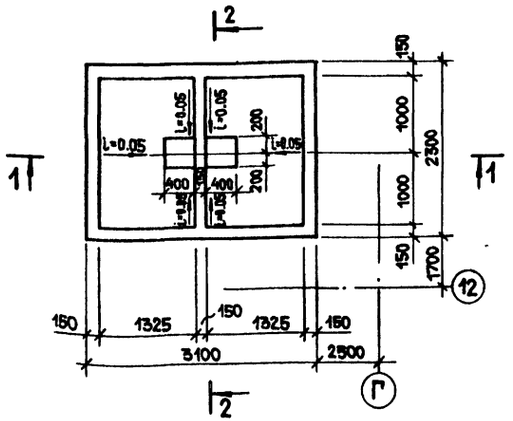

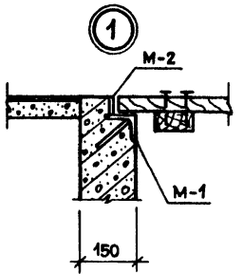

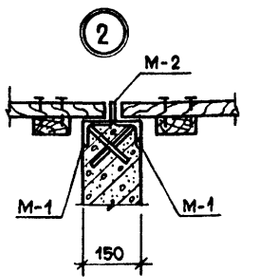

1 — 1

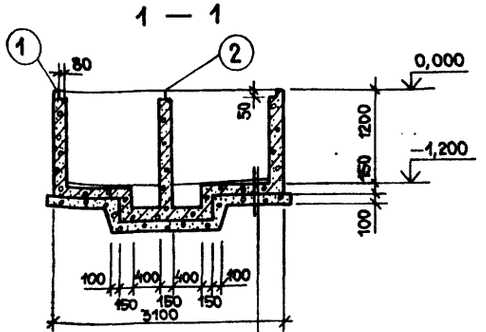

Цементная стяжка по уклону от 20 до 50 мм
Железобетонное днище - 150
Бетонная подготовка из бетона класса В 5 - 100

2 — 2

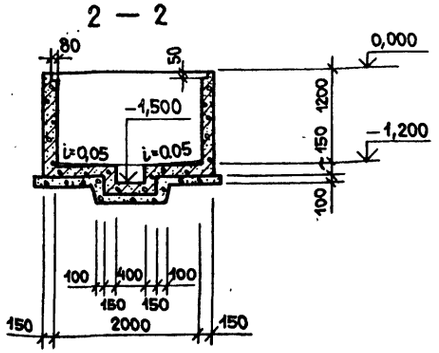

План раскладки деревянных щитов

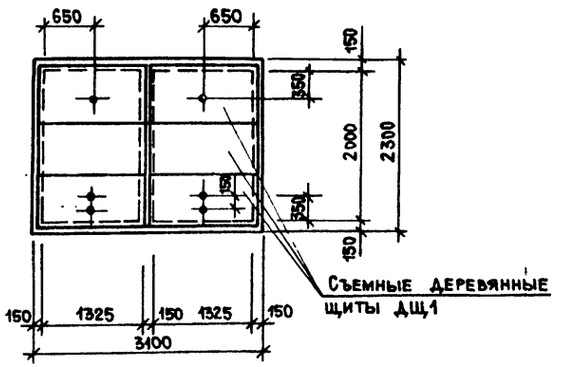

Спецификация к схеме расположения подземного хозяйства

Марка	Обозначение	Наименование	Кол.	Масса ед. кг	Примечание
		Закладные элементы			
М1	1.400-15.81 550-06	МН 555 ℓ=1200		5.3	
М2		Полоса Б-25×50 ГОСТ 103-76 Вст3кп2 ГОСТ 535-79 ℓ=2100			
ДЩ1	КЖИ. 16.00.0	Деревянный щит ДЩ1	6		
		Материал			
		Бетон класса В12.5		3.65 м³	

Данный лист см. совместно с листом КЖ 17.

23676-02

ГИП	Гусев		ТП 409-15-114.89 КЖ
Н.контр.	Лифшиц		База производственная ремонтно-строительного управления
Нач.отд.	Растегаев		Цех железобетонных изделий и ремонтно-механический цех (в ЛМК типа „Канск")
Гл.констр.	Титов		Стадия: Р; Лист: 16; Листов:
Гл.спец.	Солодилова		Подземное хозяйство. Известковая яма. Приямок ПР-1.
Ст.техн.	Хазина		Гипрокоммунстрой г. Москва

Привязан:

Инв.№

Согласовано: Группа ТХ

Инв.№ подл. | Подп. и дата | Взам.инв.№

Коп.

Формат 2

Альбом 2

Армирование ПР-1

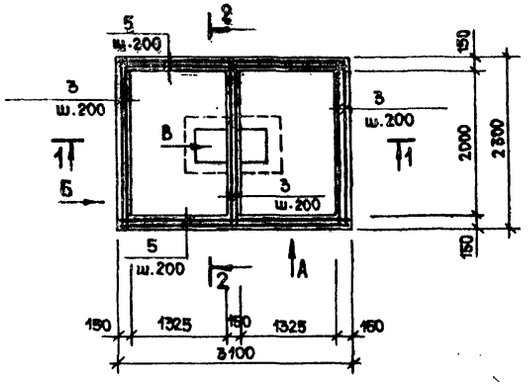

Раскладка сеток днища

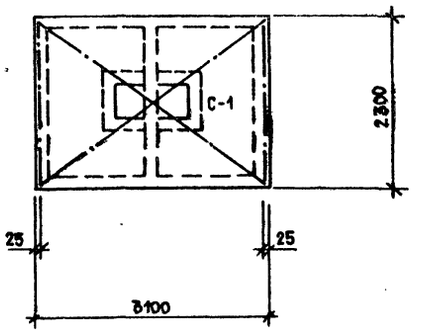

Спецификация к приямку ПР-1

Формат	Зона	Поз.	Обозначение	Наименование	Кол.	Примечание
				Сборочные единицы		
БЧ		1		С $\frac{5Вр1-200}{5АIII-100}$-2250х3050 ГОСТ 8478-81	1	
				Детали		
				АIII-8 ГОСТ 5781-82*		
БЧ		2		ℓ-1300	108	
БЧ		3		ℓ-2250	42	
БЧ		4		ℓ-1500	22	
БЧ		5		ℓ-3100	26	
БЧ		6		ℓ-700	110	
БЧ		7		ℓ-1450	7	
БЧ		8		ℓ-2000	4	
БЧ		9		ℓ-1200	4	
БЧ		10		ℓ-650	4	

1 — 1

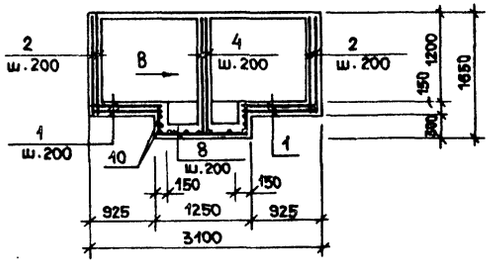

Ведомость деталей

Поз.	Эскиз
6	350 / 350
7	400 / 650 / 400
8	400 / 1200 / 400

Ведомость расхода стали на элемент, кг

Марка элемента	Напрягаемая арматура			Изделия арматурные			Изделия закладные						Общий расход
	Вр-I			Арматура класса A III			Прокат марки Вст3 кп2				Арматура класса A III		
	ГОСТ 6727-80			ГОСТ 5781-82*			ГОСТ 103-76*		ГОСТ 8509-86		ГОСТ 5781-82*		
	ф5		Итого	ф8		Итого	-50х5	Итого	∠75х7	Итого	ф8	Итого	
ПР-1	6.7		6.7	20.60		206.0	22.5	22.5	77.5	77.5	12.6	12.6	325.3

2 — 2

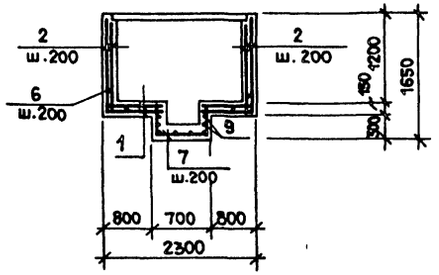

Данный лист см. совместно с листом КЖ 16

23676-02

ГИП	Гусев		тп 409-15-114.89 КЖ
Н.контр.	Гифшиц		
Нач.отд.	Растегаев		База производственная ремонтно-строительного управления
Гл.конст.	Титов		
Гл.спец.	Солдинова		
Исполн.	Хазина		Цех железобетонных изделий и ремонтно-механический цех (в ЛМК типа „Канск")

Стадия	Лист	Листов
Р	17	

Подземное хозяйство. Армирование приямка ПР-1

ГИПРОКОММУНСТРОЙ г. Москва

Привязан:

Инв.№

Инв.№ подл. | Подп. и дата | Взам.инв.№

Коп.

Формат 2

Альбом 2

Фо 1

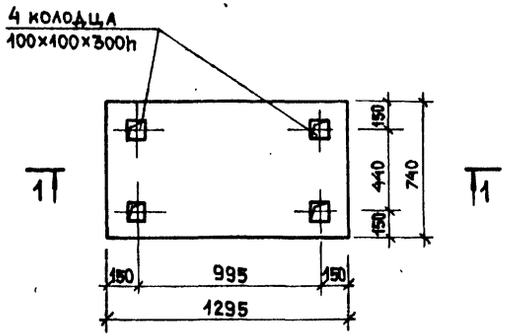

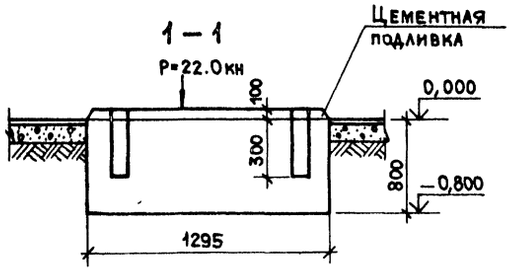

Фо 2

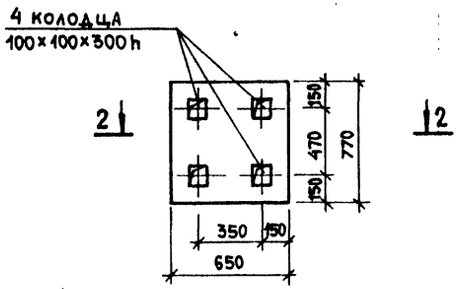

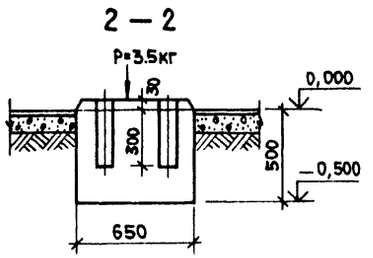

Фо 3

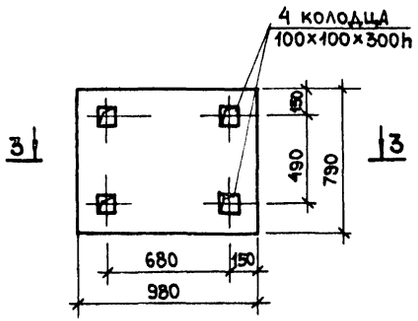

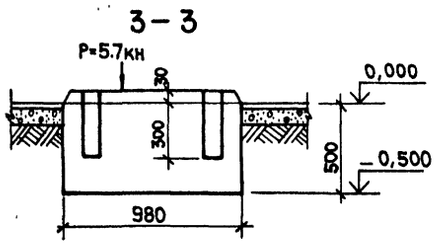

Фо 4

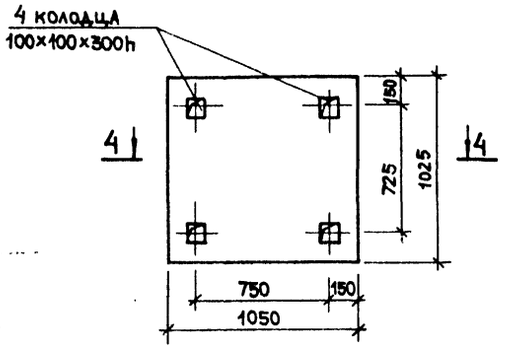

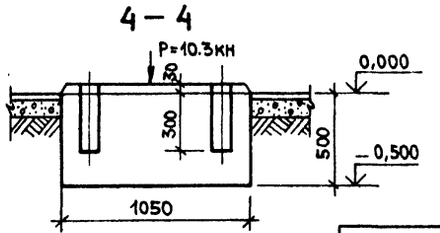

Спецификация элементов в монолитной конструкции

Обозначение	Наименование	Кол	Примечание
	Фундамент Фо1		
	Материалы		
	Бетон марки В12.5		0.76м³
	Фундамент Фо2		
	Материалы		
	Бетон марки В12.5		0.25м³
	Фундамент Фо3		
	Материалы		
	Бетон марки В12.5		0.38м³
	Фундамент Фо 4		
	Материалы		
	Бетон марки В12.5		0.9м³

23676-02

ГИП	Гусев		тп 409-15-114.89 КЖ
Н.контр.	Лифшиц		
Нач.отд.	Растегаев		База производственная ремонтно-строительного управления
Гл.конст.	Титов		
Гл.спец.	Солдатова		
Исполн.	Хазина		Цех железобетонных изделий и ремонтно-механический цех (в ЛМК типа „Канск")

Стадия	Лист	Листов
Р	18	

Фундаменты Фо1÷Фо4

ГИПРОКОММУНСТРОЙ г. Москва

Привязан:

Инв.№

Инв.№подл. | Подп. и дата | Взам.инв.№

Коп.

Формат 2

Альбом 2

Фо 5

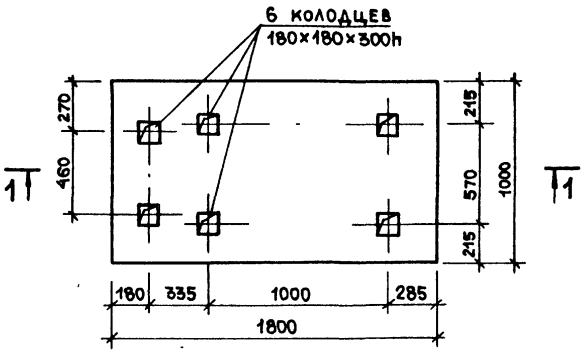

Фо 6

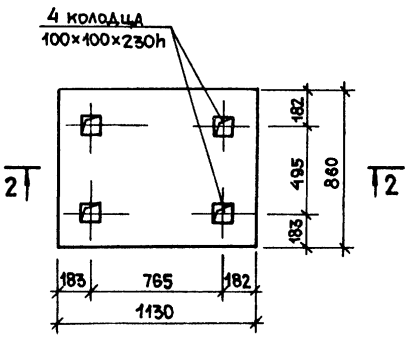

Спецификация элементов монолитной конструкции

Формат	Зона	Поз.	Обозначение	Наименование	Кол.	Примечание
				Фундамент Фо5		
				Материалы		
				Бетон марки В12.5		0.7м³
				Фундамент Фо6		
				Материалы		
				Бетон марки В12.5		0.48м³
				Фундамент Фо7		
				Материалы		
				Бетон марки В12.5		0.4м³
				Фундамент Фо8		
				Материалы		
				Бетон марки В12.5		0.5м³

1 – 1

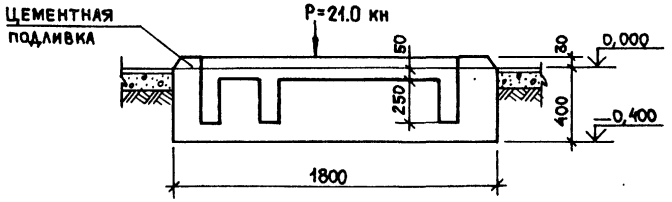

2 – 2

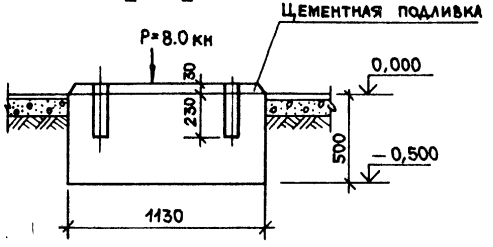

Фо 7

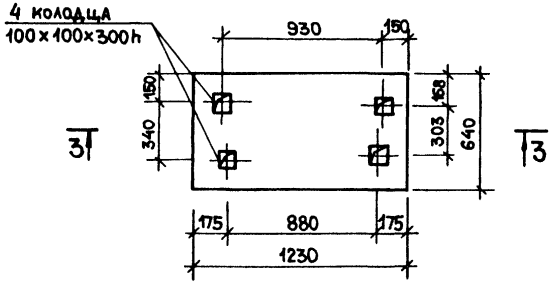

Фо 8

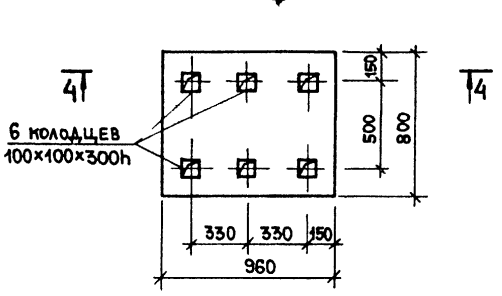

3 – 3

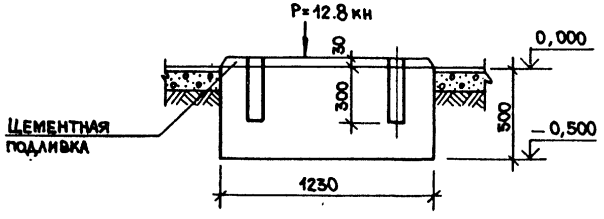

4 – 4

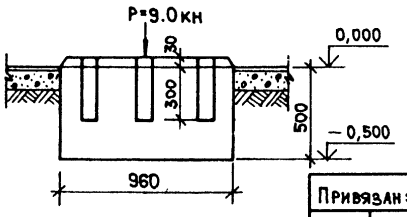

23676-02

ГИП	Гусев		тп 409-15-114.89 КЖ
Н.контр.	Гифшиц		
Нач.отд.	Растегаев		База производственная ремонтно-строительного управления
Гл.конст.	Титов		
Гл.спец.	Солодилова		Цех железобетонных изделий и ремонтно-механический цех (в ЛМК типа „Канск")
Исполн.	Хаэнна		Стадия: Р; Лист: 19; Листов:
Привязан:			Фундаменты Фо5÷Фо8
Инв.№			Гипрокоммунстрой г. Москва

Инв.№ подл. | Подп. и дата | Взам. инв.№

Коп.

Формат 2

Альбом 2

Фо 9

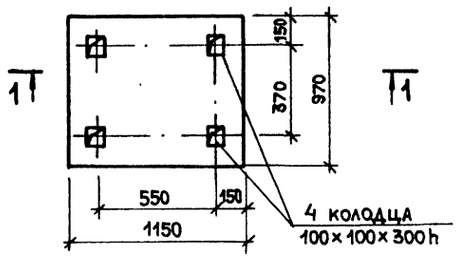

1 — 1

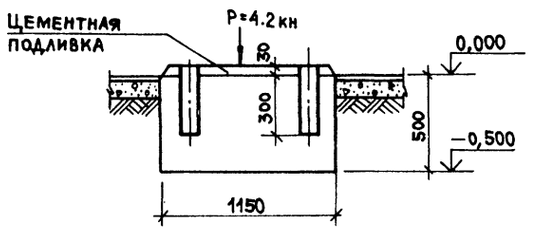

Фо 10

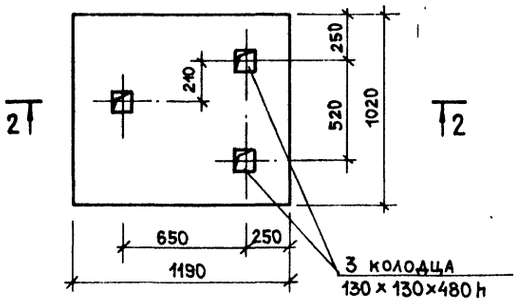

2 — 2

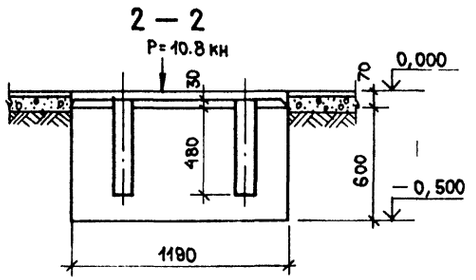

Фо 11

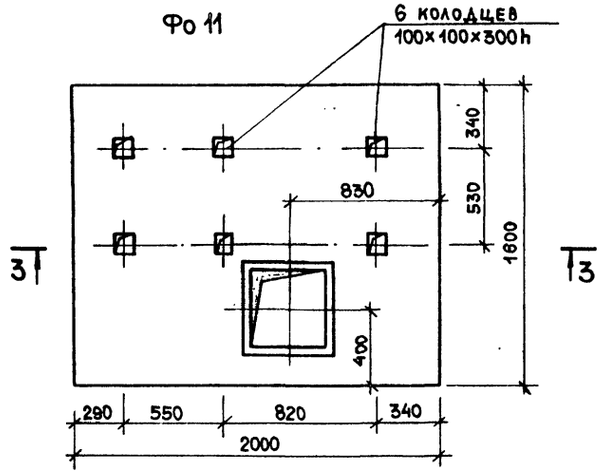

3 — 3

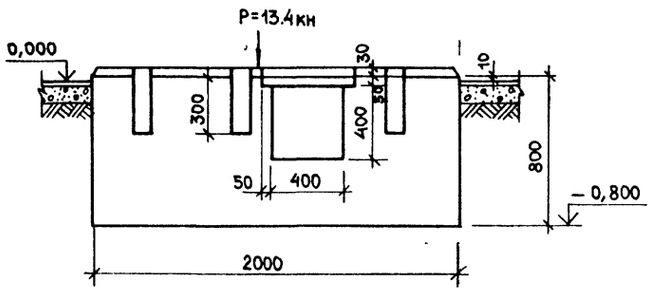

Фо 12

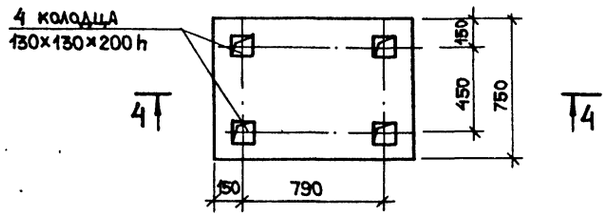

4 — 4

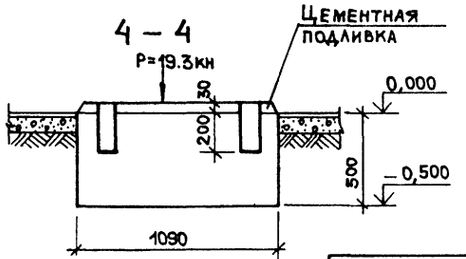

Спецификация элементов монолитной конструкций

Формат	Зона	Поз.	Обозначение	Наименование	Кол.	Примечание
				Фундамент Фо9		
				Материалы		
				Бетон марки В12.5		0.56м³
				Фундамент Фо10		
				Материалы		
				Бетон марки В12.5		0.81м³
				Фундамент Фо 11		
				Материалы		
				Бетон марки В12.5		2.48м³
				Фундамент Фо 12		
				Материалы		
				Бетон марки В12.5		0.4м³

23676-02

ГИП	Гусев	тп 409-15-114.89	КЖ
Н.контр.	Лифшиц	База производственная ремонтно-строительного управления	
Нач.отд.	Растегаев		
Гл.конст.	Титов		
Гл.спец.	Солодилова		
Исполн.	Хазина	Цех железобетонных изделий и ремонтно-механический цех (в ЛМК типа „Канск")	Стадия: Р; Лист: 20; Листов:
Привязан:		Фундаменты Фо9–Фо12	ГИПРОКОММУНСТРОЙ г. Москва
Инв.№			

Инв.№ подл. | Подп. и дата | Взам. инв.№

Коп. Формат 2

Альбом 2

Фо 13

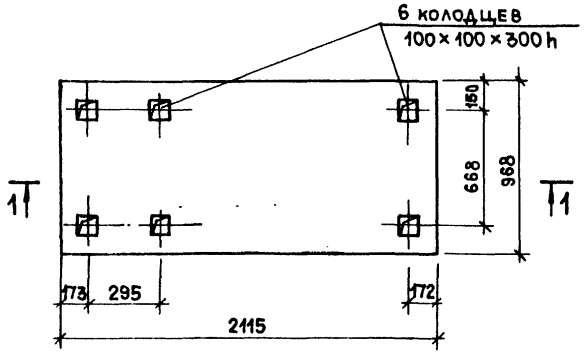

1 – 1

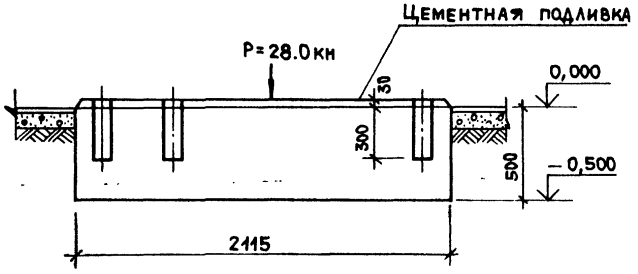

Спецификация элементов монолитной конструкции

Формат	Зона	Поз.	Обозначение	Наименование	Кол.	Примечание
				Фундамент Фо 13		
				Материалы		
				Бетон марки В 12.5		1.1м³
				Фундамент Фо 14		
				Материалы		
				Бетон марки В 12.5		0.48м³
				Фундамент Фо 16		
				Материалы		
				Бетон марки В 12.5		0.06м³
				Фундамент Фо 22		
				Материалы		
				Бетон марки В 12.5		0.15м³

Фо 14

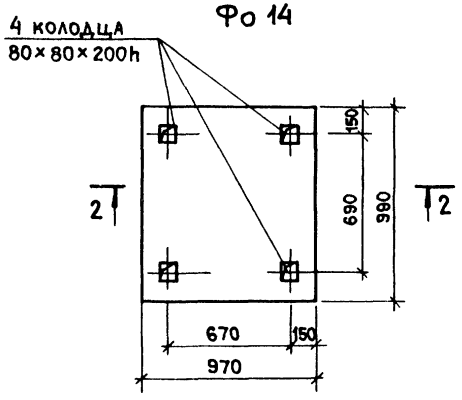

Фо 22

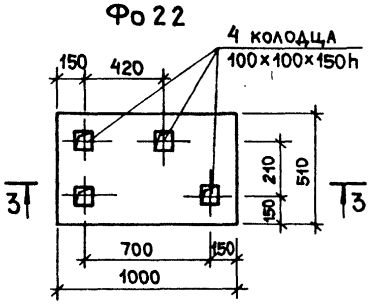

3 – 3

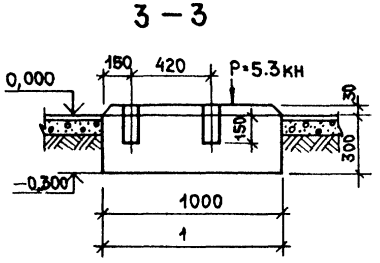

2 – 2

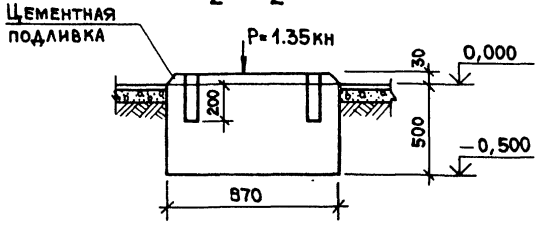

Фо 16

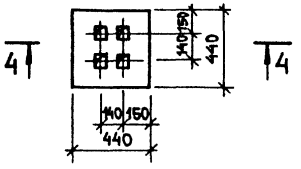

4 – 4

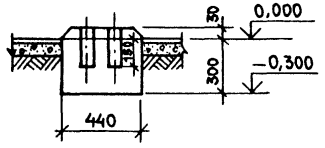

23676-02

ГИП	Гусев		тп 409-15-114.89 КЖ
Н.контр.	Ифишцо		
Нач.отд.	Растегаев		База производственная ремонтно-строительного управления
Гл.конст.	Титов		
Гл.спец.	Солодилова		Цех железобетонных изделий и ремонтно-механический цех (в ЛМК типа „Канск")
Исполн.	Хазина		Стадия Р; Лист 21; Листов
Привязан			Фундаменты Фо13; Фо14; Фо16 и Фо22
Инв.№			Гипрокоммунстрой г. Москва

Инв.№подл. | Подп. и дата | Взам.инв.№

Коп. | Формат 2

Альбом 2

Фо 17

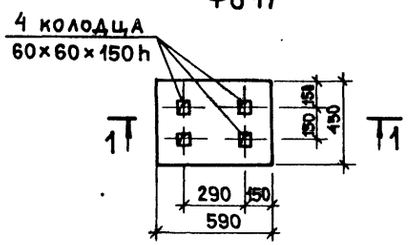

1 – 1

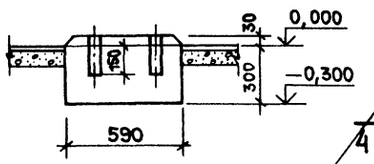

Фо 20

4 – 4

Фо 18

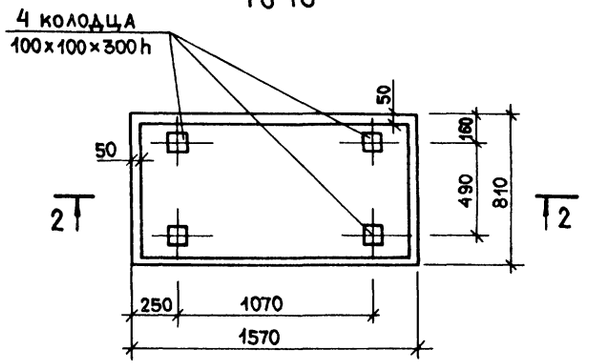

2 – 2

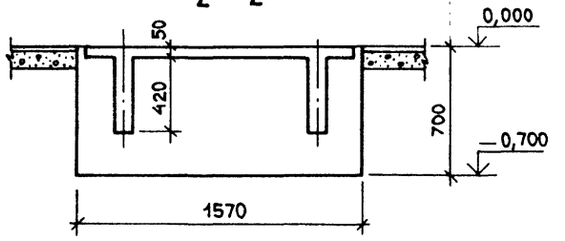

Фо 19

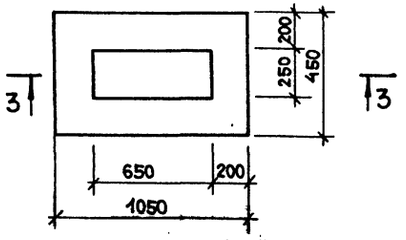

3 – 3

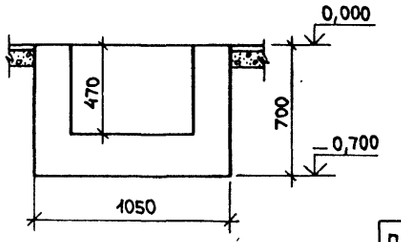

Спецификация элементов монолитной конструкции

Формат	Зона	Поз.	Обозначение	Наименование	Кол.	Примечание
				Фундамент Фо17		
				Материалы		
				Бетон класса В12.5		0.08м³
				Фундамент Фо18		
				Материалы		
				Бетон класса В12.5		0.89м³
				Фундамент Фо19		
				Материалы		
				Бетон класса В12.5		0.6м³
				Фундамент Фо20		
				Материалы		
				Бетон класса В12.5		1.3м³

23676-02

ГИП	Гусев	тп 409-15-114.89 КЖ	
Н.контр.	Ифшиц		
Нач.отд.	Растегаев	База производственная ремонтно-строительного управления	
Гл.конст.	Титов		
Гл.спец.	Солодилова	Цех железобетонных изделий и ремонтно-механический цех (в ЛМК типа „Канск")	Стадия Р; Лист 22; Листов
Исполн.	Хазина	Фундаменты Фо17÷Фо20	Гипрокоммунстрой г. Москва

Привязан:

Инв.N

Инв.N подл. | Подп. и дата | Взам. инв.N

Коп.

Формат 2

Альбом 2

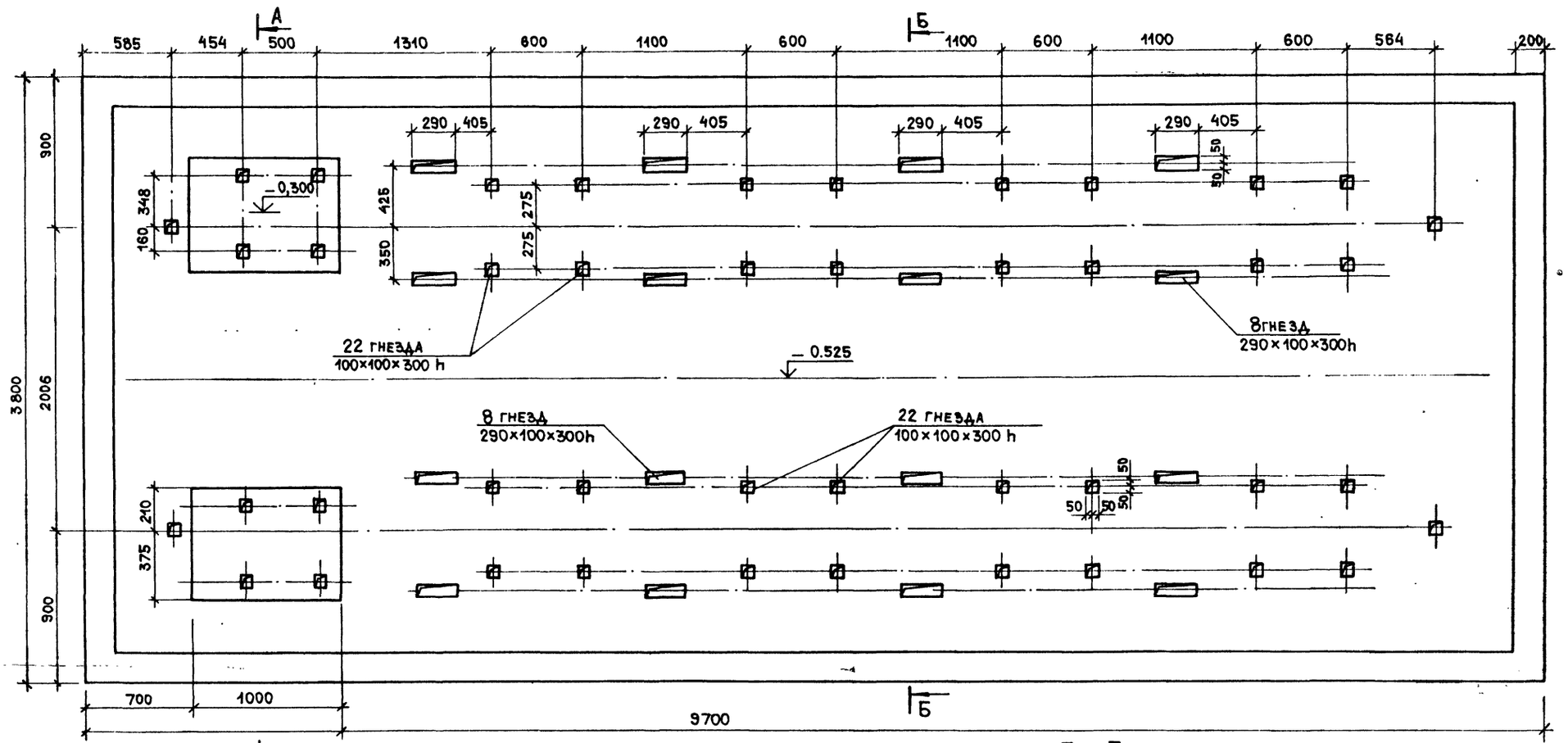

А – А

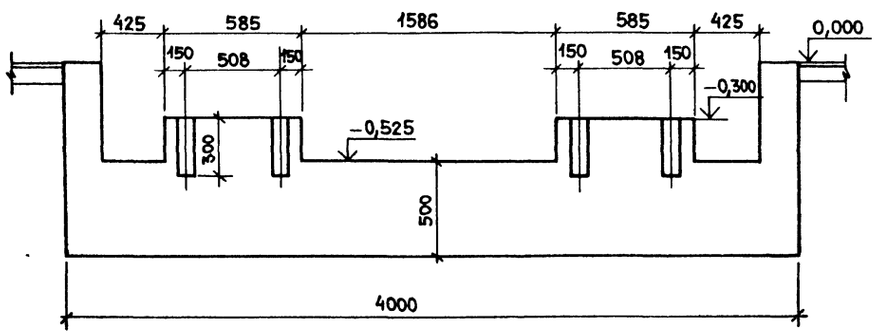

Б – Б

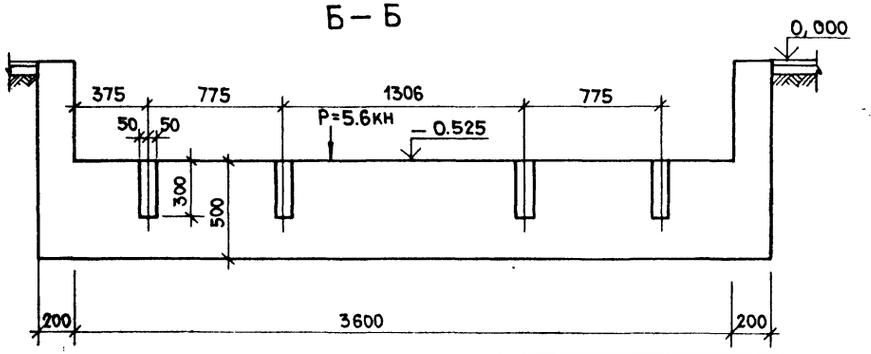

23676-02

ГИП	Гусев	тп 409-15-114.89	КЖ
Н.контр.	Лифшиц	База производственная ремонтно-строительного управления	
Нач.отд.	Растеглев	Цех железобетонных изделий и ремонтно-механический цех (в ЛМК типа „Канск")	Стадия: Р; Лист: 23; Листов:
Гл.конст.	Титов	Фундамент Ф021. Разрезы 1-1, 2-2	Гипрокоммунстрой г. Москва
Гл.спец.	Солодилова		
Исполн.	Хазина		

Привязан:

Инв.№

Инв.№подл. | Подп. и дата | Взам.инв.№

Коп.

Формат 2

Альбом 2

Марка	Обозначение	Наименование	Кол.	Масса ед. кг	Примечание
	Фундаменты под оборудование				
Фо1	КЖ-18	Фо1	1		0.76м³
Фо2	КЖ-18	Фо2	1		0.25м³
Фо3	КЖ-18	Фо3	1		0.38м³
Фо4	КЖ-18	Фо4	1		0.90м³
Фо5	КЖ-19	Фо5	1		0.7м³
Фо6	КЖ-19	Фо6	1		0.48м³
Фо7	КЖ-19	Фо7	1		0.40м³
Фо8	КЖ-19	Фо8	1		0.54м³
Фо9	КЖ-20	Фо9	1		0.56м³
Фо10	КЖ-20	Фо10	1		0.81м³
Фо11	КЖ-20	Фо11	1		2.48м³
Фо12	КЖ-20	Фо12	1		0.40м³
Фо13	КЖ-21	Фо13	2		1.10м³
Фо14	КЖ-21	Фо14	1		0.48м³
Фо15	КЖ-15	Фо15	6		0.04м³
Фо16	КЖ-21	Фо16	1		0.06м³
Фо17	КЖ-21	Фо17	1		0.08м³
Фо18	КЖ-22	Фо18	1		0.89м³
Фо19	КЖ-22	Фо19	1		0.60м³
Фо20	КЖ-22	Фо20	1		1.30м³
Фо21	КЖ-23	Фо21	1		21.19м³
Фо22	КЖ-21	Фо22	1		0.15м³

Марка	Обозначение	Наименование	Кол.	Масса ед. кг	Примечание
ПР1	КЖ-16	Приямок ПР1	1		3.6м³
ПР2	КЖ-15	Приямок ПР2	1		1.1 м³
	КЖ-13	Приямок ПР3	1		
1	КЖИ-	Щит металлический Щ1	2		
2	1.400-15 в.0;1	Закладная деталь МН553			
		Материалы			
		Бетон класса В12.5			2.7м³
ПР4	КЖ-14	Приямок ПР4	1		
		Материалы			
		Бетон класса В12.5			0.5м³
ПР5	КЖ-14	Приямок ПР5	1		
3	КЖИ-	Щит металлический Щ2	1		
2	1.400-15 в.0;1	Закладная деталь М533			
		Материалы			
		Бетон класса В12.5			1.0м³
ПР6	КЖ-14	Приямок ПР6	1		
4	КЖИ-	Щит металлический Щ3	1		
2	1.400-15 в.0;1	Закладная деталь МН533			
		Бетон класса В12.5			1.0м³
ПР7	КЖ-14	Приямок ПР7			
		Материалы			
		Бетон класса В12.5			0.7м³

Марка	Обозначение	Наименование	Кол.	Масса ед. кг	Примечание
ПР8	КЖ-14	Приямок ПР8	1		
		Материалы			
		Бетон класса В12.5			0,3м³
Л1	3.006.1-2/82.1-1-01.0	Лотки канала Л1д-8	21	110	
Л2	04.0	Л4-8	16	1800	
Л3	04.0	Л4д-8	9	230	
Л4	02.0	Л2-8	17	900	
Л5	05.0	Л5д-8	2	280	
П1	3.006.1-2/82.1-2-1.0	Плиты канала П1-5	21	40	
П2	2.0	П5-5	16	410	
П3	1.0	П5д-5	17	100	
П4	1.0	П3-5	17	50	
П5	1.0	П5д-8	2	100	
ПК1	т.п 409-28-40	Камера ПК1	1		
		Асбестоцементная труба $d_y = 100$			
		ГОСТ 539-80 $\ell = 6500$	6	54.0	
поз. „1"		Уголок $\frac{Б63 \times 63 \times 5 ГОСТ 8509-86}{Вст3кп2 ГОСТ 535-79 \times \ell = 800}$	8	3.8	

23676-02

ГИП	Гусев	
Н. контр.	Лифшиц	
Нач. отд.	Растегаев	
Гл. конст.	Титов	
Гл. спец.	Солодилова	
Исполн.	Хазина	

тп 409-15-114.89 КЖ

База производственная ремонтно-строительного управления

Цех железобетонных изделий и ремонтно-механический цех (в ЛМК типа „Канск")

Стадия	Лист	Листов
Р	24	

Спецификация к плану подземного хозяйства

Гипрокоммунстрой г. Москва

Привязан:

Инв. N

Инв. N подл. | Подп. и дата | Взам. инв. N

Коп. [signature]

Формат 2

Альбом 2

Схемы расположения панелей внутренних стен

1 этажа

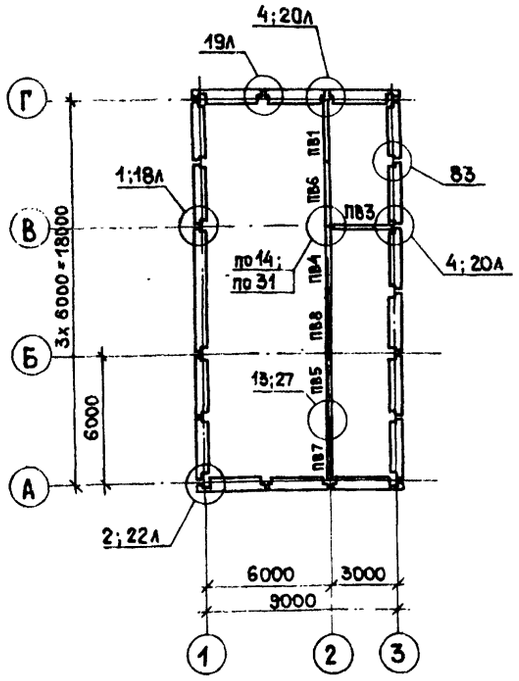

2 этажа

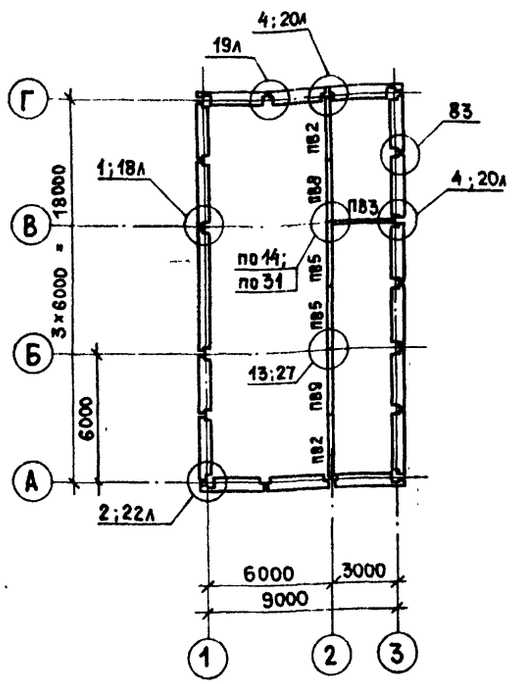

Узлы по парапетным стеновым панелям

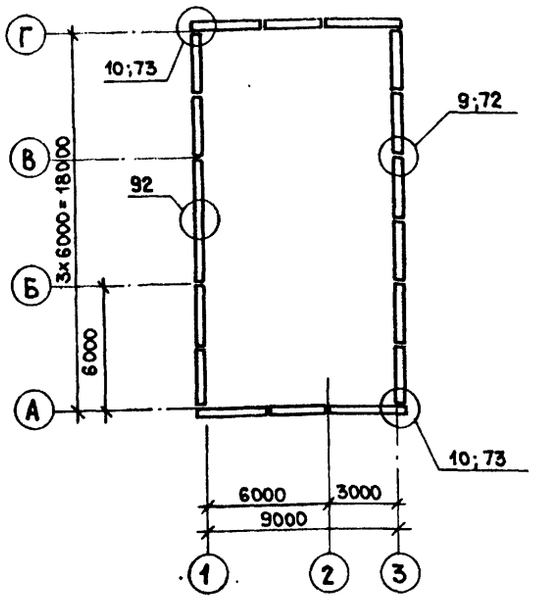

1. Данный лист смотри совместно с листами АР-3, АР-6.
2. Монтаж стеновых панелей осуществлять по серии 1.090-10-1 02П3.
3. Узлы, замаркированные на данном листе разработаны в серии 1.090.1-1 вып. 7-1.

Марка	Обозначение	Наименование	Кол.	Масса ед. кг	Примечание
		Панели внутренних			
		стен			
ПВ1	1.090.1-1.4-4 12-01	1ПВ 30.30 - 1т	1	3540	
ПВ2	1.090.1-1.4-4 02-02	1ПВ 30.27 - 1т	2	3280	
ПВ3	1.090.1-1.4-4 02-03	1ПВ 29.27 - 1т	2	3180	
ПВ4	1.090.1-1.4-4 01	ПВТ-30.27.9 - 1т	1	1790	
ПВ5	1.090.1-1.4-4 01-02	ПВ 30.27 - 1т	3	3280	
ПВ6	1.090.1-1.4-4 19	ПВР 30.30.15 - 3т	1	2250	
ПВ7	1.090.1-1.4-4 08-01	ПВГ 30.27.10 - 1т	1	2440	
ПВ8	1.090.1-1.4-4 07-01	ПВГ 30.27.13 - 1т	2	2200	
ПВ9	1.090.1-1.4-4 05-01	ПВП 30.27.10 - 1т	1	2440	
		Соединительные			
		элементы			
МС1	1.090.1-1 7-1 108	МС1	26	0.36	
МС2	1.090.1-1 8-1 01	МС2	26	0.42	
МС3	1.090.1-1 8-1 02	МС3	40	0.25	
МС5	1.090.1-1 7-1 108	МС5	32	0.18	
МС6	1.090.1-1 8-1 01-01	МС6	12	0.29	
МС7	1.090.1-1 8-1 04	МС7	12	0.21	
МС8	1.090.1-1 7-1 108	МС8	13	0.26	
МС9	1.090.1-1 7-1 108	МС9	18	0.23	
МС17	1.090.1-1 7-1 108	МС17	4	0.13	
МС18	1.090.1-1 7-1 108	МС18	26	0.82	
МС25	1.090.1-1 8-1 09	МС25	18	0.75	
МС26	1.090.1-1 8-1 09-01	МС26	1	1.2	
МС28	1.090.1-1 7-1 108	МС28	4	1.53	
МС33	1.090.1-1 7-1 108	МС33	2	16.8	
МС38	1.090.1-1 7-1 108	МС38	1	0.61	

Инв.N подл. | Подп. и дата | Взам. инв.N

23676-02

ГИП	Гусев		тп 409-15-114.89 КЖ
Н.контр.	Лифшиц		
Нач.отд.	Растегаев		База производственная ремонтно-строительного управления
Гл.конст.	Титов		
Гл.спец.	Солодилова		Цех железобетонных изделий и ремонтно-механический цех (в ЛМК типа „Канск") — Стадия: Р; Лист: 25; Листов:
Исполн.	Никанорова		Схемы расположения панелей внутренних стен. Спецификация — Гипрокоммунстрой г. Москва

Привязан:

Инв.N

Коп.

Формат 2

Альбом 2

Схема расположения плит перекрытия на отм. 3,300

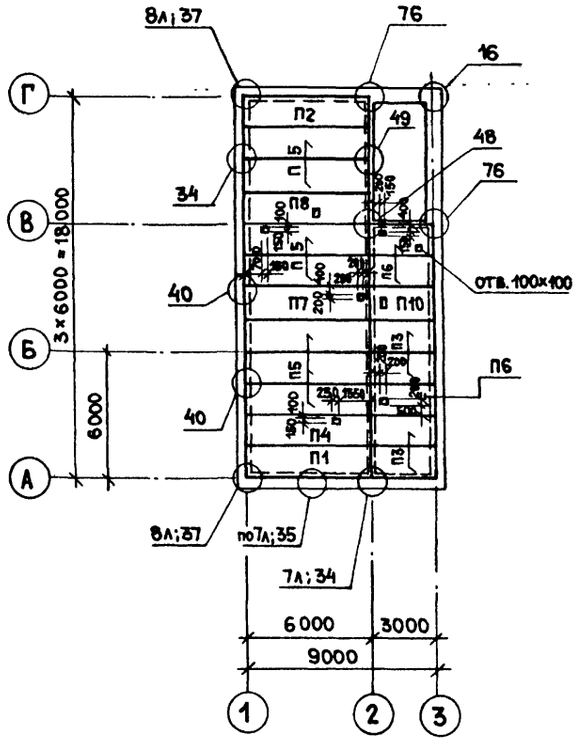

Схема расположения плит покрытия

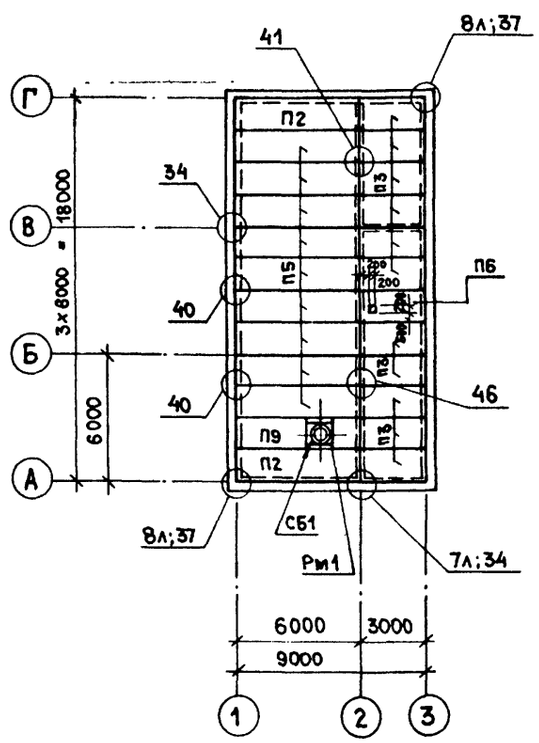

Марка	Обозначение	Наименование	Кол.	Масса ед. кг	Приме-чание
		Железобетонные плиты			
П1	1.090.1-1.5-1 3000-12	ПК60.15-6АтVт-1	1	2767	
П2	1.090.1-1.5-1 3000-11	ПК60.15-4,5АтVт-1	3	2767	
П3	1.090.1-1.5-1 3000	ПК30.15-4,5т	15	1380	
П4	1.090.1-1.5-1 3000-05	ПК60.15-6АтVт	1	2767	
П5	1.090.1-1.5-1 3000-04	ПК60.15.-4,5тVт	16	2767	
П6	1.090.1-1.5-1 5000	ПР30.15-6т	4	1327	
П7	1.090.1-1.5-1 5000-02	ПР60.15-6АтVт	1	2767	
П8	КЖИ-01.00.0	ПР60.15-6АтVт-1	1	2767	
П9	КЖИ-02.00.0	ПР60.15-8АтVт-2	1	2767	
П10	КЖИ-03.00.0	ПР30.15-6т-1	1	1327	
Рм1	КЖИ-09.00.0	Рамка Рм1	1	48.2	
		Стаканы			
СБ1	1.494-24 вып.1	СБ7А-1	1	290	
		Соединительные			
		элементы			
МС-5	1.090.1-1 7-1 108	МС-5	120	0.18	
МС-17	1.090.1-1 7-1 108	МС-17	22	0.13	
МС-19	1.090.1-1 8-1 06	МС-19	28	0.13	
МС-21	1.090.1-1 8-1 07-01	МС-21	2	0,3	

Узлы, замаркированные на данном листе, разработаны в серии 1.090.1-1 вып.7-1.

Согласовано: Группа ОВ Оларина

Инв.N подл. | Подп. и дата | Взам. инв.N

23676-02

ГИП	Гусев	тп 409-15-114.89 КЖ	
Н.контр.	Лифшиц		
Нач.отд.	Растегаев		
Гл.конст.	Титов	База производственная ремонтно-строительного управления	
Гл.спец.	Солодилова		
Исполн.	Никанорова	Цех железобетонных изделий и ремонтно-механический цех (в ЛМК типа „Канск")	Стадия: Р; Лист: 26; Листов:
Привязан:		Схема расположения плит перекрытия 1-го этажа. Схема расположения плит покрытия. Спецификация.	Гипрокоммунстрой г. Москва
Инв.N			

Коп.

Формат 2

Альбом 2

Схемы расположения стеновых панелей

по оси „1"

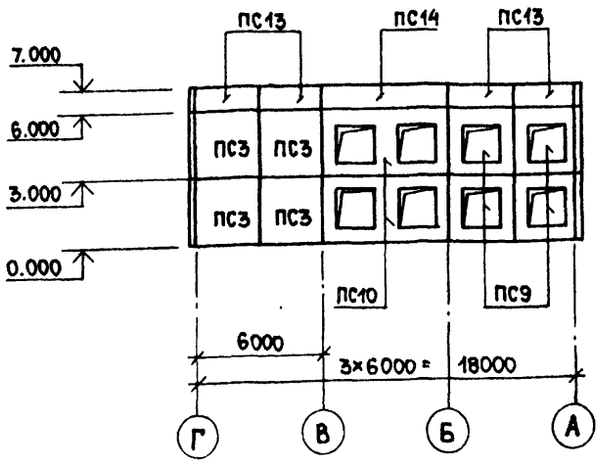

по оси „А"

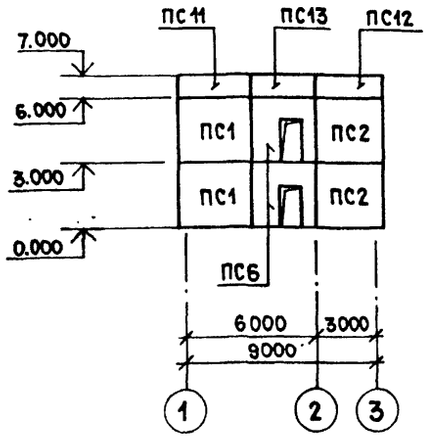

по оси „3"

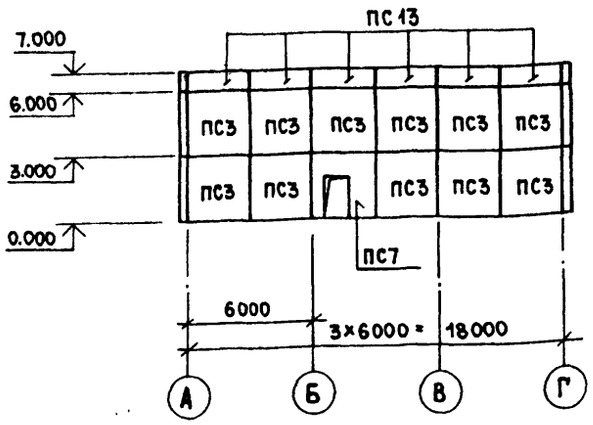

по оси „Г"

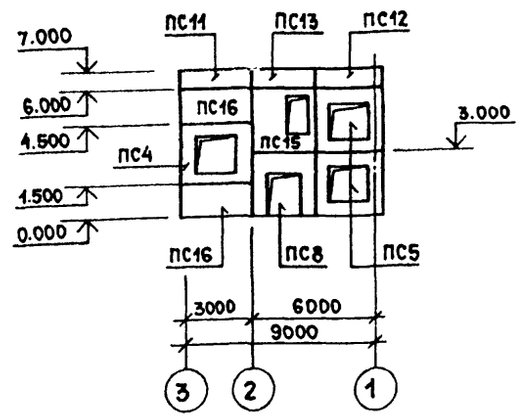

Марка	Обозначение	Наименование	Кол.	Масса ед. кг	Примечание
		Наружные стеновые панели			
		для - 20°; -30°			
ПС1	1.090.1-1.2-6 23	1ПС 33.30.3,5-п	2	1840	
ПС2	1.090.1-1.2-6 26	2ПС 33.30.3,5-п	2	2250	
ПС3	1.090.1-1.2-6 20	ПС 30.30.3,5 -п	15	3080	
ПС4	1.090.1-1.2-6 06	1ПСО 33.30.3,5-п-1	1	1850	
ПС5	1.090.1-1.2-6 06-04	2ПСО 33.30.3,5-п-2	2	1900	
ПС6	1.090.1-1.2-6 13	1ПСД 30.30.3,5-п-2	2	2150	
ПС7	1.090.1-1.2-6 13-02	2ПСД 30.30.3,5-п-2	1	2150	
ПС8	1.090.1-1.2-6 14-01	4ПСД 30.30.3,5-п-2	1	1040	
ПС9	1.090.1-1.2-6 02	4ПСО 30.30.3,5-п-1	4	1700	
ПС10	1.090.1-1.2-6 08	3ПСО 60.30.3,5-п-1	2	3560	
ПС11	1.090.1-1.2-1 8000-10	1ПСП 33.10.2,6-п	2	850	
ПС12	1.090.1-1.2-1 8000-22	2ПСП 33.10.2,6-п	2	850	
ПС13	1.090.1-1.2-1 8000-02	ПСП 30.10.2,6-п	12	780	
ПС14	1.090.1-1.2-1 8000	ПСП 60.10.2,6-п	1	1560	
ПС15	1.090.1-1.2-6 03-02	8ПСО 30.30.3,5-п-2	1	2340	
ПС16	1.090.1-1.2-6 25	1ПС 33.15.3,5 -п	2	1660	
		для - 40°			
ПС1	1.090.1-1.2-6 23-01	1ПС 33.30.4,0-п	2	2110	
ПС2	1.090.1-1.2-6 26-01	2ПС 33.30.4,0 -п	2	3770	
ПС3	1.090.1-1.2-6 20-01	ПС 30.30.4,0 -п	15	3530	
ПС4	1.090.1-1.2-6 06-02	1ПСО 33.30.4,0-п-1	1	2130	
ПС5	1.090.1-1.2-6 06-06	2ПСО 33.30.4,0-п-1	2	2180	
ПС6	1.090.1-1.2-6 13-01	1ПСД 30.30.4,0-п-2	2	2460	
ПС7	1.090.1-1.2-6 13-03	2ПСД 30.30.4,0 -п-2	1	2460	
ПС8	1.090.1-1.2-6 14-03	4ПСД 30.30.4,0-п-2	1	1210	
ПС9	1.090.1-1.2-6 02-02	4ПСО 30.30.4,0-п-1	4	1940	
ПС10	1.090.1-1.2-6 08-02	3ПСО 60.30.4,0-п-1	2	4040	
ПС11	1.090.1-1.2-1 8000-11	1ПСП 33.10.3,1-п	2	1030	
ПС12	1.090.1-1.2-1 8000-23	2ПСП 33.10.3,1-п	2	850	
ПС13	1.090.1-1.2-1 8000-03	ПСП 30.10.3,1-п	1	930	
ПС14	1.090.1-1.2-1 8000	ПСП 60.10.3,1-п-2	1	1860	
ПС15	1.090.1-1.2-6 03-03	8ПСО 30.4,0-п-2	1	2670	
ПС16	1.090.1-1.2-6 25-01	1ПС 33.15.4,0-п	2	1920	

Данный лист смотреть совместно с листом АР-6.

23676-02

Инв.№подл. | Подп. и дата | Взам.инв.№

ГИП	Гусев		тп 409-15-114.89 КЖ
Н.контр.	Лифшиц		База производственная ремонтно-строительного управления
Нач.отд.	Растегаев		Цех железобетонных изделий и ремонтно-механический цех (в ЛМК типа „Канск") — Стадия: Р; Лист: 27; Листов:
Гл.конст.	Титов		Схемы расположения стеновых панелей. Спецификация — Гипрокоммунстрой г. Москва
Гл.спец.	Солодилова		
Исполн.	Никанорова		

Привязан:

Инв.№

Коп.

Формат 2

Альбом 2

Схема расположения элементов лестниц в осях „В" - „Г"

1 – 1

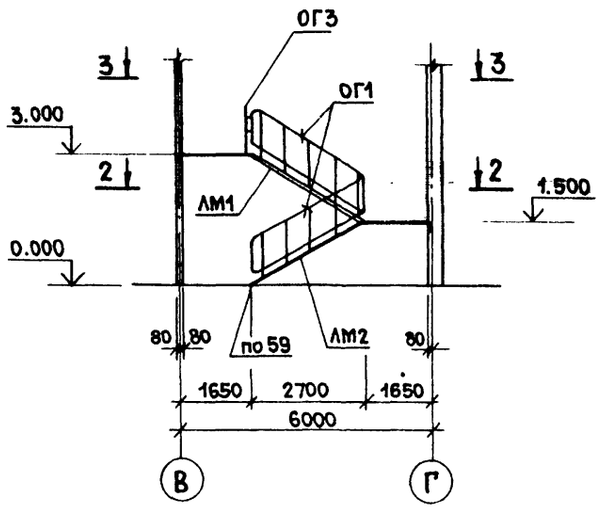

3 – 3

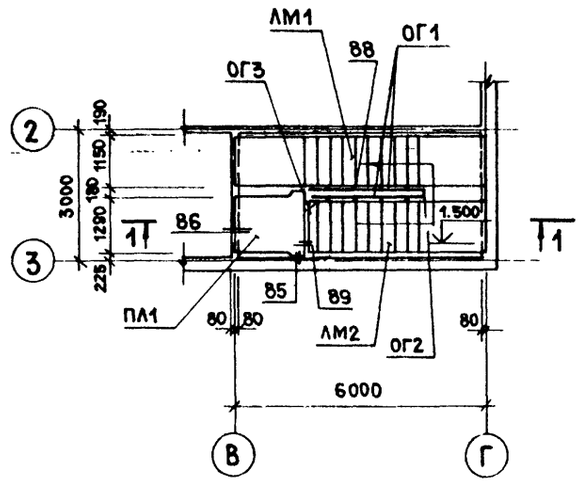

Марка	Обозначение	Наименование	Кол.	Масса ед. кг	Примечание
		Лестница			
ЛМ11	1.050.1-2.1 02.0.00.0	Лестничный марш ЛМП60.11.15-5	2	2500	
ЛМ2	1.050.1-2.1 11.0.00.0	ЛМП60.11.15-5-3	1	2000	
ПЛ1	1.050.1-2.1 17.0.00.0-06	Лестничная площадка ЛПП 15.15В	1	760	
СТ1	1.050.1-2.1 18.0.00.0	Проступи 1ЛН 13.3	18	50	
СТ2	1.050.1-2.1 18.0.00.0-09	2ЛН 9.6	12	50	
СТ3	1.050.1-2.1 18.0.00.0-16	2ЛН 9.5В	6	40	
		Ограждения			
ОГ1	1.050.1-2.2 01.0	ОМ 14-1	2	36.6	
ОГ2	1.050.1-2.2 10.0	ОМД-1	1	2.6	
ОГ3	1.050.1-2.2 06.0	ОМВ 14-1	1	21.1	
		Изделия крепления			
МС-34	1.090.1-1 7-1 108	МС-34	1	1.1	
МС-36	1.090.1-1 8-1 12-01	МС-36	20	0.49	
МС-37	1.090.1-1 7-1 108	МС-37	3	0.23	

Схема расположения проступей лестничных маршей, промежуточных и верхней площадок

2 – 2

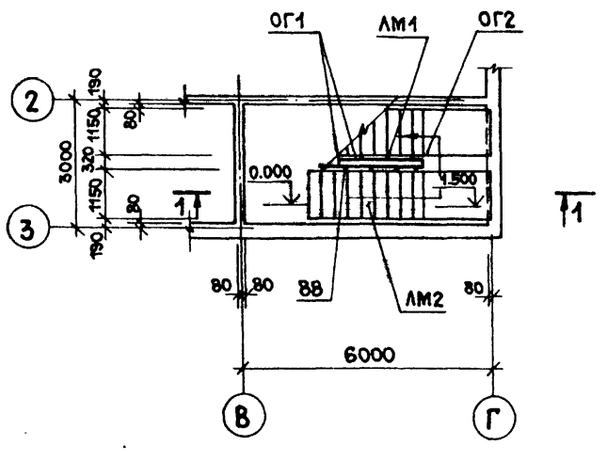

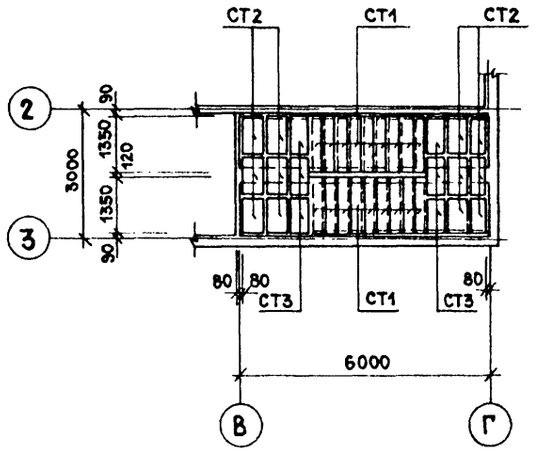

1. Узлы, замаркированные на данном листе, см. серию 1.090.1-1 вып.7-1.
2. Стальные элементы ограждений окрасить масляной краской за 2 раза.

23676-02

ГИП	Гусев	тп 409-15-114.89 КЖ	
Н.контр.	Лифшиц		
Нач.отд.	Растегаев	База производственная ремонтно-строительного управления	
Гл.конст.	Титов		
Гл.спец.	Солодилова		
Исполн.	Никанорова	Цех железобетонных изделий и ремонтно-механический цех (в ЛМК типа „Канск")	Стадия: Р; Лист: 28; Листов:
Привязан:		Схема расположения элементов лестниц в осях „В"-„Г". Спецификация	Гипрокоммунстрой г. Москва
Инв.№			

Инв.№ подл. | Подп. и дата | Взам. инв.№

Коп.

Формат 2

Альбом 2

Схема расположения плит перекрытия на отм. 3,300 в осях 9-10

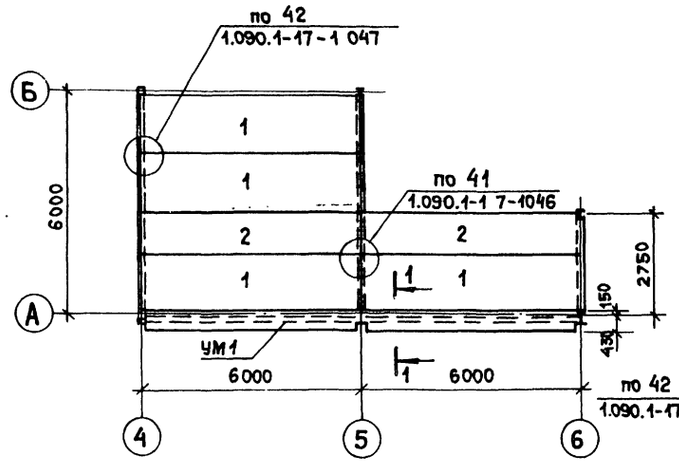

1 — 1

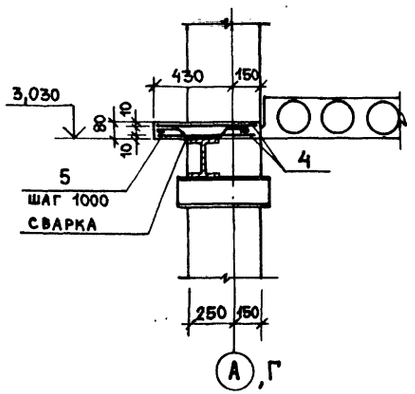

2 — 2

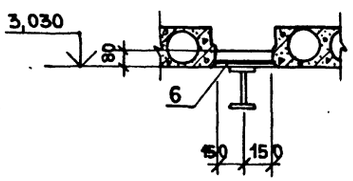

Схема расположения плит перекрытия на отм. 3,300 в осях 9-10

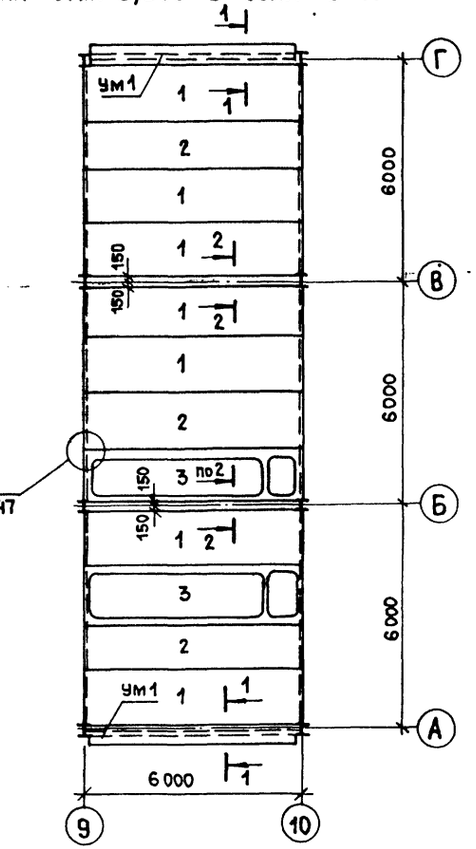

Ведомость расхода стали на элемент, кг

Марка элемента	Арматурные изделия				Всего
	Арматура класса				
	AI ГОСТ 5781-82	AIII	BP1 ГОСТ 6727-80*		
	ф6	ф6	ф5		
УМ1	0.8	6.33	4.1		11.23

Ведомость деталей

Поз.	Эскиз
5	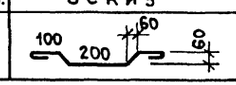

Марка позиции	Обозначение	Наименование	Кол.	Масса ед. кг	Примечание
1	1.090.1-1 5-1 3000-13	ПК60.15-8Ат VT-1	11	2800	
2	2000-13	ПК60.12-8Ат VT-1	5	2100	
3	17000-03	ПР60.15-8Ат VT-3	2	2572	
	Соединительные элементы				
	1.090.1-1 7-1 108	МС-5	39	0.18	
	7-1 108	МС-19	72	0.20	
	Монолитные участки УМ1		4		
		Сборочные единицы			
4	ГОСТ 8478-81	С $\frac{5BPI-200}{6AIII-150}$ 560×5700 $\frac{80}{75}$	2	10.5	
		Детали			
5*		AI-6-ГОСТ 5781-82 ℓ=720	5	0.16	
		Материалы			
		Бетон В15			0.28м³
6	ГОСТ 8478-81	С $\frac{5BPI-200}{6AIII-150}$ 250×5700 $\frac{50}{75}$	2	3.5	
		Материалы			
		Бетон В15			0.29м³

Данный лист смотреть совместно с листом КМ-13.

23676-02

ГИП	Гусев		ТП 409-15-114.89 КЖ
Н.контр.	Лифшиц		
Нач.отд.	Растегаев		База производственная ремонтно-строительного управления
Гл.конст	Титов		
Гл.спец.	Солодилова		
Инженер.	Бамбанова		Цех железобетонных изделий и ремонтно-механический цех (в ЛМК типа „Канск")

Стадия	Лист	Листов
Р	29	

Схема расположения плит перекрытия на отм. 3,300 в осях 4-10. Спецификация.

ГИПРОКОММУНСТРОЙ г. Москва

Привязан:

Инв.N

Инв.N подл. | Подп. и дата | Взам.инв.N

Копировал

Формат 2

Альбом 2

Схема расположения стеновых панелей по ряду А

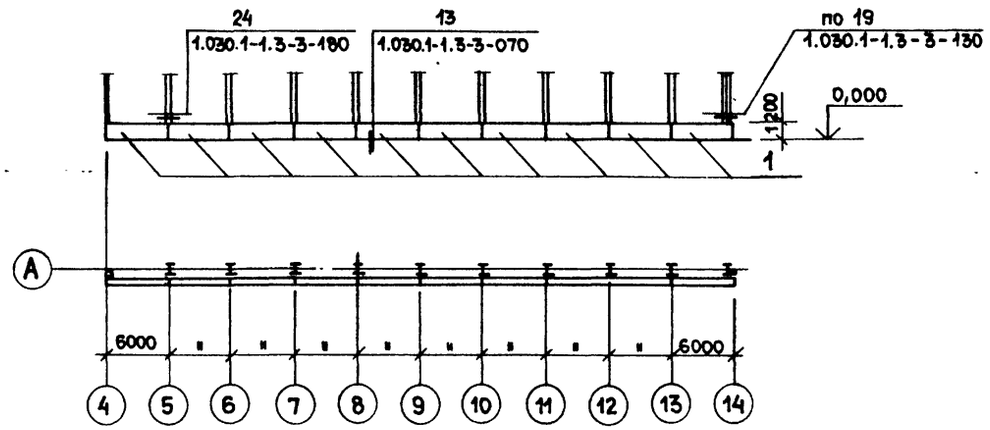

Схема расположения стеновых панелей по ряду Г

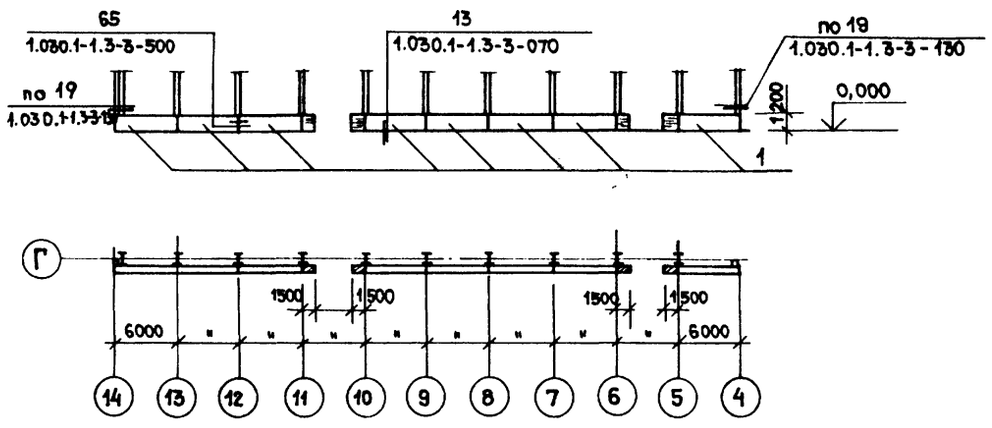

Спецификация стеновых панелей

Марка	Обозначение	Наименование	Кол.	Масса ед., кг	Примечание
		Стеновая панель			
1.	КЖИ-04.00.0	ПС 60.12.30-3л-1	17	3210	
	Крепление стеновых панелей				
1-3	1.030.1-1.4-1-120	Элемент крепления Т3	40	0,4	
18	1.030.1-1.3-2-513	Уголок $\frac{5-160\times100\times10\ ГОСТ\ 8509-72}{Ст\ 3\ кп\ 2\ ГОСТ\ 535-79}$			
		ℓ=200	36	4.6	

1. Данный лист смотреть совместно с листом АР-6.
2. Стеновые панели приняты из легкого бетона с объемным весом $\gamma = 1100$ кгс/м^3

23676-02

ГИП	Гусев	тп 409-15-114.89 КЖ	
Н.контр.	Лифшиц	База производственная ремонтно-строительного управления	
Нач.отд.	Растегаев		
Гл.конст.	Титов		
Гл.спец.	Солодилова		
Инжен.	Барабанов	Цех железобетонных изделий и ремонтно-механический цех (в ЛМК типа „Канск")	Стадия: Р; Лист: 30; Листов:
Привязан:		Схемы расположения стеновых панелей в осях 4÷10. Спецификация	Гипрокоммунстрой г. Москва
Инв.N			

Взам.инв.N | Подп. и дата | Инв.Nподл.

Коп. 1981 Формат 2

Альбом 2

Схема расположения перекрытия на отм. 5,600

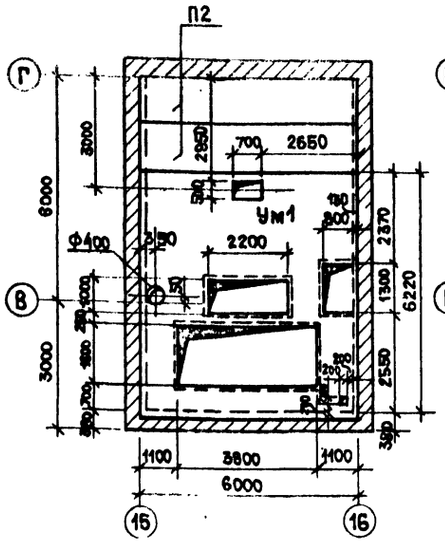

Схема расположения перекрытия на отм. 9,600

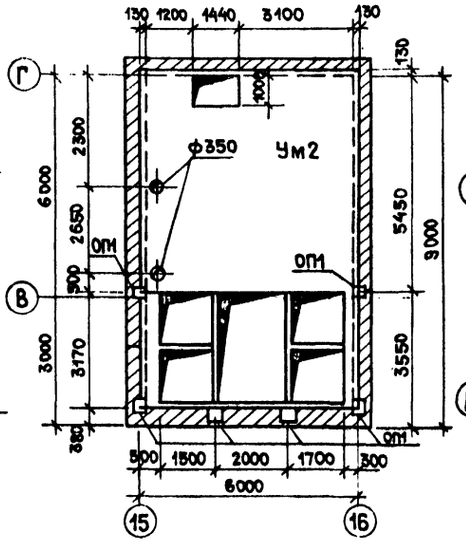

Схема расположения перекрытия на отм. 3,300

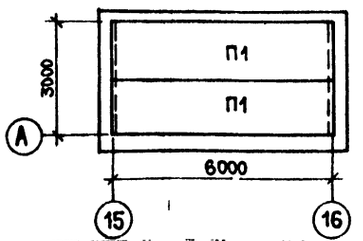

Схема расположения перекрытия на отм. 7,200

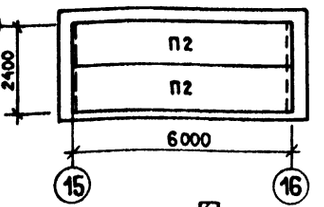

Схема расположения покрытия

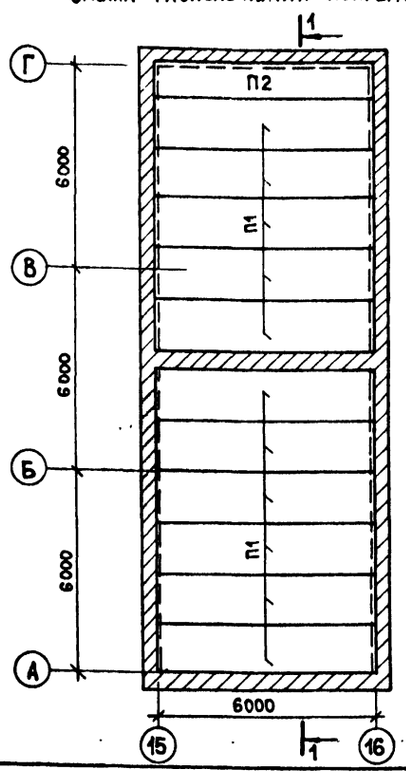

1 — 1

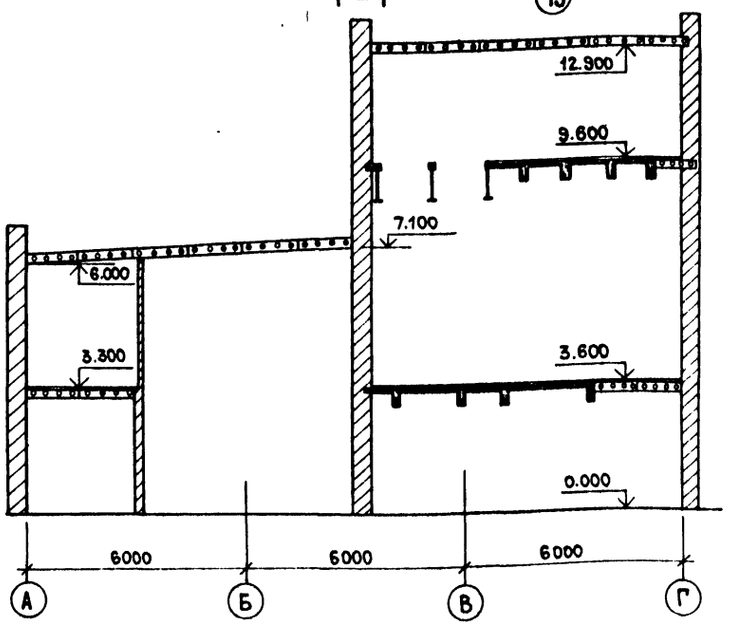

Марка	Обозначение	Наименование	Кол.	Масса ед., кг	Примечание
		Плиты перекрытия			
П1	1.141.1.64. 200-01	ПК60.15-8АIVт	13	2.8	
П2	300-01	ПК60.12-8АIVт	5	2.1	
П3	400-01	ПК60.10-8АIVт	1	1.73	
ОП1	КЖИ-13.00.0	Опорная подушка ОП1	6	0.128	
		Монолитные участки			
Ум1	КЖ-32	Ум1	1		
Ум2	КЖ-34	Ум2	1		

Данный лист см. совместно с листами КЖ32÷34

23676-02

Согласовано:
Гиппа ТХ Волощук
Гиппа ОВ Отарина
Гиппа ВК Пашкина

Инв.№ подл. | Подп. и дата | Взам. инв.№

Привязан:

Инв.№

ГИП	Гусев	
Н.контр.	Лифшиц	
Нач.отд.	Растегаев	
Гл.конст.	Титов	
Гл.спец.	Солодилова	
Инженер	Шведова	

тп 409-15-114.89 КЖ

База производственная ремонтно-строительного управления

Цех железобетонных изделий и ремонтно-механический цех (в ЛМК типа „Канск")

Стадия	Лист	Листов
Р	31	

Схема расположения перекрытия и покрытия в осях 15-16

Гипрокоммунстрой г. Москва

Коп. 1684 Формат 2

Альбом 2

Монолитный участок Ум 1

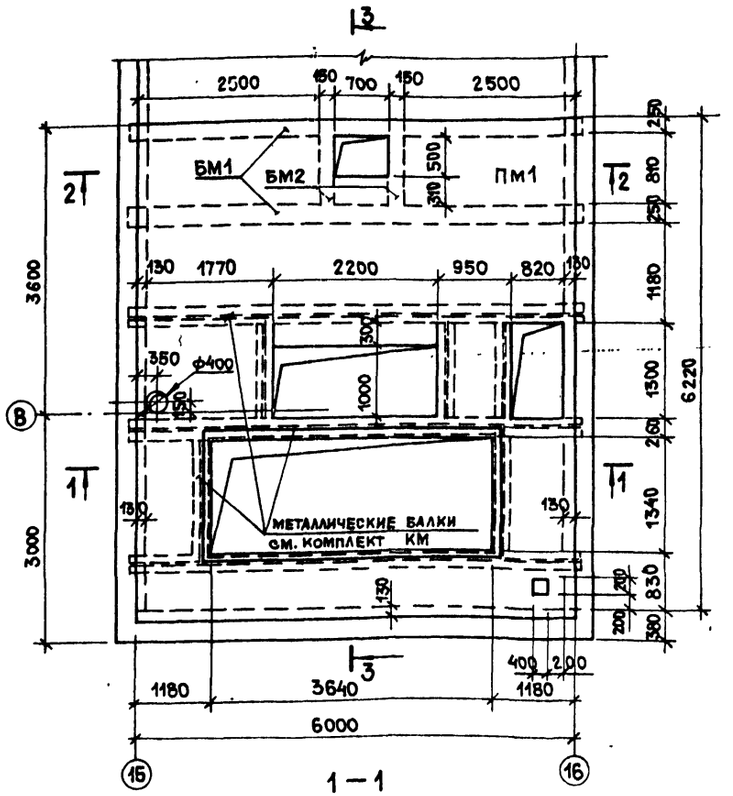

3 – 3

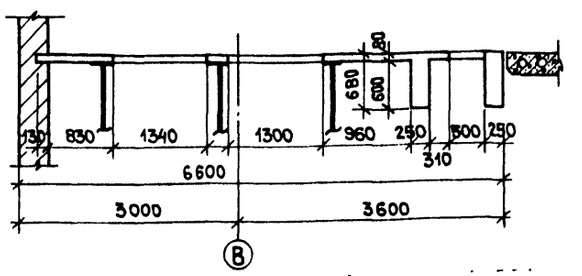

Ведомость деталей

Поз.	Эскиз
30*	1400
31*	220
32*	120
33*	200, 200, 200, 100, 200, 100
34*	200, 200
35*	100, 100, 80

1 – 1

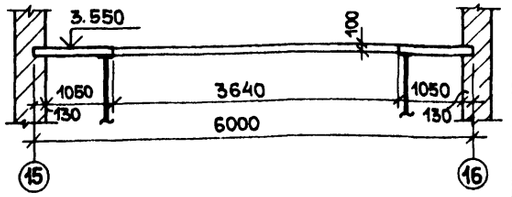

2 – 2

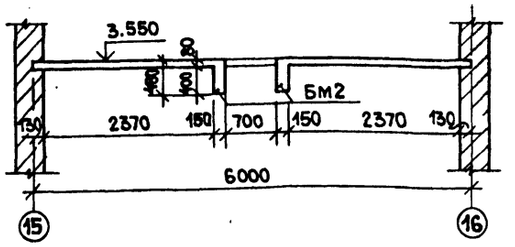

Ведомость расхода стали на монолитный участок, кг

Марка элемента	Арматурные изделия: Арматура класса AIII ГОСТ 5781-82* ф25	ф16	ф12	ф10	ф8	Итого	Всего	AI ГОСТ 5781-82 ф8	Итого	Всего	BpI ГОСТ 6727-80 ф4	Итого	Всего	Общий расход
Ум1	99.2	75.8	85.7	5.9	98.3	364.9	364.9	47.7	47.7	47.7	15.4	15.4	15.4	428.0

Расход бетона дан на монолитный участок Ум1.

Данный лист см. совместно с листом КЖ 33.

Нагрузка на монолитный участок – 2.0 тс/м²

Формат	Зона	Поз.	Обозначение	Наименование	Кол.	Примечание
				Плита Пм1 – шт.1		
				Сборочные единицы		
				Сетки арматурные		
Бч		1		С 4BpI-200 / AIII-150 900×2980 90/75 ГОСТ8478-81	2	8.3 кг
Бч		2		С 4BpI-200 / AIII-150 1440×1800 100/45 "	2	6.3 кг
Бч		3		С 4BpI-200 / AIII-150 1850×2700 50/25 "	1	15.5 кг
Бч		4		С 4BpI-200 / AIII-150 900×1750 75/75 "	1	4.9 кг
Бч		5		С 4BpI-200 / AIII-150 1700×2700 90/25 "	1	14.2 кг
Бч		6		С 4BpI-200 / AIII-150 1440×2000 100/45 "	1	6.8 кг
Бч		7		С 4BpI-200 / AIII-150 450×650 25/75 "	1	0.8 кг
Бч		8		С 4BpI-200 / AIII-150 760×2450 25/80 "	2	5.6 кг
Бч		9		С 4BpI-200 / AIII-150 770×1000 100/90 "	2	2.2 кг
Бч		10		С 4BpI-200 / AIII-150 470×4350 75/65 "	1	6.3 кг
Бч		11		С 4BpI-200 / AIII-150 1000×1000 100/50 "	1	2.9 кг
Бч		12		С 4BpI-200 / AIII-150 800×2570 65/25 "	2	6.4 кг
Бч		13		С 4BpI-200 / AIII-150 580×650 25/65 "	1	1.0 кг
Бч		14		С 4BpI-200 / AIII-150 660×1000 100/30 "	2	1.9 кг
				Детали		
Бч		30*		AIII-12 ГОСТ 5781-82* ℓ=1400	16	1.3 кг
Бч		33*		ℓ=1200	8	1.1 кг
Бч		34*		ℓ=700	15	0.6 кг
Бч		35*		ℓ=600	3	0.5 кг
Бч				Балка Бм1 – шт.2		
				Сборочные единицы		
А4			КЖИ-05.00.0	Каркас арматурный Кр1	2	42.6 кг
				Детали		
Бч		31*		AI-8 ГОСТ 5781-82* ℓ=220	60	0.09 кг
Бч				Балка Бм2 – шт.2		
				Сборочные единицы		
А4			КЖИ-06.00.0	Каркас арматурный Кр2	2	22.2 кг
				Детали		
Бч		32*		AI-8 ГОСТ 5781-82* ℓ=120	8	0.05 кг
				Материалы:		
				Бетон класса В15		4.4 м³

23676-02

ГИП	Гусев		тп 409-15-114.89 КЖ
Н.контр.	Лифшиц		
Нач.отд.	Растегаев		База производственная ремонтно-строительного управления
Гл.конст.	Титов		
Гл.спец.	Солодилова		Цех железобетонных изделий и ремонтно-механический цех (в ЛМК типа „Канск")
Инженер	Барабанова		Стадия: Р; Лист: 32; Листов:
			Монолитный участок Ум1 — Гипрокоммунстрой г. Москва

Привязан:

Инв.N

Инв.№ подл. | Подп. и дата | Взам. инв.№

Коп.

Формат А2

Альбом 2

Схема расположения нижних сеток Пм1

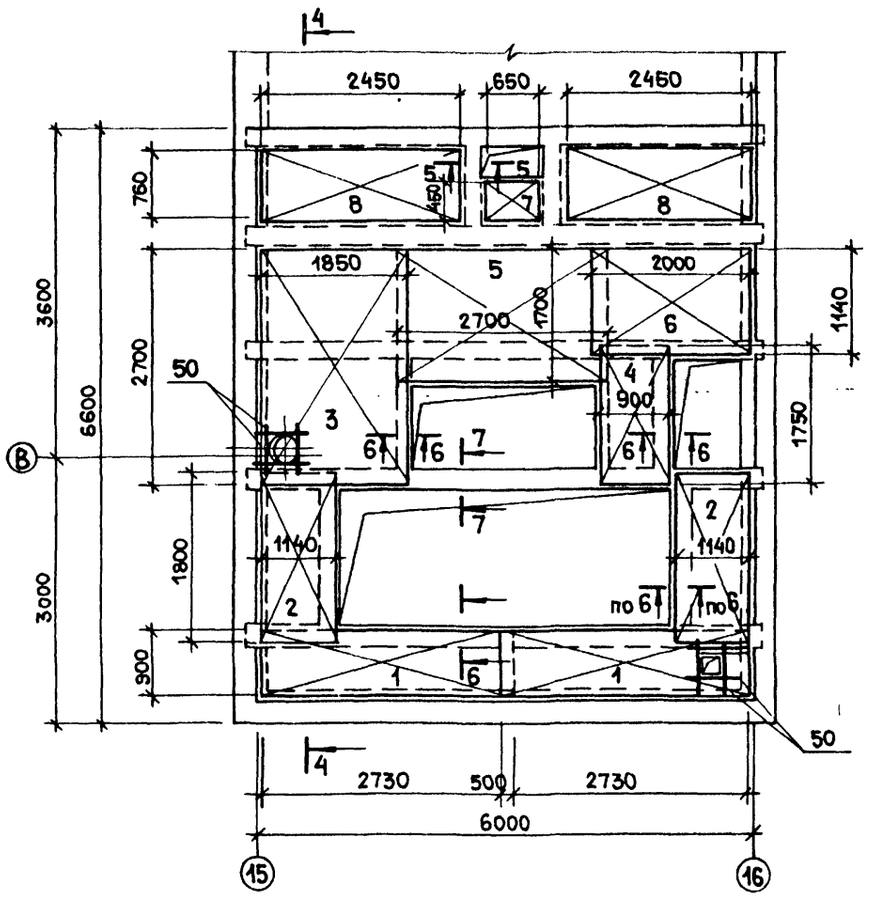

Схема расположения верхних сеток Пм1

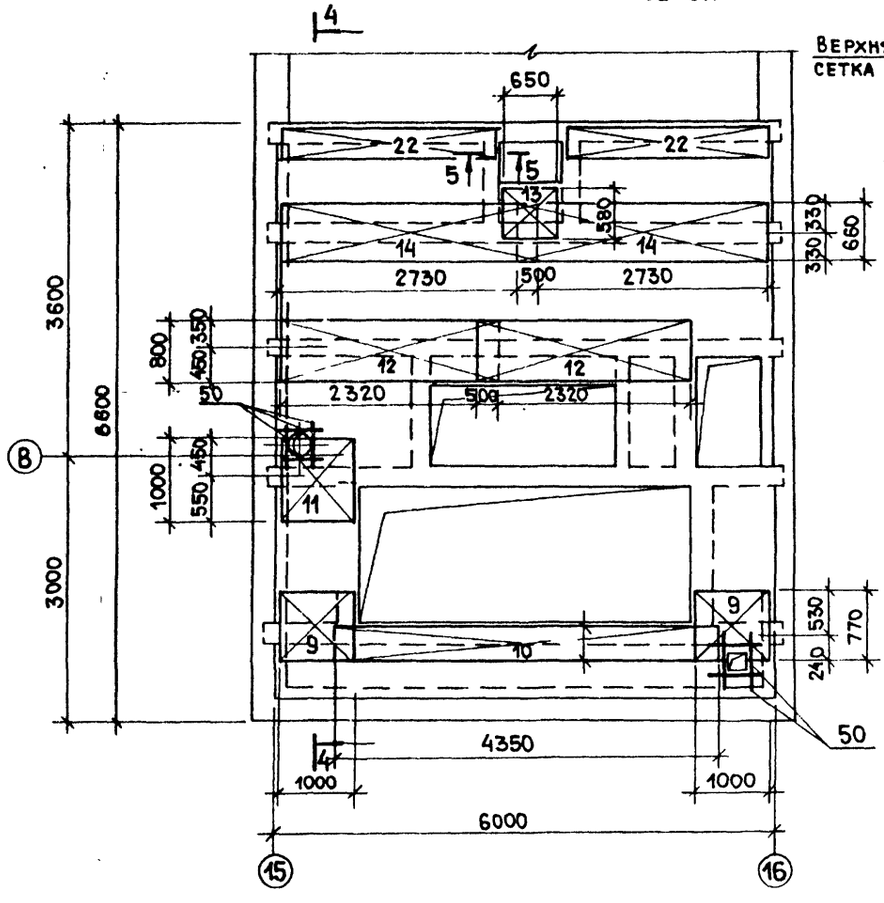

6 – 6

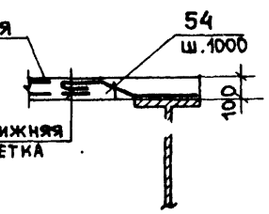

7 – 7

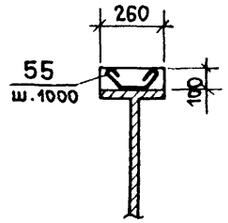

4 – 4

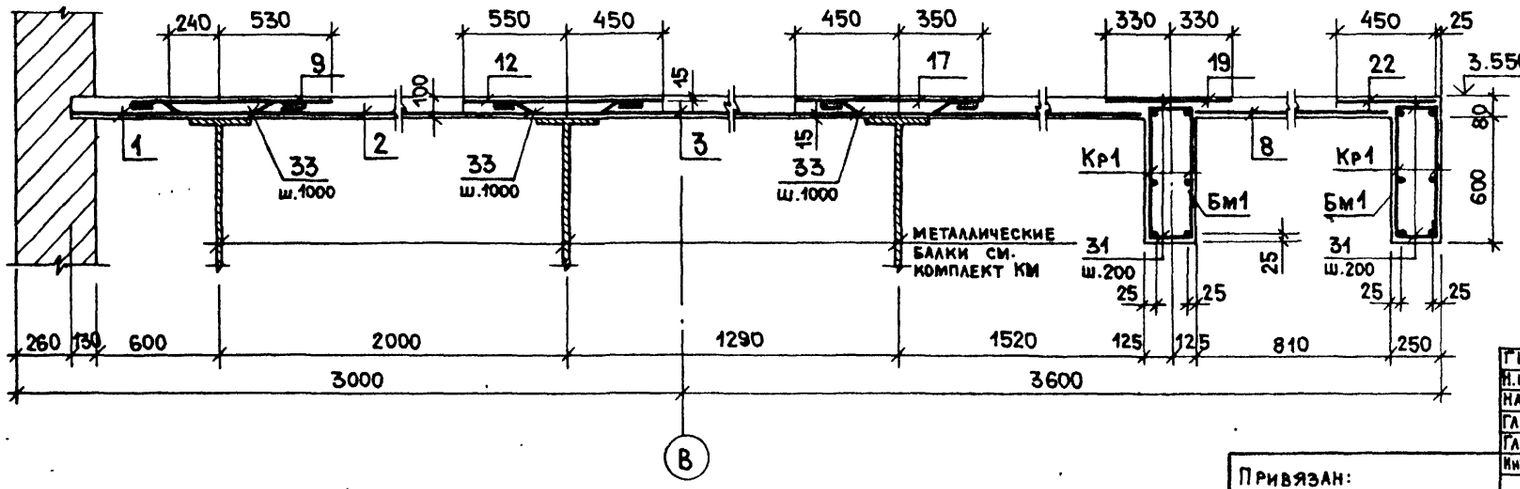

5 – 5

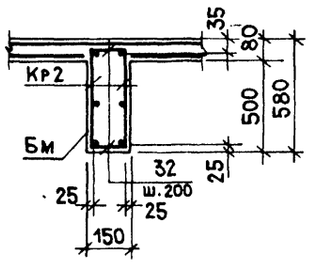

Поз. 31 и 32 приварить к каркасам КР-1 и КР-2 с шагом поперечных стержней каркасов для образования пространственного каркаса.

23676-02

ГИП	Гусев		Тп 409-15-114.89 КЖ
Н.контр.	Лифшиц		
Нач.отд.	Растегаев		База производственная ремонтно-строительного управления
Гл.конст.	Титов		
Гл.спец.	Солодилова		Цех железобетонных изделий и ремонтно-механический цех (в ЛМК типа „Канск")
Инженер	Барабанова		Стадия: Р; Лист: 33; Листов:
Привязан:			Схема расположения нижних и верхних сеток Пм1
Инв.№			Гипрокоммунстрой г. Москва

Инв.№подл. | Подп. и дата | Взам.инв.№

Коп.

Формат 2

Альбом 2

Монолитный участок Ум2

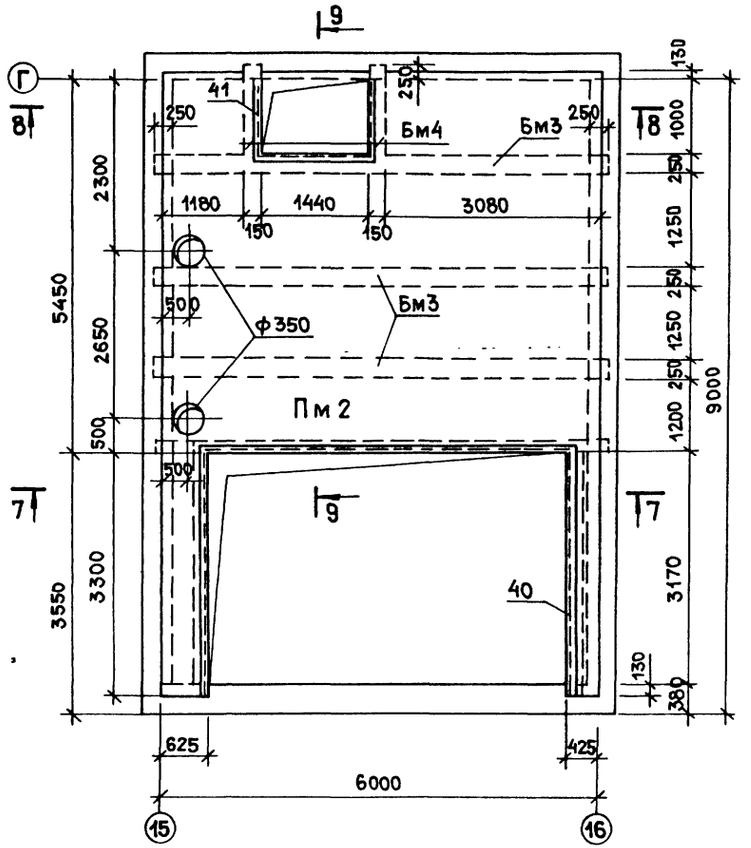

8—8

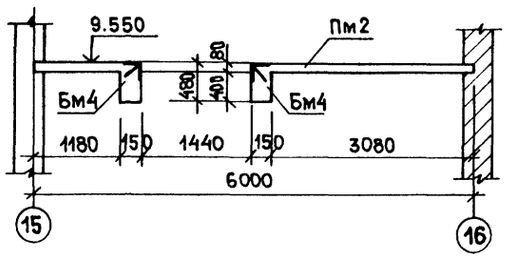

9—9

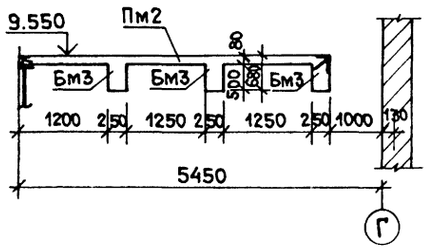

7—7

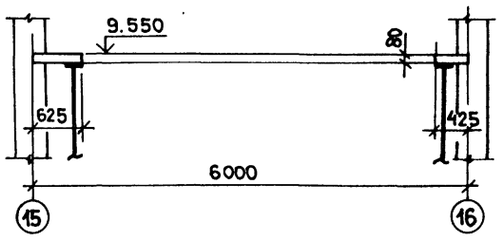

Формат	Зона	Поз.	Обозначение	Наименование	Кол.	Примечание
				Плита Пм2 - шт.1		
				Сборочные единицы		
				Сетки арматурные		
БЧ		16		С $\frac{4BpI-200}{8AIII-150}$ 1200×2980 $\frac{30}{75}$ ГОСТ8478-81	6	10.7 кг
БЧ		17		С $\frac{4BpI-200}{8AIII-150}$ 550×1950 $\frac{75}{50}$ "	2	3.3 кг
БЧ		18		С $\frac{4BpI-200}{8AIII-150}$ 350×1950 $\frac{75}{25}$ "	2	2.2 кг
БЧ		19		С $\frac{4BpI-200}{8AIII-150}$ 1270×2670 $\frac{35}{35}$ "	1	10.1 кг
БЧ		20		С $\frac{8AIII-150}{8AIII-150}$ 1270×1270 $\frac{35}{35}$ "	1	4.8 кг
БЧ		21		С $\frac{4BpI-200}{8AIII-150}$ 300×2980 $\frac{0}{75}$ "	4	7.9 кг
БЧ		22		С $\frac{4BpI-200}{8AIII-150}$ 450×2670 $\frac{35}{75}$ "	2	3.5 кг
БЧ		23		С $\frac{4BpI-200}{8AIII-150}$ 300×1270 $\frac{35}{75}$ "	1	3.4 кг
				Детали		
		40	1.400-15 в1.540-09	Закл. деталь Мн 548 ℓ=120мм		50.4 кг
БЧ		30		AIII-12 ГОСТ 5781-82 ℓ=1400	12	1.3 кг
БЧ		34		ℓ=700	11	0.6 кг
				Балка Бм3 - шт 3		
А4				Каркас Кр 3	2	31.7 кг
				Детали		
БЧ		31		A-I-8 ГОСТ 5781-82* ℓ=220	60	0.09 кг
				Балка Бм4 - шт. 2		
А4				Каркас Кр4	2	5.9 кг
				Детали		
БЧ		32		AI-8 ГОСТ 5781-82 ℓ=120	10	0.05 кг
				Материалы		
				Бетон класса В15		5.63 м³

Ведомость расхода стали на элемент, кг

Марка элемента	Арматурные изделия													Общий расход
	Арматура класса													
	AIII					Всего	AI		Итого	Всего	BpI		Итого	Всего
	ГОСТ 5781-82*				Итого		ГОСТ 5781-82*				ГОСТ 6727-80*			
	ф20	ф16	ф10	ф8			ф8				ф4			
Ум2	95.4	9.2	55.2	112.9	272.7	272.7	88.4		88.4	88.4	19.3		19.3	19.3	380.4

Масса закладной детали дана на всю длину.
Расход бетона дан на монолитный участок Ум2.
Данный лист смотреть совместно с листом КЖ 33.
Нагрузка на монолитный участок - 1.0 тс/м².

23676-02

ГИП	Гусев		тп 409-15-114.89 КЖ
Н.контр.	Гинфшиц		
Нач.отд.	Растегаев		База производственная ремонтно-строительного управления
Гл.конст.	Титов		
Гл.спец.	Солодилова		
Инженер	Гасанова		Цех железобетонных изделий и ремонтно-механический цех (в ЛМК типа „Канск") — Стадия: Р; Лист: 34; Листов:
Привязан:			Монолитный участок Ум2 — Гипрокоммунстрой г. Москва
Инв.N			

Инв.N подл. | Подп. и дата | Взам. инв.N

Копировал

Формат 2

Альбом 2

Схема расположения нижних сеток Пм2

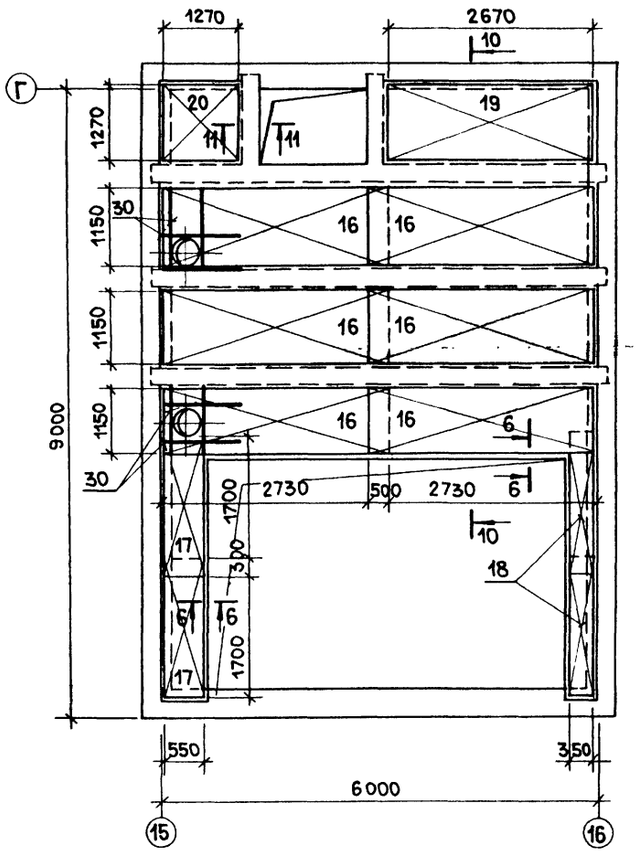

Схема расположения верхних сеток Пм2

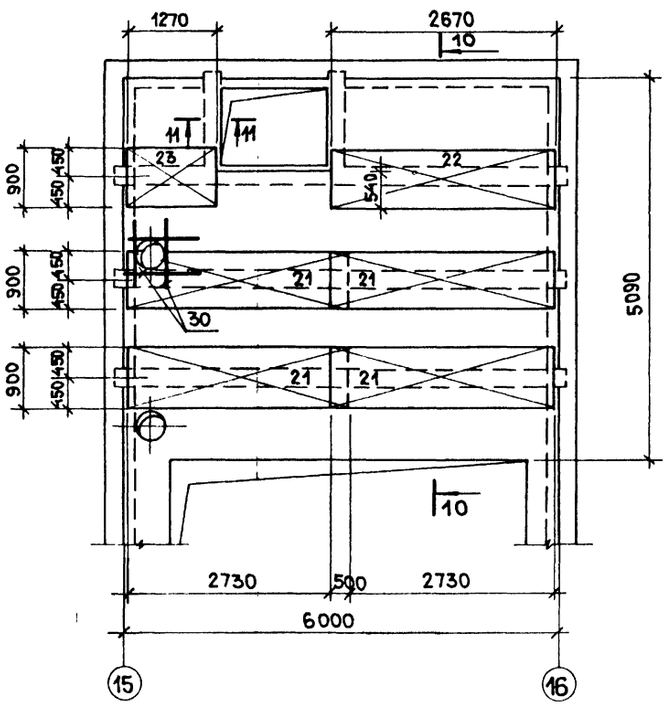

11 — 11

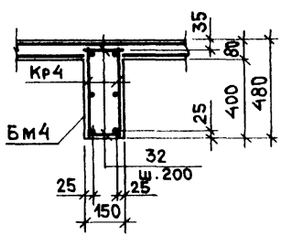

10 — 10

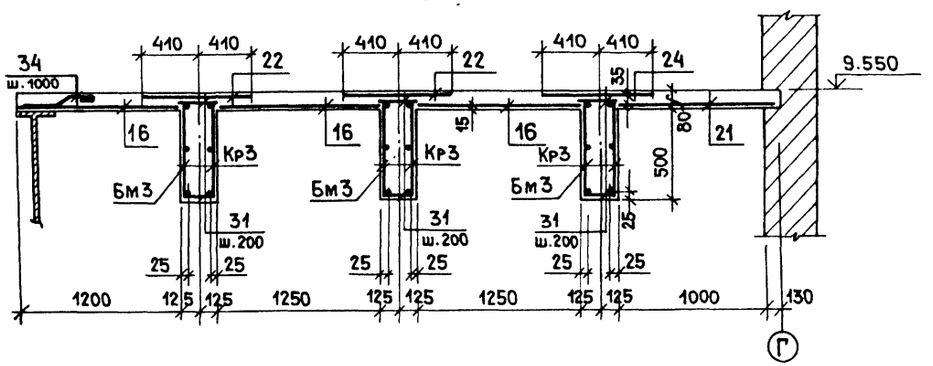

Данный лист см. совместно с листами КЖ31; КЖ34.
Сечение 6-6 см. лист КЖ33.

23676-02

ГИП	Гусев		тп 409-15-114.89 КЖ		
Н.контр.	Лифшиц				
Нач.отд.	Растегаев		База производственная ремонтно-строительного управления		
Гл.конст.	Титов				
Гл.спец.	Солодилова		Цех железобетонных изделий и ремонтно-механический цех (в ЛМК типа „Канск")	Стадия	Лист	Листов
Инж.ен.	Барабанов			Р	35	
Привязан:			Схема расположения нижних и верхних сеток монолитной плиты Пм2	ГИПРОКОММУНСТРОЙ г. Москва		
Инв.N						

Инв.N подл. | Подп. и дата | Взам. инв.N

Коп. [illegible]

Формат 2

Альбом 2

Ведомость рабочих чертежей основного комплекта

Лист	Наименование	Примечание
1	Общие данные (начало)	
2	Общие данные (окончание)	
3	Техническая спецификация стали (начало)	
4	Техническая спецификация стали (продолжение)	
5	Техническая спецификация стали (продолжение)	
6	Техническая спецификация стали (окончание)	
7	Схема расположения колонн и ригелей каркаса. Разрез 1-1.	
8	Схема расположения прогонов покрытия. Разрез 2-2. Рамки Р1; Р1-1; Р1-2; Р2; Р2-1÷5	
9	Схема расположения стального профилированного настила покрытия	
10	Схема расположения подвесных путей кранов и монорельсов	
11	Схема расположения фахверков	
12	Схема расположения лестниц в осях 15-16	
13	Схема расположения балок и стоек в осях 4-10. Ведомость элементов	
14	Конструкции бункеров для заполнителей	
15	Схема расположения внутренних перегородок. Разрезы 1-1÷9-9	
16	Схема расположения лестницы по оси „А". Узлы. Спецификация.	

Ведомость ссылочных документов

Обозначение	Наименование	Примечание
Серия 1.420.3-15 вып. 1	Стальные конструкции каркасов типа „Канск" одноэтажных производственных зданий с применением несущих рам из прокатных широкополочных и сварных тонкостенных двутавровых балок	
Серия 2.460-11	Типовые детали покрытий унифицированных одноэтажных промышленных зданий (секции из легких металлических конструкций)	
Серия 1.435.9-17	Ворота распашные	
Серия 1.494-24 вып. 2	Стаканы для крепления крышных вентиляторов, дефекторов и зонтов	
Серия 1.426.2-3 вып. 2	Балки путей подвесного транспорта пролетом 6 м	
Шифр 172 КМ5	Панели стеновые трехслойные с обшивками из стальных профилированных листов толщиной 0.7 мм и минераловатным утеплителем для производственных зданий	

2.3. Стойки рам – из прокатных широкополочных двутавров, ригели – сварные двутавровые тонкостенные балки с высотой стенки 900 мм.

2.4. Монтажные стыки ригелей между собой и ригелей со средней стойкой осуществляется на фланцах с использованием высокопрочных болтов.

2.5. Кровля здания – легкая с использованием стального профилированного настила и эффективного утеплителя.

2.6. Продольная жесткость каркаса обеспечивается вертикальными связями по каждому ряду колонн.

2.7. Горизонтальные диафрагмы жесткости по кровле образованы по торцам в осях Б-В и вдоль здания в осях 9-10 креплением настила к прогонам в каждой волне, между собой настил крепится с шагом 300мм, прогоны к ригелям крепятся через коротыши, имеющие ребра жесткости.

2.8. У торца по оси 15 запроектирован навес длиной 6м и шириной 3.9 м.

I. Область применения

I.I – I район по скоростному напору ветра;
– III район по весу снегового покрова;
– с расчетной температурой – 20°С; -30°С; -40°С;
– с сейсмичностью до 6 баллов включительно.

2. Характеристика здания и основные конструктивные решения

2.1. Здание цехов железобетонных изделий и ремонтно-механического- отапливаемое, однопролетное, шириной 18 м, длиной 60 м, высотой 6.0 м (до низа ригелей у крайних колонн).

2.2. Каркас здания рамный с заделкой колонн в фундаменты, узлы сопряжения ригелей с колоннами жесткие. Шаг рам 6м.

Проект соответствует действующим нормам и правилам и обеспечивает безопасную эксплуатацию здания при соблюдении предусмотренных проектом мероприятий

Главный инженер проекта /Гусев/

Инв.№ подл. | Подп. и дата | Взам. инв.№

23676-02

Инв.№			
ГИП	Гусев		
Н.контр.	Лифшиц		
Нач.отд.	Растегаев		
Гл.конс.	Титов		
Гл.спец.	Солодилов		
Инжен.	Гасанова		

Привязан:

тп 409-15-114.89 КМ

База производственная ремонтно-строительного управления

Цех железобетонных изделий и ремонтно-механический цех (в ЛМК типа „Канск")	Стадия	Лист	Листов
	Р	1	16

Общие данные (начало)

Гипрокоммунстрой г. Москва

Формат А2

3. Материал конструкций

3.1. Марки сталей элементов каркаса должны соответствовать указанным в таблице

Наименование элементов	S, мм	Марка стали $t \geq -40°C$	Гост или ТУ
Ригели	4-10 11-30	14Г2-6-2	ТУ14-1-3023-80
Колонны		14Г2-6-2	ТУ14-1-3023-80
Стойки фахверка	4 6-20	09Г2С-2 09Г2С-6	ГОСТ 19282-73*
Прогоны L=6м		Вст3кп2	ГОСТ 380-71*
Сварные прогоны L=12м	3-4 5-20	09Г2С-2 09Г2С-6	ГОСТ 19282-73*
Торцевые ригели		Вст3пс6	ГОСТ 380-71*
Связи		Вст3кп2	ГОСТ 380-71*
Фланцы		14Г2АФ-12	ГОСТ 19282-73*
Балки и стойки площадок		Вст3кп2	ГОСТ 380-71*
Бункера		Вст3пс6 14Г2-6	

Ведомость металлоконструкций по видам профилей

Наименование конструкций по номенклатуре прейскуранта № 01-09	Позиция по прейскуранту № 01-09	NN пп	Код конструкции	Масса конструкций: Всего стали повышенной высокой прочности	По видам профилей стали: Балки и [illegible]	Широкополочные двутавры	Крупносортная сталь	Толстолистовая сталь	Тонколистовая сталь	Гнутые и гнутосварные	Среднесортная сталь		Прочие	Всего	Количество шт.	Серия типовых конструкций
Колонны		1	526111			13,13		2,83						15,96		1.432-2
Связи по колоннам		2	526183					0,10						0,1		
Фахверки		3	526112				4,07	0,05		7,13	1,02		0,40	12,67		
Монорельсовые пути и балки		4	526235			5,57	0,03	0,27			0,16			6,03		
Балки покрытий		5	526153		14,46			22,5						36,96		
Каркасы и панели перегородок		6	526213				0,22			0,92	0,06		7,00	8,2		
Настил покрытия		7	526211										14,2	14,2		
Бункера и бункерные балки		8	526293			5,58	1,46	9,22						16,26		
Лестницы площадки и ограждения		9	526242				0,08		0,06	0,1	0,01		1,54	1,79		1.450.3-3 в.01 и 1.2 в.24.1.2
Итого					14,46	24,28	5,86	34,97	0,06	8,15	1,25		23,14	112,17		
Контрольная сумма																

3.2. Требования к материалу фланцев см. п. 4.2. общих указаний альбома 1.420.3-15.1

3.3. Болты нормальной или грубой точности М20 по ГОСТ 7798-70* и ГОСТ 15589-70* класса 5,8. Требования к болтам и гайкам по разделу 2 СНиП П-23-81 Применение автоматных сталей не допускается

3.4. Высокопрочные болты М24 по ГОСТ 22353-77 из стали 40х „Селект" с характеристикой СД 110ХЛ1. Гайки для них М24 по ГОСТ 22354-77 с характеристикой СН110ХЛ1 шайбы по ГОСТ 22355-77. Технические требования к высокопрочным болтам, гайкам и шайбам по ГОСТ 22356-77.

3.5. Материалы для сварки применять в соответствии с табл. 55 приложения 2 СНиП П-23-81.

4. Нормативные материалы, основные расчетные положения и нагрузки.

4.1. Расчет элементов каркаса произведен в соответствии с главами СНиП 2.01.07-85 „Нагрузки и воздействия", СНиП П-23-81 „Стальные конструкции. Нормы проектирования", „Руководство по проектированию стальных тонкостенных балок". (ЦНИИПСК, 1977г), „Рекомендации по учету жесткости диафрагм из стального профилированного настила в покрытиях одноэтажных производственных зданий при горизонтальных нагрузках" (ЦНИИПСК, 1980г) и серия 1.420.3-15

Стальные конструкции каркасов типа „Канск" одноэтажных производственных зданий с применением несущих рам из прокатных широкополочных и сварных тонкостенных двутавровых балок, выпуск 1.

4.2. Предельное давление под опорными плитами и колонн - 1177 Па (120 кгс/см²), под стойками фахверка - 883 Па (90 кгс/см²).

5. Требования к изготовлению и монтажу

5.1. Изготовление и монтаж стальных конструкций должны производиться в соответствии с главой СНиП III-18-75 „Металлические конструкции. Правила производства и приемки работ"

5.2 Допустимый прогиб (хлопун) стенки тонкостенных балок не должен быть более 5мм.

5.3 Настил покрытия должен быть установлен до монтажа стен здания.

5.4. Зазор между фланцами монтажных стыков до предварительного напряжения болтов в зоне поперечного сечения ригеля должен быть не более 0,3мм, на краях фланца - не более 0,1мм.

5.5. Предусмотреть меры, предотвращающие откручивание гаек в болтовых соединениях на болтах нормальной и грубой точности (пружинные шайбы или контргайки).

5.6. Крепление настила к прогонам должно производиться самонарезающими болтами, соединение листов настила между собой комбинированными заклепками.

6. Антикоррозийная защита

6.1. Антикоррозийная защита осуществляется в соответствии с требованиями СНиП 2.03.11-85 „Защита строительных конструкций от коррозии".

7. Общие примечания

7.1. Отверстия для высокопрочных болтов М24 - 28мм.

7.2. Отверстия для болтов нормальной или грубой точности М20 - 22мм. Отклонения величины диаметра отверстия, а также овальность его не должны превышать ±0,5мм.

7.3. Усилие предварительного натяжения высокопрочных болтов во фланцевых соединениях 226 во фрикционных - 265

23676-02

ГИП	Гусев	
Н.контр.	Лифшиц	
Нач.отд.	Растегаев	
Гл.конс.	Титов	
Гл.спец.	Солодилова	
Инжен.	Гасанова	

Привязан:

Инв. №

тп 409-15-114.89 км

База производственная ремонтно-строительного управления

Цех железобетонных изделий и ремонтно-механический цех (в АМК типа „Канск")

Стадия	Лист	Листов
Р	2	

Общие данные (окончание)

ГИПРОКОММУНСТРОЙ г. Москва

Инв. № подл. | Подп. и дата | Взам. инв. №

Коп. [signature]

Формат А2

Альбом 2

Вид профиля и ГОСТ, ТУ	Марка стали и ГОСТ	Обозначение и размер профиля мм		Код: Марки стали	Код: Вид профиля	Код: Размеры профиля	Количество, шт.	Длина, мм	Масса стали по элементам конструкции, т: Колонны однопролетных каркасов	Фахверк однопролетных каркасов	Балки покрытий	Связи по колоннам однопролетных каркасов	Настил покрытия	Рабочие площадки зданий	Монорельсовые пути и балки подвесных путей	Перегородки	Бункера				Общая масса, т	Суммарная площадь поверхности прокатных профилей, м²	Масса потребности в стали по кварталам (заполняется изготовителем) I	II	III	IV	Заполняется ВЦ
									Код элемента конструкции: 526111	526112	526153	526163	526211	526973	526235	526243	526273									
1	2	3	4	5	6	7	8	9																		
Двутавры с параллельными гранями полок ТУ-14-2-24-72	Вст3кп2 ГОСТ380-71	I20Ш1				2461								1,41							1,41					
		I20К1				2471								0,30							0,30					
		I30Ш2				2461								3,08							3,08					
	09Г2С-6 ГОСТ19282-73*	I40Ш1				2461			13,13												13,13					
	ВСт3пс-6 ГОСТ380-71*	I15Б1				2451											0,79				0,79					
		Итого		1230	2400				13,13					4,79			0,79				18,71					
Всего профиля																					18,71					
Балки двутавровые для подвесных путей ГОСТ19425-74*	09Г2С-12 ГОСТ19281-73	I36М				5392									5,57						5,57					
		Итого													5,57						5,57					
Всего профиля																					5,57					
Швеллеры ГОСТ 8240-72*	ВСт3кп2 ГОСТ380-71*	[12				2615					1,02										1,02					
		[20				2623					2,81										2,81					
		[22				2625					10,09										10,09					
		Итого									13,92										13,92					
Всего профиля																					13,92					
Сталь прокатная угловая равнополочная ГОСТ8509-86	ВСт3кп2 ГОСТ380-71*	L45×4				2111				1,02											1,02					
		L63×4				2111				0,09											0,09					
		L63×5				2111								0,07	0,16						0,23					
		L75×6				2111											0,06				0,06					
		L80×7				2111								0,26							0,26					
		L100×7				2111									0,03						0,03					
		L100×8				211											1,07				1,07					
		Итого								1,11				0,33	0,19		1,13				2,76					
Всего профиля																					2,76					

Инв.№ подл. | Подп. и дата | Взам.инв.№

13676-02

ГИП	Гусев		
Н.контр.	Лифшиц		
Нач.отд.	Растегаев		
Гл.конс.	Титов		
Гл.спец.	Солодилова		
Инжен.	Барабанова		

Привязан

Инв.№

тп 409-15-114.89 КМ

База производственная ремонтно-строительного управления

Цех железобетонных изделий и ремонтно-механический цех (в лик типа „Канск")

Стадия	Лист	Листов
Р	3	

Техническая спецификация (начало)

Гипрокоммунстрой г. Москва

Формат А3

Альбом 2

Вид профиля и ГОСТ, ТУ	Марка стали и ГОСТ	Обозначение и размер профиля мм	№ п/п	Код: Марка стали	Код: Вид профиля	Код: Размеры профиля	Количество шт.	Длина мм	Масса стали по элементам конструкции, т: Колонны одноэтажных каркасов	Фахверк одноэтажных каркасов	Балки покрытия	Связи по колоннам одноэтажных каркасов	Настил покрытия	Рабочие площадки зданий	Монорельсовые пути и балки под оборудование	Перегородки	Бункера	Лестницы, площадки и ограждения			Общая масса, т	Суммарная площадь поверхности прокатных профилей м²/м	Масса потребности в стали по кварталам (заполняется изготовителем): I	II	III	IV	Заполняется ВЦ
									Код элемента конструкции: 526111	526112	526153	526183	526211	526593	526235	526213	526293	526242								
1	2	3	4	5	6	7	8	9																			
Сталь прокатная угловая неравнополочная по ГОСТ 8510-86	ВСт3кп2 ГОСТ 380-71*	L 63×40×4				2217				1,08											1,08					
		L 80×50×5				2220				0,01											0,01					
		L 100×63×6				2222				0,50											0,50					
		L 160×100×10				2226				0,30											0,30					
		L 180×110×10				2227				0,05											0,05					
		L 40×32×2				2213										0,06					0,06					
		Итого				2200				1,94						0,06					2,00					
Всего профиля																					2,00					
Гнутые замкнутые сварные профили квадратные и прямоугольные по ТУ 36-2287-80	09Г2С-6 ГОСТ 19282-73*	Гн □ 140×3								0,12											0,12					
		Гн □ 160×6								0,23											0,23					
		Гн □ 180×4								0,30											0,39					
		Гн □ 180×6								0,13											0,13					
		Гн □ 180×8								1,17											1,17					
		Гн □ 50×25×2														0,22					0,22					
		Итого								2,04						0,22					2,26					
Всего профиля																					2,26					
Швеллеры стальные гнутые равнополочные по ГОСТ 8278-83	09Г2С-2 ГОСТ 19282-73*	Гн Е 80×40×3			7316											0,17					0,17					
		Гн Е 100×50×4			7318											0,28					0,28					
		Гн Е 120×50×3			7321						—					0,17					0,47					
		Гн Е 160×60×4			7325					2,80											2,80					
		Гн Е 160×60×5			7325					4,33											4,33					
		Итого			7300					7,13						0,92					8,05					
Всего профиля																					8,05					
Сталь листовая горячекатанная по ГОСТ 19903-74*	ВСт3кп2 ГОСТ 380-71*	δ = 6			7111						9,5										9,5					
	ВСт3пс6-1 ТУ 14-1-3023-80	δ = 8			7111				0,15	0,05	0,20	0,10					2,14				2,64					
	ВСт3сп5 ГОСТ 380-71*	δ = 10			7111									0,10			3,10				3,20					
		δ = 12			7111				0,10												0,10					
		δ = 14			7111						12,80				0,27						13,07					
		δ = 16			7111												2,24				2,24					
		δ = 20			7111									0,20							0,20					

23676-02

ГИП	Гусев		ТП 409-15-114.89 КМ
Н. контр.	Лифшиц		
Начотд.	Растегаев		База производственная ремонтно-строительного управления
Гл. конс.	Титов		
Гл. спец.	Солодилова		Цех железобетонных изделий и ремонтно-механический цех (в АМК типа „Канск")
Инж. Е.н.	Барабанова		Техническая спецификация (продолжение)

Стадия	Лист	Листов
Р	4	

Гипрокоммунстрой г. Москва

Привязан

Инв. №

Инв. № подл. | Подп. и дата | Взам. инв. №

Коп. Лист — Формат А2

Альбом 2

Вид профиля и ГОСТ, ТУ	Марка стали и ГОСТ	Обозначение и размер профиля мм	№ п/п	Код: Марка стали	Код: Вид профиля	Код: Размеры профиля	Количество; шт	Длина; мм	Масса стали по элементам конструкций, т: Колонны одноэтажных каркасов (526111)	Фахверк одноэтажных каркасов (526112)	Балки покрытий (526153)	Связи по колоннам одноэтажных каркасов (526183)	Настил покрытия (526211)	Рабочие площадки зданий (526593)	Монорельсовые пути и балки подкрановые (526235)	Перегородки (526243)	Бункеры (526293)	Общая масса, т	Суммарная площадь поверхности прокатных профилей; кв.м	Масса потребности в стали по кварталам (заполняется изготовителем): I	II	III	IV	Заполняется ВЦ
1	2	3	4	5	6	7	8	9	526111	526112	526153	526183	526211	526593	526235	526243	526293							
Сталь листовая горячекатанная по ГОСТ 19903-74	09Г2с-6	δ = 25			7111				0.20									0.20						
	ГОСТ 19282-73*	δ = 55			7111				2.38									2.38						
		Итого							2.83	0.05	22.50	0.10		0.30	0.27		7.48	33.53						
Всего профиля																								
Листы стальные с ромбическим рифлением по ГОСТ 8568-77	ВСт3 кп2	δ = 6			7131												1.44	1.44						
	ГОСТ 380-71*																							
		Итого															1.44	1.44						
Всего профиля																		1.44						
Опорные консоли	Серия 1.432.2-17	К-1; К-2; УК-1								0.40								0.40						
	ВСт3 кп2	УК-2; УК-3; УК-4																						
	ГОСТ 380-71*																							
	Итого									0.40								0.40						
Стаканы для крышных вентиляторов	Серия 1.494-24 в.2	С1 $d_н$ = 402					6						0.30					0.30						
		С2 $d_н$ = 720					9						0.90					0.90						
	ВСт3 кп2																							
	ГОСТ 380-71*	Итого											1.2					1.2						
Опорные рамки вентиляторов	ВСт3 кп2	С12				2615		51360			0.54							0.54						
	ГОСТ 380-71*																							
		Итого									0.54							0.54						
Стальной профилированный настил Н60-845-0.9 ГОСТ 24045-86	ВСт3 кп2	Н60-845-0.9											13.00					13.00						
	ГОСТ 380-71*																							
		Итого											13.00					13.00						

Инв. № подл. | Подп. и дата | Взам. инв. №

23676-02

ГИП	Гусев	тп 409-15-114.89	КМ
Н. контр.	Лифшиц	База производственная ремонтно-строительного управления	
Нач. отд.	Растегаев	Цех железобетонных изделий и ремонтно-механический цех (в ЛМК типа „Канск")	Стадия: Р; Лист: 5; Листов:
Гл. конст.	Титов	Техническая спецификация (продолжение)	Гипрокоммунстрой г. Москва
Гл. спец.	Солодилова		
Инженер	Барабанова		

Привязан:

Инв. №

Альбом 2

Вид профиля и ГОСТ, ТУ	Марка стали и ГОСТ	Обозначение и размер профиля мм	N п/п	Код: Марки стали	Код: Вид профиля	Код: Размеры профиля	Количество, шт	Длина, мм	Масса стали по элементам конструкций, т: Колонны одноэтажных каркасов (526111)	Фахверк одноэтажных каркасов (526112)	Балки покрытий (526153)	Связи по колоннам одноэтажных каркасов (526183)	Настил покрытия (526211)	Рабочие площадки зданий (526583)	Монорельсовые пути и балки их поддерживающие (526235)	Перегородки (526213)	Бункеры (526293)	Лестницы, площадки, ограждения			Общая масса, т	Суммарная площадь поверхности прокатных профилей, кв.м	Масса потребности в стали по кварталам (заполняется изготовителем) I	II	III	IV	Заполняется ВЦ
									Код элемента конструкции																	
1	2	3	4	5	6	7	8	9	526111	526112	526153	526183	526211	526583	526235	526213	526293									
Перегородки панельные	Серия 1.431.9-25	ПГ1.5×2.4					6									0.60					0.60						
	ВСт3 кп2	ПГ3 ×1.2					4									0.44					0.44						
	ГОСТ 380-71*	ПГ3 ×2.4					7									1.40					1.40						
		ПГ6 ×1.2					4									1.47					1.47						
		ПГ6 ×2.4					8									3.04					3.04						
		ПГ1.5×1.2					1									0.05					0.05						
		Итого														7.00					7.00						
Лестницы, площадки, ограждения	ВСт3 кп2 ГОСТ 380-71 1.450.3-3.1																	1.79			1.79						
		Итого																1.79			1.79						
Всего масса металла																					112.17						
В том числе по маркам	ВСт3 кп2																				58.34						
	09Г2с-6																				31.59						
	ВСт3 пс-6																				0.79						
	ВСт3 сп5																				18.81						
	ВСт3 пс6-1																				2.64						
Масса поставки элементов по кварталам, тс		I																									
		II																									
		III																									
		IV																									

Инв.№ подл. | Подп. и дата | Взам. инв.№

23676-02

ГИП	Гусев	
Н.контр.	Лифшиц	
Нач.отд.	Растегаев	
Гл.конст.	Титов	
Гл.спец.	Солодилова	
Инженер	Барабанова	

Привязан:

Инв.№

тп 409-15-114.89 КМ

База производственная ремонтно-строительного управления

Цех железобетонных изделий и ремонтно-механический цех (в ЛМК типа „Канск")

Стадия	Лист	Листов
Р	6	

Техническая спецификация (окончание)

Гипрокоммунстрой г. Москва

Альбом 2

Схема расположения каркаса

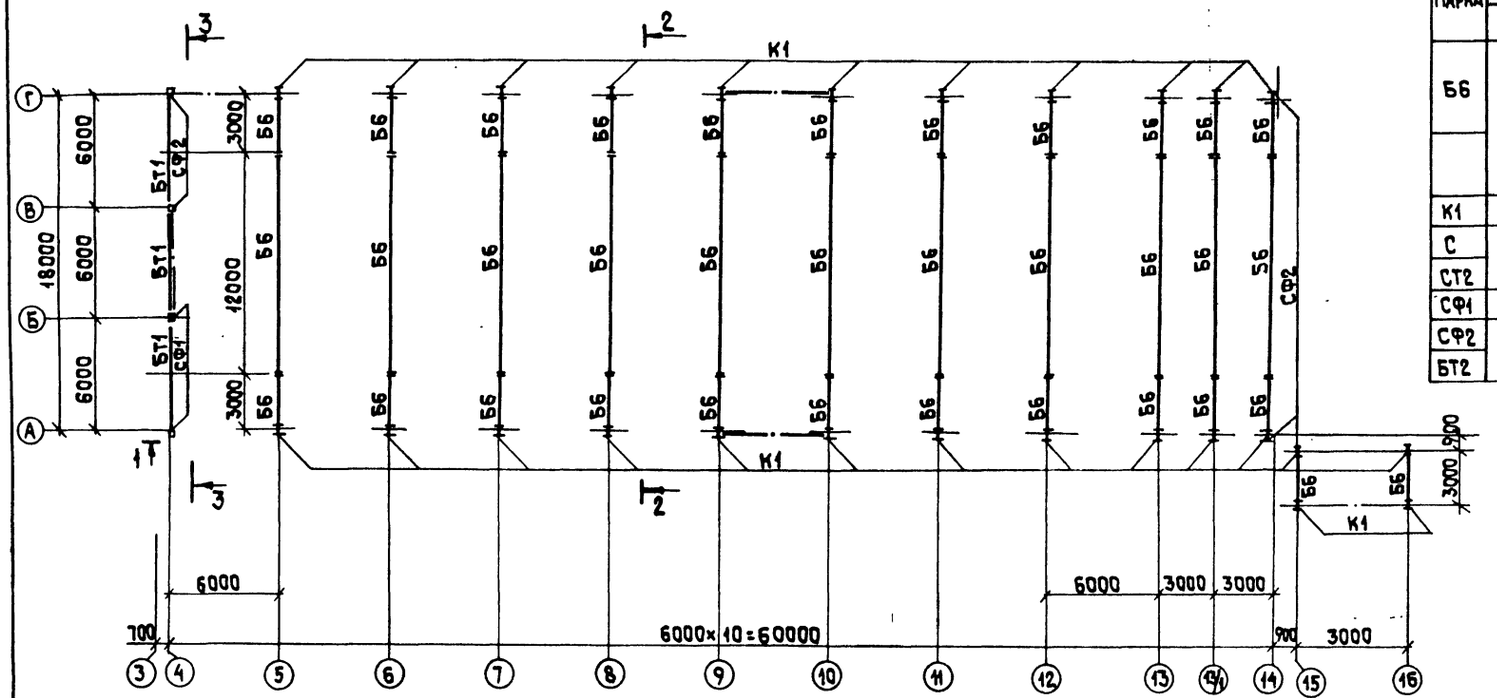

1—1

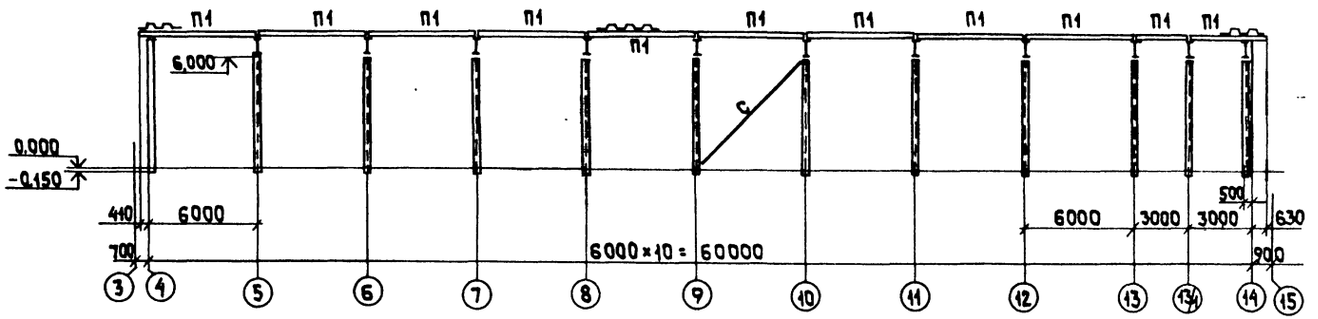

Ведомость элементов

Марка	Сечение: Эскиз	Поз.	Состав	Опорные усилия: M (кН·м / тс·м)	N (кН / тс)	Q (кН / тс)	Группа констр.	Марка металла	Примечание
Б6	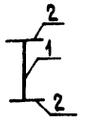	1	-900×6	1.420.3-15.1			2	1.420.3-15.1	Разбивка ребер жесткости по серии 1.420.3-15 выпуск 1 документ 02КМ
		2	2-280×14						
К1	I		I40Ш1				3		
С	□		Гн180×4				3		
СТ2			Гн140×3						
СФ1	[]		2С20	конструктивно					
СФ2	□		Гн180×8	1.420.3-15.1			4		1.420.3-15.1
БТ2			С22						

Данный лист см. совместно с листом КМ12.

Разрез 2-2 см. лист КМ7.

Разрез 3-3 см. лист КМ8.

23676-02

ГИП	Гусев		т.п 409-15-114.89 КМ
Н.контр.	Лифшиц		
Начотд.	Растегаев		База производственная ремонтно-строительного управления
Гл.конс.	Титов		
Гл.спец.	Солодилова		Цех железобетонных изделий и ремонтно-механический цех (в ЛМК типа „Канск")
Инжен.	Никаноров		Схема расположения колонн и ригелей каркаса. Разрез 1-1

Стадия	Лист	Листов
Р	7	

Гипрокоммунстрой г. Москва

Привязан

Инв.№

Инв.№ подл. | Подп. и дата | Взам. инв.№

Копировал Формат А2

Альбом 2

Схема расположения прогонов покрытия

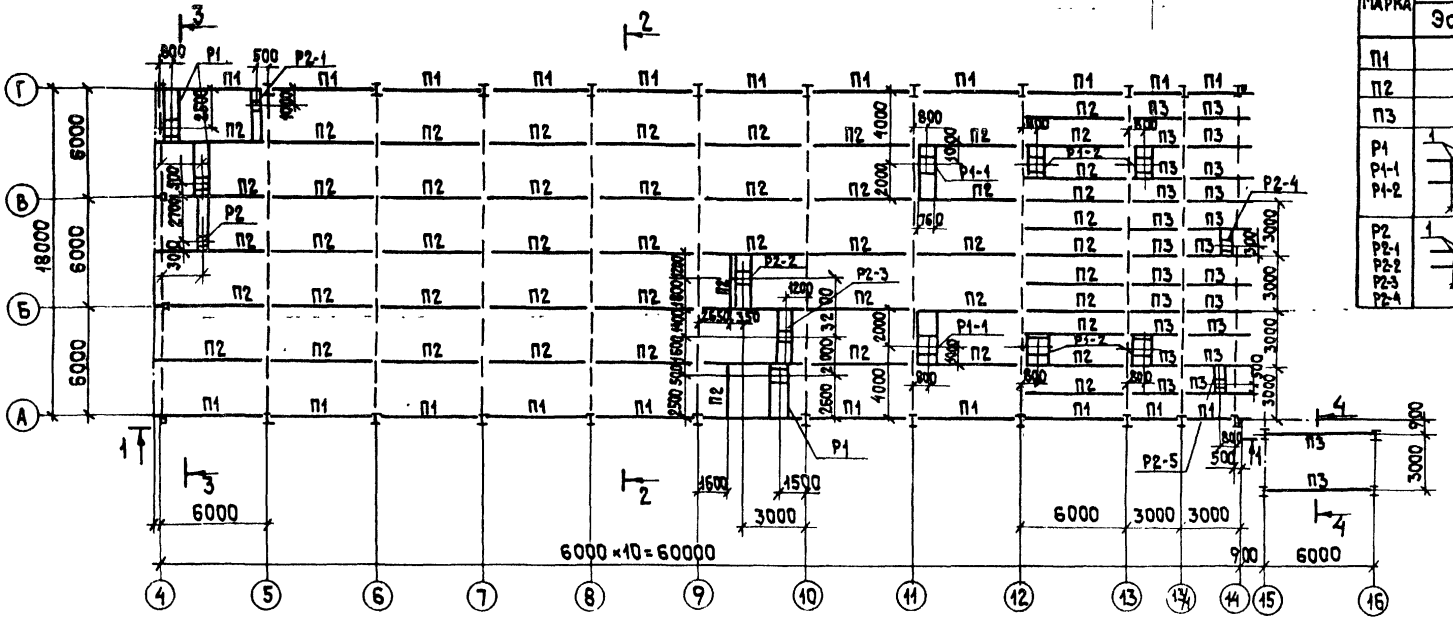

Ведомость элементов

Марка	Сечение: Эскиз	Поз.	Состав	Опорные усилия: M (тс.м)	N (тс)	Q (тс)	Группа констр.	Марка металла	Примечание
П1			Г20						
П2			Г22	1.420.3-15.1			2	ВСт3кп2	
П3			2Г22						
Р1 Р1-1 Р1-2		1	Г12	конструктивно			4	ВСт3кп2	
Р2 Р2-1 Р2-2 Р2-3 Р2-4		1	Г12						

Р1; Р1-1; Р1-2

Р2; Р2-1; Р2-2;
Р2-3; Р2-4; Р2-5

2—2

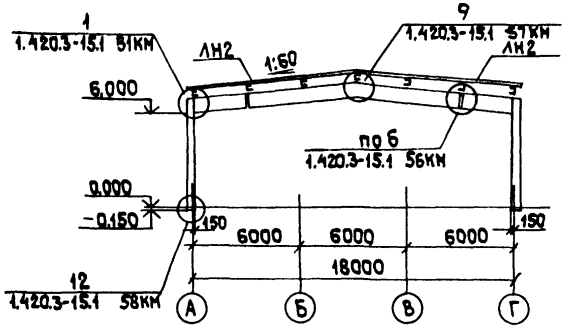

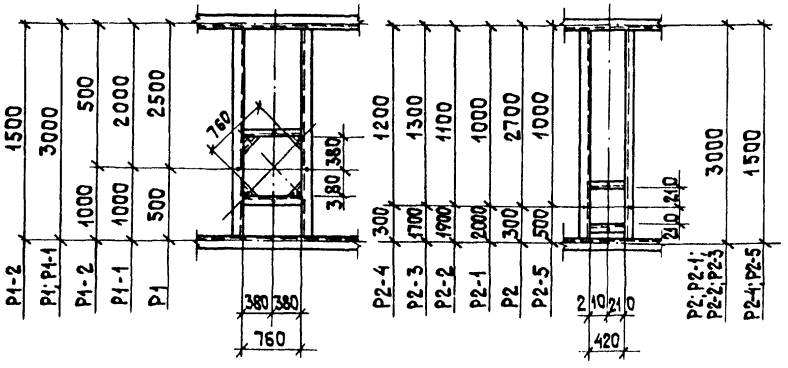

Разрез 1-1 см. лист КМ-7.

Разрез 2-2 см. лист КМ-8.

Разрез 3-3 см. лист КМ-9.

23676-02

ГИП	Гусев	тп 409-15-114.89	КМ
Н.контр.	Лифшиц		
Нач.отд.	Растегаев	База производственная ремонтно-строительного управления	
Гл.спец.	Титов		
Гл.спец.	Солодилова		
Инженер.	Никанорова	Цех железобетонных изделий и ремонтно-механический цех (в ЛМК типа "Канск")	Стадия: Р; Лист: 8; Листов:
Привязан		Схема расположения прогонов покрытия. Разрез 2-2. Рамки Р1; Р1-1; Р1-2; Р2; Р2-1÷5	ГИПРОКОММУНСТРОЙ г. Москва
Инв.№			

Инв.№ подл. | Подп. и дата | Взам.инв.№

Копировал

Формат А2

Альбом 2

Схема расположения стального профилированного настила покрытия

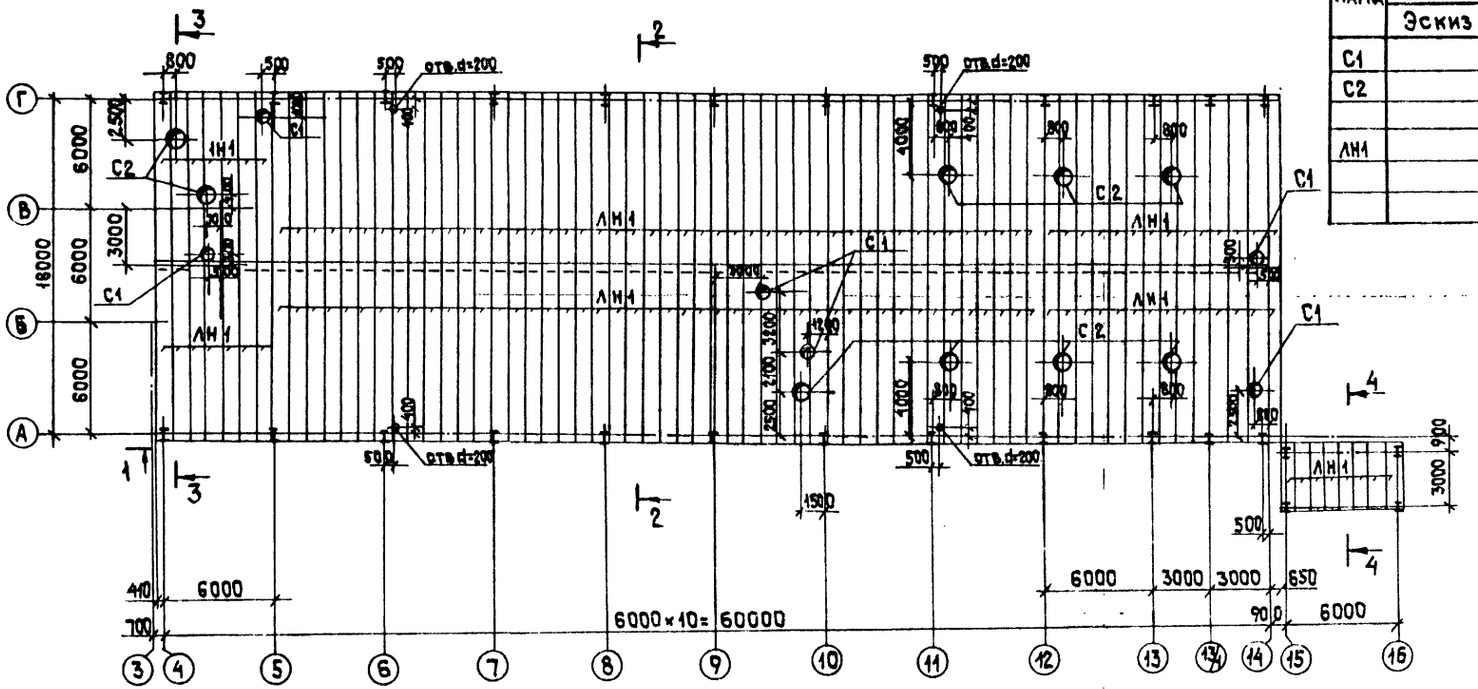

Ведомость элементов

Марка	Сечение: Эскиз	Поз.	Состав	Опорные усилия: М (кН·м / тс·м)	N (кН / тс)	Q (кН / тс)	Группа констр.	Марка металла	Примечание
С1			С1dн=402						
С2			С2dн=720	1.494-24 в.2			4	Вст3кп2	
ЛН1			Н60-845-0,9	ГОСТ 24045-86			2	Вст3кп2	

3–3

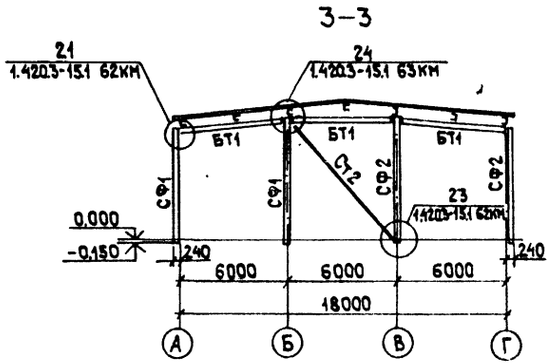

4–4

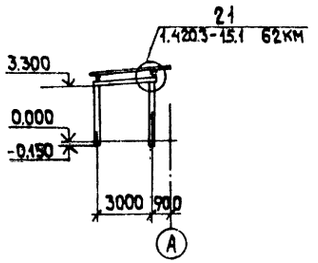

Крепление настила к прогонам покрытия производить самонарезающими винтами марки 8б×25 (ТУ36-2142-78), устанавливаемые через волну.

Крепление настила между собой производить комбинированными заклепками 3к-12 (ТУ36-2088-77) с шагом 500мм.

В осях 9-10 и 12÷14 настил крепить к прогонам в каждой волне, а между собой через 300мм прогоны на этих участках крепить через уголковые коротыши имеющие ребра жесткости.

В местах установки стаканов и воронок настил вырезать по месту.

Подвеска инженерных коммуникаций к настилу покрытия не допускается.

Разрез 1-1 см. лист КМ6.

Разрез 2-2 см. лист КМ7.

23676-02

ГИП	Гусев	
Н.контр.	Лифшиц	
Нач.отд.	Растегаев	
Гл.конс.	Титов	
Гл.спец.	Солодилова	
Инж.	Никанорова	

Привязан

Инв.№

тп 409-15-114.89 КМ

База производственная ремонтно-строительного управления

Цех железобетонных изделий и ремонтно-механический цех (в ЛМК типа „Канск")

Стадия	Лист	Листов
Р	9	

Схема расположения стального профилированного настила покрытия

Гипрокоммунстрой г. Москва

Согласовано: Группа ОВ Спарина; Группа ВК Пучкина

Инв.№ подл. | Подп. и дата | Взам.инв.№

Копировал

Формат А2

Альбом 2

Схема расположения подвесных путей подвесных кранов и монорельсов в осях 5÷16 на отм. 0.000

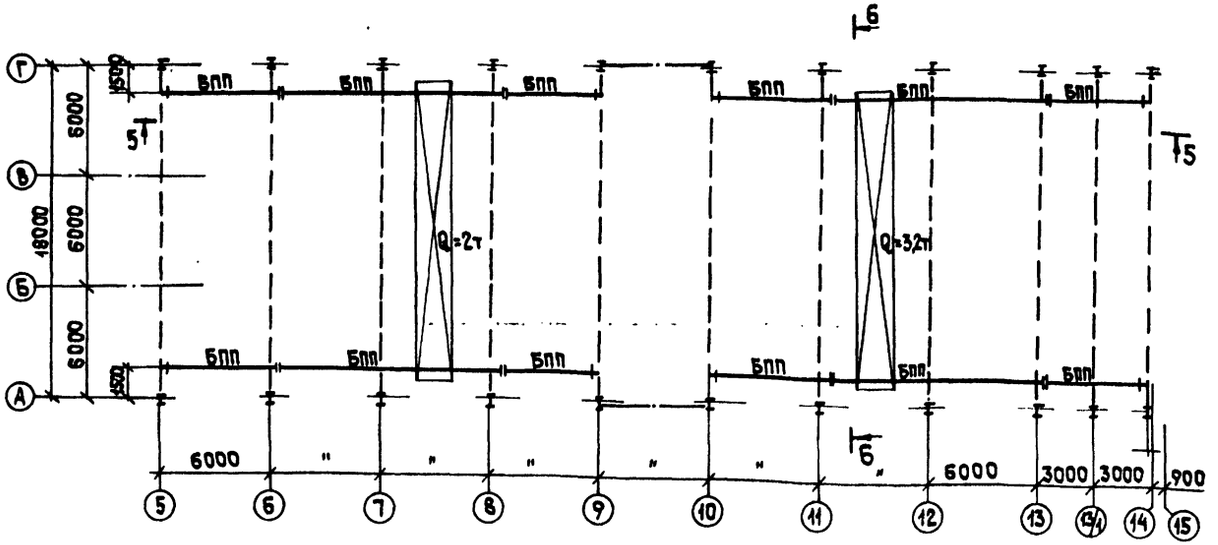

5—5

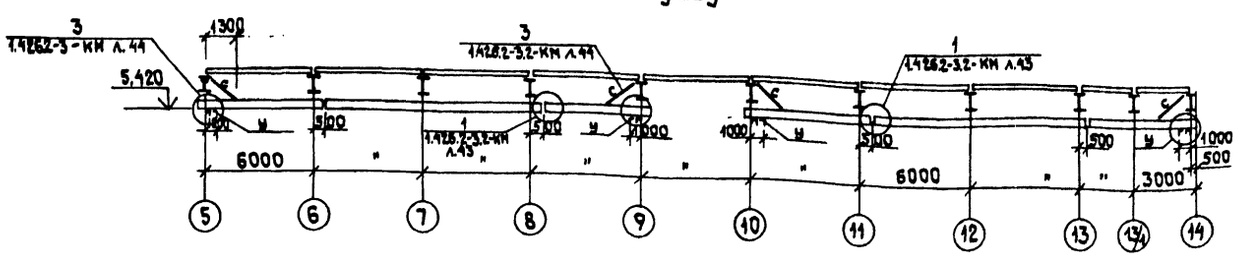

Схема расположения монорельсов в осях 15-16 на отм. 3.600

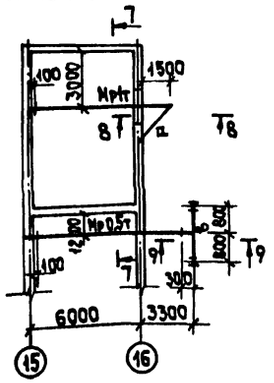

Схема расположения монорельса в осях 15-16 на отм. 9.600

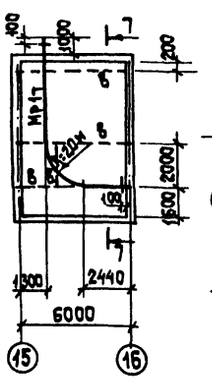

6—6

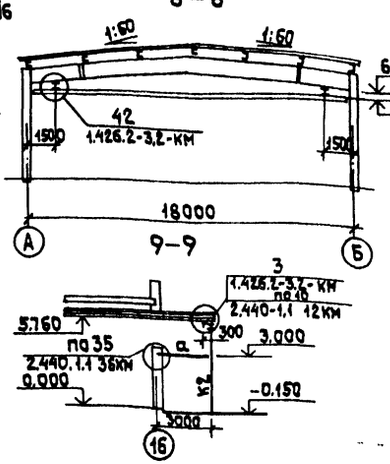

7—7

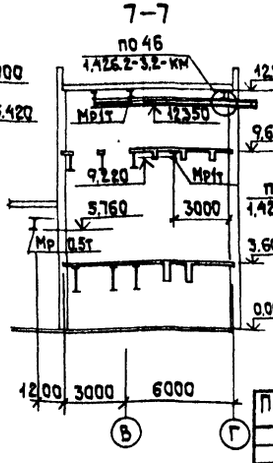

8—8

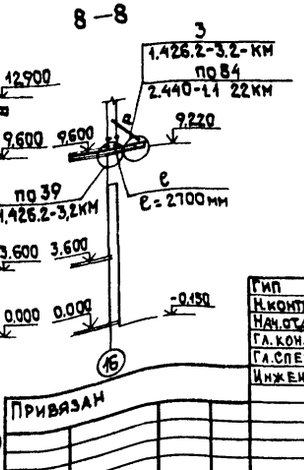

Ведомость элементов

Марка	Сечение: Эскиз	Поз.	Состав	Опорные усилия: M кНм (тс.м)	R кН (тс)	Q кН (тс)	Группа монтажа	Марка металла	Примечание
БПП	I		I36М		34,0 (3,4)		1	Вст3гпс5	
Мр1т	I		I30М		17,5 (1,7)		1	Вст3гпс5	
Мр0,5т	I		I24М		9,0 (0,9)		1	Вст3гпс5	
В	I		I20	конструктивно			2	Вст3кп2	
К2	I		I30Ш1	конструктивно			2	Вст3кп2	
У	L		L100×7	конструктивно			4	Вст3кп2	
С	⊥		2L63×5	конструктивно			4	Вст3кп2	
а	L		L75×6	конструктивно			4	Вст3кп2	
е	2 1 2	1	I20Ш1		120 (12,0		2	Вст3пс6-1	
		2	-200×6ш-500					Вст3кп2	

Для монорельсов Q=0,5; 1,0т постоянные болты-М12 ГОСТ7798-70* толщина планки $б_{пл}$=10мм.

Для кранов Q=2; 3,2т постоянные болты - М16 ГОСТ7798-70* толщина планки $б_{пл}$=14мм.

Изготовление, монтаж и приемка подвесных путей производить в соответствии с указаниями серии 1.426.2-3 в.2.

Подвесные пути и элементы креплений окрасить масляной краской за 2 раза по огрунтованной поверхности; ездовые поверхности не окрашивать.

Согласовано

Инв.№ подл. | Подп. и дата | Взам.инв.№

Привязан

Инв.№

ГИП	Гусев		
Н.контр.	Лифшиц		
Нач.отд.	Растегаев		
Гл.кон.	Титов		
Гл.спец.	Солодилов		
Инж.эк.	Никанорова		

23676-02

тп 409-15-114.89 КМ

База производственная ремонтно-строительного управления

Цех железобетонных изделий и ремонтно-механический цех (в ЛМК типа „Каиск")

Стадия	Лист	Листов
Р	10	

Схема расположения подвесных путей кранов и монорельсов

Гипрокоммунстрой г. Москва

Коп. Лосев

Формат А2

Альбом 2

Схема расположения фахверка в осях 4÷14

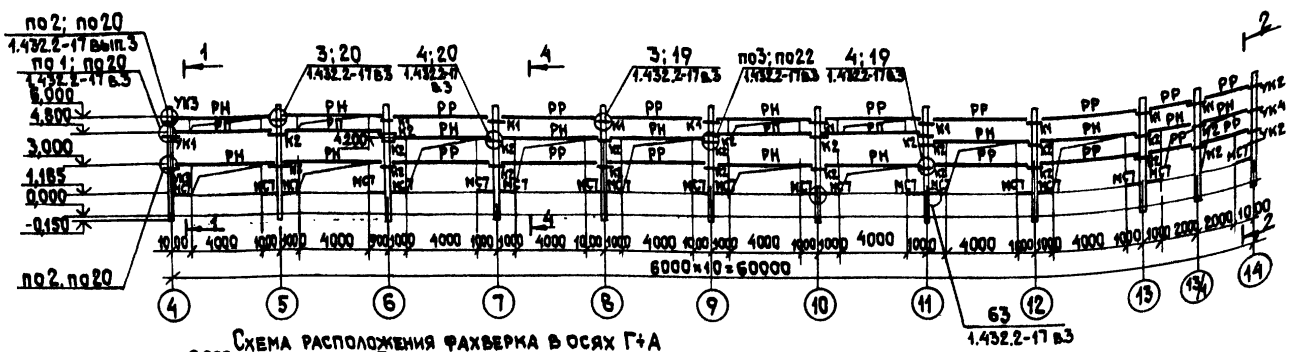

Схема расположения фахверка в осях Г÷А

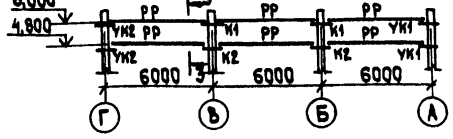

Схема расположения фахверка в осях 14÷4

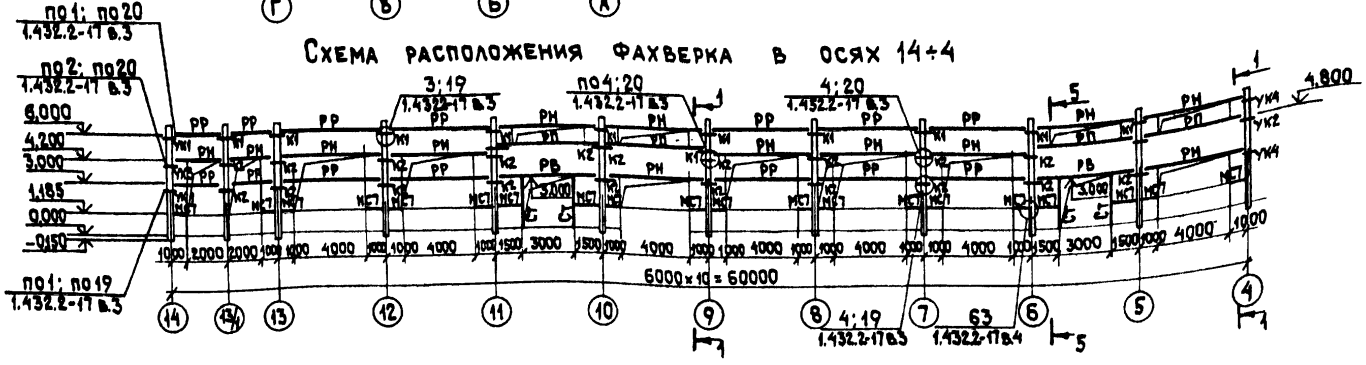

1–1 2–2 3–3 4–4 5–5

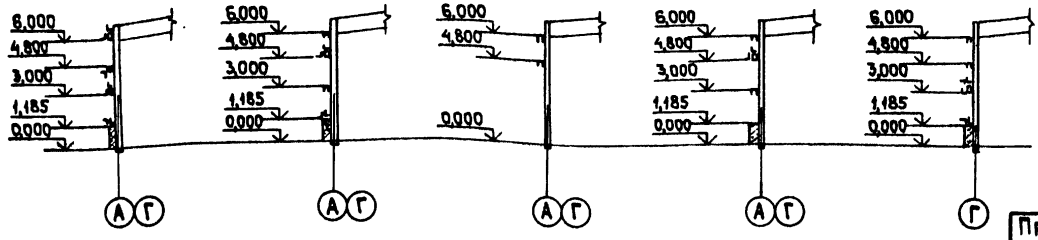

Ведомость элементов

Марка	Сечение: Эскиз	Поз.	Состав	Опорные усилия: КНМ N(тс.м)	КН N(тс)	КН Q тс		Марка металла	Примечание
РР			ГнС160×60×4				4	Вст3кп2	
РН		1	2ГнС160×60×5		1.432.2-17 вып. 0-1; 2		4	Вст3кп2	
		2	L63×40×4						
		3	L45×4						
РП		1	ГнС160×60×5						
		3	L45×4						
МС7		4	L100×63×6		1.432.2-17 вып. 2		4	Вст3кп2	
		2	L63×40×4						
УК1		5	L180×110×10		1.432.2-17 вып. 2		4	Вст3кп2	
УК2		6	L80×50×5						
УК3		5	L180×110×10						
УК4		6	L80×50×5						
К1			L160×100×10		1.432.2-17 вып. 0-1; 3		4	Вст3кп2	
К2		7	L160×100×10						
		8	-80×10						
Ст			Гн 160×6		конструктивно		4	Вст3кп2	
РВ		1	2ГнС160×60×5		конструктивно		4	Вст3кп2	
		3	L45×4						
		5	L63×4						
		4	L100×63×6						

23676-02

ГИП	Гусев	
Н.контр.	Лифшиц	
Нач.отд.	Растегаев	
Гл.конс.	Титов	
Гл.спец.	Солодилова	
Инж.ен.	Никанорова	

тп 409-15-114.89 КМ

База производственная ремонтно-строительного управления

Цех железобетонных изделий и ремонтно-механический цех (в ЛМК типа „Канск")

Стадия	Лист	Листов
Р	11	

Схема расположения фахверков

ГИПРОКОММУНСТРОЙ г. Москва

Привязан

Инв. №

Инв. № подл. | Подп. и дата | Взам. инв. №

Коп.

Формат А2

Альбом 2

Схема расположения лестниц в осях 15-16 и В

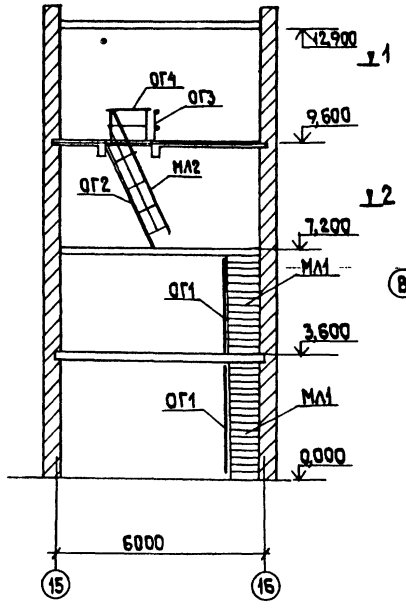

1-1

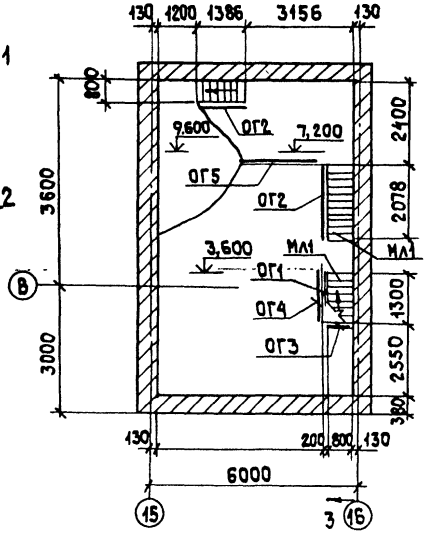

2-2

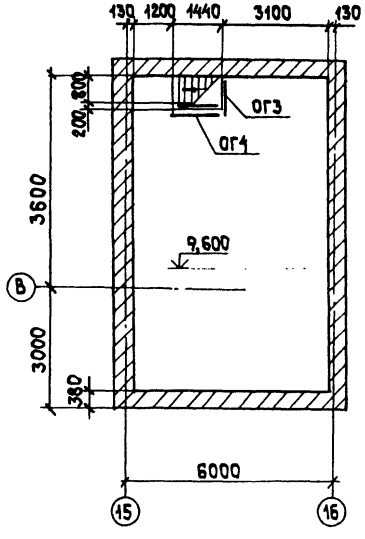

Ведомость элементов

Марка	Сечение: Эскиз	Поз.	Состав	Опорные усилия: КНМ (тс·м)	КН N (тс)	КН Q (тс)	Группа конст.	Марка металла	Примечание
а	[		[20	конструктивно			4	Вст3кп2	
б	L		L100×7					Вст3пс61	
в	L		L63×5						
г	ст. рифл.		Б=6					Вст3кп2	
д	•		Ф16						
МЛ1	1.450.3-3		МЛХш60-36.8				4		
МЛ2			МЛХш60-24.8						
МЛ3	3.200 РАЗ.31 в.2		ВЕРХНЕЕ ЗВЕНО ОЭ-1	3.200 РАЗ.31 в.2			4	3.200 Р.1 в.2	
ОГ1	1.450.3-3		ОГпМЛХ60-10.36	1.450.3-3			4	1.450.3-3	
ОГ2			ОГпМЛХ60-2.36						
ОГ3			ОГпМХ36-10.9						
ОГ4			ОГпМХ36-10.14						
ОГ5			ОГпМХ36-10.12						

Схема расположения пожарной лестницы

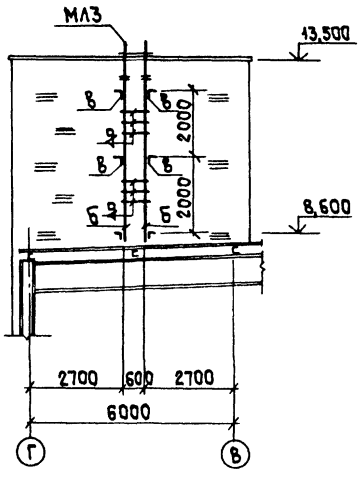

4-4

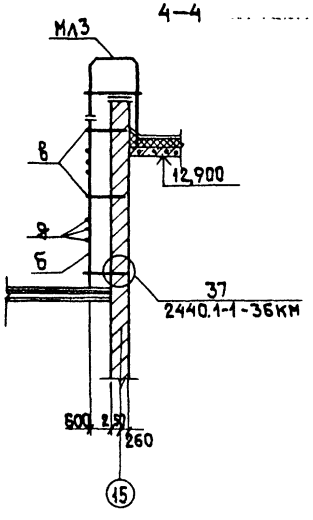

Схема расположения лестницы в осях 15-16 и Г

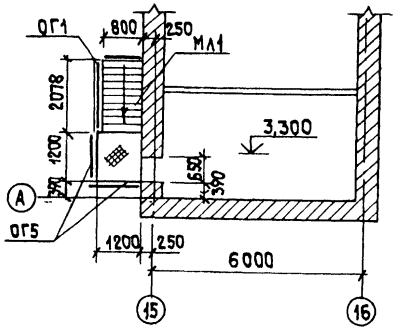

3-3

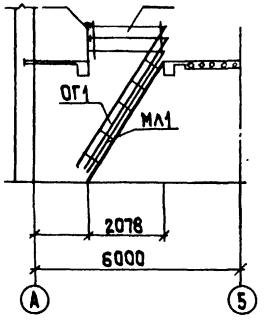

23676-02

Гип	Гусев		тп 409-15-114.89 КМ
Н.контр.	Лифшиц		
Нач.отд.	Растегаев		База производственная ремонтно-строительного управления
Гл.кон.	Титов		
Гл.спец.	Солодилова		Цех железобетонных изделий и ремонтно-механический цех (в ЛМК типа „Канск")
Инжен.	Гасанова		Стадия Р; Лист 12; Листов
Привязан			Схема расположения лестниц в осях 15÷16
Инв.№			Гипрокоммунстрой г. Москва

Инв.№подл. | Подп. и дата | Взам.инв.№

Коп. Васий

Формат А2

Альбом 2

Схема расположения балок и стоек в осях 4-10

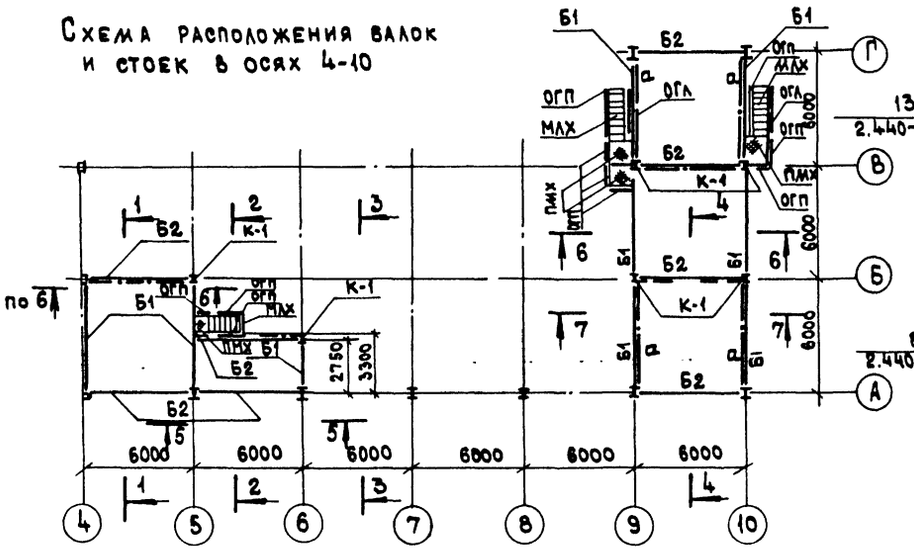

Ведомость элементов

Марка	Сечение Эскиз	Поз	Состав	Опорные усилия Мтм	Nт	Qт	Марка стали	Примечание
К-1	I		I 20К1		18.0		ВСт3пс6	
Б-1	I		I 30Ш2	16.0		11.0	ВСт3пс6-1	
Б-2	I		I 20Ш1	конструктивно			ВСт3пс6-1	
а	∠		2L80×7	конструктивно				
б	∠		2L63×5		"			
МАХ	1.450.3-3		МАХШ60-36В	1.450.3-3			1.450.3-3	
ПМХ			ПМХШ12.10					
ОГп			ОГпМАХ60-10Ш					
ОГл			ОГпМАХ60-10Ш					
ОГп			ОГПМХ36-10Ш					

6—6

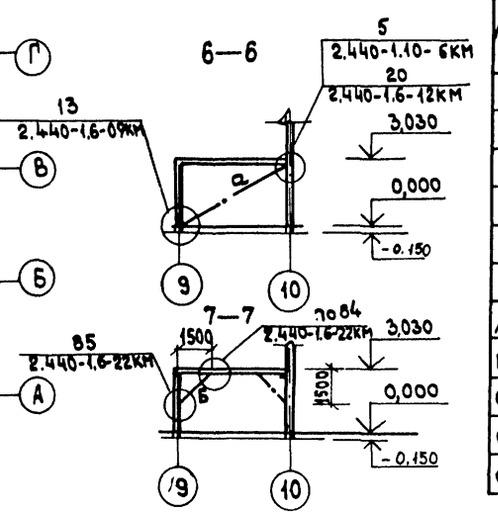

7—7

1—1

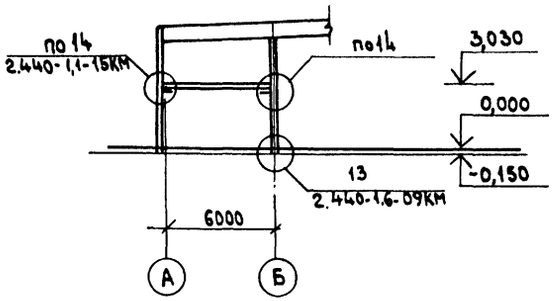

2—2

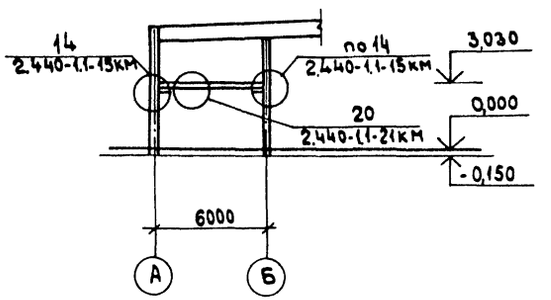

3-3

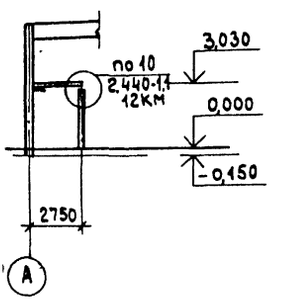

Данный лист смотреть совместно с листом КМ-6.

4—4

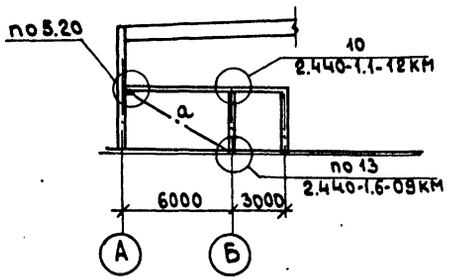

5-5

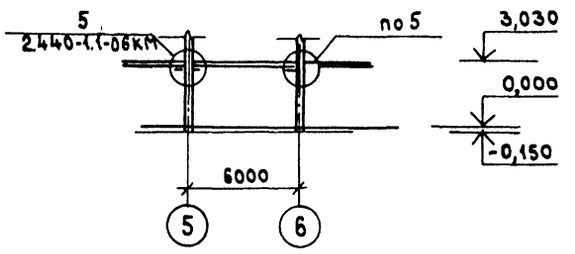

23676-02

ГИП	Гусев		
Н.контр	Лифшиц		
Нач.отд	Растегаев		
Гл.кон.	Титов		
Гл.спец	Солодилова		
Инжен.	Гасанова		

Привязан:

Инв. №

тп 409-15-114.89 КМ

База производственная ремонтно-строительного управления

Цех железобетонных изделий и ремонтно-механический цех (в ЛМК типа „Канск")

Схема расположения балок и стоек в осях 4÷10 Ведомость элементов

Стадия	Лист	Листов
Р	13	

Гипрокоммунстрой г. Москва

Инв. № подл. | Подпись и дата | Взам. инв. №

Коп. Формат А2

Альбом 2

План на отм. 9.600

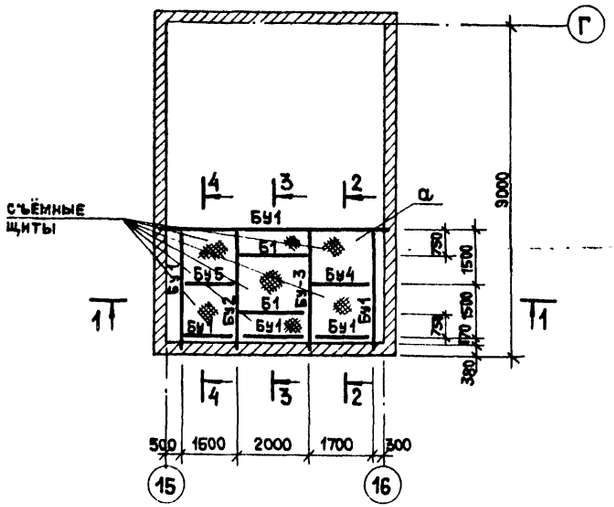

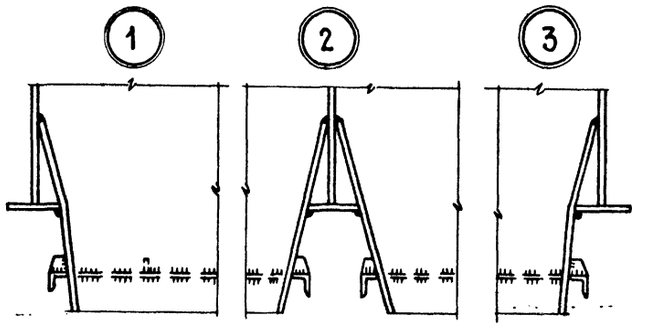

Фланцы расходных бункеров

Ф1

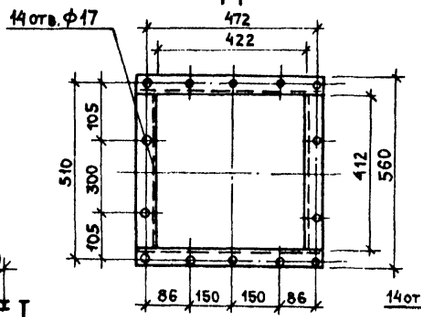

Ф2

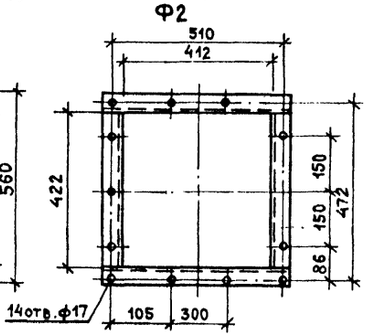

1 — 1

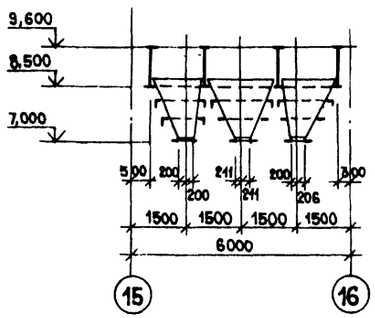

3 — 3

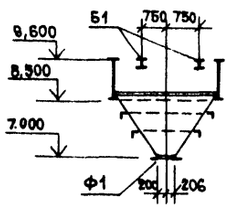

6 — 6

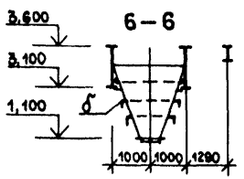

План на отм. 3,600

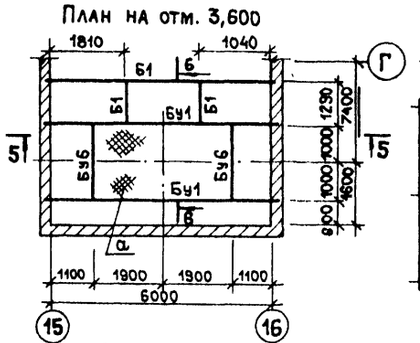

Ф3

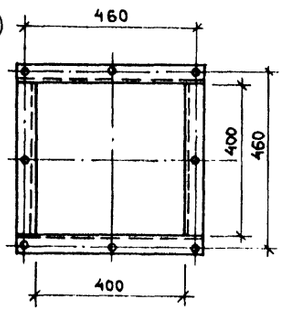

2 — 2

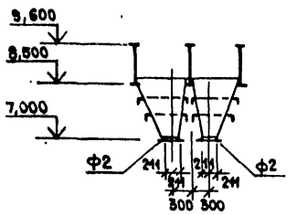

4 — 4

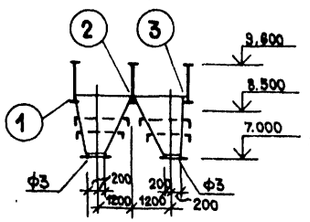

5 — 5

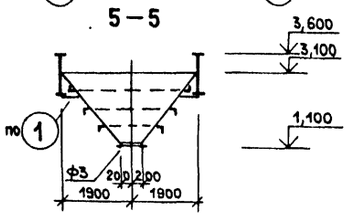

Ведомость элементов

Марка	Сечение: Эскиз	Поз	Состав	Опорные усилия: M (тсм)	N (тс)	Q (тс)	Группа конструкций	Марка металла	Примечание
Бу1		1	-250×16		-0.1 / 5.0	42.3 / 29.3	III / IV	Вст3пс6 / Вст3кп2-1	Ребра -120×10 через 1000
		2	-1100×10						
		3	б 8						
Бу2		1	-250×16		—"—	—"—			Ребра -120×10 через 1000
		2	-1100×10						
		3	-б=8						
Бу3		1	-250×16		—"—	—"—			Ребра 120×10 через 1000
		2	-1100×10						
		3	б 8						
Бу4		1	-250×16		—"—	—"—			Ребра 120×10 через 1000
		2	-1100×10						
		3	б 8						
Бу5		1	-250×16		—"—	—"—			Ребра 120×10 через 1000
		2	-1100×10						
		3	б 8						
Бу6		1	-250×16		—"—	—"—			Ребра 120×10 через 1000
		2	-1100×10						
		3	б 8						
Б1	I		45Б1	10.6	4.4	6.7	III	Вст3пс6	
Ф1, Ф2 Ф3	∠		∠75×6	конструктивно			IV	Вст3пс6	
а	—		РИФЛ. ст. б6				VI	ВСт3кп2-1	
б	∠		∠100×8				IV	Вст3кп2-1	

Сварку производить сварным нормальным швом по контуры примыкания деталей.
Антикоррозийную защиту металлических конструкций производить в соответствии с требованиями СНиП 2.03.11-85.

23676-02

ГИП	Гусев		тп 409-15-114.89 КМ
Н.контр.	Л ИФШ ИЦ		
Нач.отд.	Растегаев		База производственная ремонтно-строительного управления
Гл.конст.	Титов		
Гл.спец.	Солодилова		Цех железобетонных изделий и ремонтно-механический цех (р.п.м.к. типа „Канск"	Стадия: Р	Лист: 14	Листов:
Инженер	Барабанова		Конструкции бункеров для заполнителей	Гипрокоммунстрой г. Москва

Привязан:

Инв.N

Согласовано: Группа ТХ

Инв.N подл. | Подп. и дата | Взам. инв.N

Альбом 2

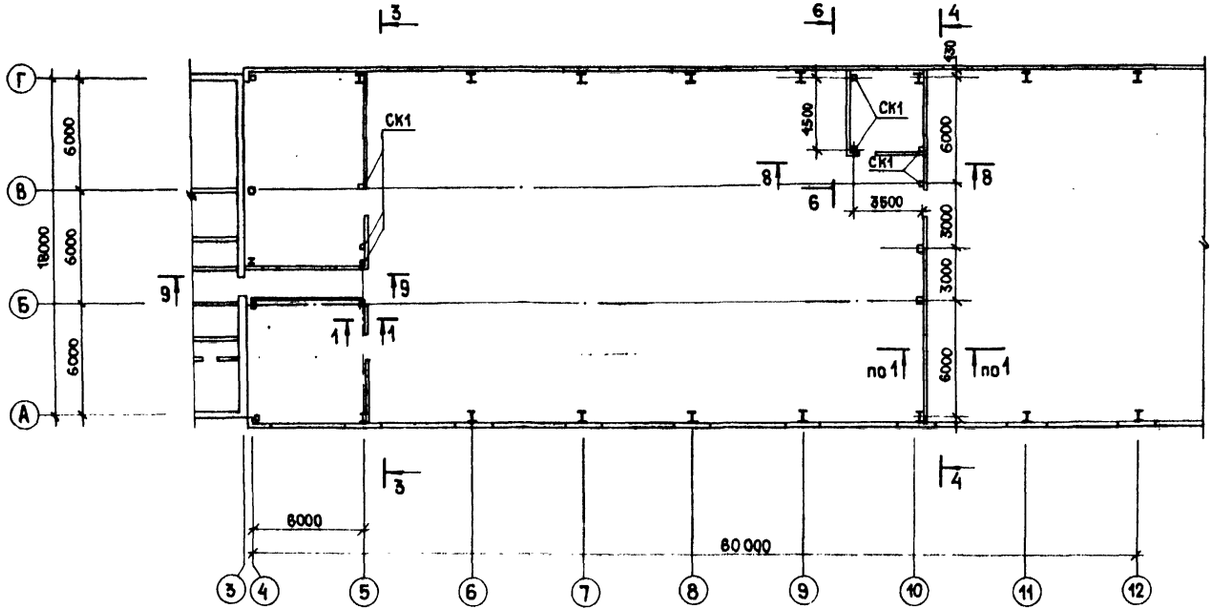

Ведомость элементов

Марка	Сечение: Эскиз	Поз.	Состав	Опорные усилия: M тс·м	N тс	Q тс	Группа конст.	Марка металла	Примечания
1 ПГ6х24 2 ПГ3х24 3 ПГ1.5х24 4 ПГ6х12 5 ПГ3х12 6 ПГ1.5х12	Перегородки панельные		1.431.9-25	1.431.9-25			4	Вст3кп2	
6 РН6 7 РН3 8 РН1.5		в г	С 80х40х3 лист Б-ПН-8	1.431.9-25			4	Вст3кп2	
Р1		д е ж	□ 50х25х2 ГнL 40х32х2 ПС 885-444	1.431.9-25			4	10ПС АД-31т5	
Р2			С 100х50х4	1.431.9-25			4	10ПС	
СК1			2Пн 120х50х3	1.431.9-25			4	ВСт3кп2	

3–3

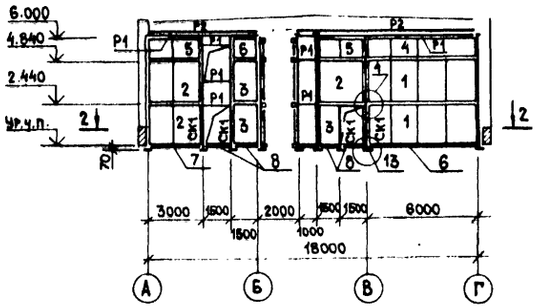

1–1

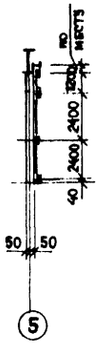

4–4

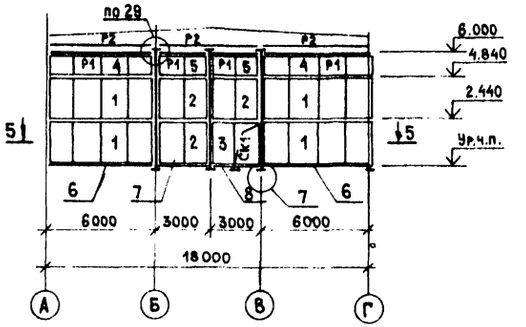

2–2

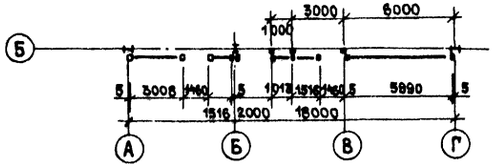

6–6

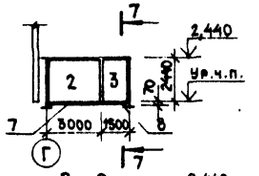

7–7

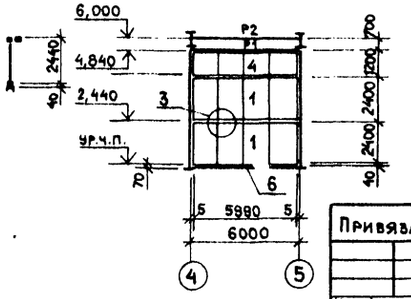

5–5

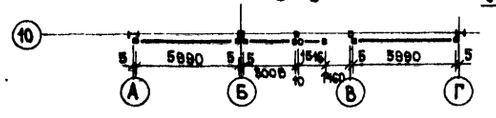

8–8

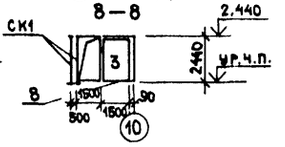

Указания по монтажу и изготовлению перегородок см. в серии 1.431.9-25 в.0.
Узлы, замаркированные на данном чертеже, см. в серии 1.431.9-25 в.0,2.
Указания по антикоррозийной защите см. в черт. „Общие данные".

23676-02

ГИП	Гусев	тп 409-15-114.89	КМ
Н.контр.	Лифшиц		
Нач.отд.	Расцветаев	База производственная ремонтно-строительного управления	
Гл.конст.	Титов		
Гл.спец.	Солодилова		
Инженер	Гасанова	Цех железобетонных изделий и ремонтно-механический цех (в ЛМК типа „Канск")	Стадия: Р; Лист: 15; Листов:
Привязан:		Схема расположения внутренних перегородок. Разрезы 1-1÷9-9	ГИПРОКОММУНСТРОЙ г. Москва
Инв.№			

Инв.№ подл. | Подп. и дата | Взам. инв.№

Формат А2

Альбом 2

Схема расположения лестницы у оси „А"

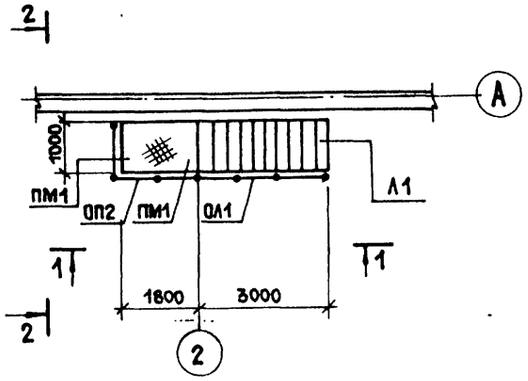

1 — 1

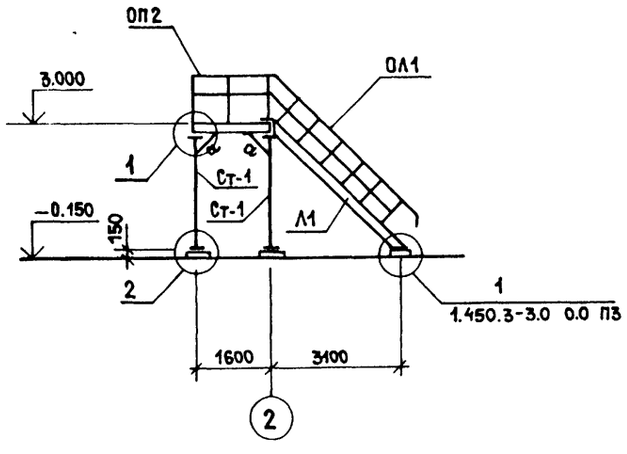

2 — 2

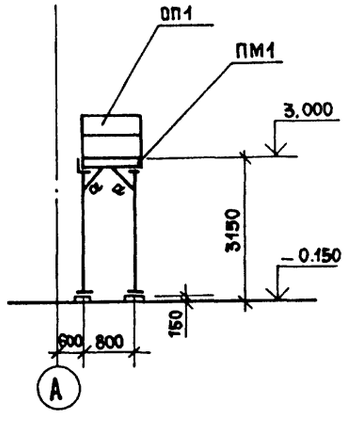

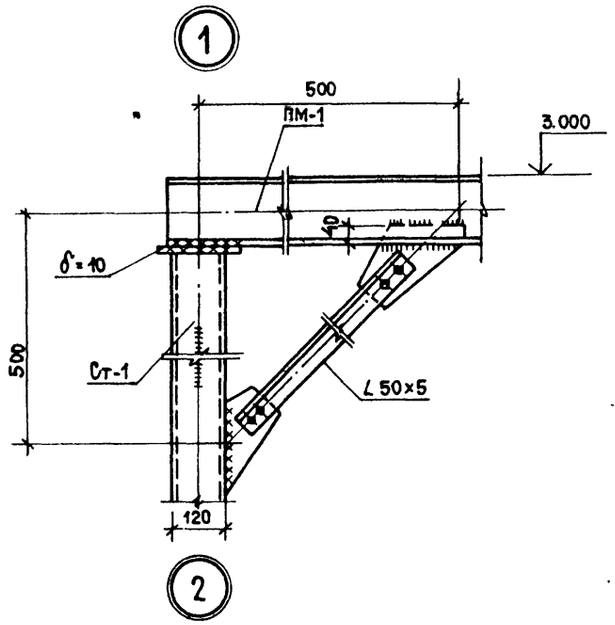

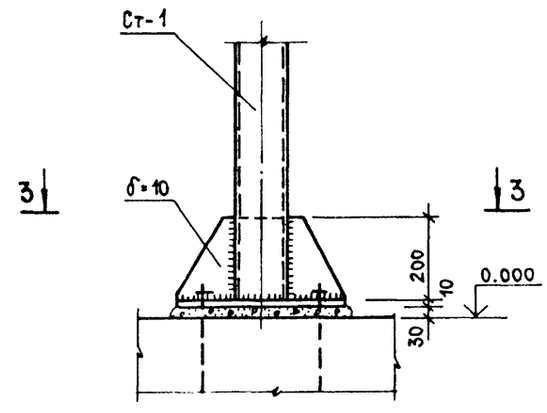

3 — 3

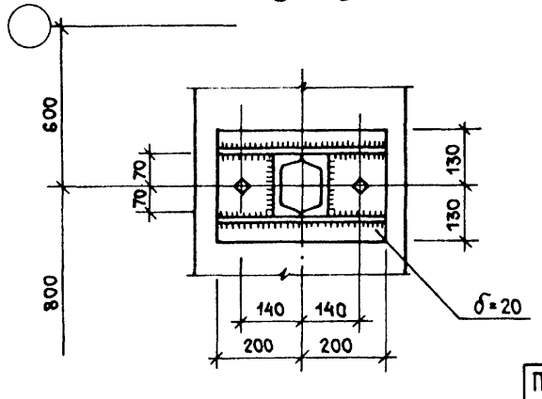

Ведомость элементов

Марка	Сечение: Эскиз	Поз.	Состав	Опорные усилия: M тсм кн м	N тс кн	Q тс кн	Группа конструкций	Марка металла	Примечание
Л1	1.450.3-3		МЛХШ45-30.8	1.450.3-3.1			4	1.450.3-31	126.1 кг
ОЛ1			ОГЛМЛХ45-10.30						19.6 кг
ПМ1			ПМХШ-18.10						16.4 кг
ОП1			ОГПМХ36-10.9						10.5 кг
ОП2			ОТМХ36-10.18						18.7 кг
Д6									1.36 кг
Д7									1.36 кг
α	L		L 50×5	конструктивно			4	ВСт3кп2-1	15.0
Ст-1	[]		2 [14					ВСт3кп2-1	305.0

1. После монтажа все металлоконструкции окрасить масляной краской за 2 раза.
2. Сварку производить электродами типа Э-42 высота шва 6 мм.

23676-02

ГИП	Гусев	тп 409-15-114.89 КМ	
Н.контр.	Лифшиц		
Нач.отд.	Растегаев	База производственная ремонтно-строительного управления	
Гл.конс.	Титов		
Гл.спец.	Солодилова	Цех железобетонных изделий и ремонтно-механический цех (в ЛМК типа „Канск")	Стадия: Р; Лист: 16; Листов:
Инж.ен.	Шведова	Схема расположения лестниц. Узлы. Спецификация.	Гипрокоммунстрой г. Москва

Привязан:

Инв.№

Инв.№ подл. | Подп. и дата | Взам. инв.№

Коп.

Формат А2

gost.e-ecolog.ru