ТИПОВЫЕ ПРОЕКТНЫЕ РЕШЕНИЯ

820-9-013с.89

БЫСТРОТОКИ ОТКРЫТЫЕ И ДОННЫЕ ЗАПРУДЫ ДЛЯ БОРЬБЫ С ВОДНОЙ ЭРОЗИЕЙ

АЛЬБОМ 2

КЖИ АРМАТУРНЫЕ ИЗДЕЛИЯ СТР.42

25752-02

Привязан

Инв.№

gost.e-ecolog.ru

ТИПОВЫЕ ПРОЕКТНЫЕ РЕШЕНИЯ

820-9-013с.89

БЫСТРОТОКИ ОТКРЫТЫЕ И ДОННЫЕ ЗАПРУДЫ ДЛЯ БОРЬБЫ С ВОДНОЙ ЭРОЗИЕЙ

АЛЬБОМ 2

ПЕРЕЧЕНЬ АЛЬБОМОВ

АЛЬБОМ	1	ПЗ	Общая пояснительная записка
		КЖ	Конструкции железобетонные
АЛЬБОМ	2	КЖИ	Арматурные изделия
АЛЬБОМ	3	ВМ	Ведомости потребности в материалах
АЛЬБОМ	4	С	Сметы

РАЗРАБОТАН

институтом „Укргипроводхоз"

Главный инженер института К.А.Алиев

Главный инженер проекта В.П.Хмелюк

Утверждены и введены в действие Минводхозом СССР

Протокол от 15 марта 1989г. №792

Привязан

Инв.№

Содержание альбома №2

№№ листов	Наименование листа	Стр.
	Каркас плоский КР (КР1... КР4)	4
	Каркас плоский КР (КР5... КР7)	4
	Сетка арматурная С (С1)	5
	Сетка арматурная С (С2)	5
	Сетка арматурная С (С3)	6
	Сетка арматурная С (С4)	6
	Сетка арматурная С (С5)	7
	Сетка арматурная С (С6)	7
	Сетка арматурная С (С7)	8
	Сетка арматурная С (С8)	8
	Сетка арматурная С (С9)	9
	Сетка арматурная С (С10)	9
	Сетка арматурная С (С11)	10
	Сетка арматурная С (С12)	10
	Сетка арматурная С (С13)	11
	Сетка арматурная С (С14)	11
	Сетка арматурная С (С15)	12
	Сетка арматурная С (С16)	12
	Сетка арматурная С (С17)	13
	Сетка арматурная С (С18)	13
	Сетка арматурная С (С19 $\frac{I}{H}$)	14
	Сетка арматурная С (С20)	14
	Сетка арматурная С (С21)	15
	Сетка арматурная С (С22)	15
	Сетка арматурная С (С23)	16
	Сетка арматурная С (С24)	16
	Сетка арматурная С (С25)	17
	Сетка арматурная С (С26)	17
	Сетка арматурная С (С27)	18

Продолжение

№№ листов	Наименование листа	Стр.
	Сетка арматурная С (С28)	18
	Сетка арматурная С (С29)	19
	Сетка арматурная С (С30 $\frac{I}{H}$)	19
	Сетка арматурная С (С31 $\frac{I}{H}$)	20
	Сетка арматурная С (С32)	20
	Сетка арматурная С (С33)	21
	Сетка арматурная С (С34)	21
	Сетка арматурная С (С35)	22
	Сетка арматурная С (С36)	22
	Сетка арматурная С (С37)	23
	Сетка арматурная С (С38)	23
	Сетка арматурная С (С39)	24
	Сетка арматурная С (С40)	24
	Сетка арматурная С (С41)	25
	Сетка арматурная С (С42)	25
	Сетка арматурная С (С43)	26
	Сетка арматурная С (С44)	26
	Сетка арматурная С (С45)	27
	Сетка арматурная С (С46)	27

Инв. № подл. | Подпись и дата | Взам. инв. №

10183/2

Разраб.	Дашкель		08.12.88
Пробер	Рыбицкая		08.12.88
ГИП	Хмелюк		08.12.88
Нач.отд.	Лисичевский		09.12.88
Н.контр.	Курбацкая		12.12.88

ТПР 820-9-013с.89-КЖИ

Содержание

Стадия	Лист	Листов
Р	1	2

УКРГИПРОВОДХОЗ г. Киев

Продолжение

№ № листов	Наименование листа	Стр.
	Сетка арматурная С (С47)	28
	Сетка арматурная С (С48)	28
	Сетка арматурная С (С49)	29
	Сетка арматурная С (С50)	29
	Сетка арматурная С (С51)	30
	Сетка арматурная С ($С52^{т}_{н}$)	30
	Сетка арматурная С (С53)	31
	Сетка арматурная С (С54)	31
	Сетка арматурная С (С55)	32
	Сетка арматурная С (С56)	32
	Сетка арматурная С (С57)	33
	Сетка арматурная С (С58)	33
	Сетка арматурная С (С59)	34
	Сетка арматурная С (С60)	34
	Сетка арматурная С (С61)	35
	Сетка арматурная С (С62)	35
	Сетка арматурная С (С63)	36
	Сетка арматурная С (С64)	36
	Сетка арматурная С (С65)	37
	Сетка арматурная С ($С66^{т}_{н}$)	37
	Сетка арматурная С (С67)	38
	Сетка арматурная С (С68)	38
	Сетка арматурная С (С69)	39
	Сетка арматурная С (С70)	39
	Сетка арматурная С (С71)	40
	Сетка арматурная С (С72)	40

Продолжение

№ № листов	Наименование листа	Стр.
	Сетка арматурная С (С73)	41
	Сетка арматурная С (С74)	41
	Сетка арматурная С (С75)	42

Инв. № подл. | Подпись и дата | Взам. инв. №

Привязан

Инв. №

10183/2

ТПР 820-9-013с.89-КЖИ

Лист 2

Копировал

Формат А3

Типовые проектные решения 820-9-013с.89 Альбом 2

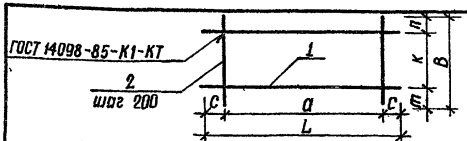

Марка	Размеры, мм							Масса, кг
	с	а	L	m	n	к	В	
КР1	25	200	250	25	25	160	210	0,4
КР2	25	400	450	35	35	160	230	0,7
КР3	100	800	1000	55	45	140	240	1,3
КР4	100	800	1000	55	45	90	190	1,3

Формат	Зона	Поз.	Обозначение	Наименование	Кол.	Примечание
			820-9-013с.89-КЖИ.01.00	КР1		
Б4		1		ф8 AI ГОСТ 5781-82; ℓ=250	2	0,1 кг
Б4		2		ф8 AI ГОСТ 5781-82; ℓ=210	2	0,1 кг
			820-9-013с.89-КЖИ.01.00	КР2		
Б4		1		ф8 AI ГОСТ 5781-82; ℓ=450	2	0,2 кг
Б4		2		ф8 AI ГОСТ 5781-82; ℓ=230	3	0,1 кг
			820-9-013с.89-КЖИ.01.00	КР3		
Б4		1		ф8 AI ГОСТ 5781-82; ℓ=1000	2	0,4 кг
Б4		2		ф8 AI ГОСТ 5781-82; ℓ=240	5	0,1 кг
			820-9-013с.89-КЖИ.01.00	КР4		
Б4		1		ф8 AI ГОСТ 5781-82; ℓ=1000	2	0,4 кг
Б4		2		ф8 AI ГОСТ 5781-82; ℓ=190	5	0,1 кг

Инв.№ подл. | Подпись и дата | Взам. инв.№

Разраб.	Капустенко		13.09.88
Пров.	Рыбицкая		20.10.88
Рук. гр.	Нечепоренко		06.12.88
ГИП	Хмелюк		06.12.88
Нач. отд.	Лисняневский		06.12.88
Н. контр.	Курбацкая		09.12.88

ТПР 820-9-013с.89-КЖИ.01.00

Каркас плоский КР (КР1... КР4)

Стадия	Масса	Масштаб
Р	см. табл.	б/м
Лист	Листов 1	

Укргипроводхоз г. Киев

Копировал

Формат А4

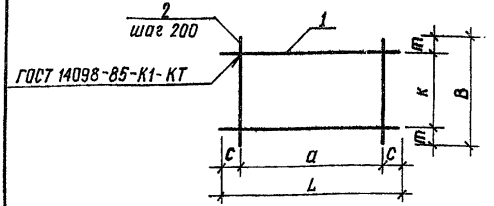

Марка	Размеры, мм						Масса, кг
	с	а	L	m	к	В	
КР5	25	400	450	25	210	260	0,7
КР6	50	200	300	35	210	280	0,4
КР7	50	800	900	35	210	280	1,3

Формат	Зона	Поз.	Обозначение	Наименование	Кол.	Примечание
			820-9-013с.89-КЖИ.02.00	КР5		
Б4		1		ф8 AI ГОСТ 5781-82; ℓ=450	2	0,2 кг
Б4		2		ф8 AI ГОСТ 5781-82; ℓ=260	3	0,1 кг
			820-9-013с.89-КЖИ.02.00	КР6		
Б4		1		ф8 AI ГОСТ 5781-82; ℓ=300	2	0,1 кг
Б4		2		ф8 AI ГОСТ 5781-82; ℓ=280	2	0,1 кг
			820-9-013с.89-КЖИ.02.00	КР7		
Б4		1		ф8 AI ГОСТ 5781-82; ℓ=900	2	0,4 кг
Б4		2		ф8 AI ГОСТ 5781-82; ℓ=280	5	0,1 кг

10183/2

Инв.№ подл. | Подпись и дата | Взам. инв.№

Разраб.	Капустенко		13.09.88
Пров.	Дегтярева		20.10.88
Рук. гр.	Нечепоренко		06.12.88
ГИП	Хмелюк		06.12.88
Нач. отд.	Лисняневский		06.12.88
Н. контр.	Курбацкая		12.12.88

ТПР 820-9-013с.89-КЖИ.02.00

Каркас плоский КР (КР5... КР7)

Стадия	Масса	Масштаб
Р	см. табл.	б/м
Лист	Листов	

Укргипров г. Киев

Копировал

Формат А3 25752-02 5

Альбом 2

Типовые проектные решения 820-9-013с.89

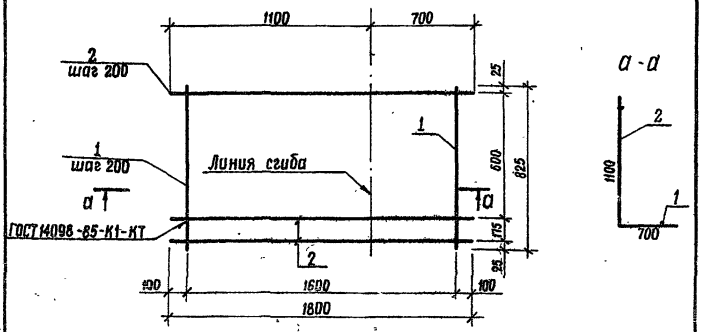

Формат	Зона	Поз.	Обозначение	Наименование	Кол.	Примечание
			820-9-013с.89-КЖИ.03.00	С1		
Б4		1		ф8 AI ГОСТ 5781-82; ℓ=825	9	0,3 кг
Б4		2		ф12 AI ГОСТ 5781-82; ℓ=1800	5	1,6 кг

Разраб.	Суворов		10.11.88
Пробер.	Рыбицкая		13.11.88
Рук. гр.	Нечепоренко		05.12.88
ГИП	Хмелюк		05.12.88
Нач. отд.	Лисиячевский		06.12.88
Н. контр.	Курбацкая		12.12.88

ТПР 820-9-013с. 89-КЖИ.03.00

Сетка арматурная С (С1)

Стадия	Масса	Масштаб
Р	10,7кг	б/м
Лист	Листов 1	

Укргипроводхоз г. Киев

Копировал

Формат А4

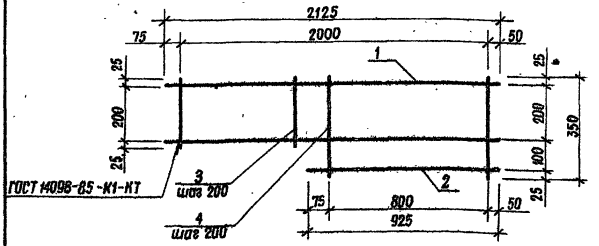

Формат	Зона	Поз.	Обозначение	Наименование	Кол.	Примечание
			820-9-013с.89-КЖИ.04.00	С2		
Б4		1		ф12 AI ГОСТ 5781-82; ℓ=2125	2	1,9 кг
Б4		2		ℓ=925	1	0,8 кг
Б4		3		ф8 AI ГОСТ 5781-82; ℓ=250	6	0,1 кг
Б4		4		ℓ=350	5	0,1 кг

10183/2

Разраб.	Суворов		10.11.88
Пробер.	Рыбицкая		13.11.88
Рук. гр.	Нечепоренко		05.12.88
ГИП	Хмелюк		05.12.88
Нач. отд.	Лисиячевский		06.12.88
Н. контр.	Курбацкая		12.12.88

ТПР 820-9-013с.89-КЖИ.04.00

Сетка арматурная С (С2)

Стадия	Масса	Масштаб
Р	5,7кг	б/м
Лист	Листов 1	

Укргипроводхоз г. Киев

Копировал 2548-02.6 Формат А4

Инв.№ подл. | Подпись и дата | Взам. инв.№

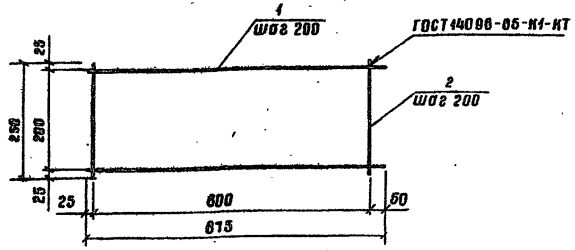

Формат	Зона	Поз.	Обозначение	Наименование	Кол.	Примечание
			820-9-013с.89-КЖИ.05.00	С3		
БЧ		1		ф12АI ГОСТ 5781-82; С=615	2	0,8 кг
БЧ		2		ф8АI ГОСТ 5781-82; С=250	5	0,1 кг

Разраб.	Суворов		10.11.86
Провер.	Рыбицкая		13.11.86
Рук.гр.	Нечепоренко		06.12.86
ГИП	Хмелюк		06.12.86
Нач.отд	Писнячевский		06.12.86
Н.контр	Курбацкая		12.12.86

ТПР 820-9-013с.89-КЖИ.05.00

Сетка арматурная С (С3)

Стадия	Масса	Масштаб
Р	2,1 кг	б/м
Лист	Листов 1	

УКРГИПРОВОДХОЗ г. Киев

Инв.№ подл. | Подпись и дата | Взам.инв.№

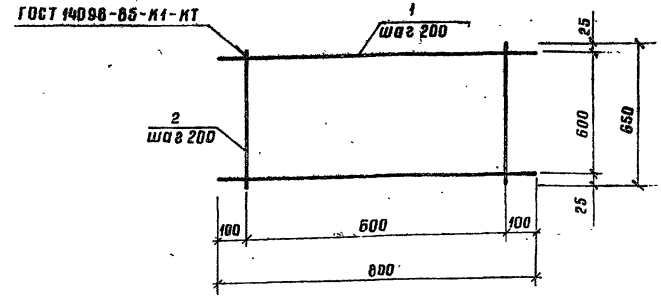

Формат	Зона	Поз.	Обозначение	Наименование	Кол.	Примечание
			820-9-013с.89-КЖИ.06.00	С4		
				ф12АI ГОСТ 5781-82		
БЧ		1		С=800	4	0,7 кг
БЧ		2		С=650	4	0,6 кг

10183/2

Разраб.	Суворов		16.11.86
Провер.	Рыбицкая		17.11.86
Рук.гр.	Нечепоренко		06.12.86
ГИП	Хмелюк		06.12.86
Нач.отд	Писнячевский		06.12.86
Н.контр	Курбацкая		12.12.86

ТПР 820-9-013с.89-КЖИ.06.00

Сетка арматурная С (С4)

Стадия	Масса	Масштаб
Р	5,2 кг	б/м
Лист	Листов 1	

УКРГИПРОВОДХОЗ г. Киев

Инв.№ подл. | Подпись и дата | Взам.инв.№

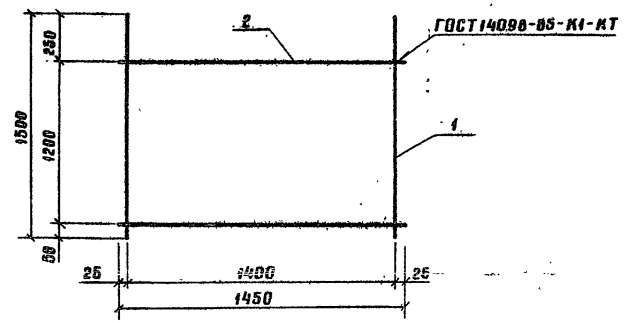

Формат	Зона	Поз.	Обозначение	Наименование	Кол.	Примечание
			820-9-013с.89-КЖИ.07.00	С5		
Б4		1		ф12 А I ГОСТ 5781-82; С=1500	8	1,3 кг
Б4		2		ф8 А I ГОСТ 5781-82; С=1450	7	0,6 кг

Разраб.	Суворов		10.11.88
Пробер.	Рыбицкая		13.11.88
Рук.гр.	Нечипоренко		06.12.88
ГИП	Хмелюк		06.12.88
Нач.отд.	Лисняческий		06.12.88
Н.контр.	Курбацкая		12.12.88

ТПР 820-9-013с.89-КЖИ.07.00

Сетка арматурная С (С5)

Стадия	Масса	Масштаб
Р	1,46 кг	б/м
Лист	Листов 1	

УКРГИПРОВОДХОЗ г. Киев

Формат А4

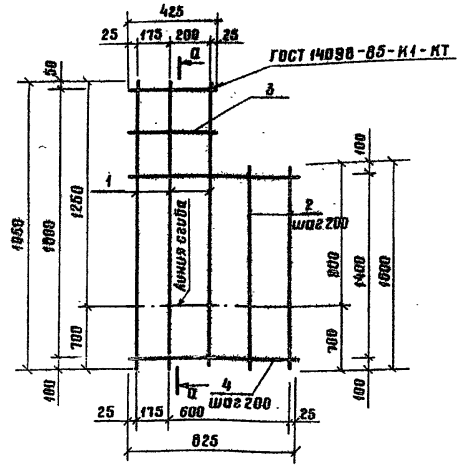

Формат	Зона	Поз.	Обозначение	Наименование	Кол.	Примечание
			820-9-013с.89-КЖИ.08.00	С6$^{Т}_{Н}$		
Б4		1		ф8 А I ГОСТ 5781-82; С=1950	3	0,8 кг
Б4		2		С=1600	2	0,6 кг
Б4		3		С=425	2	0,2 кг
Б4		4		С=825	8	0,3 кг

10183/2

Разраб.	Суворов		10.11.88
Пробер.	Рыбицкая		13.11.88
Рук.гр.	Нечипоренко		06.12.88
ГИП	Хмелюк		06.12.88
Нач.отд.	Лисняческий		06.12.88
Н.контр.	Курбацкая		12.12.88

ТПР 820-9-013с.89-КЖИ.08.00

Сетка арматурная С ($С6^{Т}_{Н}$)

Стадия	Масса	Масштаб
Р	8,4 кг	б/м
Лист	Листов 1	

УКРГИПРОВОДХОЗ г. Киев

25452-02.8

Формат А4

Инв. № подл. | Подпись и дата | Взам. инв. №

Типовые проектные решения 820-9-013с.89 Альбом 2

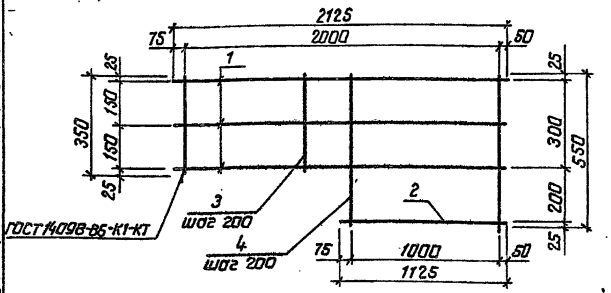

Формат	Зона	Поз.	Обозначение	Наименование	Кол.	Примечание
			820-9-013с.89-КЖИ.09.00	С7		
Б4		1		ф12 AI ГОСТ 5781-82; ℓ=2125	3	1,9 кг
Б4		2		ℓ=1125	1	1,0 кг
Б4		3		ф8 AI ГОСТ 5781-82; ℓ=350	5	0,1 кг
Б4		4		ℓ=550	6	0,2 кг

Инв. № подл. | Подпись и дата | Взам. инв. №

Разраб.	Суворов		11.11.88
Пров.	Рыбицкая		18.11.88
Рук. гр.	Нечепоренко		18.12.88
ГИП	Хмелюк		06.12.88
Нач. отд.	Лисняческий		06.12.88
Н. контр.	Курбацкая		12.12.88

ТПР 820-9-013с.89-КЖИ.09.00

Сетка арматурная С (С7)

Стадия	Масса	Масштаб
Р	8,4 кг	б/м
Лист	Листов 1	

Укргипроводхоз г. Киев

Формат А1

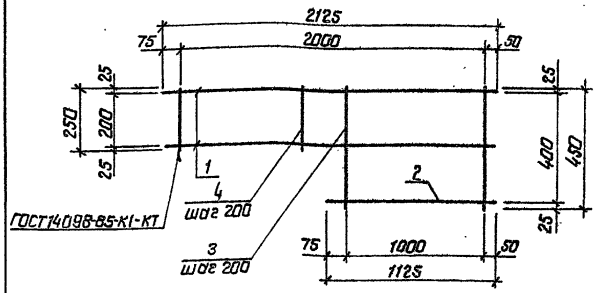

Формат	Зона	Поз.	Обозначение	Наименование	Кол.	Примечание
			820-9-013с.89-КЖИ.10.00	С8		
Б4		1		ф12 AI ГОСТ 5781-82; ℓ=2125	2	1,9 кг
Б4		2		ℓ=1125	1	1,0 кг
Б4		3		ф8 AI ГОСТ 5781-82; ℓ=450	6	0,2 кг
Б4		4		ℓ=250	5	0,1 кг

10183/2

Инв. № подл. | Подпись и дата | Взам. инв. №

Разраб.	Суворов		11.11.88
Пров.	Рыбицкая		18.11.88
Рук. гр.	Нечепоренко		18.12.88
ГИП	Хмелюк		06.12.88
Нач. отд.	Лисняческий		06.12.88
Н. контр.	Курбацкая		12.12.88

ТПР 820-9-013с.89-КЖИ.10.00

Сетка арматурная С (С8)

Стадия	Масса	Масштаб
Р	6,5 кг	б/м
Лист	Листов 1	

Укргипроводхоз г. Киев

Типовые проектные решения 820-9-013с.89 Альбом 2

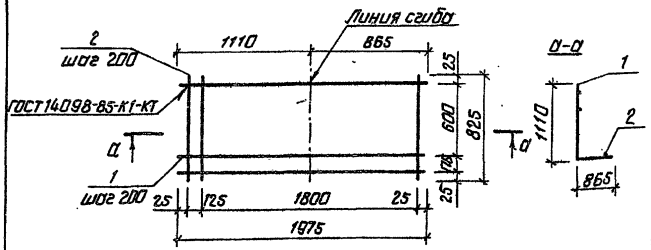

Формат	Зона	Поз.	Обозначение	Наименование	Кол.	Примечание
			820-9-013с.89-КЖИ.11.00	С9		
БЧ		1		ф12АI ГОСТ 5781-82; ℓ=1975	5	1,8 кг
БЧ		2		ф8АI ГОСТ 5781-82; ℓ=825	11	0,3 кг

Разраб.	Капустенко		17.09.88
Пров.	Рыбицкая		13.10.88
Рук.гр.	Нечепаренко		06.12.88
ГИП	Хмелюк		06.12.88
Нач.отд.	Лисняченко		06.12.88
Н.контр.	Курбацкая		12.12.88

ТПР 820-9-013с.89-КЖИ.11.00

Сетка арматурная С (С9)

Стадия	Масса	Масштаб
Р	12,3 кг	б/м

Лист | Листов 1

УКРГИПРОВОДХОЗ г. Киев

Формат А4

Инв.№ подл. | Подпись и дата | Взам.инв.№

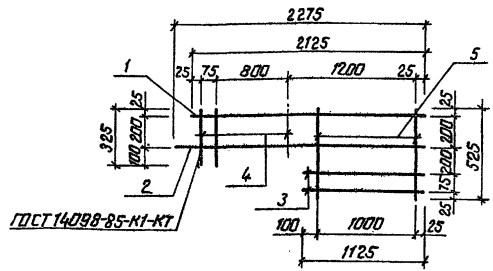

Формат	Зона	Поз.	Обозначение	Наименование	Кол.	Примечание
			820-9-013с.89-КЖИ.12.00	С10		
БЧ		1		ф12АI ГОСТ 5781-82; ℓ=2125	1	1,9 кг
БЧ		2		ф12АI ГОСТ 5781-82; ℓ=2275	1	2,0 кг
БЧ		3		ф12АI ГОСТ 5781-82; ℓ=1125	2	1,0 кг
БЧ		4		ф8АI ГОСТ 5781-82; ℓ=325	6	0,1 кг
БЧ		5		ф8АI ГОСТ 5781-82; ℓ=525	6	0,2 кг

10183/2

Разраб.	Капустенко		15.09.88
Пров.	Рыбицкая		13.10.88
Рук.гр.	Нечепаренко		06.12.88
ГИП	Хмелюк		06.12.88
Нач.отд.	Лисняченко		06.12.88
Н.контр.	Курбацкая		12.12.88

ТПР 820-9-013с.89-КЖИ.12.00

Сетка арматурная С (С10)

Стадия	Масса	Масштаб
Р	7,7 кг	б/м

Лист | Листов 1

УКРГИПРОВОДХОЗ г. Киев

Копировал: Гиц 25752-02.10 Формат А4

Инв.№ подл. | Подпись и дата | Взам.инв.№

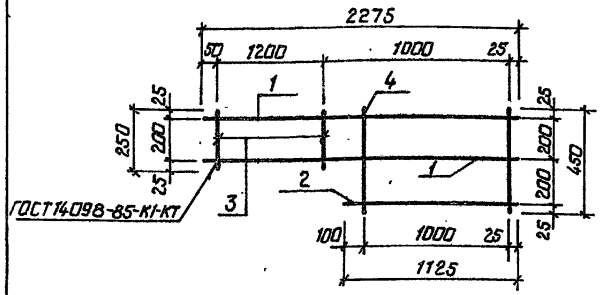

Формат	Зона	Поз.	Обозначение	Наименование	Кол.	Примечание
			820-9-013с.89-КЖИ.13.00	С11		
БЧ		1		ф12 AI ГОСТ 5781-82; ℓ=2275	2	2,0кг
БЧ		2		ф12 AI ГОСТ 5781-82; ℓ=1125	1	1,0 кг
БЧ		3		ф8 AI ГОСТ 5781-82; ℓ=250	7	0,1кг
БЧ		4		ф8 AI ГОСТ 5781-82; ℓ=450	6	0,2кг

Разраб.	Капустенко		15.09.88
Пров.	Рыбицкая		30.10.88
Рук.гр.	Нечепаренко		05.12.88
ГИП	Хмелюк		05.12.88
Нач.отд.	Лисняченский		05.12.88
Н.контр.	Курбацкая		12.12.88

ТПР 820-9-013с.89-КЖИ.13.00

Сетка арматурная С (С11)

Стадия	Масса	Масштаб
Р	6,9кг	б/м
Лист	Листов 1	

УКРГИПРОВОДХОЗ г.Киев

Инв.№ подл. | Подпись и дата | Взам.инв.№

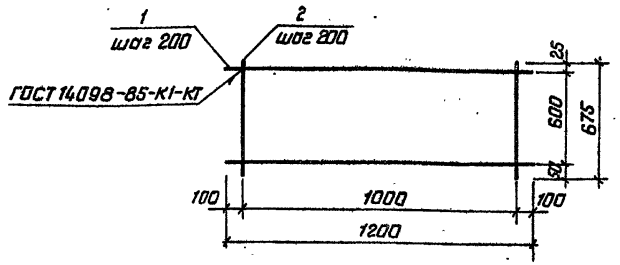

Формат	Зона	Поз.	Обозначение	Наименование	Кол.	Примечание
			820-9-013с.89-КЖИ.14.00	С12		
БЧ		1		ф12 AI ГОСТ 5781-82; ℓ=1200	4	1,1 кг
БЧ		2		ф12 AI ГОСТ 5781-82; ℓ=675	6	0,6 кг

10183/2

Разраб.	Капустенко		16.09.88
Пров.	Рыбицкая		30.10.88
Рук.гр.	Нечепаренко		05.12.88
ГИП	Хмелюк		05.12.88
Нач.отд.	Лисняченский		05.12.88
Н.контр.	Курбацкая		12.12.88

ТПР 820-9-013с.89-КЖИ.14.00

Сетка арматурная С (С12)

Стадия	Масса	Масштаб
Р	8,0кг	б/м
Лист	Листов 1	

УКРГИПРОВОДХОЗ г.Киев

Инв.№ подл. | Подпись и дата | Взам.инв.№

Типовые проектные решения 820-9-013с.89 Альбом 2

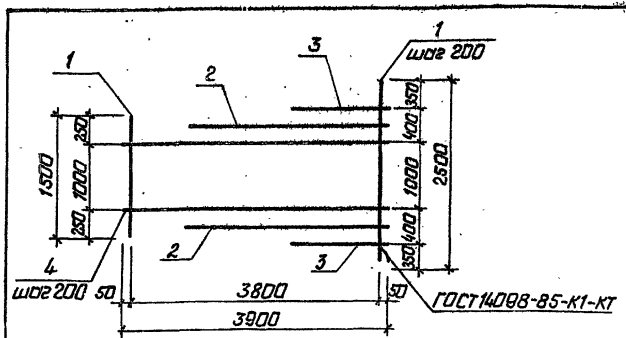

Формат	Зона	Поз.	Обозначение	Наименование	Кол.	Примечание
			820-9-013с.89-КЖИ.15.00	С13		
				ф10 AI ГОСТ 5781-82;		
БЧ		1		Ер. =2000	20	1,2 кг
БЧ		2		Р=2150	2	1,3 кг
БЧ		3		Р=750	2	0,5 кг
БЧ		4		Р=3900	6	2,4 кг

Разраб.	Капустенко		9.10.88
Пров.	Рыбицкая		13.10.88
Рук.гр.	Нечепоренко		6.12.88
ГИП	Умелюк		6.12.88
Нач.отд.	Лисняческий		16.12.88
Н.контр.	Курбацкая		16.12.88

ТПР 820-9-013с.89-КЖИ.15.00

Сетка арматурная С (С13)

Стадия	Масса	Масштаб
Р	42,0кг	б/м
Лист	Листов 1	

УКРГИПРОВОДХОЗ г. Киев

Инв.№ подл. | Подпись и дата | Взам.инв.№

Формат А4

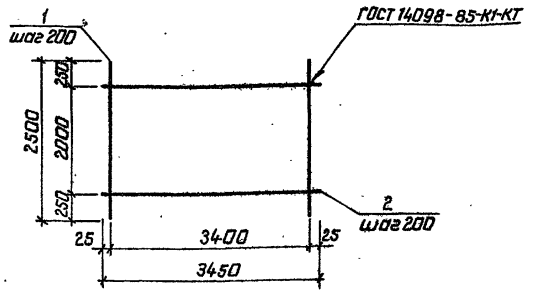

Формат	Зона	Поз.	Обозначение	Наименование	Кол.	Примечание
			820-9-013с.89-КЖИ.16.00	С14		
БЧ		1		ф10 AI ГОСТ 5781-82; Р=2500	18	1,5 кг
БЧ		2		ф10 AI ГОСТ 5781-82; Р=3450	11	2,1 кг

10183/2

Разраб.	Капустенко		26.09.88
Пров.	Рыбицкая		13.10.88
Рук.гр.	Нечепоренко		25.12.88
ГИП	Умелюк		16.12.88
Нач.отд.	Лисняческий		16.12.88
Н.контр.	Курбацкая		16.12.88

ТПР 820-9-013с.89-КЖИ.16.00

Сетка арматурная С (С14)

Стадия	Масса	Масштаб
Р	50,1кг	б/м
Лист	Листов 1	

УКРГИПРОВОДХОЗ г. Киев

Инв.№ подл. | Подпись и дата | Взам.инв.№

Копировал: Формат А4

Типовые пр...тные решения 820-9-013с.89 Альбом 2

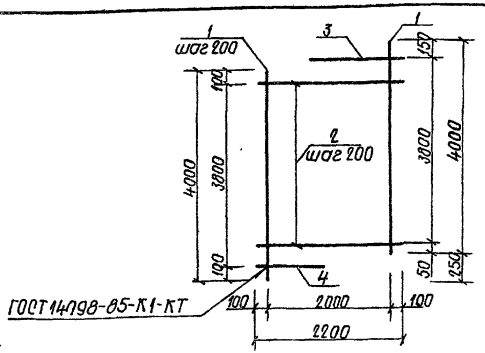

Формат	Зона	Поз.	Обозначение	Наименование	Кол.	Примечание
			820-9-013с.89-КЖИ.17.00	С15		
Б4		1		10АI ГОСТ 5781-82; е=4000	12	2,5 кг
Б4		2		10АI ГОСТ 5781-82; е=2200	19	1,4 кг
		3		10АI ГОСТ 5781-82; е=1400	1	0,9 кг
		4		10АI ГОСТ 5781-82; е=700	1	0,4 кг

Разраб.	Капустенко		22.09.88
Пров.	Рыбицкая		13.10.88
Рук.гр.	Нечепаренко		06.12.88
ГИП	Хмелюк		12.12.88
Нач.отд.	Писнячевский		18.12.88
Н.контр.	Курбацкая		12.12.88

ТПР 820-9-013с.89-КЖИ.17.00

Сетка арматурная С (С15)

Стадия	Масса	Масштаб
Р	57,9 кг	б/м

Лист | Листов 1

УКРГИПРОВОДХОЗ г. Киев

Инв.N подл. | Подпись и дата | Взам. инв.N

формат А4

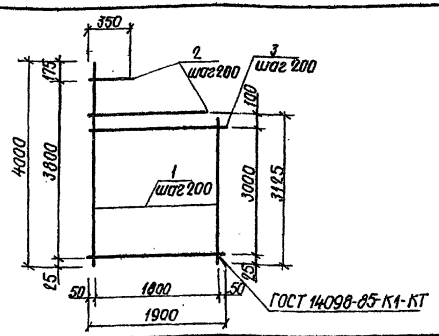

Формат	Зона	Поз.	Обозначение	Наименование	Кол.	Примечание
			820-9-013с.89-КЖИ.18.00	С16		
				ф10АI ГОСТ 5781-82;		
Б4		1		еср=3563	10	2,2 кг
Б4		2		е=350...1575	4	0,6 кг
Б4		3		е=1900	16	1,2 кг

10183/2

Разраб.	Капустенко		22.09.88
Пров.	Рыбицкая		13.10.88
Рук.гр.	Нечепаренко		6.12.88
ГИП	Хмелюк		6.12.88
Нач.отд.	Писнячевский		6.12.88
Н.контр.	Курбацкая		12.11.88

ТПР 820-9-013с.89-КЖИ.18.00

Сетка арматурная С (С16)

Стадия	Масса	Масштаб
Р	43,6 кг	б/м

Лист | Листов 1

УКРГИПРОВОДХОЗ г. Киев

Инв.№ подл. | Подпись и дата | Взам. инв.№

25752-02 13

формат А4

Типовые проектные решения 820-9-013с.89 Альбом 2

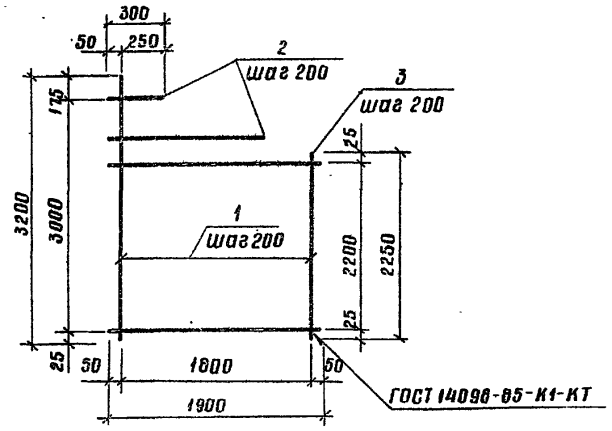

Формат	Зона	Поз.	Обозначение	Наименование	Кол.	Примечание
			820-9-013с.89-КЖИ.19.00	С17		
				ф10AI ГОСТ 5781-82		
Бч		1		Ср.=2725	10	1,7 кг
Бч		2		С=1500...300	4	0,6 кг
Бч		3		С=1900	12	1,2 кг

Разраб.	Капустенко		26.09.88
Пров.	Рыбицкая		13.10.88
Рук.гр.	Нечепоренко		06.12.88
ГИП	Хмелюк		06.12.88
Нач.отд.	Лисняченский		06.12.88
Н.контр.	Курбацкая		09.12.88

ТПР 820-9-013с.89-КЖИ.19.00

Сетка арматурная С (С17)

Стадия	Масса	Масштаб
Р	53,8 кг	б/м
Лист	Листов 1	

УКРГИПРОВОДХОЗ г. Киев

Формат А4

Инв. № подл. | Подпись и дата | Взам. инв. №

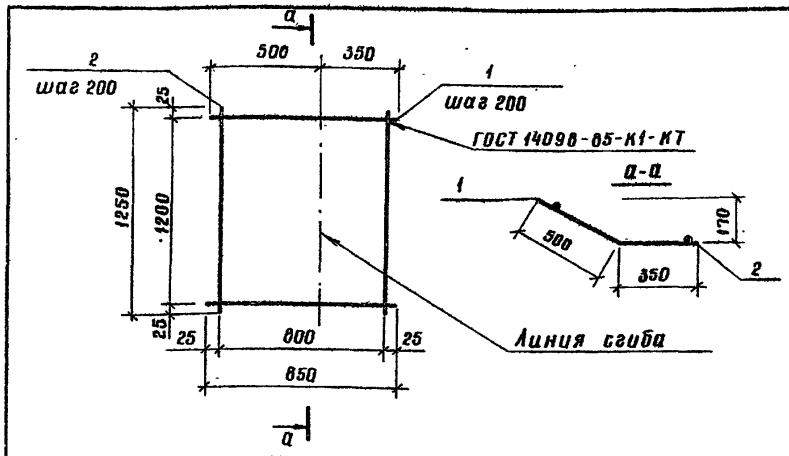

Формат	Зона	Поз.	Обозначение	Наименование	Кол.	Примечание
			820-9-013с.89-КЖИ.20.00	С18		
Бч		1		ф10AI ГОСТ 5781-82, С=850	7	0,5 кг
Бч		2		ф10AI ГОСТ 5781-82, С=1250	5	0,8 кг

10183/2

Разраб.	Капустенко		5.10.88
Пров.	Рыбицкая		13.10.88
Рук.гр.	Нечепоренко		06.12.88
ГИП	Хмелюк		06.12.88
Нач.отд.	Лисняченский		06.12.88
Н.контр.	Курбацкая		12.12.88

ТПР 820-9-013с.89-КЖИ.20.00

Сетка арматурная С (С18)

Стадия	Масса	Масштаб
Р	1,5 кг	б/м
Лист	Листов 1	

УКРГИПРОВОДХОЗ г. Киев

Инв. № подл. | Подпись и дата | Взам. инв. №

Типовые проектные решения 820-9-013с.89 Альбом 2

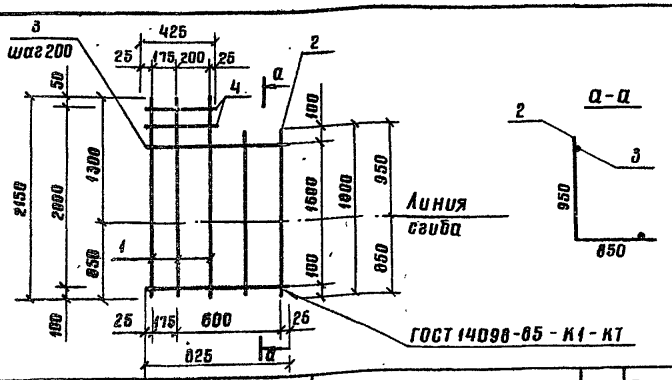

Формат	Зона	Поз.	Обозначение	Наименование	Кол.	Примечание
			820-9-013с.89-КЖИ.21.00	$C19^{T}_{H}$		
				ф8 AI ГОСТ 5781-82		
БЧ		1		ℓ=2150	3	0,9 кг
БЧ		2		ℓ=1800	2	0,7 кг
БЧ		3		ℓ=825	9	0,3 кг
БЧ		4		ℓ=425	2	0,2 кг

Разраб.	Капустенко		7.10.88
Пров.	Рыбицкая		10.10.88
Рук. гр.	Неспоренко		6.12.88
ГИП	Хмелюк		06.12.88
Нач. отд.	Лисняченский		06.12.88
Н. контр.	Курбацкая		12.12.88

ТПР 820-9-013с.89-КЖИ.21.00

Сетка арматурная С ($C19^{T}_{H}$)

Стадия	Масса	Масштаб
Р	7,2 кг	б/м
Лист	Листов 1	

УКРГИПРОВОДХОЗ г. Киев

Формат А4

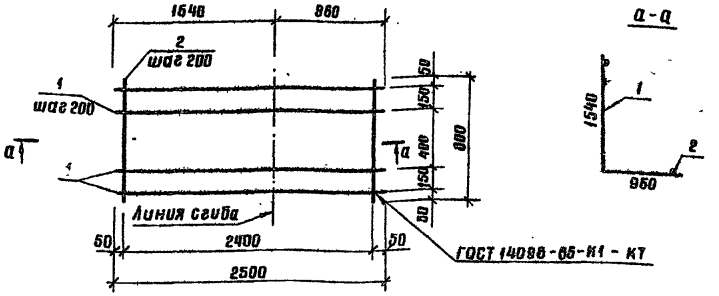

Формат	Зона	Поз.	Обозначение	Наименование	Кол.	Примечание
			820-9-013с.89-КЖИ.22.00	С20		
БЧ		1		ф12 AI ГОСТ 5781-82; ℓ=2500	5	2,2 кг
БЧ		2		ф8 AI ГОСТ 5781-82; ℓ=800	13	0,3 кг

10183/2

Разраб.	Ивасенко		18.11.88
Провер.	Рыбицкая		20.11.88
Рук. гр.	Неспоренко		06.12.88
ГИП	Хмелюк		06.12.88
Нач. отд.	Лисняченский		06.12.88
Н. контр.	Курбацкая		12.12.88

ТПР 820-9-013с.89-КЖИ.22.00

Сетка арматурная С (С20)

Стадия	Масса	Масштаб
Р	14,9 кг	б/м
Лист	Листов 1	

УКРГИПРОВОДХОЗ г. Киев

25752-02 15 Формат А4

Инв. № подл. | Подпись и дата | Взам. инв. №

Типовые проектные решения 820-9-013с.89 Альбом 2

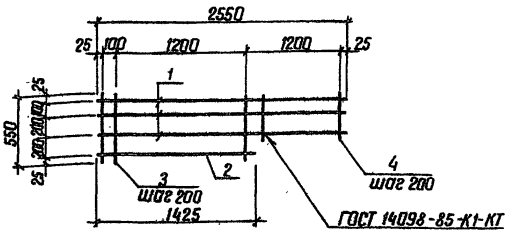

Формат	Зона	Поз.	Обозначение	Наименование	Кол.	Примечание
			820-9-013с.89-КЖИ.23.00	С21		
Б4		1		ф12АI ГОСТ 5781-82; ℓ=2550	3	2,3 кг
Б4		2		ф12АI ГОСТ 5781-82; ℓ=1425	1	1,3 кг
Б4		3		ф8АI ГОСТ 5781-82; ℓ=550	8	0,2 кг
Б4		4		ф8АI ГОСТ 5781-82; ℓ=350	6	0,1 кг

Разраб.	Ивасенко		06.10.88
Провер.	Рыбицкая		21.11.88
Рук. гр.	Нечепоренко		08.12.88
ГИП	Хмелюк		08.12.88
Нач.отд	Писнячевский		08.12.88
Н.контр.	Курбацкая		12.12.88

ТПР 820-9-013с.89-КЖИ.23.00

Сетка арматурная С (С21)

Стадия	Масса	Масштаб
Р	10,4кг	1/м
Лист	Листов 1	

УКРГИПРОВОДХОЗ г.Киев

Инв.№ подл. | Подпись и дата | Взам.инв.№

Формат А4

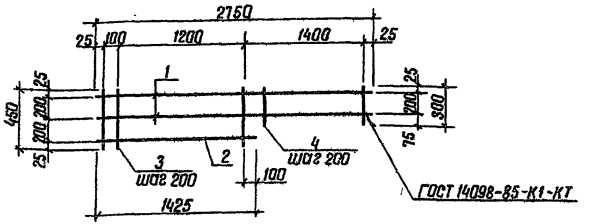

Формат	Зона	Поз.	Обозначение	Наименование	Кол.	Примечание
			820-9-013с.89-КЖИ.24.00	С22		
Б4		1		ф12АI ГОСТ 5781-82; ℓ=2750	2	2,4 кг
Б4		2		ф12АI ГОСТ 5781-82; ℓ=1425	1	1,3 кг
Б4		3		ф8АI ГОСТ 5781-82; ℓ=450	8	0,2 кг
Б4		4		ф8АI ГОСТ 5781-82; ℓ=300	7	0,1 кг

10183/2

Разраб.	Ивасенко		06.10.88
Провер.	Рыбицкая		21.11.88
Рук. гр.	Нечепоренко		08.12.88
ГИП	Хмелюк		08.12.88
Нач.отд	Писнячевский		08.12.88
Н.контр.	Курбацкая		12.12.88

ТПР 820-9-013с.89-КЖИ.24.00

Сетка арматурная С (С22)

Стадия	Масса	Масштаб
Р	8,4кг	1/м
Лист	Листов 1	

УКРГИПРОВОДХОЗ г.Киев

Инв.№ подл. | Подпись и дата | Взам.инв.№

Копировал Формат А4

Типовые проектные решения 820-9-013с.89 Альбом 2

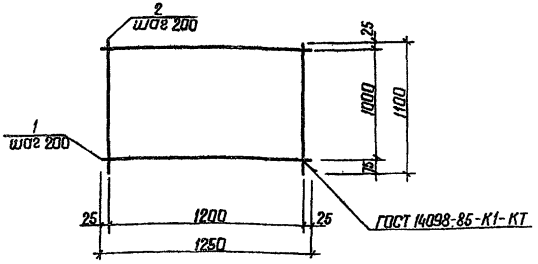

Формат	Зона	Поз.	Обозначение	Наименование	Кол.	Примечание
			820-9-013с.89-КЖИ.25.00	С 23		
БЧ		1		Ф12АI ГОСТ 5781-82; ℓ=1250	6	1,1 кг
БЧ		2		Ф12АI ГОСТ 5781-82; ℓ=1100	7	1,0 кг

Разраб.	Ивасенко		16.10.88
Провер.	Рыбицкая		16.11.88
Рук. гр.	Нечепоренко		08.12.88
ГИП	Хмелюк		08.12.88
Нач. отд.	Писнячевский		09.12.88
Н. контр.	Курбацкая		12.12.88

ТПР 820-9-013с.89 – КЖИ.25.00

Сетка арматурная С (С 23)

Стадия	Масса	Масштаб
Р	13,6 кг	б/м

Лист | Листов 1

УКРГИПРОВОДХОЗ г. Киев

Формат А4

Инв. № подл. | Подпись и дата | Взам. инв. №

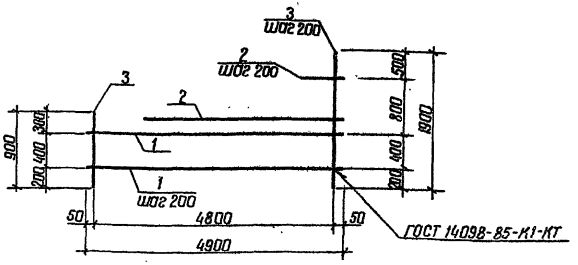

Формат	Зона	Поз.	Обозначение	Наименование	Кол	Примечание
			820-9-013с.89-КЖИ.26.00	С 24		
				Ф10АI ГОСТ 5781-82		
БЧ		1		ℓ=4900	3	3,0 кг
БЧ		2		ℓ=1300...4500	4	1,8 кг
БЧ		3		ℓ=900...1900	25	0,9 кг

10183/2

Разраб.	Ивасенко		24.11.88
Провер.	Рыбицкая		26.11.88
Рук. гр.	Нечепоренко		08.12.88
ГИП	Хмелюк		08.12.88
Нач. отд.	Писнячевский		09.12.88
Н. контр.	Курбацкая		12.12.88

ТПР 820-9-013с.89 – КЖИ.26.00

Сетка арматурная С (С 24)

Стадия	Масса	Масштаб
Р	38,7 кг	б/м

Лист | Листов 1

УКРГИПРОВОДХОЗ г. Киев

Копировал [illegible] 25752-02 17 Формат А4

Инв. № подл. | Подпись и дата | Взам. инв. №

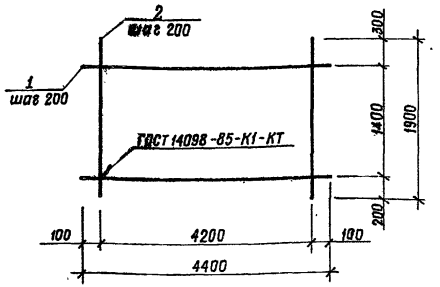

Формат	Зона	Поз.	Обозначение	Наименование	Кол.	Примечание
			820-9-013с.89-КЖИ.27.00	С25		
Б4		1		ф10 AI ГОСТ 5781-82; ℓ=4400	8	2,7 кг
Б4		2		ф10 AI ГОСТ 5781-82; ℓ=1900	22	1,2 кг

Разраб.	Ибасенко		15.11.88
Пробер.	Рыбицкая		16.11.88
Рук. гр.	Нечепоренко		06.12.88
ГИП	Хмелюк		06.12.88
Нач. отд.	Лисничевский		06.12.88
Н. контр.	Курбацкая		12.12.88

ТПР 820-9-013с.89-КЖИ.27.00

Сетка арматурная С (С25)

Стадия	Масса	Масштаб
Р	48,0кг	б/м
Лист	Листов 1	

Укргипроводхоз г.Киев

Копировал Мех Формат А4

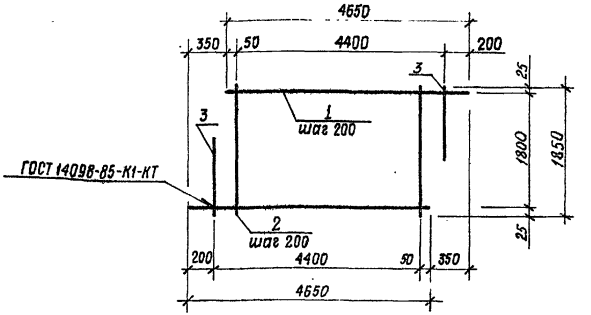

Формат	Зона	Поз.	Обозначение	Наименование	Кол.	Примечание
			820-9-013с.89-КЖИ.28.00	С26		
				ф10 AI ГОСТ 5781-82		
Б4		1		ℓ=4650	10	2,9 кг
Б4		2		ℓ=1850	22	1,1 кг
Б4		3		ℓ=900	2	0,6 кг

10183/2

Разраб.	Ибасенко		15.11.88
Пробер.	Рыбицкая		16.11.88
Рук. гр.	Нечепоренко		06.12.88
ГИП	Хмелюк		06.12.88
Нач. отд.	Лисничевский		06.12.88
Н. контр.	Курбацкая		12.12.88

ТПР 820-9-013с.89-КЖИ.28.00

Сетка арматурная С (С26)

Стадия	Масса	Масштаб
Р	54,4кг	б/м
Лист	Листов 1	

Укргипроводхоз г.Киев

Копировал Мех-25752-02 Формат А4

Инв.№ подл. | Подпись и дата | Взам. инв.№

Типовые проектные решения 820-9-013с.89 Альбом 2

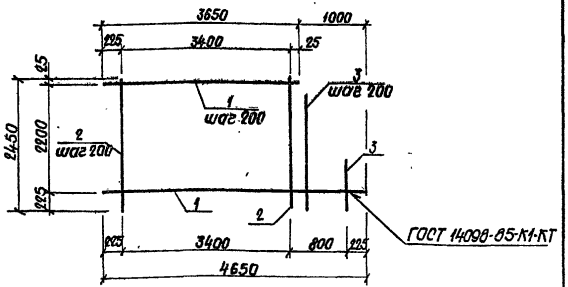

Формат	Зона	Поз.	Обозначение	Наименование	Кол.	Примечание
			820-9-013с.89-КЖИ.29.00	С27		
				ф10АI ГОСТ 5781-82		
Б4		1		ℓ =3650...4650	12	2,6 кг
Б4		2		ℓ= 2450	18	1,5 кг
Б4		3		ℓ =650...2050	4	0,8 кг

Разраб.	Иваценко		7.11.86	ТПР 820-9-013с.89-КЖИ.29.00
Пробер.	Рыбицкая		10.11.86	
Рук. гр.	Нечепаренко		10.12.86	
ГИП	Хмелюк		10.12.86	Сетка арматурная С (С27)
Нач.отд.	Пилиндевский		10.12.86	
Н.контр.	Курбацкая		11.12.86	

Стадия	Масса	Масштаб
Р	61,4кг	б/м
Лист	Листов 1	

УКРГИПРОВОДХОЗ г. Киев

Инв. № подл. | Подпись и дата | Взам. инв. №

Формат А4

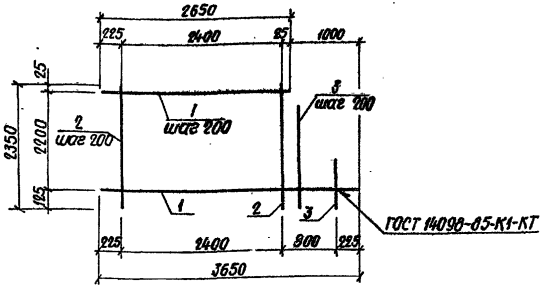

Формат	Зона	Поз.	Обозначение	Наименование	Кол.	Примечание
			820-9-013с.89-КЖИ.30.00	С28		
				ф10АI ГОСТ 5781-82		
Б4		1		ℓ =2650...3650	12	1,9 кг
Б4		2		ℓ=2350	15	1,4 кг
Б4		3		ℓ =600...2000	4	0,8 кг

10183/2

Разраб.	Иваценко		7.11.86	ТПР 820-9-013с.89-КЖИ.30.00
Пробер.	Рыбицкая		10.11.86	
Рук. гр.	Нечепаренко		10.11.86	
ГИП	Хмелюк		10.12.86	Сетка арматурная С (С28)
Нач.отд.	Пилиндевский		10.12.86	
Н.контр.	Курбацкая		11.12.86	

Стадия	Масса	Масштаб
Р	44,2кг	б/м
Лист	Листов 1	

УКРГИПРОВОДХОЗ г. Киев

Инв. № подл. | Подпись и дата | Взам. инв. №

Альбом 2

Типовые проектные решения 820-9-013с.89

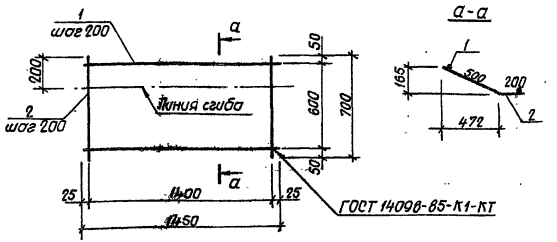

Формат	Зона	Поз.	Обозначение	Наименование	Кол.	Примечание
			820-9-013с.89-КЖИ.31.00	С29		
Б4		1		ф10АI ГОСТ 5781-82; ℓ=1450	4	0,9 кг
Б4		2		ф10АI ГОСТ 5781-82; ℓ=700	8	0,4 кг

Разраб.	Ибасенко		10.11.88	ТПР 820-9-013с.89-КЖИ.31.00	
Пробер.	Рыбицкая		10.11.88		
Рук. гр.	Нечепорен		6.12.88	Сетка арматурная С (С29)	Стадия: Р; Масса: 6,8кг; Масштаб: б/м
ГИП	Хмелюк		7.12.88		Лист; Листов 1
Н.отд.	Писаревский		9.12.88		УКРГИПРОВОДХОЗ г. Киев
Н.контр.	Курбацкая		12.12.88		

Инв. № подл. | Подпись и дата | Взам. инв. №

Формат А4

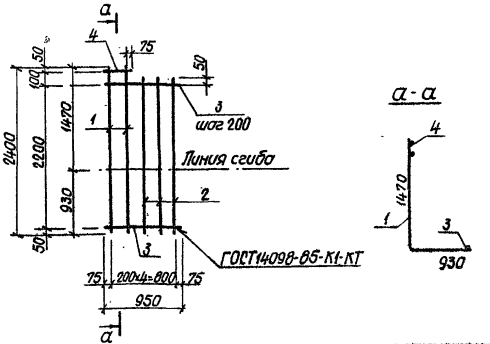

Формат	Зона	Поз.	Обозначение	Наименование	Кол.	Примечание
			820-9-013с.89-КЖИ.32.00	С30Й		
				ф8АI ГОСТ 5781-82		
Б4		1		ℓ=2400	2	0,9 кг
Б4		2		ℓ=2300	3	0,9 кг
Б4		3		ℓ=950	12	0,4 кг
Б4		4		ℓ=350	1	0,1 кг

10183/2

Разраб.	Ибасенко		10.11.88	ТПР 820-9-013с.89-КЖИ.32.00	
Пров.	Рыбицкая		10.11.88		
Рук. гр.	Нечепорен		6.12.88	Сетка арматурная С (С30Й)	Стадия: Р; Масса: 9,4кг; Масштаб: б/м
ГИП	Хмелюк		7.12.88		Лист; Листов 1
Н.отд.	Писаревский		9.12.88		УКРГИПРОВОДХОЗ г. Киев
Н.контр.	Курбацкая		12.12.88		

Инв. № подл. | Подпись и дата | Взам. инв. №

Формат А4

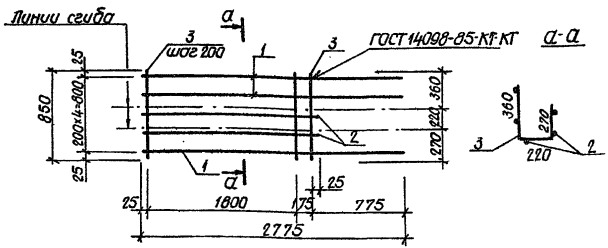

Форма	Зона	Поз.	Обозначение	Наименование	Кол.	Примечание
			820-9-013с.89-КЖИ.33.00	С31Т		
БЧ		1		ф12AI ГОСТ 5781-82; ℓ=2775	3	2,5кг
БЧ		2		ф12AI ГОСТ 5781-82; ℓ=2025	2	1,8кг
БЧ		3		ф8AI ГОСТ 5781-82; ℓ=850	11	0,3кг

Разраб.	Ибасенко		24.11.88	ТПР 820-9-013с.89-КЖИ.33.00
Провер.	Рыбицкая		25.11.88	
Рук.гр.	Нечепоренко		3.12.88	Сетка арматурная С (С31Т)
ГИП	Хмелюк		9.12.88	
Нач.отд.	Писнячевский		9.12.88	
Н.контр.	Курбацкая		12.12.88	

Стадия	Масса	Масштаб
Р	14,4кг	б/м
Лист	Листов 1	

УКРГИПРОВОДХОЗ г. Киев

Формат А4

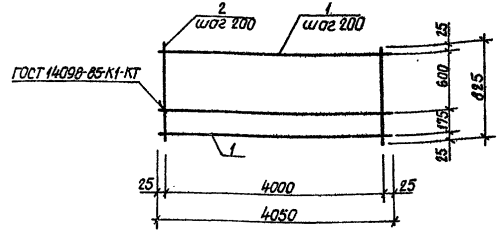

Форма	Зона	Поз.	Обозначение	Наименование	Кол.	Примечание
			820-9-013с.89-КЖИ.34.00	С32		
БЧ		1		ф12AI ГОСТ 5781-82; ℓ=4050	5	3,6кг
БЧ		2		ф8AI ГОСТ 5781-82; ℓ=825	21	0,3кг

10183/2

Разраб.	Ибасенко		24.11.88	ТПР 820-9-013с.89-КЖИ.34.00
Провер.	Рыбицкая		25.11.88	
Рук.гр.	Нечепоренко		09.12.88	Сетка арматурная С (С32)
ГИП	Хмелюк		09.12.88	
Нач.отд.	Писнячевский		09.12.88	
Н.контр.	Курбацкая		12.12.88	

Стадия	Масса	Масштаб
Р	24,3кг	б/м
Лист	Листов 1	

УКРГИПРОВОДХОЗ г. Киев

Формат А4

Альбом 2

Типовые проектные решения 820-9-013с.89

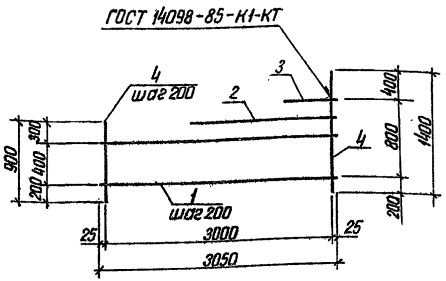

Формат	Зона	Поз.	Обозначение	Наименование	Кол.	Примечание
1			820-9-013с.89-КЖИ.35.00	С33		
				ф10АI ГОСТ 5781-82		
БЧ		1		ℓ= 3050	3	1,9кг
БЧ		2		ℓ= 1900	1	1,2 кг
БЧ		3		ℓ= 500	1	0,3 кг
БЧ		4		ℓ = 900...1400	16	0,7кг

Разраб.	Ивасенко		27.11.88
Провер.	Рыбицкая		28.11.88
Рук.гр.	Нечепоренко		10.12.88
ГИП	Хмелюк		10.12.88
Нач.отд.	Писнячевский		10.12.88
Н.контр.	Курбацкая		12.12.88

ТПР 820-9-013с.89 - КЖИ.35.00

Сетка арматурная (С33)

Стадия	Масса	Масштаб
Р	18,4кг	б/м
Лист	Листов 1	

УКРГИПРОВОДХОЗ г.Киев

Инв.№ подл. | Подпись и дата | Взам.инв.№

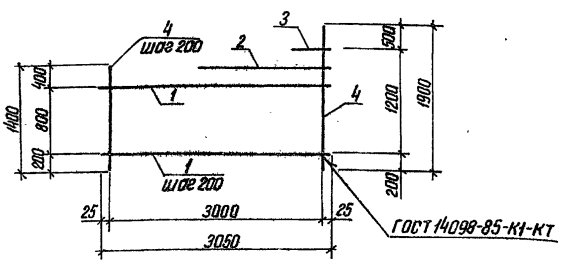

Формат	Зона	Поз.	Обозначение	Наименование	Кол.	Примечание
			820-9-013с.89-КЖИ.36.00	С34		
				ф10АI ГОСТ 5781-82		
БЧ		1		ℓ= 3050	5	1,9кг
БЧ		2		ℓ= 2300	1	1,4кг
БЧ		3		ℓ= 1300	1	0,8кг
БЧ		4		ℓ = 1400...1900	16	0,7кг

10183/2

Разраб.	Ивасенко		27.11.88
Провер.	Рыбицкая		28.11.88
Рук.гр.	Нечепоренко		10.12.88
ГИП	Хмелюк		10.12.88
Нач.отд.	Писнячевский		10.12.88
Н.контр.	Курбацкая		12.12.87

ТПР 820-9-013с.89 - КЖИ.36.00

Сетка арматурная С (С34)

Стадия	Масса	Масштаб
Р	22,9кг	б/м
Лист	Листов 1	

УКРГИПРОВОДХОЗ г.Киев

Инв.№ подл. | Подпись и дата | Взам.инв.№

25752-02 22

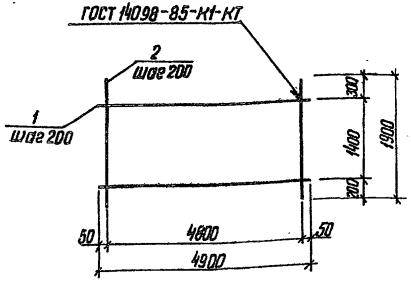

Формат	Зона	Поз.	Обозначение	Наименование	Кол.	Примечание
			820-9-013с.89-КЖИ.37.00	С35		
БЧ		1		ф10 AI ГОСТ 5781-82; ℓ=4900	8	3,0 кг
БЧ		2		ф10 AI ГОСТ 5781-82; ℓ=1900	25	1,2 кг

Разраб.	Иваценко		21.11.88
Провер.	Рыбицкая		22.11.88
Рук. гр.	Нечепоренко		10.12.88
ГИП	Хмелюк		10.12.88
Нач. отд	Лисичневский		12.12.88
Н. контр.	Кирбацкая		12.12.88

ТПР 820-9-013с.89-КЖИ.37.00

Сетка арматурная С (С35)

Стадия	Масса	Масштаб
Р	54,0кг	б/м
Лист	Листов 1	

УКРГИПРОВОДХОЗ г. Киев

Формат А4

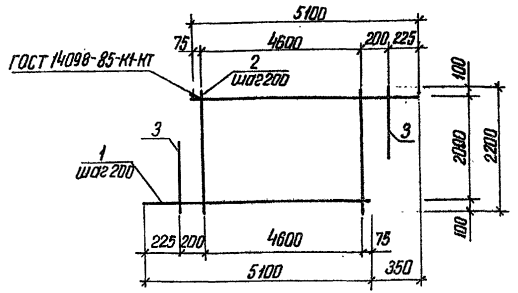

Формат	Зона	Поз.	Обозначение	Наименование	Кол.	Примечание
			820-9-013с.89-КЖИ.38.00	С36		
				ф10 AI ГОСТ 5781-82		
БЧ		1		ℓ=5100	11	3,1 кг
БЧ		2		ℓ=2200	24	1,4 кг
БЧ		3		ℓ=1400	2	0,9 кг

10183/2

Разраб.	Иваценко		21.11.88
Провер.	Рыбицкая		22.11.88
Рук. гр.	Нечепоренко		10.12.88
ГИП	Хмелюк		10.12.88
Нач. отд	Лисичневский		12.12.88
Н. контр.	Кирбацкая		12.12.88

ТПР 820-9-013с.89-КЖИ.38.00

Сетка арматурная С (С36)

Стадия	Масса	Масштаб
Р	69,5кг	б/м
Лист	Листов 1	

УКРГИПРОВОДХОЗ г. Киев

Инв. № подл. | Подпись и дата | Взам. инв. №

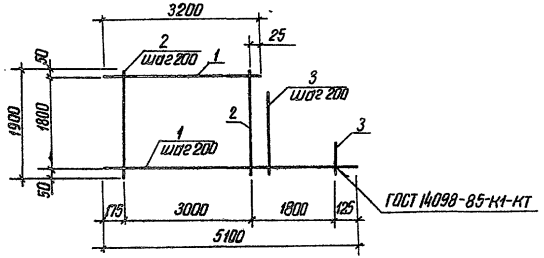

Формат	Зона	Поз.	Обозначение	Наименование	Кол.	Примечание
			820-9-013с.89-КЖИ.39.00	С37		
				ф10AI ГОСТ 5781-82		
БЧ		1		$\ell_{ср}$=3200...5100	10	2,6 кг
БЧ		2		ℓ=1900	16	1,2 кг
БЧ		3		$\ell_{ср}$=1500...300	9	0,6 кг

Разраб.	Ивасенко		26.11.88
Провер.	Рыбицкая		28.11.88
Рук. гр.	Нечепаренко		10.12.88
ГИП	Хмелюк		09.12.88
Нач. отд.	Лисничевский		10.12.88
Н. контр.	Курбацкая		12.12.88

ТПР 820-9-013с.89-КЖИ.39.00

Сетка арматурная С (С37)

Стадия	Масса	Масштаб
Р	50,6кг	б/м
Лист	Листов 1	

УКРГИПРОВОДХОЗ г. Киев

Инв. № подл. | Подпись и дата | Взам. инв. №

Формат А4

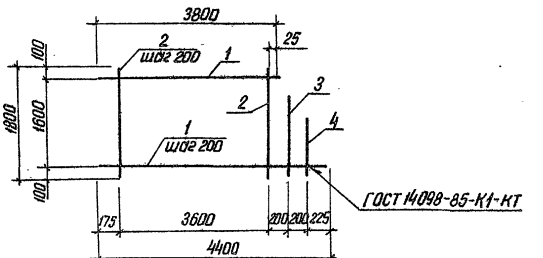

Формат	Зона	Поз.	Обозначение	Наименование	Кол.	Примечание
			820-9-013с.89-КЖИ.40.00	С38		
				ф10AI ГОСТ 5781-82		
БЧ		1		$\ell_{ср}$=3800...4400	9	2,5 кг
БЧ		2		ℓ=1800	19	1,1 кг
БЧ		3		ℓ=1300	1	0,8 кг
БЧ		4		ℓ=700	1	0,4 кг

10183/2

Разраб.	Ивасенко		26.11.88
Провер.	Рыбицкая		28.11.88
Рук. гр.	Нечепаренко		10.12.88
ГИП	Хмелюк		10.12.88
Нач. отд.	Лисничевский		10.12.88
Н. контр.	Курбацкая		12.12.88

ТПР 820-9-013с.89-КЖИ.40.00

Сетка арматурная С (С38)

Стадия	Масса	Масштаб
Р	44,6кг	б/м
Лист	Листов 1	

УКРГИПРОВОДХОЗ г. Киев

Инв. № подл. | Подпись и дата | Взам. инв. №

25458-ОА.24 Формат А4

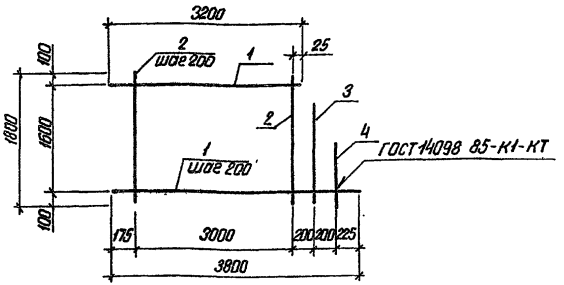

Формат	Зона	Поз.	Обозначение	Наименование	Кол.	Примечание
			820-9-013с.89-КЖИ.41.00	С39		
				ф10 AI ГОСТ 5781-82		
БЧ		1		ℓ =3200...3800	9	2,1 кг
БЧ		2		ℓ=1800	16	1,1 кг
БЧ		3		ℓ=1300	1	0,8 кг
БЧ		4		ℓ=700	1	0,4 кг

Инв.№ подл. | Подпись и дата | Взам.инв.№

Разраб.	Ивасенко		10.11.88
Провер.	Рыбицкая		10.11.88
Рук. гр.	Нечепоренко		08.12.88
ГИП	Хмелюк		08.12.88
Нач. отд.	Лисняченский		12.12.88
Н. контр.	Курбацкая		12.12.88

ТПР 820-9-013с.89-КЖИ.41.00

Сетка арматурная С (С39)

Стадия	Масса	Масштаб
Р	37,7кг	б/м
Лист	Листов 1	

УКРГИПРОВОДХОЗ г. Киев

Формат А4

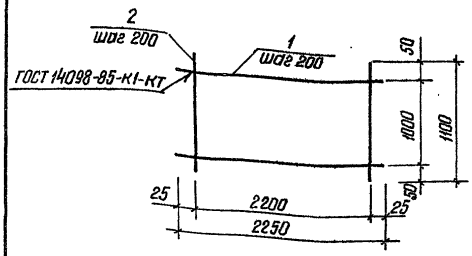

Формат	Зона	Поз.	Обозначение	Наименование	Кол.	Примечание
			820-9-013с.89-КЖИ.42.00	С40		
БЧ		1		ф12 AI ГОСТ 5781-82; ℓ=2250	6	2,0кг
БЧ		2		ф12 AI ГОСТ 5781-82; ℓ=1100	12	1,0кг

10183/2

Инв.№ подл. | Подпись и дата | Взам.инв.№

Разраб.	Дегтярева		11.11.88
Пров.	Рыбицкая		11.11.88
Рук. гр.	Нечепоренко		08.12.88
ГИП	Хмелюк		08.12.88
Нач. отд.	Лисняченский		09.12.88
Н. контр.	Курбацкая		12.12.88

ТПР 820-9-013с.89-КЖИ.42.00

Сетка арматурная С (С40)

Стадия	Масса	Масштаб
Р	24кг	б/м
Лист	Листов 1	

УКРГИПРОВОДХОЗ г. Киев

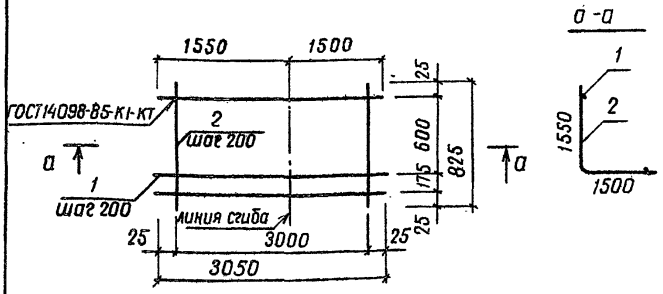

Формат	Зона	Поз.	Обозначение	Наименование	Кол.	Примечание
			820-9-013с.89-КЖИ.43.00	С41		
Б4		1		ф12АІ ГОСТ 5781-82; ℓ=3050	5	2,7 кг
Б4		2		ф8АІ ГОСТ 5781-82; ℓ=825	16	0,3 кг

Разраб.	Дегтярева		11.11.88	ТПР 820-9-013с.89-КЖИ.43.00
Пров.	Рыбицкая		14.11.88	
Рук.гр.	Нечепоренко		11.12.88	
ГИП	Хмелюк		08.12.88	Сетка арматурная С (С41)
Нач.отд.	Писнячевский		09.12.88	
Н.контр.	Курбацкая		12.12.88	

Стадия	Масса	Масштаб
Р	18,3 кг	б/м
Лист	Листов 1	

УКРГИПРОВОДХОЗ г. Киев

Формат А4

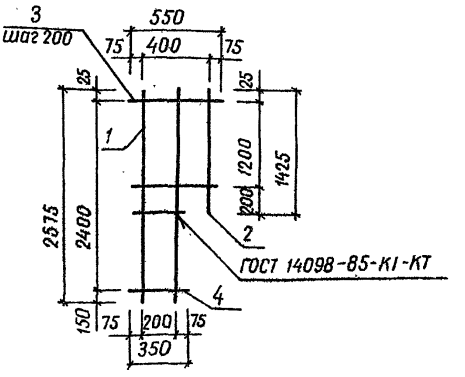

Формат	Зона	Поз.	Обозначение	Наименование	Кол.	Примечание
			820-9-013с.89-КЖИ.44.00	С42		
Б4		1		ф12АІ ГОСТ 5781-82; ℓ=2575	2	2,3 кг
Б4		2		ф12АІ ГОСТ 5781-82; ℓ=1425	1	1,3 кг
Б4		3		ф8АІ ГОСТ 5781-82; ℓ=550	7	0,2 кг
Б4		4		ф8АІ ГОСТ 5781-82; ℓ=350	6	0,1 кг

10183/2

Разраб.	Дегтярева		11.11.88	ТПР 820-9-013с.89-КЖИ.44.00
Пров.	Рыбицкая		14.11.88	
Рук.гр.	Нечепоренко		08.12.88	
ГИП	Хмелюк		08.12.88	Сетка арматурная С (С42)
Нач.отд.	Писнячевский		09.12.88	
Н.контр.	Курбацкая		12.12.88	

Стадия	Масса	Масштаб
Р	7,9 кг	б/м
Лист	Листов 1	

УКРГИПРОВОДХОЗ г. Киев

Взам.инв.№ | Подпись и дата | Инв.№ подл.

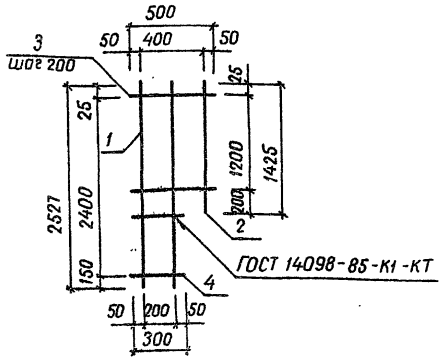

Формат	Зона	Поз.	Обозначение	Наименование	Кол.	Примечание
			820-9-013с.89-КЖИ.45.00	С 43		
Б4		1		ф12AI ГОСТ 5781-82; ℓ=2575	2	2,3 кг
Б4		2		ф12AI ГОСТ 5781-82; ℓ=1425	1	1,3 кг
Б4		3		ф8AI ГОСТ 5781-82; ℓ=500	7	0,2 кг
Б4		4		ф8AI ГОСТ 5781-82; ℓ=300	6	0,1 кг

Разраб.	Дегтярева		11.11.88
Пров.	Рыбицкая		14.11.88
Рук.гр.	Нечепоренко		05.12.88
ГИП	Хмелюк		06.12.88
Нач.отд	Писнячевский		06.12.88
Н.контр	Курбацкая		07.12.88

ТПР 820-9-013с.89-КЖИ.45.00

Сетка арматурная С (С43)

Стадия	Масса	Масштаб
Р	7,9кг	б/м
Лист	Листов 1	

УКРГИПРОВОДХОЗ г. Киев

Инв.№ подл. | Подпись и дата | Взам.инв.№

Формат А4

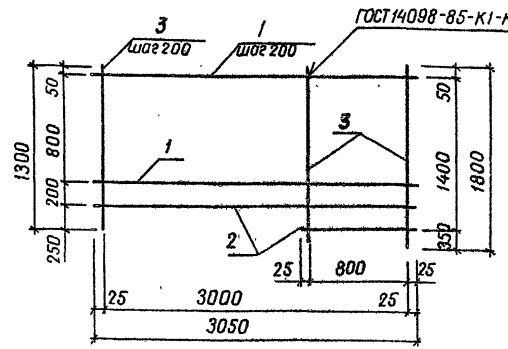

Формат	Зона	Поз.	Обозначение	Наименование	Кол.	Примечание
			820-9-013с.89-КЖИ.46.00	С 44		
Б4		1		ф10AI ГОСТ 5781-82; ℓ=3050	5	1,9 кг
Б4		2		ℓср.=1950	3	1,2 кг
Б4		3		ℓср.=1550	16	1,0 кг

10183/2

Разраб.	Дегтярева		11.11.88
Провер	Рыбицкая		14.11.88
Рук.гр.	Нечепоренко		05.12.88
ГИП	Хмелюк		06.12.88
Нач.отд	Писнячевский		06.12.88
Н.контр	Курбацкая		07.12.88

ТПР 820-9-013с.89-КЖИ.46.00

Сетка арматурная С (С44)

Стадия	Масса	Масштаб
Р	29,1кг	б/м
Лист	Листов 1	

УКРГИПРОВОДХОЗ г. Киев

Инв.№ подл. | Подпись и дата | Взам.инв.№

копиров. Ковальчук

25752-02 27 Формат А4

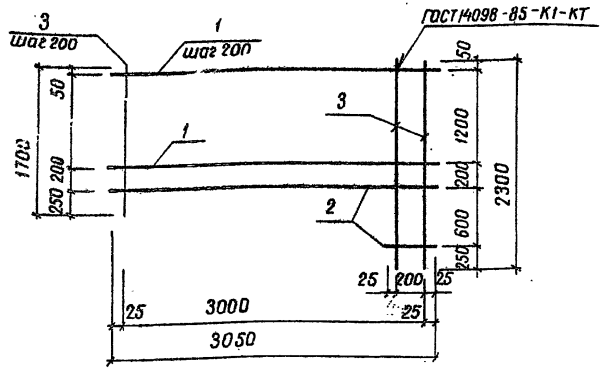

Формат	Зона	Поз.	Обозначение	Наименование	Кол.	Примечание
			820-9-013с.89-КЖИ.47.00	С45		
Б4		1		ф10АI ГОСТ 5781-82; ℓ=3050	7	1,9 кг
Б4		2		ℓср = 1650	4	1,0 кг
Б4		3		ℓср = 2000	16	1,2 кг

Разраб.	Дегтярева		11.11.88
Пров.	Рыбицкая		14.11.88
Рук.гр.	Нечепоренко		03.12.88
ГИП	Хмелюк		06.12.88
Нач.отд.	Лисняческий		06.12.88
Н.контр.	Курбацкая		12.12.88

ТПР 820-9-013с.89-КЖИ.47.00

Сетка арматурная С (С45)

Стадия	Масса	Масштаб
Р	36,5кг	б/м
Лист	Листов 1	

УКРГИПРОВОДХОЗ г.Киев

Формат А4

Инв.№ подл. | Подпись и дата | Взам.инв.№

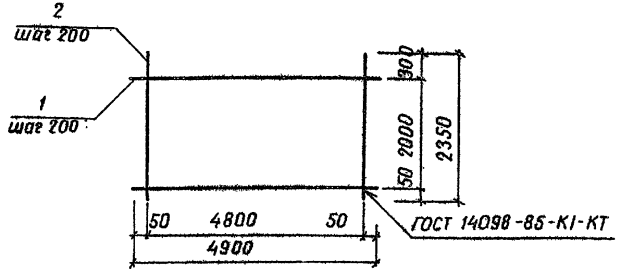

Формат	Зона	Поз.	Обозначение	Наименование	Кол.	Примечание
			820-9-013с.89-КЖИ.48.00	С46		
				ф10 АI ГОСТ 5781-82		
Б4		1		ℓ=4900	11	3,0 кг
Б4		2		ℓ=2350	25	1,4 кг

10183/2

Разраб.	Дегтярева		11.11.88
Пров.	Рыбицкая		14.11.88
Рук.гр.	Нечепоренко		03.12.88
ГИП	Хмелюк		06.12.88
Нач.отд.	Лисняческий		06.12.88
Н.контр.	Курбацкая		12.12.88

ТПР 820-9-013с.89-КЖИ.48.00

Сетка арматурная С (С46)

Стадия	Масса	Масштаб
Р	68кг	б/м
Лист	Листов 1	

УКРГИПРОВОДХОЗ г.Киев

Инв.№ подл. | Подпись и дата | Взам.инв.№

копиров. Ковальчук

25457-02 28. Формат А4

Альбом 2

Типовые проектные решения 820-9-013с.89

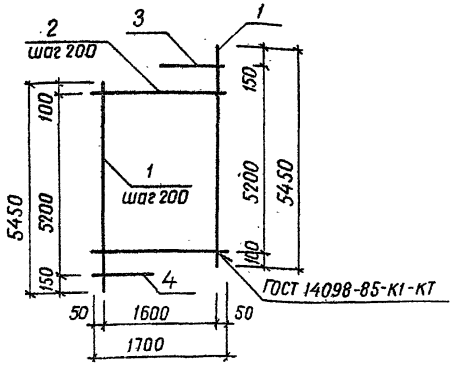

Формат	Зона	Поз.	Обозначение	Наименование	Кол	Примечание
			820-9-013с.89-КЖИ.49.00	С47		
Б4		1		ф10АIгост5781-82; ℓ=5450	9	3,4 кг
Б4		2		ℓ=1700	26	1,0 кг
Б4		3		ℓ=950	1	0,6 кг
Б4		4		ℓ=650	1	0,4 кг

Разраб.	Дегтярева		11.11.88
Пров.	Рыбицкая		04.11.88
Рук.гр.	Нечепоренко		04.12.88
ГИП	Хмелюк		05.12.88
Нач.отд.	Лисячевский		06.12.88
Н.контр.	Курбацкая		12.12.88

ТПР 820-9-013с.89-КЖИ.49.00

Сетка арматурная (С47)

Стадия	Масса	Масштаб
Р	57,6 кг	б/м
Лист	Листов 1	

УКРГИПРОВОДХОЗ г. Киев

Инв.№ подл. | Подпись и дата | Взам.инв.№

Формат А4

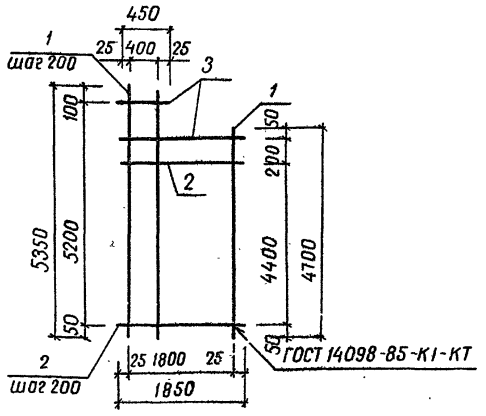

Формат	Зона	Поз.	Обозначение	Наименование	Кол.	Примечание
			820-9-013с.89-КЖИ.50.00	С48		
Б4		1		ф10АIгост5781-82; ℓ=5025	10	3,1 кг
Б4		2		ℓ=1850	23	1,1 кг
Б4		3		ℓср=1150	4	0,7 кг

10183/2

Разраб.	Дегтярева		11.11.88
Пров.	Рыбицкая		04.11.88
Рук.гр.	Нечепоренко		04.12.88
ГИП	Хмелюк		05.12.88
Нач.отд.	Лисячевский		06.12.88
Н.контр.	Курбацкая		12.12.88

ТПР 820-9-013с.89-КЖИ.50.00

Сетка арматурная С (С48)

Стадия	Масса	Масштаб
Р	57,1 кг	б/м
Лист	Листов 1	

УКРГИПРОВОДХОЗ г. Киев

Инв.№ подл. | Подпись и дата | Взам.инв.№

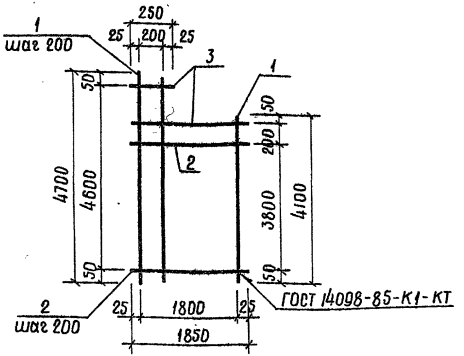

Формат	Зона	Поз.	Обозначение	Наименование	Кол.	Примечание
			820-9-013с.89-КЖИ.51.00	С 49		
				ф10 AI ГОСТ 5781-82		
Б4		1		ℓ ср. = 4400	10	2,7кг
Б4		2		ℓ = 1850	20	1,1кг
Б4		3		ℓ ср = 1050	4	0,6кг

Инв.№ подл. | Подпись и дата | Взам.инв.№

Разраб.	Дегтярева		11.11.88
Пров.	Рыбицкая		11.11.88
Рук.гр.	Нечепоренко		6.12.88
ГИП	Хмелюк		8.12.88
Нач.отд.	Лисничевский		9.12.88
Н.контр.	Курбацкая		12.12.88

ТПР 820-9-013с.89-КЖИ.51.00

Сетка арматурная С (С49)

Стадия	Масса	Масштаб
Р	51,4кг	б/м
Лист	Листов 1	

Укргипроводхоз г. Киев

Формат А4

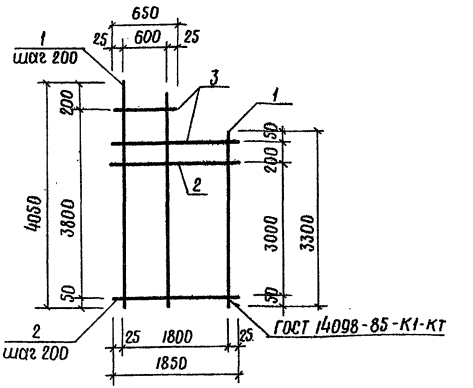

Формат	Зона	Поз.	Обозначение	Наименование	Кол.	Примечание
			820-9-013с.89-КЖИ.52.00	С 50		
				ф10 AI ГОСТ 5781-82		
Б4		1		ℓ ср. = 3675	10	2,3кг
Б4		2		ℓ = 1850	16	1,1кг
Б4		3		ℓ ср. = 1250	4	0,8кг

Инв.№ подл. | Подпись и дата | Взам.инв.№

10183/2

Разраб.	Дегтярева		11.11.88
Пров.	Рыбицкая		11.11.88
Рук.гр.	Нечепоренко		8.12.88
ГИП	Хмелюк		8.12.88
Нач.отд.	Лисничевский		9.12.88
Н.контр.	Курбацкая		12.12.88

ТПР 820-9-013с.89-КЖИ.52.00

Сетка арматурная С (С50)

Стадия	Масса	Масштаб
Р	43,8кг	б/м
Лист	Листов 1	

Укргипроводхоз г. Киев

Копировал Формат А4

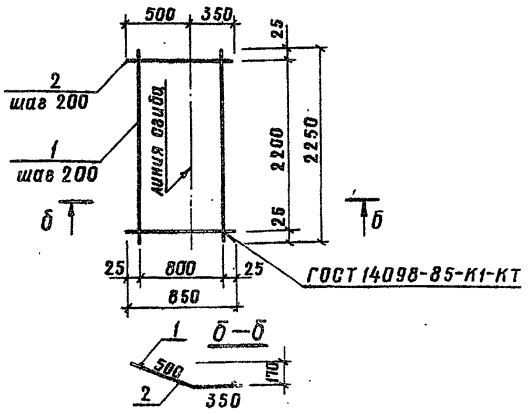

Формат	Зона	Поз.	Обозначение	Наименование	Кол.	Примечание
			820-9-013с.89-КЖИ.53.00	С51		
БЧ		1		ф10AI ГОСТ5781-82; ℓ=2250	5	1,4 кг
БЧ		2		ф10AI ГОСТ5781-82; ℓ=850	12	0,5 кг

Разраб.	Дветярева		11.11.86	ТПР 820-9-013с.89-КЖИ.53.00
Пров.	Рыбицкая		11.11.86	
Рук.гр.	Нечепоренко		6.12.86	Сетка арматурная С (С51)
ГИП	Хмелюк		9.12.86	
Нач.отд	Лисняченский		9.12.86	
Н.контр.	Курбацкая		12.12.86	

Стадия	Масса	Масштаб
Р	13кг	б/м
Лист	Листов 1	

УКРГИПРОВОДХОЗ
г. Киев

Формат А4

Инв.№ подл. | Подпись и дата | Взам. инв.№

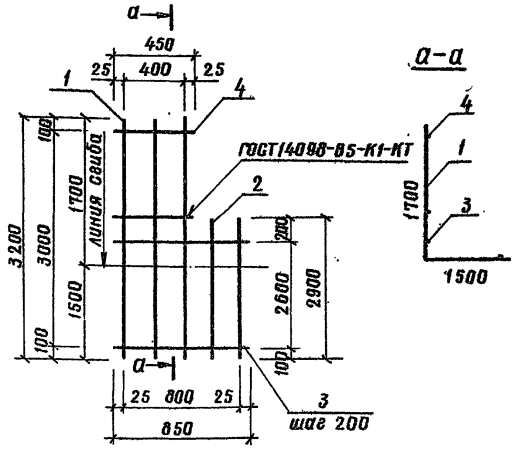

Формат	Зона	Поз.	Обозначение	Наименование	Кол.	Примечание
			820-9-013с.89-КЖИ.54.00	$С52^{Т}_{К}$		
БЧ		1		ф8AI ГОСТ5781-82; ℓ=3200	3	1,3 кг
БЧ		2		ф8AI ГОСТ5781-82; ℓ=2900	2	1,1 кг
БЧ		3		ф8AI ГОСТ5781-82; ℓ=850	14	0,3 кг
БЧ		4		ф8AI ГОСТ5781-82; ℓ=450	2	0,2 кг

10183/2

Разраб.	Дветярева		11.11.86
Пров.	Рыбицкая		11.11.86
Рук.гр.	Нечепоренко		6.12.86
ГИП	Хмелюк		9.12.86
Нач.отд	Лисняченский		9.12.86
Н.контр.	Курбацкая		12.12.86

ТПР 820-9-013с.89-КЖИ.54.00

Сетка арматурная С ($С52^{Т}_{К}$)

Стадия	Масса	Масштаб
Р	10,7кг	б/м
Лист	Листов 1	

УКРГИПРОВОДХОЗ
г. Киев

25752-02.31 Формат А4

Инв.№ подл. | Подпись и дата | Взам. инв.№

Типовые проектные решения 820-9-013с.89 Альбом 2

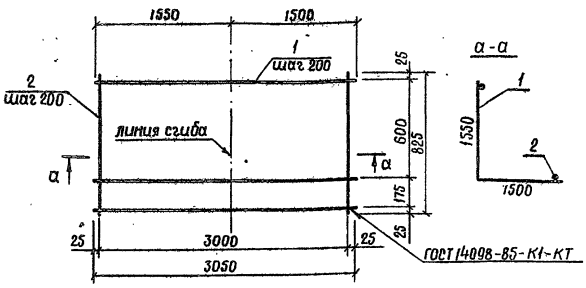

Формат	Зона	Поз.	Обозначение	Наименование	Кол.	Примечание
			820-9-013с.89-КЖИ.55.00	С53		
Б4		1		ф12 А I ГОСТ 5781-82; ℓ=3050	5	2,7 кг
Б4		2		ф8 А I ГОСТ 5781-82; ℓ=825	16	0,3 кг

Разраб.	Суворов		14.11.88
Пров.	Рыбицкая		16.11.88
Рук.гр.	Нечепоренко		6.12.88
ГИП	Хмелюк		8.12.88
Нач.отд.	Лиснячевский		9.12.88
Н.контр.	Курбацкая		12.12.88

ТПР 820-9-013с.89-КЖИ.55.00

Сетка арматурная С (С53)

Стадия	Масса	Масштаб
Р	18,3 кг	б/м

Лист | Листов 1

Укргипроводхоз г. Киев

Инв.№ подл. | Подпись и дата | Взам.инв.№

Формат А4

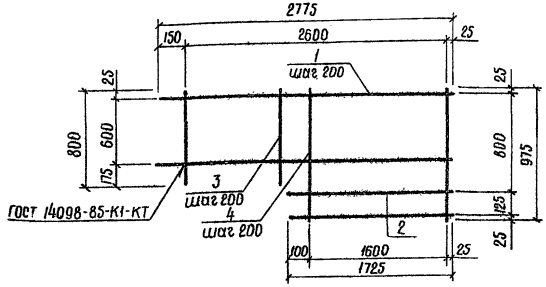

Формат	Зона	Поз.	Обозначение	Наименование	Кол.	Примечание
			820-9-013с.89-КЖИ.56.00	С54		
Б4		1		ф12 А I ГОСТ 5781-82; ℓ=2775	4	2,5 кг
Б4		2		ℓ=1725	2	1,5 кг
Б4		3		ф8 А I ГОСТ 5781-82; ℓ=800	5	0,3 кг
Б4		4		ℓ=975	9	0,4 кг

10183/2

Разраб.	Суворов		14.11.88
Пров.	Рыбицкая		16.11.88
Рук.гр.	Нечепоренко		6.12.88
ГИП	Хмелюк		8.12.88
Нач.отд.	Лиснячевский		9.12.88
Н.контр.	Курбацкая		12.12.88

ТПР 820-9-013с.89-КЖИ.56.00

Сетка арматурная С (С54)

Стадия	Масса	Масштаб
Р	18,1 кг	б/м

Лист | Листов 1

Укргипроводхоз г. Киев

Инв.№ подл. | Подпись и дата | Взам.инв.№

25762-02 32 Копировала Формат А4

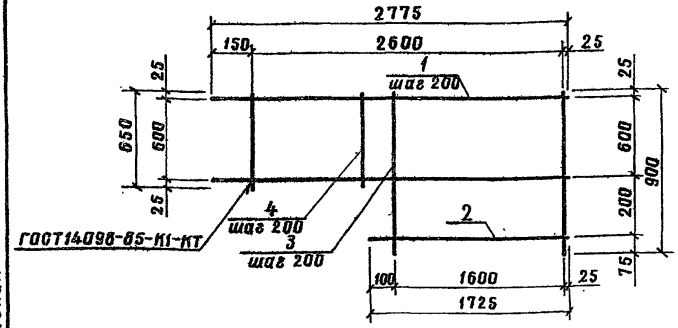

Формат	Зона	Поз.	Обозначение	Наименование	Кол.	Примечание
			820-9-013с.89-КЖИ.57.00	С55		
БЧ		1		ф12АI ГОСТ 5781-82 ℓ=2775	4	2,5 кг
БЧ		2		ℓ=1725	1	1,5 кг
БЧ		3		ф8АI ГОСТ 5781-82 ℓ=900	9	0,4 кг
БЧ		4		ℓ=650	5	0,3 кг

Разраб.	Суворов		14.11.88
Провер.	Рыбицкая		16.11.88
Рук.гр.	Нечепаренко		7.12.88
ГИП	Хмелюк		8.12.88
Нач.отд	Лисянчевский		8.12.88
Н.контр	Курбацкая		12.12.88

ТПР 820-9-013с.89-КЖИ.57.00

Сетка арматурная С (С55)

Стадия	Масса	Масштаб
РП	16,6кг	б/м
Лист	Листов 1	

УКРГИПРОВОДХОЗ г.Киев

Формат 14

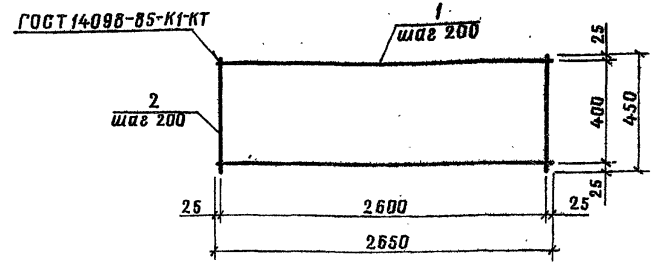

Формат	Зона	Поз.	Обозначение	Наименование	Кол.	Примечание
			820-9-013с.89-КЖИ.58.00	С56		
БЧ		1		ф8АI ГОСТ 5781-82; ℓ=2650	3	1,1 кг
БЧ		2		ℓ=450	14	0,2 кг

10183/2

Разраб.	Суворов		14.11.88
Провер.	Рыбицкая		16.11.88
Рук.гр.	Нечепаренко		7.12.88
ГИП	Хмелюк		8.12.88
Нач.отд	Лисянчевский		8.12.88
Н.контр	Курбацкая		12.12.88

ТПР 820-9-013с.89-КЖИ.58.00

Сетка арматурная С (С56)

Стадия	Масса	Масштаб
Р	6,1кг	б/м
Лист	Листов 1	

УКРГИПРОВОДХОЗ г.Киев

25752-02 33 Формат А4

Инв.№подл. | Подпись и дата | Взам.инв.№

Типовые проектные решения 820-9-013с.89 Альбом 2

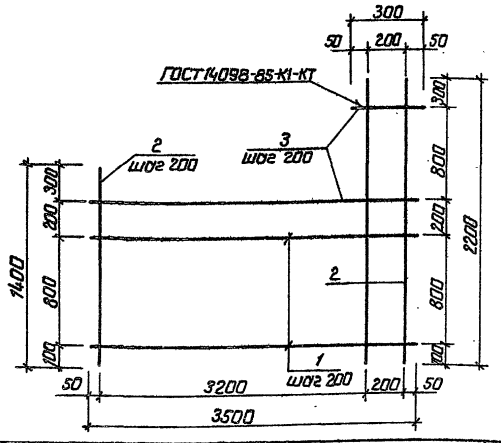

Формат	Зона	Поз.	Обозначение	Наименование	Кол.	Примечание
			820-9-013с.89-КЖИ.59.00	С57		
				ф10АI ГОСТ 5781-82		
Б4		1		ℓ=3500	5	2,2кг
Б4		2		ℓср=1800	18	1,1кг
Б4		3		ℓср=1900	5	1,2кг

Разраб.	Суворов		14.11.88
Пров.	Рыбицкая		16.11.88
Рук. гр.	Нечепоренко		07.12.88
ГИП	Хмелюк		08.12.88
Нач.отд.	Лисняченский		09.12.88
Н.контр.	Курбацкая		12.12.88

ТПР 820-9-013с.89-КЖИ.59.00

Сетка арматурная С (С57)

Стадия	Масса	Масштаб
Р	36,8кг	б/м
Лист	Листов 1	

УКРГИПРОВОДХОЗ г.Киев

Формат А4

Взам. инв. №

Подпись и дата

Инв. № подл.

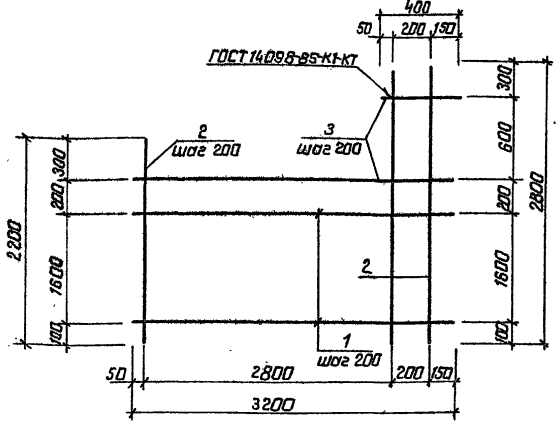

Формат	Зона	Поз.	Обозначение	Наименование	Кол.	Примечание
			820-9-013с.89-КЖИ.60.00	С58		
				ф10АI ГОСТ 5781-82		
Б4		1		ℓ=3200	9	2,0кг
Б4		2		ℓср=2500	16	1,5кг
Б4		3		ℓср=1800	4	1,1кг

10188/2

Разраб.	Суворов		15.11.88
Пров.	Рыбицкая		16.11.88
Рук. гр.	Нечепоренко		07.12.88
ГИП	Хмелюк		08.12.88
Нач.отд.	Лисняченский		09.12.88
Н.контр.	Курбацкая		12.12.88

ТПР 820-9-013с.89-КЖИ.60.00

Сетка арматурная С (С58)

Стадия	Масса	Масштаб
Р	46,4кг	б/м
Лист	Листов 1	

УКРГИПРОВОДХОЗ г.Киев

Копировал: Гиу 25452-02 34 Формат А4

Взам. инв. №

Подпись и дата

Инв. № подл.

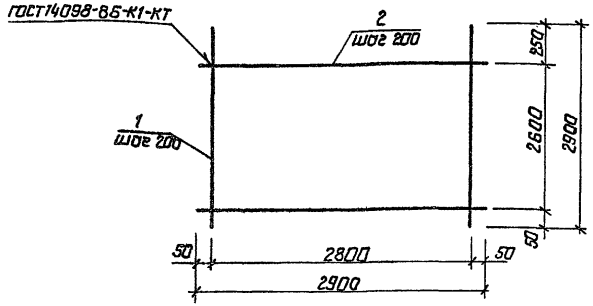

Формат	Зона	Поз.	Обозначение	Наименование	Кол.	Примечание
			820-9-013с.89-КЖИ.61.00	С59		
				ф10 AI ГОСТ 5781-82		
Б4	1			ℓ=2900	15	1,8кг
Б4	2			ℓ=2900	14	1,8кг

Инв.№ подл. | Подпись и дата | Взам.инв.№

Разраб.	Суворов		16.11.88
Пров.	Рыбицкая		16.11.88
Рук.гр.	Нечепоренко		17.11.88
ГИП	Хмелюк		18.12.88
Нач.отд.	Лисняевский		19.12.88
Н.контр.	Курбацкая		19.12.88

ТПР 820-9-013с.89-КЖИ.61.00

Сетка арматурная С (С59)

Стадия	Масса	Масштаб
Р	52,2кг	б/м
Лист	Листов 1	

УКРГИПРОВОДХОЗ г.Киев

Формат А4

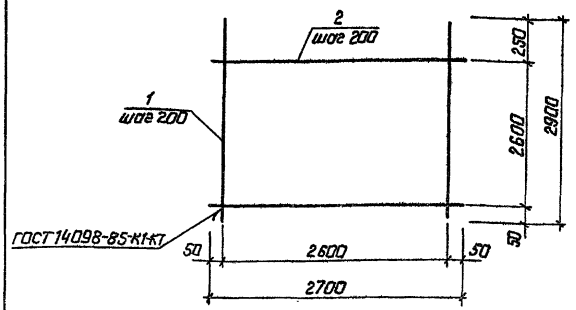

Формат	Зона	Поз.	Обозначение	Наименование	Кол.	Примечание
			820-9-013с.89-КЖИ.62.00	С60		
				ф10 AI ГОСТ 5781-82		
Б4	1			ℓ=2900	14	1,8кг
Б4	2			ℓ=2700	14	1,7кг

Инв.№ подл. | Подпись и дата | Взам.инв.№

10183/2

Разраб.	Суворов		16.11.88
Пров.	Рыбицкая		17.11.88
Рук.гр.	Нечепоренко		17.12.88
ГИП	Хмелюк		18.12.88
Нач.отд.	Лисняевский		19.12.88
Н.контр.	Курбацкая		12.12.88

ТПР 820-9-013с.89-КЖИ.62.00

Сетка арматурная С (С60)

Стадия	Масса	Масштаб
Р	49,0кг	б/м
Лист	Листов 1	

УКРГИПРОВОДХОЗ г.Киев

Копировал: Гуг. 25752-08. 35 Формат А4

Типовые проектные решения 820-9-013с.89 Альбом 2

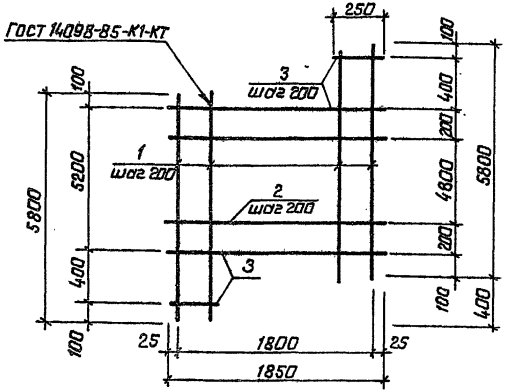

Формат	Зона	Поз.	Обозначение	Наименование	Кол.	Примечание
			820-9-013с.89-КЖИ.63.00	С61		
				ф 10 АI ГОСТ 5781-82		
БЧ		1		ℓ=5800	10	3,6кг
БЧ		2		ℓ=1850	25	1,1кг
БЧ		3		ℓср=1050	6	0,7кг

Взам. инв. №

Подпись и дата

Инв. № подл.

Разраб.	Суворов		16.11.88
Пров.	Рыбицкая		17.11.88
Рук.гр.	Нечепоренко		7.12.88
ГИП	Хмелюк		8.12.88
Нач.отд	Лисячевский		9.12.88
Н.контр.	Курбацкая		12.12.88

ТПР 820-9-013с.89-КЖИ.63.00

Сетка арматурная С (С61)

Стадия	Масса	Масштаб
Р	67,7кг	6/м
Лист	Листов 1	

УКРГИПРАВОДХОЗ г. Киев

Формат А4

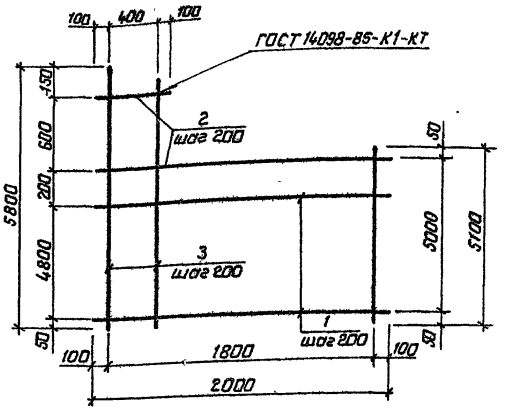

Формат	Зона	Поз.	Обозначение	Наименование	Кол.	Примечание
			820-9-013с.89-КЖИ.64.00	С62		
				ф 10 АI ГОСТ 5781-82		
БЧ		1		ℓ=2000	25	1,2кг
БЧ		2		ℓср=1300	4	0,8кг
БЧ		3		ℓср=5450	10	3,4кг

10/83/2

Взам. инв. №

Подпись и дата

Инв. № подл.

Разраб.	Суворов		17.11.88
Пров.	Рыбицкая		17.11.88
Рук.гр.	Нечепоренко		7.12.88
ГИП	Хмелюк		8.12.88
Нач.отд	Лисячевский		9.12.88
Н.контр.	Курбацкая		12.12.88

ТПР 820-9-013с.89-КЖИ.64.00

Сетка арматурная С (С62)

Стадия	Масса	Масштаб
Р	67,2кг	6/м
Лист	Листов 1	

УКРГИПРАВОДХОЗ г. Киев

 Копировал: Бараб Формат А4

Типовые проектные решения 820-9-013с.89 альбом 2

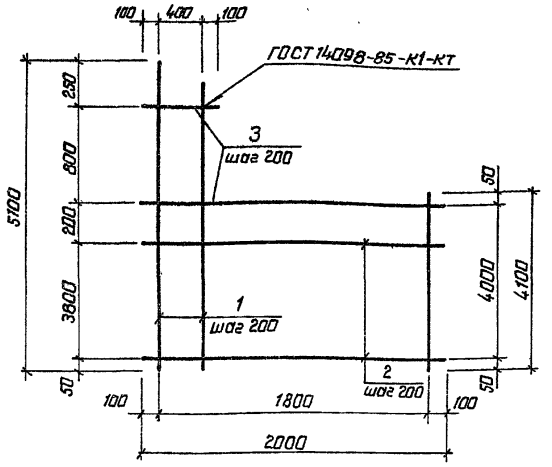

Формат	Зона	Поз.	Обозначение	Наименование	Кол.	Примечание
			820-9-013с.89-КЖИ.65.00	С 63		
				ф10 А I ГОСТ 5781-82		
БЧ		1		$\ell_{ср.}$=4600	10	2,8 кг
БЧ		2		ℓ = 2000	20	1,2 кг
БЧ		3		$\ell_{ср.}$=1300	5	0,8 кг

Разраб.	Суворов		17.11.88
Провер.	Рыбицкая		18.11.88
Рук. гр.	Нечепоренко		6.12.88
ГИП	Хмелюк		8.12.88
Нач. отд.	Лисняческий		9.12.88
Н. контр.	Курбацкая		12.12.88

ТПР 820-9-013с.89-КЖИ.65.00

Сетка арматурная С (С63)

Стадия	Масса	Масштаб
Р	56,0 кг	б/м

Лист | Листов 1

Укргипроводхоз г. Киев

Формат А4

Взам. инв. № | Подпись и дата | Инв. № подл.

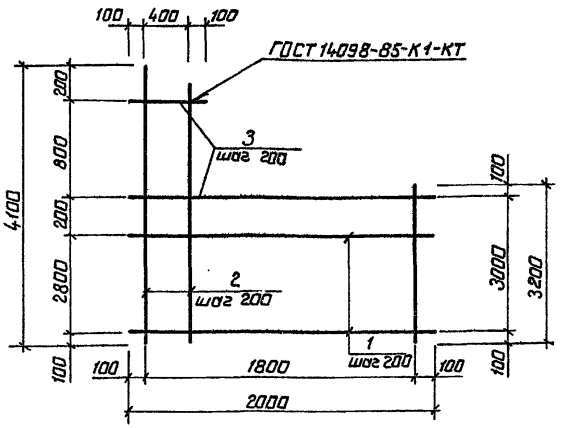

Формат	Зона	Поз.	Обозначение	Наименование	Кол.	Примечание
			820-9-013с.89-КЖИ.66.00	С 64		
				ф10 А I ГОСТ 5781-82		
БЧ		1		ℓ = 2000	15	1,2 кг
БЧ		2		$\ell_{ср.}$=3650	10	2,3 кг
БЧ		3		$\ell_{ср.}$= 1300	5	0,8 кг

10183/2

Разраб.	Суворов		17.11.88
Пров.	Рыбицкая		18.11.88
Рук. гр.	Нечепоренко		6.12.88
ГИП	Хмелюк		8.12.88
Нач. отд.	Лисняческий		9.12.88
Н. контр.	Курбацкая		12.12.88

ТПР 820-9-013с.89-КЖИ.66.00

Сетка арматурная С (С64)

Стадия	Масса	Масштаб
Р	45,0 кг	б/м

Лист | Листов 1

Укргипроводхоз г. Киев

Копировал: 25752-02 37 Формат А4

Взам. инв. № | Подпись и дата | Инв. № подл.

Типовые проектные решения 820-9-013с.89 Альбом 2

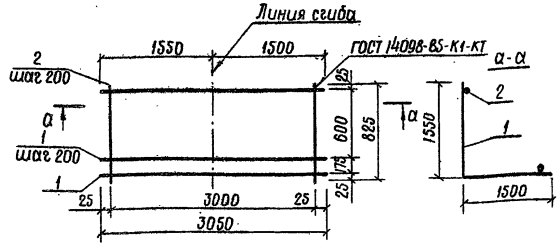

Формат	Зона	Поз.	Обозначение	Наименование	Кол.	Примечание
1			820-9-013с.89-КЖИ.67.00	С65		
54		1		ф12АI ГОСТ 5781-82; ℓ=3050	5	2,7кг
54		2		ф8АI ГОСТ 5781-82; ℓ=825	16	0,3кг

Разраб.	Капустенко		24.10.88
Провер.	Рыбицкая		11.10.88
Рук. гр.	Нечепоренко		6.12.88
ГИП	Хмелюк		6.12.88
Нач.отд.	Лиснячевский		6.12.88
Н.контр.	Кирбацкая		12.12.88

ТПР 820-9-013с.89-КЖИ.67.00

Сетка арматурная С (С65)

Стадия	Масса	Масштаб
Р	18,3кг	б/м

Лист | Листов 1

Укргипроводхоз г.Киев

Формат А4

Инв.№ подл. | Подпись и дата | Взам.инв.№

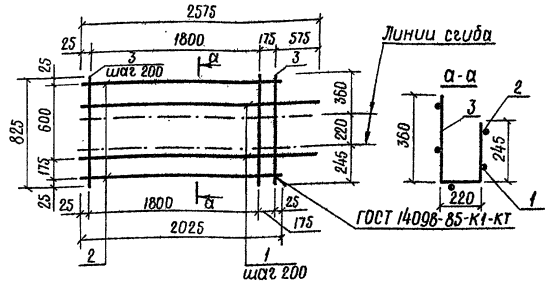

Формат	Зона	Поз.	Обозначение	Наименование	Кол.	Примечание
			820-9-013с.89-КЖИ.68.00	С66 Т/Н		
54		1		ф12АI ГОСТ 5781-82; ℓ=2575	3	2,3кг
54		2		ф12АI ГОСТ 5781-82; ℓ=2025	2	1,8кг
54		3		ф8АI ГОСТ 5781-82; ℓ=825	11	0,3кг

10183/2

Разраб.	Капустенко		25.10.88
Провер.	Рыбицкая		11.10.88
Рук. гр.	Нечепоренко		6.12.88
ГИП	Хмелюк		6.12.88
Нач.отд.	Лиснячевский		6.12.88
Н.контр.	Кирбацкая		12.12.88

ТПР 820-9-013с.89-КЖИ.68.00

Сетка арматурная С (С66 Т/Н)

Стадия	Масса	Масштаб
Р	13,8кг	б/м

Лист | Листов 1

Укргипроводхоз г.Киев

Формат А4

Инв.№ подл. | Подпись и дата | Взам.инв.№

25752-02.38 Копировала

Типовые проектные решения 820-9-013с.89 Альбом 2

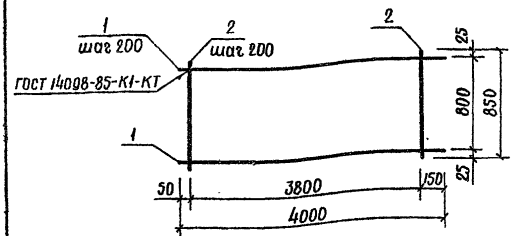

Формат	Зона	Поз.	Обозначение	Наименование	Кол.	Примечание
			820-9-013с.89-КЖИ.69.00	С67		
Б4		1		ф8 АI ГОСТ 5781-82; ℓ=4000	5	1,6 кг
Б4		2		ф8 АI ГОСТ 5781-82; ℓ=850	20	0,3 кг

Разраб.	Капустенко		25.10.88
Провер.	Рыбицкая		28.10.88
Рук. гр.	Нечепоренко		6.12.88
ГИП	Хмелюк		6.12.88
Нач. отд.	Лисняческий		6.12.88
Н. контр.	Курбацкая		12.12.88

ТПР 820-9-013с.89-КЖИ.69.00

Сетка арматурная С (С67)

Стадия	Масса	Масштаб
Р	14 кг	б/м
Лист	Листов 1	

Укргипроводхоз г. Киев

Инв. № подл. | Подпись и дата | Взам. инв. №

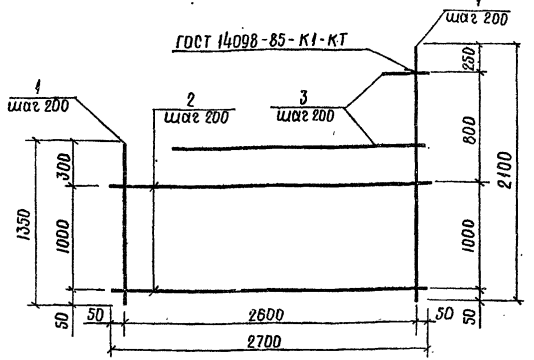

Формат	Зона	Поз.	Обозначение	Наименование	Кол.	Примечание
			820-9-013с.89-КЖИ.70.00	С68		
				ф10 АI ГОСТ 5781-82		
Б4		1		ℓ ср. = 1725	14	1,1 кг
Б4		2		ℓ = 2700	6	1,7 кг
Б4		3		ℓ = 300...1950	4	0,7 кг

10183/2

Разраб.	Сиборов		02.12.88
Пров.	Капустенко		01.12.88
Рук. гр.	Нечепоренко		6.12.88
ГИП	Хмелюк		6.12.88
Нач. отд.	Лисняческий		6.12.88
Н. контр.	Курбацкая		12.12.88

ТПР 820-9-013с.89-КЖИ.70.00

Сетка арматурная С (С68)

Стадия	Масса	Масштаб
Р	28,4 кг	б/м
Лист	Листов 1	

Укргипроводхоз г. Киев

Инв. № подл. | Подпись и дата | Взам. инв. №

Типовые проектные решения 820-9-013с.89 Альбом 2

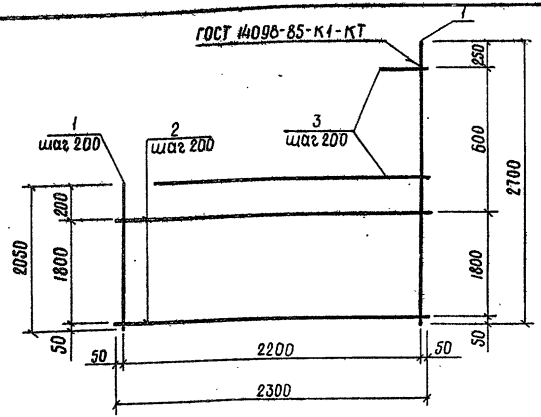

Формат	Зона	Поз.	Обозначение	Наименование	Кол.	Примечание
			820-9-013с.89-КЖИ.71.00	С69		
				ф10 АI ГОСТ 5781-82		
Б4		1		$l_{ср.}$=2375	12	1,5кг
Б4		2		l =2300	10	1,4кг
Б4		3		l =300...1300	3	0,5кг

Разраб.	Суворов		02.12.88
Пробер.	Капустенко		05.12.88
Рук. гр.	Нечепоренко		06.12.88
ГИП	Хмелюк		06.12.88
Нач.отд.	Писнячевский		06.12.88
Н.контр.	Курбацкая		12.12.88

ТПР 820-9-013с.89-КЖИ.71.00

Сетка арматурная С (С69)

Стадия	Масса	Масшт.
Р	33,5кг	б/м

Лист | Листов 1

Укргипроводхоз г. Киев

Инв.№ подл. | Подпись и дата | Взам.инв.№

Формат А4

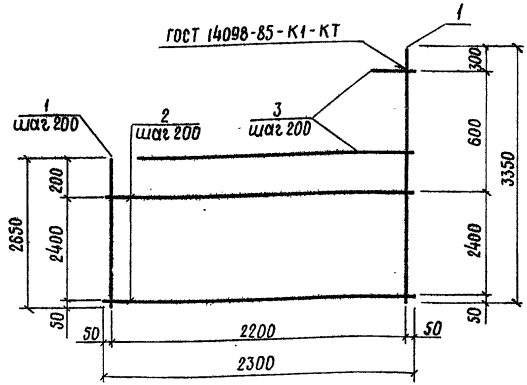

Формат	Зона	Поз.	Обозначение	Наименование	Кол.	Примечание
			820-9-013с.89-КЖИ.72.00	С70		
				ф10 АI ГОСТ 5781-82		
Б4		1		$l_{ср.}$=3000	12	1,9кг
Б4		2		l =2300	13	1,4кг
Б4		3		l =300...1350	3	0,5кг

10183/2

Разраб.	Суворов		02.12.88
Пров.	Капустенко		05.12.88
Рук. гр.	Нечепоренко		06.12.88
ГИП	Хмелюк		06.12.88
Нач.отд.	Писнячевский		06.12.88
Н.контр.	Курбацкая		12.12.88

ТПР 820-9-013с.89-КЖИ.72.00

Сетка арматурная С (С70)

Стадия	Масса	Масштаб
Р	42,5кг	б/м

Лист | Листов 1

Укргипроводхоз г. Киев

Инв.№ подл. | Подпись и дата | Взам.инв.№

25452-02 40 Копировала Формат А4

Типовые проектные решения 820-9-013с.89 Альбом 2

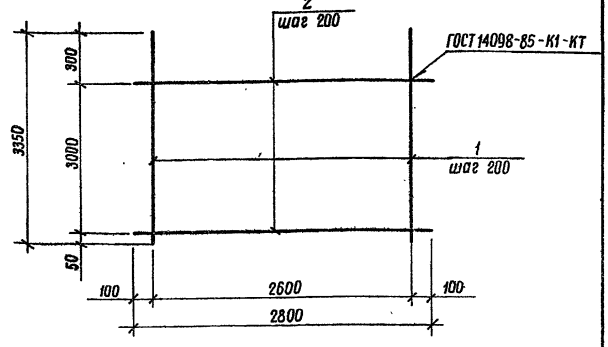

Формат	Зона	Поз.	Обозначение	Наименование	Кол.	Примечание
			820-9-013с.89-КЖИ.73.00	С 71		
				ф10 АI ГОСТ 5781-82		
Бч		1		ℓ=3350	14	2,1 кг
Бч		2		ℓ=2800	16	1,7 кг

Разраб.	Суворов		02.12.88	ТПР 820-9-013с.89-КЖИ.73.00
Провер.	Капустенко		05.12.88	
Рук. гр.	Нечепоренко		06.12.88	
ГИП	Хмелюк		09.12.88	Сетка арматурная С (С71)
Нач. отд.	Писнячевский		06.12.88	
Н. контр.	Курбацкая		13.12.88	

Стадия	Масса	Масштаб
Р	56,6 кг	б/м
Лист	Листов 1	

Укргипроводхоз г. Киев

Копировал Формат А4

Инв.№ подл. | Подпись и дата | Взам. инв.№

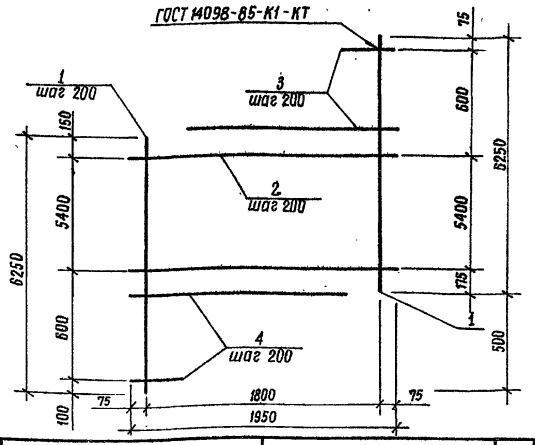

Формат	Зона	Поз.	Обозначение	Наименование	Кол.	Примечание
			820-9-013с.89-КЖИ.74.00	С 72		
				ф10 АI ГОСТ 5781-82		
Бч		1		ℓ=6250	10	3,9 кг
Бч		2		ℓ=1950	28	1,2 кг
Бч		3		ℓср=925	3	0,6 кг
Бч		4		ℓср=1075	3	0,7 кг

10183/2

Разраб.	Суворов		02.12.88	ТПР 820-9-013с.89-КЖИ.74.00
Провер.	Капустенко		05.12.88	
Рук. гр.	Нечепоренко		06.12.88	
ГИП	Хмелюк		09.12.88	Сетка арматурная С (С72)
Нач. отд.	Писнячевский		06.12.88	
Н. контр.	Курбацкая		13.12.88	

Стадия	Масса	Масштаб
Р	76,5 кг	б/м
Лист	Листов 1	

Укргипроводхоз г. Киев

Копировал Инв.№ 25452-02.41 Формат А4

Инв.№ подл. | Подпись и дата | Взам. инв.№

Типовые проектные решения 820-9-013с.89 Альбом 2

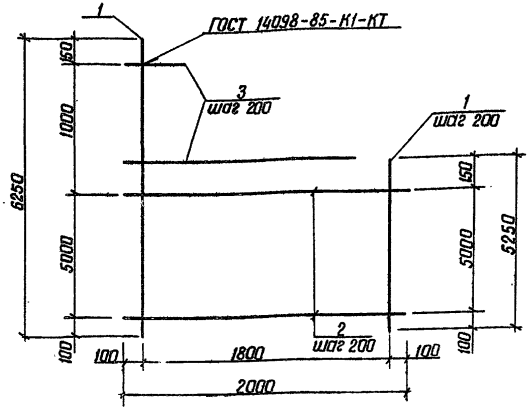

Формат	Зона	Поз.	Обозначение	Наименование	Кол.	Примечание
			820-9-013с.89-КЖИ.75.00	С73		
				ф10 AI ГОСТ 5781-82		
Б4		1		ℓ ср = 5750	10	3,6 кг
Б4		2		ℓ = 2000	26	1,2 кг
Б4		3		ℓ = 350 ... 1850	5	0,7 кг

Инв. № подл. | Подпись и дата | Взам. инв. №

Разраб.	Суваров		05.12.88
Пров.	Капустенко		05.12.88
Рук. гр.	Нечепоренко		05.12.88
ГИП	Хмелюк		05.12.88
Нач. отд.	Лисичевский		05.12.88
Н. контр.	Курбацкая		05.12.88

ТПР 820-9-013с.89-КЖИ.75.00

Сетка арматурная С (С73)

Стадия	Масса	Масштаб
Р	70,1 кг	6/м
Лист	Листов 1	

УКРГИПРОВОДХОЗ г. Киев

Формат А4

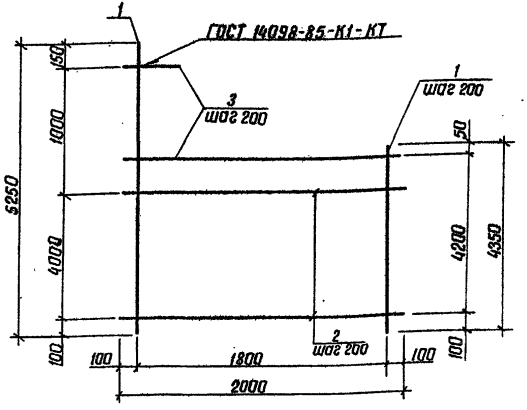

Формат	Зона	Поз.	Обозначение	Наименование	Кол.	Примечание
			820-9-013с.89-КЖИ.76.00	С74		
				ф10 AI ГОСТ 5781-82		
Б4		1		ℓ ср = 4800	10	3,0 кг
Б4		2		ℓ = 2000	21	1,2 кг
Б4		3		ℓ = 450 ... 1950	5	0,7 кг

Инв. № подл. | Подпись и дата | Взам. инв. №

10183/2

Разраб.	Суваров		05.12.88
Пров.	Капустенко		05.12.88
Рук. гр.	Нечепоренко		05.12.88
ГИП	Хмелюк		05.12.88
Нач. отд.	Лисичевский		05.12.88
Н. контр.	Курбацкая		12.12.88

ТПР 820-9-013с.89-КЖИ.76.00

Сетка арматурная С (С74)

Стадия	Масса	Масштаб
Р	58,7 кг	6/м
Лист	Листов 1	

УКРГИПРОВОДХОЗ г. Киев

Копировал Майстренко 25.12.02 Формат А4

Типовые проектные решения 820-9-013с.89 Альбом 2

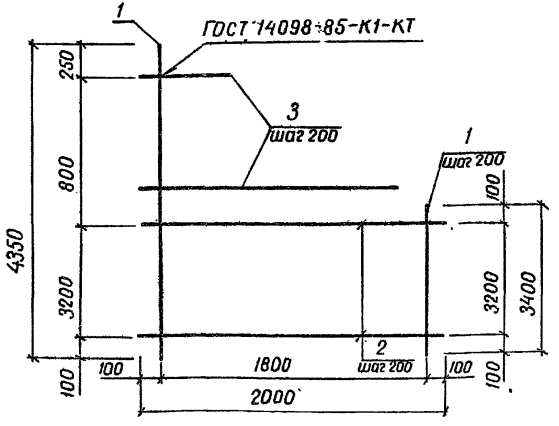

Формат	Зона	Поз.	Обозначение	Наименование	Кол.	Примечание
			820-9-013с.89-КЖИ.77.00	С75		
				ф10 А I ГОСТ 5781-82		
Б4		1		$\ell_{ср}$ = 3875	10	2,4 кг
Б4		2		ℓ = 2000	17	1,2 кг
Б4		3		ℓ = 550...1700	4	0,7 кг

10183/2

Разраб.	Суборов		05.12.88
Пров.	Капустенко		05.12.88
Рук.гр.	Нечепоренко		06.12.88
ГИП	Хмелюк		06.12.88
Нач.отд.	Лисничевский		06.12.88
Н.контр.	Курбацкая		12.12.88

ТПР 820-9-013с.89-КЖИ.77.00

Сетка арматурная С (С75)

Стадия	Масса	Масштаб
Р	47,2кг	б/м
Лист	Листов 1	

УКРГИПРОВОДХОЗ г. Киев

Инв.№ подл. | Подпись и дата | Взам.инв.№

Формат А4

gost.e-ecolog.ru

Разраб.			
Пров.			
Рук.гр.			
ГИП			
Нач.отд.			
Н.контр.			

Стадия	Масса	Масштаб
Лист	Листов	

УКРГИПРОВОДХОЗ г. Киев

Инв.N подл. | Подпись и дата | Взам.инв.N