ТИПОВОЙ ПРОЕКТ

905-40

АННУЛИРОВАНО

ГАЗОРЕГУЛЯТОРНЫЕ ПУНКТЫ /ГРП/

С ЭЛЕКТРОННЫМИ РЕГУЛЯТОРАМИ ДЛЯ ПРОМЫШЛЕННЫХ ПРЕДПРИЯТИЙ И ЭЛЕКТРОСТАНЦИЙ

СОСТАВ ПРОЕКТА:

АЛЬБОМ I	Пояснительная записка. Технологическая часть.
АЛЬБОМ II	КИП и автоматика. Защита от коррозии. Архитектурно-строительная, Сантехническая, Электрическая часть
АЛЬБОМ III	Нестандартизированное оборудование Часть 1. Часть 2.
АЛЬБОМ IV	Задание заводу-изготовителю на щиты автоматики.
АЛЬБОМ V	Сметы.
АЛЬБОМ VI	Заказные спецификации.

АЛЬБОМ III

Часть 2.

Разработан проектным институтом Укргипроинжпроект МКХ УССР

Утвержден и введен в действие Укргипроинжпроектом с 30 ноября 1975 г.

Приказ № 168 от 28 ноября 1975 г.

КФ ЦИТП инв. № 6804/III ч. 2

gost.e-ecolog.ru

ТГ-16-00.00.00СБ

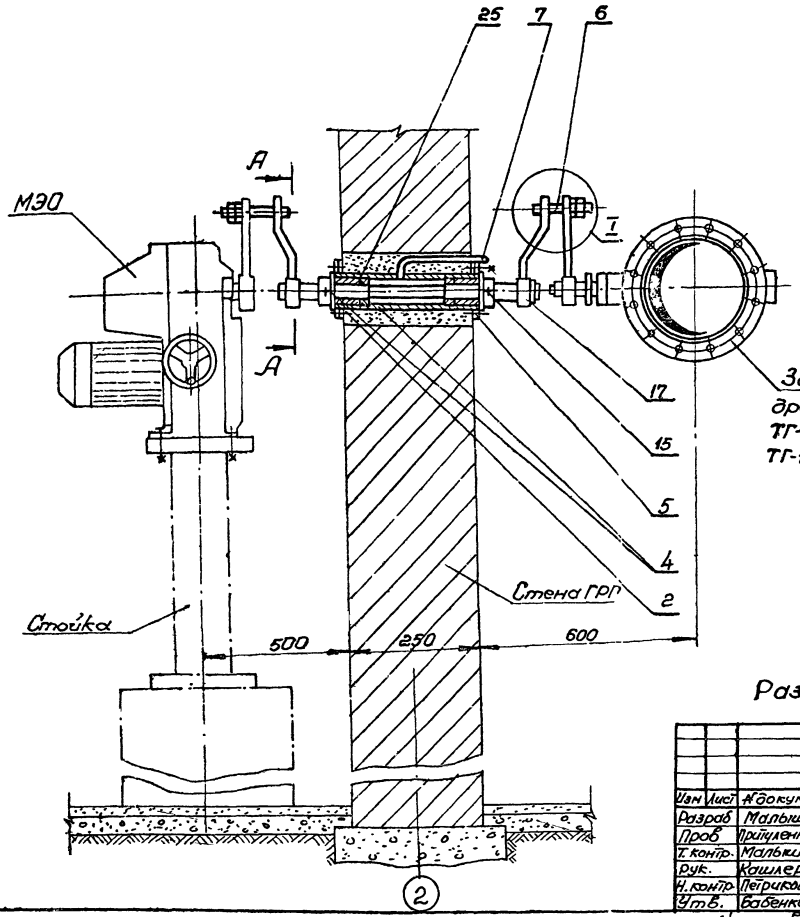

I
М1:2

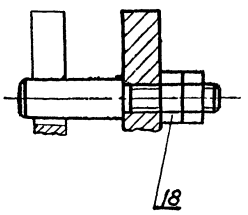

А–А
1:1

Заслонка дроссельная
ТГ-18-1-00-0000
ТГ-18-2-00.0000

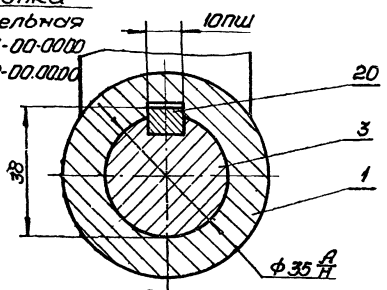

Размеры для справок

				ТГ-16-00.00.00СБ	
Изм. Лист	№докум.	Подп.	Дата	Узел сочленения МЭО с поворотными регулирующими заслонками Ду 100, 150, 200, 250, 300 сборочный чертеж.	Лит. / Масса 13,54 / Масштаб 1:10
Разраб.	Мальцы				
Пров.	Приленко		IX 75		Лист / Листов 1
Т.контр.	Мальцы				
Рук.	Кашлер				Укргипроннипроект
Н.контр.	Петрикова				
Утв.	Бабенко				

Копировал Кирсан Формат 12

Формат	Зона	Поз	Обозначение	Наименование	Кол	Примечание
				Гайки Гост 5927-70		
		17		М12.5.019	8	
		18		М14 5.019	4	
		20		Шпонка 10х8х40 Гост 8789-68	2	
				Материалы		
		25		Набивка плетеная АПД4 Гост 5152-66	2	0,5кг

Инв.№ подл.	Подп. и дата	Взам.инв.№	Инв.№ дубл.	Подп. и дата

Изм.	Лист	№докум.	Подп.	Дата	ТГ-16-00.00.00	Лист 2

Копировал Кирсан Формат 11

Формат	Зона	Поз.	Обозначение	Наименование	Кол.	Примечание
				Документация		
12			ТГ-16-00.00.00 СБ	Сборочный чертеж		
				Сборочные единицы		
11		1	ТГ-16-01.00.00	Рычаг	2	
11		2	ТГ-16-02.00.00	Корпус	1	
				Детали		
11		3	ТГ-16-00.00.01	Вал	1	
11		4	ТГ-16-00.00.02	Кольцо	4	
11		5	ТГ-16-00.00.03	Втулка	2	
11		6	ТГ-16-00.00.04	Палец	2	
11		7	ТГ-16-00.00.05	Шайба	2	
				Стандартные изделия		
		15		Винт М6х18 58.019 Гост 1491-72	2	

Инв.№ подл.	Подп. и дата	Взам.инв.№	Инв.№ дубл.	Подп. и дата

6804/III ч.2

					ТГ-16-00.00.00	
Изм.	Лист	№докум.	Подп.	Дата	Узел сочленения МЭО с поворотными регулирующими заслонками Ду 100, 150, 200, 250, 300.	Лит. / Масса / Масштаб
Разраб.		Мальцы				
Пров.		Кашлер				Лист 1 / Листов 2
Рук.		Приленко		IX 75		
Н.контр.		Петрикова				Укргипроннипроект
Утв.		Бабенко				

Копировал Кирсан Формат 11

Формат	Зона	Поз.	Обозначение	Наименование	Кол.	Примечание
				Документация		
12			ТГ-16-01.00.00СБ	Сборочный чертеж		
				Детали		
11		1	ТГ-16-01.00.01	Втулка	1	
11		2	ТГ-16-01.00.02	Планка	1	

ТГ-16-01.00.00

Рычаг

Изм	Лист	№ докум	Подп	Дата
Разраб.		Макаренко		
Пров		Притуленко		
Рук.		Кашлер		
Н контр		Петриковец		
Утв		Бабенко		

Лит | Масса | Масштаб

Лист 1 | Листов 1

Укргипроинжпроект

Копировал | Формат 11

4

Формат	Зона	Поз	Обозначение	Наименование	Кол.	Примечание
				Документация		
11			ТГ-16-02.00.00СБ	Сборочный чертеж		
				Детали		
11		1	ТГ-16-02.00.01	Корпус	1	
11		2	ТГ-16-02.00.02	Фланец	2	
11		3	ТГ-16-02.00.03	Патрубок	1	
11		4	ТГ-16-02.00.04	Шпилька	8	

Подп. и дата | Инв. № дубл | Взам. инв. № | Подп. и дата | Инв. № подл

ТГ-16-02.00.00

Корпус

Изм	Лист	№ докум.	Подп.	Дата
Разраб.		Малыш		
Пров.		Притуленко		
Рук		Кашлер		
Н контр		Петриковец		
Утв.		Бабенко		

Лит. | Масса | Масштаб

Лист | Листов 1

Укргипроинжпроект

Копировал | Формат 11

ТГ-16-00.00.01

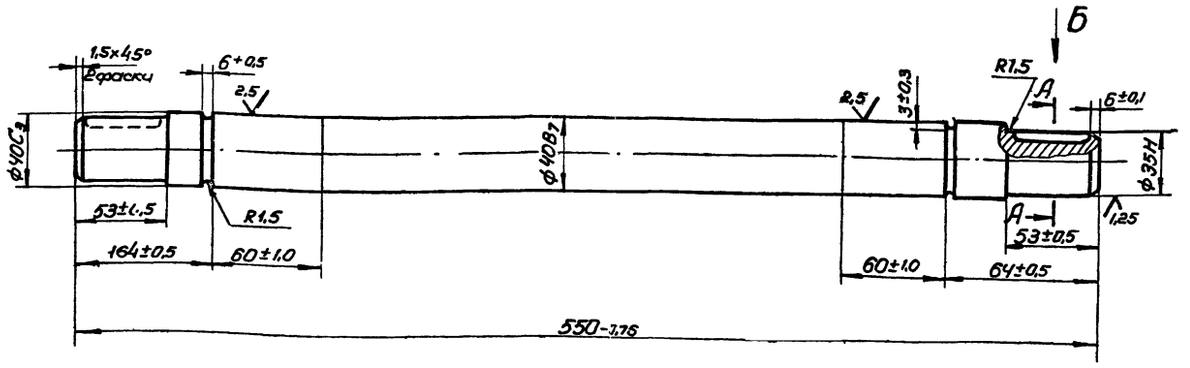

Вид Б

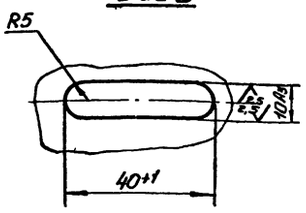

А – А

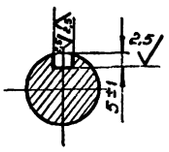

HRC 46 .. 50

ТГ-16-00.00.01

Изм	Лист	№ докум	Подп.	Дата
Разраб		Малыш		
Пров		Притуленко		
Т контр.		Малыш		
Рук.		Кашлер		
Н контр		Петриковец		
Утв		Бабенко		

Вал

Лит. | Масса | Масштаб

2,5 | 1:2

Лист | Листов 1

Сталь 40Х Гост 4543-71

Укргипроинжпроект

6804/III ч. 2

Копировал | Формат 11

ТГ-16.00.00.04

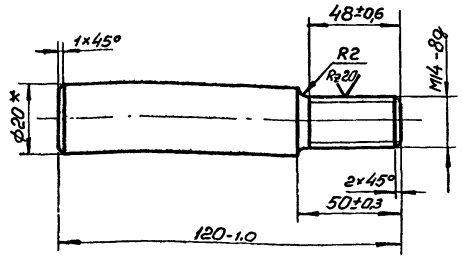

* Размер для справок

				ТГ-16.00.00.04			
Изм	Лист	№ докум	подп	дата	Палец	Лит	Масса	Масштаб
Разраб		Лупка					0,28	1:1
Пров.		Притуленко				Лист	Листов 1
Т. контр.		Малыш					
Рук.		Кашлер			Круг В20 Гост 2590-71	Укргипроинжпроект	
Н. контр.		Петриковец			Ст3 Гост 535-58		
Утв		Бабенко					

Копировал Дкирея — Формат 11

ТГ-16.00.00.05

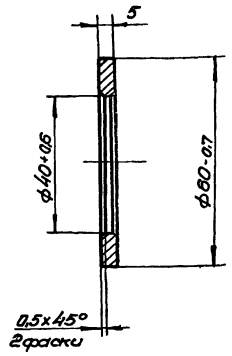

				ТГ-16.00.00.05			
Изм	Лист	№ докум	подп	дата	Шайба	Лит.	Масса	Масштаб
Разраб		Лупка					0,10	1:2
Провер		Притуленко				Лист	Листов 1
Т. контр		Малыш					
Рук		Кашлер			Ст 3 Гост 380-71	Укргипроинжпроект	
Н. контр		Петриковец					
Утв		Бабенко					

Копировал Дкирея — Формат 11

ТГ-16.00.00.02

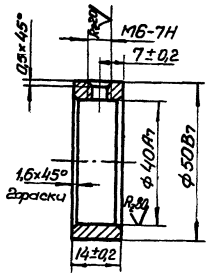

				ТГ-16-00.00.02			
Изм	Лист	№ докум	подп	дата	Кольцо	Лит	Масса	Масштаб
Разраб		Лупка					0,16	1:1
Пров		Притуленко				Лист	Листов 1
Т. контр.		Малыш					
Рук.		Кашлер			Ст 3 Гост 380-71	Укргипроинжпроект	
Н. контр		Петриковец					
Утв.		Бабенко					

Копировал Дкирея — Формат 11

ТГ-16.00.00.03

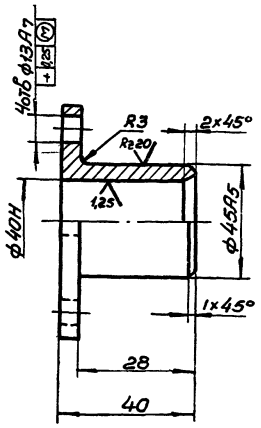

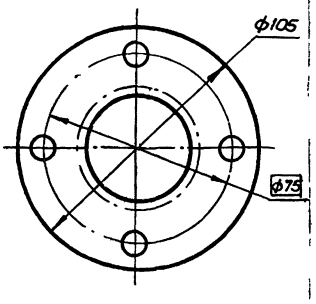

Неуказанные предельные отклонения размеров валов - по B_7, остальных - по CM_7.

6804/III ч. 2

				ТГ-16-00.00.03			
Изм	Лист	№ докум	подп.	дата	Втулка	Лит.	Масса	Масштаб
Разраб		Лупка					0,4	1:1
Пров		Притуленко				Лист	Листов 1
Т. контр		Малыш					
Рук.		Кашлер			Бр. ОЦС 5-5-5 Гост 613-65	Укргипроинжпроект	
Н. контр		Петриковец					
Утв		Бабенко					

Копировал Дкирея — Формат 11

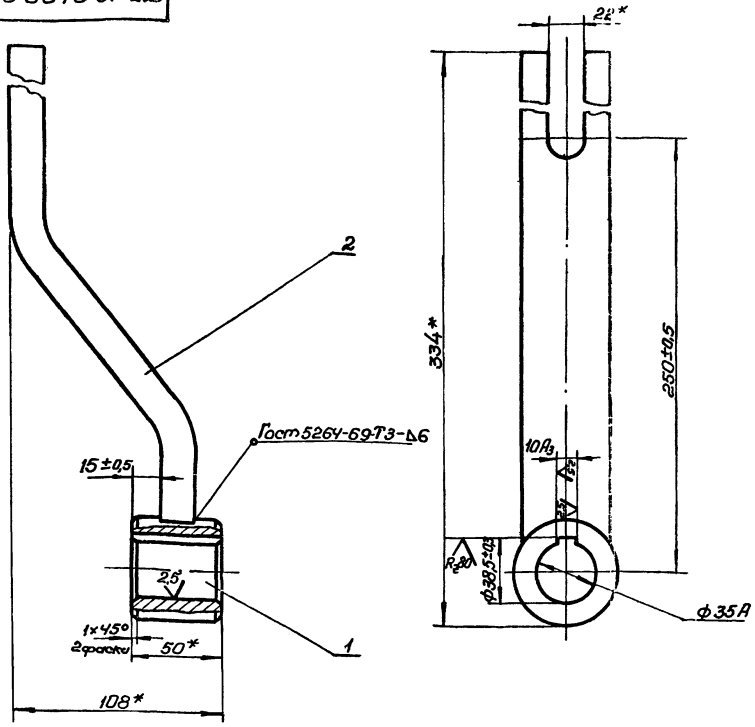

1. Электрод Э42 Гост 9467-60.
2*Размеры для справок.

					ТГ-16-01.00.00СБ			
Изм.	Лист	№докум.	Подп.	Дата				
Разраб.		Макаренко			Рычаг	Лит.	Масса	Масштаб
Пров.		Притуленко			Сборочный чертеж		3,0	1:2
Т.контр.		Малыш				Лист	Листов 1	
Рук.		Кашлер				Укргипроинжпроект		
Н.контр.		Петриковец						
Утв.		Бабенко						

Копировал Формат 12

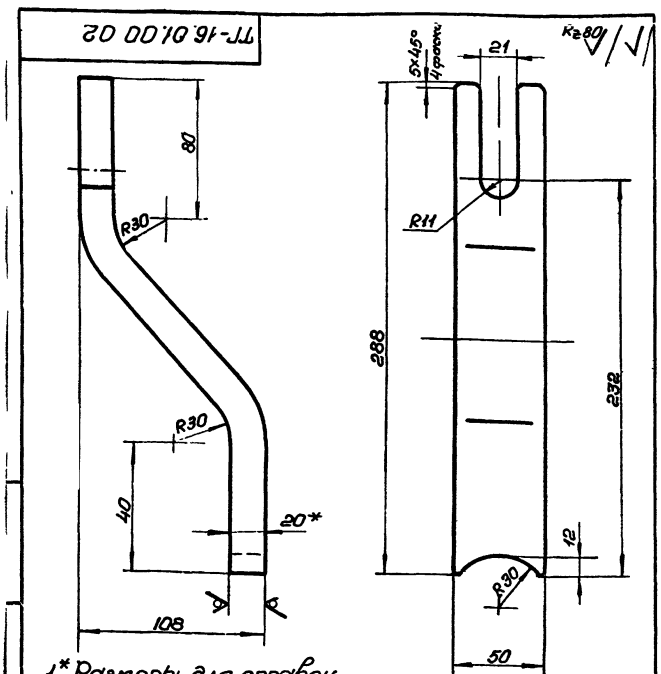

1.* Размеры для справок.
2. Предельные отклонения размеров отверстий - по A_7; остальных - по CM_7.
3. Длина заготовки 320мм*

					ТГ-16-01.00.02.			
Изм.	Лист	№докум.	Подп.	Дата				
Разраб.		Макаренко			Планка	Лит.	Масса	Масштаб
Пров.		Притуленко					2,4	1:2
Т.контр.		Малыш				Лист	Листов 1	
Рук.		Кашлер				Укргипроинжпроект		
Н.контр.		Петриковец						
Утв.								

Лист 20 Гост 5681-57
Ст3 Гост 14637-69

Копировал Формат 11

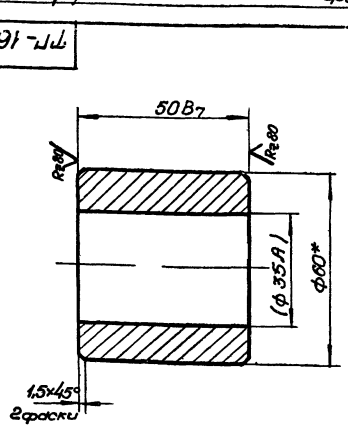

1.* Размер для справок.
2. Размеры в скобках - после сборки.

Инв.№подл. | Подп. и дата | Взам.инв.№ | Инв.№дубл. | Подп. и дата

6804/III ч.2

					ТГ-16-01.00.01			
Изм.	Лист	№докум.	Подп.	Дата				
Разраб.		Макаренко			Втулка	Лит.	Масса	Масштаб
Пров.		Притуленко					0,55	1:1
Т.контр.		Малыш				Лист	Листов 1	
Рук.		Кашлер				Укргипроинжпроект		
Н.контр.		Петриковец						
Утв.		Бабенко						

Круг В60 Гост 2590-71
Ст3 Гост 535-71

Копировал Формат 11

ТГ-16-02.00.00СБ

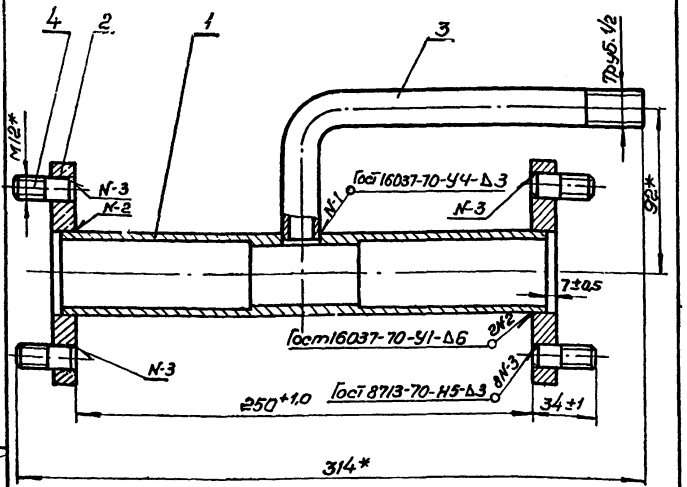

*Размеры для справок.

Изм	Лист	№ докум	Подп	Дата	ТГ-16-02.00.00.СБ	Лит.	Масса	Масштаб
Разраб		Малыш		X.75	Корпус		2,84	1:2
Пров.		Притуленко		X.75	Сборочный чертеж	Лист	Листов 1	
Т контр.		Малыш		X.75				
Рук.		Кашлер		10.75		Укргипроинжпроект		
Н контр.		Петриковец						
Утв.		Бабенко						

Копировал Формат 11

ТГ-16-02.00.01

Rz80 (√)

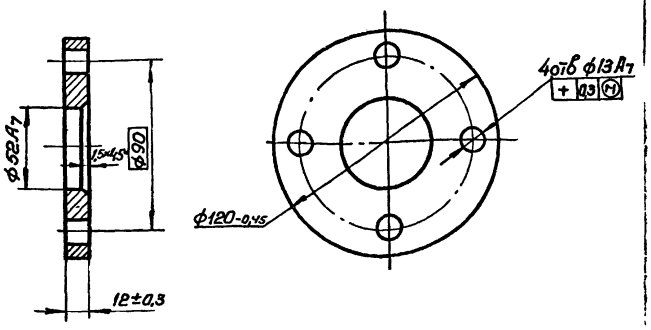

Изм	Лист	№ докум	Подп	Дата	ТГ-16-02.00.02	Лит	Масса	Масштаб
Разраб		Малыш		X.75	Фланец		0,7	1:2
Пров		Притуленко		X.75		Лист	Листов 1	
Т контр.		Малыш		X.75				
Рук.		Кашлер		X.75	Ст 3 Гост 380-71	Укргипроинжпроект		
Н контр.		Петриковец						
Утв		Бабенко						

Инв № подл | Подп. и дата | Взам. инв. N | Инв. № дубл | Подп. и дата

Копировал Формат 11

ТГ-16-02.00.03

(√)

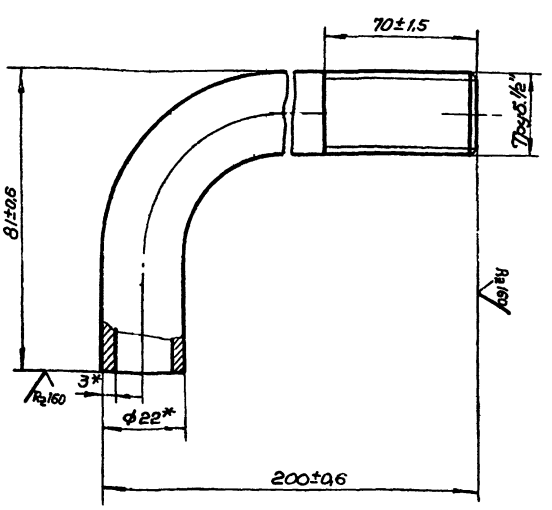

* Размеры для справок.

Изм	Лист	№ докум	Подп	Дата	ТГ-16-02.00.03	Лит	Масса	Масштаб
Разраб		Малыш		X.75	Патрубок		0,05	1:1
Пров		Притуленко		X.75		Лист	Листов 1	
Т. контр.		Малыш		X.75				
Рук.		Кашлер		10.75	Труба 22×3 Гост 8734-58	Укргипроинжпроект		
Н контр.		Петриковец			Д20 Гост 1050-60			
Утв		Бабенко						

Копировал Формат 11

ТГ-16-02.00.04

Rz80 (√)

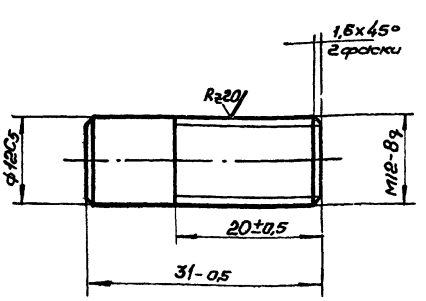

6804/III ч. 2

Изм	Лист	№ докум	Подп	Дата	ТГ-16-02.00.04	Лит	Масса	Масштаб
Разраб		Малыш		X.75	Шпилька		0,024	2:1
Пров		Притуленко		X.75		Лист 1	Листов 1	
Т контр		Малыш		X.75				
Рук		Кашлер		X.75	Ст 3 Гост 380-71	Укргипроинжпроект		
Н. контр		Петриковец						
Утв		Бабенко						

Инв № подл | Подп. и дата | Взам. инв. N | Инв. № дубл | Подп. и дата

Копировал Формат 11

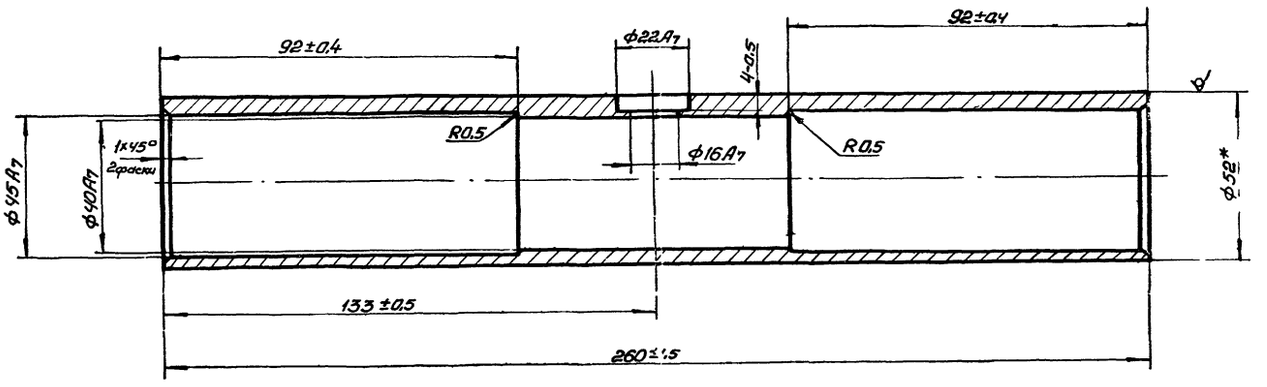

*Размер для справок.

					ТГ-16-02.00.01		
Изм.	Лист	№ докум.	Подп.	Дата	Корпус	Лит.	Масса	Масштаб
Разраб.		Малыш		X.75			1,2	1:1
Пров.		Привиленко		X.75		Лист	Листов 1
Т. контр.		Малыш		X.75			
Рук.		Кашлер		X.75			
Н. контр.		Петрикова			Труба 48х6 Гост 8734-58 Д10 Гост 8733-66	Украгропромпроект	
Утв.		Бабенко					

6804/III ч.2

Копировал

Формат А2

Формат	Зона	Поз.	Обозначение	Наименование	Кол.	Примечание
				Сборочные единицы		
11		9	ТГ-18-1-01.00.00-01	Корпус	1	
11		10	ТГ-18-1-02.00.00-01	Заслонка	1	
11		11	ТГ-18-1-03.00.00-01	Рычаг	1	
				Детали.		
11		13	ТГ-18-1-00.00.01-01	Ступица	1	
11		14	ТГ-18-1-00.00.02-01	Ступица	1	
11		15	ТГ-18-1-00.00.03-01	Ось	1	
11		16	ТГ-18-1-00.00.04-01	Ось	1	
11		17	ТГ-18-1-00.00.05-01	Крышка сальника	1	
11		18	ТГ-18-1-00.00.06-01	Крышка	1	
11		19	ТГ-18-1-00.00.07-01	Прокладка	1	
11		20	ТГ-18-1-00.00.08-01	Втулка	2	
11		21	ТГ-18-1-00.00.09-01	Шайба	2	
				Стандартные изделия		
		23		Болт М8×25 58.019 Гост 7798-70	4	
		25		Гайка М10 5.019 Гост 5915-70	2	
				Шпонка 8×7×50 Гост 8789-68	1	
				ТГ-18-1-00.00.00-02 см. СБ		

Изм. | Лист | № докум. | Подп. | Дата — ТГ-18-1-00.00.00 — Лист 3

Формат 11

Формат	Зона	Поз.	Обозначение	Наименование	Кол.	Примечание
				Сборочные единицы		
11		9	ТГ-18-1-01.00.00-02	Корпус	1	
11		10	ТГ-18-1-02.00.00-02	Заслонка	1	
11		11	ТГ-18-1-03.00.00-02	Рычаг	1	
				Детали		
11		13	ТГ-18-1-00.00.01-02	Ступица	1	
11		14	ТГ-18-1-00.00.02-02	Ступица	1	
11		15	ТГ-18-1-00.00.03-02	Ось	1	
11		16	ТГ-18-1-00.00.04-02	Ось	1	
11		17	ТГ-18-1-00.00.05-02	Крышка сальника	1	
11		18	ТГ-18-1-00.00.06-02	Крышка	1	
11		19	ТГ-18-1-00.00.07-02	Прокладка	1	
11		20	ТГ-18-1-00.00.08-02	Втулка	2	
11		21	ТГ-18-1-00.00.09-02	Шайба	2	
				Стандартные изделия		
		23		Болт М10×30 58.019 Гост 7798-70	4	
		25		Гайка М12 5.019 Гост 5915-70	2	
		26		Шпонка 12×8×50 Гост 8789-68	1	

Изм. | Лист | № докум. | Подп. | Дата — ТГ-18-1-00.00.00 — Лист 4

Копировал Дкирс — Формат 11

Формат	Зона	Поз.	Обозначение	Наименование	Кол.	Примечание
				Сборочные единицы		
11		9	ТГ-18-1-01.00.00	Корпус	1	
11		10	ТГ-18-1-02.00.00	Заслонка	1	
11		11	ТГ-18-1-03.00.00	Рычаг	1	
				Детали		
11		13	ТГ-18-1-00.00.01	Ступица	1	
11		14	ТГ-18-1-00.00.02	Ступица	1	
11		15	ТГ-18-1-00.00.03	Ось	1	
11		16	ТГ-18-1-00.00.04	Ось	1	
11		17	ТГ-18-1-00.00.05	Крышка сальника	1	
11		18	ТГ-18-1-00.00.06	Крышка	1	
11		19	ТГ-18-1-00.00.07	Прокладка	1	
11		20	ТГ-18-1-00.00.08	Втулка	2	
11		21	ТГ-18-1-00.00.09	Шайба	2	
				Стандартные изделия		
		23		Болт М8×25 58.019 Гост 7798-70	4	
		25		Гайка М10 5.019 Гост 5915-70	2	
		26		Шпонка 8×7×50 Гост 8789-68	1	
				ТГ-18-1-00.00.00-01 см. СБ		

Изм. | Лист | № докум. | Подп. | Дата — ТГ-18-1-00.00.00 — Лист 2

Копировал Дкирс — Формат 11

Формат	Зона	Поз.	Обозначение	Наименование	Кол.	Примечание
				Документация		
22			ТГ-18-1-00.00.00. СБ	Сборочный чертеж		
				Стандартные изделия		
		1		Штифт конический разводной 10×100 Гост 19119-73	4	
		2		Шпилька АМ10×30 (16/22) 58.019 Гост 11765-66	6	
				Материалы		
		3		Набивка плетенная АПД 5 Гост 5152-66	2м	0,5 кг
			Переменные данные для исполнений:			
				ТГ-18-1-00.00.00 см. СБ		

6804/III ч.2

ТГ-18-1-00.00.00

Изм.	Лист	№ докум.	Подп.	Дата	Заслонка	Лит.	Масса	Масштаб
Разраб.		Макаренко		1X 75				
Пров.		Притулянко		1X 75				
Рук.		Кашлер		1X 75		Лист 1	Листов 4	
Н. контр.		Петриковец		1X 75				
Утв.		Бабенко		1X 75		Укрпроинжпроект		

Копировал Дкирс — Формат 11

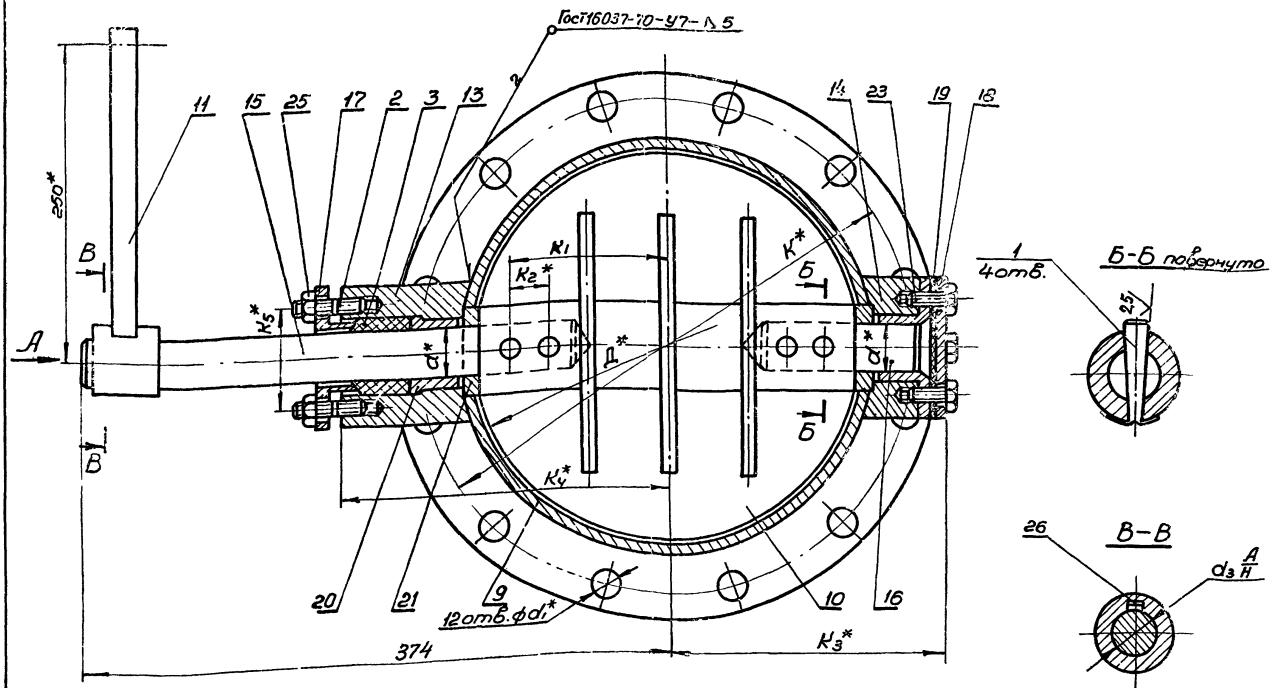

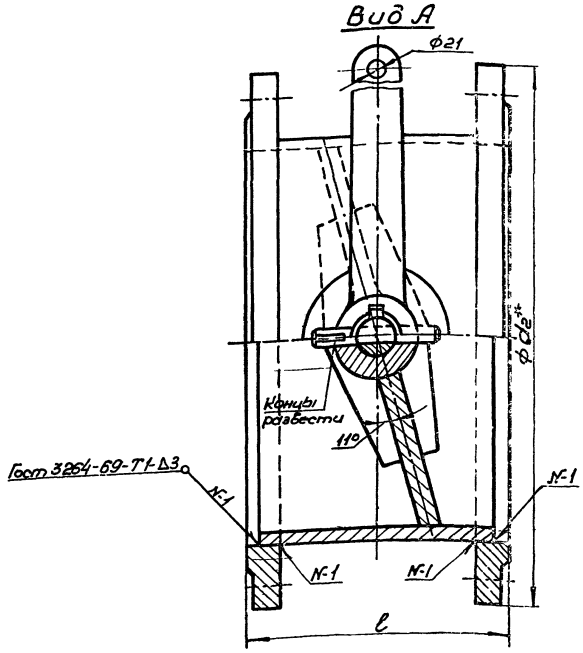

Обозначение	dy	размеры, мм.													Масса кг
		Д	К	К1	К2	$d\frac{Вч}{Хч}$	d1	К3	d3	К4	n	d2	l	К5	
ТГ-18-1-00.00.00	200	207	280	80	20	25	18	155	24	175	15°	315	170	56	28,4
ТГ-18-1-00 00 00 - 01	250	259	335	108	20	30	18	198	29	210	15°	370	210	67	44,0
ТГ-18-1-00 00 00 - 02	300	309	395	125	30	40	23	214,5	39	250	15°	435	210	84	58,4

1. Электрод Э42 Гост 9467-60.
2. *Размеры для справок.
3. Перед установкой крышек поз.17 и 14 сальники набить смазкой Ус Гост4366-64

					ТГ-18-1-00.00.00СБ.			
Изм.	Лист	№ докум.	Подп.	Дата	Заслонка Сборочный чертеж	Лит.	Масса	Масштаб
Разраб.		Лупко		IX 75			см.таб.	–
Пров.		Притуленко		IX 75		Лист 1	Листов 1	
Т.контр.		Малыш		IX 75				
Рук.		Кашлер		IX 75		Укргипроинжпроект		
Н.контр.		Петриковец		IX 75				
Утв.		Бабенко		IX 75				

6804/III ч.2

Копировал Д.Кирсе Формат 22

ТГ-18-1-00.00.01

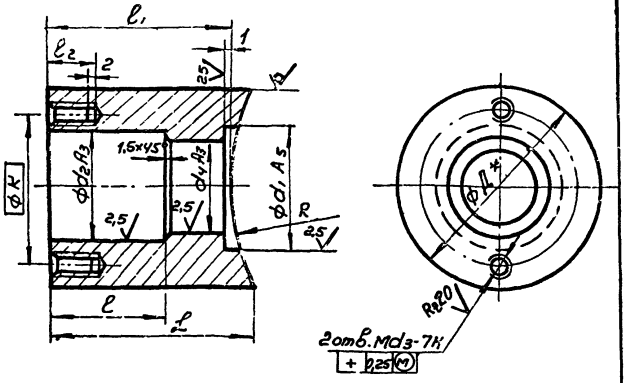

Обозначение	dy*	Размеры, мм											Масса кг
		L	R	d1	d2	K	d3	l	l1	l2		d4	
ТГ-18-1-00.00.01	200	80	109,8	40	31	58	8	34	83	75	20	32	3,2
ТГ-18-1-000001-01	250	90	136,5	60	51	67	10	42	94	85	20	38	4,1
ТГ18-1-000001-02	300	110	162,5	70	56	84	12	48	110	100	25	48	5,2

1. Размер для справок.
2. Неуказанные предельные отклонения размеров - по СМ7.

Изм.	Лист	№ докум.	Подп.	Дата	ТГ-18-1-00.00.01		
Разраб.		Лупка			Ступица	Лит.	Масса / Масштаб
Пров.		Притуленко					см. табл. / —
Т. контр.		Мальш				Лист	Листов
Рук.		Кашлер			Круг В.Д. Гост 2590-71 / Ст3 Гост 535-58	Укргипроинжпроект	
Н. контр.		Петрикова					
Утв.		Бабенко					

Копировал — Формат А1

ТГ-18-1-00.00.08

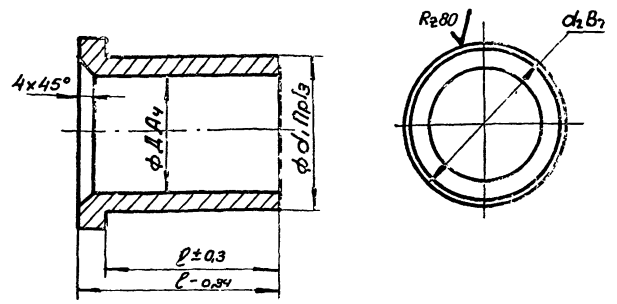

Обозначение	dy*	Размеры, мм					Масса кг
		L	d1	d2	l	l	
ТГ-18-1-00.00.08	200	25	32	36	46	40	2,5
ТГ-18-1-00.00.08-01	250	30	38	50	48	42	3,1
ТГ-18-1-00.00.08-02	300	40	48	55	56	50	4,2

*Размер для справок.

Изм.	Лист	№ докум.	Подп.	Дата	ТГ-18-1-00.00.08		
Разраб.		Лупка			Втулка	Лит.	Масса / Масштаб
Пров.		Притуленко					см. табл. / —
Т. контр.		Мальш				Лист	Листов 1
Рук.		Кашлер			Бр.ОЦС 5-5-5 Гост 613-65	Укргипроинжпроект	
Н. контр.		Петрикова					
Утв.		Бабенко					

Копировал — Формат А1

ТГ-18-1-00.00.02

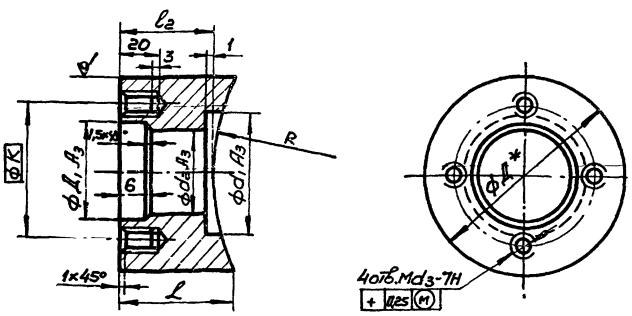

Обозначение	dy*	Размеры, мм											Масса кг
		L	L1	R	d1	d2	R	l		S	l2	d3	
ТГ-18-1-00.00.02	200	80	37	109,5	40	32	58	56		1	47	8	1,9
ТГ-18-1-000002-01	250	90	51	136,5	60	38	67	60		1	49	8	2,47
ТГ-18-1-00.00.02-02	300	110	56	162,5	70	48	78	68		1	57	12	3,24

1.* Размер для справок.
2. Неуказанные предельные отклонения размеров - по СМ7.

Изм.	Лист	№ докум.	Подп.	Дата	ТГ-18-1-00.00.02		
Разраб.		Лупка			Ступица	Лит.	Масса / Масштаб
Пров.		Притуленко					см. табл. / —
Т. контр.		Мальш				Лист	Листов
Рук.		Кашлер			Круг В.Д. Гост 2590-71 / Ст3 Гост 535-58	Укргипроинжпроект	
Н. контр.		Петрикова					
Утв.		Бабенко					

Копировал — Формат А1

ТГ-18-1-00.00.09

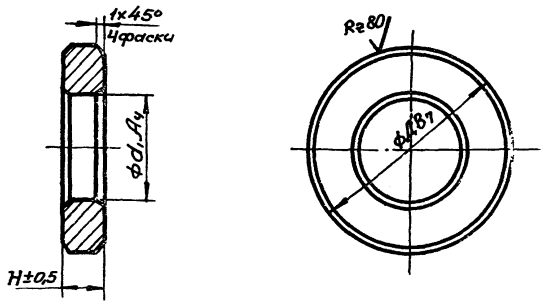

Обозначение	dy*	Размеры, мм			Масса кг
		L	d1	H	
ТГ-18-1-00.00.09	200	40	25	9	0,11
ТГ-18-1-000009-01	250	60	30	12	0,31
ТГ-18-1-00.00.09-02	300	70	40	15	0,32

Размер для справок.

6804/III ч.2

Изм.	Лист	№ докум.	Подп.	Дата	ТГ-18-1-00.00.09		
Разраб.		Лупко			Шайба	Лит.	Масса / Масштаб
Пров.		Притуленко					см. табл. / —
Т. контр.		Мальш				Лист	Листов 1
Рук.		Кашлер			Бр.ОЦС 5-5-5 Гост 613-65	Укргипроинжпроект	
Н. контр.		Петрикова					
Утв.		Бабенко					

Копировал — Формат А1

Содержание альбома

Обозначение	Наименование	Стр
	Титульный лист	1
	Содержание альбома	2
ТГ-16-00.00.00 ТГ-16-00.00.00СБ	Узел сочленения МЭО с поворотными регулирующими заслонками Ду 100, 150, 200, 300 -"- Сборочный чертеж	3
ТГ-16-00.00.01 ТГ-16-01.00.00 ТГ-16-02.00.00	Вал Рычаг Корпус	4
ТГ-16-00.00.02 ТГ-16-00.00.03 ТГ-16-00.00.04 ТГ-16-00.00.05	Кольцо Втулка Палец Шайба	5
ТГ-16-01.00.01 ТГ-16-01.00.02 ТГ-16-01.00.00СБ	Втулка Планка Рычаг. Сборочный чертеж	6
ТГ-16-02.00.00СБ ТГ-16-02.00.02 ТГ-16-02.00.03 ТГ-16-02.00.04	Корпус. Сборочный чертеж Фланец Патрубок Шпилька	7
ТГ-16-02-00.01	Корпус	8
ТГ-18-1-00.00.00	Заслонка	9
ТГ-18-1-00.00.00СБ	Заслонка. Сборочный чертеж	10
ТГ-18-1-00.00.01 ТГ-18-1-00.00.02 ТГ-18-1-00.00.08 ТГ-18-1-00.00.09	Ступица Ступица Втулка Шайба	11
ТГ-18-1-00.00.03 ТГ-18-1-00.00.04 ТГ-18-1-00.00.05 ТГ-18-1-00.00.06	Ось Ось Крышка сальника Крышка	12
ТГ-18-1-01.00.00 ТГ-18-1-02.00.00	Корпус Заслонка	13
ТГ-18-1-01.00.00СБ ТГ-18-1-01.00.00СБ	Корпус. Сборочный чертеж Заслонка. Сборочный чертеж	14
ТГ-18-1-02.00.01 ТГ-18-1-01.00.01 ТГ-18-1-02.00.03 ТГ-18-1-02.04.02	Вал Патрубок Ребро Створка	15
ТГ-18-1-03.00.00 ТГ-18-1-03.00.00СБ	Рычаг Рычаг. Сборочный чертеж.	16
ТГ-18-1-03.00.02 ТГ-18-1-00.00.07 ТГ-18-1-03.00.01	Пластина Прокладка Втулка	17
ТГ-18-2-00.00.00 ТГ-18-2-00.00.00СБ	Заслонка Заслонка. Сборочный чертеж	18
ТГ-18-2-00.00.01 ТГ-18-2-00.00.07 ТГ-18-2-00.00.05 ТГ-18-2-00.00.04	Заслонка Крышка Ось Ось	19
ТГ-18-2-00.00.02 ТГ-18-2-00.00.03 ТГ-18-2-00.00.08 ТГ-18-2-00.00.09	Ступица Ступица Прокладка Втулка	20
ТГ-18-2-01.00.00 ТГ-18-2-02.00.01	Корпус Втулка	21
ТГ-18-2-01.00.00СБ ТГ-18-2-01.00.01 ТГ-18-2-00.00.06	Корпус. Сборочный чертеж Патрубок. Крышка сальника.	22
ТГ-18-2-02.00.00 ТГ-18-2-02.00.00СБ ТГ-18-2-02.00.02	Рычаг Рычаг. Сборочный чертеж. Пластина	23
ТГ-19-00.00.00 ТГ-19-00.00.00СБ ТГ-19-00.00.03	Стойка. Стойка. Сборочный чертеж. Плита.	24
ТГ-19-00.00.01 ТГ-19-00.00.02 ТГ-19-00.00.04 ТГ-19-00.00.05	Опора Плита Косынка Крышка	25
ТГ-20-00.00.00 ТГ-20-01.00.01	Молниеотвод стержневой Труба	26
ТГ-20-00.00.00СБ	Молниеотвод стержневой Сборочный чертеж.	27
ТГ-20-00.00.01 ТГ-20.00.00.02 ТГ-20-01.00.04 ТГ-20-01.00.00	Держатель Скоба Кольцо Штырь	28
ТГ-20-01.00.00СБ ТГ-20-02.00.00 ТГ-20-02.00.00СБ	Штырь. Сборочный чертеж Опора. Опора. Сборочный чертеж	29
ТГ-20.01.00.02 ТГ-20-01.00.03 ТГ-20-01.00.06	Труба Труба Пластина	30
ТГ-20-02.00.01 ТГ-20-02.00.02 ТГ-20-00.00.03	Консоль Опора Болт	31

6804/III ч.2

ТГ-16;18-1;18-2;19;20-00.00.0

Изм.	Лист	№ докум.	Подп.	Дата
Разраб.		Скобликова		
Пров.		Притуленко		1.75
Т.контр.		Мальки		
Рук.		Кашлер		1.75
Н.контр.		Петриковец		
Утв.		Бабенко		

Содержание альбома III часть 2.

Лит.	Масса	Масшт.

Лист | Листов

Укрепроинжпроект

Копировал

Формат 22

ТГ-18-1-00.00.03

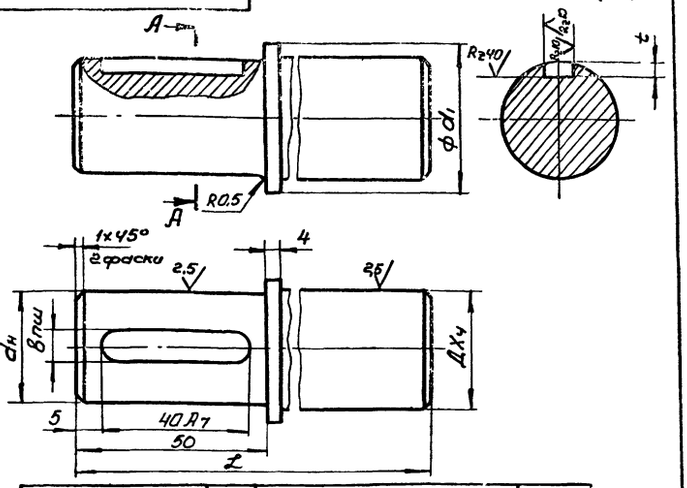

Обозначение	dy*	Размеры, мм							Масса кг
		L	Д	d	t	d1	Д1	в	
ТГ-18-1-00.00.03	200	324	25	24	4	29	28	8	1,1
ТГ-18-1-00.00.03-01	250	304	30	29	4	34	32	8	1,6
ТГ-18-1-00.00.03-02	300	298	40	39	5	44	42	12	2,9

1. Размер для справок
2. HRC 46....50.
3. Неуказанные предельные отклонения размеров: валов - по B_7, остальных - по CM_7.

ТГ-18-1-00.00.03

Изм.	Лист	№ докум.	Подп.	Дата
Разраб.	Лупка			
Пров.	Притуленко			
Т.контр.	Малыш			
Рук.	Кашлер			
Н.контр.	Петриковец			
Утв.				

Ось

Лит. | Масса | Масштаб
см.табл. | -
Лист | Листов 1

Круг ВД Гост 2590-71
40Х Гост 4543-71

Укргипроинжпроект

Копировал Дкирая — Формат 11

ТГ-18-1-00.00.04

Rz40 (√) 12

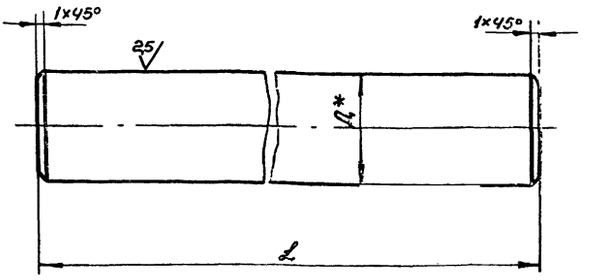

Обозначение	dy*	Размер, мм		Масса, кг
		L	Д	
ТГ-18-1-00.00.04	200	95В7	25Хч	0,37
ТГ-18-1-00.00.04-01	250	110В7	30Хч	0,6
ТГ-18-1-00.00.04-02	300	140В7	40Хч	1,35

1. HRC 46....50
2.* Размер для справок.

ТГ-18-1-00.00.04

Изм.	Лист	№ докум.	Подп.	Дата
Разраб.	Лупка			
Пров.	Притуленко			
Т.контр.	Малыш			
Рук.	Кашлер			
Н.контр.	Петриковец			
Утв.				

Ось

Лит. | Масса | Масштаб
см.табл. | -
Лист 1 | Листов 1

Круг ВД Гост 2590-71
40Х Гост 4543-71

Укргипроинжпроект

Копировал Дкирая — Формат 11

ТГ-18-1-00.00.05

Rz40 (√)

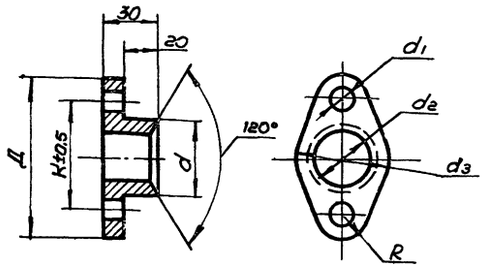

Обозначение	dy*	Размеры, мм							Масса кг
		Д	K	d	R	d1	d2	d3	
ТГ-18-1-00.00.05	200	80	58	35	11	9	25	45	0,27
ТГ-18-1-00.00.05-01	250	90	67	50	12	11	30	50	0,28
ТГ-18-1-00.00.05-02	300	114	84	55	15	13	40	80	0,33

1.* Размер для справок.
2. Предельные отклонения размеров: валов - по B_7; отверстий - по A_7; остальных - по CM_7.

ТГ-18-1-00.00.05

Изм.	Лист	№ докум.	Подп.	Дата
Разраб.	Лупка			
Пров.	Притуленко			
Т.контр.	Малыш			
Рук.	Кашлер			
Н.контр.	Петриковец			
Утв.				

Крышка сальника

Лит. | Масса | Масштаб
см.табл. | -
Лист | Листов 1

Ст 3 Гост 380-71

Укргипроинжпроект

Формат 11

ТГ-18-1-00.00.06

Rz40 (√)

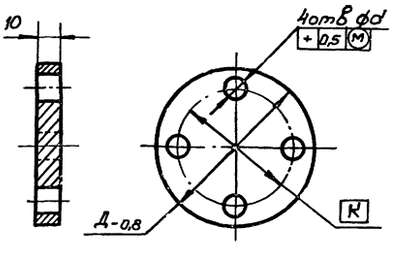

Обозначение	dy*	Размеры, мм			Масса кг
		Д	K	d	
ТГ-18-1-00.00.06	200	80	58	9	0,4
ТГ-18-1-00.00.06-01	250	90	67	9	0,5
ТГ-18-1-00.00.06-02	300	110	78	13	0,7

6804/III ч.2

ТГ-18-1-00.00.06

Изм.	Лист	№ докум.	Подп.	Дата
Разраб.	Лупка			
Пров.	Притуленко			
Т.контр.	Малыш			
Рук.	Кашлер			
Н.контр.	Петриковец			
Утв.				

Крышка

Лит. | Масса | Масштаб
см.табл. | -
Лист | Листов 1

Ст 3 Гост 380-71

Укргипроинжпроект

Копировал Дкирая — Формат 11

Формат	Зона	Поз.	Обозначение	Наименование	Кол.	Примечание
				Стандартные изделия		
		2		Фланец 250-6	2	
				Гост 1255-67		
			ТГ-18-1-01.00.00-02			
				см. СБ		
				Детали		
11		1	ТГ-18-1-01.00.01-02	Патрубок	1	
				Стандартные изделия		
		2		Фланец 300-6	2	
				Гост 1255-67		

Изм. Лист Nдокум. Подп. Дата ТГ-18-1-01.00.00 Лист 2

Копировал Формат А4

Формат	Зона	Поз.	Обозначение	Наименование	Кол.	Примечание
				Документация		
12			ТГ-18-1-00.00.00 СБ	Сборочный чертеж		
			Переменные данные	для исполнений:		
				ТГ-18-1-01.00.00		
				см. СБ		
				Детали		
11		1	ТГ-18-1-01.00.01	Патрубок	1	
				Стандартные изделия		
		2		Фланец 200-6	2	
				Гост 1255-67		
				ТГ-18-1-01.00.00 СБ		
				см. СБ		
				Детали		
11		1	ТГ-18-1-01.00.01-01	Патрубок	1	

Инв.№ подл. | Подп. и дата | Взам.инв.№ | Инв.№ дубл. | Подп. и дата

ТГ-18-1-01.00.00

Изм. Лист Nдокум. Подп. Дата

Разраб. Лупко

Пров. Припученко

Рук. Кашлер

Н.контр. Петриковец

Утв. Бабенко

Корпуса

Лит. | Масса | Масштаб

Лист 1 | Листов 2

Укрегпромпроект

Копировал Формат А4

Формат А4

Формат	Зона	Поз.	Обозначение	Наименование	Кол.	Примечание
			ТГ-18-1-02.00.00-02			
				см. СБ		
				Детали		
11		1	ТГ-18-1-02.00.01-02	Вал	1	
11		2	ТГ 18 1-02.00.02-02	Створка	1	
11		3	ТГ-18-1-02.00.03-02	Ребро	6	

Изм. Лист Nдокум. Подп. Дата ТГ-18-1-02.00.00 Лист 2

Формат	Зона	Поз.	Обозначение	Наименование	Кол.	Примечание
				Документация		
12			ТГ-18-1-02.00.00 СБ	Сборочный чертеж		
			Переменные данные	для исполнений:		
				ТГ-18-1-02.00.00		
				см. СБ		
				Детали		
11		1	ТГ-18-1-02.00.01	Вал	1	
11		2	ТГ-18-1-02.00.02	Створка	2	
11		3	ТГ-18-1-02.00.03	Ребро	6	
				ТГ-18-1-02.00.00-01		
				см. СБ		
				Детали		
11		1	ТГ-18-1-02.00.01-01	Вал	1	
11		2	ТГ-18-1-02.00.02-01	Створка	1	
11		3	ТГ-18-1-02.00.03-01	Ребро	6	

Инв.№ подл. | Подп. и дата | Взам.инв.№ | Инв.№ дубл. | Подп. и дата

6804/m ч.2

ТГ-18-1-02.00.00

Изм. Лист Nдокум. Подп. Дата

Разраб. Лупко

Пров. Припученко

Рук. Кашлер

Н.контр. Петриковец

Утв. Бабенко

Заслонка

Лит. | Масса | Масштаб

Лист 1 | Листов 2

Укрегпромпроект

Копировал Формат А4

Формат А4

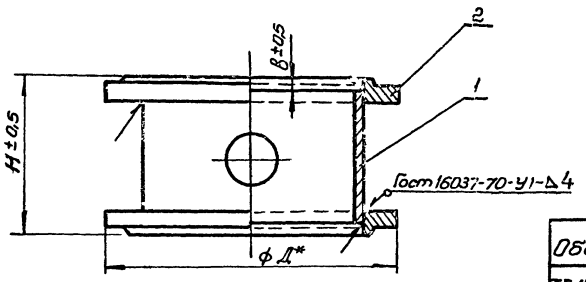

Обозначение	d_y^*	Размеры мм						Масса кг
		Н	Д*	d*	d_1^*	d_2^*	в	
ТГ-18.1.01.00.00	200	170	315	280	219	18	6	17,14
ТГ-18-1.01.00.00-01	250	210	370	335	273	18	10	24,7
ТГ-18-1.01.00.00-02	300	210	435	395	325	23	10	22,5

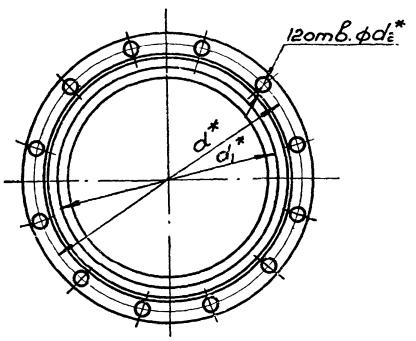

1. Электрод Э42 Гост 9467-60.
2.* Размеры для справок.

					ТГ-18-1.01.00.00СБ			
Изм.	Лист	№ докум.	подп.	дата	Корпус Сборочный чертеж	Лит.	Масса	Масштаб
Разраб.		Лупко					см. табл.	—
Пров.		Притуленко				Лист	Листов 1	
Т.контр.		Малыш				Укргипроинжпроект		
Рук.		Кашлер						
Н.контр.		Петриковец						
Утв.		Лейберман						

Копировал Формат 12

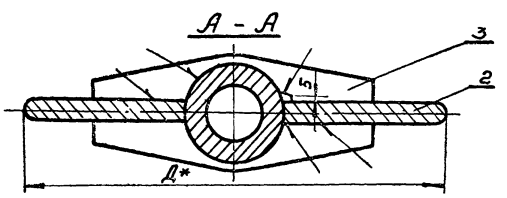

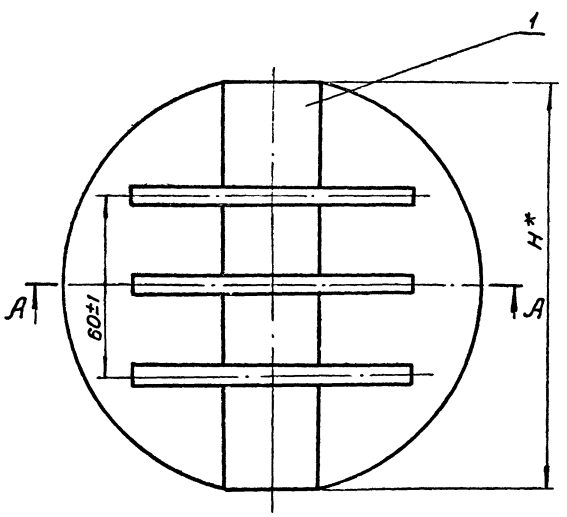

Обозначение	d_y^*	Размеры мм		Масса кг
		Д*	Н	
ТГ-18-1-02.00.00	200	214	200	3,29
ТГ-18-1-02.00.00-01	250	267	250	7,9
ТГ-18-1-02.00.00-02	300	319	300	10,85

1. Сварка ручная электродуговая Гост 5264-69.
Электрод Э42 Гост 9467-60.
2. Размеры для справок.

					ТГ-18.1.02.00.00СБ			
Изм.	Лист	№ докум.	подп.	дата	Заслонка. Сборочный чертеж.	Лит.	Масса	Масштаб
Разраб.		Лупко					см. табл.	—
Пров.		Притуленко				Лист	Листов 1	
Т.контр.		Малыш				Укргипроинжпроект		
Рук.		Кашлер						
Н.контр.		Петриковец						
Утв.		Лейберман						

6804/III ч.2

Копировал Формат 12

ТГ-18-1-02.00.01

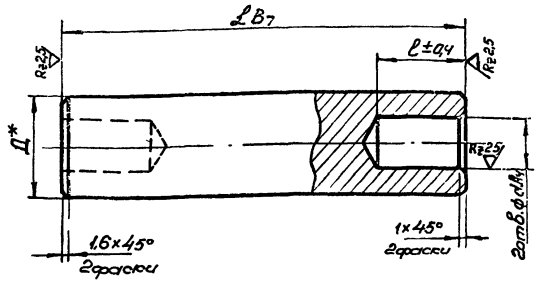

Обозначение	dy*	Размеры, мм				Масса кг
		Д*	d	L	l	
ТГ-18-1-02.00.01	200	40	25	200	50	1,87
ТГ-18-1-02.00.01-01	250	60	30	250	55	5,55
ТГ-18-1-02.00.01-02	300	70	40	300	75	7,55

*Размеры для справок.

ТГ-18-1-02.00.01

Изм	Лист	№ докум.	Подп.	Дата
Разраб.	Макаренко			X-75
Пров.	Притуленко			X-75
Т.контр.	Малыш			X-75
Рук.	Кашлер			
Н.контр.	Петриковец			
Утв.				

Вал

Лит. | Масса | Масштаб
см.табл. | –
Лист | Листов

Круг ВД Гост 2590-71
Ст3 Гост 535-58

Укргипроинжпроект

Копировал Дкирсан — Формат 11

ТГ-18-1-01.00.01

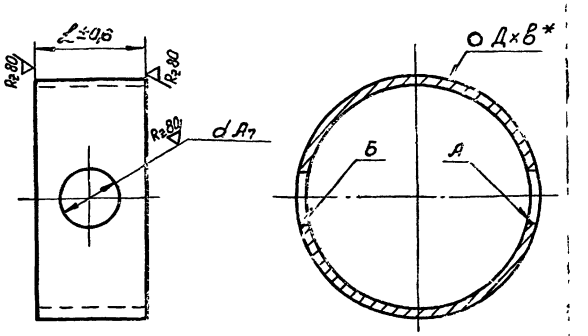

Обозначение	dy*	Размеры, мм			Масса кг
		Д×В	d	L	
ТГ-18-1-01.00.01	200	219×6	40	158	5,0
ТГ-18-1-01.00.01-01	250	213×7	60	190	8,7
ТГ-18-1-01.00.01-02	300	325×8	70	190	11,9

1.*Размер для справок.
2.Несоосность отв. А и Б относительно общей оси не более 0,1мм.

ТГ-18-1-01.00.01

Изм	Лист	№ докум.	Подп.	Дата
Разраб.	Макаренко			X-75
Пров.	Притуленко			X-75
Т.контр.	Малыш			X-75
Рук.	Кашлер			
Н.контр.	Петриковец			
Утв.				

Патрубок

Лит. | Масса | Масштаб
см.табл. | –
Лист | Листов 1

Труба Д×В Гост 10704-63
АСт3 Гост 10705-63

Укргипроинжпроект

Копировал Дкирсан — Формат 11

ТГ-18-1-02.00.03

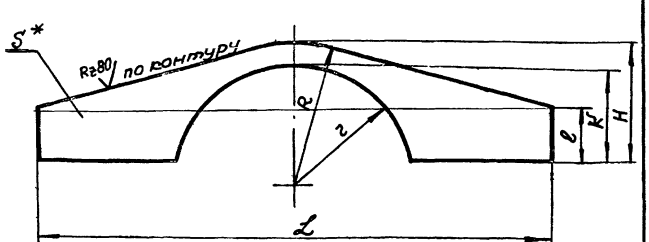

Обозначение	dy*	Размеры, мм							Масса кг
		L	R	r	l	H	K	S	
ТГ-18-1-02.00.03	200	160	27	20	10	25	16	7	0,08
ТГ-18-1-02.00.03-01	250	170	37	30	15	30	24	7	0,1
ТГ-18-1-02.00.03-02	300	200	45	35	15	30	27	10	0,15

1.*Размер для справок.
2.Предельные отклонения размеров — по СМ7.

ТГ-18-1-02.00.03

Изм	Лист	№ докум.	Подп.	Дата
Разраб.	Макаренко			X-75
Пров.	Притуленко			X-75
Т.контр.	Малыш			X-75
Рук.	Кашлер			
Н.контр.	Петриковец			
Утв.				

Ребро

Лит. | Масса | Масштаб
см.табл. | –
Лист | Листов 1

Лист S Гост 5687-57
Ст3 Гост 14637-69

Укргипроинжпроект

Копировал Дкирсан — Формат 11

ТГ-18-1-02.00.02

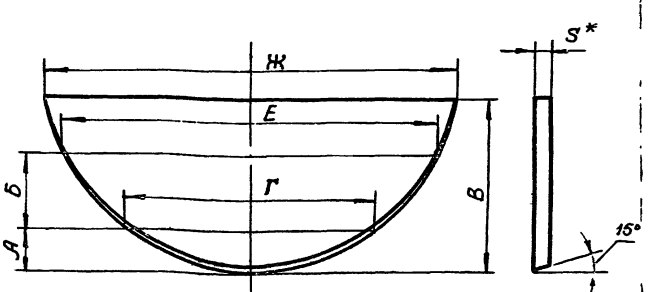

Обозначение	dy	Размеры, мм							Масса, кг.
		А	Б	В	Г	Е	Ж	S	
ТГ-18-1-02.00.02	200	30	34	81	144	190	200	8	0,55
ТГ-18-1-02.00.02-01	250	37	44	105	182	236	250	12	0,9
ТГ-18-1-02.00.02-02	300	47	52	125	224	294	300	14	1,2

1.*Размер для справок.
2.Предельные отклонения размеров — по СМ7.

6804/III ч.2

ТГ-18-1-02.00.02

Изм	Лист	№ докум.	Подп.	Дата
Разраб.	Макаренко			X-75
Пров.	Притуленко			X-75
Т.контр.	Малыш			X-75
Рук.	Кашлер			X-75
Н.контр.	Петриковец			
Утв.				

Створка

Лит. | Масса | Масштаб
см.табл.
Лист | Листов 1

Лит S Гост 5681-57
Ст3 Гост 14637-69

Укргипроинжпроект

Копировал Дкирсан — Формат 11

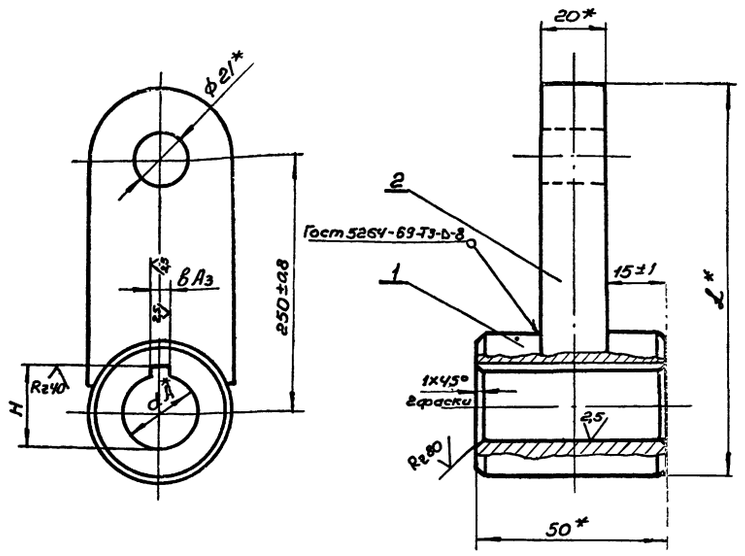

Обозначение	dy	Размеры, мм				Масса кг
		B	L	dA	H	
ТГ-18-1-03.00.00	200	8	361	24	27,3	2,4
ТГ-18-1-0300.00-01	250	8	369	29	32,3	2,5
ТГ-18-1-03 00 00-02	300	12	387	39	42,3	2,84

1. Электрод Э42 Гост 9467-60
2*. Размеры для справок.

ТГ-18-1-03.00.00 СБ

Рычаг
Сборочный чертеж.

Изм.	Лист	№ докум.	Подп.	Дата
Разраб.	Макаренко			X.75
Пров.	Притуленко			X.75
Т. контр.	Малыш			X.75
Рук.	Кашлер			X.75
Н. контр.	Петриковец			
Утв.	Бабенко			

Лит. | Масса | Масштаб
см. табл.
Лист | Листов 6
Укргипропищепроект

Копировал | Формат 12

Формат	Зона	Поз.	Обозначение	Наименование	Кол.	Примечание
				ТГ-18-1-03.00.02 см. СБ.		
				Детали.		
11		1	ТГ-18-1-03.00.01-02	Втулка	1	
11		2	ТГ-18-1-03.00.02-02	Пластина	1	

Изм.	Лист	№ докум.	Подп.	Дата

ТГ-18-1-03.00.00 | Лист 2

Копировал | Формат 11

Формат	Зона	Поз	Обозначение	Наименование	Кол.	Примечание
				Документация		
12			ТГ-18-1-03.00.00 СБ	Сборочный чертеж		
				Переменные данные для исполнений		
				ТГ-18-1-03.00.00 см. СБ		
				Детали		
11		1	ТГ-18-1-03.00.01	Втулка	1	
11		2	ТГ-18-1-03.00.02	Пластина	1	
				ТГ-18-1-03.0.00-01 см. СБ		
				Детали		
11		1	ТГ-18-1-00.01.01	Втулка	1	
11		2	ТГ-18-1-00.02.02	Пластина	1	

Инв. № подл. | Подп. и дата | Взам. инв. № | Инв. № дубл. | Подп. и дата

6804/III ч. 2

ТГ-18-1-03.00.00

Изм.	Лист	№ докум.	Подп.	Дата
Разраб.	Макаренко			X.75
Пров.	Притуленко			X.75
Рук.	Кашлер			X.75
Н. контр.	Петриковец			
Утв.	Бабенко			

Рычаг

Лит. | Лист 1 | Листов 2
Укргипропищепроект

Копировал | Формат 11

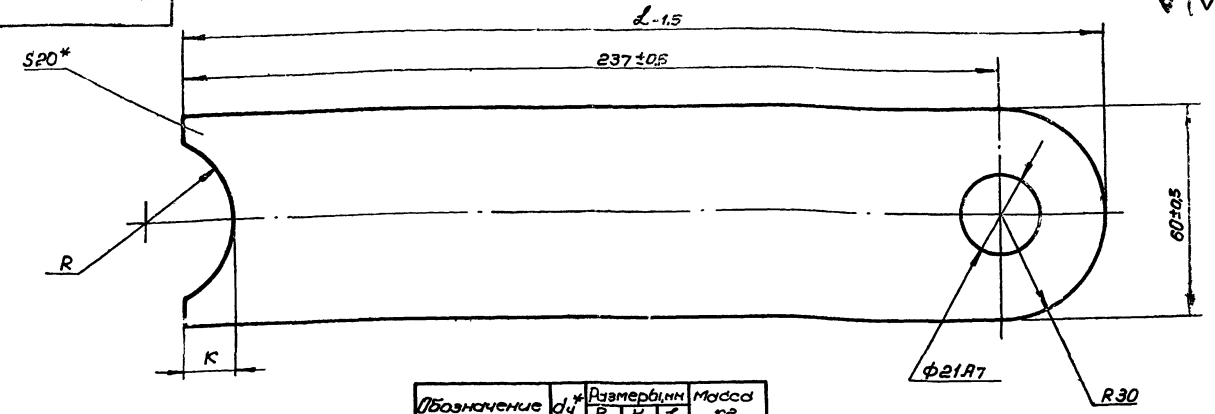

Обозначение	d_y*	Размеры, мм R	K	L	Масса кг
ТГ-18-1-03.00.02	200	25	15	270	1,8
ТГ-18-1-03.00.02-01	250	25	16	270	1,8
ТГ-18-1-03.00.02-02	300	25	21	276	1,9

* Размер для справок.

ТГ-18-1-03.00.02

Изм.	Лист	№ докум.	Подп.	Дата
Разраб.		Макаренко		
Пров.		Притуленко		
Т. контр.		Малыш		
Рук.		Кашлер		
Н. контр.		Петрикова		
Утв.				

Пластина

Лит.	Масса	Масштаб
	см. табл.	–
Лист	Листов 1	

Лист 20 Гост 5681-57
Ст3 Гост 14637-69

Укргипроинжпроект

Копировал — Формат А4

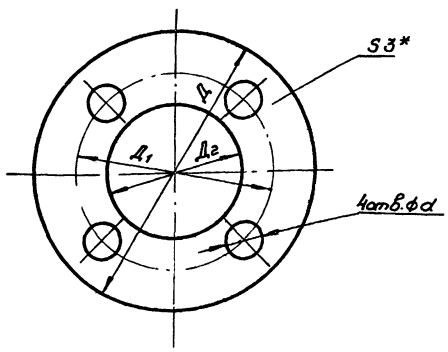

Обозначение	d_y*	Размеры, мм Д	Д1	Д2	d	Масса, кг
ТГ-18-1-00.00.07	200	80	58	32	8	0,003
ТГ-18-1-00.00.07-01	250	90	67	38	8	0,003
ТГ-18-1-00.00.07-02	300	110	78	48	12	0,003

* Размер для справок.

ТГ-18-1-00.00.07

Изм.	Лист	№ докум.	Подп.	Дата
Разраб.		Макаренко		
Пров.		Притуленко		
Т. контр.		Малыш		
Рук.		Кашлер		
Н. контр.		Петрикова		
Утв.				

Прокладка

Лит.	Масса	Масштаб
	см. табл.	–
Лист	Листов 1	

Картон асбестовый 3
Гост 2850-58

Укргипроинжпроект

Копировал — Формат А4

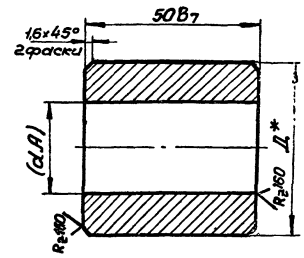

Обозначение	d_y*	Д мм	d	Масса, кг
ТГ-18-1-03.00.01	200	50	ø4	0,6
ТГ-18-1-03.00.01-01	250	56	29	0,7
ТГ-18-1-03.00.01-02	300	66	39	0,9

1.* Размер для справок.
2. Размер в скобках – после сборки.

Инв.№подл. | Подп. и дата | Взам.инв.№ | Инв.№дубл. | Подп. и дата

680 4/III ч.2

ТГ-18-1-03.00.01

Изм.	Лист	№ докум.	Подп.	Дата
Разраб.		Макаренко		
Пров.		Притуленко		
Т. контр.		Малыш		
Рук.		Кашлер		
Н. контр.		Петрикова		
Утв.				

Втулка

Лит.	Масса	Масштаб
	см. табл.	–
Лист	Листов 1	

Круг В.Д. Гост 2590-71
Ст3 Гост 535-53

Укргипроинжпроект

Копировал — Формат А4

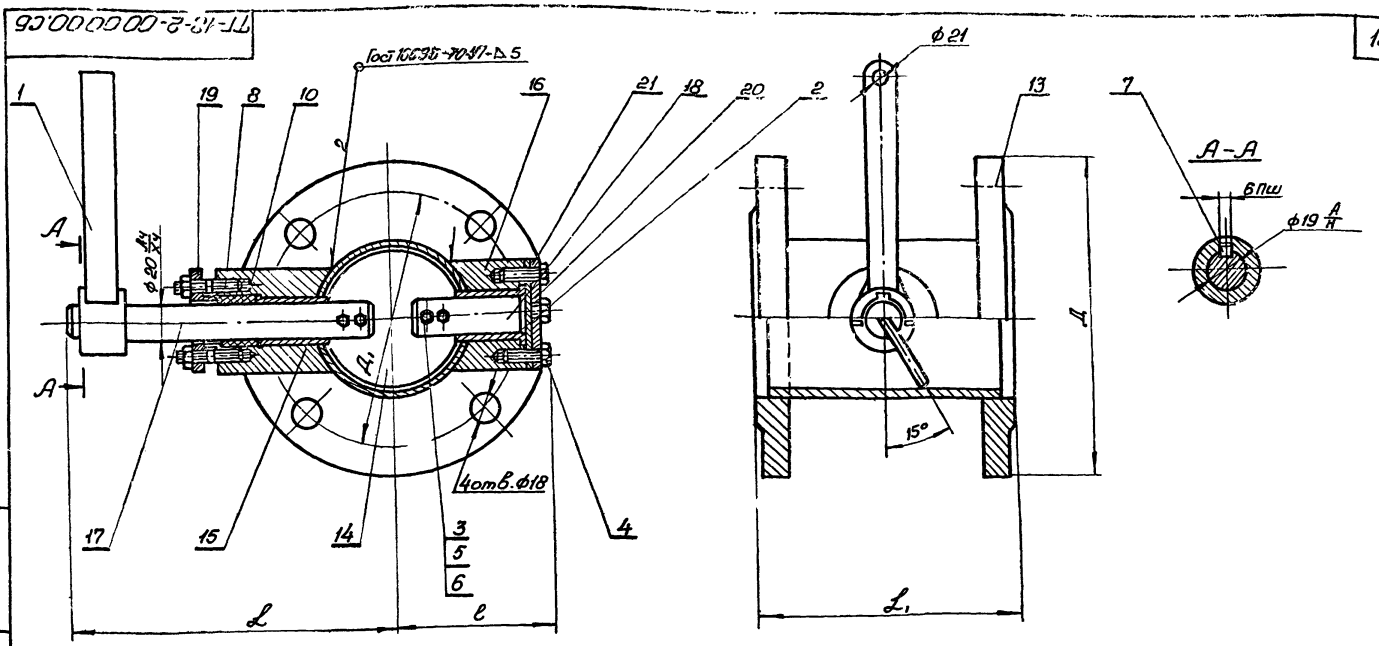

1. Электрод Э42 Гост 9467-60.
2. Размеры для справок.
3. Перед установкой крышки поз.19 сальник набить смазкой УСс Гост 4366-64.

Обозначение	dy	Размеры, мм					Масса кг
		L	l	Д	Д1	L1	
ТГ-18-2-00.00.00	100	375	95	205	170	150	11.4
ТГ-18-2-00.00.01	150	375	130	260	225	170	17.3

Изм.	Лист	№ докум.	Подп.	Дата	ТГ-18-2-00.00.00 СБ			
Разраб.		Макаренко		IX.75	Заслонка	Лит.	Масса	Масштаб
Пров.		Притуленко		IX.75	Сборочный чертеж		см.табл.	—
Т.контр.		Малыш		IX.75		Лист	Листов	
Рук.		Кашлер		IX.75		Укрепроинжпроект		
Н.контр.		Петриковец		IX.75				
Утв.		Бабенко		IX.75				

Копировал Экирия

формат 12

Формат	Зона	Поз.	Обозначение	Наименование	Кол.	Примечание
				Материалы		
		10		Набивка плетенная АПД 4 Гост 5152-66	2м	0,5кг
			Переменные данные для исполнений			
				ТГ-18-2-00.00.00 см. СБ		
				Сборочные единицы		
12		13	ТГ-18-2-01.00.01	Корпус	1	
				Детали		
11		14	ТГ-18-2-00.00.01	Заслонка	1	
11		15	ТГ-18-2-00.00.02	Ступица	1	
11		16	ТГ-18-2-00.00.03	Ступица	1	
11		17	ТГ-18-2-00.00.04	Ось	1	
11		18	ТГ-18-2-00.00.05	Ось	1	
11		19	ТГ-18-2-00.00.06	Крышка сальника	1	
11		20	ТГ-18-2-00.00.07	Крышка	1	
11		21	ТГ-18-2.00.00.08	Прокладка	1	
				ТГ-18-2-00.00.00 см. СБ		
				Сборочные единицы		
12		13	ТГ-18-2-01.00.01-01	Корпус	1	

Изм.	Лист	№ докум.	Подп.	Дата	ТГ-18-2-00.00.00	Лист 2

Копировал:

Формат 11

Формат	Зона	Поз.	Обозначение	Наименование	Кол.	Примечание
				Документация		
12			ТГ-18-2-00.00.00 СБ	Сборочный чертеж		
				Сборочные единицы		
		1	ТГ-18-2-02.00.00	Рычаг	2	
				Детали		
11		2	ТГ-18-2-00.00.09	Втулка	4	
				Стандартные изделия		
		3		Болт Гост 7798-70 М6×24.58.019	8	
		4		М6×36.58.019	8	
		5		Гайка М16.5.019 Гост 5915-70	8	
		6		Шайба 6.65Г019 Гост 6402-70	8	
		7		Шпонка 6×6×40 Гост 8789-68		
		8		Шпилька АМ6×25 (16/18) 58.019 Гост 11765-66	4	

Инв. № подл. | Подп. и дата | Взам. инв. № | Инв. № дубл. | Подп. и дата

6304/III ч.2

Изм.	Лист	№ докум.	Подп.	Дата	ТГ-18-2-00.00.00			
Разраб.		Макаренко		IX.75	Заслонка	Лит.	Лист 1	Листов 3
Пров.		Притуленко		IX.75		Укрепроинжпроект		
Рук.		Кашлер		IX.75				
Н.контр.		Петриковец		IX.75				
Утв.		Бабенко		IX.75				

Копировал Экирия

формат 11

ТГ-18-2-00.00.07

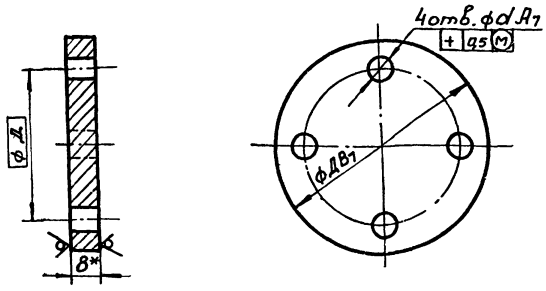

Обозначение	dy*	Размеры, мм			Масса, кг
		D	D1	d	
ТГ-18-2-00.00.07	100	60	43	7	0,18
ТГ-18-2-00.00.07-01	150	70	50	9	0,25

*Размер для справок

Изм.	Лист	№ докум.	Подп.	Дата	ТГ-18-2-00.00.07
Разраб.	Макаренко				Крышка
Пров.	Приуленко				Лит. / Масса / Масштаб: —
Т.контр.	Малыш				Лист / Листов
Рук.	Кашлер				Лист 8 ГОСТ 5681-57; Ст3 ГОСТ 14637-69
Н.контр.	Петриковец				Укргипроинжпроект
Утв.					

Копировал — Формат А1

ТГ-18-2-00.00.01

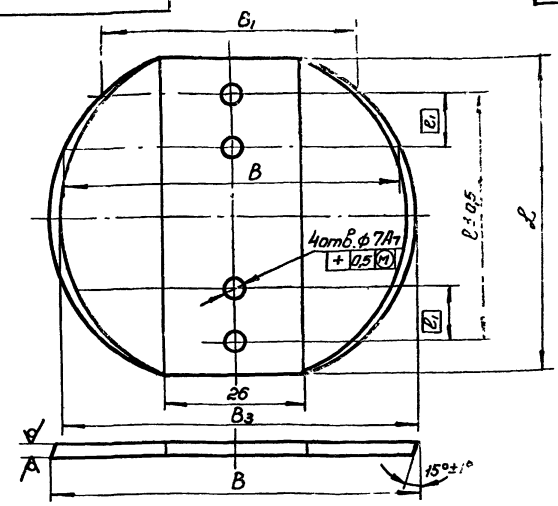

Обозначение	dy	Размеры, мм							Масса, кг
		L	l	l1	B	b	B1	B2	
ТГ-18-2-00.00.01	100	96	70	15	105	96	73	42	0,5
ТГ-18-2-00.00.01-01	150	148	105	21	157	140	118	48	0,8

Неуказанные предельные отклонения размеров – по B_7; остальных – по CM_7

Изм.	Лист	№ докум.	Подп.	Дата	ТГ-18-2-00.00.01
Разраб.	Макаренко				Заслонка
Пров.	Приуленко				Лит. / Масса / Масштаб: —
Т.контр.	Малыш				Лист / Листов 1
Рук.	Кашлер				Лист 6 ГОСТ 5681-57; Ст3 ГОСТ 14637-69
Н.контр.	Петриковец				Укргипроинжпроект
Утв.					

Копировал — Формат А1

ТГ-18-2-00.00.05

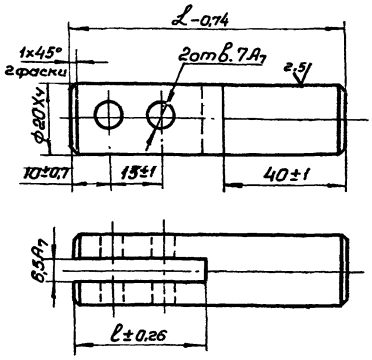

Обозначение	dy*	Размеры, мм		Масса кг
		L	l	
ТГ-18-2-00.00.05	100	75	40	0,18
ТГ-18-2-00.00.05-01	150	85	48	0,21

1. HRC 46..... 50.
2*. Размер для справок.

Изм.	Лист	№ докум.	Подп.	Дата	ТГ-18-2-00.00.05
Разраб.	Макаренко				Ось
Пров.	Приуленко				Лит. / Масса / Масштаб: —
Т.контр.	Малыш				Лист / Листов
Рук.	Кашлер				Сталь 40Х ГОСТ 4543-71
Н.контр.	Петриковец				Укргипроинжпроект
Утв.					

Копировал — Формат А1

ТГ-18-2-00.00.04

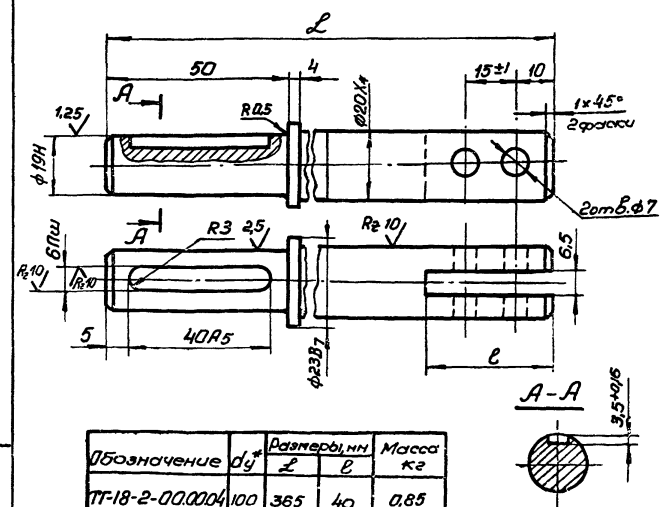

Обозначение	dy*	Размеры, мм		Масса кг
		L	l	
ТГ-18-2-00.00.04	100	365	40	0,85
ТГ-18-2-00.00.04-01	150	347	48	0,8

1. HRC 46.... 50.
2*. Размер для справок.
3. Неуказанные предельные отклонения размеров: отверстий – по A_7, остальных – по CM_7.

6804/III ч.2

Изм.	Лист	№ докум.	Подп.	Дата	ТГ-18-2-00.00.04
Разраб.	Макаренко				Ось
Пров.	Приуленко				Лит. / Масса / Масштаб: —
Т.контр.	Малыш				Лист / Листов
Рук.	Кашлер				Сталь 40Х ГОСТ 4543-71
Н.контр.	Петриковец				Укргипроинжпроект
Утв.					

Копировал — Формат А1

ТГ-18.2.00.00.09

Rz 80

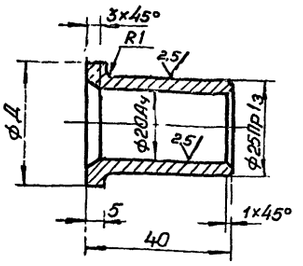

ТГ-18.2.00.00.09			
Изм. Лист	№ докум.	подп.	дата
Разраб.	Лупка		
Пров.	Притуленко		
Т.контр.	Малыш		
Рук.	Кашлер		
Н.контр.	Петриковец		
Утв.	Лейберман		
Втулка	Лит.	Масса	Масштаб
		0,3	1:1
	Лист	Листов 1	
Бр.ОЦС 5-5-5 ГОСТ 613-65	Укргипроинжпроект		

Копировал

Формат 11

ТГ-18.2.00.00.08

20

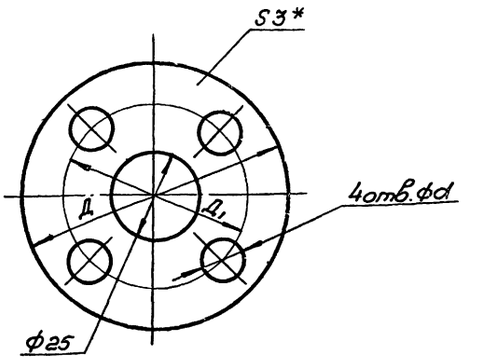

Обозначение	dy	Размеры, мм Д	Д1	d		Масса кг
ТГ-18.2.00.00.08	100	60	43	8		0,008
ТГ-18.2.00.00.08-01	150	70	50	10		0,01

ТГ-18.2.00.00.08			
Изм. Лист	№ докум.	подп.	дата
Разраб.	Лупка		
Пров.	Притуленко		
Т.контр.	Малыш		
Рук.	Кашлер		
Н.контр.	Петриковец		
Утв.	Лейберман		
Прокладка	Лит.	Масса	Масштаб
		см табл.	–
	Лист	Листов 1	
Картон асбестовый 3 ГОСТ 2850-58	Укргипроинжпроект		

Копировал

Формат 11

ТГ-18.2.00.00.03

Rz 80

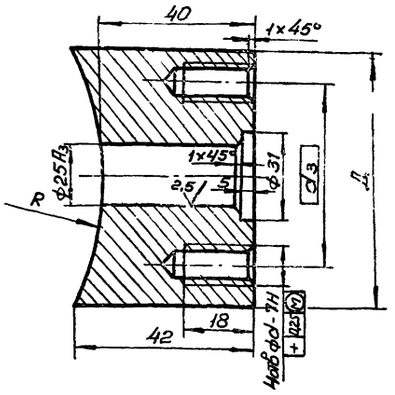

Обозначение	dy*	Размеры, мм Д	d			d3	L		R	Масса кг
ТГ-18.2.00.00.03	100	60	6			43	42		54	0,9
ТГ-18.2.00.00.03-01	150	70	8			50	42		79,5	1,1

1.* Размеры для справок.

2. Неуказанные предельные отклонения размеров валов - по B7, остальных - по CM7.

ТГ-18-2-00.00.03			
Изм. Лист	№ докум.	подп.	дата
Разраб.	Лупка		
Пров.	Притуленко		
Т.контр.	Малыш		
Рук.	Кашлер		
Н.контр.	Петриковец		
Утв.	Лейберман		
Ступица	Лит.	Масса	Масштаб
		см табл.	–
	Лист	Листов 1	
Ст 3 ГОСТ 380-71.	Укргипроинжпроект		

Копировал

Формат 11

ТГ-18.2.00.00.02

Rz 80

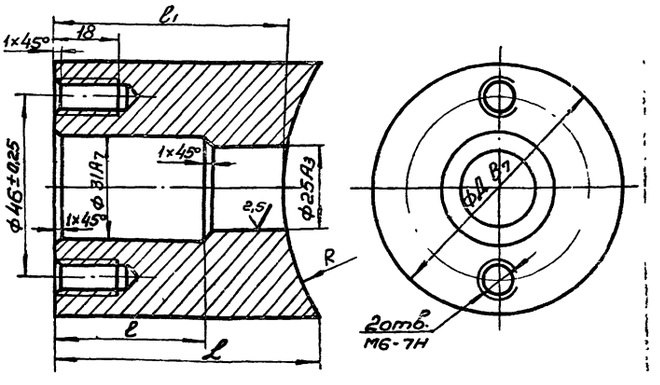

Обозначение	dy*	Размеры, мм Д					l	l	l1		R	Масса кг
ТГ-18.2.00.00.02	100	60					69	30	60		54	1,1
ТГ-18.2.00.00.02-01	150	70					73	37	65		79,5	1,3

1.* Размер для справок.

2. Неуказанные предельные отклонения размеров - по CM7.

6804/III ч.2

ТГ-18-2-00.00.02			
Изм. Лист	№ докум.	подп.	дата
Разраб.	Лупка		
Пров.	Притуленко		
Т.контр.	Малыш		
Рук.	Кашлер		
Н.контр.	Петриковец		
Утв.	Лейберман		
Ступица	Лит.	Масса	Масштаб
		см табл.	–
	Лист	Листов 1	
Ст 3 ГОСТ 380-71	Укргипроинжпроект		

Копировал

Формат 11

Формат	Зона	Поз	Обозначение	Наименование	Кол	Примечание
				Детали		
11		14	ТГ-18-2-00.00.01-01	Заслонка	1	
11		15	ТГ-18-2-00.00.02-01	Ступица	1	
11		16	ТГ-18-2-00.00.03-01	Ступица	1	
11		17	ТГ-18-2-00.00.04-01	Ось	1	
11		18	ТГ-18-2-00.00.05-01	Ось	1	
11		19	ТГ-18-2-00.00.06-01	Крышка сальника	1	
11		20	ТГ-18-2-00.00.07-01	Крышка	1	
11		21	ТГ-18-2-00.00.08-01	Прокладка	1	

Изм | Лист | № докум | Подп | Дата

ТГ-18-2-00.00.00

Лист 3

Копировал Дкирел — Формат 11

ТГ-18-2-02.00.01

21

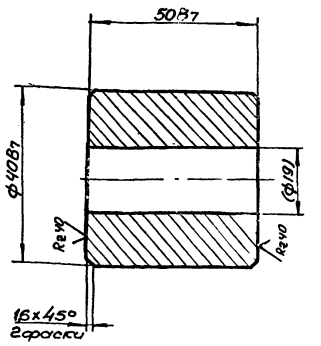

1.* Размер для справок.
2. Размер в скобках – после сборки.

Подп. и дата | Инв. № дубл. | Взамен № | Подп. и дата | Инв. № подл.

ТГ-18-2-02.00.01

Изм	Лист	№ докум	Подп	Дата
Разраб		Лупка		
Пров.		Притуленко		
Т.контр.		Малыш		
Рук		Кашлер		
Н.контр.		Петриковец		
Утв		Бабенко		

Втулка

Лит.	Масса	Масштаб
	0,4	1:1

Лист | Листов

Лист В40 Гост 2590-71 / Ст 3 Гост 535-58

Укргипроинжпроект

Копировал Формат 11

Формат	Зона	Поз	Обозначение	Наименование	Кол	Примечание
				Стандартные изделия		
		3		Фланец 150-6 Гост 1255-67	2	

Изм | Лист | № докум | Подп | Дата

ТГ-18-2-01.00.00

Лист 2

Копировал Дкирел — Формат 11

Формат	Зона	Поз	Обозначение	Наименование	Кол.	Примечание
				Документация		
12			ТГ-18-2-01.00.00 СБ	Сборочный чертеж.		
			Переменные данные	для исполнений.		
				ТГ-18-2-01.00.00 см. СБ		
				Детали.		
11		1	ТГ-18-2-01.00.01	Патрубок	1	
				Стандартные изделия		
		3		Фланец 100-6 Гост 1255-67	2	
				ТГ-18-2-01.00.00-01 см. СБ.		
				Детали		
11		1	ТГ-18-2-01.00.01-01	Патрубок	1	

Подп. и дата | Инв. № дубл. | Взамен № | Подп. и дата | Инв. № подл.

6804/III ч.2

ТГ-18-2-01.00.00

Изм	Лист	№ докум.	Подп.	Дата
Разраб.		Макаренко		
Пров.		Притуленко		
Рук.		Кашлер		
Н.контр.		Петриковец		
Утв		Бабенко		

Корпус

Лит.	Лист	Листов
	1	2

Укргипроинжпроект

Копировал Дкирел — Формат 11

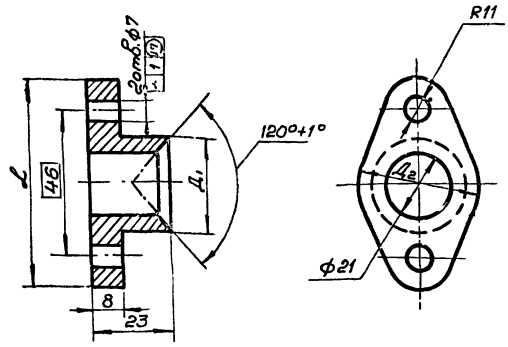

Обозначение	dy*	Размеры, мм L	Д1	Д2	Масса кг
ТГ-18.2.00.00.06	100	60	28	34	0,25
ТГ-18.2.00.00.06-01	150	70	30	36	0,27

1.* Размер для справок.

2. Неуказанные предельные отклонения размеров - по A_7, валов - по B_7, остальных - по CM_7.

ТГ-18-2-00.00.06

Изм.	Лист	N докум.	Подп.	Дата
Разраб.	Макаренко			
Пров.	Кашлер			
Т.контр.	Малыш			
Рук.	Притуленко			
Н.контр.	Петриковец			
Утв.	Бабенко			

Крышка сальника

Лит. | Масса | Масштаб: см.табл. | –

Лист | Листов 1

Ст 3 Гост 380-60

Укргипроинжпроект

Копировал | Формат 11

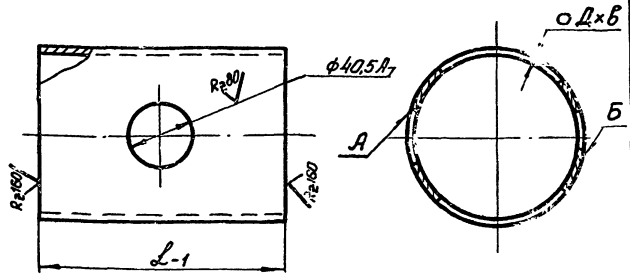

Обозначение	dy*	L мм	Д	в	Масса кг	Масса кг
ТГ-18.2.01.00.01	100	138	108	4	1,4	1,4
ТГ-18.2.01.00.01-01	150	158	159	4,5	2,7	2,7

1.* Размеры для справок.

2. Несоосность отв. А и Б относительно общей оси не более 0,1 мм.

ТГ-18-2-01.00.01

Изм.	Лист	N докум.	Подп.	Дата
Разраб.	Макаренко			
Пров.	Притуленко			
Т.контр.	Малыш			
Рук.	Притуленко			
К.контр.	Петриковец			
Утв.	Бабенко			

Патрубок

Лит | Масса | Масштаб: см.табл. | –

Лист | Листов 1

Д×в Гост 10704-63

Труба А Ст 3 Гост 10705-63

Укргипроинжпроект

Копировал | Формат 11

Инв.№ подл. | Подп. и дата | Взам. инв.№ | Инв.№ дубл. | Подп. и дата

ТГ-18-2-01.00.00СБ

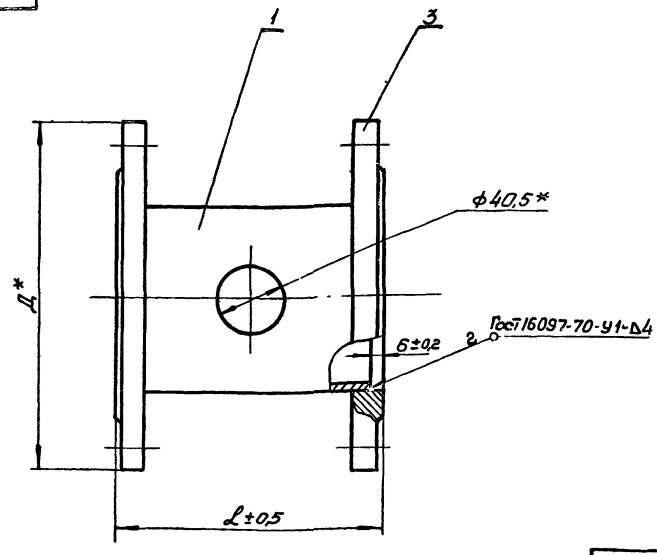

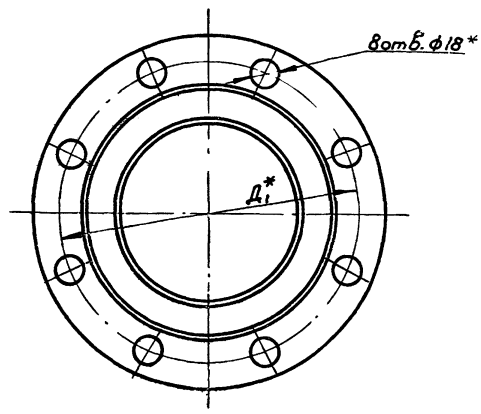

Обозначение	dy*	Размеры, мм Д	Д1	L	Масса кг
ТГ-18.2.01.00.00	100	205	200	150	7.2
ТГ-18.2.01.00.00-01	150	260	225	170	11.6

1. Электрод Э42 Гост 9467-50.

2.* Размеры для справок.

ТГ-18-2-01.00.00СБ

Изм.	Лист	N докум.	Подп.	
Разраб.	Макаренко			
Пров.	Кашлер			
Т.контр.	Малыш			
Рук.	Притуленко			
Н.контр.	Петриковец			
Утв.	Бабенко			

Корпус. Сборочный чертеж

Лит. | Масса | Масштаб: см.табл. | –

Лист | Листов 1

Укргипроинжпроект

6804/III ч.2

Копировал | Формат А2

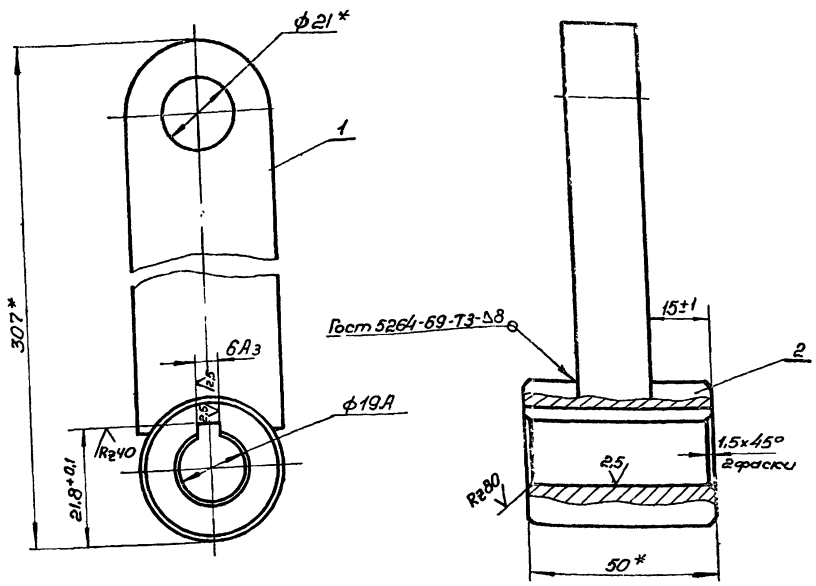

1 Электрод Э42 Гост 9467-60.

2* Размеры для справок.

					ТГ-18-2-02.00.00 СБ		
Изм.	Лист	№докум.	Подп.	Дата	Рычаг	Лит.	Масса	Масштаб
Разраб.	Макаренко			7.75	Сборочный чертеж.		2,0	1:1
Пров.	Притуленко			7.75		Лист	Листов	
Т.контр.	Малыш			7.75				
Рук.	Кашлер			8.75		Укргипроинжпроект		
Н.контр.	Петриковец							
Утв.								

Копировал Формат 12

Формат	Зона	Поз.	Обозначение	Наименование	Кол.	Примечание
				Документация		
12			ТГ-18-2-02.00.00.СБ	Сборочный чертеж		
				Детали.		
11		1	ТГ-18-2-02.00.01	Втулка	1	
11		2	ТГ-18-2-02.00.02	Пластина	1	

					ТГ-18-2-02.00.00		
Изм.	Лист	№докум.	Подп.	Дата	Рычаг	Лит.	Лист	Листов
Разраб.	Макаренко			7.75				1
Пров.	Притуленко			7.75		Укргипроинжпроект		
Рук.	Кашлер			7.75				
Н.контр.	Петриковец							
Утв.								

Копировал Формат 11

ТГ-18-2-02.00.02

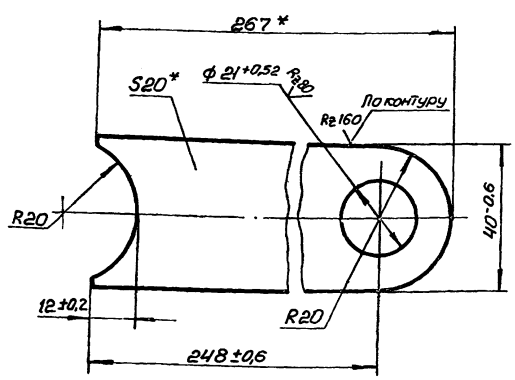

*Размеры для справок.

Инв.№подл. | Подп. и дата | Взам.инв.№ | Инв.№дубл. | Подп. и дата

6304/III ч.2

					ТГ-18-2-02.00.02		
Изм.	Лист	№докум.	Подп.	Дата	Пластина	Лит.	Масса	Масштаб
Разраб.	Макаренко			7.75			1,6	1:1
Пров.	Притуленко			7.75		Лист	Листов	
Т.контр.	Малыш			7.75				
Рук.	Кашлер			10.75	Лист 20 Гост 5681-57 Ст3 Гост 14637-69	Укргипроинжпроект		
Н.контр.	Петриковец							
Утв.								

Копировал Формат 11

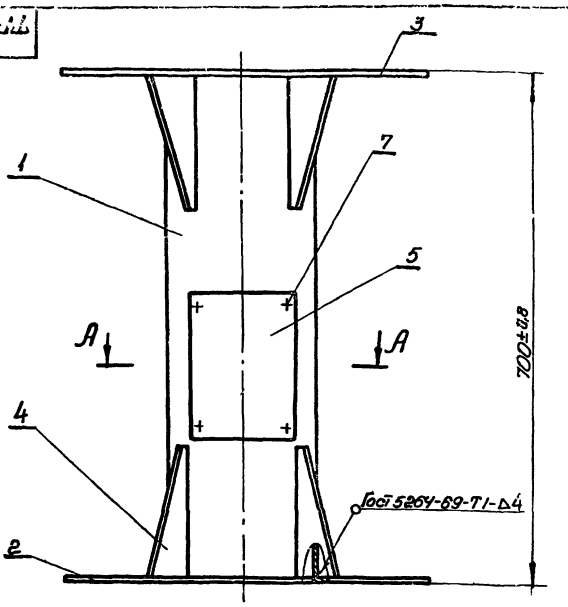

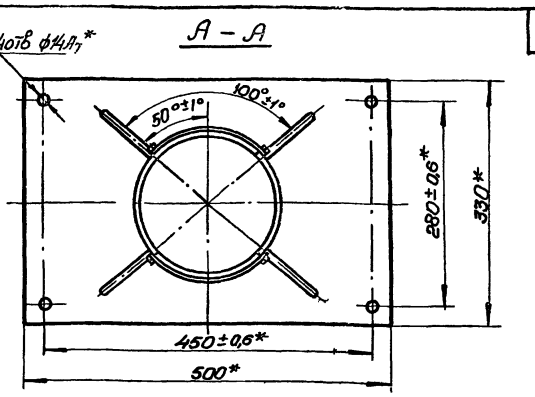

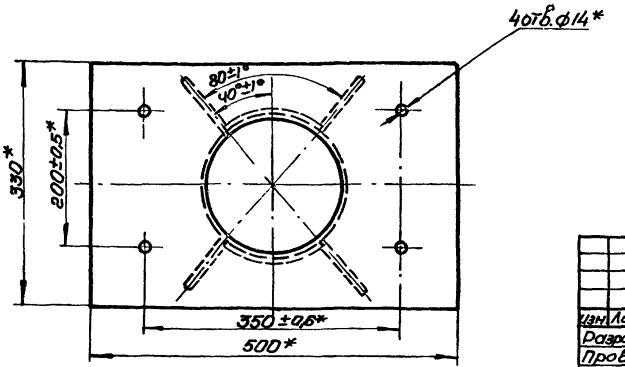

1. Электрод Э42 Гост 9467-60.
2. *Размеры для справок.

					ТГ-19-00.00.00СБ		
Изм.	Лист	№докум.	Подп.	Дата	Стойка	Лит.	Масса	Масштаб
Разраб.		Малыш		IX.75			61.68	1:5
Пров.		Приуленко		IX.75	Сборочный чертеж	Лист	Листов 1
Т.контр.		Малыш		IX.75			
Рук.		Кашлер		IX.75		Укргипроинжпроект	
Н.контр.		Петрикова		IX.75			
Утв.		Бабенко					

Копировал Формат 11

Формат	Зона	Поз.	Обозначение	Наименование	Кол.	Примечание
				Документация		
12			С-00.00.00СБ	Сборочный чертеж		
				Детали		
11		1	С-00.00.01	Опора	1	
11	*	2	С-00.00.02	Плита	1	
11		3	С-00.00.03	Плита	1	
11		4	С-00.00.04	Косынка	8	
11		5	С-00.00.05	Крышка	2	
				Стандартные изделия		
		7		Болт Гост 7805-70		
				М6х16.58.019	8	

					ТГ-19-00.00.00		
Изм.	Лист	№докум.	Подп.	Дата	Стойка	Лит.	Масса	Масштаб
Разраб.		Малыш		IX.75				
Пров.		Приуленко		IX.75		Лист	Листов 1
Рук.		Кашлер		IX.75			
Н.контр.		Петрикова		IX.75		Укргипроинжпроект	
Утв.		Бабенко		IX.75			

Копировал Формат 11

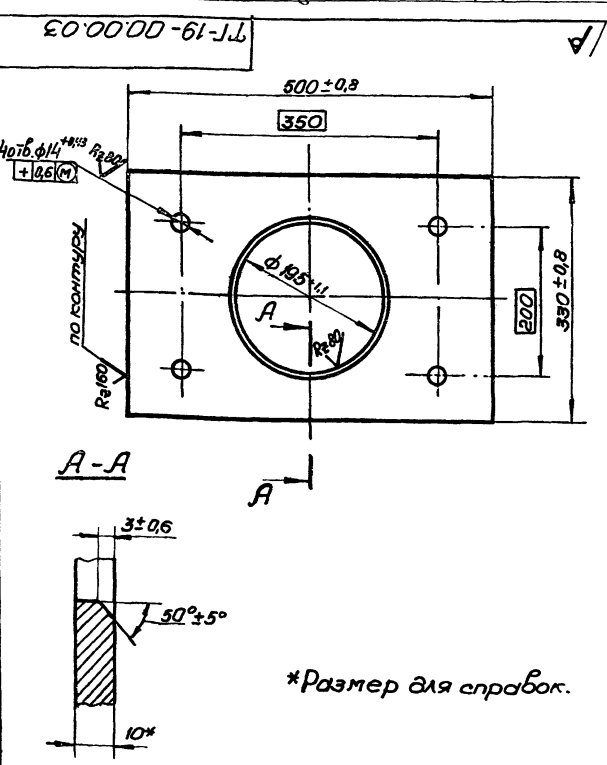

*Размер для справок.

6804/III ч.2

					ТГ-19-00.00.03		
Изм.	Лист	№докум.	Подп.	Дата	Плита	Лит.	Масса	Масштаб
Разраб.		Малыш		IX.75			10.89	1:5
Пров.		Приуленко		IX.75		Лист	Листов 1
Т.контр.		Малыш		IX.75			
Рук.		Кашлер		IX.75		Укргипроинжпроект	
Н.контр.		Петрикова		IX.75			
Утв.		Бабенко		IX.75			

Копировал Формат 11

Инв.№ подл. | Подп. и дата | Взам.инв.№ | Инв.№ дубл. | Подп. и дата

10 Гост 5681-57
Лист Ст3 Гост 14637-69

ТГ-19.00.00.04

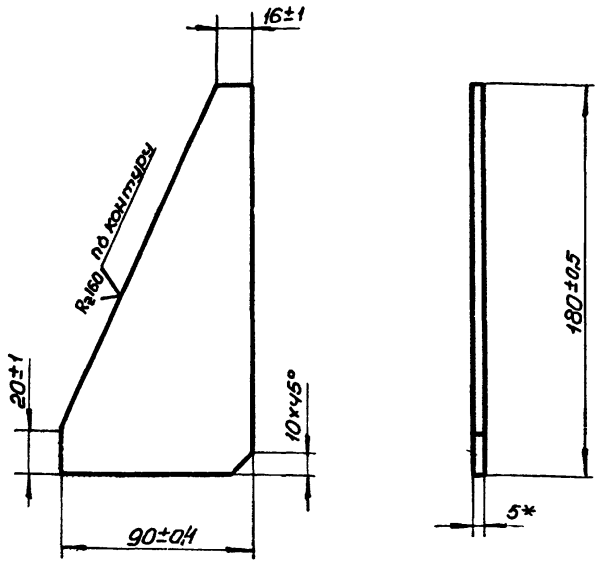

* Размер для справок

					ТГ-19-00.00.04			
Изм.	Лист	N докум.	Подп.	Дата				
Разраб.		Малыш			Косынка	Лит.	Масса	Масшт.
Пров.		Притуленко					0,32	1:2
Т. контр.		Малыш				Лист	Листов	
Рук.		Кашлер			5 ГОСТ 5681-57 / Лист Ст3 ГОСТ 14637-69		Укргипроинжпроект	
Н. контр.		Петриковец						
Утв.		Бабенко						

Копировал Формат 11

ТГ-19-00.00.05

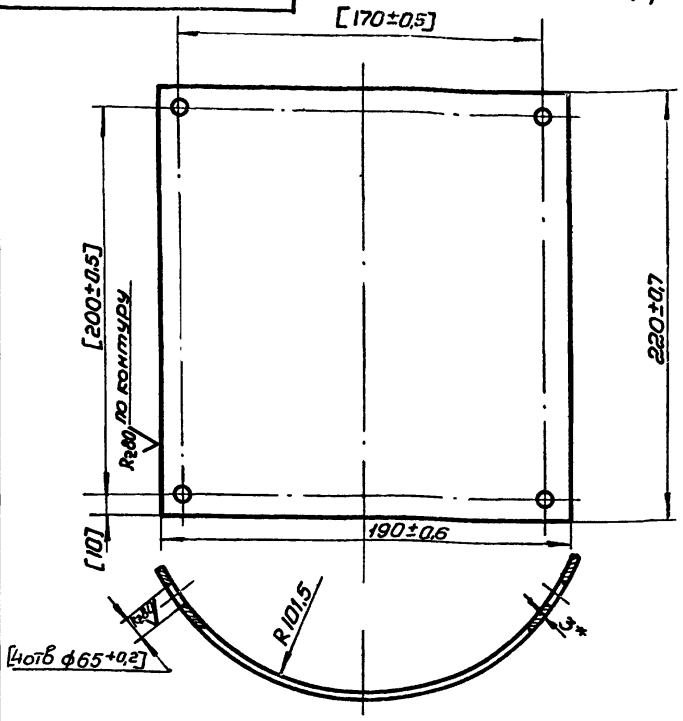

1.* Размер для справок.

2. Обработку по размерам в квадратных скобках производить совместно с дет. ТГ-19.00.00.01.

3. Длина развертки 254 мм*

					ТГ-19-00.00.05			
Изм.	Лист	N докум.	Подп.	Дата				
Разраб.		Малыш			Крышка	Лит.	Масса	Масшт.
Пров.		Притуленко					1,3	1:2
Т. контр.		Малыш				Лист	Листов	
Рук.		Кашлер			В3 ГОСТ 3680-57 / Лист 1-IV-Н ГОСТ 16523-70		Укргипроинжпроект	
Н. контр.		Петриковец						
Утв.		Бабенко						

Копировал Формат 11

Инв.№ подл. | Подп. и дата | Взам. инв.№ | Инв.№ дубл. | Подп. и дата

ТГ-19.00.00.02

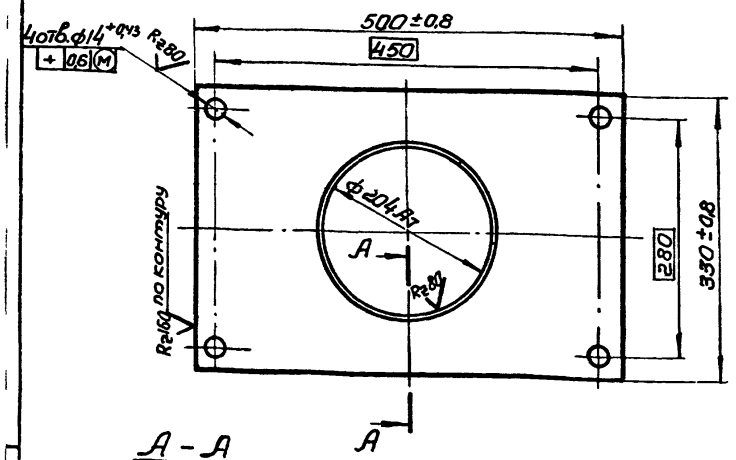

* Размер для справок.

					ТГ-19-00.00.02			
Изм.	Лист	N докум.	Подп.	Дата				
Разраб.		Малыш			Плита	Лит.	Масса	Масштаб
Пров.		Притуленко					10,89	1:5
Т. контр.		Малыш				Лист	Листов 1	
Рук.		Кашлер			10 ГОСТ 5681-57 / Лист Ст3 ГОСТ 14637-69		Укргипроинжпроект	
Н. контр.		Петриковец						
Утв.		Бабенко						

Копировал Формат 11

ТГ-19.00.00.01

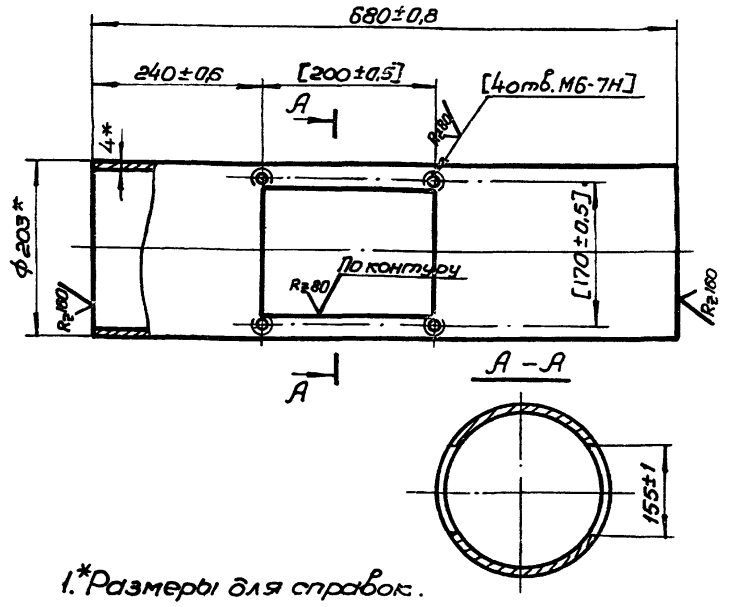

1.* Размеры для справок.

2. Обработку по размерам в квадратных скобках производить совместно с дет. ТГ-19.00.00.05

6804/III ч.2

					ТГ-19-00.00.01			
Изм.	Лист	N докум.	Подп.	Дата				
Разраб.		Малыш			Опора	Лит.	Масса	Масштаб
Пров.		Притуленко					13,3	1:5
Т. контр.		Малыш				Лист	Листов 1	
Рук.		Кашлер			203×4 ГОСТ 10704-63 / Труба А Ст3 ГОСТ 10705-63		Укргипроинжпроект	
Н. контр.		Петриковец						
Утв.		Бабенко						

Копировал Формат 11

Инв.№ подл. | Подп. и дата | Взам. инв.№ | Инв.№ дубл. | Подп. и дата

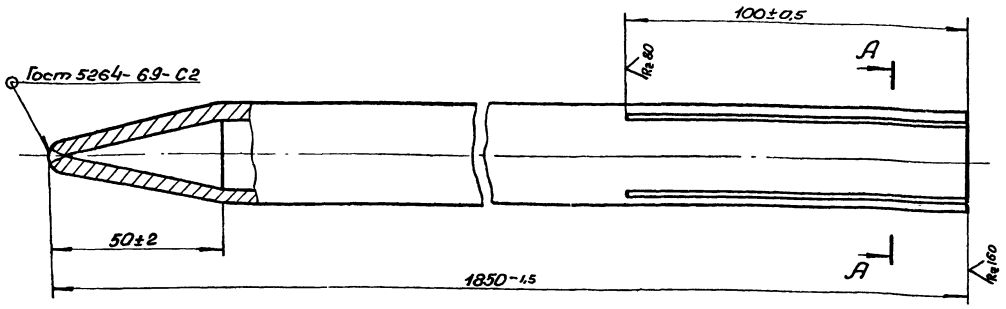

А – А

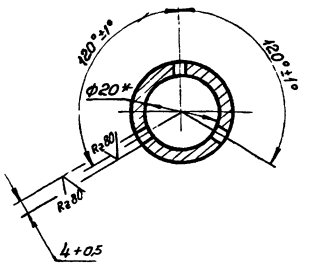

1. Электрод Э42 Гост 9467-60
2.* Размер для справок.

ТГ-20-01.00.01

Изм.	Лист	№ докум.	Подп.	Дата
Разраб.		Малыш		
Пров.		Притуленко		
Т. контр.		Малыш		
Рук.		Кашлер		
Н. контр.		Петриковец		
Утв.				

Труба

Лит.	Масса	Масштаб
	36	1:1
Лист	Листов	

Труба У20 Гост 3262-62

Укргипропромжилпроект

Копировал

Формат А2

Формат	Зона	Поз.	Обозначение	Наименование	Кол.	Примеч.
				Гайки Гост 5915-70		
		12		М12.5.019	8	
		13		М16.5.019	4	
				Шайбы Гост 6402-70		
		14		12 65Г 019	8	
		15		16 65Г 019	4	

Изм.	Лист	№ докум.	Подп.	Дата
Разраб.		Малыш		
Пров.		Притуленко		
Рук.		Кашлер		
Н. контр.		Петриковец		
Утв.				

ТГ-20-00.00.00

Лист 2

Формат А1

Формат	Зона	Поз.	Обозначение	Наименование	Кол.	Примеч.
				Документация		
А2			ТГ-20-00.00.00 СБ	Сборочный чертеж		
				Сборочные единицы		
А1		1	ТГ-20-01.00.00	Штырь	1	
А1		2	ТГ-20-02.00.00	Опора	1	
				Детали.		
А1		5	ТГ-20-00.00.01	Держатель	1	
А1		6	ТГ-20-00.00.02	Скоба	1	
А1		7	ТГ-20-00.00.03	Болт	6	
				Стандартные изделия.		
				Болты Гост 7798-70		
		10		М12×25.58.019	2	
		11		М16×25.58.019	4	

Инв. № подл. | Подп. и дата | Взам. инв. № | Инв. № дубл. | Подп. и дата

6804/III ч.2

ТГ-20-00.00.00

Изм.	Лист	№ докум.	Подп.	Дата
Разраб.		Малыш		
Пров.		Притуленко		
Рук.		Кашлер		
Н. контр.		Петриковец		
Утв.				

Молниеотвод стержневой

Лит.	Лист	Листов
	1	2

Укргипропромжилпроект

Копировал

Формат А1

Б – Б

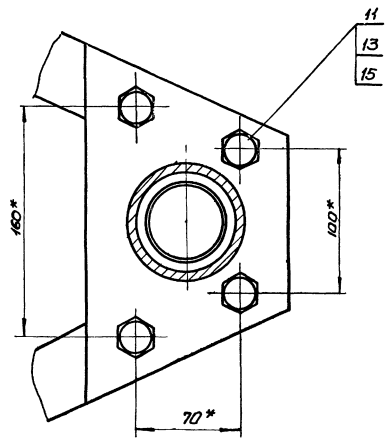

Вид А

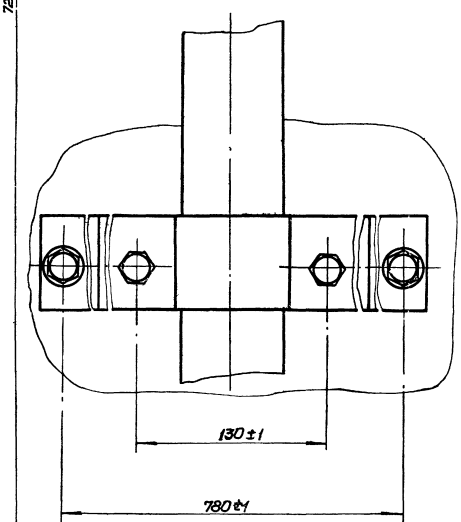

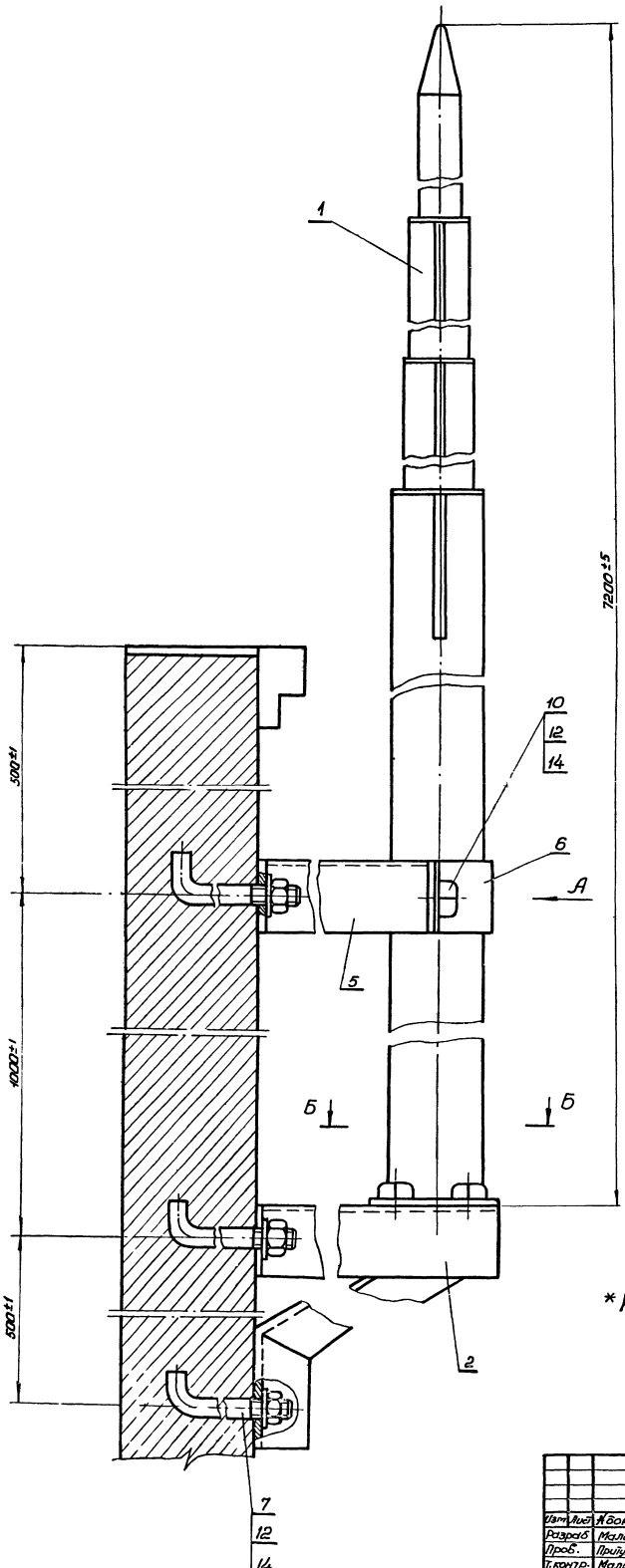

* Размеры для справок.

					ТГ 20-00.00.00 СБ		
Изм.	Лист	№ докум.	Подп.	Дата	Молниеотвод стержневой Сборочный чертеж	Лит.	Масса / Масштаб
Разраб.		Малыш		11.85			54 / 1:2
Пров.		Прилученко		11.85		Лист	Листов 7
Т. контр.		Малыш		11.85		Укргипроцинпроект	
Рук.		Кашлер		11.85			
Н. контр.		Марцинко		11.85			
Утв.		Бабенко		11.85			

6804/III ч.2

Копировал

Формат А2

ТГ20-00.00.02

(V) A

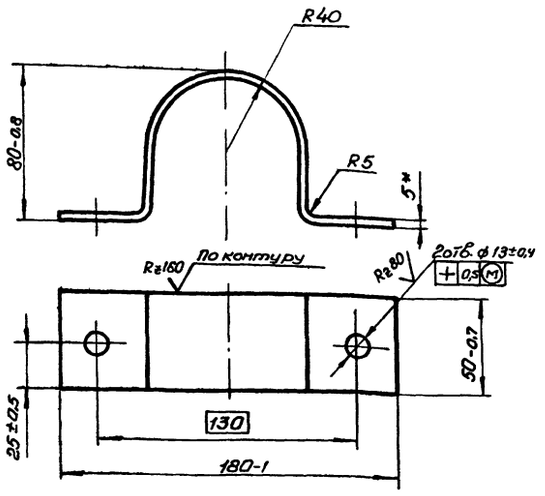

1. Длина развертки $l = 215$ мм*
2.* Размеры для справок

Изм	Лист	№ докум.	подп.	дата
Разраб.		Малыш		
Пров.		Прийуленко		
Т.контр.		Малыш		
Рук.		Кашлер		
Н.контр.		Петриковец		
Утв.				

ТГ-20-00.00.02

Скоба

Лит.	Масса	Масштаб
	0,4	1:2

Лист | Листов 1

Лист 5 Гост 5681-57 / Ст3 Гост 14637-69

Укргипроинжпроект

Копировал Дкирев — Формат 11

ТГ20-01.00.04

(V) A

28

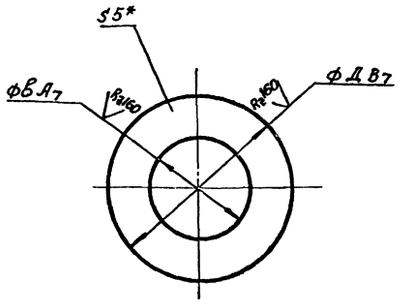

Обозначение	Д	В	Масса кг
ТГ-20-01.00.04	48	27	0,06
-01	70	49	0,06
-02	78	60	0,07

* Размер для справок.

Изм	Лист	№ докум.	подп.	дата
Разраб.		Малыш		
Пров.		Прийуленко		
Т.контр.		Малыш		
Рук.		Кашлер		
Н.контр.		Петриковец		
Утв.				

ТГ-20-01.00.04

Кольцо

Лит.	Масса	Масштаб
	см.табл.	—

Лист | Листов

Лист 5 Гост 5681-57 / Ст3 Гост 14637-69

Укргипроинжпроект

Копировал Дкирев — Формат 11

Инв. № подл. | Подп. и дата | Взамен. № | Инв. № дубл. | Подп. и дата

ТГ20-00.00.01

(V) A

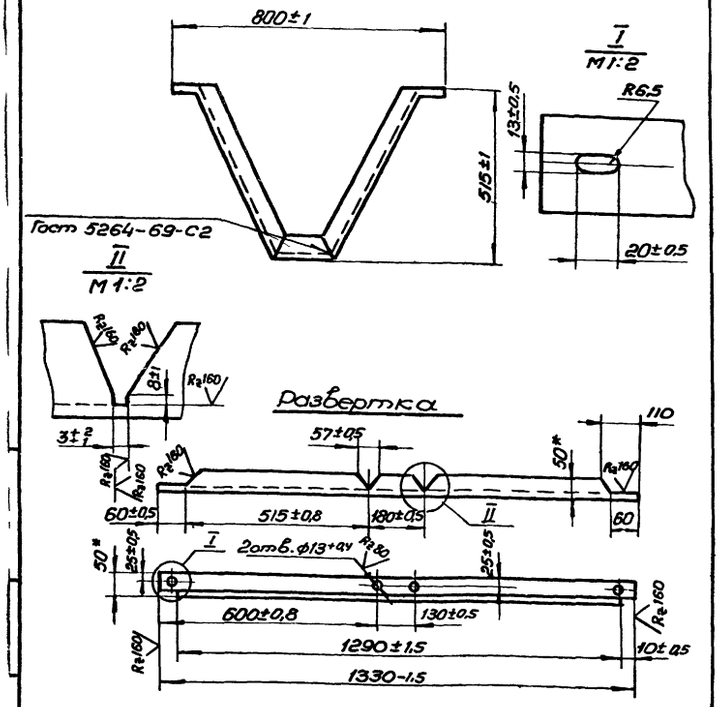

1. Электрод Э42 Гост 9467-60.
2.* Размеры для справок.

Изм	Лист	№ докум.	подп.	дата
Разраб.		Малыш		
Пров.		Прийуленко		
Т.контр.		Малыш		
Рук.		Кашлер		
Н.контр.		Петриковец		
Утв.				

ТГ-20-00.00.01

Держатель

Лит.	Масса	Масштаб
	3,9	1:10

Лист | Листов 1

Уголок Б 50х50х4 Гост 8509-72 / Ст3 Гост 535-58

Укргипроинжпроект

Копировал Дкирев — Формат 11

Формат	Зона	Поз.	Обозначение	Наименование	Кол.	Примеч.
				Документация		
12			ТГ20-01.00.00 СБ	Сборочный чертеж		
				Детали		
12		1	ТГ20-01.00.01	Труба	1	
11		2	ТГ20-01.00.02	Труба	1	
11		3	ТГ20-01.00.02-01	Труба	1	
11		4	ТГ20-01.00.03	Труба	1	
11		5	ТГ20-01.00.04	Кольцо	1	
11		6	ТГ20-01.00.04-01	Кольцо	1	
11		7	ТГ20-01.00.04-02	Кольцо	1	
11		8	ТГ20-01.00.05	Пластина	1	
54		9	ТГ20-01.00.06	Пластина		
				Лист 4 Гост 5681-57 / Ст3 Гост 14637-69		
				22-0,2 х 100-0,8	9	

6804/III ч.2

Изм	Лист	№ докум.	подп.	дата
Разраб.		Малыш		
Пров.		Прийуленко		
Рук.		Кашлер		
Н.контр.		Марцинкевич		
Утв.				

ТГ20-01.00.00

Штырь

Лит.	Лист	Листов
		1

Укргипроинжпроект

Копировал Дкирев — Формат 11

Инв. № подл. | Подп. и дата | Взамен. № | Инв. № дубл. | Подп. и дата

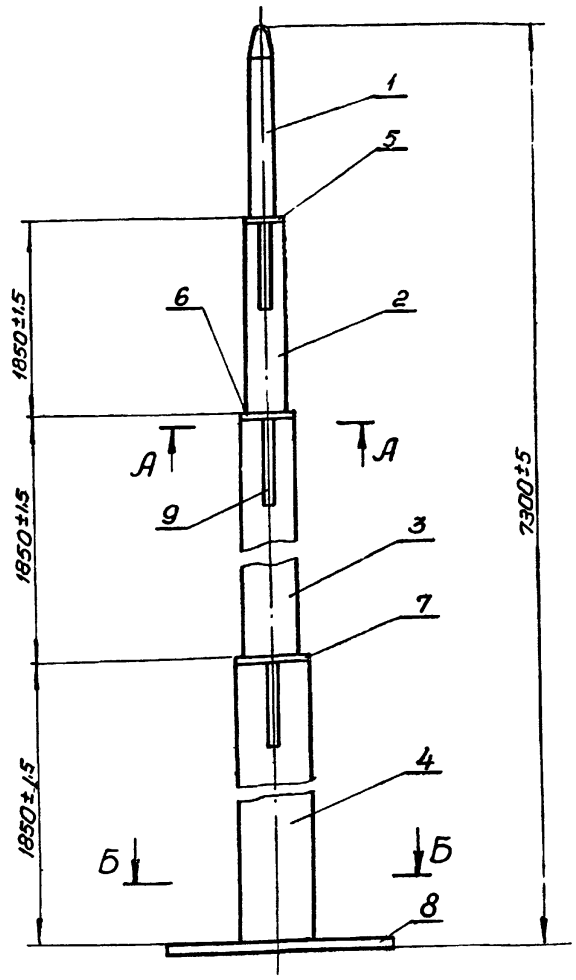

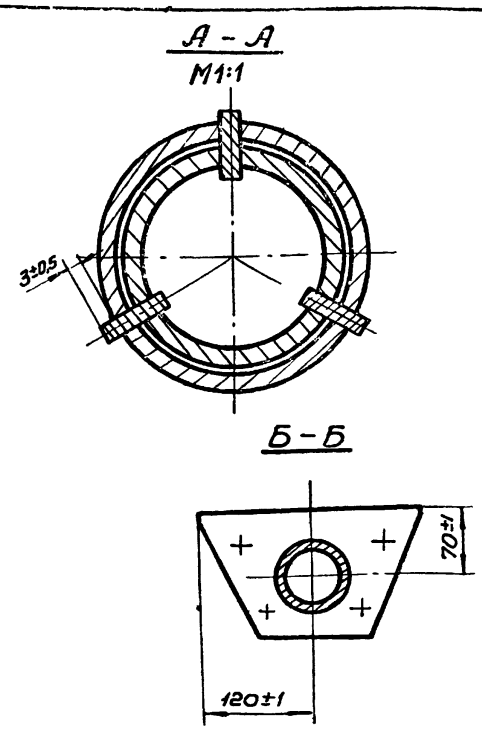

1. Сварные швы мест прилегания деталей тавровые - Т1-Δ3 по Гост 5264-69
2. Электрод Э42 Гост 9467-60

Изм.	Лист	№ докум.	подп.	дата	ТГ20-01.00.00СБ			
Разраб.		Малыш			Штырь	Лит.	Масса	Масштаб
Пров.		Притуленко			Сборочный чертеж		40,5	1:5
Т.контр.		Малыш				Лист	Листов 1	
Рук.		Кашлер				Укргипроинжпроект		
Н.контр.		Марцинкевич						
Утв.								

Копировал ДКирия — формат 12

Формат	Зона	Поз	Обозначение	Наименование	Кол.	Примеч
				Документация		
11			ТГ20-02.00.00СБ	Сборочный чертеж		
				Детали		
12		1	ТГ20-02.00.01	Консоль	1	
11		2	ТГ20-02.00.02	Опора	2	

Изм.	Лист	№ докум.	подп.	дата	ТГ20-02.00.00			
Разраб.		Малыш			Опора	Лит.	Лист	Листов 1
Пров.		Притуленко						
Рук.		Кашлер				Укргипроинжпроект		
Н.контр.		Марцинкевич						
Утв.								

Копировал — формат 11

ТГ20-02.00.00СБ

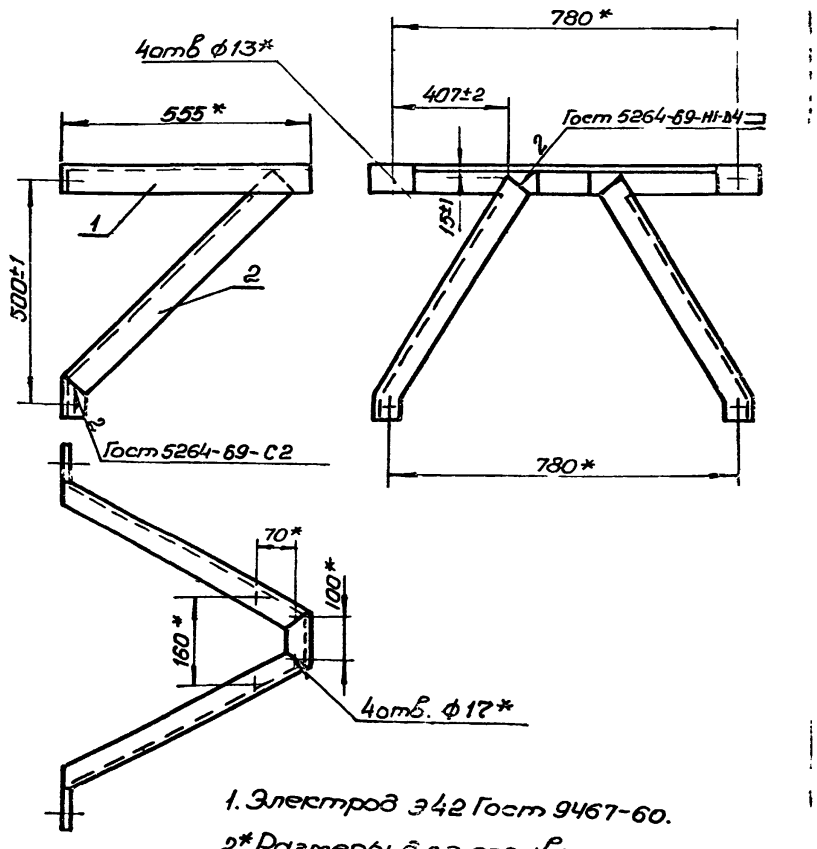

1. Электрод Э42 Гост 9467-60.
2*. Размеры для справок.

6804/III ч.2

Изм.	Лист	№ докум.	подп.	дата	ТГ20-02.00.00СБ			
Разраб.		Малыш			Опора	Лит.	Масса	Масштаб
Пров.		Притуленко			Сборочный чертеж.		8,5	1:10
Т.контр.		Малыш				Лист	Листов 1	
Рук.		Кашлер				Укргипроинжпроект		
Н.контр.		Марцинкевич						
Утв.								

Подп. и дата | Инв. № дубл. | Взам. инв. № | Подп. и дата | Инв. № подл.

Копировал ДКирия — формат 11

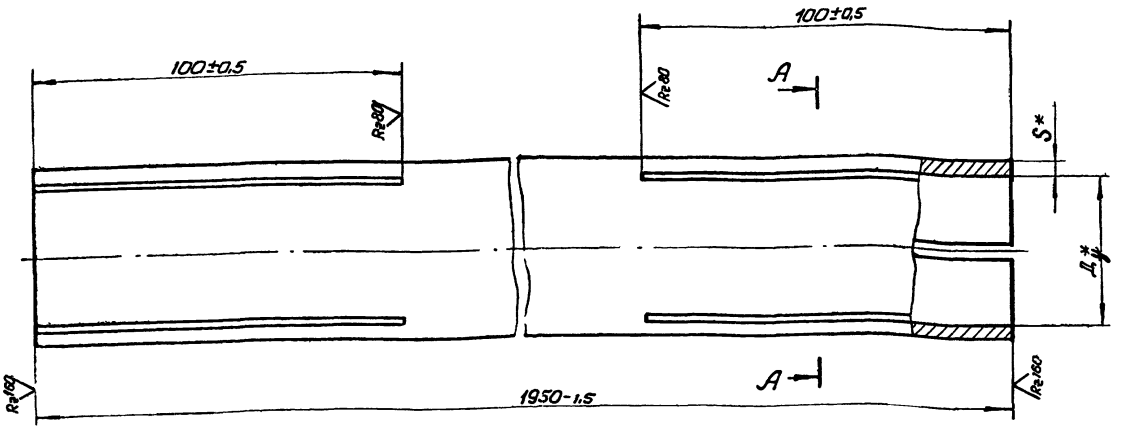

А–А

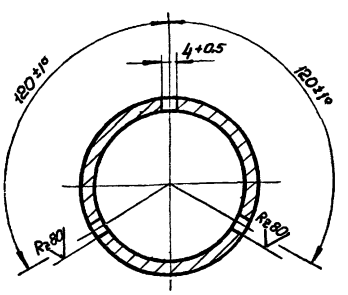

Обозначение	Дy	S	Масса кг
ТГ20-01.00.02	40	4	8,6
-01	50	4,5	12,2

* Размеры для справок.

Изм.	Лист	№ докум.	Подп.	Дата
Разраб.		Малыш		
Пров.		Пойтуленко		
Т. контр.		Малыш		
Рук.		Кашлер		
Н. контр.		Петриковец		
Утв.				

ТГ-20-01.00.02

Труба

Лит.	Масса	Масштаб
	ст.табл.	–
Лист	Листов 1	

Труба УД Гост 3262-62

Укргипроинжпроект

Копировал — Формат 12

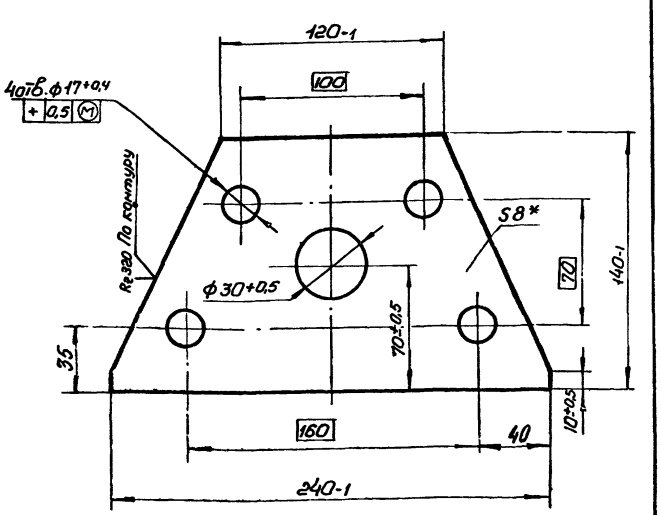

* Размер для справок

Изм.	Лист	№ докум.	Подп.	Дата
Разраб.		Малыш		
Пров.		Пойтуленко		
Т. контр.		Малыш		
Рук.		Кашлер		
Н. контр.		Петриковец		
Утв.				

ТГ20-01.00.06

Пластина

Лит.	Масса	Масштаб
	1,8	1:2
Лист	Листов 1	

Лист 8 Гост 5681-57
Ст3 Гост 14637-69

Укргипроинжпроект

Копировал — Формат 11

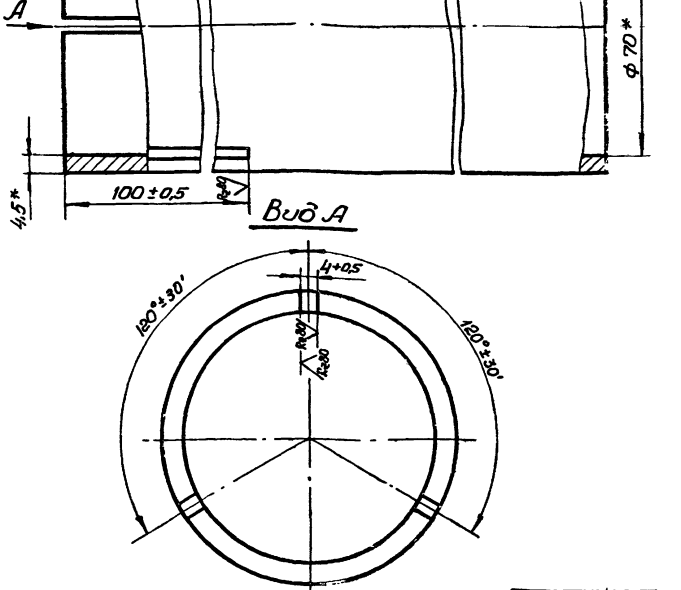

Вид А

* Размеры для справок.

6804/III ч. 2

Изм.	Лист	№ докум.	Подп.	Дата
Разраб.		Малыш		
Пров.		Пойтуленко		
Т. контр.		Малыш		
Рук.		Кашлер		
Н. контр.		Петриковец		
Утв.				

ТГ-20-01.00.03

Труба

Лит.	Масса	Масштаб
	15,5	1:1
Лист	Листов 1	

Труба У70 Гост 3262-62

Укргипроинжпроект

Копировал — Формат 11

Инв. № подл. | Подп. и дата | Взам. инв. № | Инв. № дубл. | Подп. и дата

ТГ20-00.00.03

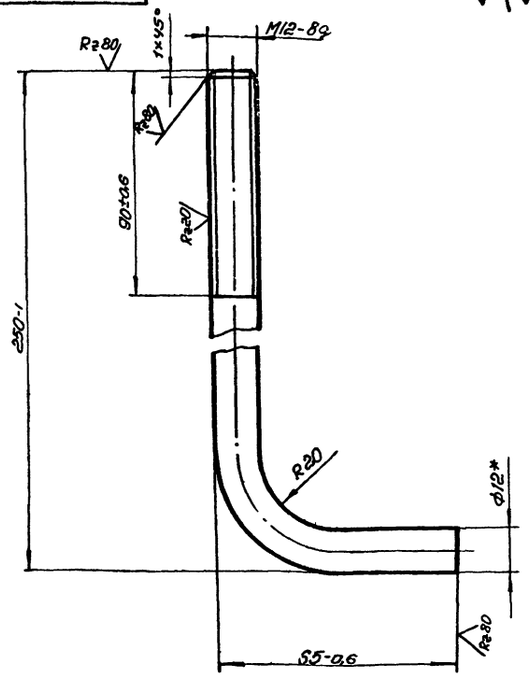

* Размер для справок

Изм.	Лист	№ докум.	Подп.	Дата	
Разраб.	Малыш				
Пров.	Прийменко				
Т.контр.	Малыш				
Рук.	Кашлер				
Н.контр.	Петриковец				
Утв.					

ТГ20-00.00.03

Болт

Лит.	Масса	Масштаб
	0,8	1:4
Лист	Листов 1	

12(4) Гост 7417-57
Круг калибр. 35 Гост 1051-59

Укргипроинжпроект

Копировал Формат А4

ТГ20-02.00.02

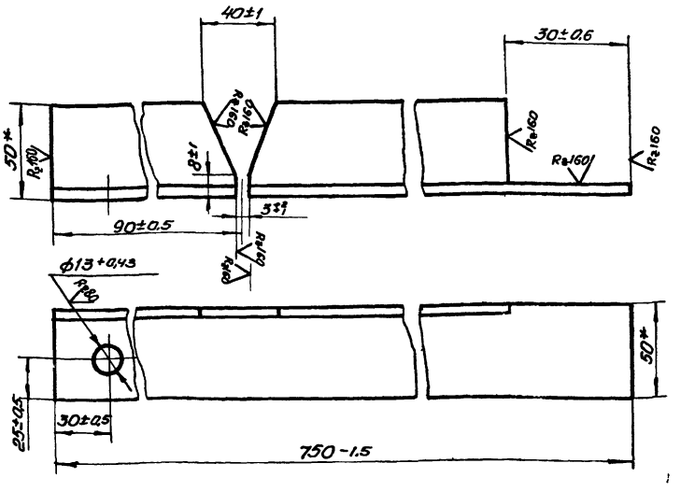

* Размеры для справок.

Изм.	Лист	№ докум.	Подп.	Дата	
Разраб.	Малыш				
Пров.	Прийменко				
Т.контр.	Малыш				
Рук.	Кашлер				
Н.контр.	Петриковец				
Утв.					

ТГ20-02.00.02

Опора

Лит	Масса	Масштаб
	2,1	1:2
Лист	Листов 1	

Уголок Б-50×50×4 Гост 8509-72 / Ст3 Гост 535-58

Укргипроинжпроект

Копировал Формат А4

Формат А1

ТГ20-02.00.01

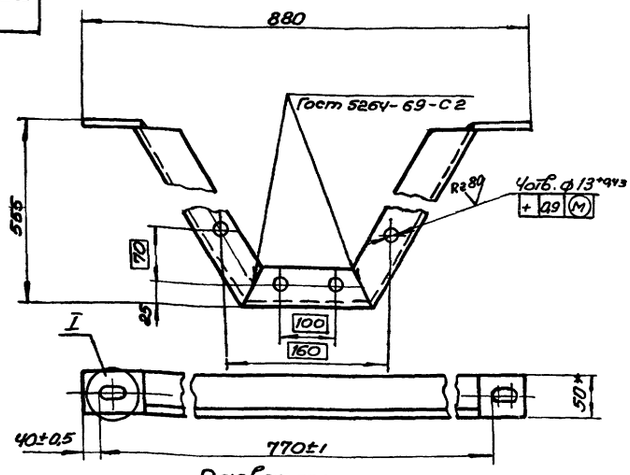

Развертка
М1:2

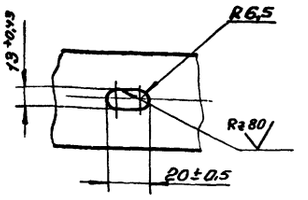

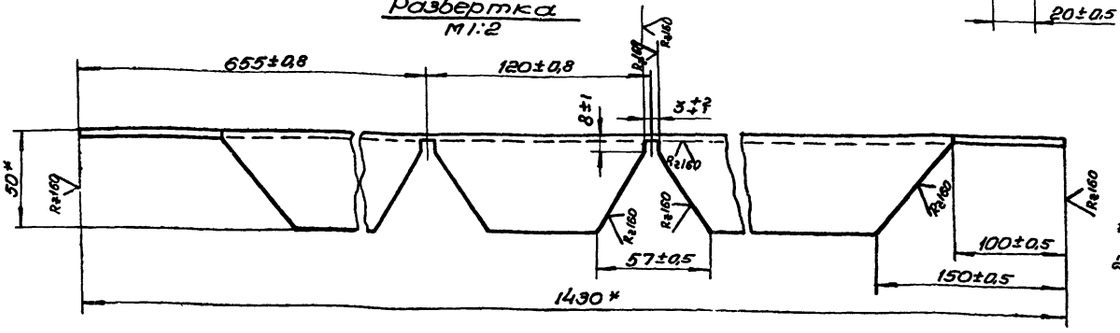

1. Электров Э42 Гост 9467-60
2. *Размеры для справок.

Изм.	Лист	№ докум.	Подп.	Дата	
Разраб.	Малыш				
Пров.	Прийменко				
Т.контр.	Малыш				
Рук.	Кашлер				
Н.контр.	Петриковец				
Утв.					

ТГ 20-02.00.01

Консоль

Лит	Масса	Масштаб
	4,3	1:5
Лист	Листов	

Уголок Б-50×50×4 Гост 8509-72 / Ст3 Гост 535-58

Укргипроинжпроект

6804/III ч.2

Копировал Формат А2

Формат А2

gost.e-ecolog.ru