ГОСУДАРСТВЕННЫЙ КОМИТЕТ ПО ГРАЖДАНСКОМУ СТРОИТЕЛЬСТВУ И АРХИТЕКТУРЕ
ПРИ ГОССТРОЕ СССР

ТИПОВЫЕ КОНСТРУКЦИИ И ДЕТАЛИ ЗДАНИЙ И СООРУЖЕНИЙ

ИНДУСТРИАЛЬНЫЕ СТРОИТЕЛЬНЫЕ ИЗДЕЛИЯ ДЛЯ ГРАЖДАНСКОГО СТРОИТЕЛЬСТВА

СЕРИЯ ИИ-03-05

КРУПНЫЕ СТЕНОВЫЕ ЛЕГКОБЕТОННЫЕ БЛОКИ

АЛЬБОМ 92

БЛОКИ НАРУЖНЫХ И ВНУТРЕННИХ СТЕН

/ДОПОЛНИТЕЛЬНЫЕ ИЗДЕЛИЯ ДЛЯ 9-ТИ ЭТАЖНЫХ ЖИЛЫХ ДОМОВ/

10165
Цена

ЦЕНТРАЛЬНЫЙ ИНСТИТУТ ТИПОВЫХ ПРОЕКТОВ
МОСКВА

gost.e-ecolog.ru

Госстрой СССР
ЦЕНТРАЛЬНЫЙ ИНСТИТУТ ТИПОВОГО ПРОЕКТИРОВАНИЯ
Свердловский филиал
620062, г.Свердловск-62, ул.Генеральская, 3а
Заказ № 7233 Инв.№ 10165 тираж 90
Сдано в печать 10.09 1980г цена 3-12

ГОСУДАРСТВЕННЫЙ КОМИТЕТ ПО ГРАЖДАНСКОМУ СТРОИТЕЛЬСТВУ И АРХИТЕКТУРЕ ПРИ ГОССТРОЕ СССР

ТИПОВЫЕ КОНСТРУКЦИИ И ДЕТАЛИ ЗДАНИЙ И СООРУЖЕНИЙ

ИНДУСТРИАЛЬНЫЕ СТРОИТЕЛЬНЫЕ ИЗДЕЛИЯ ДЛЯ ГРАЖДАНСКОГО СТРОИТЕЛЬСТВА

СЕРИЯ ИИ-03-05

КРУПНЫЕ СТЕНОВЫЕ ЛЕГКОБЕТОННЫЕ БЛОКИ

АЛЬБОМ 92

БЛОКИ НАРУЖНЫХ И ВНУТРЕННИХ СТЕН

/ДОПОЛНИТЕЛЬНЫЕ ИЗДЕЛИЯ ДЛЯ 9-ТИ ЭТАЖНЫХ ЖИЛЫХ ДОМОВ/

РАЗРАБОТАНЫ ЦНИИЭП ЖИЛИЩА ГОСУДАРСТВЕННОГО КОМИТЕТА ПО ГРАЖДАНСКОМУ СТРОИТЕЛЬСТВУ И АРХИТЕКТУРЕ ПРИ ГОССТРОЕ СССР ПРИ УЧАСТИИ НИИЖБ ГОССТРОЯ СССР

УТВЕРЖДЕНЫ ГОСУДАРСТВЕННЫМ КОМИТЕТОМ ПО ГРАЖДАНСКОМУ СТРОИТЕЛЬСТВУ И АРХИТЕКТУРЕ ПРИ ГОССТРОЕ СССР – ПРИКАЗ №88 от 6 мая 1969г. Введены в действие с 1 июля 1969г.

ЦЕНТРАЛЬНЫЙ ИНСТИТУТ ТИПОВЫХ ПРОЕКТОВ

МОСКВА

Содержание

	Марка	Лист	Стр.
Пояснительная записка		П1,П2	3,4
Блоки наружных стен			
Простеночный блок (рядовой)	НМС-4СА-4	1	5
" " "	НМС-4СА	2	6
" " "	НМС-4СА-6	3	7
" " "	НМС-4СБ-4	4	8
" " "	НМС-4СБ	5	9
" " "	НМС-4СБ-6	6	10
" "	НМС-17	7	11
" " (угловой)	НМС-9-4	8	12
" " "	НМС-9	9	13
" " "	НМС-9-6	10	14
" " "	НМС-10-4	11	15
" " "	НМС-10	12	16
" " "	НМС-10-6	13	17
Стеновой блок лоджий	НМС-18	14,15	18,19
Перемычечный блок	НМ-26-4	16,17	20,21
" "	НМ-26	18,19	22,23
" "	НМ-26-6	20,21	24,25
Перемычечные блоки НМ-26-4, НМ-26, НМ-26-6.			
Узел „А" и детали армирования		22	26
Поясной блок	НМ-87-4П	23,24	27,28
" "	НМ-87П	25,26	29,30
Поясной блок	НМ-87-6П	27,28	31,32
" "	НМ-87-4А	29,24	33,28
" "	НМ-87А	30,26	34,30
" "	НМ-87-6А	31,28	35,32
Парапетный блок	НМ-78-4	32	36
" "	НМ-78	33	37
" "	НМ-78-6	34	38
Блоки внутренних стен			
Вентиляционный блок	ВМС-30	35,36	39,40
" "	ВМС-31; ВМС-31а	37,38	41,42
" "	ВМС-32	39,40	43,44
" "	ВМС-33, ВМС-33а	41,42	45,46
" "	ВМС-34	43,44	47,48
Сантехнический блок	ВМС-35	45-48	49-52
" "	ВМСВ-35	49-52	53-56
" "	ВМС-38	53-56	57-60 52а
" "	ВМСВ-38	57-60	61-64
Вертикальный блок	ВМС-4СА	61	65
Вертикальный электротехнический блок	ВМ-72	62-64	66-68
Горизонтальный (перемычка) блок	ВМС-36	65,66	69,70а
" " "	ВМС-37	67,68	71,72 70а
Горизонтальный (перемычка) электротехн. блок	ВМ-73	69-72	73-76
" " " "	ВМ-74	73-76	77-80

ТК 1968	Стеновые легкобетонные блоки Содержание	Серия ИИ-03-05 Альбом 92 Лист С1

ЦНИЭП жилища

Проектных работ Ин. инженер проекта Б.Шаурин
Гл. архитектор проекта Л.Лукина
Гл. инженер проекта Л.Лукина
А.Кривина

10165 3

Рабочие чертежи легкобетонных стеновых блоков /серии ИИ-03-05, Альбом 92/ разработаны в соответствии с заданием Управления новой техники и экспериментального строительства Госкомитета по гражданскому строительству и архитектуре при Госстрое СССР, утвержденным 29 апреля 1968 г.

В альбом № 92 включены рабочие чертежи крупных стеновых блоков наружных и внутренних стен, предназначенные для строительства 9-этажных жилых домов со стенами из крупных легкобетонных блоков применительно к типовым проектам серии I-439А и Iу-438А. Настоящий альбом является дополнением к ранее выпущенным альбомам 90 и IА-64 серии ИИ-03-05.

Рабочие чертежи блоков разработаны в соответствии со СНиП П-В.I-62 и "Указаниями по проектированию железобетонных конструкций из легких бетонов марок I00 и ниже", СИ 279-64.

Чертежи изделий предназначены для обязательного применения при проектировании и строительстве жилых зданий и при производстве этих изделий предприятиями строительной промышленности.

Маркировка изделий принята по аналогии с изделиями Каталога ИИ-03. Внесение изменений в обозначение марок не допускается. Марки изделий проставляются на чертежах, в спецификациях проектов, в заказах заводам-изготовителям и на изделиях.

Блоки наружных стен

Изготовление блоков предусмотрено из легкого плотного бетона с наибольшим объемным весом I400, I600 и I800 кг/м3 на искусственных пористых заполнителях /керамзитобетон, аглопоритобетон, шлакопемзобетон, шлакобетон - в соответствии со СНиП I-В.3-62/.

Шлакобетон следует применять из топливных шлаков с учетом указаний СНиП I-В.I-62 (пункты 3.6 таб.6 и 3.I2), а также из щебня получаемого из доменного шлака по ГОСТ 5578-65.

Марки бетона указаны на рабочих чертежах блоков; требуемые марки по морозостойкости должны приниматься по табл.I СНиП П-В.2-62.

Допускается применение блоков из легкого плотного бетона с меньшим объемным весом при условии обеспечения заданной марки бетона.

Применение блоков с объемным весом I800 кг/м3 может быть допущено только при специальном технико-экономическом обосновании.

Рабочие чертежи стеновых блоков разработаны для стен толщиной 40, 50 и 60 см.

Внутренняя поверхность блоков должна быть гладкой, подготовленной под окраску или оклейку обоями.

Наружная поверхность блоков покрывается фактурным слоем толщиной 30 мм из цементного раствора марки "I50" с объемным весом 2000 кг/м3. Раствор для фактурного слоя принимается заводами-изготовителем по согласованию с проектной организацией, привязывающей типовой проект.

Армированные перемычечные и поясные блоки, а также стеновой блок лоджий наружных стен должны изготавливаться из бетонов, в которых обеспечивается сохранность арматуры от коррозии.

Блоки внутренних стен

Изготовление блоков предусмотрено из бетона с объемным весом 2000 и 2500 кг/м3. Марки бетона указаны на рабочих чертежах.

Блоки с вентиляционными каналами ВМС-3I, ВМС-3Iа, ВМС-32, ВМС-33, ВМС-33а и ВМС-34 предусмотрены половинной высоты этажа. Блоки ВМС-3Iа и ВМС-33а предназначены для верхней части стены 9 этажа.

Лицевые поверхности блоков внутренних стен должны быть гладкими, подготовленными под окраску или оклейку обоями.

Общие указания

Сборка арматуры каркасов и сеток должна производиться контактной точечной электросваркой в соответствии с требованиями действующих нормативных документов.

Для подъемных петель следует применять арматурную сталь А-I марок ВМСт.3пс, ВМСт.3пс, ВКСт.3пс и ВКСт.3сп; в случае монтажа конструкций при температуре минус 40^0 и ниже применение стали марок ВМСт.3пс и ВКСт.3пс не допускается; для закладных деталей применять горячекатаную полосовую и угловую сталь группы марок сталь 3.

Условные обозначения арматурных сталей в рабочих чертежах приняты по СНиП I-В.4-62.

Антикоррозийная защита закладных деталей должна выполняться в соответствии со СНиП II-В.6-62 и "Временными указаниями по антикоррозийной защите стальных закладных деталей и сварных соединений в крупнопанельных зданиях", СН 206-62, 2-е издание.

Изготовление, приемку, паспортизацию, хранение и транспортирование изделий производить с учётом указаний СНиП I-В.5-62 и I-В.5-I-62; проверку прочности по ГОСТ 8829-66, монтаж по СНиП III-В.3-62.

В типовых проектах должны быть даны указания по применению блоков и способу производства работ, обеспечивающих плотное заполнение раствором борозд для образования шпонок в местах сопряжений стен.

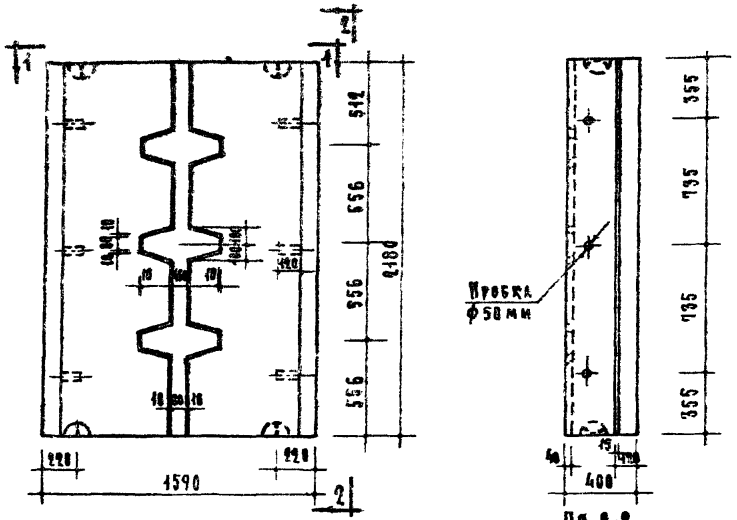

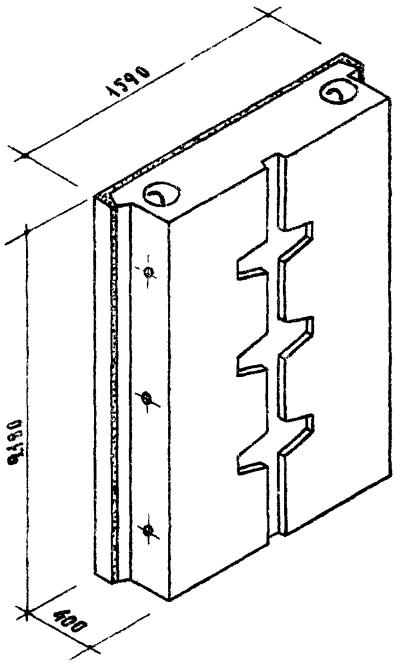

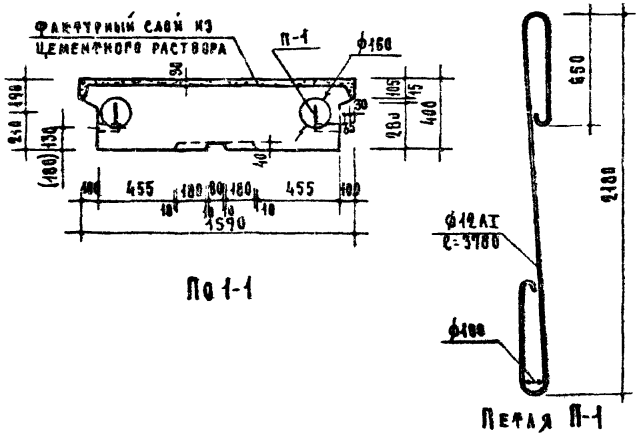

Таблица показателей

Толщина стены см	Марка блока	Объем м³ легкого бетона	Объем м³ фактурн. слоя	Объем м³ блока	Вес блока кг объемный вес бетона 1400 кг/м³	Марка легкого бетона	Марка фактурн. слоя	NN армат. элем.	Вес стали кг
40	НМС 4СА-4	1.122	0.121	1.243	1812	100	150	П-1	6.72

Примечания:

1. В скобках - привязка пробок для установки спаренных перегородок.
2. Объемный вес фактурного слоя (из цементного раствора) принят 2000кг/м³
3. При отпуске изделия с завода прочность бетона и раствора должна соответствовать проектной марке.

ТК 1968	Стеновые легкобетонные блоки	Серия ИИ-03-05	
	Простеночный блок (рядовой) НМС-4СА-4	Альбом 92	Лист 1

10165 6

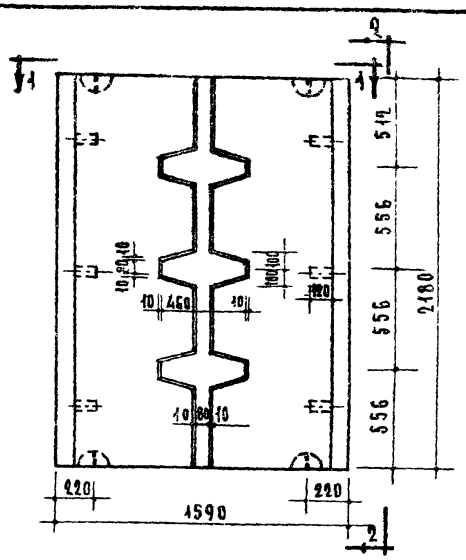

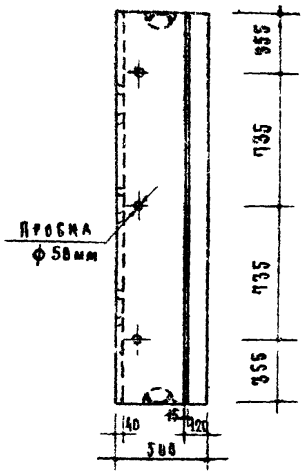

По 2-2

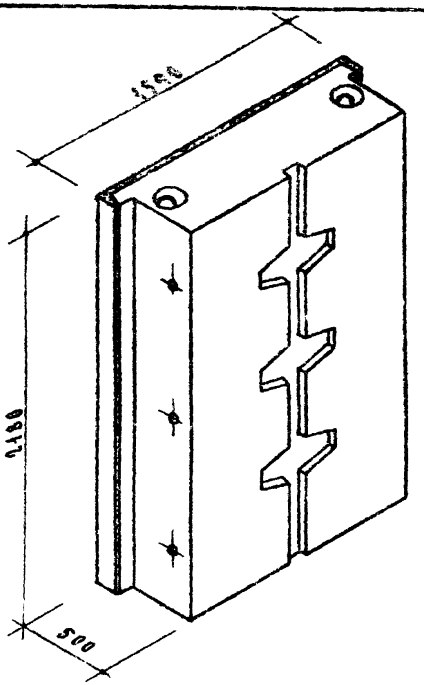

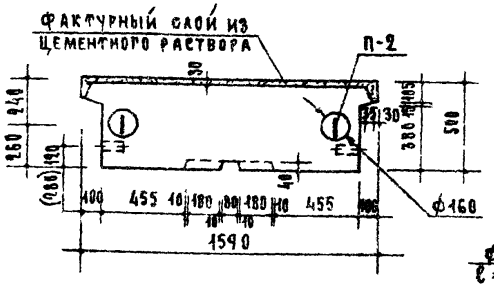

По 1-1

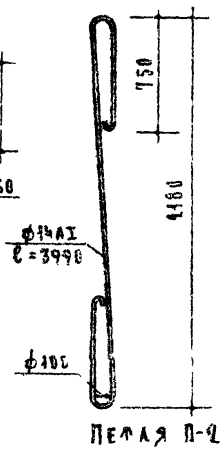

Петля П-2

Таблица показателей										
Толщина стены см	Марка блока	Объем м³			Вес блока кг		Марка		Нн армат элем.	Вес стали кг
		Легкого бетона	Фактурн слоя	Блока	Объемный вес бетона 1400 кг/м³	Объемный вес бетона 1600 кг/м³	Легкого бетона	Фактурн слоя		
50	НМС-4СА	1.425	0.121	1.546	2240	2522	180	150	П-2	9.64

Примечания:

1. В скобках – привязка пробок для установки спаренных переплетов.
2. Объемный вес фактурного слоя (из цементного раствора) принят 2000 кг/м³
3. При отпуске изделия с завода прочность бетона и раствора должна соответствовать проектной марке.

ТК	Стеновые легкобетонные блоки	Серия ИИ-03-05	
1968	Простеночный блок (рядовой) НМС-4СА	Альбом 92	Лист 2

10165 7

ЦНИИЭП жилища

Проектных работ: А. Криппа; Гл. инженер отдела: Гл. инженер проекта; Гл. инженер проекта: П. Лукин; Б. Шаулин; А. Лоршин; С. Техник; Д. Крейденко; Отдел № 10; Гл. инженер отдела; Гл. инженер проекта; Гл. инж. пр-та; Н. Никитина; С. Скурский

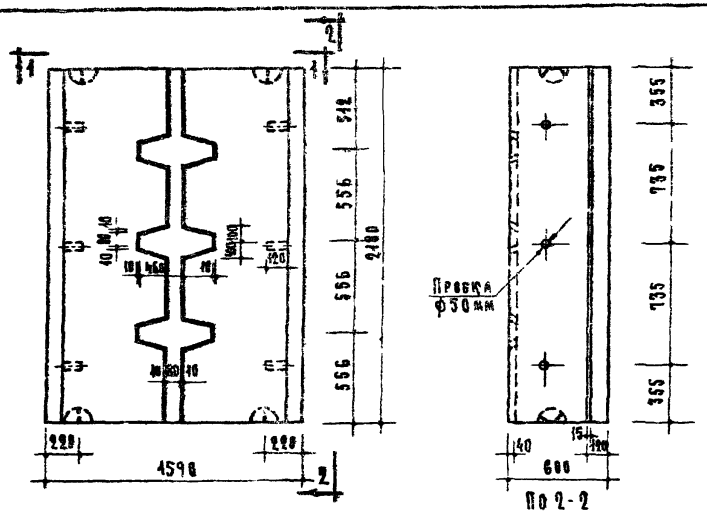

По 2-2

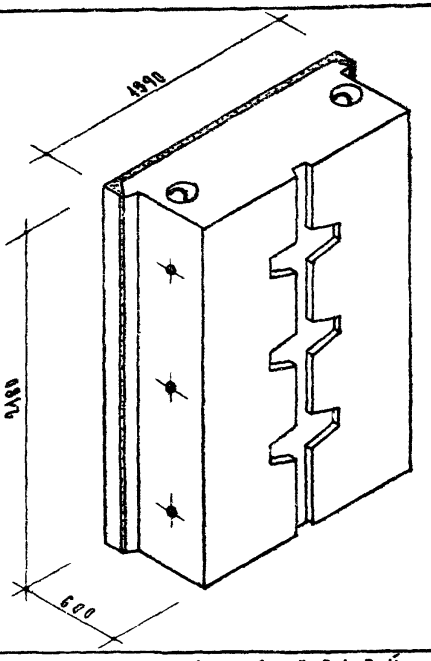

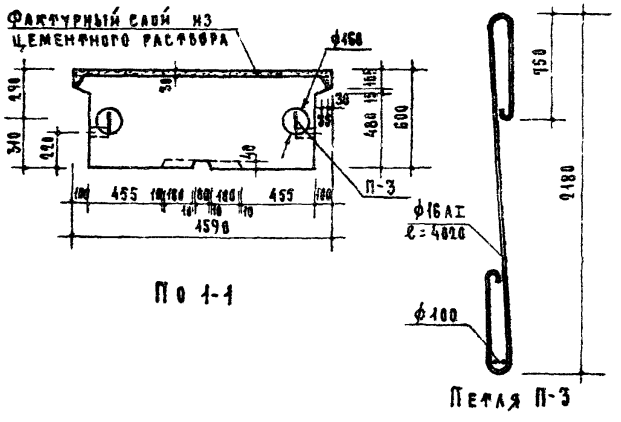

По 1-1

Петля П-3

Таблица показателей

Толщина стены см	Марка блока	Объем м³			Вес блока кг			Марка		№ арматурного элемента	Вес стали кг
		Легкого бетона	Фактурного слоя	Блока	Объемный вес бетона 1400 кг/м³	1600 кг/м³	1800 кг/м³	Легкого бетона	Фактурного слоя		
60	НМС-4СА-6	1.728	0.121	1.849	2662	3040	3352	100	150	П-3	12.70

Примечания:

1. Объемный вес фактурного слоя (из цементного раствора) принят 2000 кг/м³
2. При отпуске изделия с завода прочность бетона и раствора должна соответствовать проектной марке.

ТК	Стеновые легкобетонные блоки	Серия ИИ-03-05	
1968	Простеночный блок (рядовой) НМС-4СА-6	Альбом 92	Лист 3

10165 8

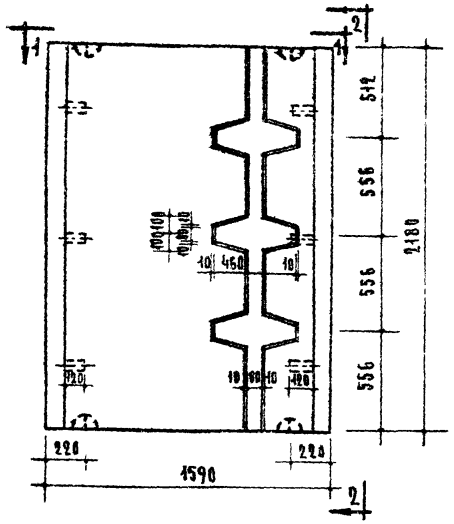
1590
220
220
556
556
556
556
2180
100
100
450
10
10
10

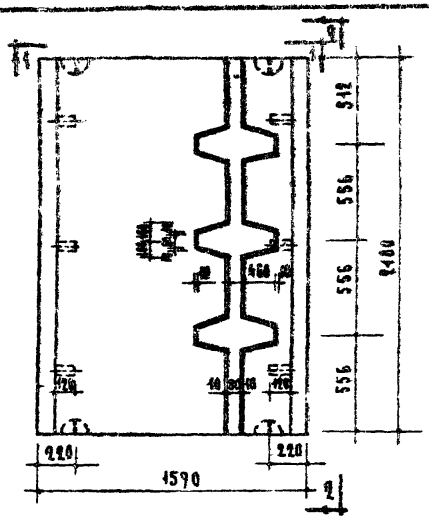

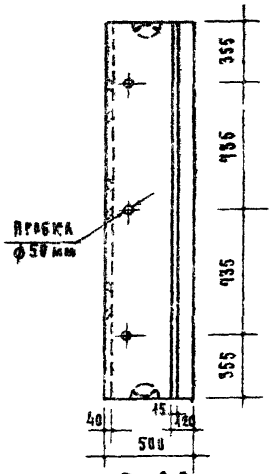

По 2-2

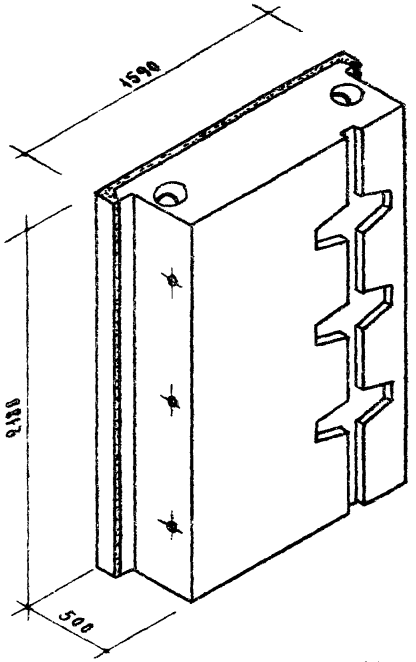

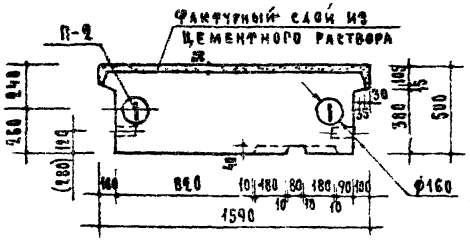

По 1-1

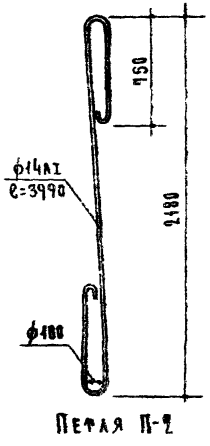

Петля П-2

Таблица показателей

Толщина стены см	Марка блока	Объем м³			Вес блока кг		Марка		NN армат. элем.	Вес стали кг
		легкого бетона	фактурн. слоя	блока	Объемный вес бетона 1400 кг/м³	1600 кг/м³	легкого бетона	фактур. слоя		
50	НМС-4СБ	1.425	0.121	1.546	2240	2592	100	150	П-2	9.64

Примечания:
1. В скобках - привязка пробок для установки спаренных переплетов.
2. Объемный вес фактурного слоя (из цементного раствора) принят 2000 кг/м³
3. При отпуске изделия с завода прочность бетона и раствора должна соответствовать проектной марке.

ТК 1968	Стеновые легкобетонные блоки	Серия ИИ-03-05	
	Простеночный блок (рядовой) НМС-4СБ	Альбом 99	Лист 5

ЦНИИЭП жилища

Согласовано

Зам. директора — А. Кириллов
Рук. бригады — А. Крутов
Проектный институт — А. Кириллов
Отдела — А. Кириллов
Гл. инж. проекта — А. Кириллов

Конструкции — В. Гинзбург
Отдела — А. Кузнецов
Отдела — Ст. Жиженин
Отдела — К. Гусейнов
Отдела — Б. Шалыгин
Отдела — И. Лукьянов
Отдела — П. Лукин
Гл. инж. проекта — А. Кириллов

Гл. инж. проекта — А. Кириллов

10165 10

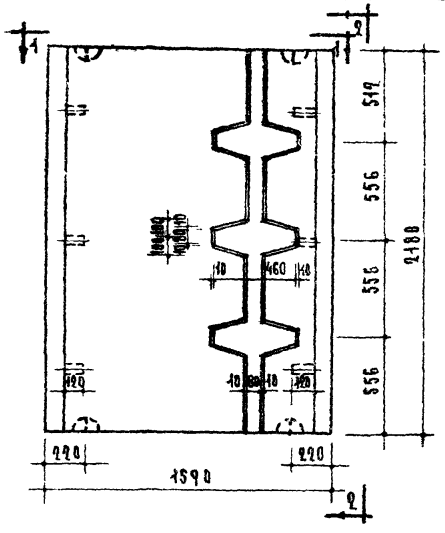
519
556
556
556
2180
220
1590
220
10
460
10
100
100
100

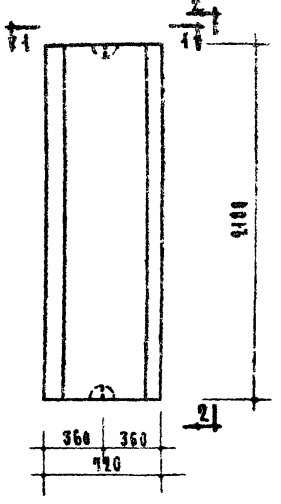

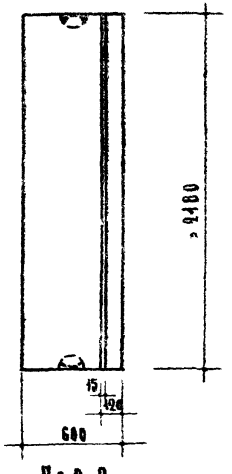

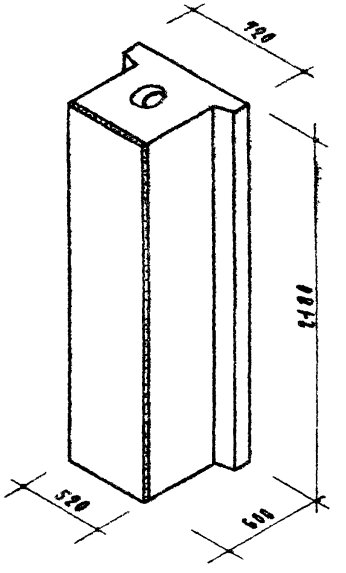

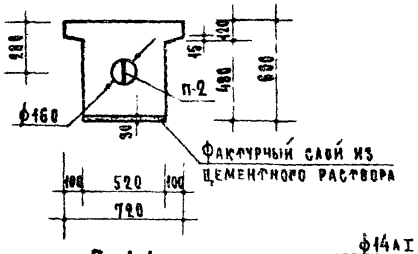

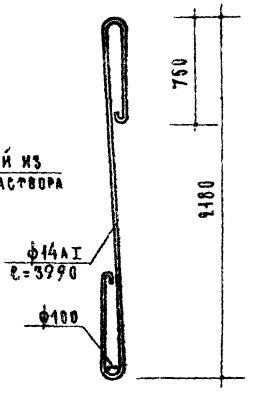

Таблица показателей

Марка блока	Объем м³			Вес блока кг			Марка		NN арм. элем.	Вес стали кг
	легкого бетона	фактурн. слоя	блока	Объемный вес бетона 1400 кг/м³	1600 кг/м³	1800 кг/м³	легкого бетона	фактурн. слоя		
НМС-17	0.693	0.034	0.727	1038	1178	1318	100	150	П-2	4.82

Примечания:

1. Объемный вес фактурного слоя (из цементного раствора) принят 2000 кг/м³.
2. При отпуске изделия с завода прочность бетона и раствора должна соответствовать проектной марке.

ТК 1968	Стеновые легкобетонные блоки. Простеночный блок НМС-17	Серия ИИ-03-05 Альбом 92 Лист 7

ЦНИЭП жилища

10165 12

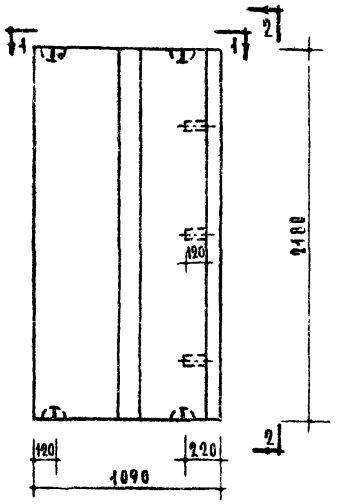

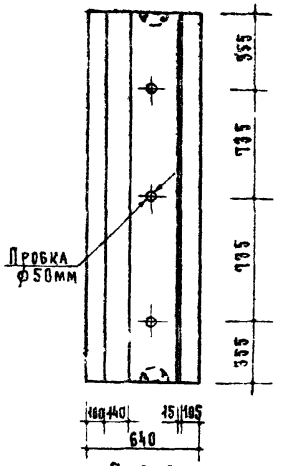

По 2-2

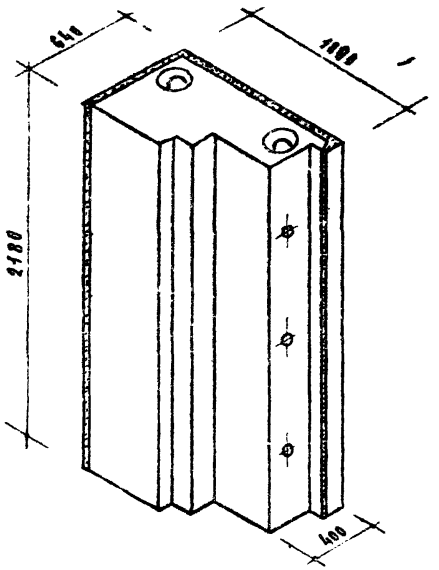

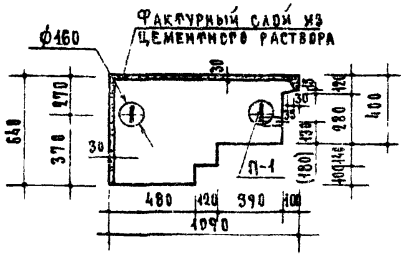

По 1-1

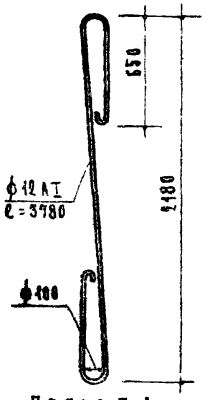

Петля П-1

Таблица показателей

Толщина стены см	Марка блока	Объем м³ легкого бетона	Объем м³ фактурн. слоя	Объем м³ блока	Вес блока кг объемный вес бетона 1400 кг/м³	Марка легкого бетона	Марка фактурн. слоя	NN арм. элем.	Вес стали кг
40	НМС-9-4	1.052	0.119	1.171	1710	100	150	П-1	6.92

Примечания:

1. В скобках - привязка пробок для установки спаренных перепадов.
2. Объемный вес фактурного слоя (из цементного раствора) принят 2000 кг/м³.
3. При отпуске изделия с завода прочность бетона и раствора должна соответствовать проектной марке.

ТК 1968	Стеновые легкобетонные блоки	Серия ИИ-03-05	
	Простеночный блок (угловой) НМС-9-4	Альбом 92	Лист 8

10165 13

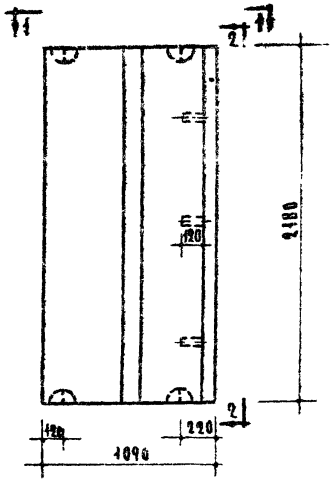

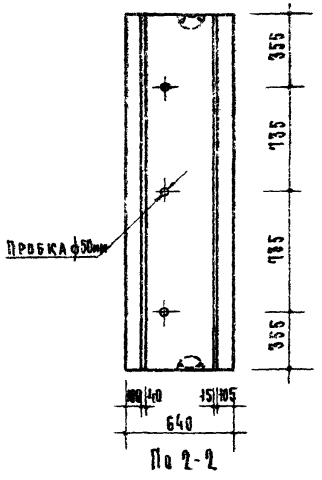

По 2-2

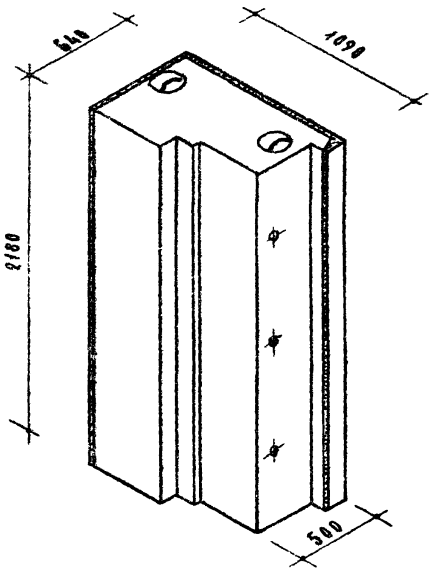



По 1-1

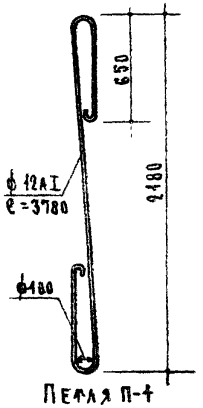

Петля П-1

ТАБЛИЦА ПОКАЗАТЕЛЕЙ										
Толщина стены см	Марка блока	Объем м³			Вес блока кг		Марка		NN арм. элем.	Вес стали кг
		Легкого бетона	Фактурн. слоя	Блока	Объемный вес бетона 1400 кг/м³	Объемный вес бетона 1600 кг/м³	Легкого бетона	Фактурн. слоя		
50	НМС-9	1.138	0.119	1.257	1831	2059	100	150	П-1	6.72

Примечания:

1. В скобках - привязка пробок для установки сваренных переплетов.
2. Объемный вес фактурного слоя (из цементного раствора) принят 2000 кг/м³
3. При отпуске изделия с завода прочность бетона и раствора должна соответствовать проектной марке.

ТК	Стеновые легкобетонные блоки	Серия ИИ-03-05
1968	Простеночный блок (угловой) НМС-9	Альбом 92 / Лист 9

Согласовано: Отдел №10 — Гл. инженер отдела; Гл. инженер проекта; Технолог гл. инж. пр-та; Отдел №20 — Гл. инженер отдела; Гл. инженер проекта; Технолог гл. инж. пр-та; Н. Самойлов; Н. Синицына; С. Скурский; В. Гиберман; Д. Крейденко; Ст. инженер; Ст. техник; А. Мартунин; Б. Шляпин; А. Лукин; П. Лукин; Зам. директора; Рук. отдела конструкции; Гл. инженер отдела; Гл. инженер проекта; Гл. инженер проекта; Н. Крипла

ЦНИИЭП жилища

10165 14

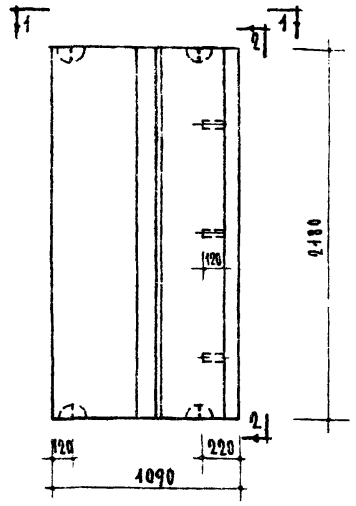

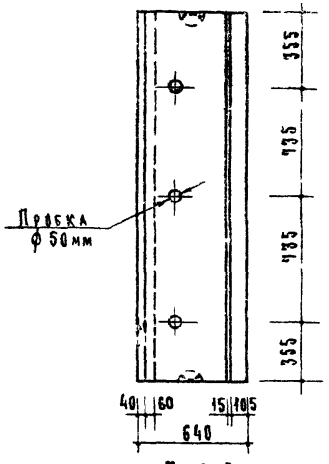

По 2-2

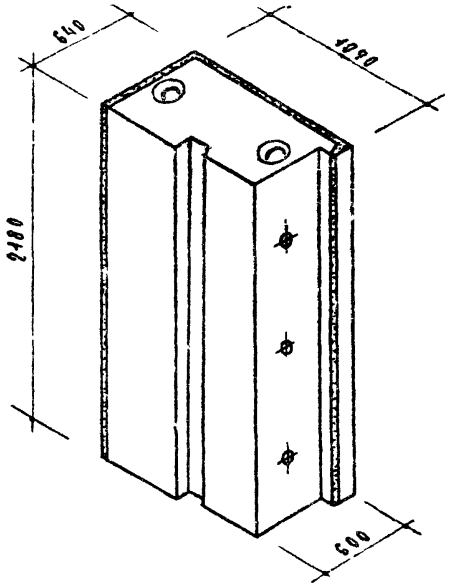

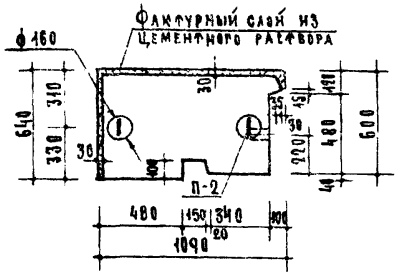

По 1-1

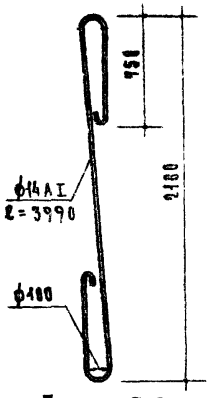

Петля П-2

Таблица показателей

Толщина стены см	Марка блока	Объем м³			Вес блока кг			Марка		NN арм элем	Вес стали кг
		легкого бетона	фактурн. слоя	блока	Объемный вес бетона 1400кг/м³	1600кг/м³	1800кг/м³	легкого бетона	фактурн. слоя		
60	НМС-9-6	1.239	0,119	1.358	1973	2220	2468	100	150	П-2	9.64

Примечания:

1. Объемный вес фактурного слоя (из цементного раствора) принят 2000кг/м³
2. При отпуске изделия с завода прочность бетона и раствора должна соответствовать проектной марке

ТК 1968	Стеновые легкобетонные блоки Просеночный блок (угловой) НМС-9-6	Серия ИИ-03-05 Альбом 92 Лист 10

ЦНИИЭП жилища

Гл. инженер проекта А. Крипак

Рук. отделения Г. Пучинский

Рук. группы О. Кибенко

Гл. конструктор проекта Б. Шапиро

Гл. инженер А. Мержанов

Гл. механик Б. Шапиро

Гл. архитектор А. Лукин

Отдел № 10 Гл. инженер А. Гуревенко

Гл. инженер проекта Р. Присяжная

Гл. конструктор проекта Ю. Сухоруков

Гл. технолог Ц. Самойлов

Гл. экономист Ч. Мочалина

Гл. инженер проекта Н. Щупак

Справочно

10165 15

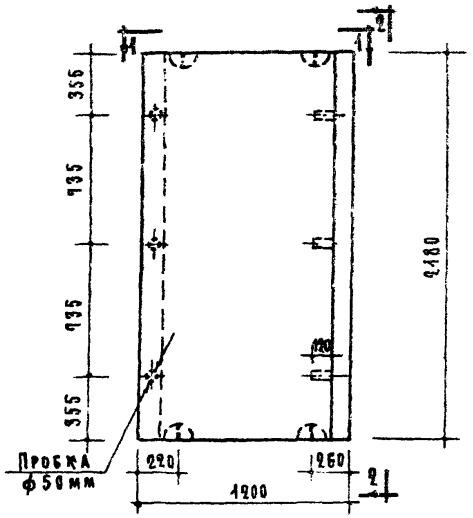

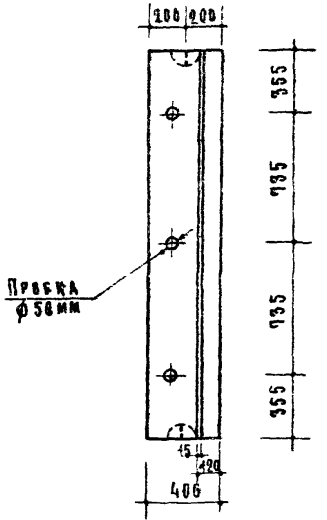

По 2-2

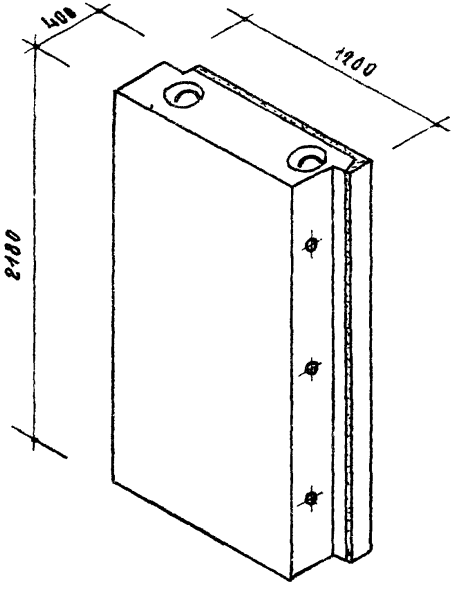

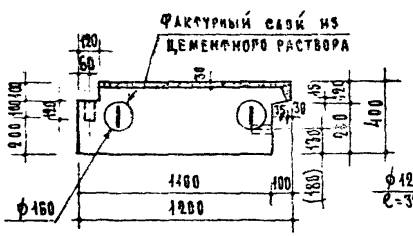

По 1-1

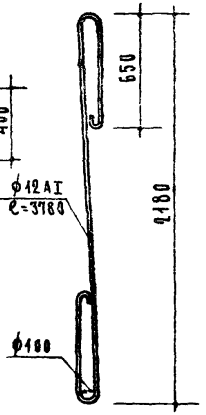

Петля П-1

ТАБЛИЦА ПОКАЗАТЕЛЕЙ

Толщина стены см	Марка блока	Объем м³			Вес блока кг	Марка		NN армат. элем	Вес стали кг
		легкого бетона	фактурн. слоя	блока	объемный вес бетона 1400 кг/м³	легкого бетона	фактур. слоя		
40	НМС-10-4	0.875	0.079	0.954	1380	100	150	П-1	6.72

Примечания.
1. В скобках - привязка пробок для установки спаренных перепадов.
2. Объемный вес фактурного слоя (из цементного раствора) принят 2000 кг/м³.
3. При отпуске изделия с завода прочность бетона и раствора должна соответствовать проектной марке.

ТК 1968	Стеновые легкобетонные блоки	Серия ИИ-03-05
	Простеночный блок (угловой) НМС-10-4	Альбом 92 / Лист 11

10165 16

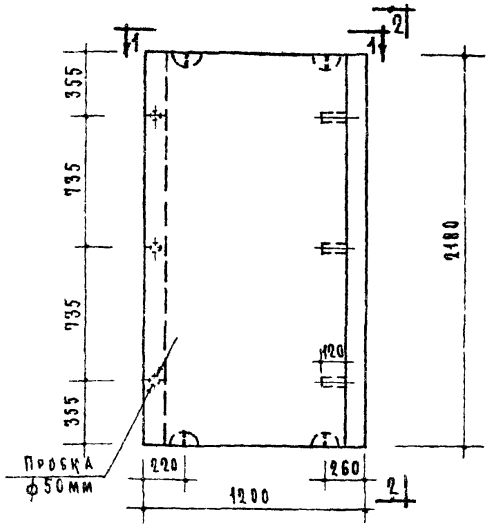

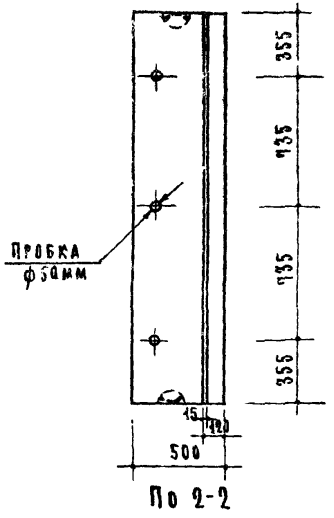

По 2-2

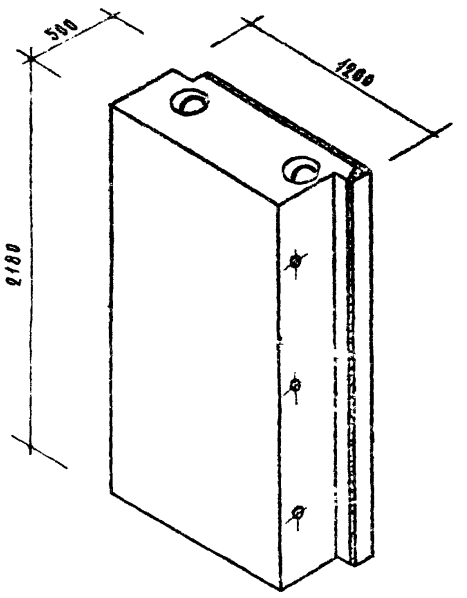

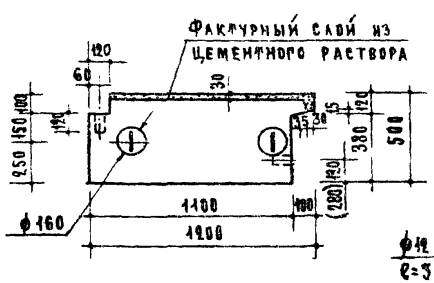

По 1-1

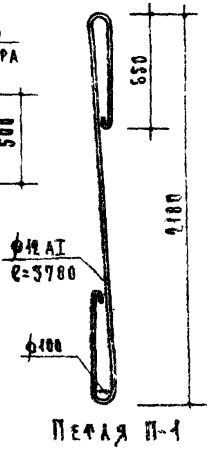

Петля П-1

Таблица показателей

Толщина стены, см	Марка блока	Объем м³			Вес блока кг		Марка		№ арм. элем.	Вес стали кг
		легкого бетона	фактурн. слоя	блока	объемный вес бетона 1400 кг/м³	объемный вес бетона 1600 кг/м³	легкого бетона	фактур. слоя		
50	НМС-10	1.115	0.079	1.194	1719	1942	100	150	П-1	6.72

Примечания.

1. В скобках - привязка пробок для установки спаренных переплетов.
2. Объемный вес фактурного слоя (из цементного раствора) принят 2000 кг/м³.
3. При отпуске изделия с завода прочность бетона и раствора должна соответствовать проектной марке.

ТК 1968	Стеновые легкобетонные блоки Простеночный блок (угловой) НМС-10	Серия ИИ-03-85 Альбом 92, Лист 12

ЦНИИЭП жилища

Гл. инженер проекта А. Крилла; Гл. инженер отдела А. Мкртумян; Рук. отдела конструкций Б. Шлаин; Рук. отдела технологии А. Лукин; Гл. инженер проекта Г. Сапрыкин; Гл. инженер отдела М. Никитина; Рук. отдела № 10 Ю. Арсенов; Гл. инженер проекта В. Гинзбург; Гл. инженер отдела А. Самойлов; Гл. инженер проекта В. Стрелков; Гл. инженер проекта Г. Сапрыкин; Гл. инженер проекта А. Крилла

Согласовано

10165 17

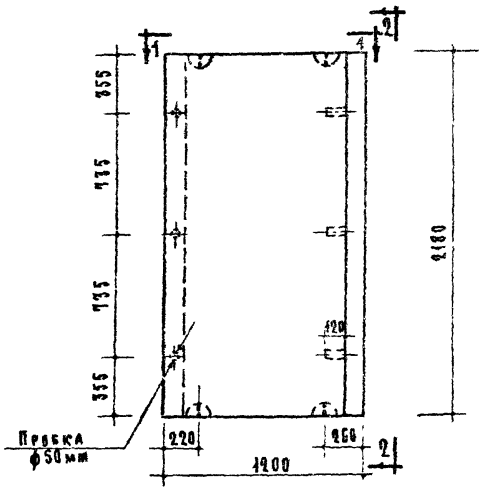

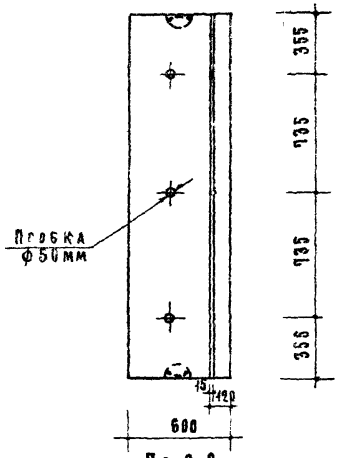

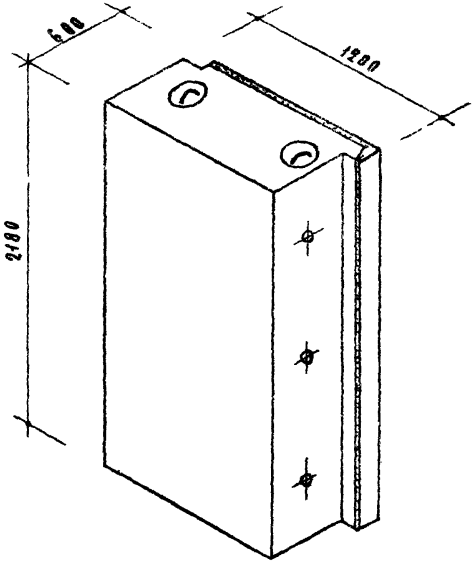

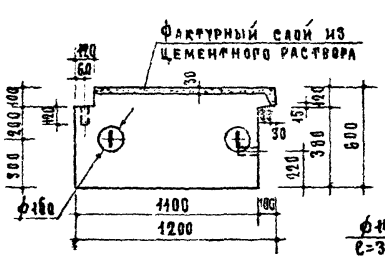

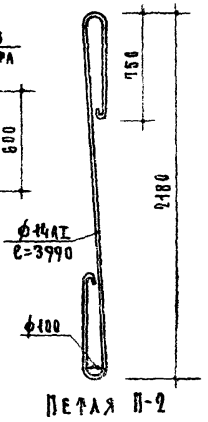

Таблица показателей											
Толщина стены см	Марка блока	Объем м³			Вес блока кг			Марка		№ арм. элем.	Вес стали кг
		легкого бетона	фактурн. слоя	блока	объемный вес бетона 1400кг/м³	1600кг/м³	1800кг/м³	легкого бетона	фактур. слоя		
60	НМС-10-6	1.355	0.079	1.434	2855	2326	2597	100	150	П-2	9.64

Примечания.

1. Объемный вес фактурного слоя (из цементного раствора) принят 2000 кг/м³
2. При отпуске изделия с завода прочность бетона и раствора должна соответствовать проектной марке.

ТК 1968	Стеновые легкобетонные блоки Просеночный блок (угловой) НМС-10-6	Серия ИИ-09-05 Альбом 92 Лист 13

Союзгипрогражданстрой
Гл. инженер проекта К. Крюков
Гл. инженер отдела А. Жилунович
Рук. отдела Б. Шалыгин
Гл. инженер проекта А. Лукин
Гл. инженер проекта Л. Лукин
Гл. инженер проекта Л. Лукин
Гл. инженер проекта Л

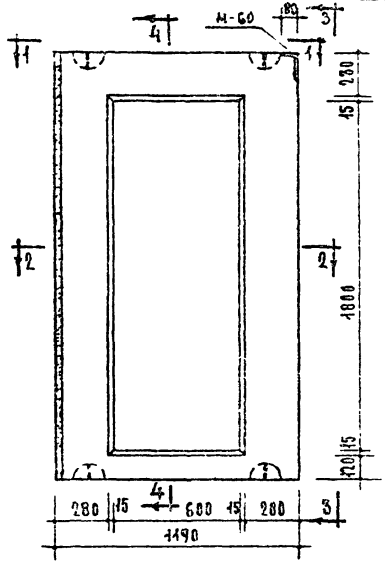

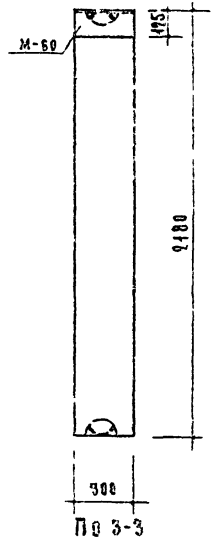

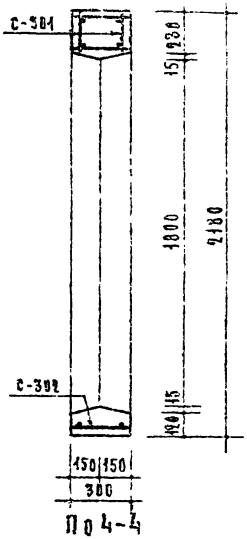

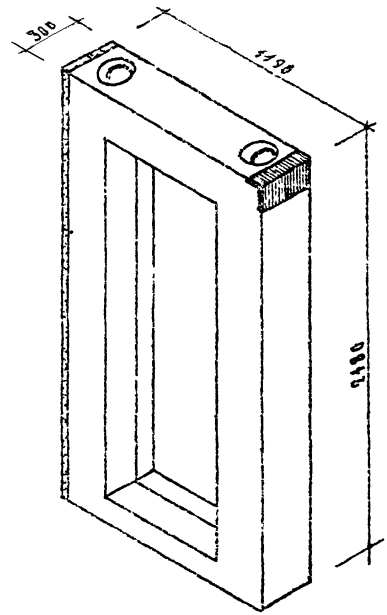

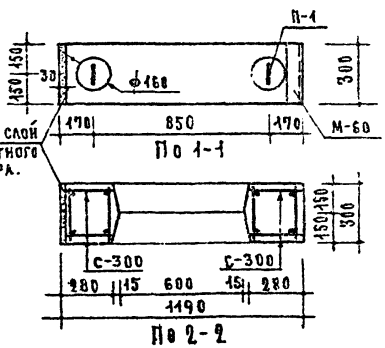

Таблица показателей

Марка блока	Объем м³			Вес блока кг	Марка легкого бетона и фактурного слоя	Вес стали кг
	легкого бетона	фактурного слоя	блока	объемный вес бетона 1800 кг/м³		
НМС-18	0.419	0.020	0.439	795	150	33.0

Примечания:

1. Детали армирования и арматурные элементы см. лист 15.
2. Объемный вес фактурного слоя (из цементного раствора) принят 2000 кг/м³.
3. При отпуске изделия с завода прочность бетона и раствора должна соответствовать проектной марке.

ЦНИИЭП жилища

ТК	Стеновые легкобетонные блоки.	Серия ИИ-03-05
1968	Стеновой блок лоджии НМС-18. Общий вид.	Альбом 92 / Лист 14

10165 19

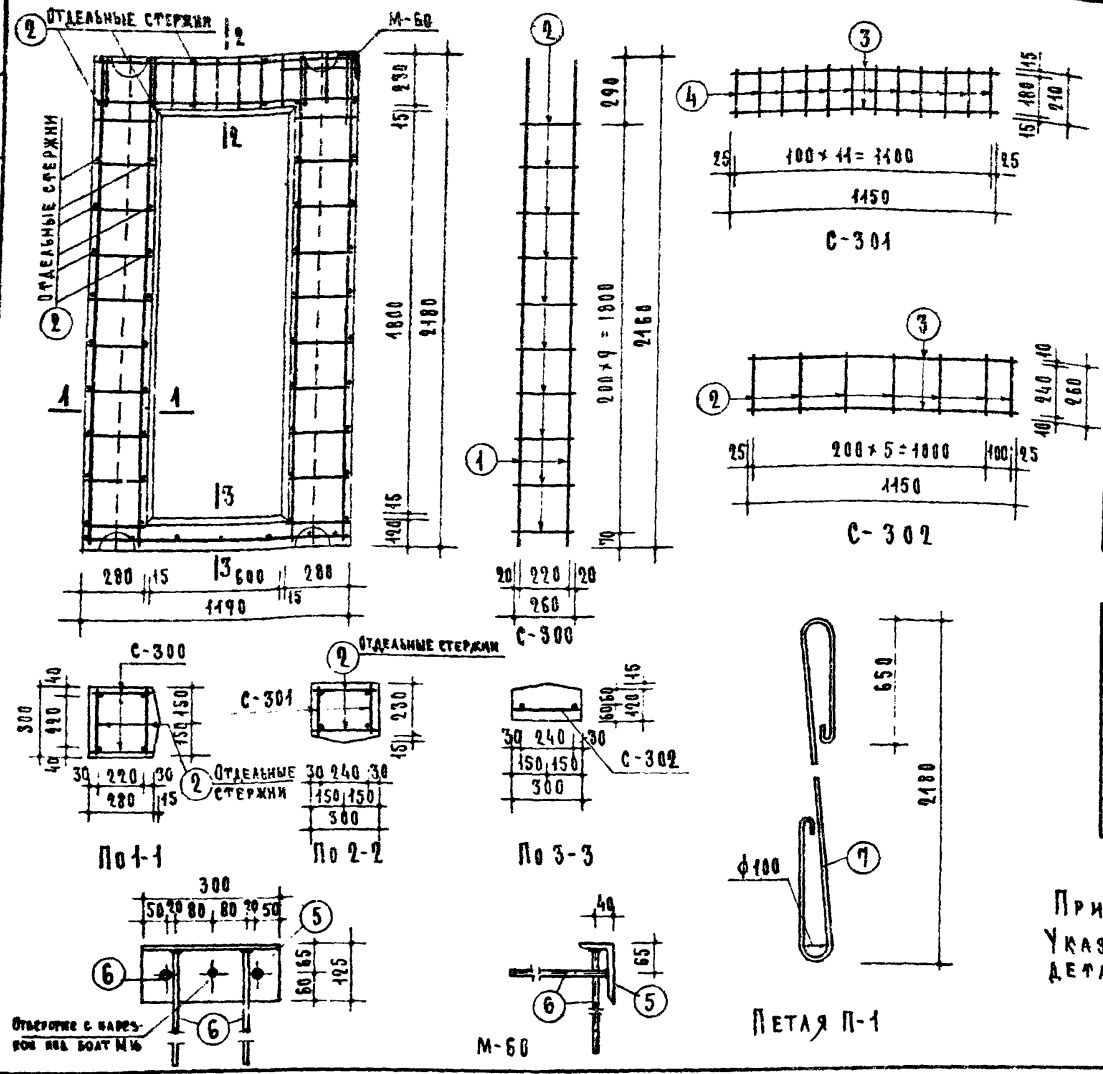

Спецификация стали

Арматурные элементы		NN поз.	Сечение мм	На 1 элемент		Вес стали кг	
Марка	К-во шт.			К-во шт.	Длина 1 шт.	Общая длина м	На 1 элемент	Общий
С-300	4	1	ф10 А III	2	2160	4.32	2.67	12.28
		2	ф 5 В I	10	260	2.60	0.40	
С-301	2	3	ф10 А III	2	1150	2.30	1.42	5.94
		4	ф10 А III	12	210	2.52	1.55	
С-302	1	3	ф10 А III	2	1150	2.30	1.42	1.70
		2	ф 5 В I	7	260	1.82	0.28	
Отдельные стержни	-	2	ф 5 В I	44	260	11.44	1.76	1.76
М-60	1	5	Δ25×80×8	1	300	0.30	3.74	3.74
		6	ф10 А III	4	350	1.40	0.86	0.86
П-1	2	7	ф12 А I	1	3780	3.78	3.36	6.72
Итого:								33.0

Выборка стали

Сечение мм	ф10 А III	ф12 А I ВКС 1-2	ф 5 В I	Δ25×80×8
Длина м	30.62	7.56	23.66	0.30
Вес кг	18.90	6.72	3.64	3.74
Нормативное сопротивление арматуры $R_a^н$ кг/см²	4000	2400	5500	2400
N ГОСТ, А арматуры	5781-61		6727-53	8510-57

Примечание.

Указания по антикоррозийной защите закладной детали ⑤ см. пояснительную записку.

ТК 1968	Стеновые легкобетонные блоки. Стеновой блок лоджии НМС-18. Детали армирования и арматурные элементы.	Серия ИИ-03-05	Альбом 92 / Лист 15

10165 20

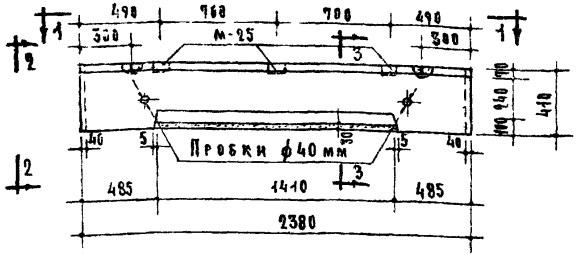

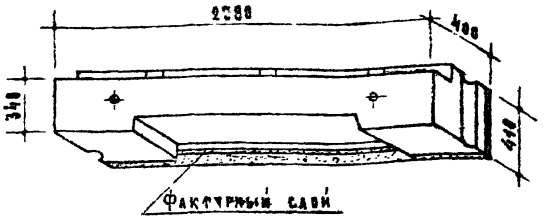

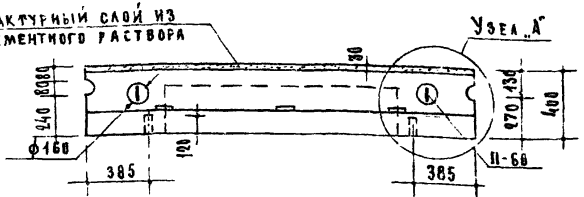

По 1-1

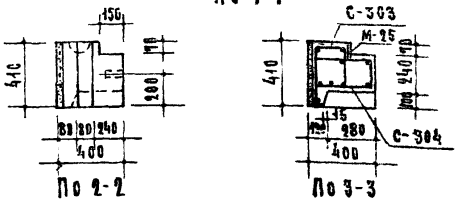

По 2-2 По 3-3

Расчетная схема

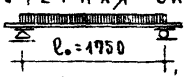

Нагрузки (включающие собственный вес перемычечного блока):
Расчетная нагрузка по несущей способности — 3900 кг/пм
Нормативная нагрузка — 3350 "
Нагрузки при расчете прогиба
длительно действующая — 2550 "
кратковременно действующая — 800 "

Таблица показателей

Толщина стены см	Марка блока	Объем м³ легкого бетона	Объем м³ фактурн. слоя	Объем м³ блока	Вес блока кг объемный вес бетона 1400 кг/м³	Марка легкого бетона	Марка фактурн. слоя	Вес стали кг
40	НМ-26-4	0.989	0.032	0.921	470	100	150	20.84

Примечания:

1. Арматурные элементы см. лист 17.
2. Узел „А" и детали армирования см. лист 22.
3. Объемный вес фактурного слоя (из цементного раствора) принят 2000 кг/м³.
4. При отпуске изделия с завода прочность бетона и раствора должна соответствовать проектной марке.

ТК 1968	Стеновые легкобетонные блоки. Перемычечный блок НМ-26-4. Общий вид.	Серия ИИ-03-05	Альбом 92 / Лист 16

10165 21

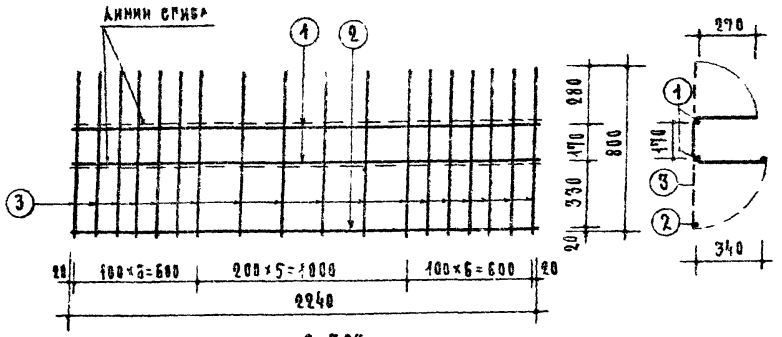

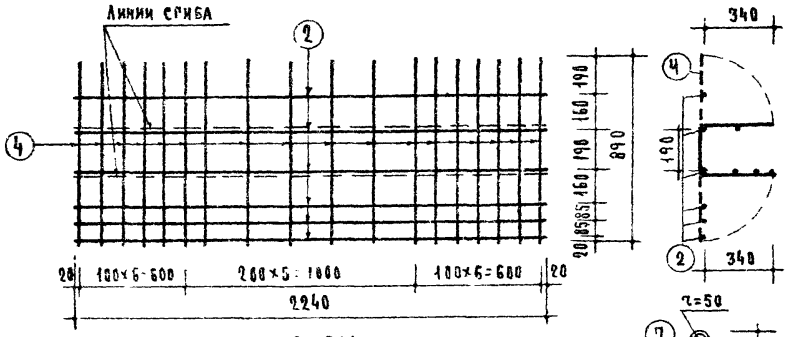

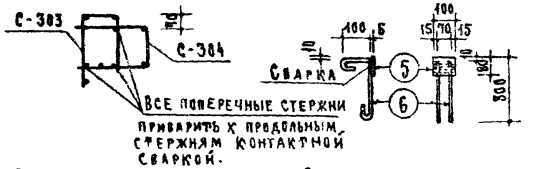

Схема пространственного арматурного каркаса

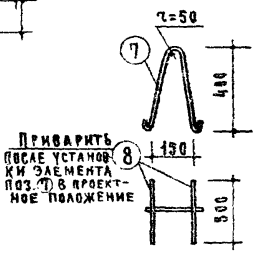

Закладная деталь М-25

Петля П-60

Спецификация стали

Арматурные элементы Марка	К-во шт.	Поз.	Сечение мм	На 1 элемент К-во шт.	Длина 1 шт. мм	Общая длина м	Вес стали, кг На 1 элем.	Общий
С-303	1	1	ф10 AII	2	2240	4.48	2.76	6.84
		2	ф8 AIII	1	2240	2.24	0.88	
		3	ф6 BI	18	800	14.40	3.20	
С-304	1	2	ф8 AIII	6	2240	13.44	5.31	8.87
		4	ф6 BI	18	890	16.02	3.56	
М-25	3	5	-80×6	1	100	0.10	0.38	3.15
		6	ф10 AI	2	540	1.08	0.67	
П-60	2	7	ф10 AI	1	1000	1.00	0.62	1.98
		8	ф10 AI	2	300	0.60	0.37	
						Итого		20.84

Выборка стали

Сечение мм	ф10 AII	ф8 AIII	ф10 AI, Вст.3пс.	ф6 BI	-80×6
Длина м	4.48	15.68	6.44	30.42	0.30
Вес кг	2.76	6.19	3.99	6.76	1.14
Нормативное сопротивление арматуры $R_a^н$ кг/см²	3000	4000	2400	4500	2400
№№ поста арматуры	5781-61			6727-53	103-57*

Примечания:

1. Детали армирования см. лист 22.
2. Установка подъемных петель поз.⑦ и ⑧ в проектное положение производится до сварки сеток С-303 и С-304 в пространственный каркас. Элемент поз.⑦ приварить или привязать к поперечным стержням сетки С-304.
3. Указания по антикоррозийной защите закладных деталей ⑤ см. пояснительную записку.

Согласовано: Гл. инж. пр-та — С. Курский; Техколог — Шнирер; Отдел №0 — В. Риверман; Гл. инженер проекта — Д. Кременцкий; Ст. инженер — Ст. техник — Руководитель конструкторской группы — А. Мартынов; Гл. инженер отдела — Б. Шаляпин; Гл. инженер проекта — А. Локшин; Гл. инженер проекта — П. Лукин

ЦНИИЭП жилища

ТК	Стеновые легкобетонные блоки	Серия ИИ-03-05	
1968	Перемычечный блок НМ-26-4. Арматурные элементы.	Альбом 92	Лист 17

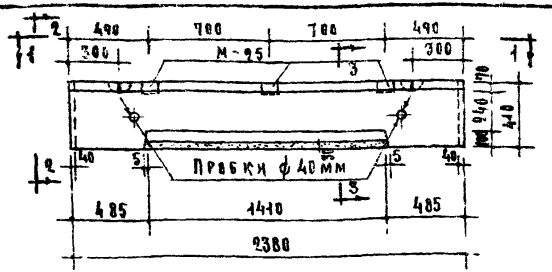

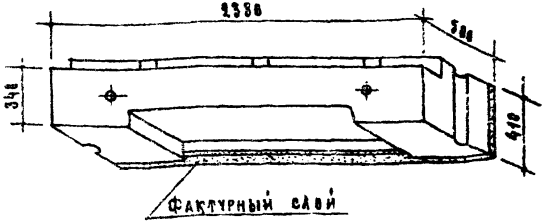

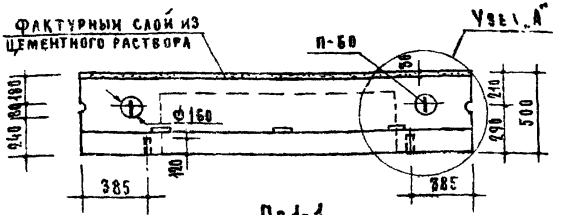

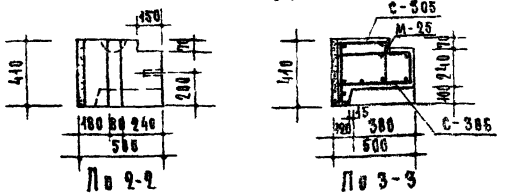

Расчетная схема

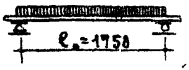

Нагрузки (включающие собственный вес перемычечного блока):
Расчетная нагрузка по несущей способности – 4100 кг/пм
Нормативная нагрузка – 3500 "
Нагрузки при расчете прогиба:
длительно действующая – 2700 "
кратковременно действующая – 800 "

Таблица показателей

Толщина стены см	Марка блока	Объем м³			Вес блока кг		Марка		Вес стали кг
		легкого бетона	фактурн. слоя	блока	Объемный вес бетона		легкого бетона	фактурн. слоя	
					1400 кг/м³	1600 кг/м³			
50	НМ-26	0.372	0.032	0.484	584	660	100	150	19.59

Примечания:

1. Арматурные элементы см. лист 19.
2. Узел „А" и детали армирования см. лист 22.
3. Объемный вес фактурного слоя (из цементного раствора) принят 2000 кг/м³
4. При отпуске изделия с завода прочность бетона и раствора должна соответствовать проектной марке.

ТК 1968	Стеновые легкобетонные блоки Перемычечный блок НМ-26. Общий вид.	Серия ИИ-03-05 Альбом 92 Лист 18

ЦНИИЭП жилища

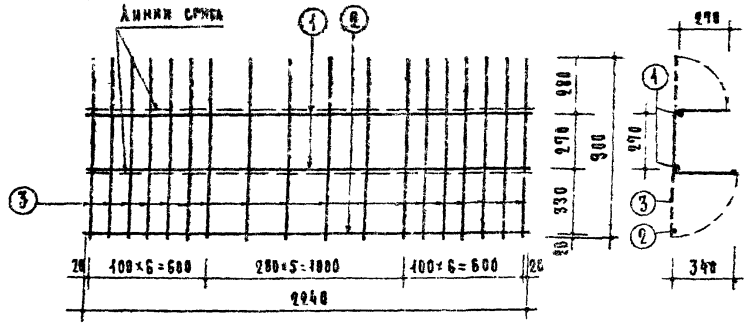

С-305

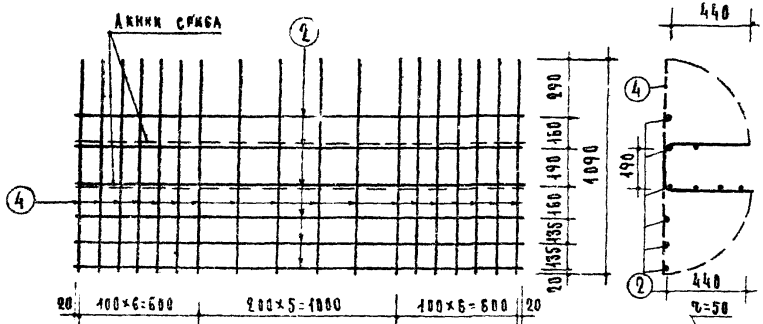

С-306

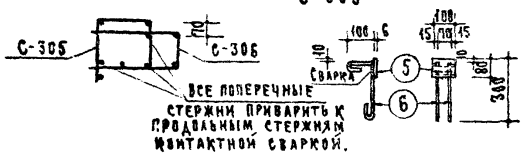

Схема пространственного арматурного каркаса



Закладная деталь М-25

Петля П-60

Спецификация стали

Арматурные элементы		NN поз.	Сечение мм	На 1 элемент			Вес стали кг	
Марка	К-во шт			К-во шт.	Длина 1 шт. мм	Общая длина м	На 1 эл. кг	Общий
С-305	1	1	ф10 AII	2	2240	4.48	2.76	6.43
		2	ф8 AIII	1	2240	2.24	0.88	
		3	ф5 BI	18	900	16.20	2.49	
С-306	1	2	ф8 AIII	6	2240	13.44	5.31	8.33
		4	ф5 BI	18	1090	19.62	3.02	
М-25	3	5	-80×6	1	100	0.10	0.38	3.15
		6	ф10 AI	2	540	1.08	0.67	
П-60	2	7	ф10 AI	1	1000	1.00	0.62	1.98
		8	ф10 AI	2	360	0.60	0.37	
						Итого:		19.59

Выборка стали

Сечение мм	ф10 AII	ф8 AIII	ф10 AI, Вст3пс	ф5 BI	-80×6
Длина м	4.48	15.68	6.44	35.82	0.30
Вес кг	2.76	6.19	3.99	5.51	1.14
Нормативное сопротивление арматуры $R_a^н$ кг/см²	3000	4000	2400	5500	2400
№ ГОСТа арматуры	5781-61		6727-53	103-57*	

Примечания:

1. Детали армирования см. лист 22.
2. Установка подъемных петель поз. ⑦ и ⑧ в проектное положение производится до сварки сеток С-305 и С-306 в пространственный каркас. Элемент поз. ⑦ приварить или привязать к поперечным стержням сетки С-306.
3. Указания по антикоррозийной защите закладных деталей ⑤ см. пояснительную записку.

Согласовано: Отдел №10 Технолог, нач. пр-та С. Якунский; Технолог Шнурр; Гл. инж. пр-та В. Рубинчик; Гл. конструктор Д. Кузнецов; Гл. инженер проекта Крейг; Ст. техник А. Мигунов, Ст. инженер Б. Шадрин; Рук. отдела механизации А. Лукшин; Рук. группы конструкций А. Лукин

ЦНИИЭП жилища

ТК 1968	Стеновые легкобетонные блоки	Серия ИИ-03-05	
	Перемычечный блок НМ-26. Арматурные элементы.	Альбом 92	Лист 19

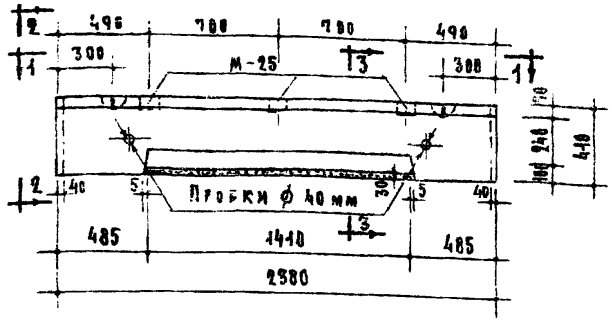

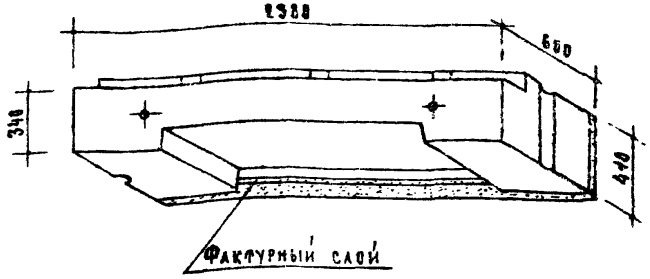

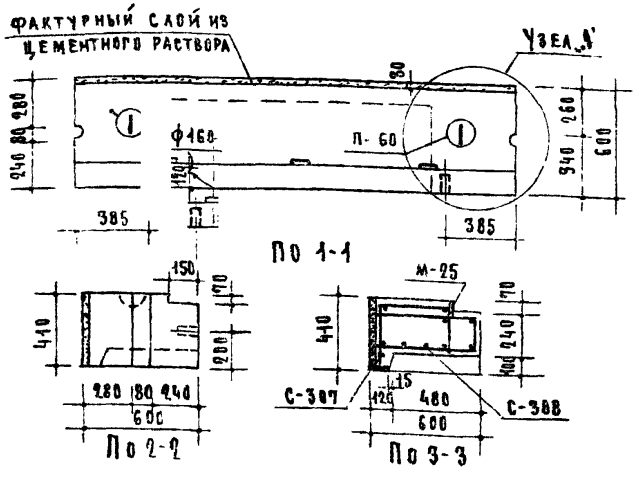

Расчетная схема

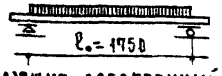

Таблица показателей

Толщина стены см	Марка блока	Объем м³			Вес блока кг			Марка		Вес стали кг
		Легкого бетона	Фактурн. слоя	Блока	Объемный вес бетона			Легкого бетона	Фактурн. слоя	
					1400 кг/м³	1600 кг/м³	1800 кг/м³			
60	НМ-26-6	0.455	0.032	0.487	700	790	884	100	150	21.21

Примечания:

1. Арматурные элементы см. лист 21.
2. Узел „А" и детали армирования см. лист 22.
3. Объемный вес фактурного слоя (из цементного раствора) принят 2000 кг/м³.
4. При отпуске изделия с завода прочность бетона и раствора должна соответствовать проектной марке.

Нагрузки (включающие собственный вес перемычечного блока):
Расчетная нагрузка по несущей способности – 4200 кг/пм
Нормативная нагрузка – 3600 "
Нагрузки при расчете прогиба:
длительно действующая – 2800 "
кратковременно действующая – 800 "

ТК	Стеновые легкобетонные блоки	Серия ИИ-03-05
1968	Перемычечный блок НМ-26-6. Общий вид.	Альбом 92 / Лист 20

10165 25

Проектный работ: А. Криппа; Гл. инженер отд. А; Гл. инженер проекта; Гл. инженер проекта; Б. Шляпин; А. Лакшин; П. Лукин; Стехник; Д. Крейденко; Отдел №10; Гл. инженер отдела; Гл. инженер проекта; Гл. инженер инж. пр-та; А. Самой; М. Чикитин; С. Скурский

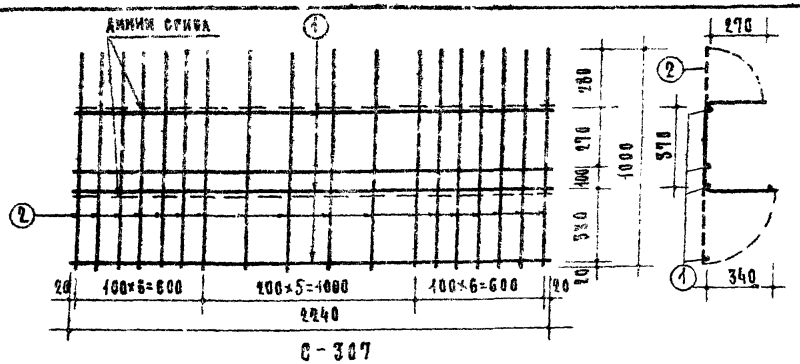

С-307

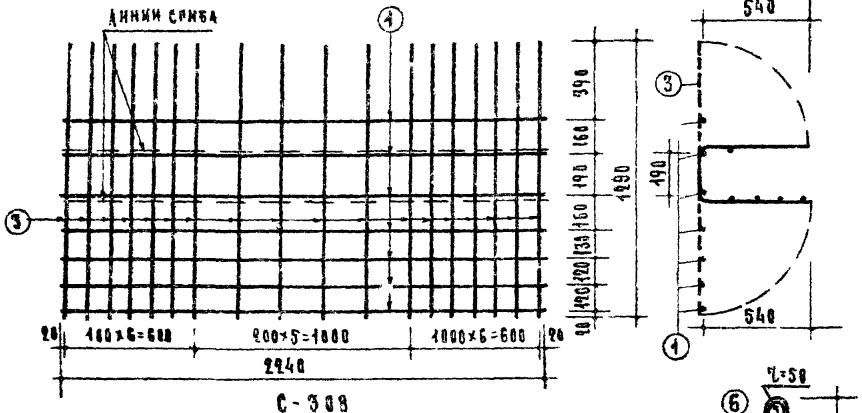

С-308



Схема пространственного арматурного каркаса

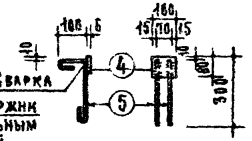

Закладная деталь М-25

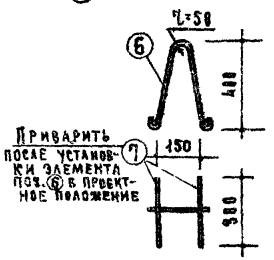

Петля П-60

Спецификация стали

Арматурные элементы		NN поз.	Сечение мм	На 1 элемент			Вес стали, кг	
Марка	К-во шт.			К-во шт.	Длина 1 шт. мм	Общая длина м	На 1 элем.	Общий
С-307	1	1	ф8АIII	4	2240	8.96	3.54	6.31
		2	ф5ВI	18	1000	18.0	2.77	
С-308	1	1	ф8АIII	7	2240	15.68	6.19	9.77
		3	ф5ВI	18	1290	23.22	3.58	
М-25	3	4	-80×6	1	100	0.10	0.38	3.15
		5	ф10АI	2	540	1.08	0.67	
П-60	2	6	ф10АI	1	1000	1.00	0.62	1.98
		7	ф10АI	2	300	0.60	0.37	
Итого:								21.21

Выборка стали

Сечение мм	ф8АIII	ф10АI, ВКСт3пс	ф5ВI	-80×6
Длина м	24.64	6.44	41.22	0.30
Вес кг	9.73	3.99	6.35	1.14
Нормативное сопротивление арматуры $R_a^н$ кг/см²	4000	2400	5500	2400
№№ ГОСТ а арматуры	5781-61		6727-53	103-57*

Примечания:

1. Детали армирования см. лист 22.
2. Установка подъемных петель поз. ⑥ и ⑦ в проектное положение производится до сварки сеток С-307 и С-308 в пространственный каркас. Элемент поз. ⑥ приварить или привязать к поперечным стержням сетки С-308.
3. Указания по антикоррозийной защите закладных деталей ④ см. пояснительную записку.

ТК 1968	Стеновые легкобетонные блоки	Серия ИИ-03-05	
	Перемычечный блок НМ-26-6. Арматурные элементы.	Альбом 92	Лист 21

ЦНИИЭП жилища

Гл. инж. пр-та Ю.Лукин; Гл. архитектор проекта Ю.Лукин; Гл. инженер проекта К.Мартинов; Гл. конструктор отдела Б.Шапиро; Ст. инженер А.Лодвин; Ст. техник Л.Лучкина; Руководитель отдела № 20 А.Крейдлин; Технолог Н.Ивлиева; Начальник отдела В.Руберман; С.Скуревский

10165 26

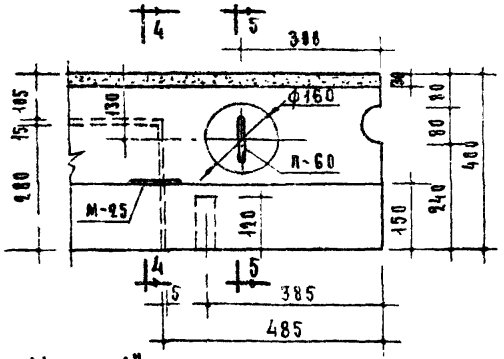

Узел „А"

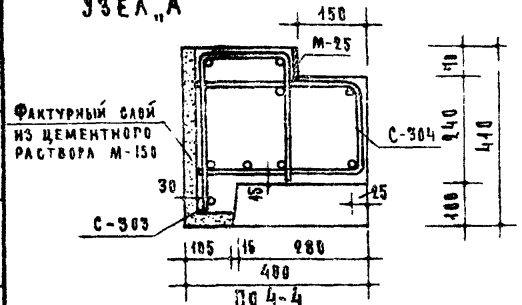

По 4-4

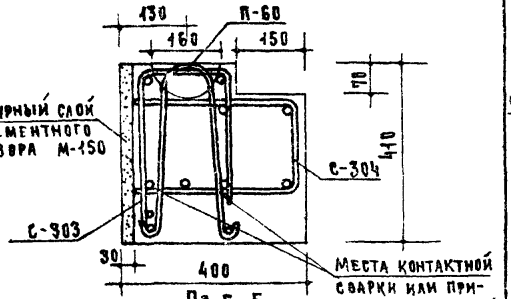

По 5-5

НМ-26-4

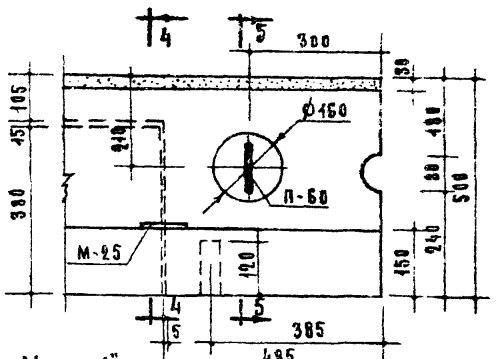

Узел „А"

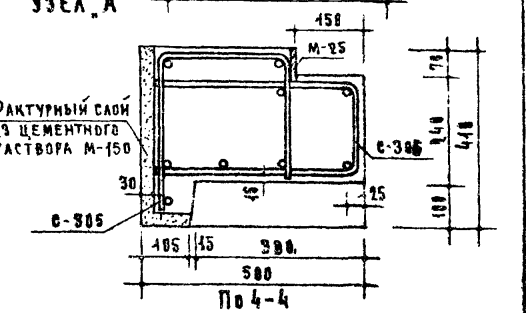

По 4-4

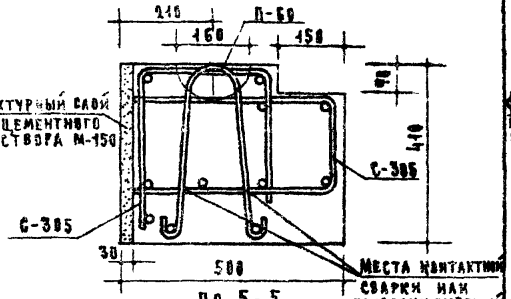

По 5-5

НМ-26

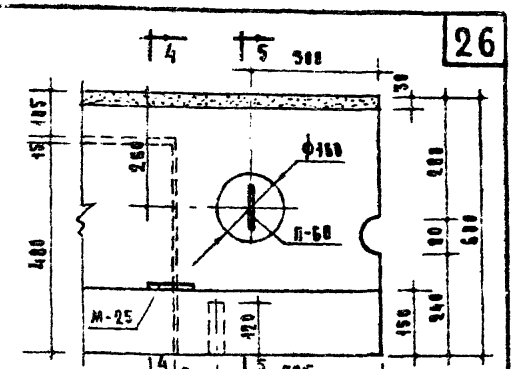

Узел „А"

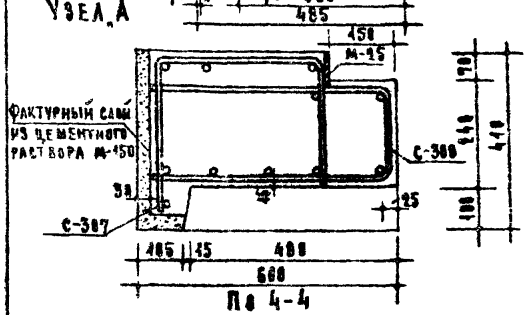

По 4-4

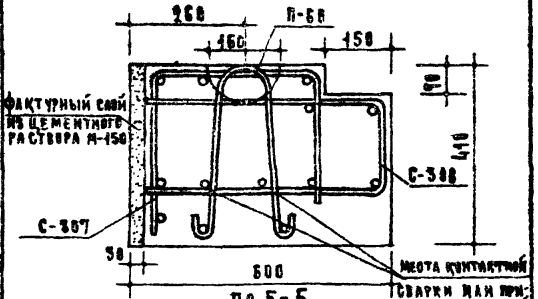

По 5-5

НМ-26-6

ТК 1968	Стеновые легкобетонные блоки Перемычечные блоки НМ-26-4; НМ-26; НМ-26-6. Узел „А" и детали армирования.	Серия ИИ-03-05 Альбом 92 — Лист 22

ЦНИИЭПжилища

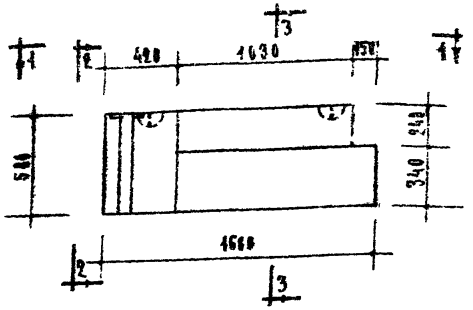

По 1-1

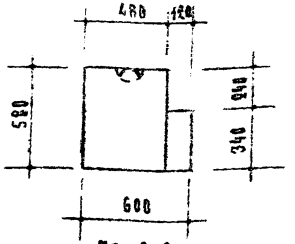

По 2-2

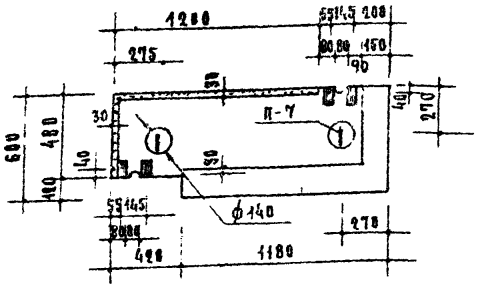

По 3-3

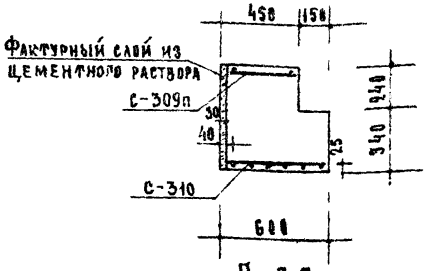

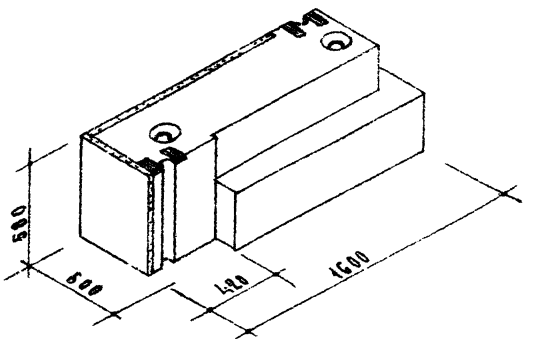

Таблица показателей

Толщина стены см	Марка блока	Объем м³ легкого бетона	Объем м³ фактур. слоя	Объем м³ блока	Вес блока кг объемный вес бетона 1400 кг/м³	Марка легкого бетона	Марка фактур. слоя	Вес стали кг
40	НМ-87-4п	0.436	0.029	0.465	668	100	150	3.47

Примечания:

1. Арматурные элементы см. лист 24.
2. Объемный вес фактурного слоя (из цементного раствора) принят 2000 кг/м³.
3. Указания по антикоррозийной защите закладных деталей см. пояснительную записку.
4. При отпуске изделия с завода прочность бетона и раствора должна соответствовать проектной марке.

ТК 1968	Стеновые легкобетонные блоки. Поясной блок НМ-87-4п. Общий вид.	Серия ИИ-03-05 Альбом 92 Лист 23

ЦНИЭП жилища

Согласовано

10165 28

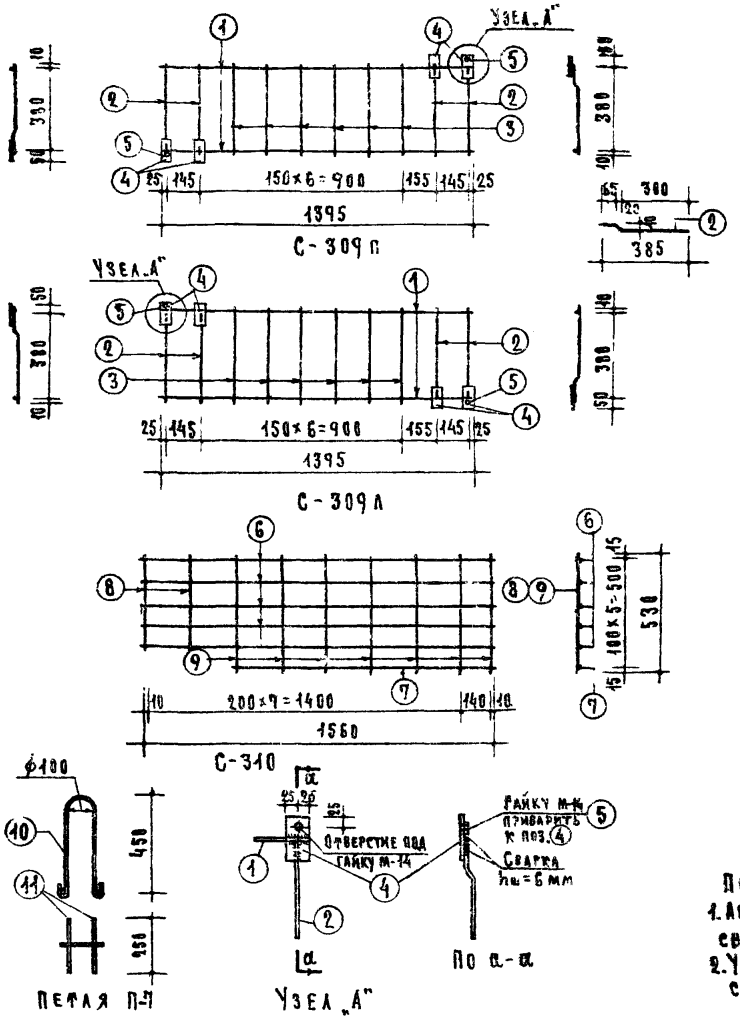

Спецификация стали

Арматурные элементы		Поз.	Сечение мм	На 1 элемент			Вес стали, кг	
Марка	К-во шт.			К-во шт.	Длина 1 шт., мм	Общая длина м	На 1 элем.	Общий
С-309п С-309л	1	1	ф10 AI	2	1395	2.79	1.72	3.86
		2	ф10 AI	1	390	1.56	0.96	
		3	ф4 BI	6	400	2.40	0.94	
		4	-50×6	4	100	0.40	0.94	
		5	Гайка М-14	2	–	–	–	
С-310	1	6	ф6 BI	5	1560	7.80	1.73	2.45
		7	ф6 BI	1	1168	1.16	0.26	
		8	ф4 BI	2	430	0.86	0.09	
		9	ф4 BI	9	530	3.71	0.37	
П-7	2	10	ф10 AI	1	1240	1.24	0.77	2.16
		11	ф10 AI	2	250	0.50	0.31	
						Итого:		8.47

Выборка стали

Сечение мм	ф10 AI	ф10 AI, ВСт.3пс	ф6 BI	ф4 BI	-50×6
Длина м	4.35	3.48	8.96	6.97	0.48
Вес кг	2.68	2.16	1.99	0.78	0.94
Нормативное сопротивление арматуры R_a кг/см²	2400		4500	5500	2400
№ ГОСТ, т. арматуры	5781-61		6727-53		103-57

Примечания.

1. Арматурные стержни привариваются к закладным деталям ④ сварным швом $h_{шв}$ = 6 мм.
2. Указания по антикоррозийной защите закладных деталей ④ см. пояснительную записку.

ТК 1968	Стеновые легкобетонные блоки Поясные блоки НМ-87-4п; НМ-87-4л. Арматурные элементы.	Серия ИИ-03-05	Альбом 92 / Ал.сб. 24

ЦНИИЭП жилища

Гл.инженер проекта Гл.конструктор проекта Гл.архитектор проекта Отдел №20 Гл.инж.пр-та Гл.конструктор

Б.Шапин Ст.техник А.Кокшин П.Лукин

А.Крендель

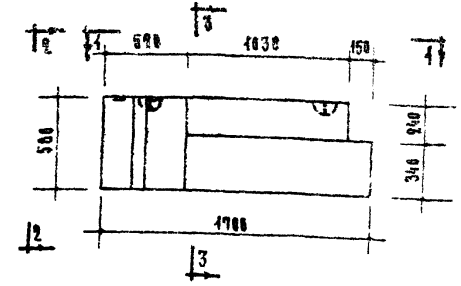

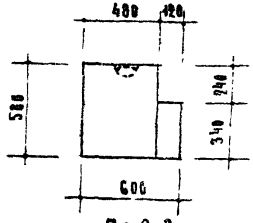

По 2-2

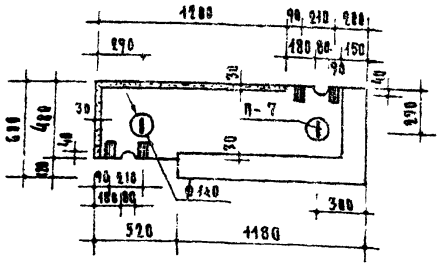

По 1-1

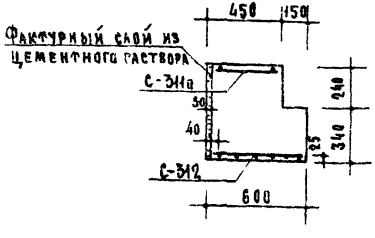

По 3-3

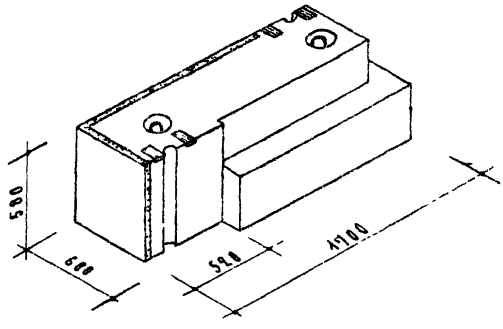

Примечания:

1. Арматурные элементы см. лист 26.
2. Объемный вес фактурного слоя (из цементного раствора) принят 2000 кг/м³.
3. Указания по антикоррозийной защите закладных деталей см. пояснительную записку.
4. При отпуске изделия с завода прочность бетона и раствора должна соответствовать проектной марке.

Таблица показателей

Толщина стены см	Марка блока	Объем м³			Вес блока кг		Марка		Вес стали кг
		Легкого бетона	Фактур. слоя	Блока	Объемный вес бетона 1400 кг/м³	Объемный вес бетона 1600 кг/м³	Легкого бетона	Фактур. слоя	
50	НМ-87п	0.464	0.029	0.493	708	800	100	150	862

Согласовано

Отдел №10	Гл. инженер отдела	А. Самойлов
	Гл. инженер проекта	М. Никитина
Отдел №20	Технолог гл. инж. пр-та	С. Скурский

Зам. директора рук. отдела	Рук. отдела конструкций	В. Гиберман
Рук. отдела проектных работ	Гл. инженер отдела	Д. Крейденко
	Гл. инженер проекта	
	Гл. инженер проекта	
А. Крыппа		

ЦНИИЭП жилища	ТК	Стеновые легкобетонные блоки
	1968	Поясной блок НМ-87п. Общий вид.

Серия ИИ-03-05

Альбом 92 | Лист 25

10165 30

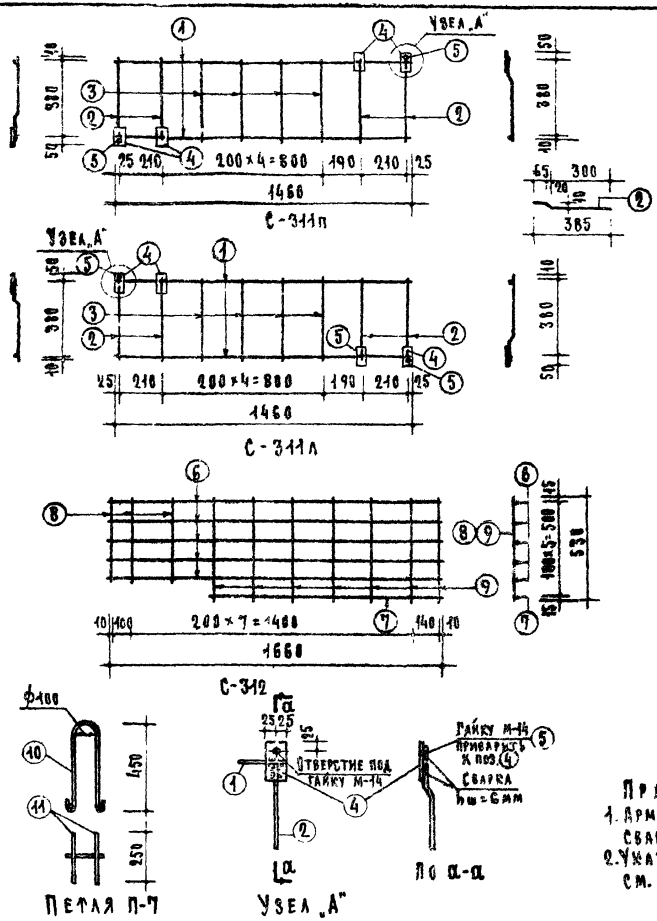

Спецификация стали								
Арматурные элементы		№ поз.	Сечен. мм	На 1 элемент			Вес стали, кг	
Марка	К-во шт.			К-во шт.	Длина 1 шт. мм	Общая длина м	На 1 элем.	Общий
С-311п С-311л	1	1	Ф10АI	2	1460	2.92	1.80	3.86
		2	Ф10АI	4	390	1.56	0.96	
		3	Ф4ВI	4	400	1.60	0.16	
		4	-50×6	4	100	0.40	0.94	
		5	Гайка М-14	2	–	–	–	
С-312	1	6	Ф6ВI	5	1660	8.30	1.84	2.60
		7	Ф6ВI	1	1160	1.16	0.26	
		8	Ф4ВI	3	430	1.29	0.13	
		9	Ф4ВI	7	530	3.71	0.37	
П-7	2	10	Ф10АI	1	1240	1.24	0.77	2.16
		11	Ф10АI	2	250	0.5	0.31	
							Итого	8.62

Выборка стали					
Сечение мм	Ф10АI	Ф10АI ВКСт-3сп	Ф6ВI	Ф4ВI	-50×6
Длина м	4.48	3.48	9.46	6.60	0.40
Вес кг	2.76	2.16	2.1	0.66	0.94
Нормативное сопротивление арматуры $R_н$ кг/см²	2400		4500	5500	2400
№ ГОСТ, а арматуры	5781-51		6727-53		103-57

Примечания:

1. Арматурные стержни привариваются к закладным деталям (4) сварным швом $h_{шв}$ = 6мм.
2. Указания по антикоррозийной защите закладных деталей (4) см. пояснительную записку.

ТК	Стеновые легкобетонные блоки	Серия ИИ-03-05	
1968	Поясные блоки НМ-87п; НМ-87л. Арматурные элементы.	Альбом 92	Лист 26

10165 31

Согласовано

Отдел № 20 Технолог Гл. инж. пр-та С. Скурский

Гл. инженер отдела Б. Шляпин; Гл. инженер проекта П. Лукин; Гл. инженер проекта П. Лукин; Ст. техник; Гл. инж. пр-та А. Крейденко

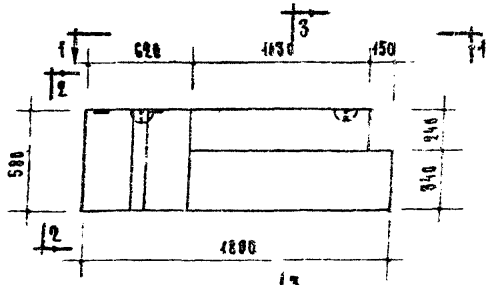

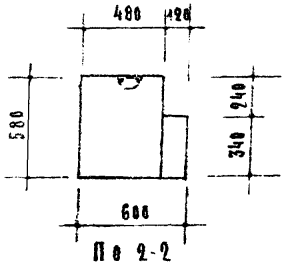

По 2-2

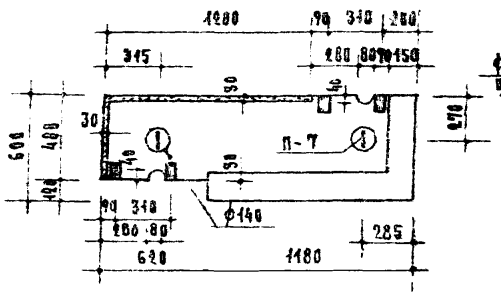

По 1-1

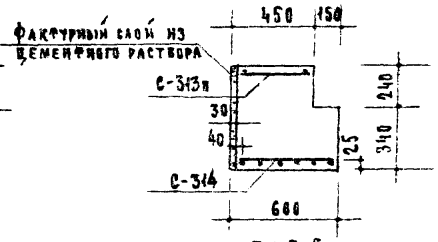

По 3-3

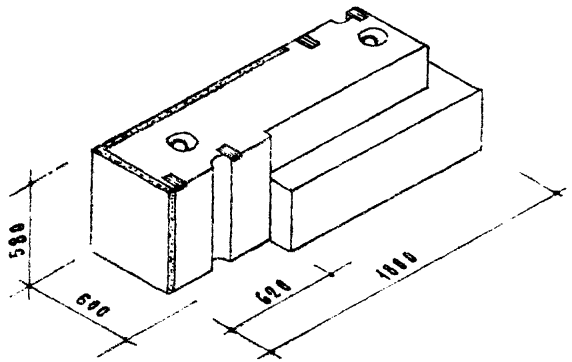

Таблица показателей

Позиция на стены см	Марка блока	Объем м³			Вес блока кг			Марка		Вес стали кг
		легкого бетона	фактурн. слоя	блока	объемный вес бетона 1400 кг/м³	1600 кг/м³	1800 кг/м³	легкого бетона	фактурн. слоя	
60	НМ-87-6п	0.492	0.029	0.521	748	846	944	100	150	8.97

Примечания:

1. Арматурные элементы см. лист 28.
2. Объемный вес фактурного слоя (из цементного раствора) принят 2000 кг/м³.
3. Указания по антикоррозийной защите закладных деталей см. пояснительную записку.
4. При отпуске изделия с завода прочность бетона и раствора должна соответствовать проектной марке.

ЦНИИЭП жилища

ТК 1968	Стеновые легкобетонные блоки. Поясной блок НМ-87-6п. Общий вид.	Серия ИИ-03-05 Альбом 99 Лист 27

10165 32

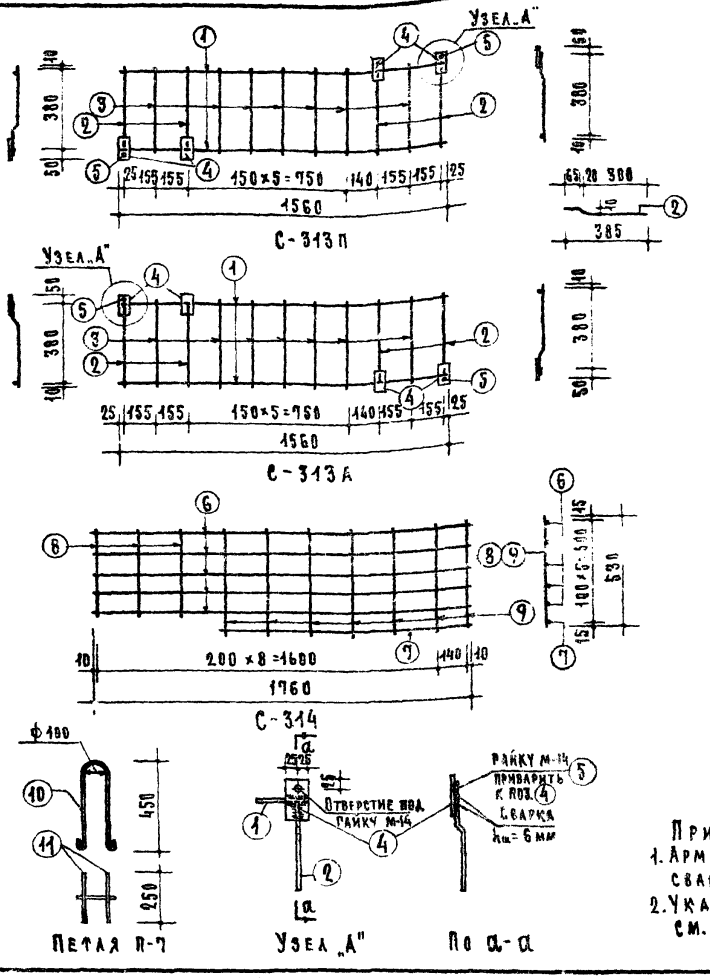

Спецификация стали								
Арматурные элементы		№№ поз.	Сечение мм	На 1 элемент			Вес стали, кг	
Марка	К-во шт.			К-во шт.	Длина 1 шт. мм	Общая длина м	На 1 элем.	Общий
С-313п С-313л	1	1	ф10 AI	2	1560	3.12	1.92	4.10
		2	ф10 AI	4	390	1.56	0.96	
		3	ф4 BI	7	400	2.80	0.28	
		4	-50×6	4	100	0.40	0.94	
		5	Райка №14	2	—	—	—	
С-314	1	6	ф6 BI	5	1760	8.80	1.95	2.71
		7	ф6 BI	1	1160	1.16	0.26	
		8	ф4 BI	3	430	1.29	0.13	
		9	ф4 BI	7	530	3.71	0.37	
П-7	2	10	ф10 AI	1	1240	1.24	0.77	2.16
		11	ф10 AI	2	250	0.5	0.31	
						Итого:		8.97

Выборка стали						
Сечение мм	ф10 AI	ф10 AI, ВКСт.3сп	ф6 BI	ф4 BI	-50×6	
Длина м	4.36	3.48	9.96	7.80	0.40	
Вес кг	2.88	2.16	2.21	0.78	0.94	
Нормативное сопротивление арматуры R_{ak} кг/см²	2400		4500	5500	2400	
№ ГОСТ, д арматуры	5781-61		6727-53		103-57*	

Примечания:
1. Арматурные стержни привариваются к закладным деталям ④ сварным швом $h_{шв}$ = 6 мм.
2. Указания по антикоррозийной защите закладных деталей ④ см. пояснительную записку.

ТК 1968	Стеновые легкобетонные блоки Поясные блоки НМ-87-6п; НМ-87-6л. Арматурные элементы.	Серия ИИ-03-05	Альбом 92 / Лист 28

Согласовано: Госгражданстрой; Отдел № 20; Техноавтор; Инж. пр-та

Конструктивный отдел: Рук. группы Шапин, Рук. отдела Локкин, Рук. проекта Кучкин

ЦНИИЭП жилища

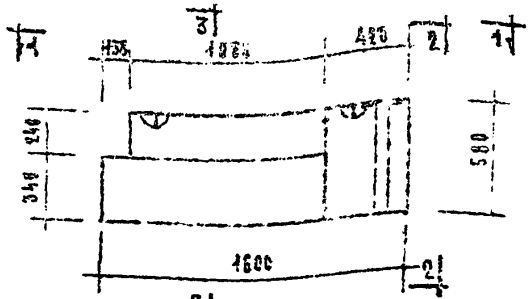

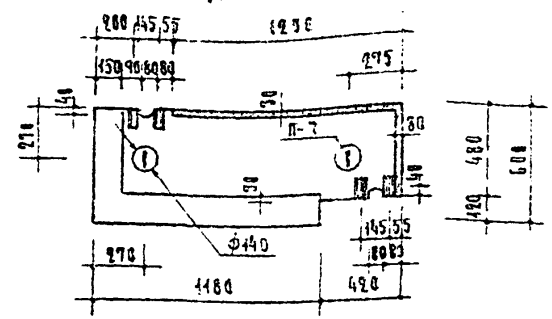

По 1-1

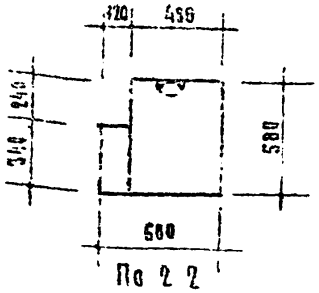

По 2-2

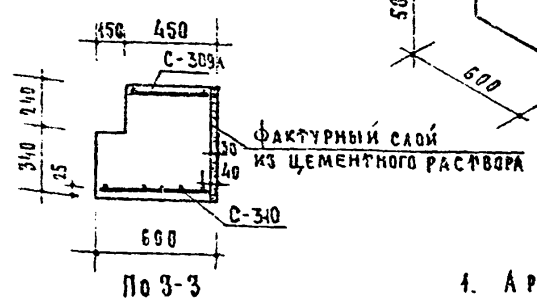

По 3-3

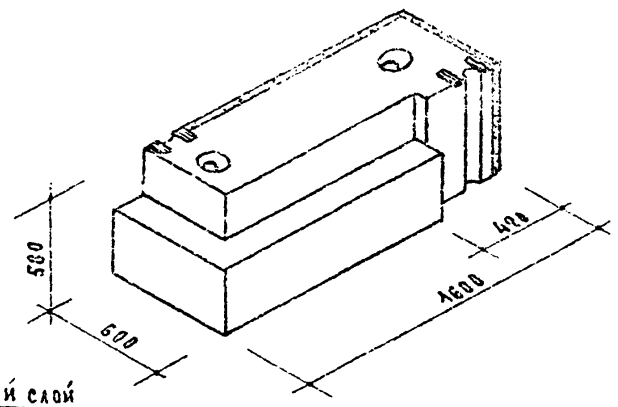

Таблица показателей

Толщина стены см	Марка блока	Объем м³			Вес блока кг	Марка		Вес стали кг
		легкого бетона	фактурн. слоя	блока	объемный вес бетона 1400 кг/м³	легкого бетона	фактур. слой	
40	НМ-87-4л	0.436	0.029	0.465	668	100	150	8.47

Примечания:

1. Арматурные элементы см. лист 24.
2. Объемный вес фактурного слоя (из цементного раствора) принят 2000 кг/м³.
3. Указания по антикоррозийной защите закладных деталей см. пояснительную записку.
4. При отпуске изделия с завода прочность бетона и раствора должна соответствовать проектной марке.

ТК 1968	Стеновые легкобетонные блоки.	Серия НИ-03-05	
	Поясной блок НМ-87-4л. Общий вид.	Альбом 92	Лист 29

ЦНИИЭП жилища

Гл. архитектор проекта А. Кривова

Гл. инженер проекта Ю. Сухотин

Отдел № 10 Гл. инженер проекта Н. Шикитина

Отдел № 8 Гл. архитектор проекта Ю. Зотов

Рук. отделения А. Мкртумян

Рук. группы Б. Шаулин

Ст. инженер А. Докукин

Ст. техник Л. Кременко

В. Губерман

П. Лукин

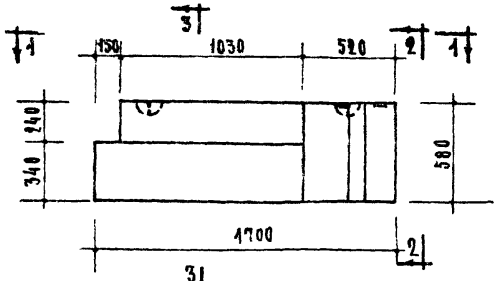

По 1-1

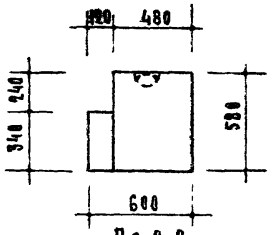

По 2-2

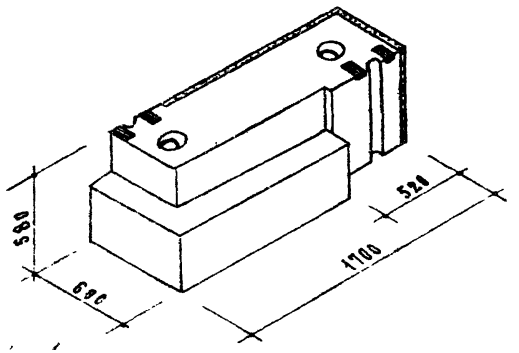

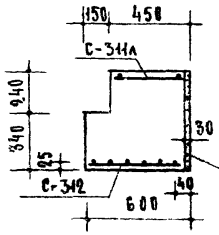

По 3-3

Фактурный слой из цементного раствора

Таблица показателей

Толщина стены см	Марка блока	Объем м³			Вес блока кг		Марка		Вес стали кг
		легкого бетона	фактурн. слоя	блока	объемным вес бетона 1400 кг/м³	1600 кг/м³	легкого бетона	фактурн. слоя	
50	НМ-87А	0.464	0.029	0.493	708	800	100	150	8.62

Примечания:

1. Арматурные элементы см. лист 26.
2. Объемный вес фактурного слоя (из цементного раствора) принят 2000 кг/м³.
3. Указания по антикоррозийной защите закладных деталей см. пояснительную записку.
4. При отпуске изделия с завода прочность бетона и раствора должна соответствовать проектной марке.

ТК 1968	Стеновые легкобетонные блоки	Серия ИИ-93-05	
	Поясной блок НМ-87А. Общий вид.	Альбом 92	Лист 30

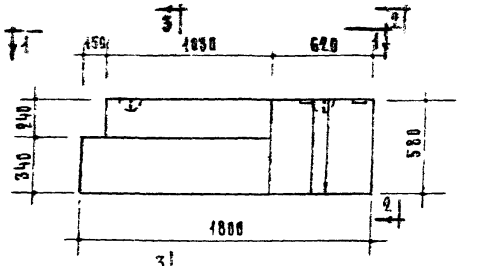

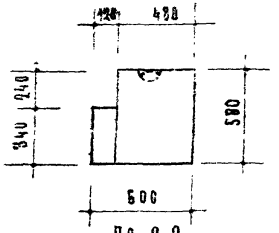

По 2-2

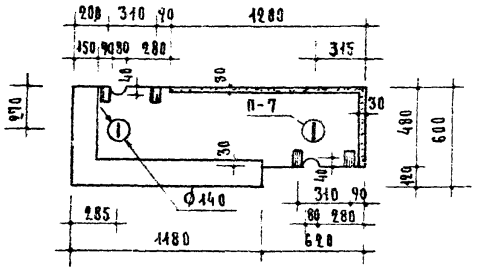

По 1-1

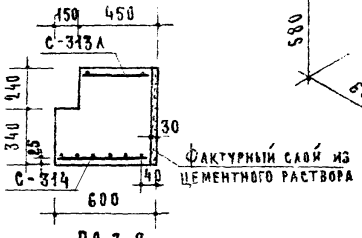

По 3-3

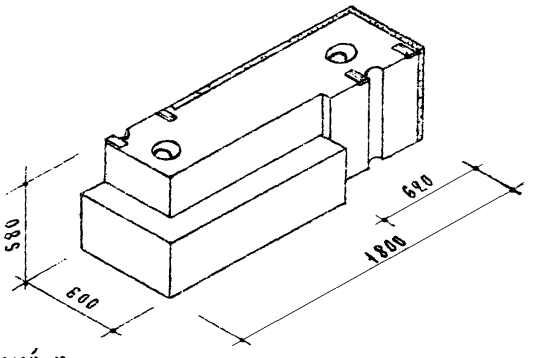

Примечания:

1. Арматурные элементы см. лист 29.
2. Объемный вес фактурного слоя (из цементного раствора) принят 2000 кг/м³.
3. Указания по антикоррозийной защите закладных деталей см. пояснительную записку.
4. При отпуске изделия с завода прочность бетона и раствора должна соответствовать проектной марке.

Таблица показателей

Толщина стены см	Марка блока	Объем м³			Вес блока кг			Марка		Вес стали кг
		Легкого бетона	Фактурн. слоя	Блока	Объемный вес бетона 1400 кг/м³	1600 кг/м³	1800 кг/м³	Легкого бетона	Фактурн. слоя	
60	НМ-87-6А	0.492	0.029	0.521	748	846	944	100	150	8.97

ТК	Стеновые легкобетонные блоки	Серия ИИ-03-05	
1968	Поясной блок НМ-87-6А. Общий вид.	Альбом 92	Лист 31

Согласовано

Отдел № 10 Гл. инженер отдела А. Самойлов; Гл. инженер проекта М. Никитина; Отдел № 21 Технолог гл. инж. пр-та С. Скурский; В. Гиберман; Д. Кременко; Ст. инженер; Ст. техник; А. Мкртумян; Б. Шаляпин; А. Локшин; П. Лукин; Зам. директора рук. отделения проектных работ А. Крипа; Рук. отдела конструкций; Гл. инженер отдела; Гл. инженер проекта; Гл. инженер проекта

ЦНИИЭП жилища

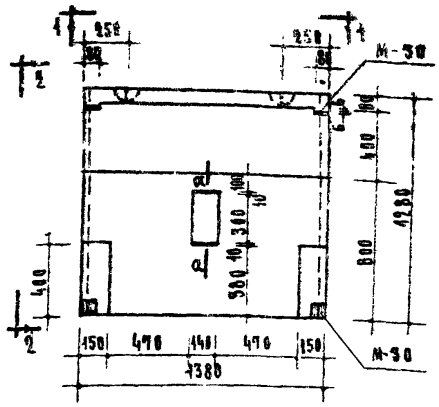

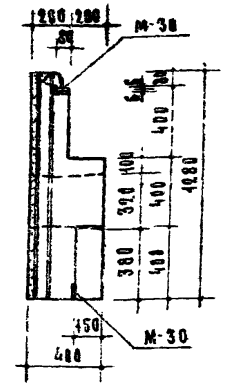

По 2-2

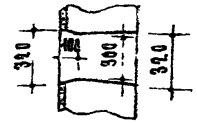

По а-а

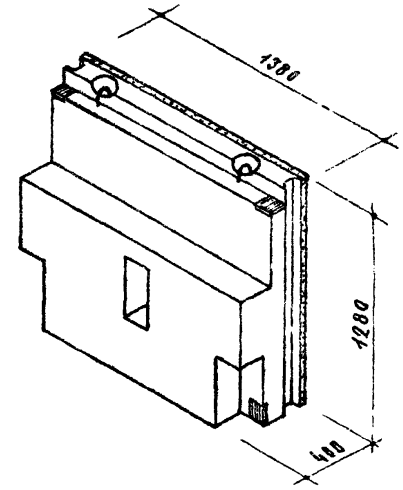

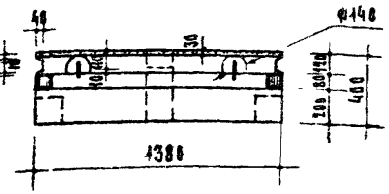

По 1-1

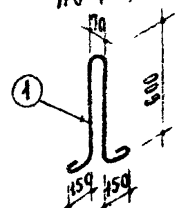

Петля П-21

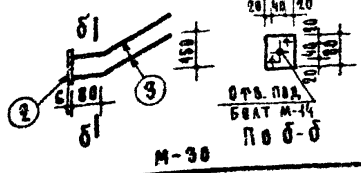

По б-б

Таблица показателей								
Толщина стены см	Марка блока	Объем м³			Вес блока кг	Марка		Вес стали кг
		Легкого бетона	Фактурн. слоя	Блока	Объемный вес бетона 1800 кг/м³	Легкого бетона	Фактурн. слоя	
40	НМ-78-4	0.469	0.053	0.540	951	100	150	4.78

Спецификация стали								
Арматурные элементы		№№ поз.	Сечение мм	На 1 элемент			Вес стали, кг	
Марка	К-во штук			К-во штук	Длина 1 шт. мм	Общая длина м	На 1 элемент	Общий
П-21	2	1	Ф10АI	1	1700	1.70	1.05	2.10
М-30	4	2	-6×80	1	80	0.08	0.30	2.68
		3	Ф10АII	2	300	0.50	0.37	

Примечания:

1. Объемный вес фактурного слоя (из цементного раствора) принят 2000 кг/м³.
2. Приварку анкеров закладной детали М-30 следует производить торцом к пластине под слоем флюса.
3. Указания по антикоррозийной защите закладных деталей см. пояснительную записку.
4. При отпуске изделия с завода прочность бетона должна соответствовать проектной марке.

ТК 1968	Стеновые легкобетонные блоки	Серия ИИ-03-05	
	Парапетный блок НМ-78-4	Альбом 92	Лист 32

10165 37

Согласовано: Отдел №10 — А. Самойлов; Гл. инженер отдела — М. Никитина; Гл. инженер проекта — С. Скурский; Отдел №20 — Гл. инж. пр-та

Зам. директора — В. Гиберман; Рук. отдела — А. Мкртумян; Ст. инженер — Ст. Техник; Гл. инженер отдела — А. Крипа; Рук. отдела — Б. Шляпин; Гл. инженер проекта — А. Кренденко; Гл. инженер проекта — А. Локшин; Гл. инженер проекта — П. Лукин

Инженер — Ст. инженер — Б. Шляпин; Гл. инженер отдела — А. Локшин; Гл. инженер проекта — П. Лукин

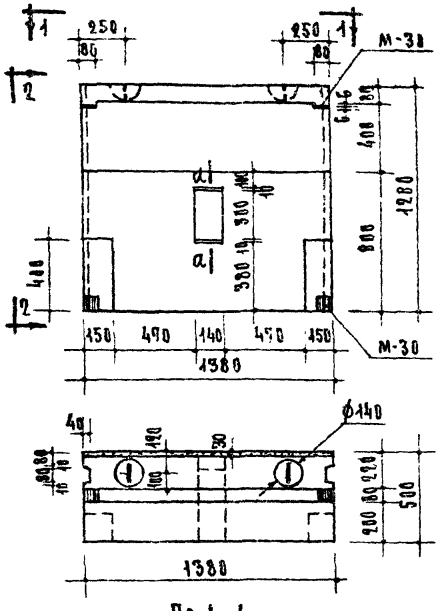

По 1-1

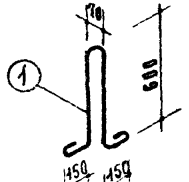

Петля П-21

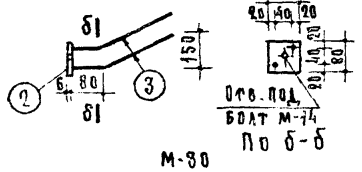

По б-б

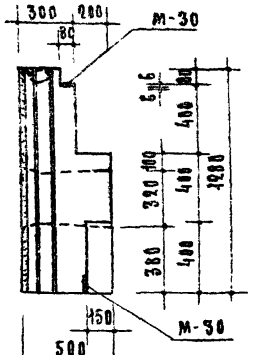

По 2-2

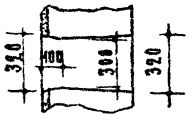

По а-а

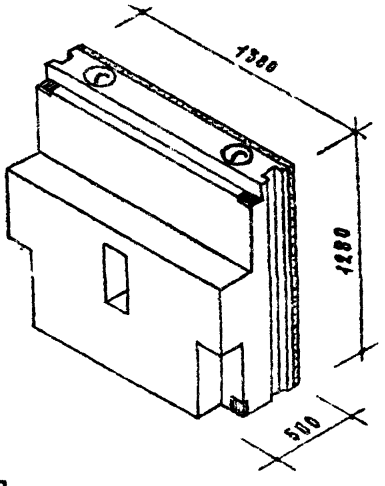

Таблица показателей

Толщина стены см	Марка блока	Объем м³			Вес блока кг	Марка		Вес стали кг
		легкого бетона	фактурного слоя	блока	объемный вес бетона 1800 кг/м³	легкого бетона	фактурного слоя	
50	НМ-78	0.643	0.053	0.918	1265	100	150	4.78

Спецификация стали

Арматурные элементы		№ поз	Сечение мм	На 1 элемент			Вес стали, кг	
Марка	К-во штук			К-во штук	Длина 1 шт мм	Общая длина м	на 1 элем.	общий
П-21	2	1	ф10 AI	1	1700	1.70	1.05	2.10
М-30	4	2	-6×80	1	80	0.08	0.30	2.68
		3	ф10 AII	2	980	0.60	0.37	

Примечания:

1. Объемный вес фактурного слоя (из цементного раствора) принят 2000 кг/м³.
2. Приварку анкеров закладной детали М-30 следует производить торцом к пластине под слоем флюса.
3. Указания по антикоррозийной защите закладных деталей см. пояснительную записку.
4. При отпуске изделия с завода прочность бетона должна соответствовать проектной марке.

ТК 1968	Стеновые легкобетонные блоки Парапетный блок НМ-78	Серия ИИ-03-05 Альбом 92 Лист 33

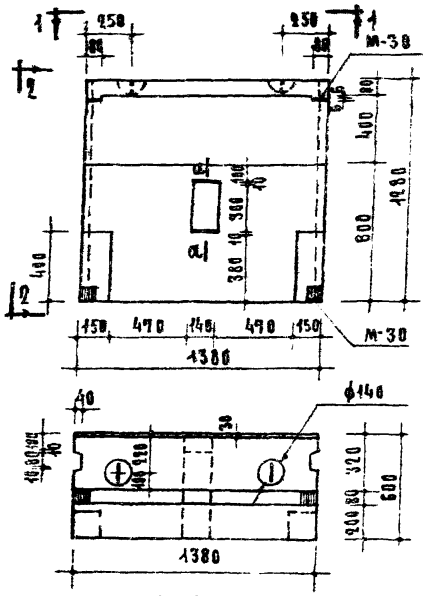

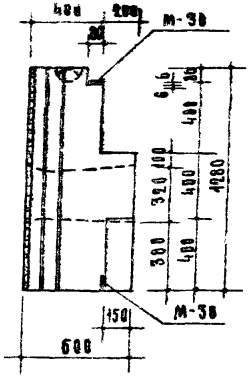

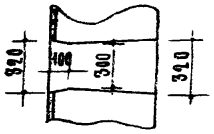

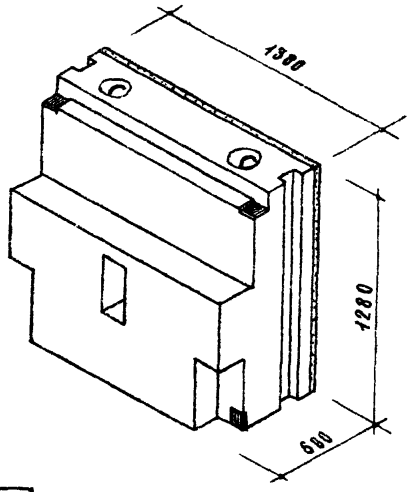

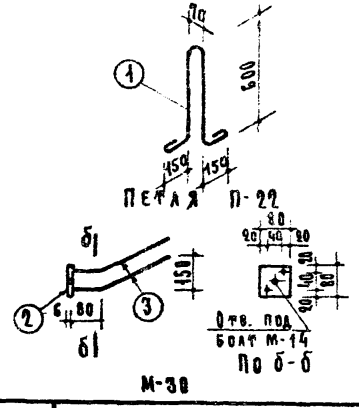

Таблица показателей

Толщина стены см	Марка блока	Объем м³ легкого бетона	Объем м³ фактур. слоя	Объем м³ блока	Вес блока кг объемный вес бетона 1800 кг/м³	Марка легкого бетона	Марка фактур. слоя	Вес стали кг
60	НМ-78-6	0.843	0.053	0.893	1568	100	150	5.78

Спецификация стали

Арматурные элементы марка	Арматурные элементы К-во штук	NN поз.	Сечение мм	На 1 элемент К-во штук	На 1 элемент длина 1 шт. мм	На 1 элемент общая длина м	Вес стали, кг на 1 элемент	Вес стали, кг общий
П-22	2	1	ф12АI	1	1700	1.74	1.55	3.10
М-30	4	2	-6×80	1	80	0.08	0.30	2.68
		3	ф10АII	2	300	0.60	0.37	

Примечания:

1. Объемный вес фактурного слоя (из цементного раствора) принят 2000 кг/м³.
2. Приварку анкеров закладной детали М-30 следует производить торцом к пластине под слоем фаюса.
3. Указания по антикоррозийной защите закладных деталей см. пояснительную записку.
4. При отпуске изделия с завода прочность бетона должна соответствовать проектной марке.

Согласовано

Гл. инженер проекта А. Крипа

Гл. конструктор проекта А. Лукин

Нач. отдела проектирования А. Лобкин

Руководитель группы Б. Шапин

Гл. инженер проекта Е. Лехник

Нач. отдела № 10 А. Кременцов

Гл. инженер проекта В. Пивоварова

Нач. отдела технологии А. Кирпичников

Нач. отдела типового проектирования Г. Никитина

Нач. отдела типового проектирования Г. Скуридин

Руководитель группы А. Мкртумян

Гл. конструктор проекта Г. Отдохин

Гл. инженер проекта А. Жаженев

Гл. инженер проекта А. Жаженев

Руководитель группы Б. Шапин

Гл. конструктор проекта А. Жаженев

Гл. инженер проекта А. Крипа

ЦНИИЭП жилища

ТК	Стеновые легкобетонные блоки	Серия ИИ-03-05	
1968	Парапетный блок НМ-78-6	Альбом 92	Лист 34

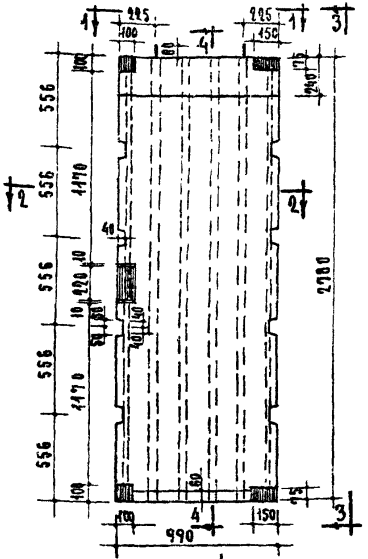

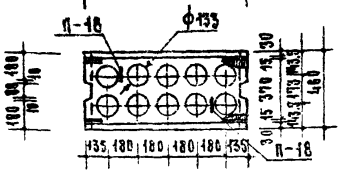

По 1-1

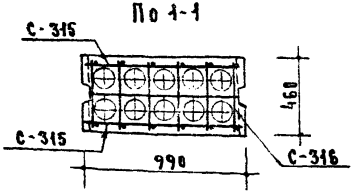

По 2-2

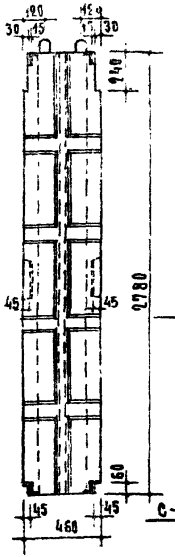

По 3-3

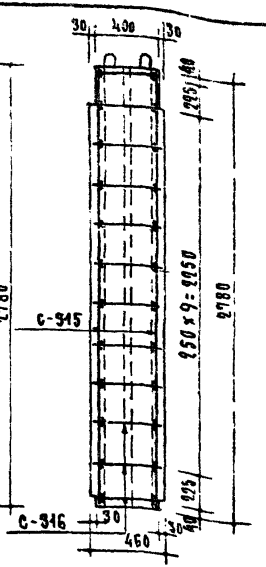

По 4-4

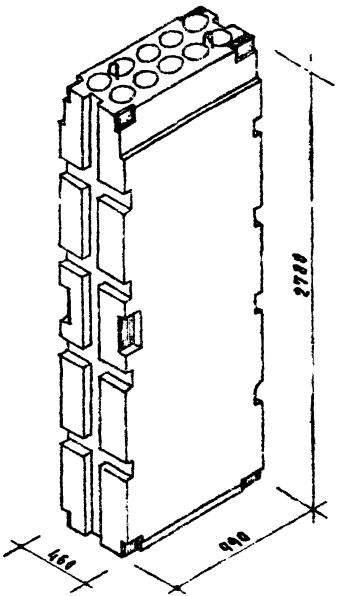

Таблица показателей					
Марка блока	Объем м³		Вес блока кг	Марка бетона	Вес стали кг
	Блока	Бетона	Объемный вес бетона 2000 кг/м³		
ВМС-30	1.216	0.83	1660	200	32.70

Примечания:

1. Арматурные элементы см. лист 36.
2. При отпуске изделия с завода прочность бетона должна соответствовать проектной марке.

ТК	Стеновые легкобетонные блоки	Серия ИИ-03-05	
1968	Блок внутренней стены вентиляционный ВМС-30. Общий вид.	Альбом 92	Лист 35

10165 40

ЦНИИЭП жилища

Проект. Ныхрабор | Гл. инженер отдела | Гл. инженер проекта | Гл. инженер проекта | А. Крипла | Б. Шляпин | Ст. техник | А. Локвин | П. Лукин | Д. Крейденко | Киев Зниипр Ин-т Отд. 2 | Главный конструкт проекта | Гл. инж. пр-та | Отдел №20 | Г. Шаров | С. Скурский | З. Вельберг

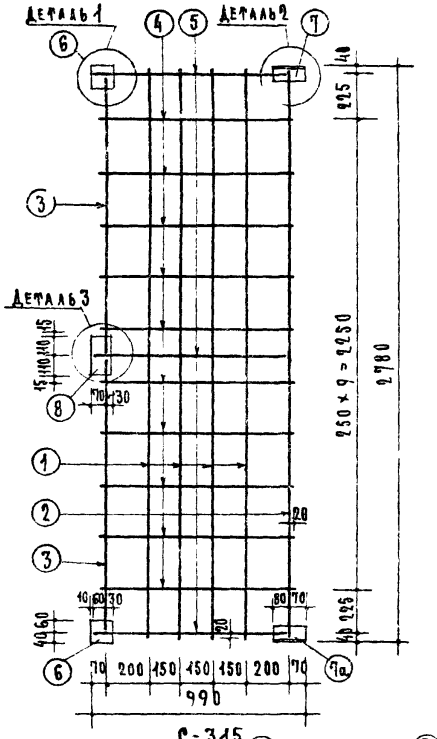

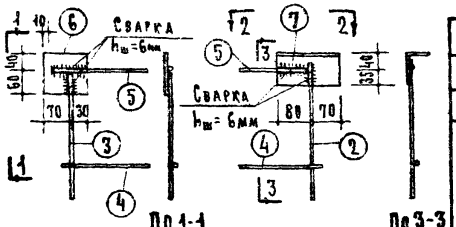

Деталь 1

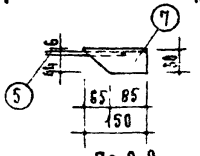

Деталь 2

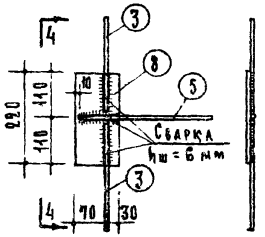

Деталь 3

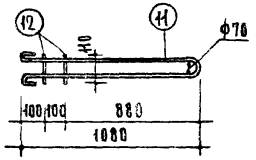

Спецификация стали

Арматурные элементы		№ поз.	Сечение мм	На 1 элемент			Вес стали, кг	
Марка	К-во шт.			К-во шт.	Длина 1 шт., мм	Общая длина м	На 1 эл.	Общий
С-315	2	1	ф5 ВI	4	2740	10.96	1.69	22.52
		2	ф10 АI	1	2740	2.74	1.69	
		3	ф10 АI	2	1330	2.66	1.64	
		4	ф4 ВI	10	890	8.90	0.88	
		5	ф10 АI	3	900	2.70	1.67	
		6	-100×6	2	100	0.2	0.94	
		7,7а	L75×50×6	2	150	0.3	1.91	
		8	-100×6	1	220	0.22	1.04	
С-316	12	9	ф4 ВI	3	900	2.70	0.97	5.76
		10	ф4 ВI	6	360	2.16	0.21	
П-18	2	11	ф12 АI	1	2330	2.33	2.07	4.42
		12	ф10 АI	2	110	0.22	0.14	
						Итого:		32.70

Выборка стали						
Сечение мм		ф10 АI	ф12 АI	ВСт.3пс	ф5 ВI	ф4 ВI	-100×6	L75×50×6
Длина	м	16.64	4.66		21.92	76.12	0.84	0.6
Вес	кг	10.28	4.14		3.38	7.52	3.96	3.42
Нормативное сопротивление арматуры $R_{н}$ кг/см²		2400			5500		2400	
№ ГОСТ, ТУ арматуры		5781-61			6727-53		103-57*	8510-57

Примечания:

1. Арматурные стержни привариваются к закладным деталям 6, 7, 7а, 8 сварным швом $h_{шв}$ = 6мм.
2. Элемент позиции 7а зеркален поз. 7.
3. Указания по антикоррозийной защите закладных деталей 6, 7, 7а, 8 см. пояснительную записку.

ТК 1968	Стеновые легкобетонные блоки	Серия ИИ-03-05	
	Блок внутренней стены вентиляционный ВМС-30. Арматурные элементы.	Альбом 92	Лист 36

ЦНИИЭПжилища

Гл. инженер отдела	М. Зиновьев	
Гл. инженер проекта	М. Зиновьев	
Гл. инженер проекта	М. Зиновьев	
Отдела № 20	Технолог	Ю. Скурский
	Гл. инж. пр-ти	А. Кригенко
	Гл. техник	Б. Шляпин
		А. Лохмин
		П. Лукин

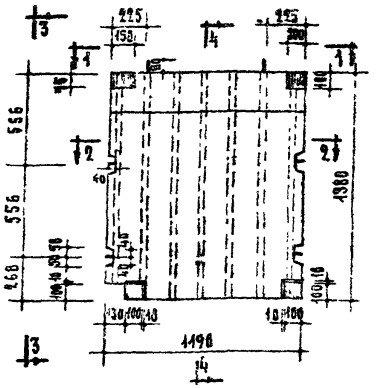

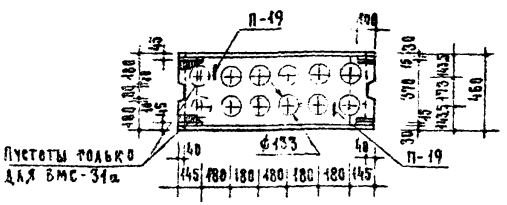

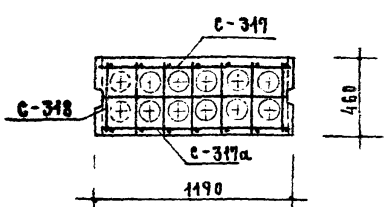

ТАБЛИЦА ПОКАЗАТЕЛЕЙ

Марка блока	Объем м³		Вес блока кг	Марка бетона	Вес стали кг
	блока	бетона	Объемный вес бетона 2900 кг/м³		
ВМС-31	0.715	0.523	1046	200	23.58
ВМС-31а	0.715	0.485	970	200	23.58

Примечания:

1. Блок ВМС-31а отличается от блока ВМС-31 наличием в нем двух дополнительных каналов см. вид по 1-1.
2. Арматурные элементы см. лист 38
3. При отпуске изделия с завода прочность бетона должна соответствовать проектной марке.

ТК 1968	Стеновые легкобетонные блоки. Блоки внутренней стены вентиляционные ВМС-31, ВМС-31а. Общий вид.	Серия ИИ-03-05	Альбом 92 / Лист 37

ЦНИИЭП жилища

Согласовано

10165 42

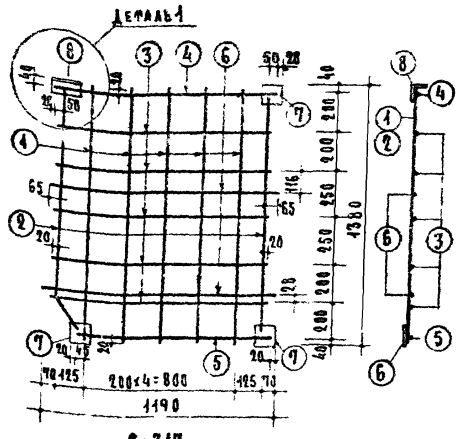

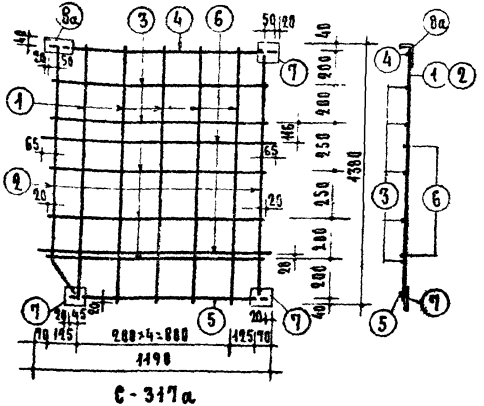

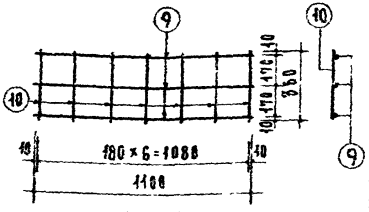

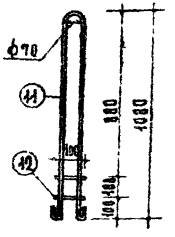

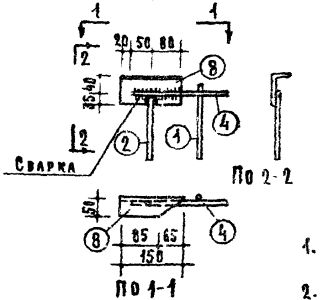

Деталь 1

Спецификация стали

Арматурные элементы		№ поз.	Сечен. мм	На 1 элемент			Вес стали, кг	
Марка	К-во шт.			К-во шт.	Длина 1 шт. мм	Общая длина м	На 1 элемент	Общий
С-317 С-317а	1 1	1	ф5 В I	5	1340	6.70	1.03	16.40
		2	ф10 А I	2	1280	2.56	1.58	
		3	ф4 В I	5	1090	5.45	0.54	
		4	ф10 А I	1	1150	1.15	0.71	
		5	ф10 А I	1	1020	1.02	0.63	
		6	ф10 А I	2	1180	2.36	1.45	
		7	-100×6	3	100	0.30	1.41	
		8, 8а	∠75×50×6	1	150	0.15	0.85	
С-318	1	9	ф4 В I	3	1100	3.30	0.33	4.06
		10	ф4 В I	7	360	2.52	0.25	
П-19	2	11	ф10 А I	1	2330	2.33	1.44	3.42
		12	ф10 А I	2	100	0.20	0.12	
						Итого:		23.58

Выборка стали

Сечение мм	ф10 А I	ф10 А I, ВСт. 3сп	ф5 В I	ф4 В I	-100×6	∠75×50×6
Длина м	14.48	5.06	13.40	51.64	0.60	0.30
Вес кг	8.94	3.12	2.06	5.14	2.82	1.90
Нормативное сопротивление арматуры R_a кг/см²	2400		5500		2400	
№ ГОСТ а арматуры	5781-61		6727-53		103-57	8510-57

Примечания.

1. Арматурные стержни привариваются к закладным деталям ⑦, ⑧, ⑧а сварным швом $h_{шва}$ = 6 мм.
2. Элемент позиции ⑧а зеркален поз. ⑧.
3. Указания по антикоррозийной защите закладных деталей см. пояснительную записку.

ТК	Стеновые легкобетонные блоки	Серия ИИ-03-05	
1968	Блоки внутренней стены вентиляционные ВМС-31, ВМС-31а. Арматурные элементы.	Альбом 92	Лист 38

ЦНИИЭП жилища

Согласовано

Отдел № 20 — С. Скуридин

Технолог — Шишуре

Гл. инж. пр-та — В. Гиверцман

Гл. архитектор проекта — Д. Кривицкий

Руководитель — Ст. инженер — Ст. инженер — Ст. инженер — Гл. инженер проекта

Авторский коллектив: Ст. инженер — Ст. техник — Техник — Техник — Техник

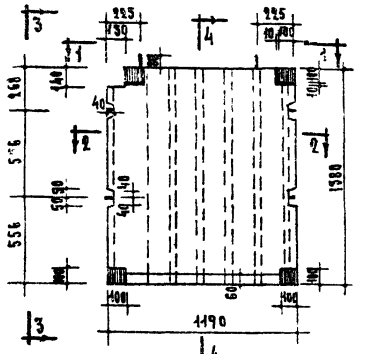

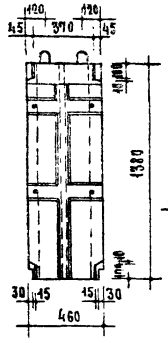

По 3-3

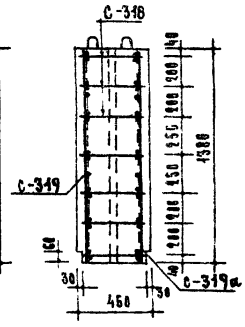

По 4-4

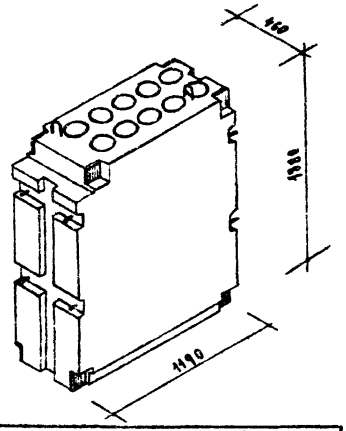

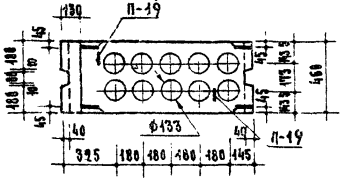

По 1-1

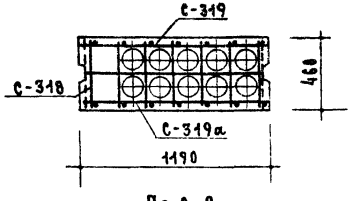

По 2-2

Таблица показателей

Марка блока	Объем м³		Вес блока кг	Марка бетона	Вес сбора кг
	блока	бетона	объемный вес бетона 2600 кг/м³		
ВМС-32	0,725	0,533	1866	200	22.82

Примечания:

1. Арматурные элементы см. лист 40
2. При отпуске изделия с завода прочность бетона должна соответствовать проектной марке.

ТК 1968	Стеновые легкобетонные блоки Блок внутренней стены вентиляционный ВМС-32. Общий вид.	Серия ИИ-03-05 Альбом 92 Лист 39

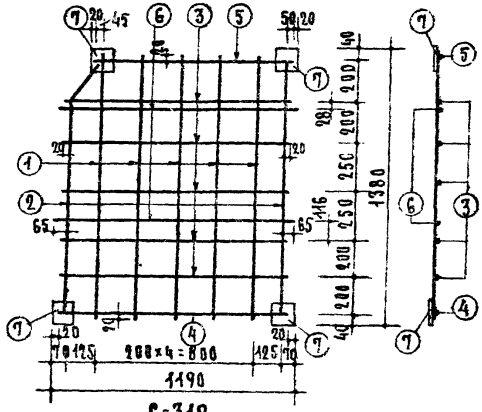

С-319

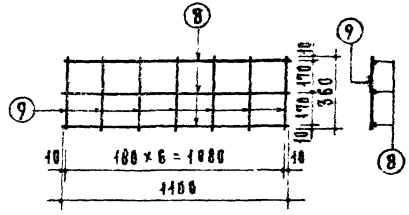

С-318

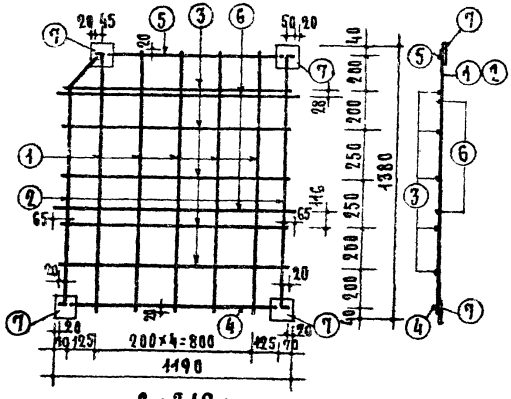

С-319а

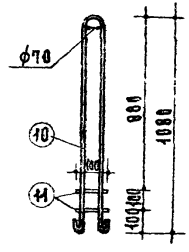

Петля П-19

Спецификация стали

Арматурные элементы		№ поз.	Сечение, мм	На 1 элемент			Вес стали, кг	
Марка	К-во шт.			К-во шт.	Длина 1 шт. мм	Общая длина м	На 1 элемент	Общий
С-319 С-319а	1 1	1	ф5 В I	5	1340	6.70	1.03	15.64
		2	ф10 А I	2	1280	2.56	1.58	
		3	ф4 В I	5	1090	5.45	0.54	
		4	ф10 А I	1	1150	1.15	0.71	
		5	ф10 А I	1	1020	1.02	0.63	
		6	ф10 А I	2	1180	2.36	1.45	
		7	-100×6	4	100	0.40	1.88	
С-318	1	8	ф4 В I	3	1100	3.30	0.33	4.06
		9	ф4 В I	7	360	2.52	0.25	
П-19	2	10	ф10 А I	1	2330	2.33	1.44	3.12
		11	ф10 А I	2	100	0.20	0.12	
						Итого:		22.82

Выборка стали

Сечение мм	ф10 А I	ф10 А I, ВСт.3сп	ф5 В I	ф4 В I	-100×6
Длина м	14.18	5.06	13.40	51.64	0.80
Вес кг	8.74	3.12	2.06	5.14	3.76
Нормативное сопротивление арматуры R_a, кг/см²	2400		5500		2400
№ ГОСТа арматуры	5781-61		6727-53		103-57*

Примечания.

1. Арматурные стержни привариваются к закладным деталям ⑦ сварным швом $h_{шв}$ = 6 мм.
2. Указания по антикоррозийной защите закладных деталей см. пояснительную записку.

ТК	Стеновые легкобетонные блоки	Серия ИИ-03-05	
1968	Блок внутренний вентиляционный БМС-32. Арматурные элементы.	Альбом 92	Лист 40

ЦНИИЭПжилища

Согласовано

Гл. конструктор отдела Г.М. Шерешевский

Гл. инженер проекта М.А. Шерешевский

Гл. инженер проекта Л.К. Кукин

Гл. технолог А.Ю. Ковкин

Гл. инженер проекта Б.Ш. Шлаен

Ст. инженер В.М. Мкртумян

Гл. инженер проекта В.М. Фейерман

Гл. архитектор Д.А. Хегедюш

Гл. инженер проекта С.С. Скучинский

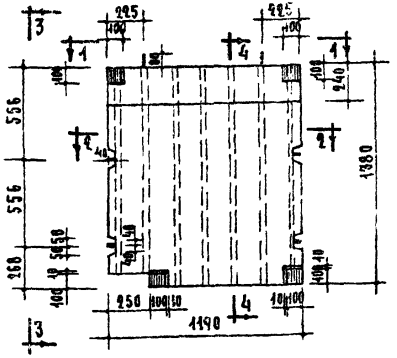

По 3-3

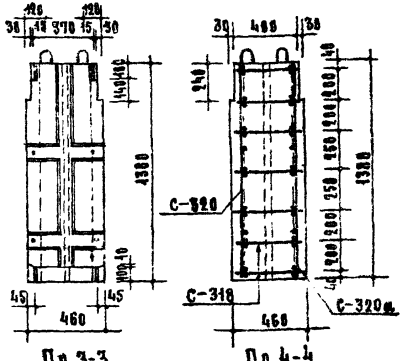

По 4-4

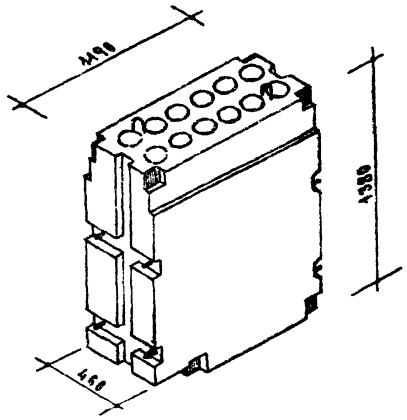

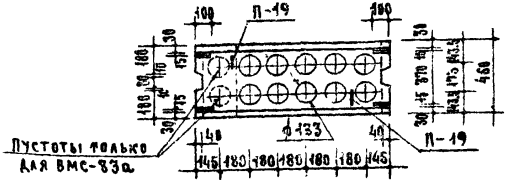

По 1-1

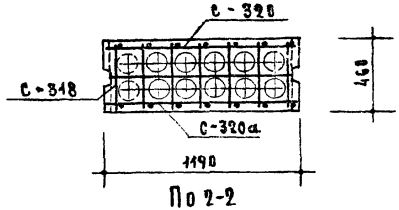

По 2-2

ТАБЛИЦА ПОКАЗАТЕЛЕЙ					
МАРКА БЛОКА	ОБЪЕМ $м^3$		ВЕС БЛОКА КГ	МАРКА БЕТОНА	ВЕС СТАЛИ КГ
	БЛОКА	БЕТОНА	ОБЪЕМНЫЙ ВЕС БЕТОНА 2000 кг/$м^3$		
ВМС-33	0.918	0.518	1036	200	23.52
ВМС-33а	0.940	0.480	960	200	23.52

Примечания:

1. Блок ВМС-33а отличается от блока ВМС-33 наличием в нем двух дополнительных каналов см. вид по 1-1.
2. Арматурные элементы см. лист 42.
3. При отпуске изделия с завода прочность бетона должна соответствовать проектной марке.

ТК 1968	Стеновые легкобетонные блоки. Блоки внутренней стены вентиляционные ВМС-33, ВМС-33а. Общий вид.	Серия ИИ-03-05 Альбом 92 Лист 41

10165 ЦС

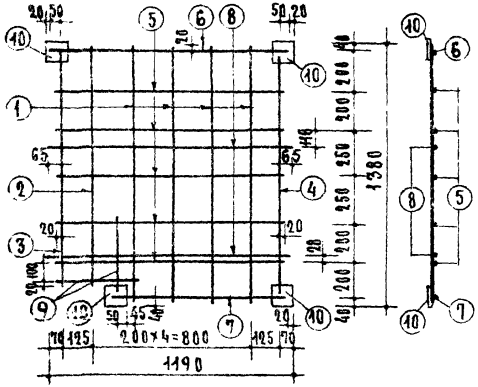

С-320

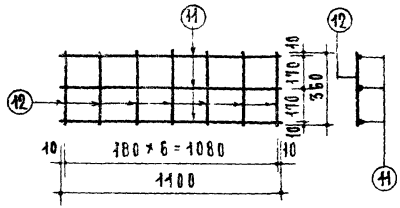

С-318

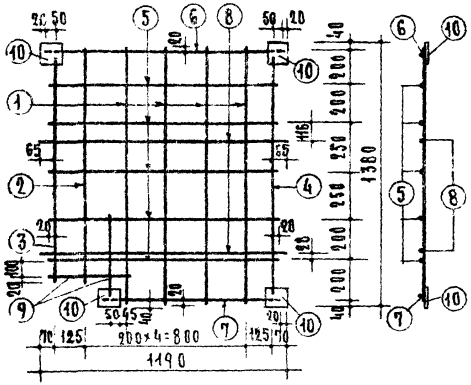

С-320а

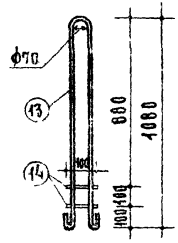

П-19

Спецификация стали

Арматурные элементы		№ поз.	Сечение мм	На 1 элемент			Вес стали, кг	
Марка	К-во шт.			К-во шт.	Длина 1 шт. мм	Общая длина м	На 1 элем.	Общий
С-320 С-320а	1 1	1	ф5ВI	4	1340	5.36	0.83	16.84
		2	ф5ВI	1	1240	1.24	0.19	
		3	ф10АI	1	1200	1.20	0.74	
		4	ф10АI	1	1280	1.28	0.79	
		5	ф4ВI	5	1090	5.45	0.54	
		6	ф10АI	1	1150	1.15	0.71	
		7	ф10АI	1	900	0.9	0.56	
		8	ф10АI	2	1180	2.36	1.46	
		9	ф10АI	2	380	0.76	0.47	
		10	-100×6	4	100	0.40	1.88	
С-318	1	11	ф4ВI	3	1100	3.30	0.33	4.05
		12	ф4ВI	1	360	2.52	0.25	
П-19	2	13	ф10АI	1	2330	2.33	1.44	3.12
		14	ф10АI	2	100	0.20	0.42	
						Итого:		23.52

Выборка стали

Сечение мм	ф10АI	ф10АI, ВСт.3сп	ф5ВI	ф4ВI	-100×6
Длина м	15.30	5.06	13.20	51.64	0.8
Вес кг	9.46	3.12	2.04	5.14	3.76
Нормативное сопротивление арматуры R^n_s кг/см²	2400		5500		2400
№ ГОСТ, а арматуры	5781-61		6727-53		103-57*

Примечания:

1. Арматурные стержни привариваются к закладным деталям (10) сварным швом $h_{шв}=6$ мм
2. Указания по антикоррозийной защите закладных деталей см. пояснительную записку.

ТК	Стеновые легкобетонные блоки	Серия ИИ-03-05	
1960	Блоки внутренней стены вентиляционные ВМС-33, ВМС-33а. Арматурные элементы	Альбом 92	Лист 42

ЦНИИЭП жилища

Госстрой СССР, Главное управление проектирования, Отдел технологии конструкций

Рук. отдела С. Скутецкий; Гл. инж. пр-та Ю. Шишкин; Рук. пр-та Г. Туберман; Гл. инженер А. Кременецкая; Гл. архитектор А. Жирицкий; Гл. конструктор Б. Шахнин; Гл. технолог П. Лукин; Гл. инженер проекта А. Мирчин

Согласовано

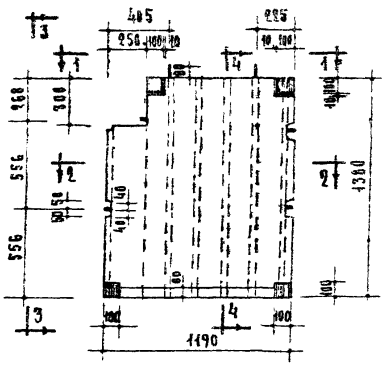

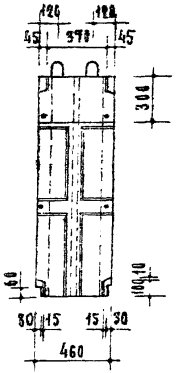

По 3-3

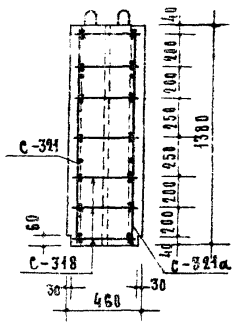

По 4-4

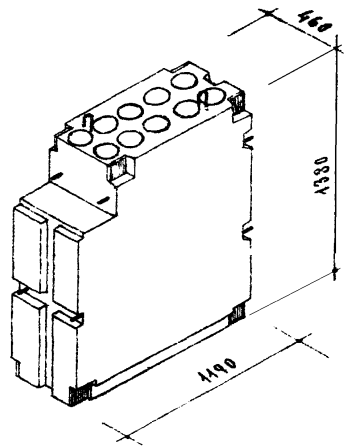

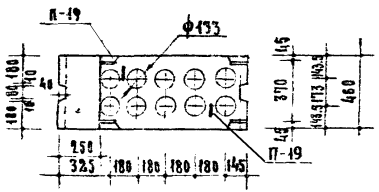

По 1-1

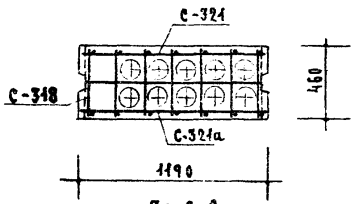

По 2-2

ТАБЛИЦА ПОКАЗАТЕЛЕЙ

Марка блока	Объем м³		Вес блока кг	Марка бетона	Вес стали кг
	блока	бетона	объемный вес бетона 2000 кг/м³		
ВМС-34	0.70	0.509	1018	200	22.86

Примечания:

1. Арматурные элементы см. лист 44.
2. При отпуске изделия с завода прочность бетона должна соответствовать проектной марке.

ТК	Стеновые легкобетонные блоки.	Серия ИИ-03-05	
1968	Блок внутренней стены вентиляционный ВМС-34. Общий вид.	Альбом 92	Лист 43

ЦНИИЭП жилища

Зам. директора Г.Я. Борисенко
Руководитель отдела конструкций Г.Н. Самойлов
Руководитель проектных работ Г.Н. Никитина
Гл. инженер проекта А.Г. Рипка
Гл. инженер проекта С.С. Сычугин
Отдел № 10 Гл. инженер отдела Гл. инженер проекта
Отдел № 11 Гл. инженер отдела Гл. инженер проекта
Гл. инженер проекта Гл. инженер проекта
Гл. инженер проекта Гл. инженер проекта
Гл. инженер проекта

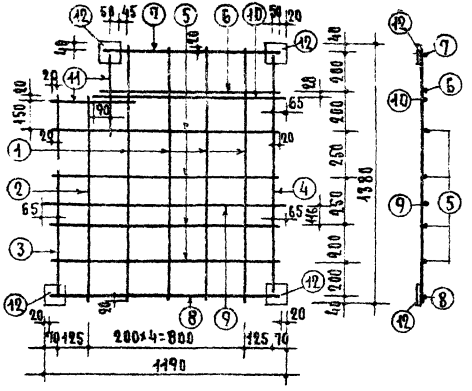

С-321

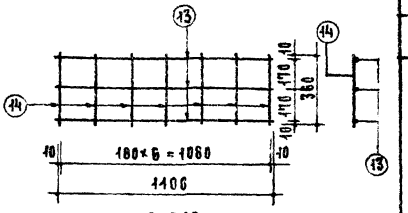

С-318

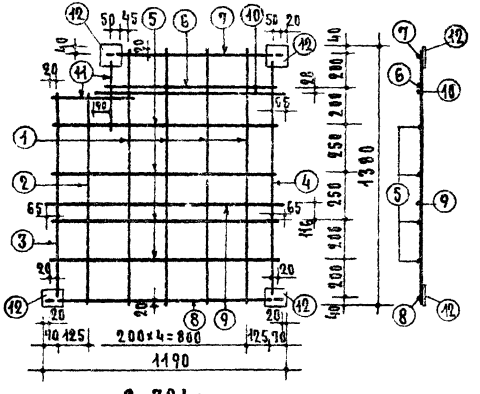

С-321а

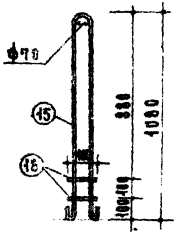

П-19

Спецификация стали

Арматурные элементы		№ поз.	Сечение мм	На 1 элемент			Вес стали, кг	
Марка	К-во шт.			К-во шт.	Длина 1 шт. мм	Общая длина м	На 1 элем	Общий
С-321 С-321а	1 1	1	ф5ВI	4	1340	5.36	0.83	15.68
		2	ф5ВI	1	1090	1.09	0.17	
		3	ф10АI	1	1060	1.06	0.65	
		4	ф10АI	1	1280	1.28	0.79	
		5	ф4ВI	4	1090	4.36	0.43	
		6	ф4ВI	1	860	0.86	0.08	
		7	ф10АI	1	900	0.9	0.56	
		8	ф10АI	1	1150	1.15	0.71	
		9	ф10АI	1	1180	1.18	0.73	
		10	ф10АI	1	880	0.88	0.54	
		11	ф10АI	2	380	0.76	0.47	
		12	180×6	4	100	0.40	1.88	
С-318	1	13	ф4ВI	3	1100	3.30	0.33	4.06
		14	ф4ВI	7	360	2.52	0.25	
П-19	2	15	ф10АI	1	2330	2.33	1.44	3.12
		16	ф10АI	2	100	0.20	0.12	
						Итого:		22.86

Выборка стали

Сечение мм	ф10АI	ф10АI, Вст.3сп	ф5ВI	ф4ВI	180×6
Длина м	14.42	5.06	12.90	51.18	0.80
Вес кг	8.9	3.12	2.00	5.08	3.76
Нормативное сопротивление арматуры $R_a^н$ кг/см²	2400		5500		2400
№ ГОСТ, ТУ арматуры	5781-61		6727-53		103-57*

Примечания.

1. Арматурные стержни привариваются к закладным деталям (12) сварным швом $h_{шв}$ = 6мм
2. Указания по антикоррозийной защите закладных деталей см. пояснительную записку.

ТК	Стеновые легкобетонные блоки	Серия ИИ-03-05
1966	Блок внутренний вентиляционный ВМС-34. Арматурные элементы.	Альбом 92 Лист 44

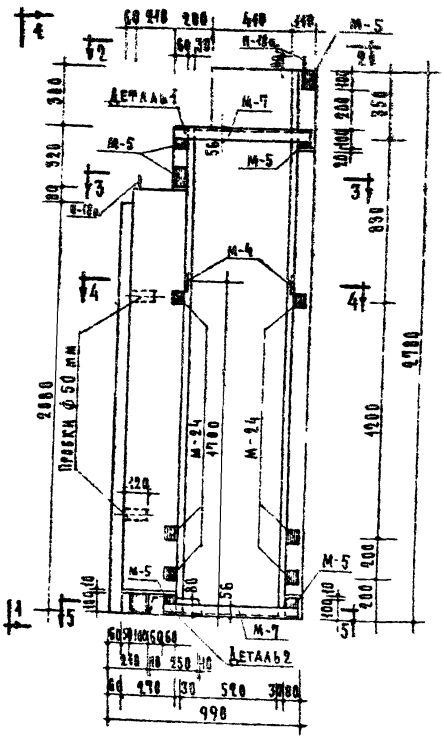

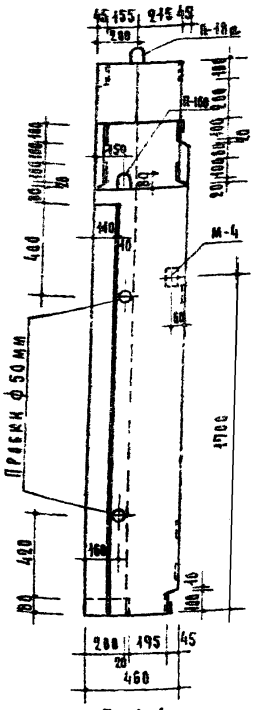

По 1-1

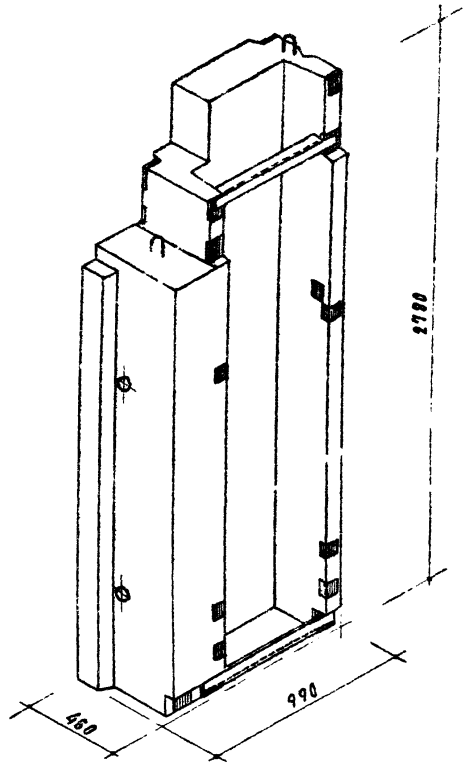

Таблица показателей

Марка блока	Объем м³ блока	Объем м³ бетона	Вес блока кг объемный вес бетона 2500 кг/м³	Марка бетона	Вес стали кг
ВМС-35	0.713	0.713	1780	200	105.1

Примечания:
1. Сечения и детали блока см. лист 46.
2. Арматурные элементы, закладные детали, спецификацию и выборку стали см. листы 47, 48.
3. При отпуске блока с завода прочность бетона его должна соответствовать проектной марке.

ЦНИИЭП жилища

ТК 1968	Стеновые легкобетонные блоки Блок внутренней стены санехнический ВМС-35	Серия ИИ-03-05 Альбом 92 Лист 45

10165 50

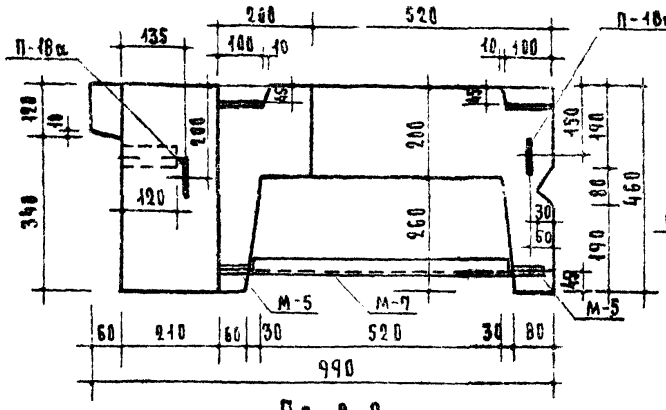

По 2-2

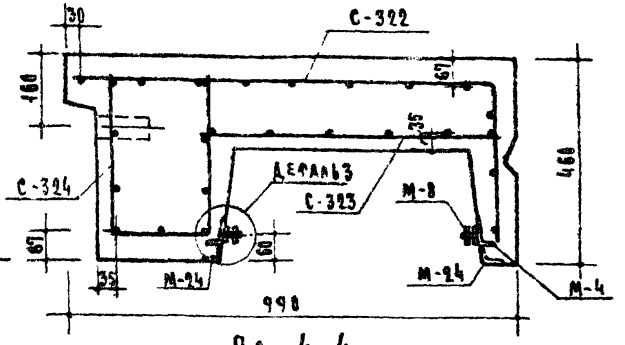

По 4-4

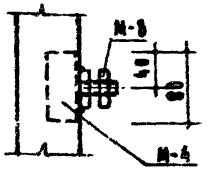

По 8-8

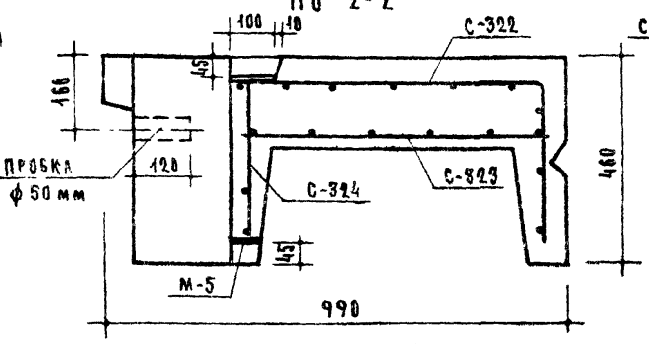

По 3-3

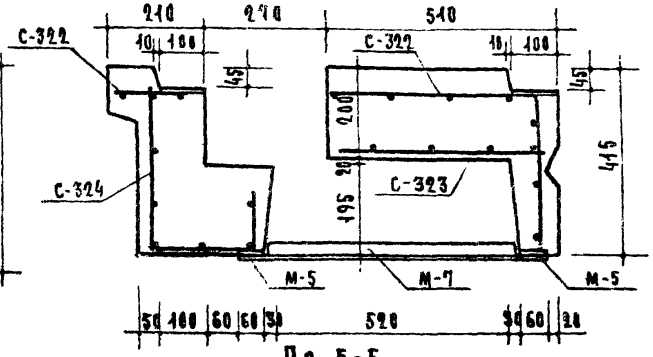

По 5-5

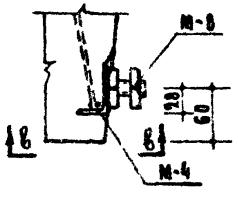

Деталь 3

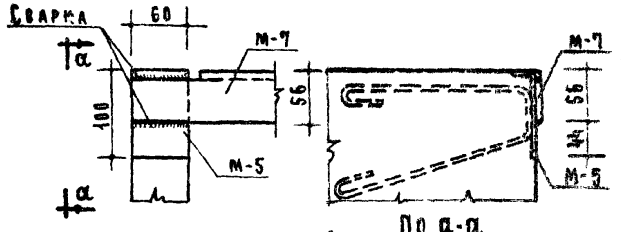

Деталь 1 — По а-а

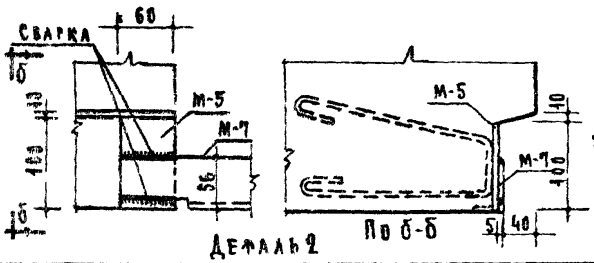

Деталь 2 — По б-б

Примечания:

1. Арматурные элементы, закладные детали, спецификацию и выборку стали см. листы 47, 48.
2. Указания по антикоррозийной защите закладных деталей см. пояснительную записку.
3. Из сварных сеток С-322, С-323 и С-324 сварить контактной точечной электросваркой пространственный арматурный каркас.
4. Петли для подъема П-18а приварить или привязать к пространственному арматурному каркасу.

ТК 1968	Стеновые легкобетонные блоки Блок внутренней стены сантехнический ВМС-35. Сечения и детали.	Серия ИИ-03-05	Альбом 92 / Лист 46

ЦНИИЭП жилища

10165 51

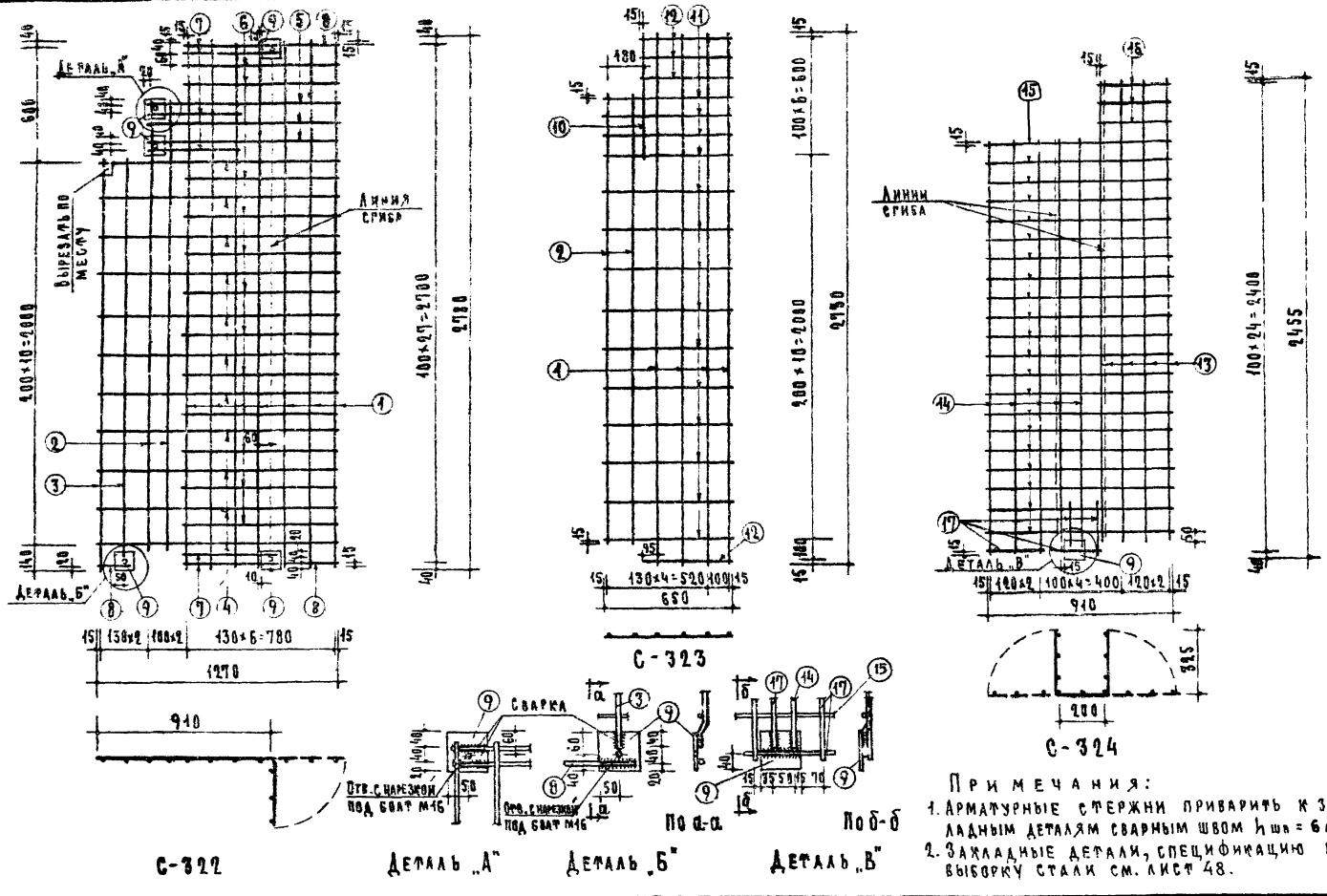

Примечания:

1. Арматурные стержни приварить к закладным деталям сварным швом $h_{шв}$ = 6 мм.
2. Закладные детали, спецификацию и выборку стали см. лист 48.

ТК	Стеновые легкобетонные блоки	Серия ИИ-03-05
1968	Блок внутренней стены сантехнический ВМС-35. Арматурные элементы.	Альбом 92 / Лист 47

Рук. отдела конструкции А. Мкртумян; Ст. инженер В. Гиберман; Гл. инженер отдела Б. Шляпин; Ст. техник Д. Крейденко; Гл. инженер проекта А. Лохшин; Гл. инженер проекта П. Лукин

ЦНИИЭП жилища

10165 52

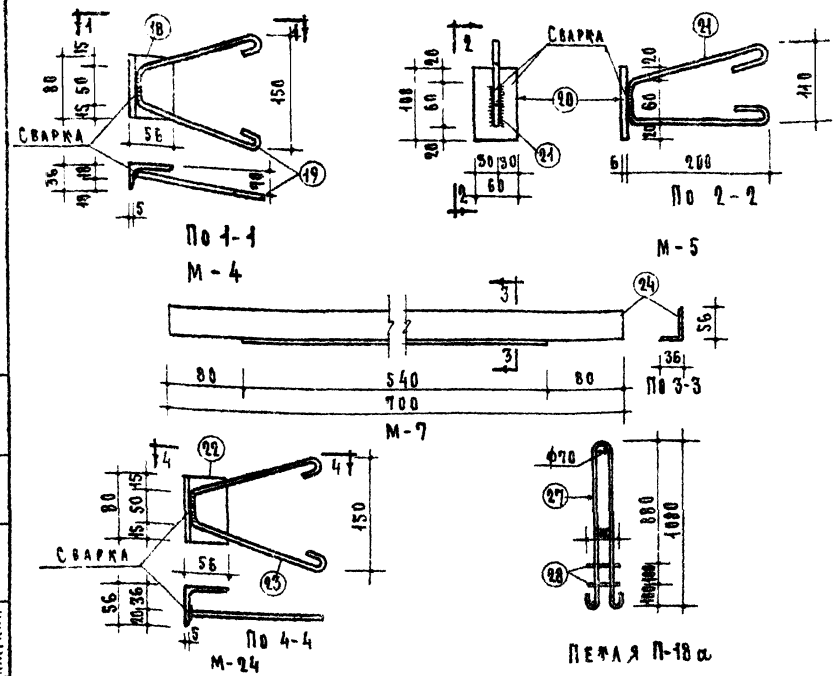

Спецификация стали								
Арматурные элементы		№№ поз.	Сечение мм	На 1 элемент			Вес стали, кг	
Марка	Кол. шт.			К-во шт.	Длина 1 шт. мм	Общая длина м	На 1 элемент	Общий
С-322	1	1	Ф12АI	7	2730	19.11	16.97	42.92
		2	Ф16АI	2	2330	4.66	7.35	
		3	Ф16АI	2	2130	4.26	6.72	
		4	Ф6АI	11	1270	13.97	3.10	
		5	Ф10АI	3	1010	3.03	1.87	
		6	Ф6АI	12	810	9.72	2.16	
		7	Ф10АI	6	500	3.00	1.85	
		8	Ф10АI	3	290	0.87	0.54	
		9	-100×6	5	100	0.50	2.36	
С-323	1	1	Ф12АI	4	2730	10.92	9.70	20.05
		2	Ф16АI	2	2330	4.66	7.35	
		10	Ф12АI	1	630	0.63	0.56	
		11	Ф6АI	14	650	9.10	2.02	
		12	Ф6АI	4	470	1.88	0.42	
С-324	1	9	-100×6	1	100	0.10	0.47	23.49
		13	Ф12АI	4	2365	9.46	8.40	
		14	Ф12АI	5	2130	10.65	9.46	
		15	Ф6АI	21	910	19.11	4.24	
		16	Ф6АI	3	370	1.11	0.25	
		17	Ф10АI	4	270	1.08	0.67	
М-4	2	18	L56×36×5	1	80	0.08	0.28	1.24
		19	Ф10АI	1	550	0.55	0.34	
М-5	6	20	-60×6	1	100	0.10	0.28	3.90
		21	Ф10АI	1	600	0.60	0.37	
М-24	6	22	L56×5	1	80	0.08	0.34	4.08
		23	Ф10АI	1	550	0.55	0.34	
М-7	2	24	L56×36×5	1	700	0.70	2.42	4.84
М-8	2	25	БОАТ	1	М16×40	—	—	—
		26	ГАЙКА	1	М16	—	—	
П-18а	2	27	Ф12АI	1	2350	2.35	2.09	4.58
		28	Ф12АI	2	110	0.22	0.20	
							Итого:	105.10

Выборка стали											
Сечение мм	Ф16АI	Ф12АI	Ф12АI вк.ст.3пс	Ф10АI	Ф6АI	-100×6	-60×6	L56×5	L56×36×5	Боат	Гайка
Длина м	13.58	50.77	5.14	15.98	54.89	0.60	0.60	0.48	1.56	М16×40	М16
Вес кг	21.42	45.09	4.58	9.87	12.19	2.83	1.68	2.04	5.40	—	—
Нормативное сопротивление арматуры $R^н_a$ кг/см²	2400					2400		2400		—	—
N ГОСТ, а арматуры	5781-61					103-57*		8509-57	8510-57	7805-62	5915-62

Примечания:
1. Сварные сетки С-322, С-323, С-324 см лист 47
2. Закладную деталь М-8 см. лист 46.
3. Указания по антикоррозийной защите закладных деталей см пояснительную записку

ТК	Стеновые легкобетонные блоки	Серия ИИ-03-05	
1968	Блок внутренней стены сантехнический ВМС-35. Арматурные элементы.	Альбом 92	Лист 48

Инженер отдела Б. Шадлин; Ст. Техник; Д. Крейденко; Ст. инженер проекта А. Лукин; Гл. инженер проекта П. Лукин

10165 53

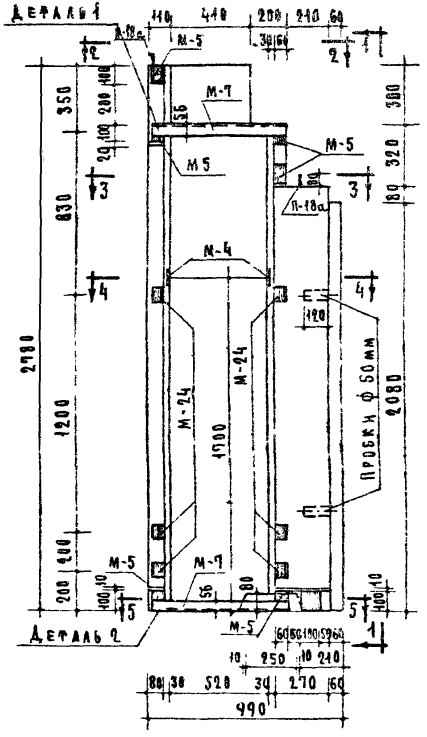

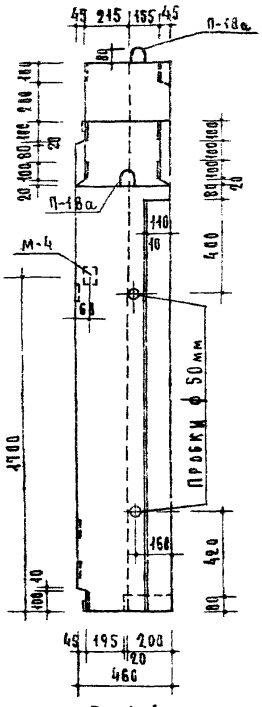

ПО 1-1

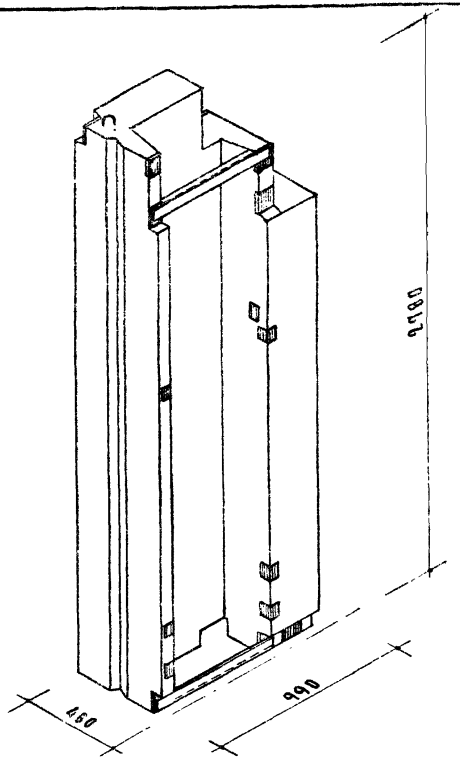

ТАБЛИЦА ПОКАЗАТЕЛЕЙ					
Марка блока	Объем м³		Вес блока кг	Марка бетона	Вес стали кг
	Блока	Бетона	Объемный вес бетона 2500 кг/м³		
ВМСО-35	0.713	0.713	1780	200	105.1

Примечания.

1. Сечения и детали блока см. лист 50.
2. Арматурные элементы, закладные детали, спецификацию и выборку стали см. листы 51.52.
3. При отпуске блока с завода прочность бетона его должна соответствовать проектной марке.

ТК	Стеновые легкобетонные блоки	Серия ИИ-03-05	
1968	Блок внутренней стены сантехнический ВМСО-35	Альбом 92	Лист 49

ЦНИИЭП жилища

Согласовано

Зам. директора, рук. отдела конструкции проектных работ — А. Криппа; Рук. отдела конструкции — Гл. инженер отдела — Гл. инженер проекта — Гл. инженер проекта — А. Мартуман; Ст. инженер — Б. Шаяпин; Ст. техник — А. Локшин; Согласовано: отдел № 16а — П. Лукин; Рук. сект. ОВ. ВК — В. Гиберман; А. Крендцкий; Д. Ромберг; Отдел № 10 — Гл. инженер отдела — Гл. инженер проекта — Гл. технолог — Гл. инж. пр-та — А. Самойлов; М. Никитина; С. Скурихин

10165 54

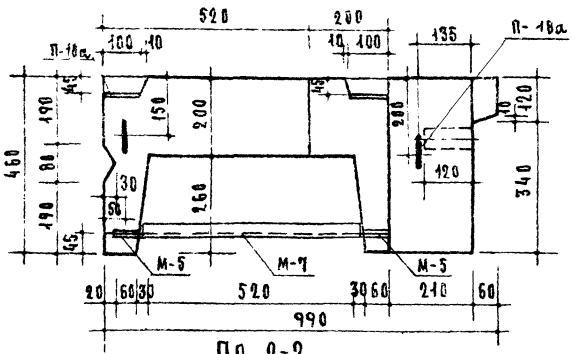

По 2-2

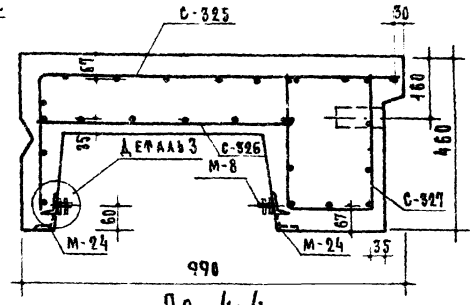

По 4-4

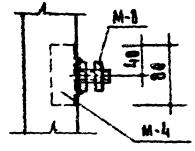

По 6-6

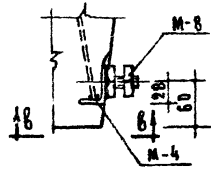

Деталь 3

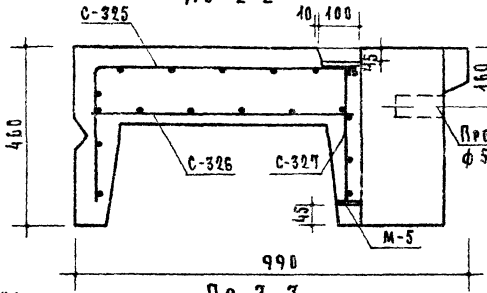

По 3-3

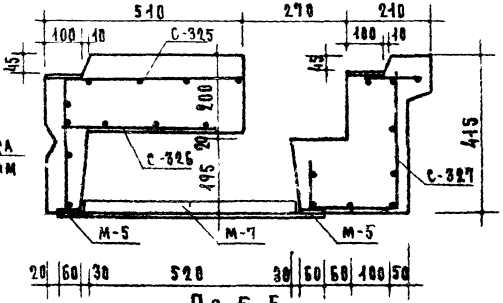

По 5-5

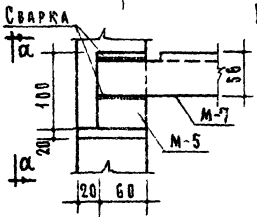

Деталь 1

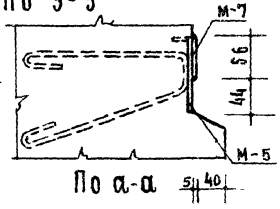

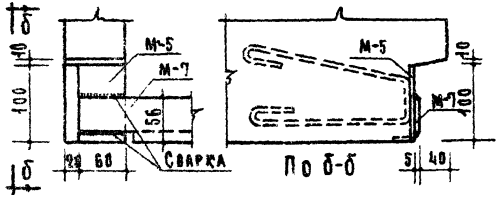

Деталь 2

Примечания:

1. Арматурные элементы, закладные детали, спецификацию и выборку стали см. листы 51, 52.
2. Указания по антикоррозийной защите закладных деталей см. пояснительную записку.
3. Из сварных сеток С-325, С-326 и 327 сварить контактной точечной электросваркой пространственный арматурный каркас.

ТК 1968	Стеновые легкобетонные блоки Блок внутренней стены сантехнический ВМСО-35. Сечения и детали.	Серия ИИ-03-05	Альбом 92 Лист 50

ЦНИИЭП жилища

10165 55

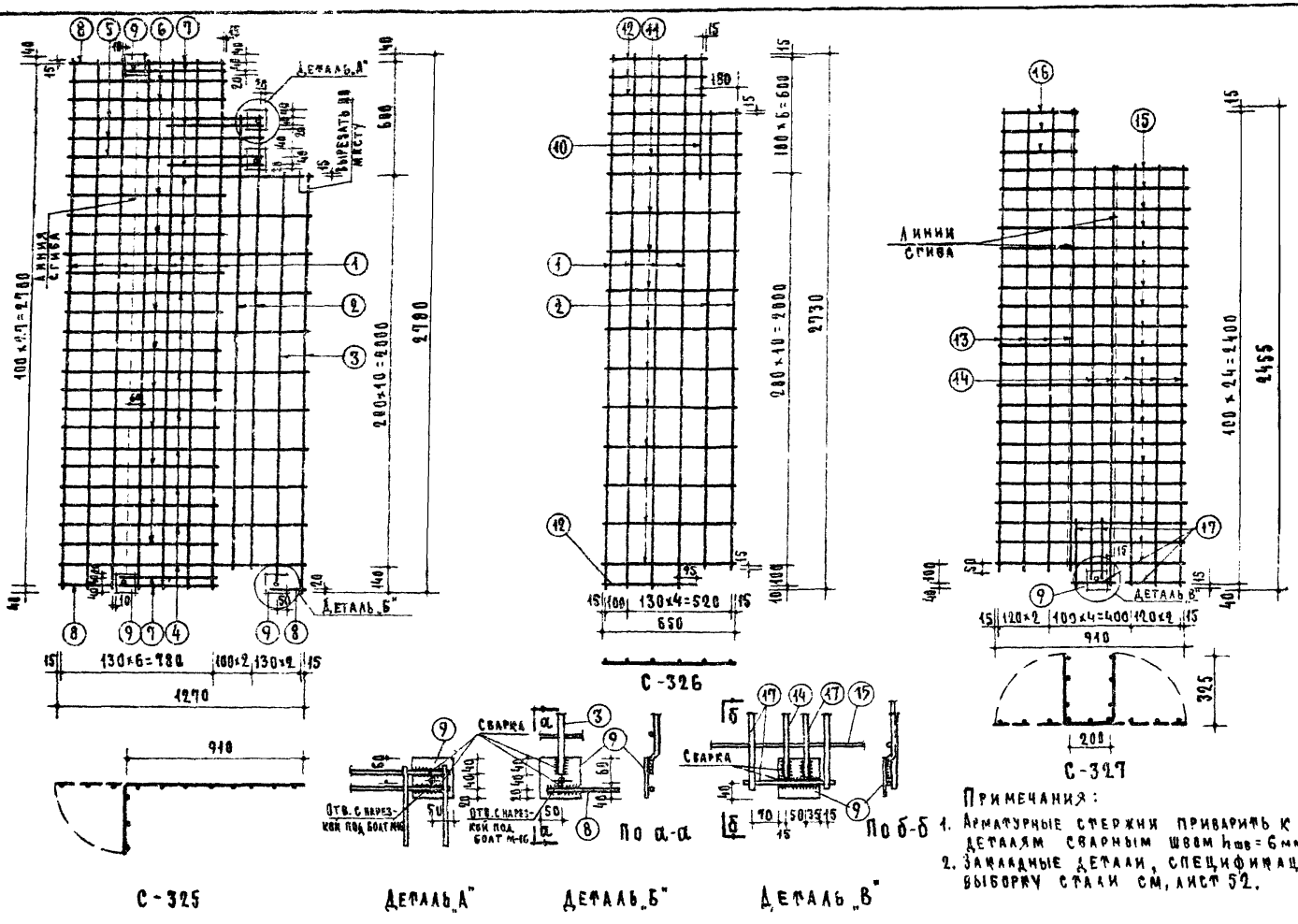

Примечания:

1. Арматурные стержни приварить к закладным деталям сварным швом $h_{шв}$ = 6 мм.
2. Закладные детали, спецификацию и выборку стали см. лист 52.

ТК	Стеновые легкобетонные блоки	Серия ИИ-03-05	
1968	Блок внутренней стены сантехнический ВМСО-35. Арматурные элементы.	Альбом 92	Лист 51

ЦНИИЭП ЖИЛИЩА

Рук. отдела конструкции — А. Мкртумян; Ст. инженер — В. Гиберман
Гл. инженер отдела — Б. Шлянин; Ст. техник — Д. Крейденко
Гл. инженер проекта — А. Локшин
Гл. инженер проекта — П. Лукин

10165 56

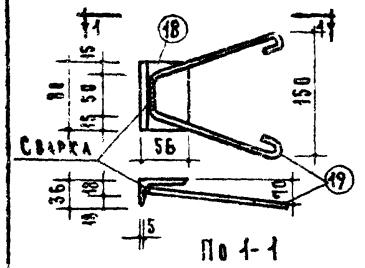

По 1-1
М-4

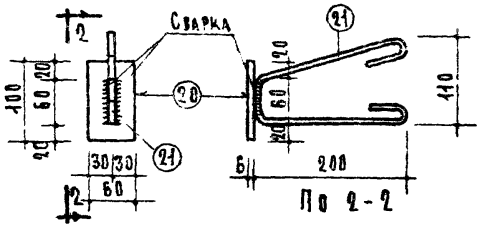

По 2-2
М-5

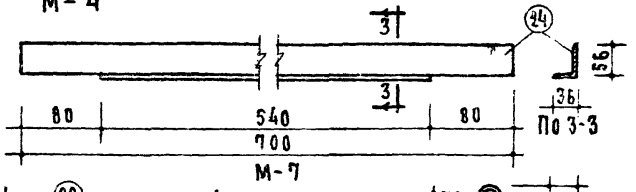

По 3-3
М-7

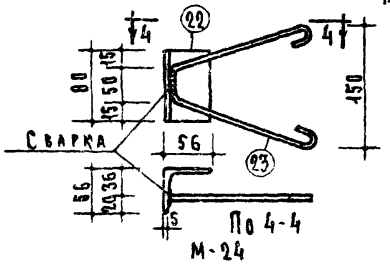

По 4-4
М-24

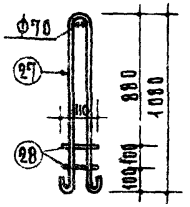

Петля П-18 а

Спецификация стали								
Арматурные элементы		№№ поз.	Сечение мм	На 1 элемент			Вес стали, кг	
Марка	Кол. шт.			К-во шт.	Длина 1 шт. мм	Общая длина м	На 1 элемент	Общий
С-325	1	1	Ф12АI	7	2730	19.11	16.97	42.92
		2	Ф16АI	2	2330	4.66	7.35	
		3	Ф16АI	2	2130	4.26	6.72	
		4	Ф 6АI	11	1270	13.97	3.10	
		5	Ф10АI	3	1010	3.03	1.87	
		6	Ф 6АI	12	810	9.72	2.16	
		7	Ф10АI	6	500	3.00	1.85	
		8	Ф10АI	3	290	0.87	0.54	
		9	-100×6	5	100	0.50	2.36	
С-326	1	1	Ф12АI	4	2730	10.92	9.70	20.05
		2	Ф16АI	2	2330	4.66	7.35	
		10	Ф12АI	1	630	0.65	0.56	
		11	Ф 6АI	14	650	9.10	2.02	
		12	Ф 6АI	4	470	1.88	0.42	
С-327	1	13	Ф12АI	4	2365	9.46	8.40	23.49
		14	Ф12АI	5	2130	10.65	9.46	
		15	Ф 6АI	21	910	19.11	4.24	
		16	Ф 6АI	3	870	1.11	0.25	
		17	Ф10АI	4	270	1.08	0.67	
		9	-100×6	1	100	0.10	0.47	
М-4	2	18	L56×36×5	1	80	0.08	0.28	1.24
		19	Ф10АI	1	550	0.55	0.34	
М-5	6	20	-60×6	1	100	0.10	0.28	3.90
		21	Ф10АI	1	600	0.60	0.37	
М-24	6	22	L56×5	1	80	0.08	0.34	4.08
		23	Ф10АI	1	550	0.55	0.34	
М-7	2	24	L56×36×5	1	700	0.70	2.42	4.84
М-8	2	25	Болт	1	М16×40	—	—	—
		26	Гайка	1	М16	—	—	
П-18а	2	27	Ф12АI	1	2350	2.35	2.09	4.58
		28	Ф12АI	2	110	0.22	0.20	
							Итого:	105.10

Выборка стали											
Сечение мм	Ф16АI	Ф12АI	Ф12АI вк.ст.3пс	Ф10АI	Ф 6АI	-100×6	-60×6	L56×5	L56×36×5	Болт	Гайка
Длина м	13.58	50.77	5.14	15.98	54.89	0.60	0.60	0.48	1.56	М16×40	М16
Вес кг	21.42	45.09	4.58	9.87	12.19	2.83	1.68	2.04	5.40	—	—
Нормативное сопротивление арматуры $R_a^н$ кг/см²	2400					2400		2400		—	—
№ГОСТ, а арматуры	5781-61					103-57*		8509-57	8510-57	7805-62	5915-62

Примечания:
1. Сварные сетки С-325, С-326, С-327 см. лист 51.
2. Закладную деталь М-8 см. лист 50.
3. Указания по антикоррозийной защите закладных деталей см. пояснительную записку.

ТК	Стеновые легкобетонные блоки	Серия ИИ-03-05	
1966	Блок внутренней стены сантехнический ВМСО-35. Арматурные элементы.	Альбом 92	Лист 52

Гл. инженер отдела — Б. Шляпин; Ст. техник; Д. Крейденко
Гл. инженер проекта — А. Локшин
Гл. инженер проекта — П. Лукин

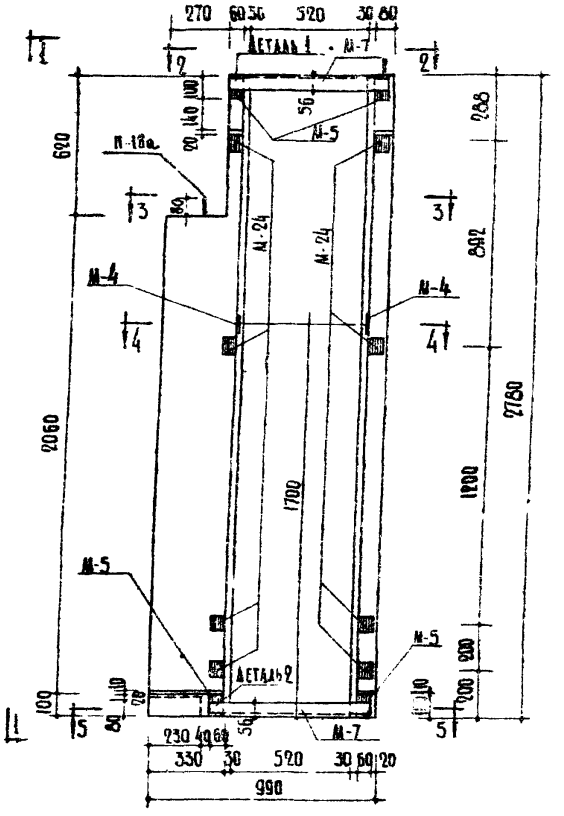

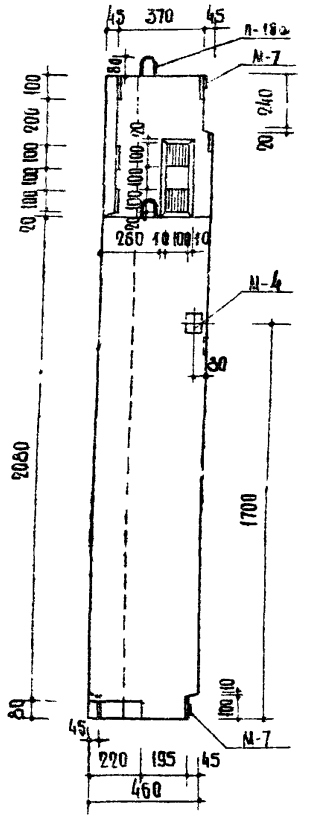

По 1-1

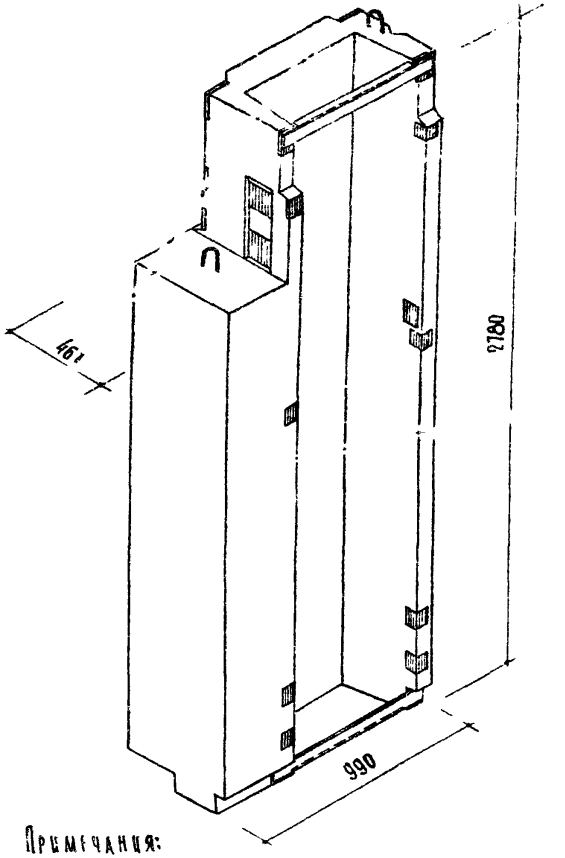

Таблица показателей					
Марка блока	Объем $м^3$		Вес блока кг	Марка бетона	Вес стали кг
	блока	бетона	Объемный вес бетона 2500 кг/$м^3$		
ВМС-38	0.682	0.682	1700	200	97.77

Примечания:
1. Сечения и детали блока см. лист 54.
2. Арматурные элементы, закладные детали, спецификацию и выборку стали см. листы 55, 56.
3. При отпуске блока с завода прочность бетона его должна соответствовать проектной марке

ТК 1968	Стеновые легкобетонные блоки	Серия ИИ-03-05
	Блок внутренней стены сантехнический ВМС-38	Альбом 92 / Лист 53

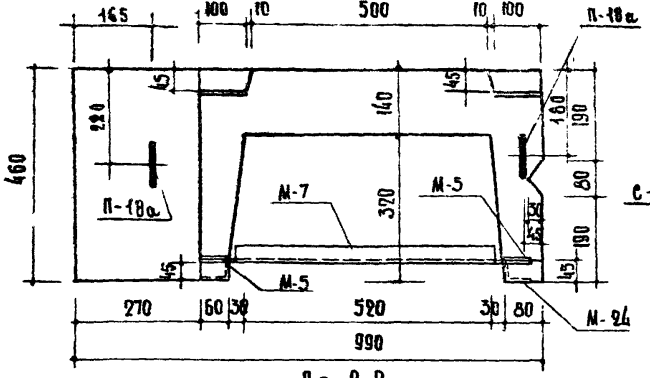

По 2-2

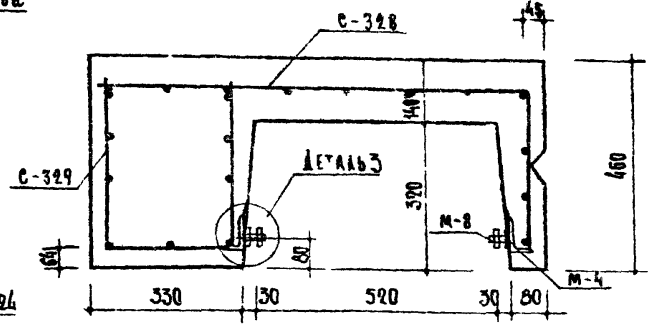

По 4-4

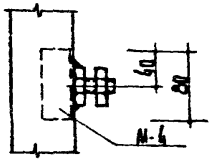

По В-В

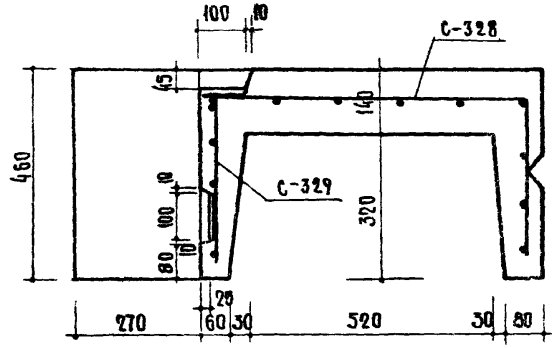

По 3-3

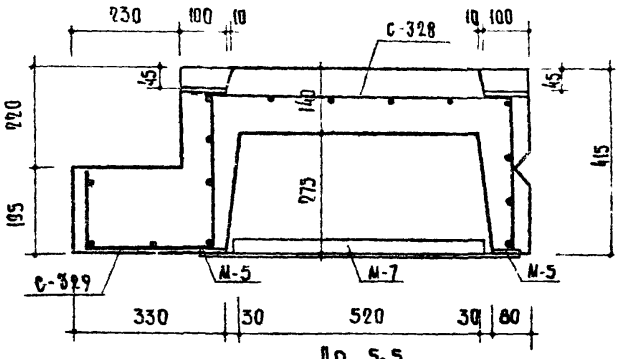

По 5-5

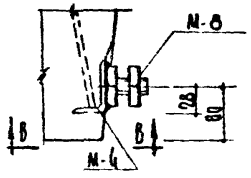

Деталь 3

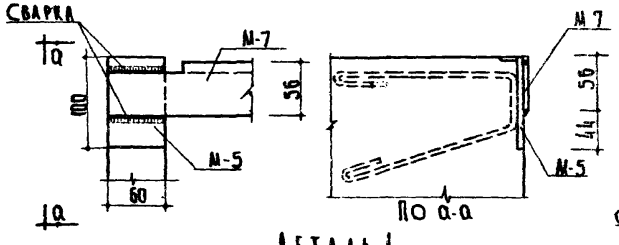

Деталь 1 — По а-а

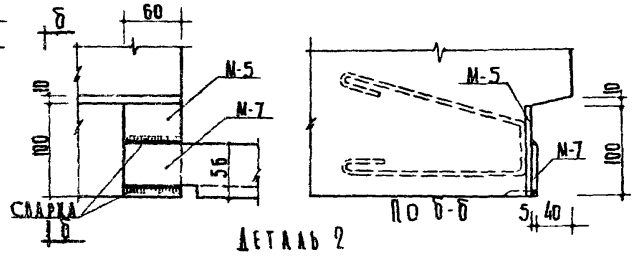

Деталь 2 — По б-б

Примечания:

1. Арматурные элементы, закладные детали, спецификацию и выборку стали см. листы 55, 56
2. Указания по антикоррозионной защите закладных деталей см. пояснительную записку.
3. Из сварных сеток С-328 и 329 сварить контактной точечной электросваркой пространственный арматурный каркас.
4. Петли для подъема П-18а. приварить или привязать к пространственному арматурному каркасу.

ТК	Стеновые легкобетонные блоки	Серия ИИ-03-05	
1968	Блок внутренней стены сантехнический ВМС-38. Сечения и детали.	Альбом 92	Лист 54

ЦНИИЭП жилища

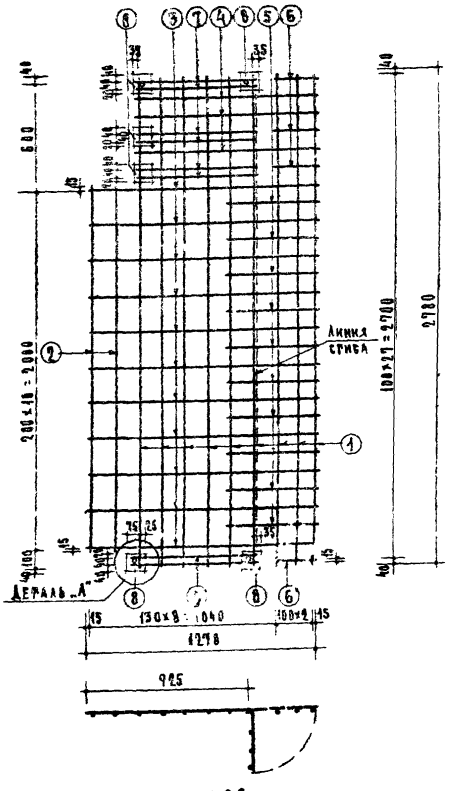

С-328

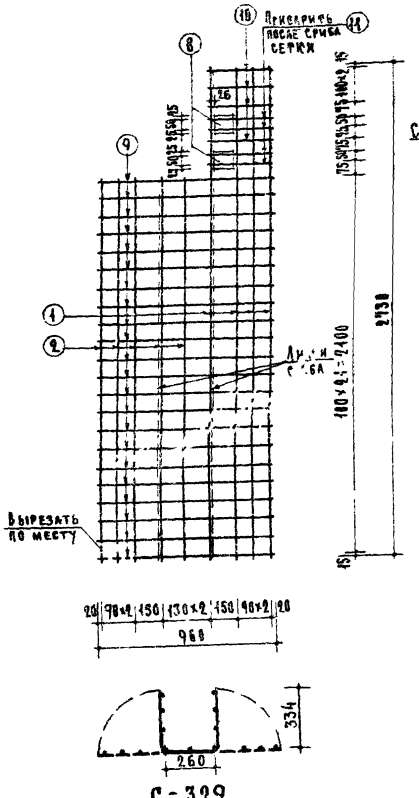

С-329

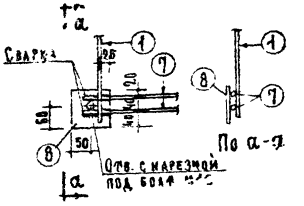

Примечания:

1. Арматурные стержни приварить к закладным деталям сварным швом $h_{шв.} = 6$ мм.
2. Закладные детали, спецификацию и выборку стали см. лист 56.

ЦНИИЭП жилища	ТК 1968	Стеновые легкобетонные блоки Блок внутренней стены сантехнический ВМС-38 Арматурные элементы.	Серия ИИ-03-05 Альбом 92 Лист 55

10165 60

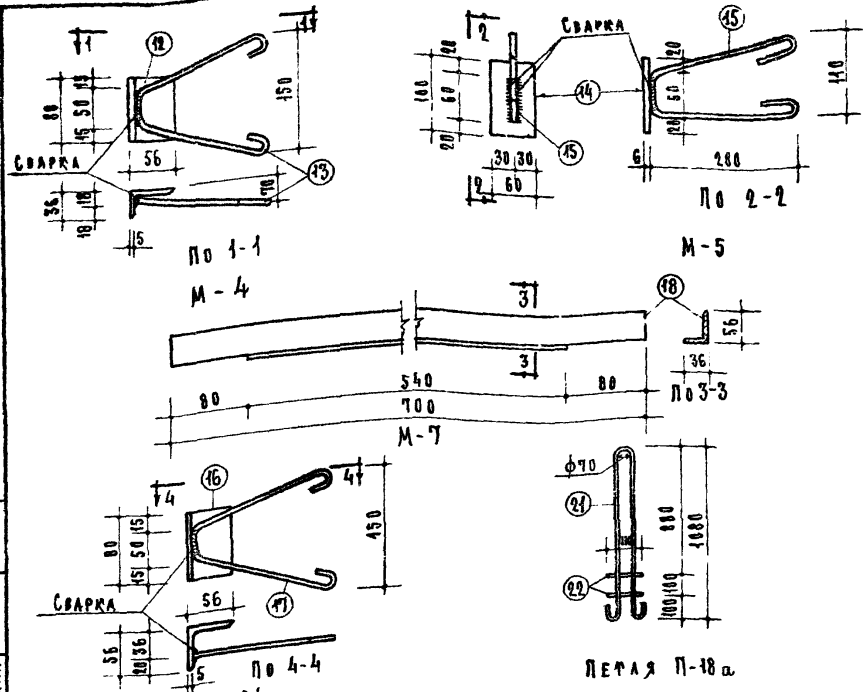

Спецификация стали							
Арматурные элементы		Поз.	Сечение мм	На 1 элемент		Вес стали, кг	
Марка	К-во шт.			К-во шт.	Длина 1 шт., мм	Общая длина, м	На 1 элемент	Общий
С-328	1	1	ф14 AI	9	2730	24.57	29.68	46.18
		2	ф14 AI	2	2130	4.26	5.15	
		3	ф6 AI	11	1270	13.97	3.10	
		4	ф6 AI	3	1010	3.03	0.67	
		5	ф6 AI	10	490	4.90	1.09	
		6	ф6 AI	3	230	0.69	0.20	
		7	ф10 AI	8	700	5.60	3.46	
		8	-100×6	6	100	0.60	2.83	
С-329	1	1	ф14 AI	4	2730	10.92	13.19	32.89
		2	ф14 AI	3	2130	10.65	12.86	
		9	ф6 AI	22	960	21.12	4.69	
		10	ф6 AI	4	360	1.44	0.32	
		11	ф10 AI	4	360	1.44	0.89	
		8	-100×6	2	100	0.20	0.44	
М-4	2	12	L56×36×5	1	80	0.08	0.28	1.24
		13	ф10 AI	1	550	0.55	0.34	
М-5	4	14	-60×6	1	100	0.10	0.28	2.60
		15	ф10 AI	1	600	0.60	0.37	
М-24	8	16	L56×5	1	80	0.08	0.34	5.44
		17	ф10 AI	1	550	0.55	0.34	
М-7	2	18	L56×36×5	1	700	0.70	2.42	4.84
М-8	2	19	Болт	1	М16×40	—	—	—
		20	Гайка	1	М16	—	—	
П-18а	2	21	ф12 AI	1	2350	2.35	2.09	4.58
		22	ф12 AI	2	440	0.22	0.20	
							Итого:	97.97

	Выборка стали									
Сечение мм	ф14 AI	ф12 AI вк ст.3пс	ф10 AI	ф6 AI	-100×6	-60×6	L56×5	L56×36×5	Болт	Гайка
Длина м	58.40	5.14	14.94	45.38	0.80	0.40	0.64	1.56	М16×40	М16
Вес кг	60.88	4.58	9.23	10.07	3.99	1.12	2.92	5.40	—	—
Нормативное сопротивление арматуры R_s^n, кг/см²	2400				2400				—	
№ ГОСТ, ТУ арматуры	5781-61				103-57*		8509-57	8510-57	7805-62	5915-62

Примечания:

1. Сварные сетки С-328 и С-329 см. лист 55.
2. Закладную деталь М-8 см. лист 54.
3. Указания по антикоррозийной защите закладных деталей см. пояснительную записку.

ТК 1968	Стеновые легкобетонные блоки Блок внутренней стены сантехнический ВМС-38 Арматурные элементы.	Серия ИИ-03-05	Альбом 92 / Лист 56

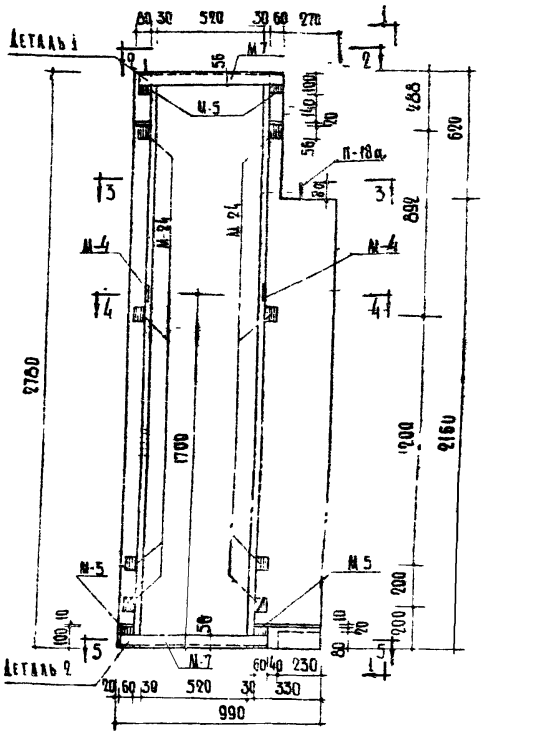

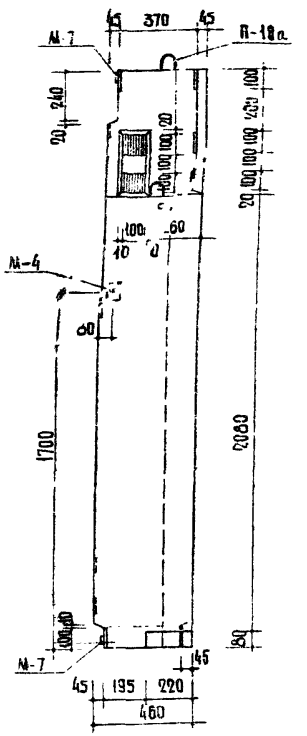

По 11

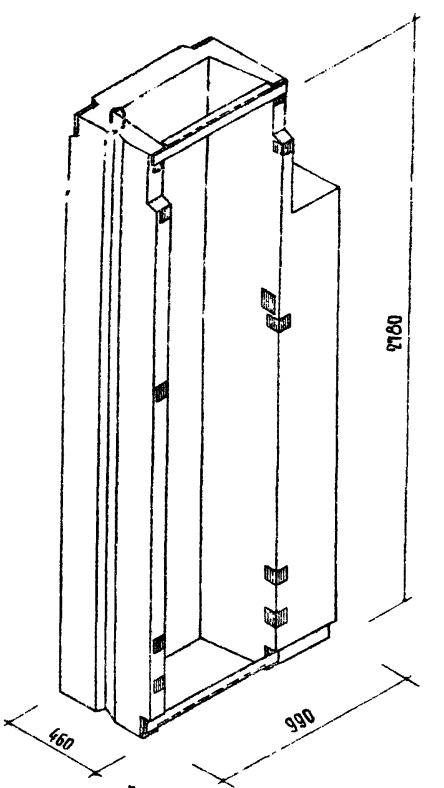

ТАБЛИЦА ПОКАЗАТЕЛЕЙ

Марка блока	Объем м³		Вес блока кг	Марка бетона	Вес стали кг
	блока	бетона	Объемный вес бетона 2500 кг/м³		
ВМСО-38	0.682	0.682	1700	200	97.77

Примечания:

1. Сечения и детали см. лист 58.
2. Арматурные элементы, закладные детали, спецификацию и выборку стали см. листы 59,60.
3. При отпуске блока с завода прочность бетона его должна соответствовать проектной марке.

ТК 1968	Стеновые легкобетонные блоки Блок внутренней стены санитехнический ВМСО 38	Серия Альбом 92 Лист 57

10165 62

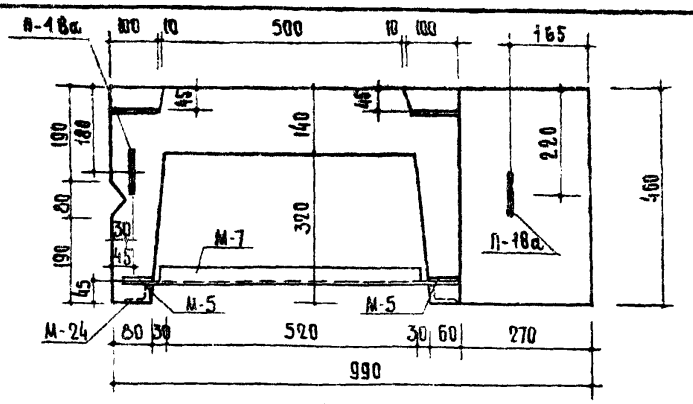

По 2-2

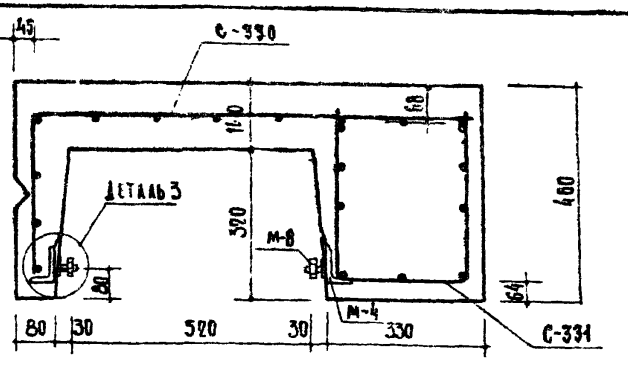

По 4-4

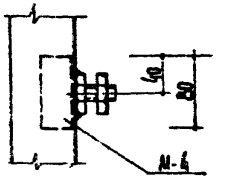

По В-В

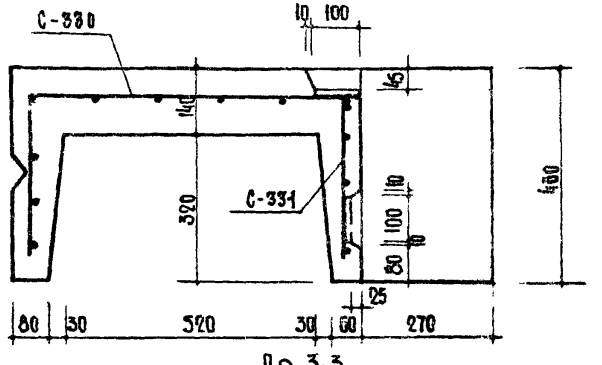

По 3-3

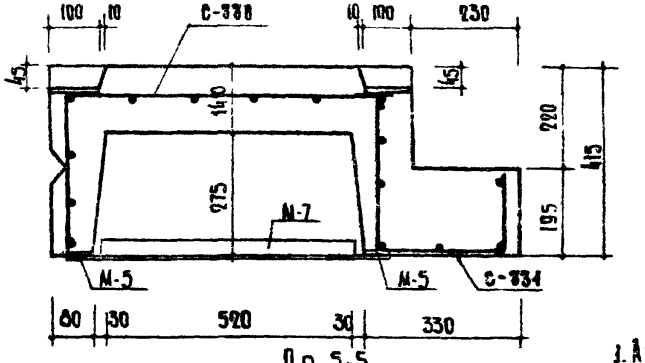

По 5-5

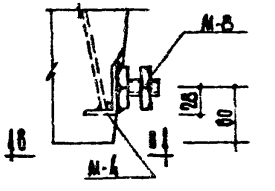

Деталь 3

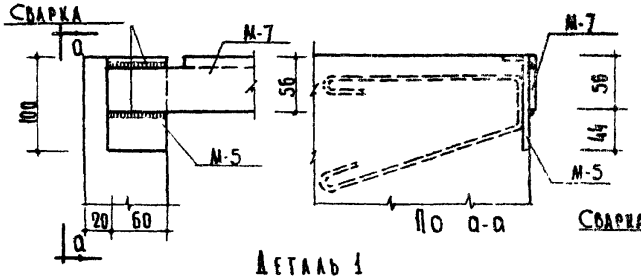

По а-а

Деталь 1

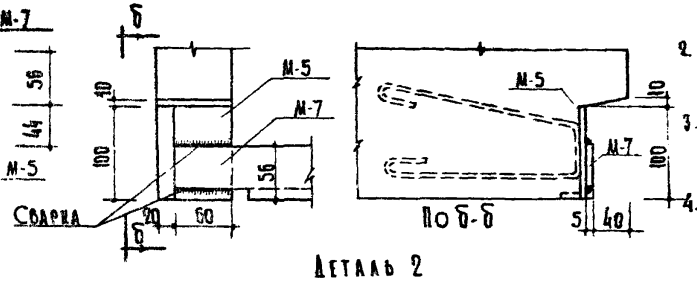

По б-б

Деталь 2

Примечания:

1. Арматурные элементы, закладные детали, спецификацию и выборку стали см. листы 59, 60.
2. Указания по антикоррозионной защите закладных деталей см. пояснительную записку.
3. Из сварных сеток С-330 и С-331 сварить контактной точечной электросваркой пространственный арматурный каркас.
4. Петли для подъема П-18а приварить или привязать к пространственному арматурному каркасу.

ТК	Стеновые легкобетонные блоки.	Серия ИИ-03-05	
1968	Блок внутренней стены санитехнический ВМСО-38. Сечения и детали.	Альбом 92	Лист 58

ЦНИИЭП жилища

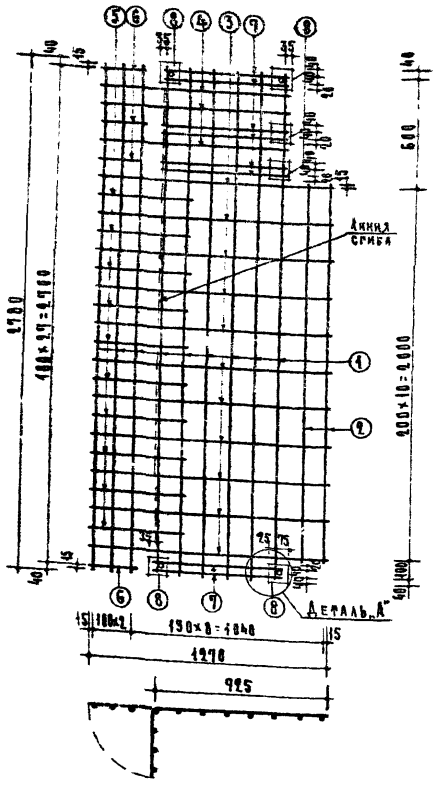

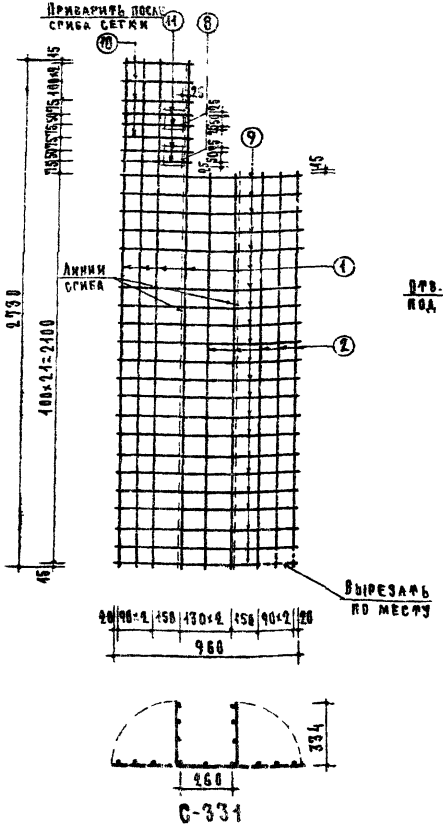

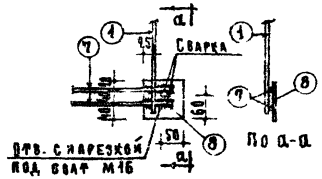

Деталь „А".

Примечания:

1. Арматурные стержни приварить к закладным деталям сварным швом $h_{шв}$ = 6 мм.
2. Закладные детали спецификацию и выборку стали см. лист 60.

ТК	Стеновые легкобетонные блоки	Серия ИИ-03-05	
1968	Блок внутренней стены сантехнический ВМСО-38. Арматурные элементы.	Альбом 92	Лист 59

ЦНИИЭП жилища

Рук. отдела конструкций — А. Мартунян; Ст. инженер — В. Гиберман; Л. инженер отдела — Б. Шляпин; Ст. техник — Д. Крейденко; Гл. инженер проекта — А. Локшин; Гл. инженер проекта — П. Лукин

10165 64

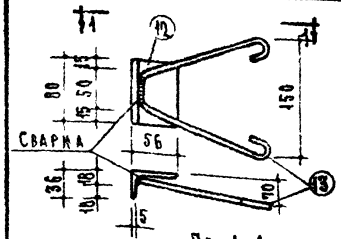

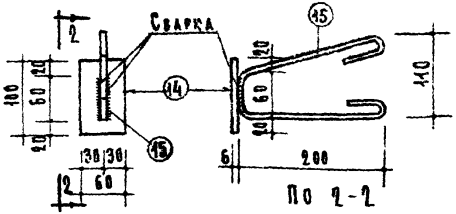

М-4

М-5

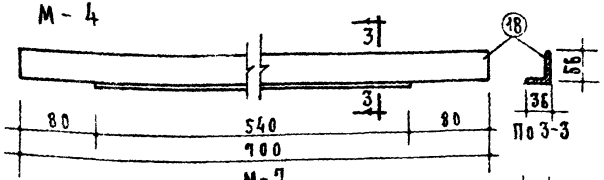

М-7

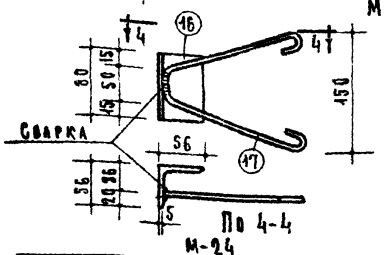

М-24

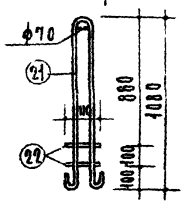

Петля П-18а

Спецификация стали

Арматурные элементы		№ поз.	Сечение мм	На 1 элемент			Вес стали, кг	
Марка	К-во шт.			К-во шт.	Длина 1 шт., мм	Общая длина м	На элемент	Общий
С-330	1	1	ф14 AI	9	2730	24.57	29.68	46.18
		2	ф14 AI	2	2480	4.96	5.15	
		3	ф6 AI	11	1270	13.97	3.10	
		4	ф6 AI	3	1040	3.85	0.67	
		5	ф6 AI	10	490	4.90	1.09	
		6	ф6 AI	4	230	0.92	0.20	
		7	ф10 AI	8	700	5.60	3.46	
		8	-100×6	6	100	0.60	2.83	
С-331	1	1	ф14 AI	4	2730	10.92	13.49	32.89
		2	ф14 AI	5	2430	10.65	12.86	
		9	ф6 AI	22	960	21.12	4.69	
		10	ф6 AI	4	360	1.44	0.32	
		11	ф10 AI	4	360	1.44	0.89	
		8	-100×6	2	100	0.20	0.94	
М-4	2	12	L56×36×5	1	80	0.08	0.28	1.24
		13	ф10 AI	1	550	0.55	0.34	
М-5	4	14	-60×6	1	100	0.10	0.28	2.60
		15	ф10 AI	1	600	0.60	0.37	
М-24	8	16	L56×5	1	80	0.08	0.34	5.44
		17	ф10 AI	1	550	0.55	0.34	
М-7	2	18	L56×36×5	1	700	0.70	2.42	4.84
М-8	2	19	Болт	1	М16×40	—	—	—
		20	Гайка	1	М16	—	—	
П-18а	2	21	ф12 AI	1	2350	2.35	2.09	4.58
		22	ф12 AI	1	110	0.22	0.20	
							Итого:	92.77

Выборка стали

Сечение мм	ф14 AI	ф12 AI вст Зпс	ф10 AI	ф6 AI	-100×6	-60×6	L56×5	L56×36×5	Болт	Гайка
Длина м	50.40	5.14	14.94	45.38	0.80	0.40	0.64	1.56	М16×40	М16
Вес кг	60.88	4.58	9.23	10.07	3.77	1.12	2.72	5.40	—	—
Нормативное сопротивление арматуры $R_{s,ser}$ кг/см²	2400				2400				—	
ГОСТ, ТУ арматуры	5781-61				103-57*	8509-57	8510-57	7805-62	5915-62	

Примечания:

1. Сварные сетки С-330 и С-331 см. лист 59.
2. Закладную деталь М-8 см. лист 58.
3. Указания по антикоррозийной защите закладных деталей см. пояснительную записку.

ЦНИИЭП жилища

Гл. инженер проекта	В. Пуберман		
Гл. архитектор отдела	Б. Шапиро	Гл. инженер проекта	А. Хрещенко
Гл. инженер проекта	Б. Шапиро	Гл. инженер проекта	Л. Лукин
Гл. инженер проекта	Л. Лукин		

ТК 1968

Стеновые легкобетонные блоки

Блок внутренней стены санитехнический ВМСО-38 Арматурные элементы.

Серия ИИ-03-05

Альбом 92 | Лист 60

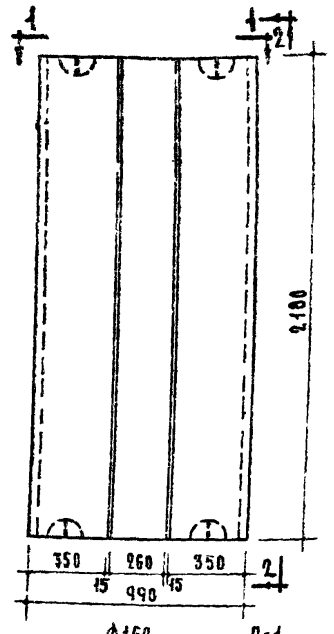

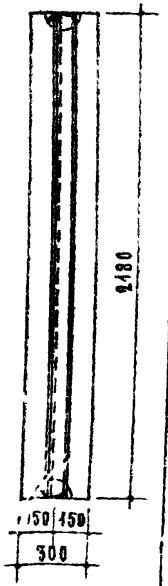

По 2-2

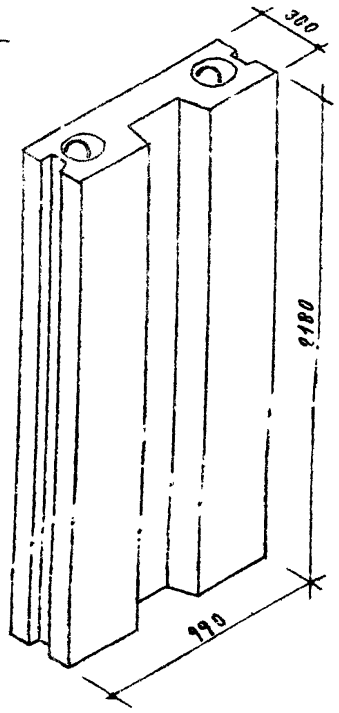

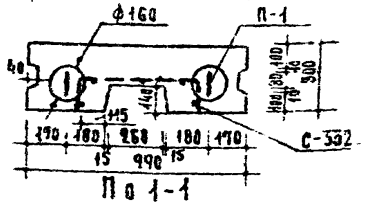

По 1-1

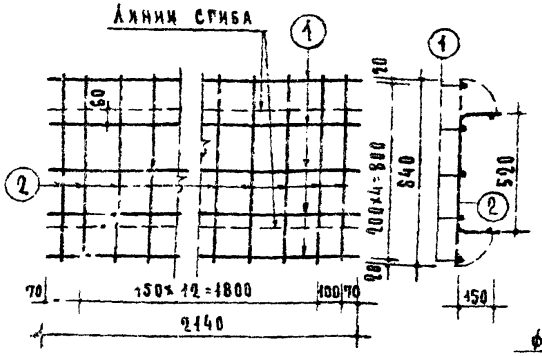

С-332

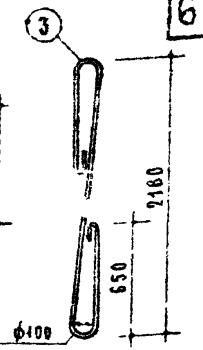

Петля П-1

Спецификация стали

Арматурные элементы		N/N поз.	Сечение мм	На 1 элемент			Вес стали, кг	
Марка	К-во шт.			К-во шт.	Длина 1 шт. мм	Общая длина м	На 1 элемент	Общий
С-332	1	1	ф5 В I	5	2140	10.7	1.65	3.59
		2	ф5 В I	15	840	12.6	1.94	
П-1	2	3	ф12 А I	1	3780	3.78	3.36	6.72
						Итого:		10.31

Выборка стали

Сечение мм	ф12 А I, ВСт.3сп	ф5 В I
Длина м	7.56	23.3
Вес кг	6.72	3.59
Нормативное сопротивление арматуры $R^н_a$ кг/см²	2400	5500
№ ГОСТ, а арматуры	5781-61	6727-53

Таблица показателей

Марка блока	Объем м³		Вес блока кг		Марка бетона	Вес стали кг
	бетона	блока	объемный вес бетона 2000 кг/м³			
ВМС-4СА	0.544	0.544	1088		150	10.31

Примечание:

1. При отпуске изделия с завода прочность бетона должна соответствовать проектной марке.

ТК 1968	Стеновые легкобетонные блоки. Блок внутренней стены вертикальный ВМС-4СА	Серия ИИ-03-05	Альбом 92 / Лист 51

10165 66

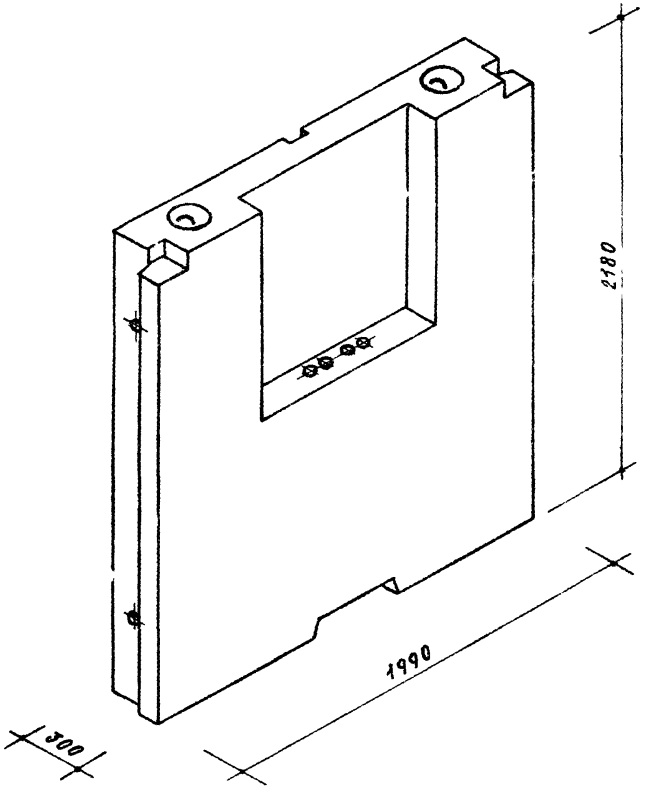

ТАБЛИЦА ПОКАЗАТЕЛЕЙ					
Марка блока	Объем $м^3$		Вес блока кг	Марка бетона	Вес стали кг
	бетона	блока	объемный вес бетона 2400кг/$м^3$		
ВМ-72	1.088	1.097	2520	150	20.80

Примечания:

1. Фасады, планы и сечения см. лист 63.
2. Арматурные элементы, закладные детали спецификацию и выборку стали см. лист 64.
3. Указания по антикоррозийной защите закладных деталей см. пояснительную записку.
4. При отпуске блока с завода прочность бетона его должна соответствовать проектной марке.

ТК 1968	Стеновые легкобетонные блоки	Серия ИИ-03-05	
	Блок внутренней стены вертикальный электротехнический ВМ-72. Общий вид.	Альбом 92	Лист 62

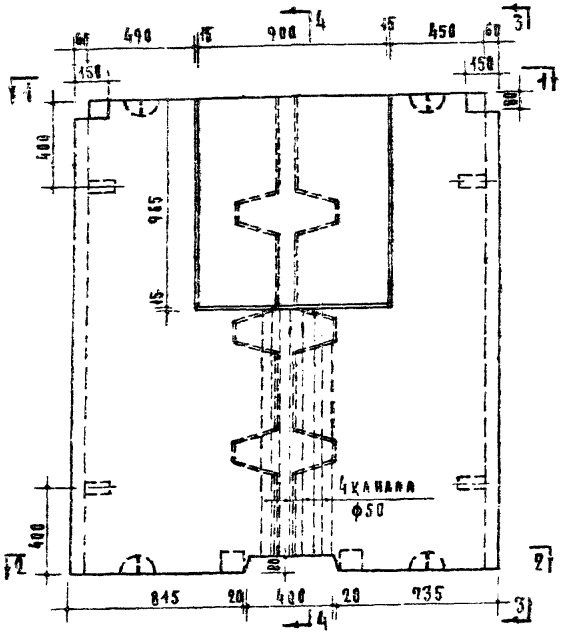

По 3-3

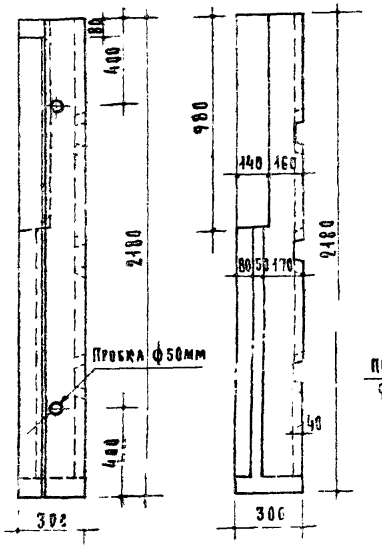

По 4-4

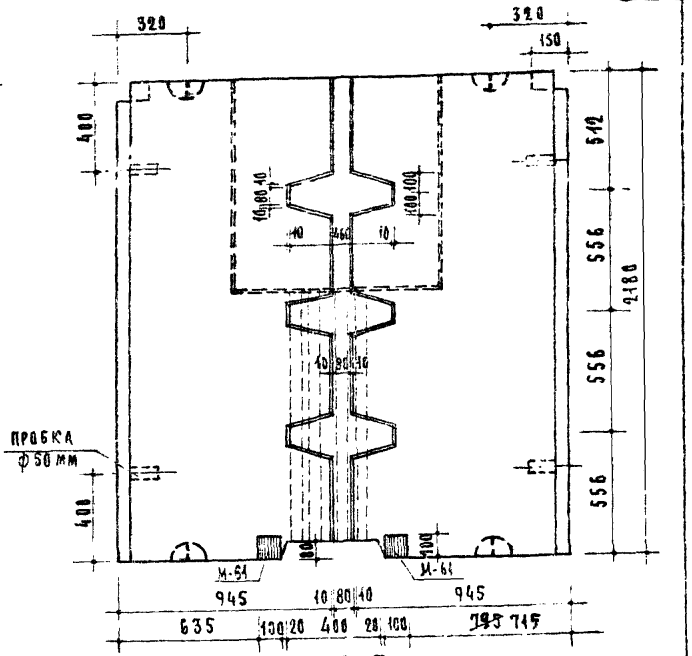

По 5-5

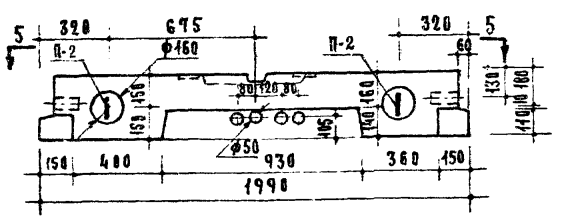

По 1-1

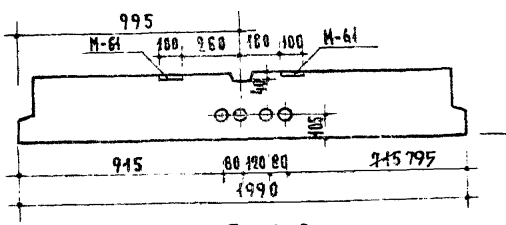

По 2-2

Исправленному верить 20.4.70г. Крейденко

ТК 1968	Стеновые легкобетонные блоки Блок внутренней стены вертикальный электротехнический ВМ-72. Фасады, план и сечения.	Серия ИИ-03-05 Альбом 92 Лист 63и

10165 68

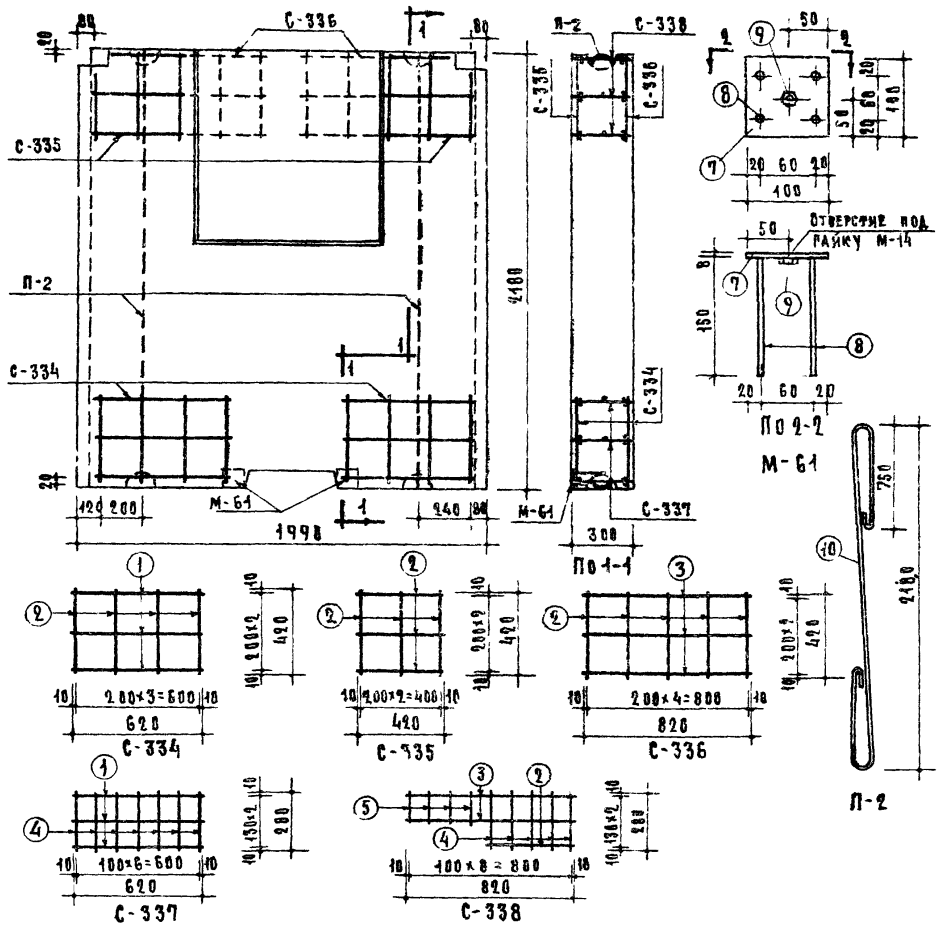

Спецификация стали

Арматурные элементы		Поз.	Сечение мм	На 1 элемент			Вес стали, кг	
Марка	К-во шт.			К-во шт.	Длина 1 шт. мм	Общая длина м	На 1 элемент	Общий
С-334	4	1	ф5 В I	3	623	1.86	0.29	2.28
		2	ф5 В I	4	420	1.68	0.26	
С-335	2	2	ф5 В I	6	420	2.52	0.39	0.78
С-336	2	3	ф5 В I	3	820	2.46	0.38	1.40
		2	ф5 В I	5	420	2.10	0.32	
С-337	6	1	ф5 В I	5	620	1.86	0.29	3.54
		4	ф5 В I	7	280	1.96	0.30	
С-338	2	3	ф5 В I	2	820	1.64	0.25	1.24
		2	ф5 В I	1	420	0.42	0.06	
		4	ф5 В I	5	280	1.40	0.22	
		5	ф5 В I	4	150	0.60	0.09	
М-61	2	7	-100×8	1	100	0.10	0.63	2.0
		8	ф10 А II	4	150	0.60	0.37	
		9	Гайка М14	1	—	—		
П-2	2	10	ф14 А I	1	3990	3.99	4.82	9.64
						Итого:		20.80

Выборка стали

Сечение мм	ф10 А II	ф14 А I, ВК I ст. 3 пс	ф5 В I	-100×8
Длина м	1.20	7.98	59.36	0.20
Вес кг	0.74	9.84	9.16	1.26
Нормативное сопротивление арматуры $R_a^н$ кг/см²	2700	2400	5500	2400
№ ГОСТа арматуры	5781-61		6727-53	103-57*

Примечания:

1. Приварку анкеров закладной детали М-61 следует производить торцом к пластине под сабем фаюса.
2. Указания по антикоррозийной защите закладных деталей см. пояснительную записку.

ЦНИИЭП жилища

ГК 1968

Стеновые легкобетонные блоки

Блок внутренней стены вертикальный электротехнический ВМ-72. Арматурные элементы.

Серия ИИ-03-05

Альбом 92 | Лист 64

10165 69

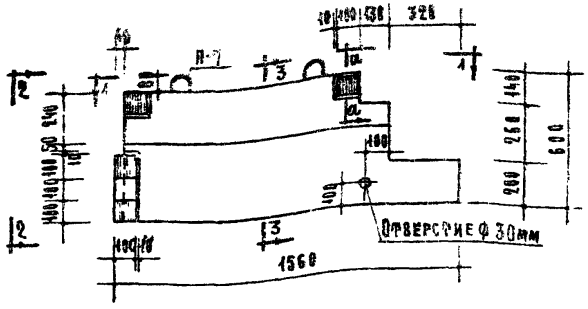

По 2-2

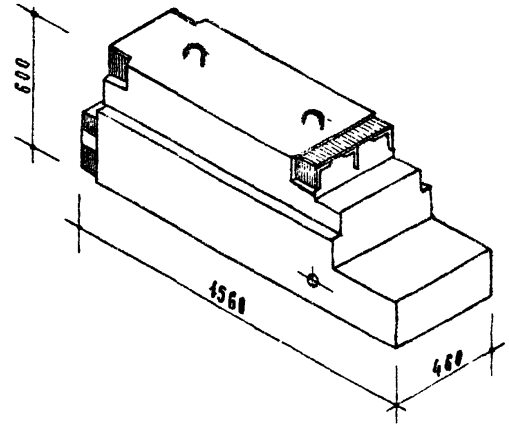

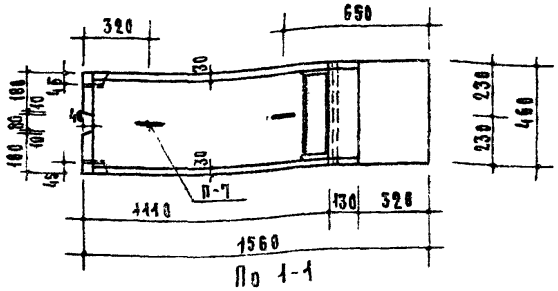

По 1-1

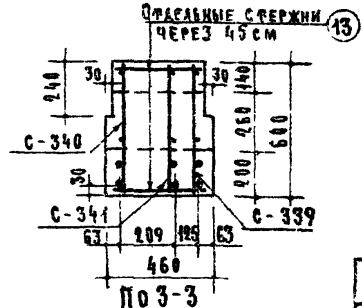

По 3-3

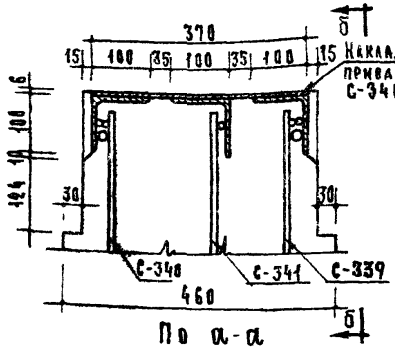

По а-а

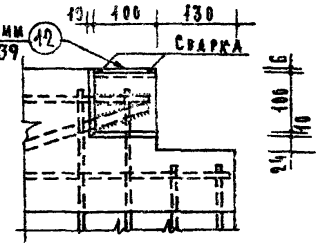

По б-б

ТАБЛИЦА ПОКАЗАТЕЛЕЙ					
Марка блока	Объем м³		Вес блока кг	Марка бетона	Вес стали кг
	блока	бетона	объемный вес бетона 2500 кг/м³		
ВСМ-36	0.336	0.336	840	200	54.70

Примечания:

1. Арматурные элементы см. лист 66.
2. Указания по антикоррозийной защите закладных деталей см. пояснительную записку.
3. При отпуске блока с завода прочность бетона его должна соответствовать проектной марке.
4. Формование, складирование и транспортирование блока производить в проектном положении.

ТК 1968	Стеновые легкобетонные блоки	Серия ИИ-03-05	
	Блок внутренней стены горизонтальный (перемычка) ВМС-36	Альбом 92	Лист 65

10165 70

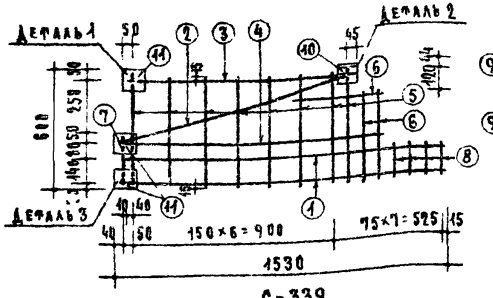

С-339

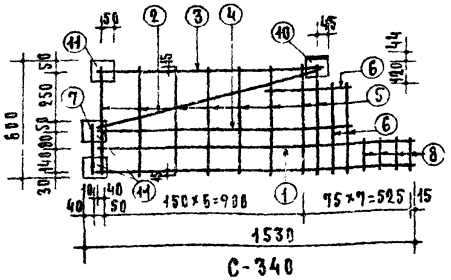

С-340

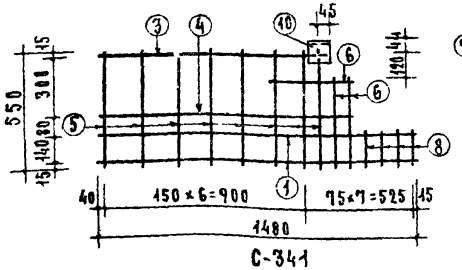

С-341

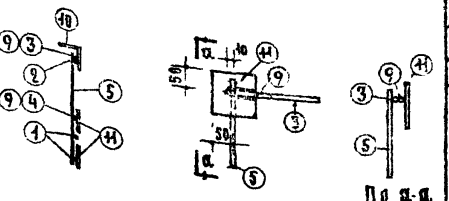

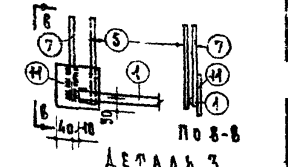

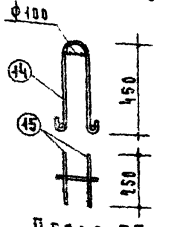

Петля П-7

Спецификация стали

Арматурные элементы: Марка	К-во шт.	Поз.	Сечение мм	К-во шт.	На 1 элемент: Длина 1 шт., мм	На 1 элемент: Общая длина, м	Вес стали, кг: На 1 элем.	Вес стали, кг: Общий
С-339 и С-340	1	1	ф 40 AII	2	1580	2.96	7.38	36.60
		2	ф 20 AII	1	1080	1.08	2.66	
		3	ф 10 AII	1	1020	1.02	0.63	
		4	ф 10 AII	1	1480	1.48	0.93	
		5	ф 10 AI	8	550	4.40	2.72	
		6	ф 10 AII	3	430	1.29	0.80	
		7	ф 10 AII	1	270	0.27	0.17	
		8	ф 10 AII	1	170	0.68	0.42	
		9	ф 10 AII	3	100	0.30	0.19	
		10	L 100×8	1	400	0.40	1.22	
		11	-100×6	3	100	0.30	1.44	
С-341	1	1	ф 20 AII	2	1480	2.96	7.30	14.84
		3	ф 10 AII	1	1020	1.02	0.63	
		4	ф 10 AII	1	1480	1.48	0.93	
		5	ф 10 AI	8	550	4.40	2.72	
		6	ф 10 AII	3	430	1.29	0.80	
		8	ф 10 AII	4	170	0.68	0.42	
		9	ф 10 AII	3	100	0.30	0.19	
		10	L 100×8	1	400	0.40	1.22	
Отдельные элементы	—	12	- 80×6	1	370	0.37	1.39	1.39
		13	ф 6 BI	8	360	2.88	0.64	0.64
П-7	2	14	ф 10 AI	1	1240	1.24	0.77	2.16
		15	ф 10 AI	2	250	0.50	0.31	
						Итого		54.78

Выборка стали

Сечение мм	ф20 AII	ф10 AII	ф10 AI	ф10 AI	ВСт3пс	ф6 BI	L100×8	-100×6	-80×6
Длина м	44.04	13.95	13.20	3.48		2.88	0.5	0.56	0.37
Вес кг	27.22	8.65	8.46	2.16		0.64	3.66	2.82	1.39
Нормативное сопротивление арматуры R_a, кг/см²	3000		2400			4500	2400		
№ ГОСТ, т. арматуры	5781-61					6727-53	8509-57	103-57*	

Примечания:

1. Арматурные стержни сеток привариваются к закладным деталям дуговой сваркой.
2. Указания по антикоррозийной защите закладных деталей см. пояснительную записку.

ТК 1968	Стеновые легкобетонные блоки Блок внутренней стены горизонтальный (перемычка) ВМС-36. Арматурные элементы.	Серия ИИ-03-05	Альбом 92 / Лист 66

ЦНИИЭП жилища

Гл. инженер проекта А. Ловкин

Гл. инженер отдела Б. Шаянин

Рук. группы А. Мкртумян

Ст. инженер А. Мкртумян

Ст. техник Л. Кривцова

Рук. отдела № 20 Б. Фиферман

Рук. арх.-пл. гр. А. Кременецкий

Гл. конструктор С. Скурский

Типовой проект разработан впервые

10165 71

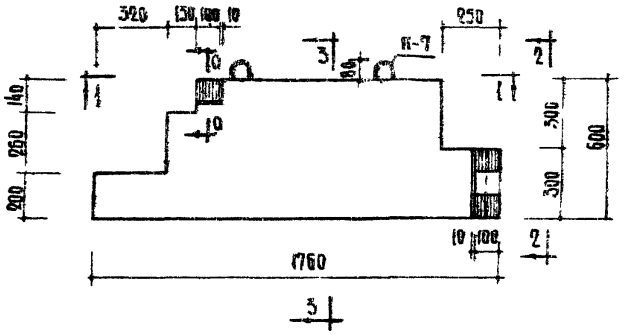

По 1-1

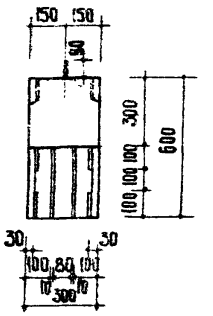

По 2-2

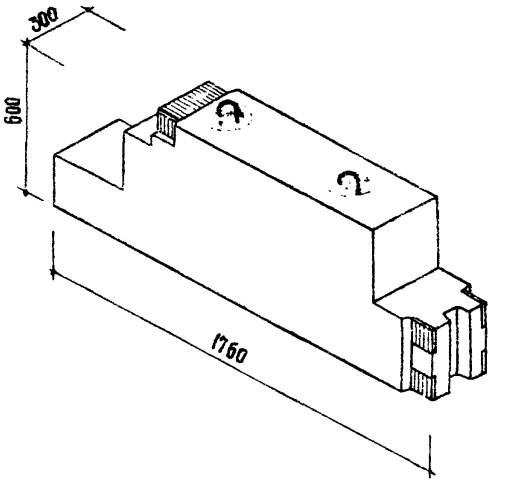

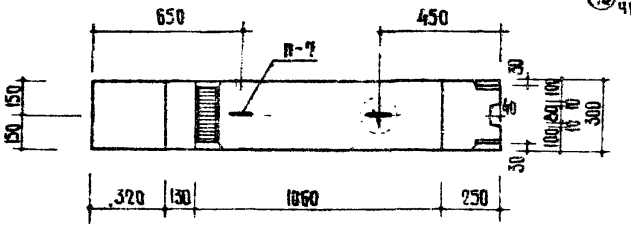

По 1-1

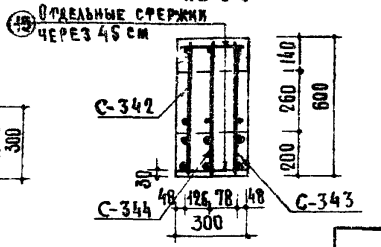

По 3-3

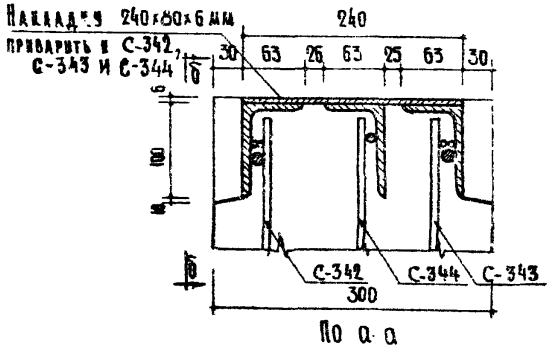

По а-а

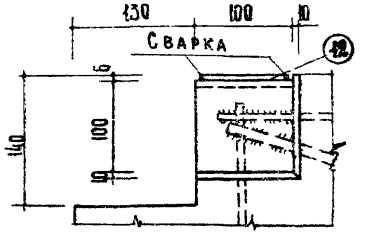

По б-б

Таблица показателей					
Марка блока	Объем м³		Вес блока кг	Марка бетона	Вес стали кг
	блока	бетона	Объемный вес бетона 2500 кг/м³		
ВМС-37	0.258	0.258	645	200	56.54

Примечания:

1. Арматурные элементы см. лист 68.
2. Указания по антикоррозийной защите закладных деталей см. пояснительную записку.
3. При отпуске блока с завода прочность бетона его должна соответствовать проектной марке.
4. Формование, складирование и транспортирование блока производить в проектном положении.

ЦНИИЭП жилища

ТК 1968	Стеновые легкобетонные блоки Блок внутренней стены горизонтальный (перемычка) ВМС-37.	Серия ИИ-03-05	
		Альбом 92	Лист 67

10165 12

Деталь 1

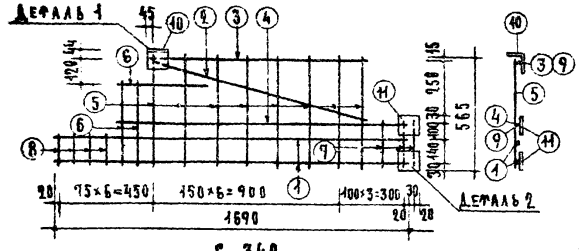

С-342

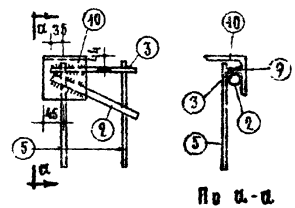

Деталь 1

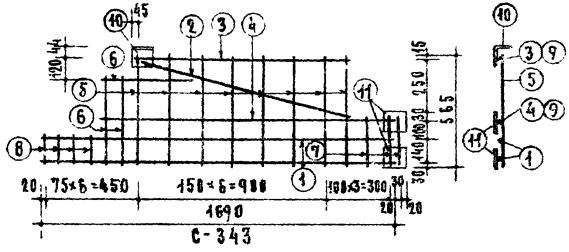

С-343

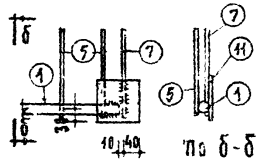

Деталь 2

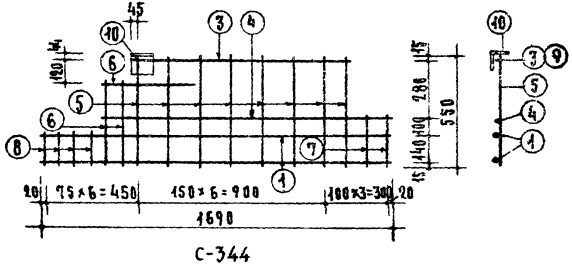

С-344

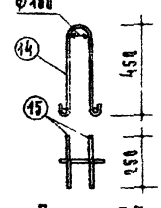

Петля П-7

Спецификация стали

Арматурные элементы		поз.	Сечение мм	На 1 элемент			Вес стали кг	
Марка	К-во шт.			К-во шт.	Длина 1 шт. мм	Общая длина м	На 1 элемент	Общий
С-342 и С-343	1	1	ф 20 АII	2	1690	3.38	8.35	37.86
		2	ф 20 АII	1	1050	1.05	2.61	
		3	ф 10 АII	1	1020	1.02	0.63	
		4	ф 10 АII	1	1380	1.38	0.85	
		5	ф 10 АI	8	550	4.40	2.72	
		6	ф 10 АII	3	430	1.29	0.80	
		7	ф 10 АII	3	270	0.81	0.50	
		8	ф 10 АII	4	170	0.68	0.42	
		9	ф 10 АII	2	100	0.20	0.12	
		10	[100×63×6	1	100	0.10	0.09	
		11	-100×6	2	100	0.20	0.24	
С-344	1	1	ф 20 АII	2	1690	3.38	8.35	15.09
		3	ф 10 АII	1	1020	1.02	0.63	
		4	ф 10 АII	1	1380	1.38	0.85	
		5	ф 10 АI	8	550	4.40	2.72	
		6	ф 10 АII	3	430	1.29	0.80	
		7	ф 10 АII	2	270	0.54	0.33	
		8	ф 10 АII	4	170	0.68	0.42	
		10	[100×63×8	1	100	0.10	0.09	
Отдельные элементы	—	12	— 80×6	1	240	0.24	0.98	0.98
		13	ф 6 ВI	10	240	2.40	0.55	0.55
П-7	2	14	ф 10 АI	1	1240	1.24	0.77	2.16
		15	ф 10 АI	2	250	0.50	0.31	
							Итого:	56.54

Выборка стали

Сечение мм	ф20АII	ф10АII	ф10АI	ф10АI вкс.3кс	ф6ВI	[100×63×8	-100×6	-80×6
Длина м	12.26	15.67	13.20	3.48	2.40	0.30	0.40	0.24
Вес кг	30.27	9.67	8.16	2.16	0.53	2.27	1.88	0.98
Нормативное сопротивление арматуры R_s^n кг/см²	3000		2400		4500	2400		
№ ГОСТа арматуры	5781-61				6727-53	8568-57	103-57*	

Примечания:

1. Арматурные стержни сеток привариваются к закладным деталям дуговой сваркой.
2. Указания по антикоррозийной защите закладных деталей см. пояснительную записку.

| ЦНИИЭП жилища | | | | | | |

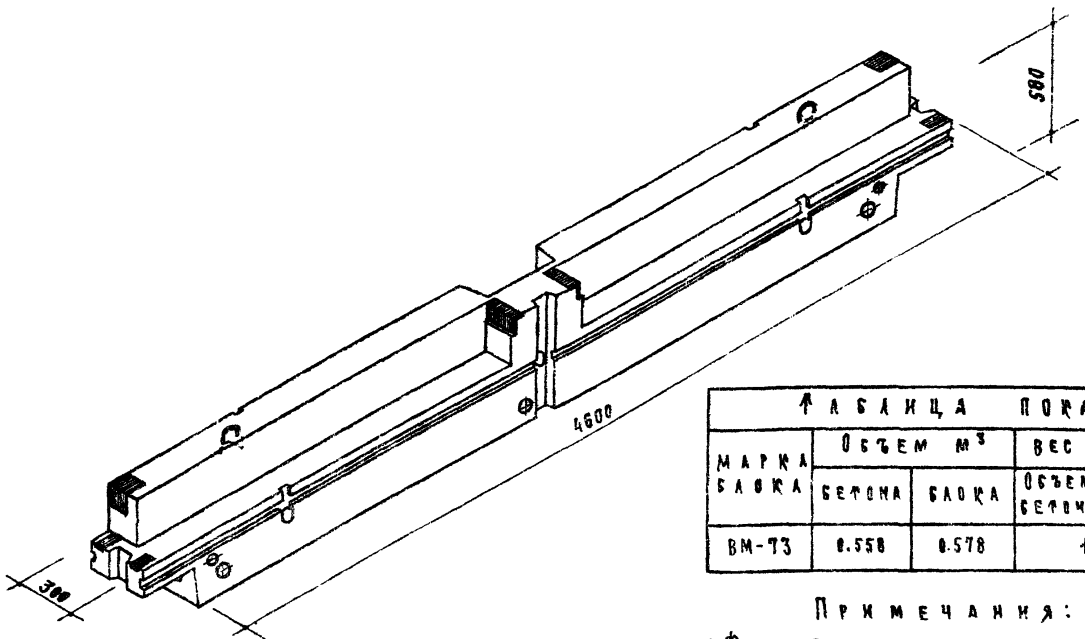

Таблица показателей					
Марка блока	Объем м³		Вес блока кг	Марка бетона	Вес стали кг
	бетона	блока	объемный вес бетона 2500 кг/м³		
ВМ-73	0.558	0.578	1400	200	43.11

Примечания:

1. Фасад, план и сечения блока см. лист 70.
2. Арматурные элементы, закладные детали, спецификацию и выборку стали см листы 71,72.
3. Формование, складирование и транспортирование блока производить в проектном положении.
4. Указания по антикоррозийной защите закладных деталей см. пояснительную записку.
5. При отпуске блока с завода прочность бетона его должна соответствовать проектной марке.

ТК 1968	Стеновые легкобетонные блоки Блок внутренней стены горизонтальный (перемычка) электротехнический ВМ-73. Общий вид.	Серия ИИ-03-05 Альбом 92 Лист 69

10165 74

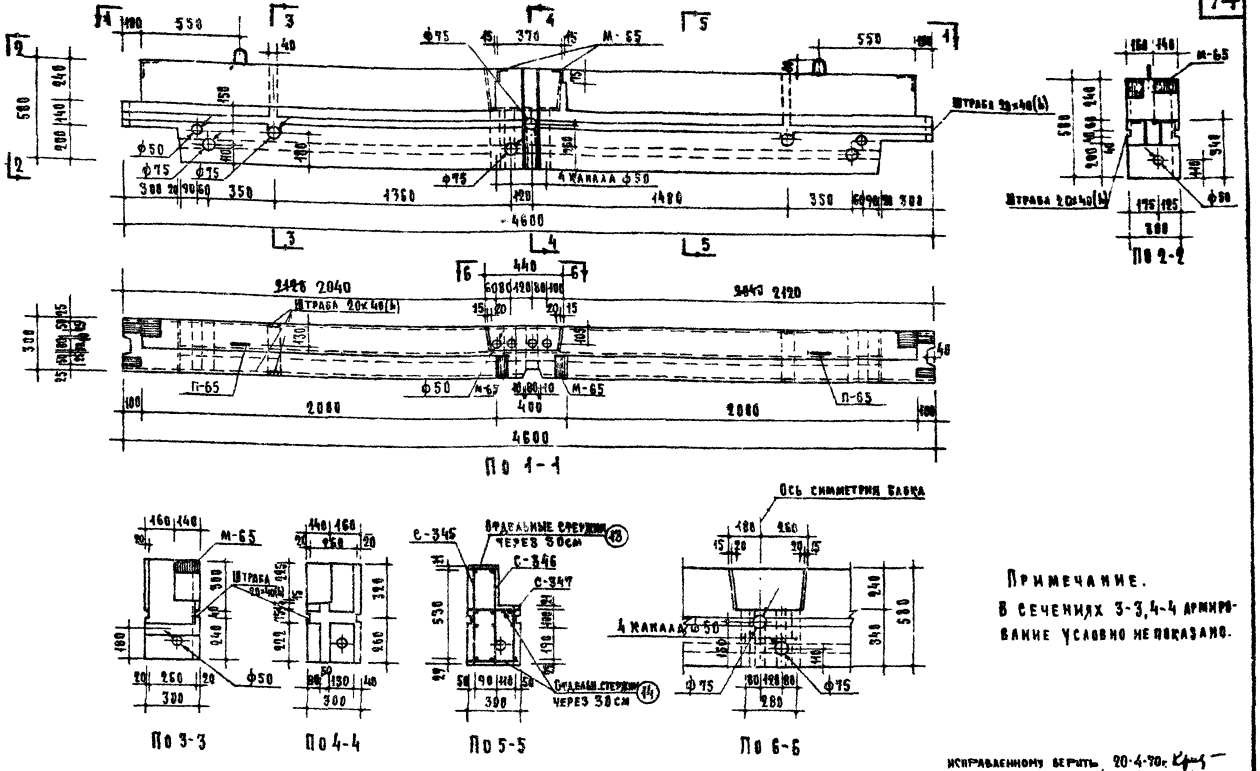

По 1-1

По 2-2

По 3-3

По 4-4

По 5-5

По 6-6

Примечание.
В сечениях 3-3, 4-4 армирование условно не показано.

Исправленному верить 20-4-70г. (Крейденко)

ТК	СТЕНОВЫЕ ЛЕГКОБЕТОННЫЕ БЛОКИ		СЕРИЯ ИИ-03-05
1968	БЛОК ВНУТРЕННЕЙ СТЕНЫ ГОРИЗОНТАЛЬНЫЙ (ПЕРЕМЫЧКА) ЭЛЕКТРОТЕХНИЧЕСКИЙ ВМ-73. ФАСАД, ПЛАН И СЕЧЕНИЯ.	Альбом 92	Лист 70п

ЦНИИЭП жилища

Отдел №10 Гл. инженер отдела А. Крейденко; Отдел №16 Гл. инженер проекта М. Никитина; Отдел №21 Гл. инженер проекта С. Сахурский; Отдел №24 Гл. инженер проекта А. Крилина; Ст. техник Д. Шалагин; Согласовано: Отдел №16 А. Левшин; Отдел №24 П. Лукин; Рук. отдела Э.О. Штейнгрох; Отдел №21 А. Крейденко; Отдел №10 А. Никитин; Отдел №24 А. Крилина

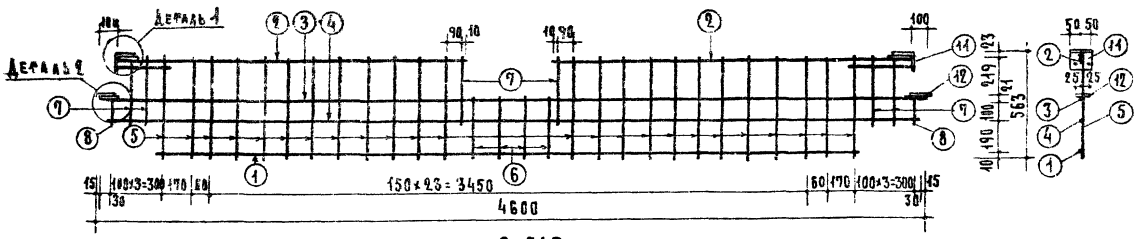

С-345

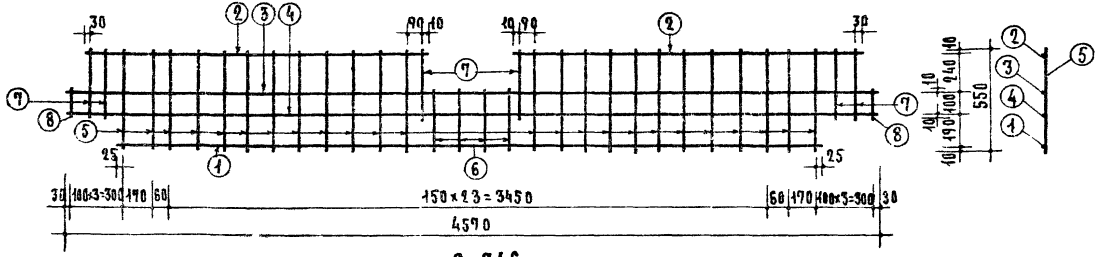

С-346

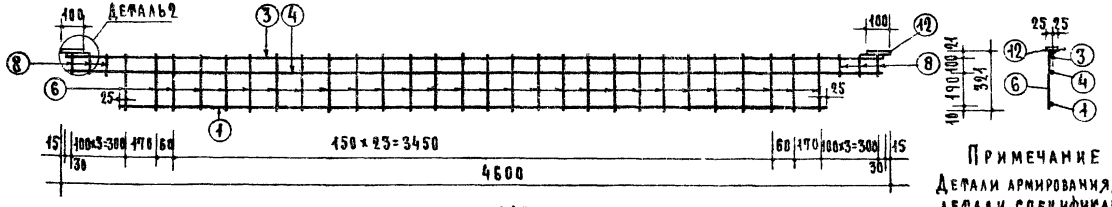

С-347

Примечание

Детали армирования, закладные детали, спецификацию и выборку стали см. лист 92.

ТК 1968	Стеновые легкобетонные блоки Блок внутренней стены горизонтальный (перемычка) электротехнический ВМ-73. Арматурные элементы.	Серия ИИ-03-05	Альбом 92 / Лист 71

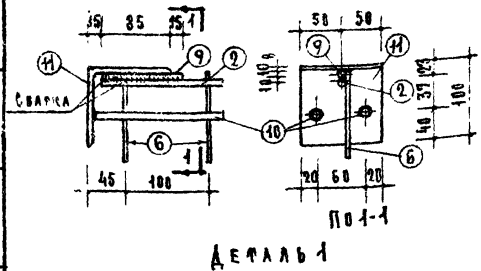

Деталь 1

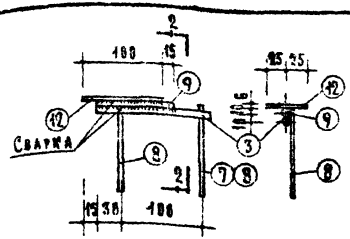

Деталь 2

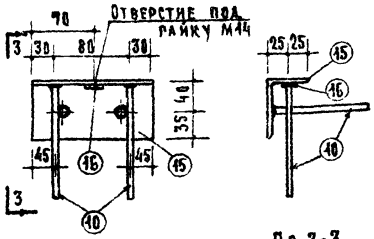

М-65

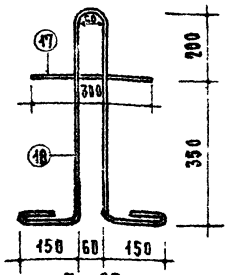

П-65

Спецификация стали

Арматурные элементы марка	К-во шт.	Поз.	Сечение мм	На 1 элемент К-во шт.	Длина 1 шт., мм	Общая длина, м	Вес стали, кг на элемент	Вес стали, кг общий
С-345	1	1	ф10АII	1	3960	3.96	2.44	15.69
		2	ф10АII	2	1910	3.82	2.36	
		3	ф10АII	1	4570	4.57	2.82	
		4	ф5ВI	1	4570	4.57	0.70	
		5	ф5ВI	24	550	13.20	2.03	
		6	ф5ВI	4	310	1.24	0.19	
		7	ф10АII	6	360	2.16	1.33	
		8	ф10АII	2	120	0.24	0.15	
		9	ф10АII	4	100	0.40	0.25	
		10	ф10АII	4	200	0.80	0.49	
		11	∠100×8	2	100	0.20	2.46	
		12	-50×6	2	100	0.20	0.47	
С-346	1	1	ф10АII	1	3960	3.96	2.44	12.82
		2	ф10АII	2	1910	3.82	2.36	
		3	ф10АII	1	4570	4.57	2.82	
		4	ф5ВI	1	4570	4.57	0.70	
		5	ф5ВI	24	550	13.20	2.03	
		6	ф5ВI	4	310	1.24	0.19	
		7	ф10АII	6	360	2.16	1.33	
		8	ф10АII	2	120	0.24	0.15	
С-347	1	1	ф10АII	1	3960	3.96	2.44	8.33
		3	ф10АII	1	4570	4.57	2.82	
		4	ф5ВI	1	4570	4.57	0.70	
		6	ф5ВI	22	310	6.82	1.04	
		8	ф10АII	6	120	0.72	0.44	
		9	ф10АII	2	100	0.20	0.12	
		12	-50×6	2	100	0.20	0.47	
Отдельные стержни	-	13	ф5ВI	16	110	1.76	0.27	0.27
		14	ф5ВI	32	220	7.04	1.08	1.08
М-65	2	15	175×50×8	1	140	0.14	1.64	3.06
		10	ф10АII	4	200	0.80	0.49	
		16	Гайка	1	М14	-	-	
П-65	2	17	ф12АI	1	1640	1.64	1.46	3.46
		18	ф12АI	1	300	0.30	0.27	
						Итого:		43.91

Выборка стали

Сечение мм	ф10АII	ф12АI, Вкст 3пс	ф5ВI	∠100×8	175×50×8	-50×6
Длина м	41.75	3,88	60.07	0.2	0.28	0.4
Вес кг	25.94	3.46	9.23	2.46	2.08	0.94
Нормативное сопротивление арматуры R_a кг/см²	3000	2400	5500	2400		
№ ГВСН, о. арматуры	5781-64		6727-53	8509-57	8510-57	103-57*

Примечания:
1. Сварные сетки С-345, С-346, С-347 см. лист 71.
2. Приварку анкеров закладной детали М-65 следует производить торцом к полке уголка под слабом фаюса.
3. Указания по антикоррозийной защите закладных деталей см. пояснительную записку.

ТК 1960	Стеновые легкобетонные блоки. Блок внутренней стены горизонтальный (перемычка) электротехнический ВМ-73. Детали армирования и арматурные элементы.	Серия ИИ-03-05	Альбом 92, Лист 72

10165 77

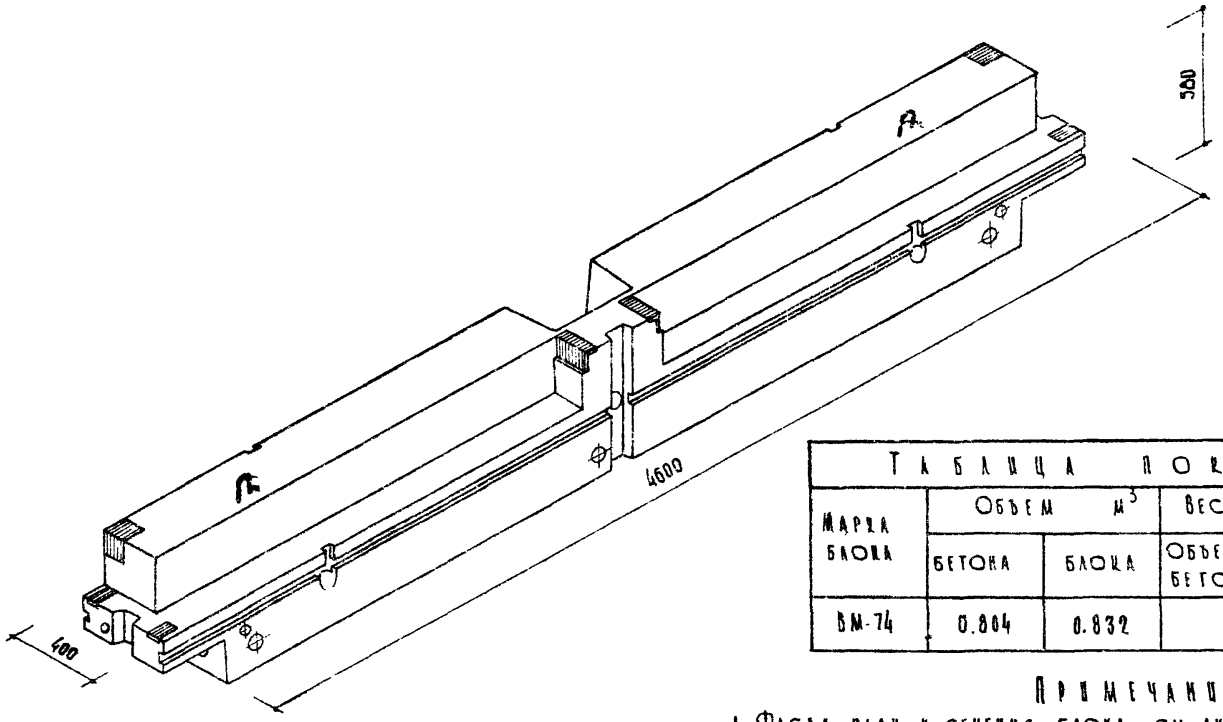

Таблица показателей					
Марка блока	Объем $м^3$		Вес блока кг	Марка бетона	Вес стали кг
	бетона	блока	Объемный вес бетона 2500 кг/$м^3$		
ВМ-74	0.804	0.832	2000	200	47.92

Примечания:

1. Фасад, план и сечения блока см. лист 74.
2. Арматурные элементы, закладные детали, спецификацию и выборку стали см. листы 75, 76.
3. Формование, складирование и транспортирование блока производить в проектном положении.
4. Указания по антикоррозийной защите закладных деталей см пояснительную записку.
5. При отпуске блока с завода прочность бетона его должна соответствовать проектной марке.

ТК	Стеновые легкобетонные блоки	Серия ИИ-03-05
1968	Блок внутренней стены горизонтальный (перемычка) электротехнический ВМ-74. Общий вид.	Альбом 92 / Лист 73

Согласовано: Гл. констр. пр. Зеймберг; Гл. спец. АК-08 М. Голуб; Гл. спец. 3.0 В. Лаховецкий; Киев Энипэп; Гл. инженер отдела Д. Крейденко; Гл. инж. пр-та С. Скурский; Ст. инженер В. Гиберман; Ст. техник Д. Крейденко; Согласовано: отдел №20; Технолог гл. инж. пр-та П. Аукин; Гл. инж. пр-та Б. Шаляпин; Гл. инж. пр-та А. Аокшин; Гл. инж. пр-та Д. Мартунян; Рук. отдела конструкций Гл. инженер отдела; Гл. инженер проекта; Гл. инженер проекта; Зам. директора, рук. отделения проектных работ А. Криппа; Цниипожилища

10165 78

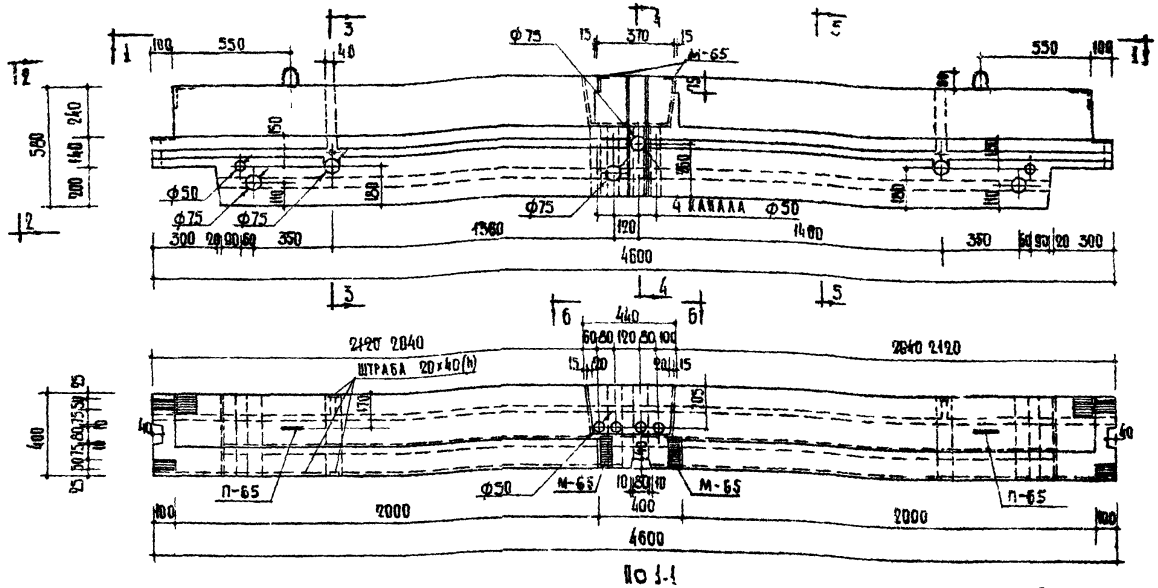

По 1-1

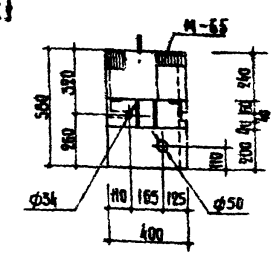

По 2-2

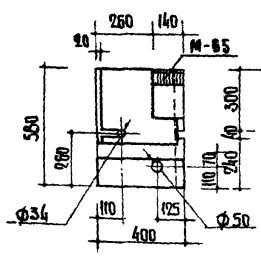

По 3-3

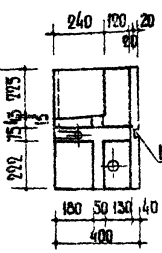

По 4-4

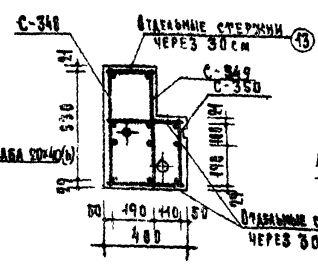

По 5-5

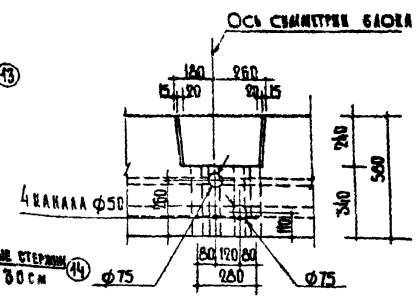

По 6-6

Примечание

1. В сечениях 3-3, 4-4 армирование условно не показано.

Исправленному верить 20-4-70г. Крейденко

ТК 1968	Стеновые легкобетонные блоки		Серия ИИ-03-05
	Блок внутренней стены горизонтальный (перемычка) электротехнический ВМ-74. Фасад, план и сечения.		Альбом 92 Лист 74и

ЦНИИЭП жилища

Согласовано: Главный архитектор проектов В.Г. Гнедовский; Гл. инженер проектов А.К. Крейденко; Зав. отделом Н.Г. Шапиро; Гл. инженер проекта Г.А. Ковалева; Гл. конструктор проекта Л.А. Лукин; Ст. инженер С.С. Скуркин; Ст. техник Л.А. Авакшин; Руководитель группы Б.Ш. Шалапин; Ст. инженер А.М. Мартынов; Рук. проектных работ А.К. Рипка; Рук. группы В.М. Дорохов

10165 79

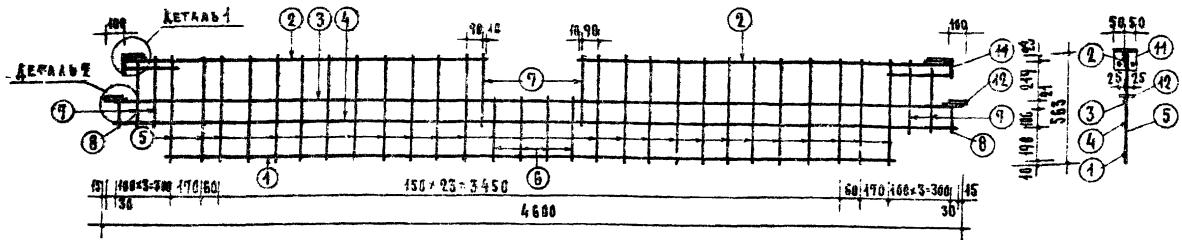

С-348

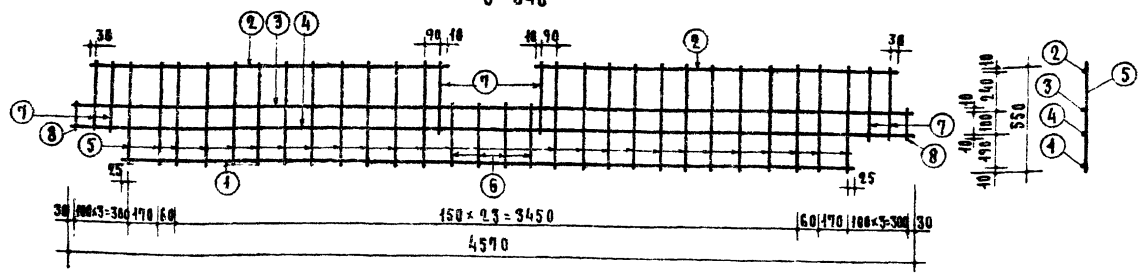

С-349

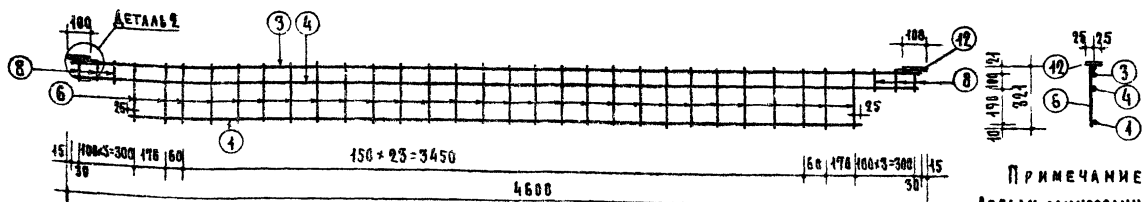

С-350

Примечание

Детали армирования, закладные детали, спецификацию и выборку стали см. лист 76.

ГПК 1968

Стеновые легкобетонные блоки

Блок внутренней стены горизонтальный (перемычка) электротехнический ВМ-74. Арматурные элементы.

Серия ИИ-03-05

Альбом 92

Лист 75

10165 80

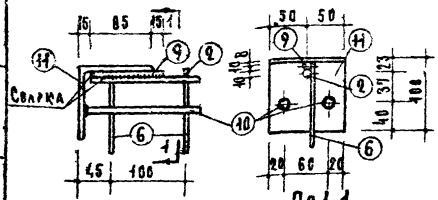

Деталь 1

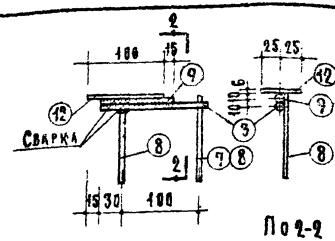

Деталь 2

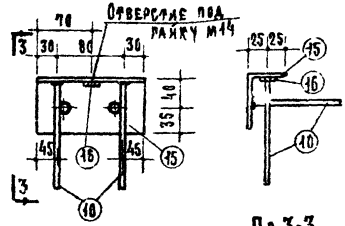

М-65

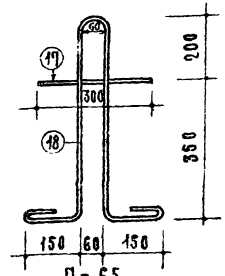

П-65

Спецификация стали

Арматурные элементы: Марка	К-во шт.	Поз.	Сечение мм	На элемент: К-во шт.	Длина 1 шт., м	Общая длина, м	Вес стали, кг: На элемент	Общий
С-348	1	1	ф12 AII	1	3960	3.96	3.52	16.77
		2	ф10 AII	2	1910	3.82	2.36	
		3	ф10 AII	1	4570	4.57	2.82	
		4	ф5 BI	1	4570	4.57	0.70	
		5	ф5 BI	24	550	13.20	2.03	
		6	ф5 BI	4	310	1.24	0.19	
		7	ф10 AII	6	360	2.16	1.33	
		8	ф10 AII	2	120	0.24	0.15	
		9	ф10 AII	4	100	0.40	0.25	
		10	ф10 AII	4	200	0.80	0.49	
		11	L100×8	2	100	0.20	2.46	
		12	-50×6	2	100	0.20	0.47	
С-349	1	1	ф12 AII	1	3960	3.96	3.52	13.10
		2	ф10 AII	2	1910	3.82	2.36	
		3	ф10 AII	1	4570	4.57	2.82	
		4	ф5 BI	1	4570	4.57	0.70	
		5	ф5 BI	24	550	13.20	2.03	
		6	ф5 BI	4	310	1.24	0.19	
		7	ф10 AII	6	360	2.16	1.33	
		8	ф10 AII	2	120	0.24	0.15	
С-350	1	1	ф12 AII	1	3960	3.96	3.52	9.41
		3	ф10 AII	1	4570	4.57	2.82	
		4	ф5 BI	1	4570	4.57	0.70	
		6	ф5 BI	28	310	8.68	1.34	
		8	ф10 AII	6	120	0.72	0.44	
		9	ф10 AII	2	100	0.28	0.17	
		12	-50×6	2	100	0.20	0.47	
Отдельные стержни		13	ф5 BI	16	220	3.52	0.54	0.54
		14	ф5 BI	32	320	10.24	1.58	1.58
М-65	2	15	L75×50×8	1	140	0.14	1.04	3.06
		10	ф10 AII	4	200	0.80	0.49	
		16	Райка	1	М14	—	—	
П-65	2	17	ф12 AI	1	1640	1.64	1.46	3.46
		18	ф12 AI	1	300	0.30	0.27	
							Итого:	47.92

Выборка стали

Сечение мм	ф12 AII	ф10 AII	ф12 AI, 8 Ст3пс	ф5 BI	L100×8	L75×50×8	-50×6
Длина м	11.88	29.87	3.88	65.03	0.2	0.28	0.4
Вес кг	10.56	18.42	3.46	10.00	2.46	2.08	0.94
Нормативное сопротивление арматуры R_s^n, кг/см²	3000		2400	5500	2400		
№ ГОСТ, ТУ арматуры	5781-61			6727-53	8509-57	8510-57	103-57*

Примечания:

1. Сварные сетки С-348, С-349, С-350 см. лист 75.
2. Приварку анкеров закладной детали М-65 следует производить торцом к полке уголка под слоем флюса.
3. Указания по антикоррозийной защите закладных деталей см. пояснительную записку.

Согласовано: Отдел МЭО, Гл. инженер, Гл. конструктор, Гл. технолог, Рук. группы, Рук. проекта

Жилища

Стеновые легкобетонные блоки

Серия ИИ-03-05

1968

Блок внутренней стены горизонтальный (перемычка) электротехнический ВМ-74. Детали армирования и арматурные элементы.

Альбом 92, Лист 76

gost.e-ecolog.ru