ГОСУДАРСТВЕННЫЙ КОМИТЕТ
ПО ГРАЖДАНСКОМУ СТРОИТЕЛЬСТВУ И АРХИТЕКТУРЕ
ПРИ ГОССТРОЕ СССР

ТИПОВЫЕ КОНСТРУКЦИИ И ДЕТАЛИ ЗДАНИЙ И СООРУЖЕНИЙ

ИНДУСТРИАЛЬНЫЕ СТРОИТЕЛЬНЫЕ ИЗДЕЛИЯ ДЛЯ ГРАЖДАНСКОГО СТРОИТЕЛЬСТВА

РАБОЧИЕ ЧЕРТЕЖИ

СЕРИЯ ИИ-03-05
КРУПНЫЕ СТЕНОВЫЕ БЕТОННЫЕ БЛОКИ

СЕРИЯ ИИ-03-04
ГИПСОБЕТОННЫЕ И ЛЕГКОБЕТОННЫЕ ИЗДЕЛИЯ

АЛЬБОМ 90
БЛОКИ НАРУЖНЫХ И ВНУТРЕННИХ СТЕН И ГИПСОБЕТОННЫЕ ПЕРЕГОРОДКИ ДЛЯ ДЕВЯТИЭТАЖНЫХ ЖИЛЫХ ДОМОВ

8543
Цена 1-17

Москва-1968г.

gost.e-ecolog.ru

Госстрой СССР
ЦЕНТРАЛЬНЫЙ ИНСТИТУТ ТИПОВОГО ПРОЕКТИРОВАНИЯ
Свердловский филиал
620062, г.Свердловск-62, ул.Генеральская, 3а
Заказ № 3291 Инв.№ 2543 тираж 80
Сдано в печать 10.09 1986г цена 1-48

ГОСУДАРСТВЕННЫЙ КОМИТЕТ
ПО ГРАЖДАНСКОМУ СТРОИТЕЛЬСТВУ И АРХИТЕКТУРЕ
ПРИ ГОССТРОЕ СССР

ТИПОВЫЕ КОНСТРУКЦИИ И ДЕТАЛИ ЗДАНИЙ И СООРУЖЕНИЙ

ИНДУСТРИАЛЬНЫЕ СТРОИТЕЛЬНЫЕ ИЗДЕЛИЯ ДЛЯ ГРАЖДАНСКОГО СТРОИТЕЛЬСТВА

РАБОЧИЕ ЧЕРТЕЖИ

СЕРИЯ ИИ-03-05
КРУПНЫЕ СТЕНОВЫЕ БЕТОННЫЕ БЛОКИ

СЕРИЯ ИИ-03-04
ГИПСОБЕТОННЫЕ И ЛЕГКОБЕТОННЫЕ ИЗДЕЛИЯ

АЛЬБОМ 90
БЛОКИ НАРУЖНЫХ И ВНУТРЕННИХ СТЕН И ГИПСОБЕТОННЫЕ ПЕРЕГОРОДКИ ДЛЯ ДЕВЯТИЭТАЖНЫХ ЖИЛЫХ ДОМОВ.

РАЗРАБОТАНЫ
ЦНИИЭП жилища Государственного комитета по гражданскому строительству и архитектуре при Госстрое СССР

УТВЕРЖДЕНЫ И ВВЕДЕНЫ В ДЕЙСТВИЕ
Государственным комитетом по гражданскому строительству и архитектуре при Госстрое СССР
19 апреля 1988г приказ №87

ЦЕНТРАЛЬНЫЙ ИНСТИТУТ ТИПОВЫХ ПРОЕКТОВ
Москва-1988г

	Марка	Лист	Стр.
Содержание		01-03	2-4
Пояснительная записка		П1-П5	5-9
Блоки наружных стен			
Простеночные блоки			
длиной 1190 мм -	НМС-9С-4		
	НМС-9С	4,9	11,12
	НМС-9С-6		
1590 мм -	НМС-4С-4		
	НМС-4С	3,4	13,14
	НМС-4С-6		
1790 мм -	НМС-8С-4		
	НМС-8С	5,6	15,16
	НМС-8С-6		
Угловые -	НМС-5С-4		
	НМС-5С	1,8	17,18
	НМС-5С-6		
Поясные блоки			
Угловые -	НМ-8С-4п	9,10,13	19,20,23
	НМ-8СП	9,10,14	19,20,24
	НМ-8С-6П	9,10,15	19,20,25
	НМ 8С-4А	11,12,13	21-23
	НМ-8СА	11,12,14	21,22,24
	НМ-8С-6А	11,12,15	21,22,25

ЦНИИЭП жилища

Гражданские здания. Конструкции. Изделия. Детали. Конструкции железобетонные. Изделия железобетонные. Детали железобетонные. Изделия бетонные. Детали бетонные. Изделия деревянные. Детали деревянные. Изделия металлические. Детали металлические. Изделия пластмассовые. Детали пластмассовые. Изделия стеклянные. Детали стеклянные. Изделия керамические. Детали керамические. Изделия прочие. Детали прочие. Изделия неклассифицированные. Детали неклассифицированные. Изделия. Детали. Изделия. Детали. Изделия. Детали

	Марки	Лист.	Стр.
Цокольные блоки			
высотой 1480 длиной-1590мм -	НМ-42Б-4	16,17,18,19	26-29
	НМ-42Б	16,17,18,20	26-28,30
Парапетные блоки			
длиной 1180мм-	НМ-75-4		
	НМ-75	21,22	31,32
	НМ-75-6		
длиной 1580мм-	НМ-76-4		
	НМ-76	23,24	33,34
	НМ-76-6		
угловые-	НМ-77-4П		
	НМ-77П	25,26	35,36
	НМ-77-6П		
	НМ-77-4Л		
	НМ-77Л	27,28	37,38
	НМ-77-6Л		
Блоки внутренних стен			
Вертикальные блоки длиной 2390мм	ВМС-1С	29,30	40,41
" 1190 "	ВМС-1РС	31,32	42,43
" 2390 "	ВМС-1БС	33,34	44,45
" 990 "	ВМС-4	35,36	46,47
" 990 "	ВМС-4С	37,38	48,49
" 1590 "	ВМС-5С	39,40	50,51
Вертикальный блок лестничной клетки длиной 1590 -	ВМС-5В	41,42	52,53

Стеновые легкобетонные блоки	Содержание	Марка	Лист	Лист
Серия ИИ-03-05		—	90	С2

Пр. В. Ульянковский Кон. Неудачин
24/VI-70г

8543 4

		Марка	Лист	
Вертикальный блок для лифта	длиной 1590 мм	ВМС-5Г	43,44	54,55
Вентиляционный блок	" 1190 "	ВМС-28А	45,46,47	56-58
Электротехнический блок	" 2390 "	ВМ-62ПС	48,49	59,60
Горизонтальный блок	" 1080 "	ВМ-10А	50,51	61,62
Горизонтальный блок лестничной клетки	" 2780 "	ВМ-67	52,53	63,64
Горизонтальный блок (перемычка)	" 3180 "	ВМ-70	54,55	65,66
Сантехнический блок	" 790 "	ВМС-27Б	56-61	67-72

Гипсобетонные перегородки

Гипсобетонная перегородка заводского изготовления длиной 1260 "	ПГ 11Б	62	74
Гипсобетонная перегородка построечного изготовления длиной 1260 "	ПГ 11БА	63	75
Деревянный реечный каркас. Детали перегородок.		64	76

ОТДЕЛЕНИЕ ПРОЕКТНЫХ РАБОТ

Гл. инж. отделения — А. Мкртумян
Гл. инж. отдела — Б. Шляпин
Гл. инж. проекта — А. Локшин
Гл. инж. проекта — Н. Калачникова

ЦНИИЭП ЖИЛИЩА

Стеновые легкобетонные блоки	Содержание	Марка	Альбом	Лист
Серия ИИ-03-05		—	90	С3

8543

ПОЯСНИТЕЛЬНАЯ ЗАПИСКА

Рабочие чертежи индустриальных строительных изделий, включенные в настоящий альбом, разработаны в соответствии с Номенклатурой изделий, утвержденной протоколом Госкомитета по гражданскому строительству и архитектуре при Госстрое СССР от 19/I-1965 г.

В альбом № 90 включены рабочие чертежи крупных стеновых блоков, дополнительных к Каталогу ИИ-03 ч.I, предназначенных для строительства 9-ти этажных жилых домов со стенами из крупных легкобетонных блоков, разработанных применительно к типовым проектам серии I-439А.

На листах 62,63 и 64 даны чертежи дополнительной гипсобетонной перегородки марок ПГПБ и ПГПБА для применения в 9-ти этажных домах со стенами из кирпича и крупных легкобетонных блоков.

Рабочие чертежи блоков разработаны в соответствии со СНиП II-В.I-62, II-В.2-62 и "Указаниями по проектированию железобетонных конструкций из легких бетонов марок 100 и ниже" (СИ 279-64).

Чертежи изделий предназначены для обязательного применения при проектировании и строительстве жилых зданий и для производства этих изделий предприятиями строительной промышленности.

Маркировка изделий принята по аналогии с изделиями Каталога ИИ-03, ч.I. Внесение изменений в обозначение марок не допускается. Марки изделий проставляются на чертежах, в спецификациях проектов, в заказах заводам-изготовителям и на изделиях.

Блоки наружных стен

Изготовление блоков предусмотрено из бетона с объемным весом 1400, 1600 и 1800 кг/м3 на пористых заполнителях /керам-

аэробетон, пенобетон, арболитобетон, туфобетон и др. в соответствии со СНиП I-В.8-62/. Марки бетона указаны на рабочих чертежах; требуемые марки по морозостойкости должны приниматься по табл. 3 СНиП II-В.2-62.

Применение блоков с объемным весом 1800 кг/м3 может быть допущено только при специальном технико-экономическом обосновании.

При наличии легких заполнителей допускается применение бетона с объемным весом менее 1400 кг/м3.

Рабочие чертежи стеновых блоков разработаны исходя из ширины оконных проемов 121 и 201 см /с внешней стороны стены/, для стен толщиной 40, 50 и 60 см и предусматривают двух и четырехрядную разрезку стен в пределах одного этажа. Толщина наружных стен устанавливается в зависимости от наружной расчетной температуры и объемного веса бетона (см. таблицу на листе №4).

Внутренняя поверхность блоков, кроме цокольных, должна быть гладкой, подготовленной под окраску или оклейку обоями.

Наружная поверхность блоков покрывается фактурным бетоном марки "100" с объемным весом 2000 кг/м3, слоем толщиной 30 мм. Фактурный бетон принимается по согласованию проектной организацией, применяющей типовой проект, с заводом-изготовителем и в соответствии со СНиП I-В.8-62. По наружному периметру блоков снимается фаска 15х25 /глубина/ мм.

В простеночных блоках, в случае применения железобетонных подоконных плит, должны быть предусмотрены пазы для их заделки. Размеры и положение пазов устанавливаются при привязке проектов.

В простеночных блоках указано расположение пробок для крепления оконных коробок, принятых по ГОСТ 8671-58. При изменении размеров оконных коробок расположение пробок должно быть уточнено.

Блоки внутренних стен

Изготовление блоков предусмотрено из бетона с объемным весом 1400, 1600, 1800 и 2000 кг/м3. Марки бетона указаны на рабочих чертежах.

Блоки предусмотрены двухрядной разрезки с перевязкой швов, а блоки с вентиляционными каналами приняты высотой 2780 мм и соединяются при монтаже посредством сварки закладных деталей.

Блоки приняты толщиной 30 см. Блок ВМС 28-А с двойным рядом вентиляционных каналов принят толщиной 46 см.

Лицевые поверхности внутренних блоков должны быть гладкими, подготовленными под окраску или оклейку обоями.

х х

х

Армированные перемычечные и поясные блоки наружных и внутренних стен изготовляются из бетонов, в которых обеспечивается сохранность арматуры от коррозии.

Армирование блоков выполняется сварными сетками и каркасами.

Для подъемных петель следует применять арматурную сталь класса А-I, марок В Ст.3 или Вк Ст.3; для закладных деталей - полосовую и угловую сталь группы марок Ст.3.

Условные обозначения арматурных сталей в рабочих чертежах приняты по СНиП I-В.4-62.

Изготовление каркасов и сеток должно производиться контактной точечной электросваркой в соответствии с требованиями действующих нормативных документов.

Антикоррозийная защита закладных деталей должна выполняться в соответствии со СНиП III-В.6-62 и "Временными указаниями по антикоррозийной защите стальных закладных деталей и сварных соединений в крупнопанельных зданиях" СН 206-62, 2-е издание.

В соответствии с этим все закладные детали блоков наружных стен должны покрываются в заводских условиях слоем цинка. Толщину слоя цинка принять по таблице I СН 206-62, с учетом районов строительства.

Закладные детали блоков внутренних стен не требуется защищать антикоррозийными покрытиями /см. протокол совещания в Техническом Управлении Государственного комитета по гражданскому строительству и архитектуре при Госстрое СССР от 19.IX-1963 г. /. Поверхности закладных деталей этих блоков перед их формованием должны быть очищены от ржавчины и шлаковых образований на швах сварки.

Для предохранения от ржавчины лицевых поверхностей закладных деталей внутренних блоков при транспортировке и хранении на складах эти поверхности должны быть покрыты битумной эмульсией или антикоррозийной обмазкой.

Изготовление, приемку, паспортизацию, хранение и транспортирование изделий производить с учетом указаний СНиП I-В.5-62 и I-В.5.I-62; монтаж - по СНиП Ш-В.3-62.

Предельные расчетные зимние температуры наружного воздуха для выбора толщин стен из крупных блоков

Толщина стены - см			40	50		60		
Объемный вес материалов - кг/м3			I400	I600	I400	I800	I600	I400
I			2	3	4	5	6	7
Шлакобетон на топливном (котельном) шлаке	зоны влажности	сухая	-23	-27	-34	-28	-34	-43
		нормальная	-22	-24	-30	-25	-31	-38
		влажная	-	-21	-26	-23	-27	-34

Отделение	Зам. директора	Гл. инж. отдела	А. Мартуман
Проектный	Рук. отделения	Гл. инж. отдела	Б. Шляпин
Работ	А. Куиппа	Гл. инж. пр-та	А. Локшин

ЦНИИЭП ЖИЛИЩА

Стеновые легкобетонные блоки	Пояснительная записка	Альбом	Лист
Серия ИИ 03-05		90	П4

I			2	3	4	5	6	7
Шлакобетон на гранулированном шлаке и малоклинкерном вяжущем	зоны влажности	сухая	-33	-38	-45	-43	-48	-55
		нормальная	-29	-34	-38	-38	-42	-49
		влажная	-25	-30	-34	-34	-38	-43
керамзитобетон		сухая	-28	-30	-40	-31	-38	-48
		нормальная	-25	-27	-34	-29	-34	-43
		влажная	-25	-27	-34	-29	-34	-43

Примечания: Указания по применению таблицы см. типовые проекты.

ИИ-83-05
Альбом 90

БЛОКИ НАРУЖНЫХ СТЕН

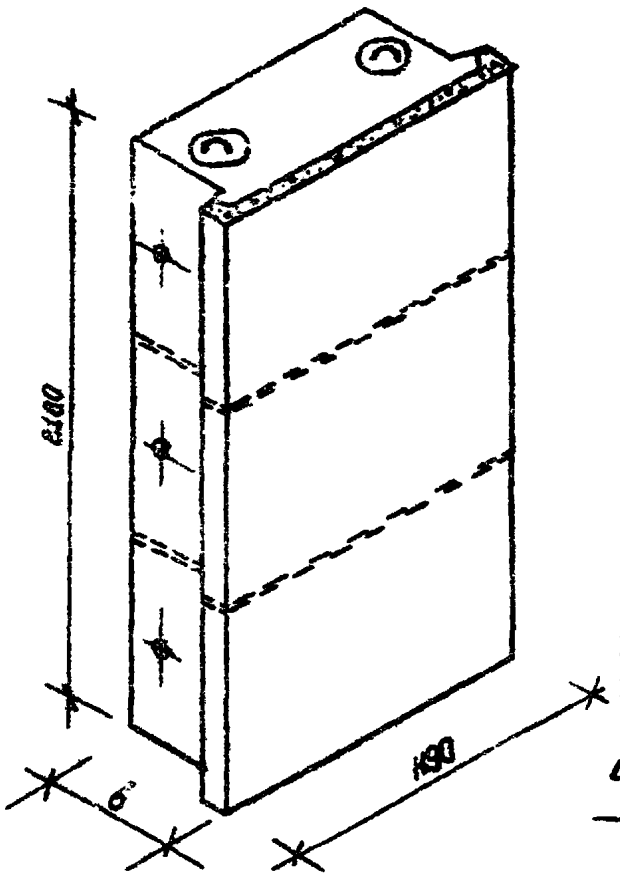

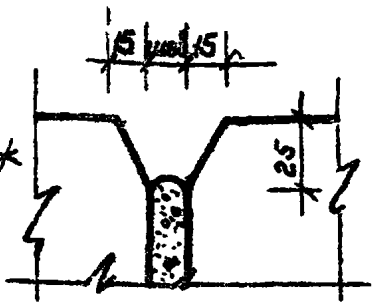

Деталь фаски

Марка бетона „100"

Таблица показателей

Толщина стены	Разрезка стены	Марка блока	Объем м³ легкого бетона	Объем м³ фактурн. слоя	Объем м³ блока	Вес блока кг. Объемный вес бетона 1400	1600	1800	NN арм. элем	Вес стали кг
40	2-я р.	НМС-2С-4	0.822	0.094	0.916	1340	—	—	П-1	6.72
	4-я р.	НМС-2РС-4	0.271	0.028	0.299	435	—	—	П-4	2.08
50	2-я р.	НМС-2С	1.035	0.094	1.129	1640	1845	—	П-1	6.72
	4-я р.	НМС-2РС	0.340	0.028	0.368	530	600	—	П-4	2.08
60	2-я р.	НМС-2С-6	1.252	0.094	1.346	1940	2190	2440	П-2	9.64
	4-я р.	НМС-2РС-6	0.412	0.028	0.440	635	715	800	П-4	2.08

Объемный вес фактурного бетона 2000кг/м³

Стеновые легкобетонные блоки. Серия ИИ-03-05	ПРОСТЕНОЧНЫЙ БЛОК.	Марка НМС-2С-4 НМС-2С НМС-2С-6	Альбом 90	Лист 1

Проф. [illegible] 24/VI-78 г. Инж. [illegible]

8543 12

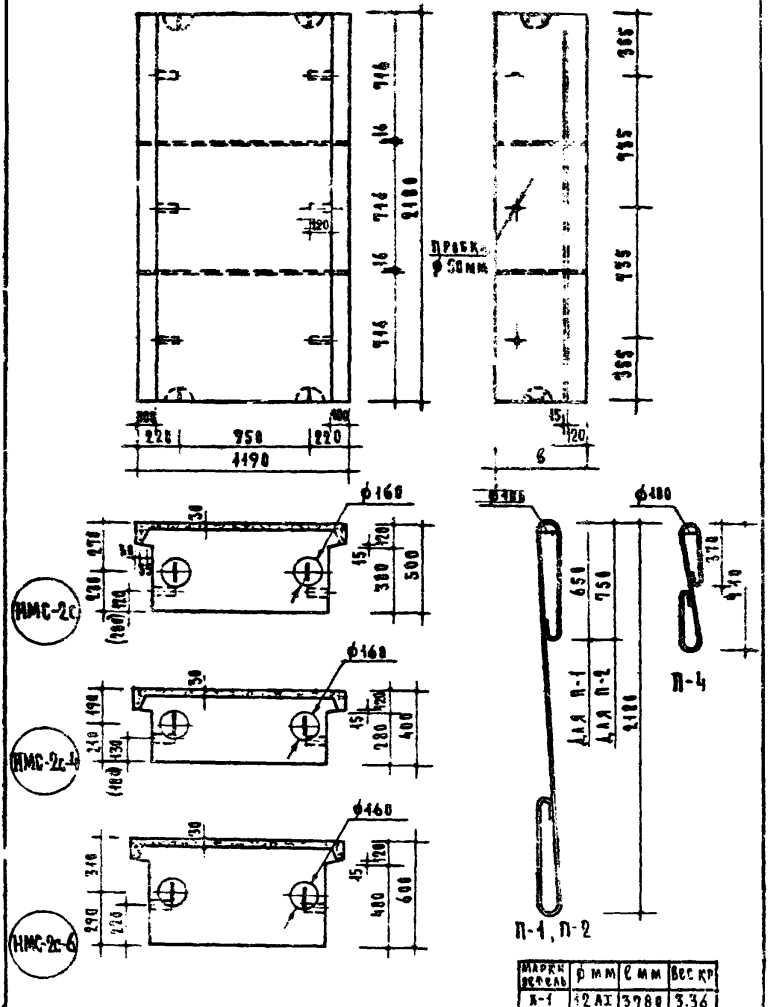

Марки деталей	d мм	ℓ мм	Вес кг
П-1	12 AI	3780	3.36
П-2	14 AI	3990	4.82
П-4	10 AI	1680	1.04

В скобках - привязка пробок для установки сваренных переплавов.

Стеновые легкобетонные блоки. Серия ИИ-03-85	Простеночный блок	Марка НМС-2с-4, НМС-2с, НМС-2с-6	Альбом 96	Лист 2

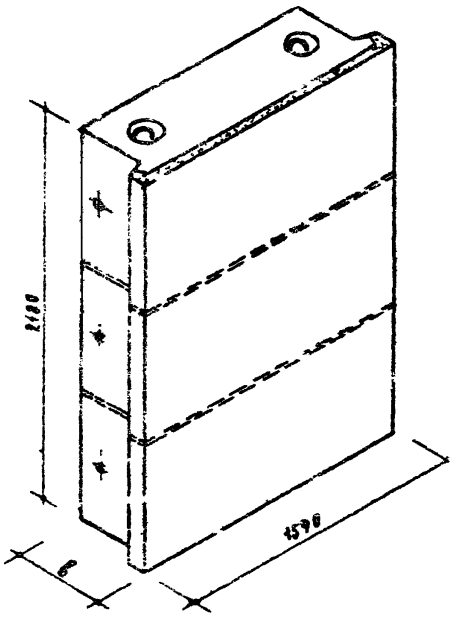

Марка бетона „100"

Таблица показателей										
Толщина стены	Разрезка стены	Марка блока	Объем м³			Вес блока кг			НН арм. элем	Вес стадн. кг
			Легкого бетона	Фактурн. слоя	Блока	Объемный вес бетона				
						1400	1600	1800		
40	2х р	НМС-4С-4	1.141	0.121	1.262	1840	—	—	П-1	6.72
	4х р	НМС-4РС-4	0.373	0.039	0.412	600	—	—	П-4	2.08
50	2х р	НМС-4С	1.448	0.121	1.569	2270	2560	—	П-2	9.64
	4х р	НМС-4РС	0.471	0.039	0.510	740	830	—	П-4	2.08
60	2х р	НМС-4С-6	1.750	0.121	1.871	2690	3040	3390	П-3	12.70
	4х р	НМС-4РС-6	0.571	0.039	0.610	875	990	1105	П-4	2.08

Объемный вес фактурного бетона 2000 кг/м³

Стеновые легкобетонные блоки	Простеночный блок	Марка НМС-4С-4 НМС-4С НМС-4С-6	Альбом	Лист
Серия ИИ-03-05			90	3

8543 14

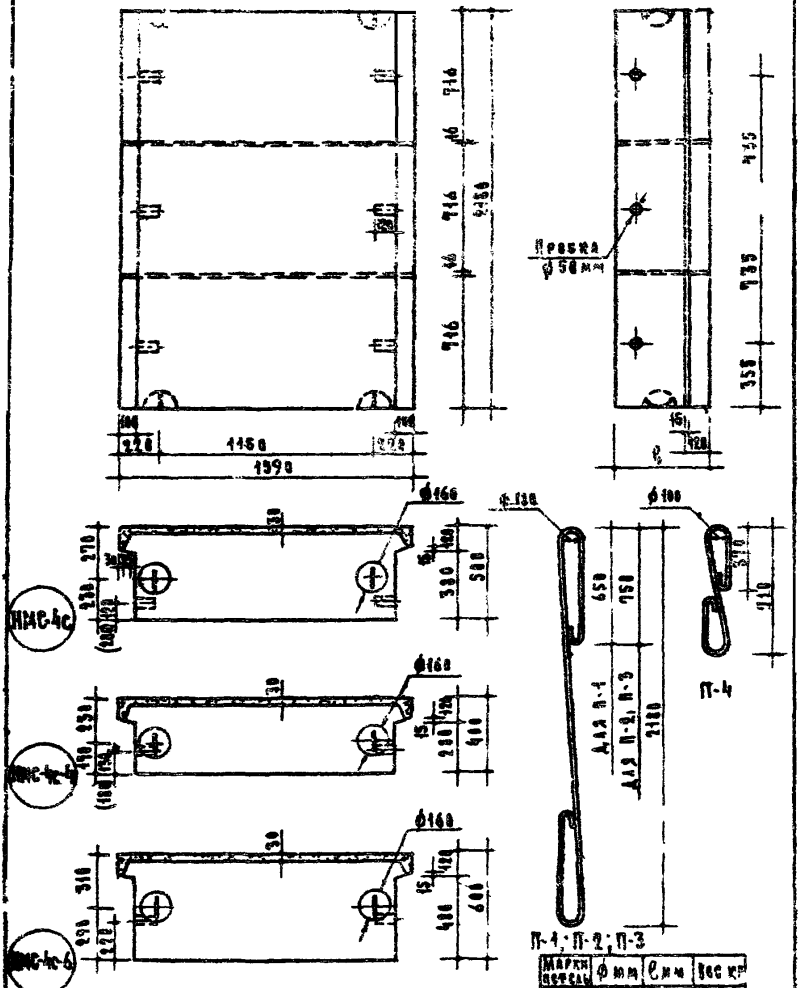

Марки петель	ф мм	l мм	вес кг
П-1	12АI	3780	3.36
П-2	14АI	3990	4.82
П-3	16АI	4020	6.35
П 4	10АI	1680	1.04

В скобках - привязка пробок для установки спаренных переплетов.

Стеновые дерево-бетонные блоки Серия ИИ-03-05	Простеночный блок	Марка НМС-4с-4 НМС-4с НМС-4с-6	Альбом 90	Лист 4

8543 15

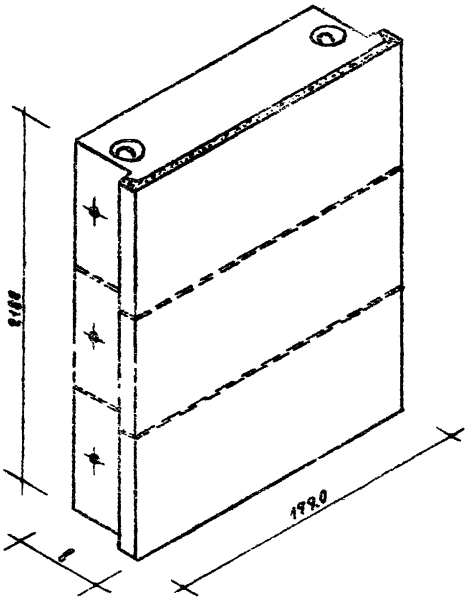

Марка бетона „100"

Таблица показателей

Позиция сечения	Разрезка сечения	Марка блока	Объем м³ марочного бетона	Объем м³ фактурного слоя	Объем м³ блока	Вес блока кг объемный вес бетона 1400	1600	1800	Марка арм. изд.	Вес стали кг
40	2½ р	НМС-8с-4	1.383	0.134	1.457	2090	—	—	П-1	4.72
	4½ р	НМС-8рс-4	0.426	0.044	0.470	585	—	—	П-4	2.08
50	2½ р	НМС-8с	1.653	0.134	1.787	2530	2915	—	П-2	9.64
	4½ р	НМС 8рс	0.539	0.044	0.583	845	950	—	П-4	2.08
60	2½ р	НМС 8с-6	1.999	0.134	2.133	3865	3465	3865	П-3	12.70
	4½ р	НМС-8рс-6	0.652	0.044	0.696	1080	1130	1260	П-4	2.08

Объемный вес фактурного бетона 2000 кг/м³

Стеновые легкобетонные блоки. Серия ИИ-03-85	Простеночный блок	Марка НМС-8с-4, НМС-8с, НМС-8с-6	Альбом 90	Лист 5

8543 16

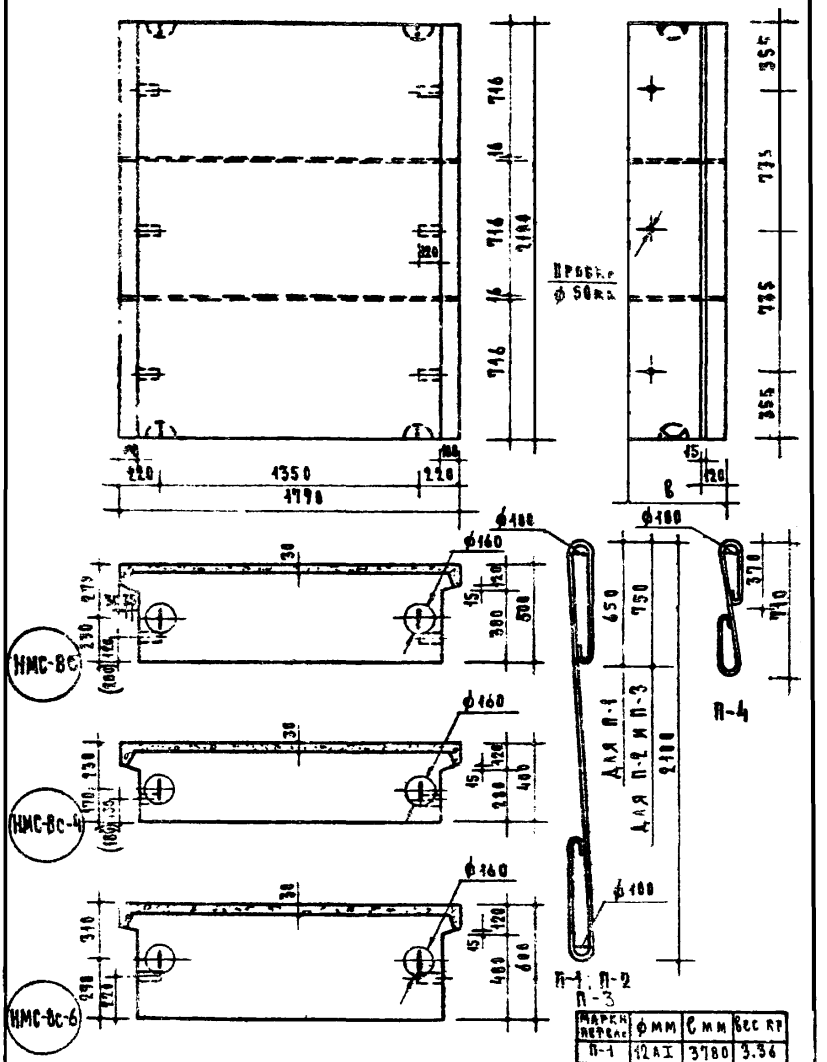

Марка перекр.	ф мм	С мм	Вес кг
П-1	12 AI	3780	3.34
П-2	14 AI	3990	4.82
П-3	16 AI	4028	6.35
П-4	10 AI	1688	1.04

Стеновые дерк-бетонные панели Серия ИИ-03-05	Простеночный блок	Марка НМС-8С-4 НМС-8С НМС-8С-6	Альбом 90	Лист 6

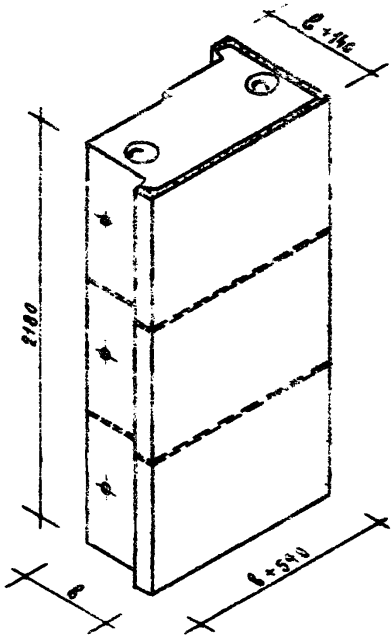

Марка бетона „100"

Таблица показателей										
Толщина стены	Разрезка стены	Марка блока	Объем м³			Вес блока кг			Им. арм. элем.	Вес стали кг
			Перкоро бетона	Фактур. слоя	Блока	Объемный вес бетона				
						1400	1600	1800		
41	2х р	НМС-5С-4	0.754	0.106	0.860	1270	—	—	П-1	6.72
	4х р	НМС-5РС-4	0.247	0.037	0.284	420	—	—	П-4	2.08
50	2х р.	НМС-5С	1.053	0.119	1.172	1710	1925	—	П-1	6.72
	4х р	НМС-5РС	0.346	0.042	0.388	570	640	—	П-4	2.08
60	2х р	НМС-5С-6	1.395	5.132	1.527	2215	2495	2775	П-2	9.64
	4х р	НМС-5РС-6	0.458	0.046	0.504	735	825	915	П-4	2.08

Объемный вес фактурного бетона 2000 кг/м³

Стеновые легкобетонные блоки	Простеночный блок /угловой/	Марка НМС-5С-4 НМС-5С НМС-5С-6	Альбом	Лист
Серия ИИ-03-05			90	7

8543 18

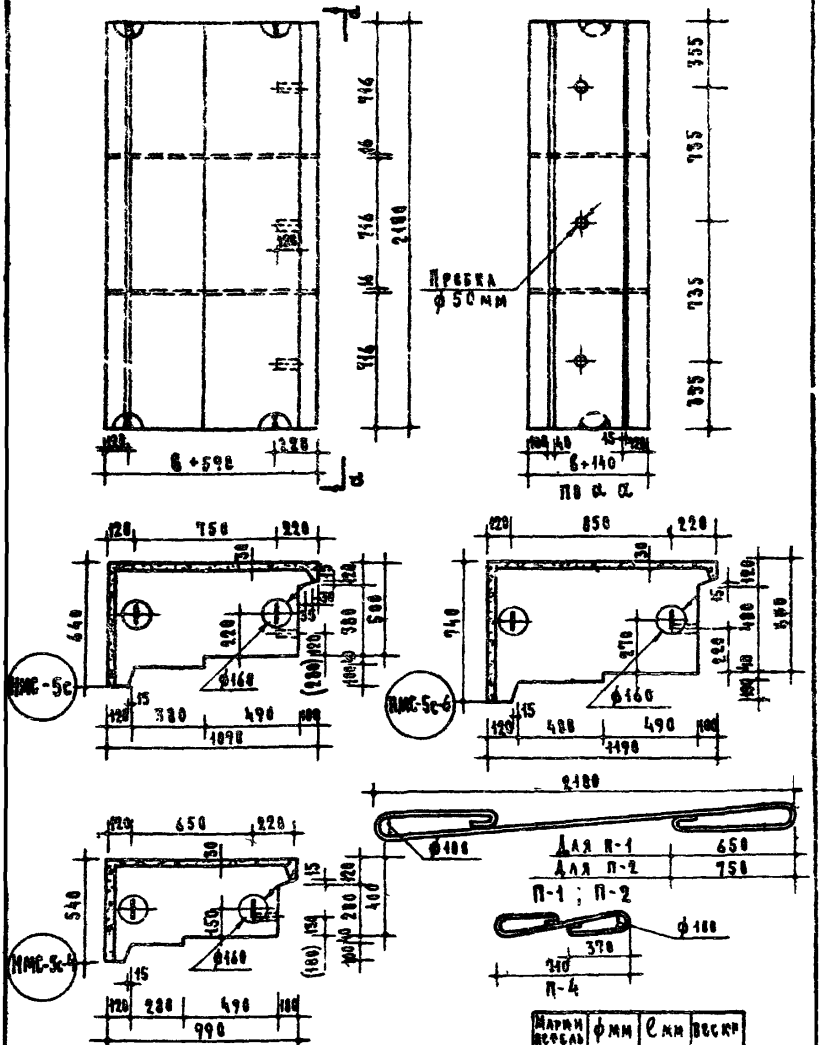

Марки деталей	ф мм	ℓ мм	Вес кг
П-1	12AI	3780	3.36
П-2	14AI	3990	4.82
П-4	10AI	1680	1.04

В скобках - привязка пробок для установки сварных перемычек

Ребристые железобетонные блоки Серия ИИ-03-85	Простеночный блок /угловой/	Марка ИМС-5с-4 ИМС-5с ИМС-5с-6	Альбом 90	Лист 8

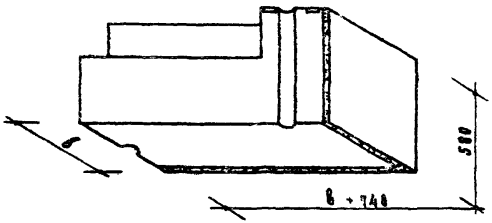

Марка бетона „100"

Таблица показателей								
Толщина стены	Марка блока	Объем м³			Вес блока кг			Вес стали кг
		Легкого бетона	Фактурн. бетона	Блока	Объемный вес бетона			
					1400	1600	1800	
40	НМ-86-4п	0.201	0.026	0.227	335	—	—	5.89
50	НМ-86п	0.293	0.030	0.323	470	530	—	6.43
60	НМ-86-6п	0.396	0.033	0.429	620	700	780	7.16

Объемный вес фактурного бетона 2000 кг/м³

Стеновые легкобетонные блоки	Поясной блок	Марка НМ-86-4п НМ-86п НМ-86-6п	Альбом 90	Лист 9
Серия ИН-03-05				

8543 20

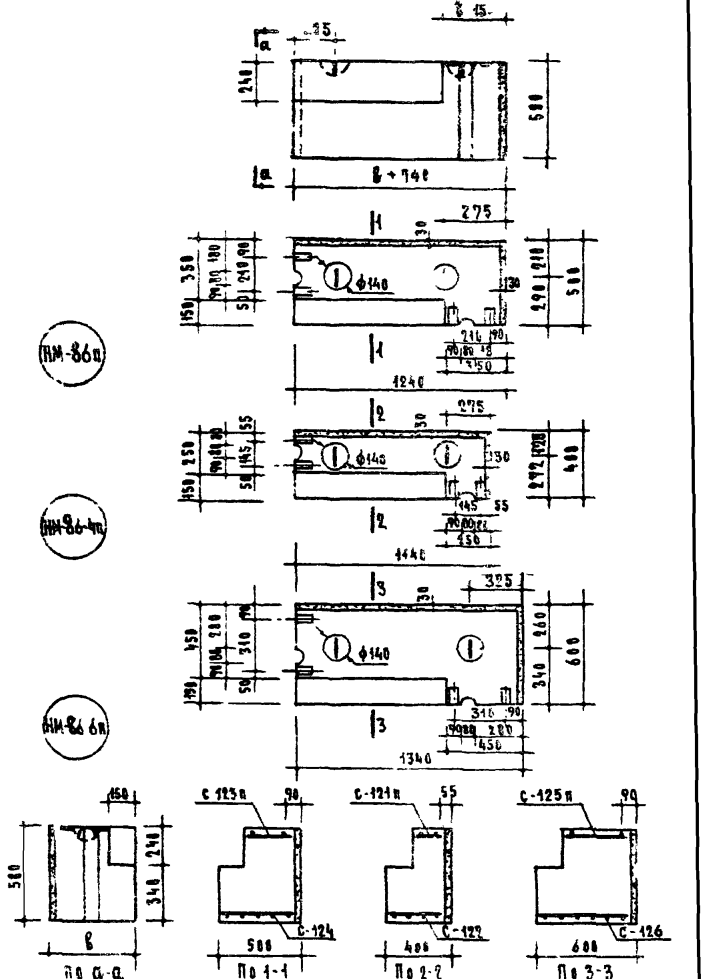

Стеновые легкобетонные блоки. Серия НМ-03-05	Поясной блок	Марка НМ-86-4п НМ-86п НМ-86-6п	Альбом 90	Лист 10

8543 21

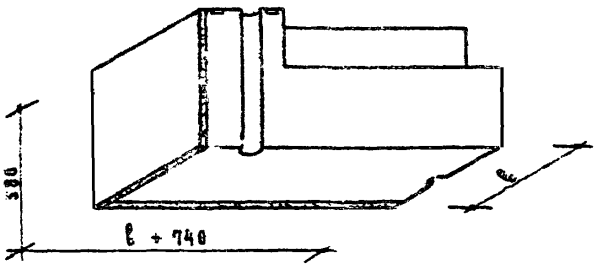

Марка бетона „100"

Таблица показателей

Толщина стены	Марка блока	Объем м³			Вес блока кг			Вес стали кг
		легкого бетона	фактурн. бетона	блока	Объемный вес бетона			
					1400	1600	1800	
40	НМ-86-4А	0.201	0.026	0.227	335	—	—	5.89
50	НМ-86А	0.293	0.030	0.323	476	530	—	6.43
60	НМ-86-6А	0.396	0.033	0.429	626	720	780	7.16

Объемный вес фактурного бетона 2000 кг/м³

Стеновые легкобетонные блоки. Серия НМ-83-85	Поясной блок	Марка НМ-86-4А, НМ-86А, НМ-86-6А	Альбом 90	Лист 11

8543 2

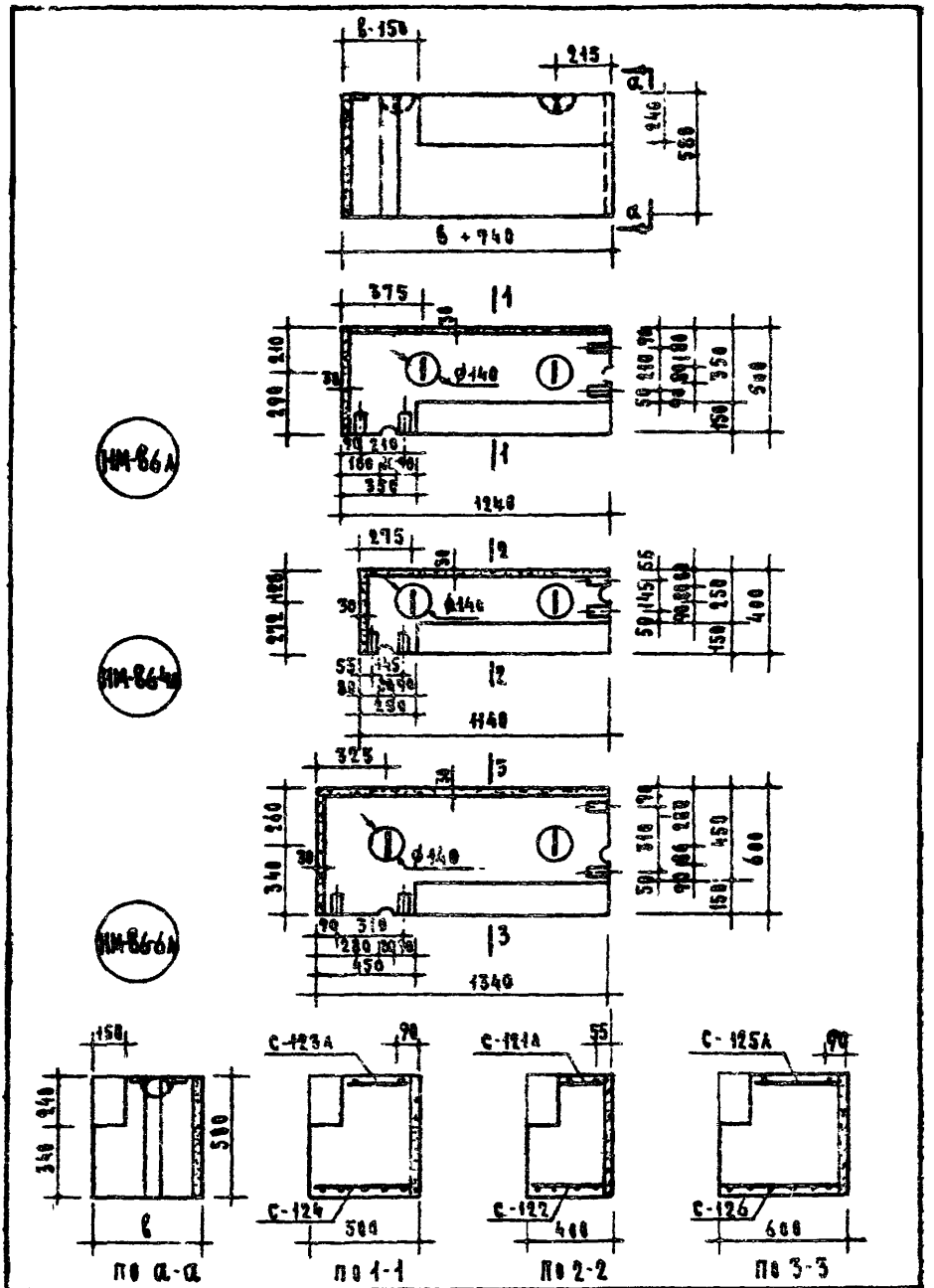

Стеновые легкобетонные блоки Серия КИ-03-05	Поясной блок	Марка НМ-86-4А НМ-86А НМ-86-6А	Альбом 50	Лист 12

8543 23

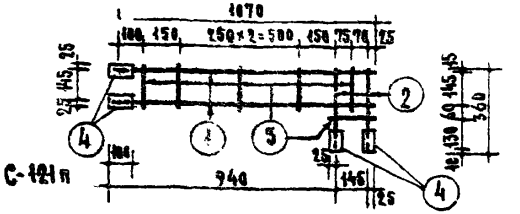

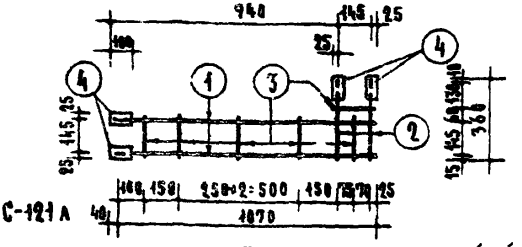

Указания по антикоррозийной защите закладных деталей см. пояснительную записку

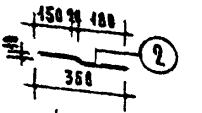

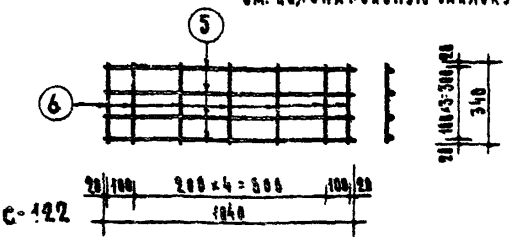

Спецификация стали

Арматурные элементы		Поз.	Сеч. мм	На 1 элемент			Вес кг	
Марка	Кол.			Длина мм	Кол. шт.	Длина м	На 1 эл.	Общий
С-121Б С-121А	1	1	10 AI	1070	2	2.14	1.32	1.32
		2	10 AI	350	2	0.70	0.43	0.43
		3	5 BI	175	6	1.05	0.16	0.16
		4	-50×6	100	4	0.40	0.94	0.94
С-122	1	5	5 BI	1040	4	4.16	0.64	0.64
		6	4 BI	340	7	2.38	0.24	0.24
П-7	2	7	10 AI	1240	1	1.24	0.77	1.54
		8	10 AI	250	2	0.50	0.31	0.62

Выборка стали

Характеристика стали		Сеч. мм	Длина м	Вес кг	Общий вес кг
Класса-I ГОСТ 5781-61 $R_a^н$=2400	Марка Ст.3	10 AI	2.84	1.75	5.89
		10 AI	3.48	2.16	
Класс BI ГОСТ 6727-53 $R_a^н$=5500		4 BI	2.38	0.24	
		5 BI	5.21	0.80	
"Сталь 3" ГОСТ 103-57		-50×6	0.40	0.94	

Стеновые легкобетонные блоки	Пояснительная записка
Серия ИИ-03-05	Поясные блоки. Арматурные элементы

Марка	Альбом	Лист
НМ-86-4п НМ-86-4л	90	13

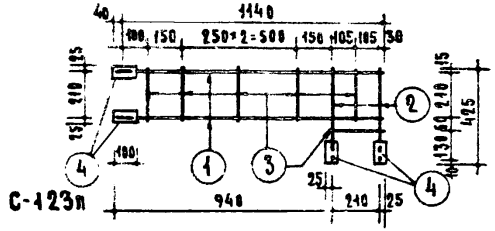

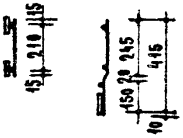

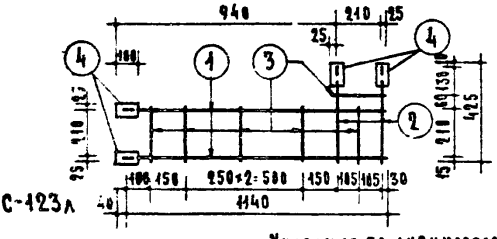

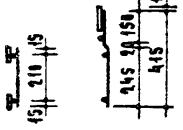

Указания по антикоррозийной защите закладных деталей - см. пояснительную записку.

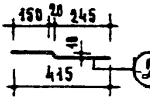

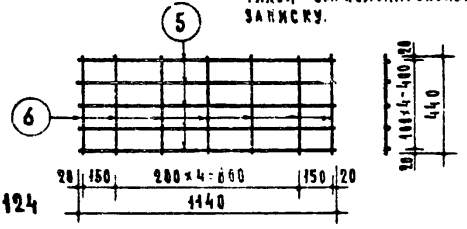

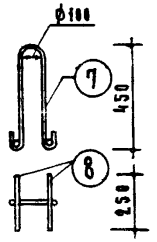

Спецификация стали

Арматурные элементы		№ поз.	Сеч. мм	На 1 элемент		Вес кг	
марка	шт.			длина мм	кол. шт.	на 1 длина м	общий
С-123п С-123л	1	1	ф10AI	1140	2	2.28	1.41	1.41
		2	ф10AI	415	2	0.83	0.51	0.51
		3	ф5BI	240	6	1.44	0.22	0.22
		4	50×6	100	4	0.40	0.94	0.94
С-124	1	5	ф5BI	1140	5	5.70	0.88	0.88
		6	ф4BI	440	7	3.08	0.31	0.31
П-7	2	7	ф10AI	1240	1	1.24	0.77	1.54
		8	ф10AI	250	2	0.50	0.31	0.62

Выборка стали

Характеристика стали		Сеч. мм	Длина м	Вес кг	Общий вес кг
Класс A-I ГОСТ 5781-61 $R_a^н$ = 2400	-	10AI	3.11	1.92	643
	Марка Вст. 3	10AI	3.48	2.16	
Класс BI ГОСТ 6727-53 $R_a^н$ = 5500		4BI	3.08	0.31	
		5BI	7.14	1.10	
„Сталь 3" ГОСТ 103-57		50×6	0.40	0.94	

Стеновые легкобетонные блоки	Поясные блоки Арматурные элементы	Марка	Альбом	Лист
Серия ИИ-03-05		НМ-86п НМ-86л	90	14

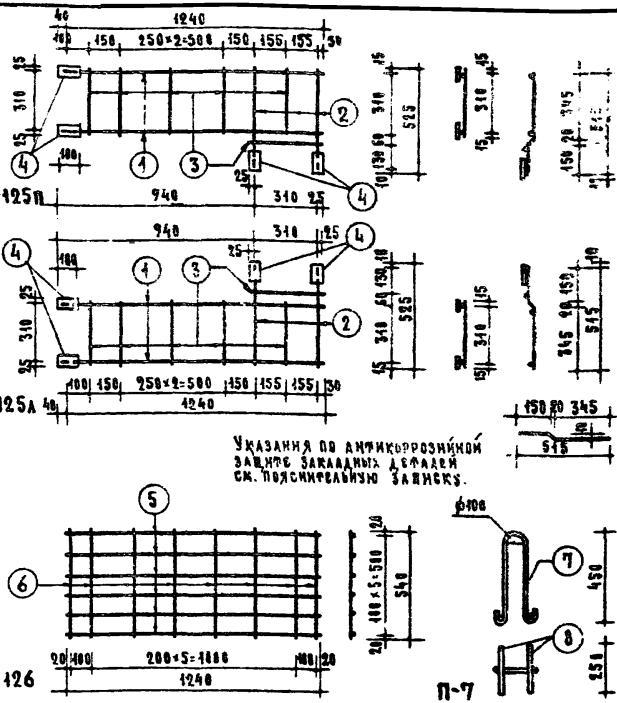

Указания по антикоррозийной защите закладных деталей см. пояснительную записку.

Спецификация стали									Выборка стали					
Арматурные элементы		Ин поз.	Сеч. мм	На 1 элемент			Вес кг		Характеристика стали		Сеч. мм	Длина м	Вес кг	Общий вес кг
Марка	Шт.			Длина мм	Кол шт.	Общая длина м	На 1 элем.	Общий						
С 125П С 125А	1	1	ф10АI	1240	2	2.48	1.53	1.53	Класс А-I ГОСТ 5781-61 R_a^n = 2400	–	10АI	3.51	2.17	7.16
		2	ф10АI	515	2	1.03	0.64	0.64						
		3	ф5ВI	340	6	2.04	0.31	0.31		Марка В.Ст.3	10АI	3.48	2.16	
		4	-50×6	100	4	0.40	0.94	0.94						
С 126	1	5	ф5ВI	1240	6	7.44	1.15	1.15	Класс ВI ГОСТ 6727-53 R_a^n = 5500		4ВI	4.32	0.43	
		6	ф4ВI	540	8	4.32	0.43	0.43			5ВI	9.48	1.46	
П-7	2	7	ф10АI	1240	1	1.24	0.77	1.54	„Сталь 3" ГОСТ 103-57		-50×6	0.40	0.94	
		8	ф10АI	250	2	0.50	0.31	0.62						

Стеновые дерево-бетонные блоки	Поясные блоки	Марка	Альбом	Лист
Серия ИИ-03-05	Арматурные элементы	ИМ-86-6П ИМ-86-6А	90	15

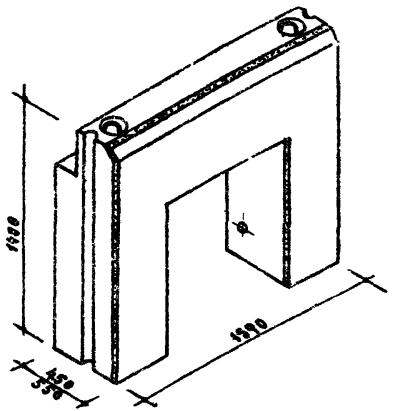

Марка бетона - 200

Таблица показателей

Толщина стены	Марка блока	Объем м3			Вес блока кг	Вес стен кг	Расчетная нагрузка т/п м
		Геометрический бетона	Фактурный бетона	Блока	Объемный вес бетона 2500 кг/м3		
40	НМ-426-4	0.547	0.846	0.593	1468	26.89	37.8
50,60	НМ-426	0.698	0.846	0.744	1849	35.82	52.8

Объемный вес фактурного бетона 2000 кг/м3

Примечания:
1. Блок рассчитан для 9-эт. зданий
2. Расчетная нагрузка дана без перекрытия над подвалом и собственного веса блока.

Система блоков	Цокольный блок	Марка	Альбом	Лист
Серия НМ-03-85		НМ-426-4 НМ-426	90	16

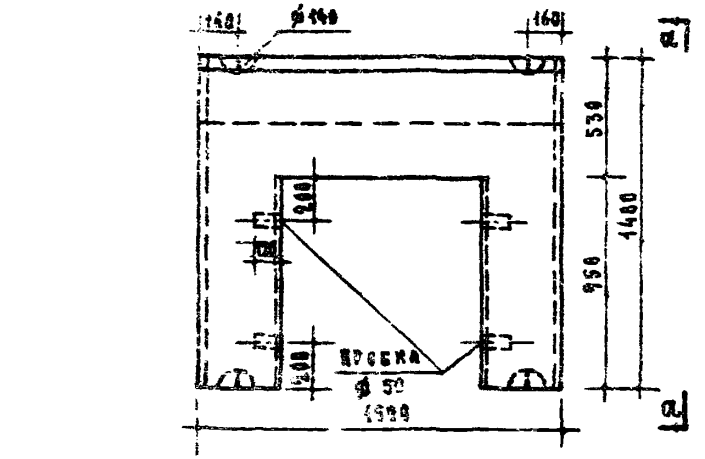

НМ-425-4

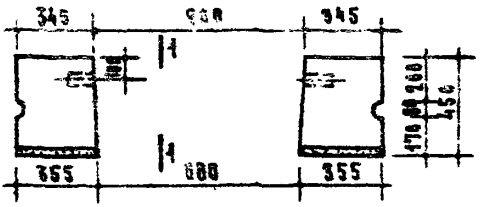

НМ-425

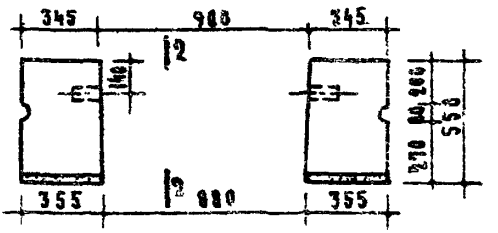

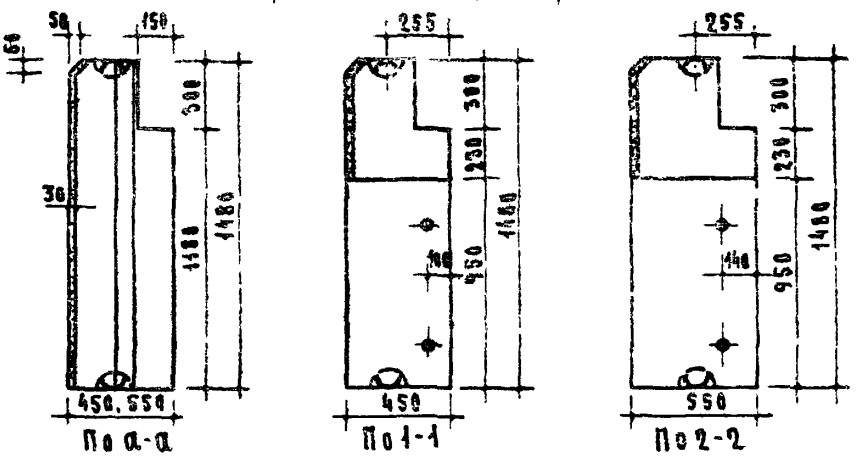

Фундаментные блоки Серия НМ-03-05	Цокольный блок	Марка НМ-425-4 НМ-425	Альбом 90	Лист 17	

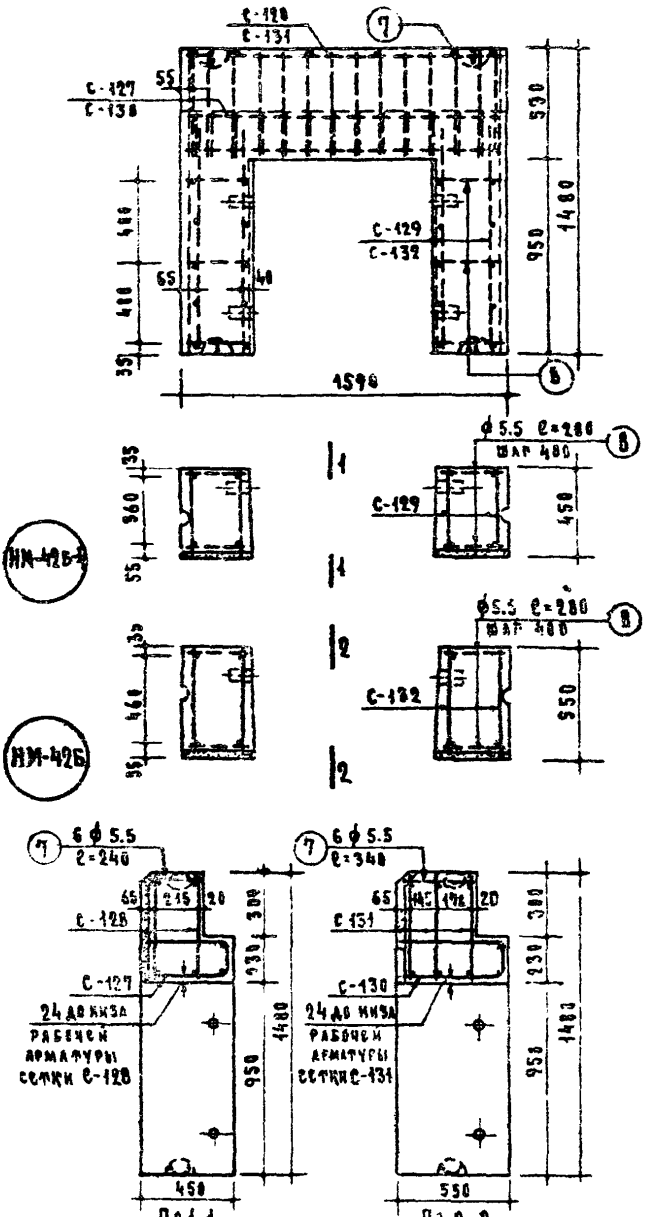

Основные блоки Серия ИИ-03-85	Цокольный блок	Марка ИМ-42Б-4 ИМ-42Б	Альбом 90	Лист 18

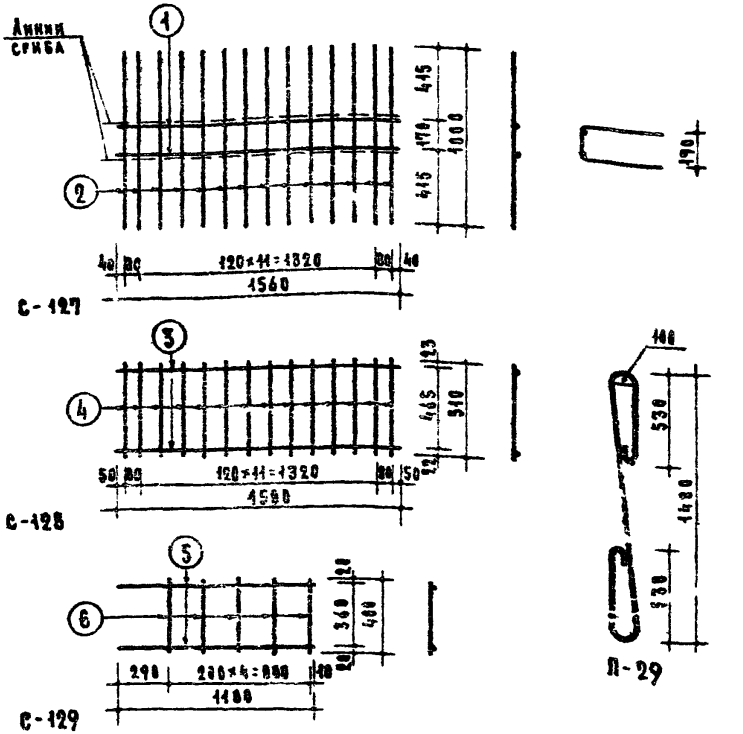

Спецификация стали									Выборка стали				
Арматурные элементы		NN поз	ϕ мм	На 1 элемент			Вес кг		Характеристика стали	ϕ мм	Длина м	Вес кг	Общий вес кг
Марка	шт.			Длина мм	Кол. шт.	Общая длина м	На элем.	Общий					
С-127	1	1	8АIII	1560	2	3.12	1.23	1.23	Класс А-III ГОСТ 5781-61 $R_a^н$ = 4000	8АIII	3.12	1.23	26.09
		2	5.5БI	1000	14	14.00	2.62	2.62		10АIII	8.80	5.44	
С-128	2	3	12АIII	1580	2	3.16	2.81	5.62		12АIII	6.32	5.62	
		4	8БI	510	14	7.14	2.82	5.64	Класс ВI ГОСТ 6727-53 $R_a^н$=5500	5.5БI	26.80	5.00	
С-129	4	5	10АIII	1100	2	2.25	1.36	5.44					
		6	5.5БI	400	5	2.00	0.37	1.48	$R_a^н$=4500	8БI	14.28	5.64	
Отдельные стержни		7	5.5БI	240	6	1.44	0.27	0.27	Класс А-I марка В, Ст.3 ГОСТ 5781-61 $R_a^н$ = 2400	10АI	5.12	3.16	
		8	5.5БI	280	12	3.36	0.63	0.63					
П-29	2	–	10АI	2560	1	2.56	1.58	3.16					

Стеновые блоки	Цокольный блок	Марка	Альбом	Лист
Серия ИИ-03-05	Арматурные элементы	НМ-42Б-4	90	19

8543 30

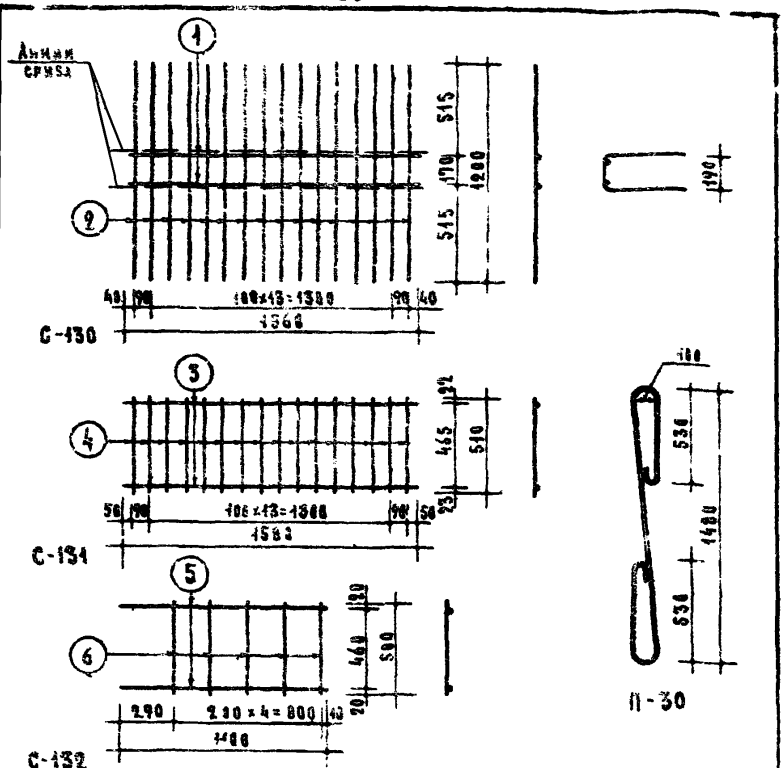

Спецификация стали									Выборка стали					
Арматурные элементы		№ поз.	ф мм	На элемент		Вес кг			Характеристика стали	ф мм	Длина м	Вес кг	Общий вес кг	
Марка	Кол.			Длина мм	Кол. шт.	Общая длина м	На элем.	Общий						
С-130	1	1	8AIII	1560	2	3.12	1.23	1.23	Класс A-III ГОСТ 5781-61 R_a^H = 4000	8AIII	3.42	1.23	35.82	
		2	5.5BI	1293	16	19.23	3.59	3.59		10AIII	9.80	5.44		
С-131	3	3	12AIII	1580	2	3.16	2.81	8.43		12AIII	9.40	8.43		
		4	8BI	516	46	8.6	3.92	9.66	Класс BI ГОСТ 6727-53	R_a^H = 5500	5.5BI	34.30	6.48	
С-132	4	5	10AIII	1480	2	2.20	1.36	5.44		R_a^H = 4500	8BI	24.48	9.66	
		6	5.5BI	580	5	2.50	0.47	1.88						
Закладные детали		7	5.5BI	345	6	2.84	0.38	0.38	Класс A-I Марка В.Ст.3 ГОСТ 5781-61 R_a^H = 2400	12AI	5.46	4.58		
		8	5.5BI	284	12	3.36	0.65	0.65						
П-30	2	—	12AI	2538	1	2.58	2.29	4.58						

Стеновые блоки.	Цокольный блок. Арматурные элементы	Марка	Альбом	Лист
Серия ИИ-03-85		ИИ-49Б	90	20

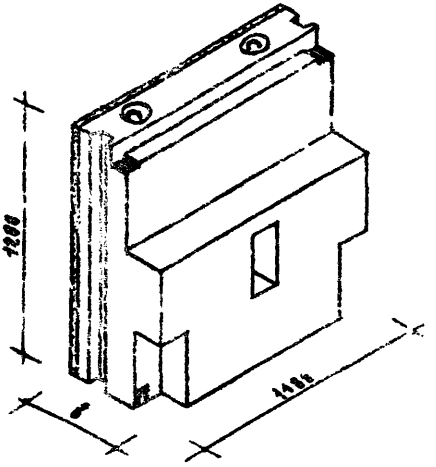

МАРКА БЕТОНА „100"

ТАБЛИЦА ПОКАЗАТЕЛЕЙ						
Толщина стены	Марка блока	Объем м³			Вес блока кг	Вес стали кг
		Легкого бетона	Фактурн. бетона	Блока	Объемн. вес бетона 1800 кг/м³	
40	НМ-75-4	0.395	0.044	0.456	800	4.78
50	НМ-75	0.540	0.044	0.606	1060	4.78
60	НМ-75-6	0.387	0.044	0.757	1325	4.78

Объемный вес фактурного бетона 2000 кг/м³

ЦНИИЭП ЖИЛИЩА	Стеновые легкобетонные блоки Серия ИИ-03-06	ПАРАПЕТНЫЙ БЛОК	Марка НМ-75-4 НМ-75 НМ-75-6	Альбом 90	Лист 21

Гл. инж. отдела Р. Шарина
Гл. инж. проекта А. Лекшин
Рук. группы Б. Рабинович
Проверил Н. Ехлинская
Н. Контроля А. Гамонова

9543 32

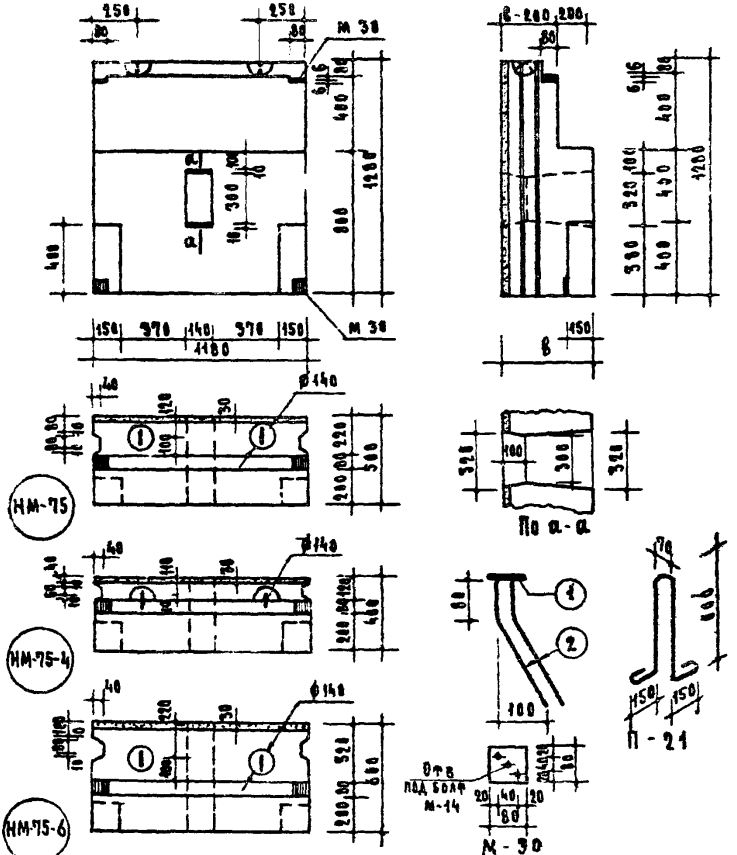

Указания по антикоррозийной защите закладных деталей см. пояснительную записку

Спецификация металлических элементов

Марка	Нм поз	Сечение	На 1 элемент: Длина мм	Кол. шт.	Общая длина м	Вес кг	НМ-75-4: Кол. шт.	НМ-75-4: Вес кг	НМ-75: Кол. шт.	НМ-75: Вес кг	НМ-75-6: Кол. шт.	НМ-75-6: Вес кг
П-21	—	Ф10АI	1700	1	1.70	1.05	2	2.10	2	2.10	2	2.10
М-30	1	6×80	80	1	0.08	0.30	4	2.68	4	2.68	4	2.68
	2	Ф10АI	300	2	0.60	0.37						

Стеновые асркобетонные блоки	Парапетный блок	Марка НМ-75-4 НМ-75 НМ-75-6	Альбом	Лист
Серия ИИ-03-05			90	22

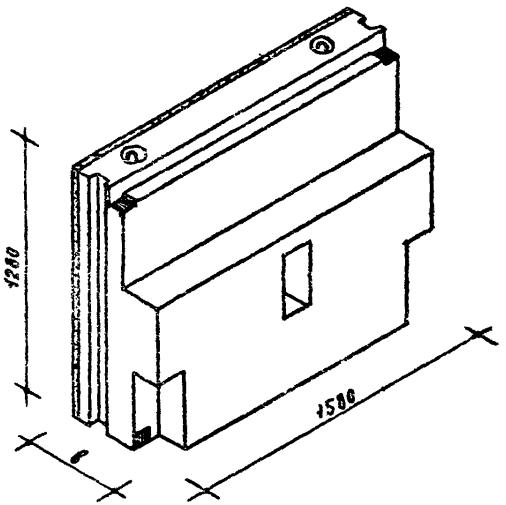

Марка бетона 100

Таблица показателей

Толщина стены	Марка блока	Объем м³			Вес блока кг	Вес стали кг
		Легкого бетона	Фактурн. бетона	блока	Объемн. вес бетона 1800 кг/м³	
48	НМ-76-4	0.543	0.059	0.619	1095	4.78
56	НМ-76	0.748	0.059	0.824	1450	4.78
60	НМ-76-6	0.928	0.059	1.025	1805	5.78

Объемный вес фактурного бетона 2000 кг/м³

Стеновые легкобетонные блоки Серия ИИ-85-05	ПАРАПЕТНЫЙ БЛОК		Марка НМ-76-4 НМ-76 НМ-76-6	Альбом 90	Лист 23

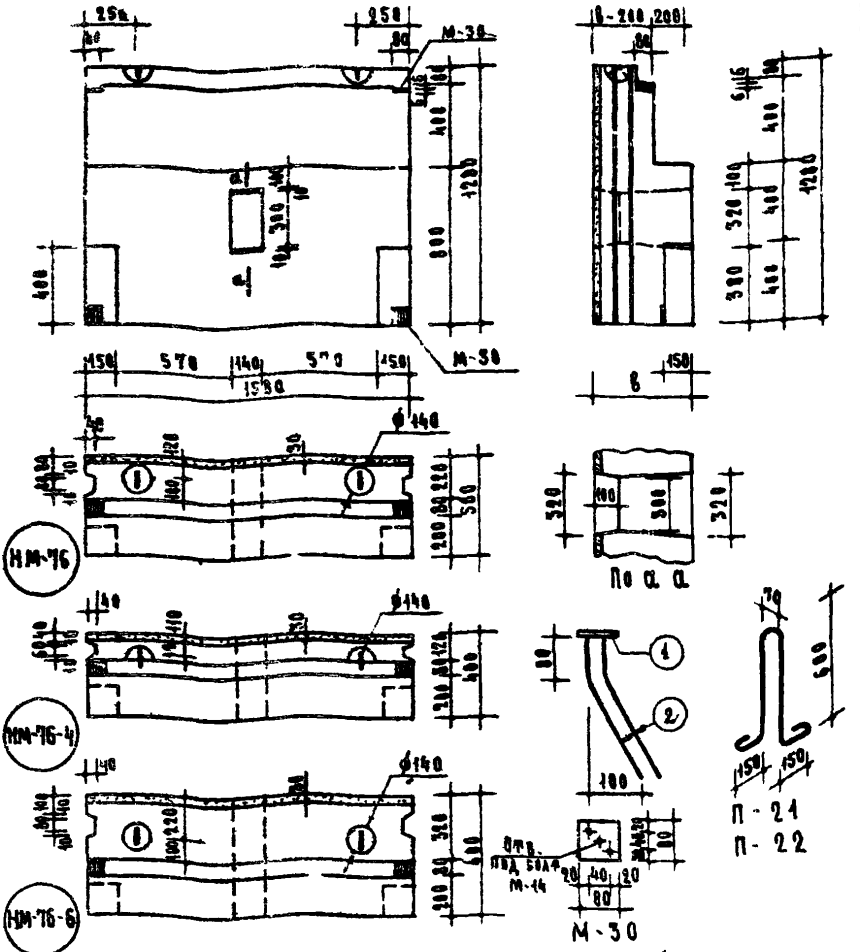

Указания по антикоррозийной защите закладных деталей см пояснительную записку

Спецификация металлических элементов

Марка	Нм поз.	Сечение	На 1 элемент: Длина мм	Кол. шт.	Общая длина м	Вес кг	НМ-76-4: Кол. шт.	НМ-76-4: Вес кг	НМ-76: Кол. шт.	НМ-76: Вес кг	НМ-76-6: Кол. шт.	НМ-76-6: Вес кг
П-21	—	ф10АI	1700	1	1.70	1.05	2	2.10	2	2.10	—	—
П-22	—	ф12АI	1740	1	1.74	1.55	—	—	—	—	2	3.10
М-30	1	-6×80	80	1	0.08	0.30	4	2.68	4	2.68	4	2.68
	2	ф10АII	300	2	0.60	0.37						

Стеновые легкобетонные блоки. Серия ИИ-03-85	Парапетный блок	Марка	Альбом	Лист
		НМ-76-4 НМ-76 НМ-76-6	90	24

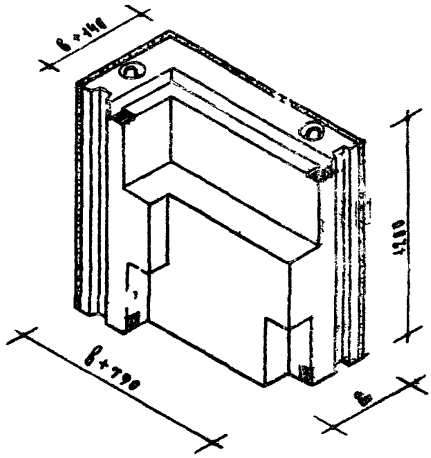

Марка бетона „100"

Таблица показателей						
Толщина стены	Марка блока	Объем м³			Вес блока кг	Вес стали кг
		Легкого бетона	Фактурн. бетона	Блока	Объемн. вес бетона 1800 кг/м³	
40	НМ-77-4п	0.472	0.065	0.537	980	4.78
50	НМ-77п	0.696	0.073	0.769	1400	4.78
60	НМ-77-6п	0.948	0.081	1.029	1870	5.78

Объемный вес фактурного бетона 2000 кг/м³

Стеновые легкобетонные блоки	ПАРАПЕТНЫЙ БЛОК /УГЛОВОЙ/	Марка НМ-77-4п НМ-77п НМ-77-6п	Альбом 90	Лист 25
Серия ИИ-03-15				

ЖИЛИЩА ПРОЕКТ РАБОТ

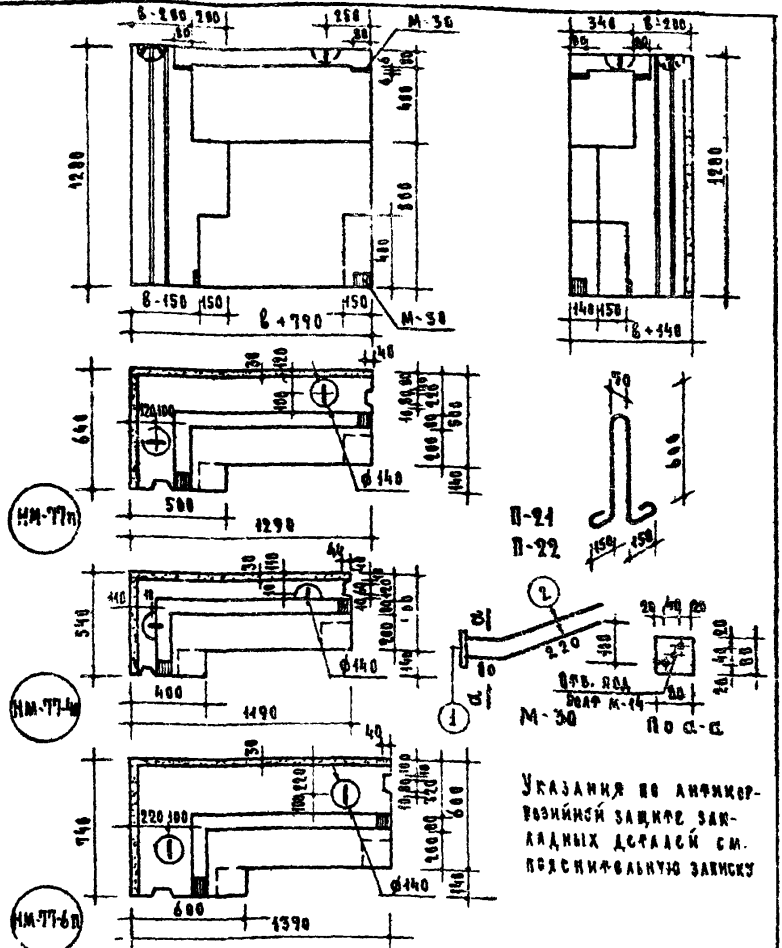

Спецификация металлических элементов

Марка	№ поз.	Сечение	На 1 элемент: Длина мм	Кол. шт.	Вес 1 м кг	Вес кг	НМ-77-4п: Кол. шт.	НМ-77-4п: Вес кг	НМ-77п: Кол. шт.	НМ-77п: Вес кг	НМ-77-6п: Кол. шт.	НМ-77-6п: Вес кг
П-21	–	Ø10 AI	1700	1	1.70	1.05	2	2.16	2	2.16	–	–
П-22	–	Ø12 AI	1740	1	1.74	1.55	–	–	–	–	2	3.10
М-30	1	4×80	80	1	0.08	0.38	4	2.69	4	2.68	4	2.68
	2	Ø10 AI	300	2	0.60	0.37						

Стеновые легкобетонные блоки. Серия НИ-03-05	ПАРАПЕТНЫЙ БЛОК /УГЛОВОЙ/	Марка НМ-77-4п, НМ-77п, НМ-77-6п	Альбом 90	Лист 26

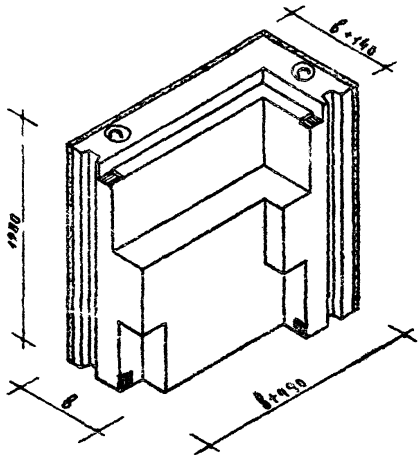

Марка бетона „100"

Таблица показателей						
Толщина стены	Марка блока	Объем м³			Вес блока кг	Вес стали кг
		легкого бетона	фактурн. бетона	блока	объемн. вес бетона 1800 кг/м³	
40	НМ-77-4А	0.492	0.065	0.537	980	4.78
50	НМ-77А	0.696	0.073	0.769	1400	4.78
60	НМ-77-6А	0.948	0.081	1.029	1870	5.78

Объемный вес фактурного бетона 2000 кг/м³

Стеновые легко бетонные блоки	Парапетный блок /угловой/	Марка НМ-77-4А НМ-77А НМ-77-6А	Альбом 90	Лист 27
Серия ИИ-03-05				

8543 38

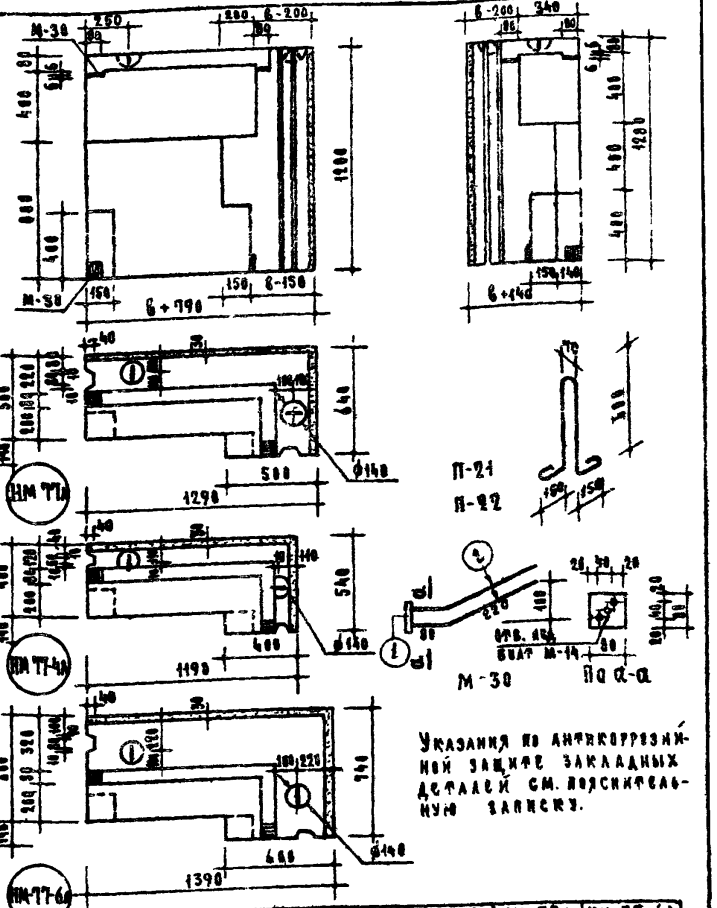

Указания по антикоррозийной защите закладных деталей см. пояснительную записку.

Спецификация металлических элементов

Марка	№ поз.	Сечение	На 1 элемент: Длина мм	Кол. шт.	Общая длина м	Вес кг	НМ-77-4А: Кол. шт.	Вес кг	НМ-77А: Кол. шт.	Вес кг	НМ-77-6А: Кол. шт.	Вес кг
П-21	–	Ø10АI	1700	1	1.70	1.05	2	2.10	2	2.10	–	–
П-22	–	Ø12АI	1740	1	1.74	1.55	–	–	–	–	2	3.10
М-38	1	4×88	88	1	0.88	0.30	4	2.68	4	2.68	4	2.68
	2	Ø10АI	386	2	0.60	0.37						

Стеновые керамзитобетонные блоки

Серия НМ-05-05

ПАРАПЕТНЫЙ БЛОК /УГЛОВОЙ/

Марка	Альбом	Лист
НМ-77-4А НМ-77А НМ-77-6А	90	28

ИИ-03-05
Альбом 90

БЛОКИ ВНУТРЕННИХ СТЕН

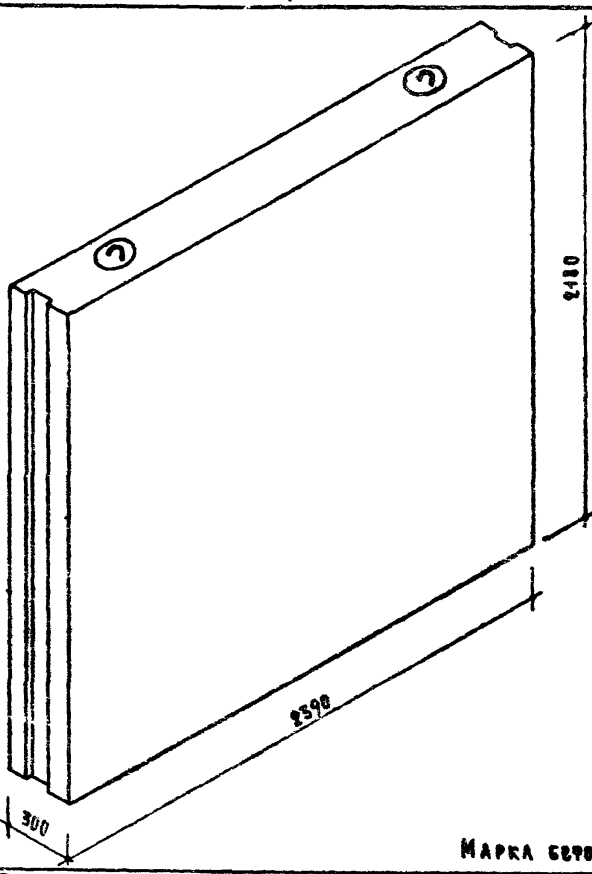

Марка бетона 400

Таблица показателей

Марка блока	Объем м³		Вес блока кг				Вес стали кг
	Блока	Бетона	При объемном весе бетона				
			1400	1600	1800	2000	
ВМС-1с	1.543	1.543	2160	2470	2778	3086	12.70

Стеновые детали бетонные блоки	Блок внутренней стены вертикальный	Марка	Альбом	Лист
Серия ИИ-03-85		ВМС-1с	90	29

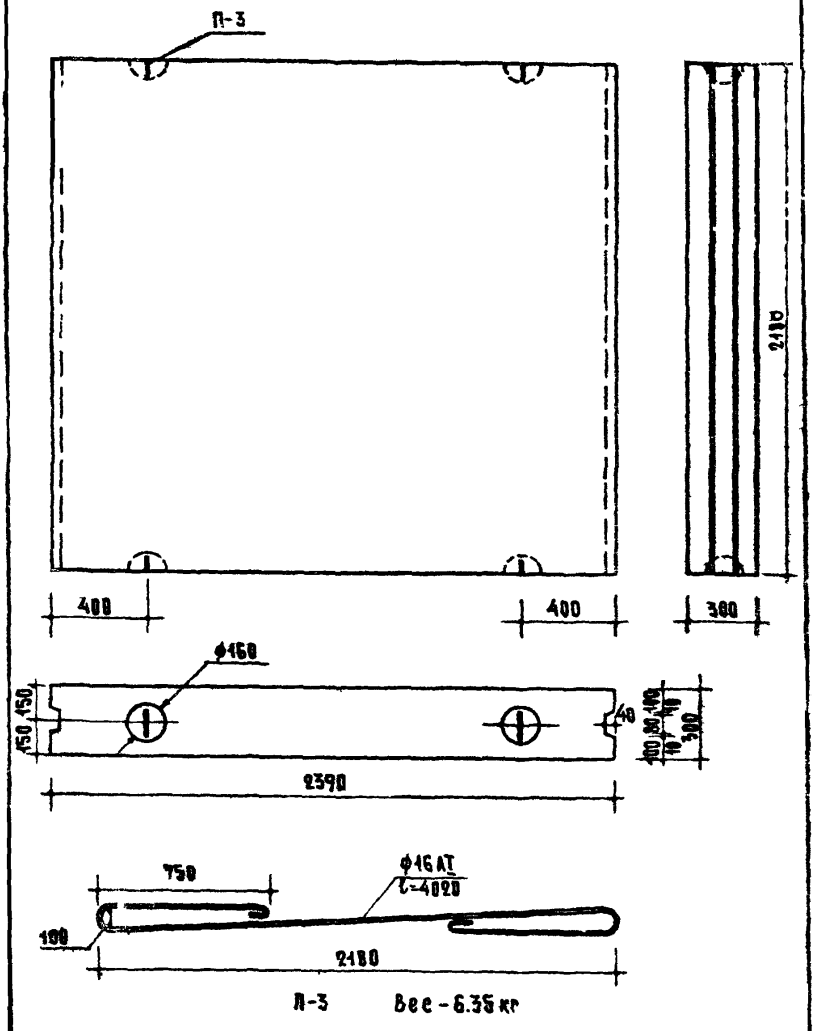

П-3 Вес - 6.35 кг

Ребристые железобетонные баки	БАК ВНУТРЕННЕЙ СТЕНЫ ВЕРТИКАЛЬНЫЙ	Марка	Альбом	Лист
Серия ИИ-03-85		ВНС-1с	90	30

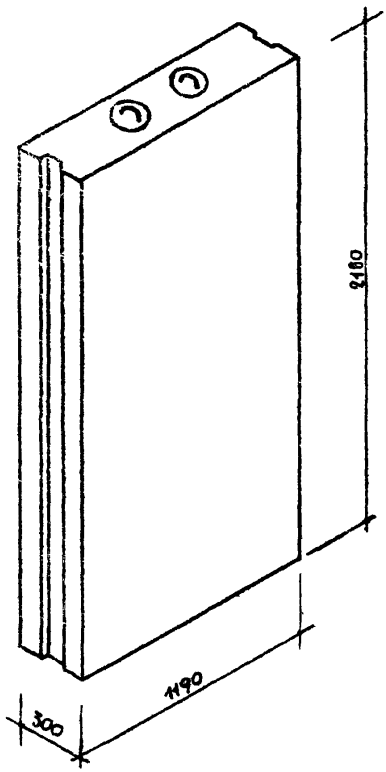

Марка бетона 100

Таблица показателей							
Марка блока	Объем м³		Вес блока кг				Вес стали кг
	блока	бетона	При объемном весе бетона				
			1400	1600	1800	2000	
ВМС-1рс	0.758	0.758	1061	1213	1365	1516	6.72

Стеновые дерево-бетонные блоки	Блок внутренней стены вертикальный	Марка	Альбом	Лист
Серия ИИ-03-85		ВМС-1рс	90	31

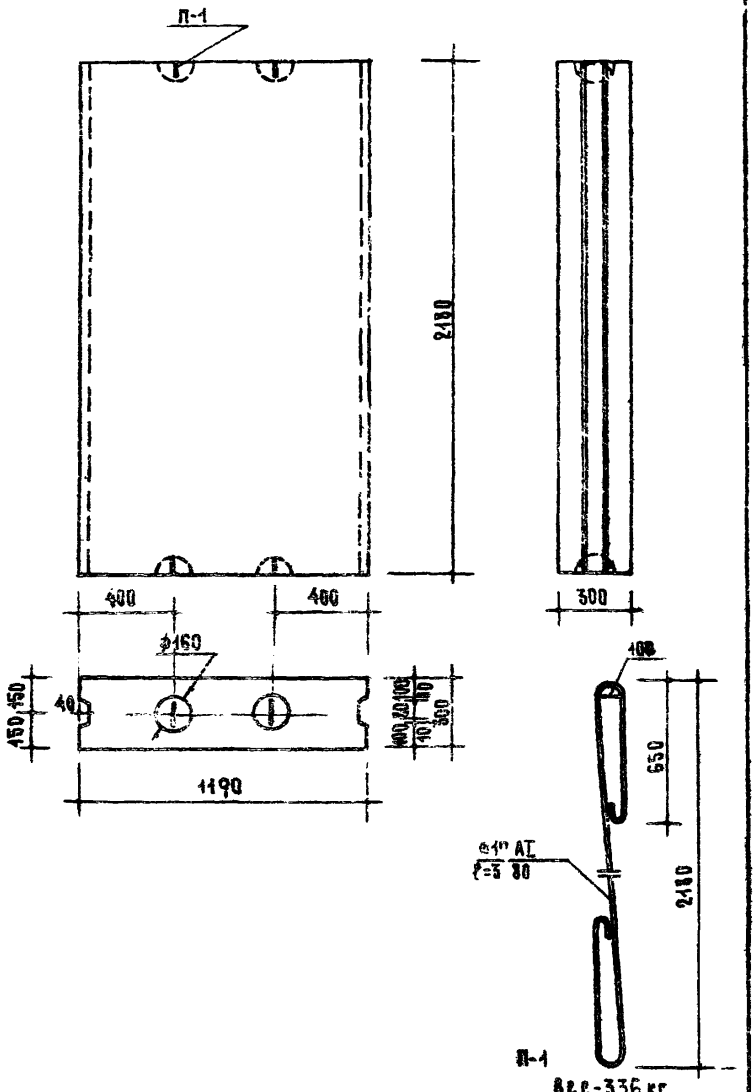

Стеновые легкобетонные блоки	Блок внутренней стены вертикальный	Марка	Альбом	Лист
Серия ИИ-03-85		ВМС-1рс	90	32

8543 44

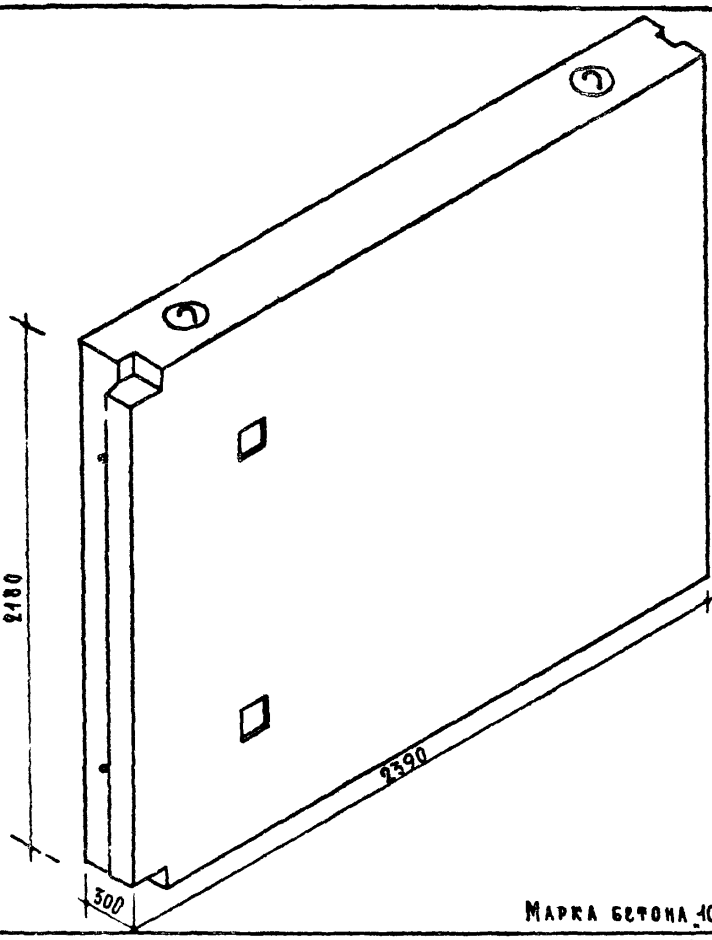

Марка бетона „100"

Таблица показателей							
Марка блока	Объем м³		Вес блока кг				Вес стали кг
	Блока	Бетона	При объемном весе бетона				
			1400	1600	1800	2000	
ВМС-1бс	1.514	1.514	2120	2422	2725	3028	15.16

Стеновые легкобетонные блоки	Блок внутренней стены вертикальный	Марка	Альбом	Лист
Серия ИИ-03-05		ВМС-1бс	90	33

ЖИЛИЩА | Проект. работ | Гл. инж. проекта | Гл. инж. проекта | Проверил | Н. Исар | А. Криппа | А. Самойлов

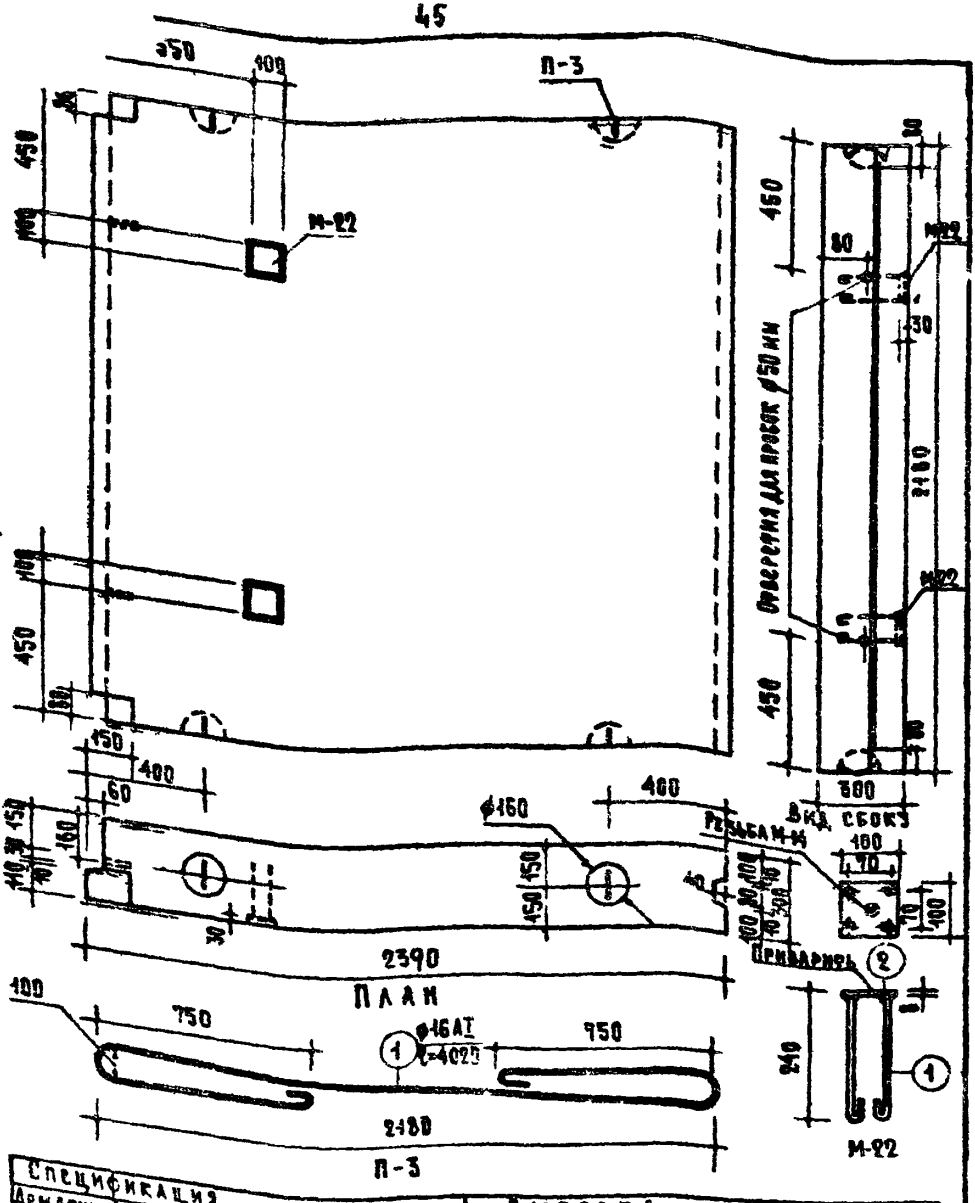

Спецификация									Выборка стали				
Арматурн. элементы		N	⌀	Стали					Характеристика стали	⌀	Длина	Вес	Общий вес
				На 1 элемент			Вес кг						
NN	Кол. шт.	поз.	мм	Длина мм	Кол. шт.	Общая длина	На 1 элем.	Общий вес		мм	м	кг	кг
П-3	2	1	16АI	4020	1	4.02	6.34	12.68	Класс А-I, $R_a^н$=2400кг/м²	16АI	8.04	12.68	15.16
									ГОСТ 5781-61	10АI	2.44	1.54	
М 22	2	1	10АI	310	4	1.24	0.77	1.54	ГОСТ 103-57*	100×8	0.20	0.94	
		2	100×6	100	1	0.10	0.47	0.94					

Стеновые легкобетонные блоки	Блок внутренней стены вертикальный	Марка	Альбом	Лист
Серия ИИ-03-05		ВМС-1бс	90	34

8543 46

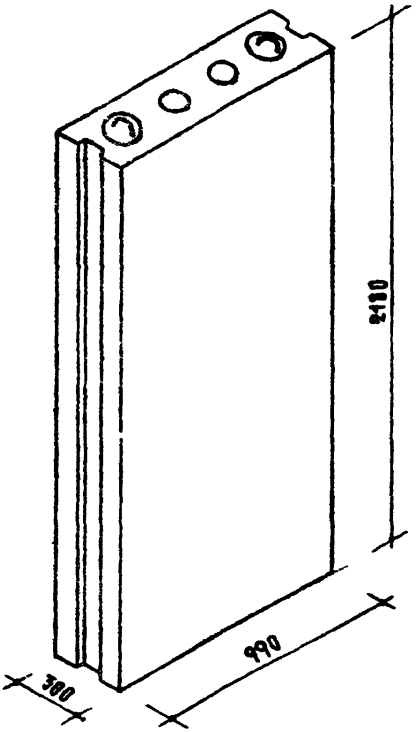

Марка бетона 100

Таблица показателей							
Марка блока	Объем м³		Вес блока кг				Вес стали кг
			При объемном весе бетона				
	Блока	Бетона	1400	1600	1800	2000	
ВМС-4	0.628	2.567	794	907	1020	1134	6.72

Стеновые легкобетонные блоки	Блок внутренней стены вертикальный	Марка	Альбом	Лист
Серия ИИ-03-85		ВМС-4	90	35

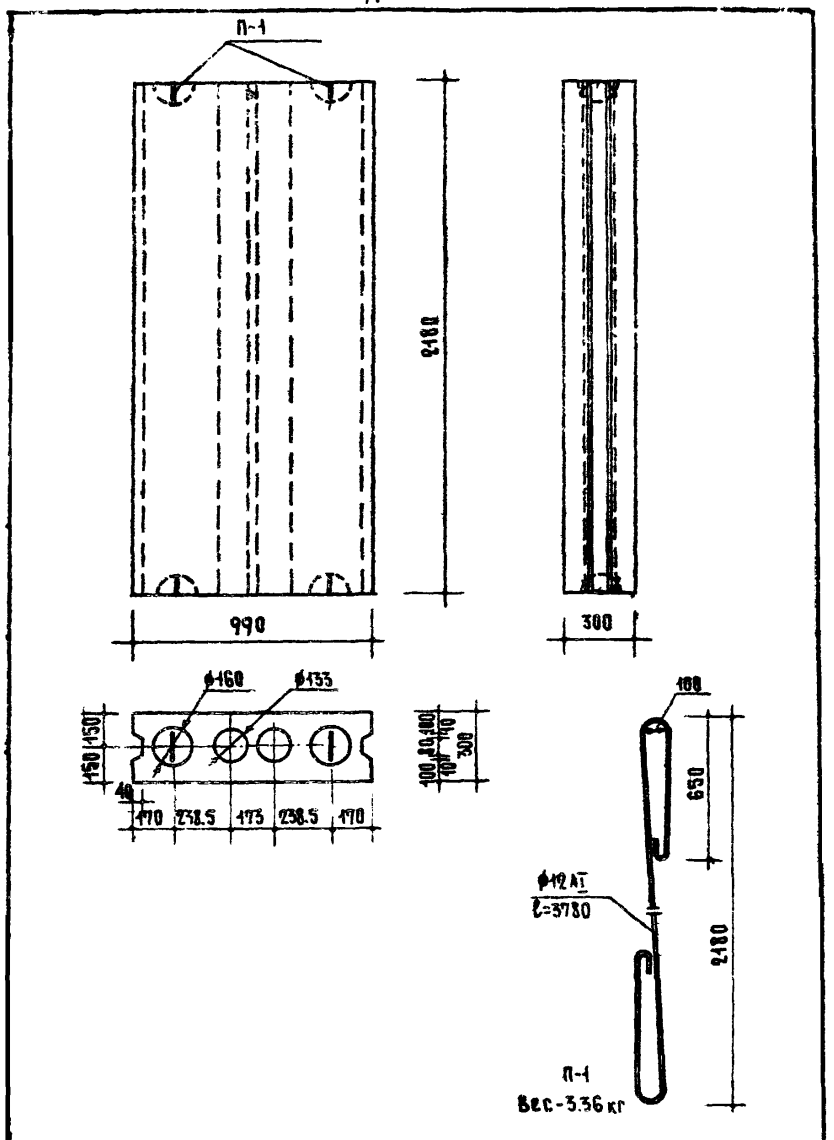

Стеновые легкобетонные блоки Серия ИИ-03-05	Блок внутренней стены вертикальный	Марка ВМС-4	Альбом 90	Лист 36

8543 48

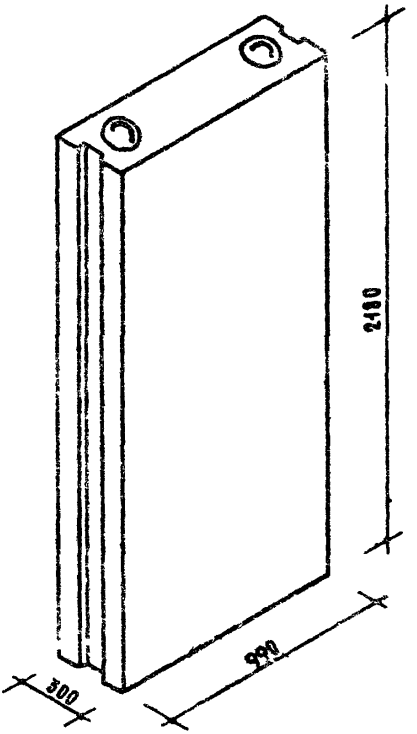

Марка бетона 100

Таблица показателей

Марка блока	Объем м³		Вес блока кг				Вес стали кг
	Блока	Бетона	При объемном весе бетона				
			1400	1600	1800	2000	
ВМС-4с	0.628	0.628	879	1005	1130	1260	6.72

Стеновые легкобетонные блоки	Блок внутренней стены вертикальный	Марка	Альбом	Лист
Серия ИИ-03-05		ВМС-4с	90	37

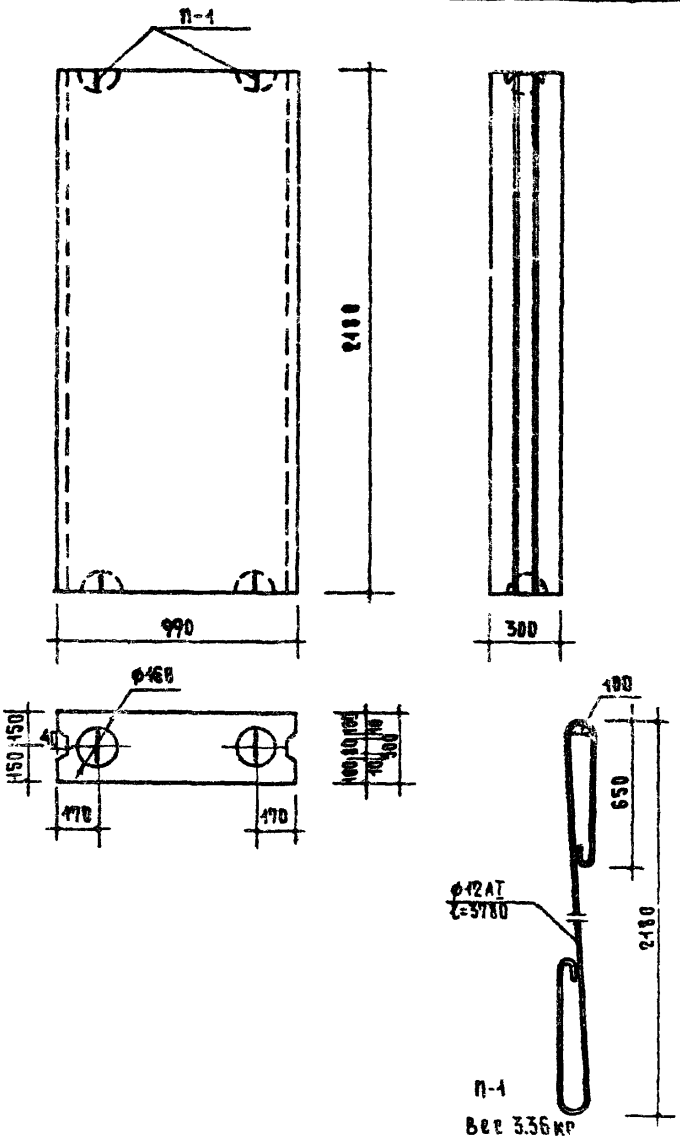

Стеновые легкобетонные блоки. Серия ИИ-03-05	Блок внутренний стеновой вертикальный	Марка	Альбом	Лист
		БМС-40	90	38

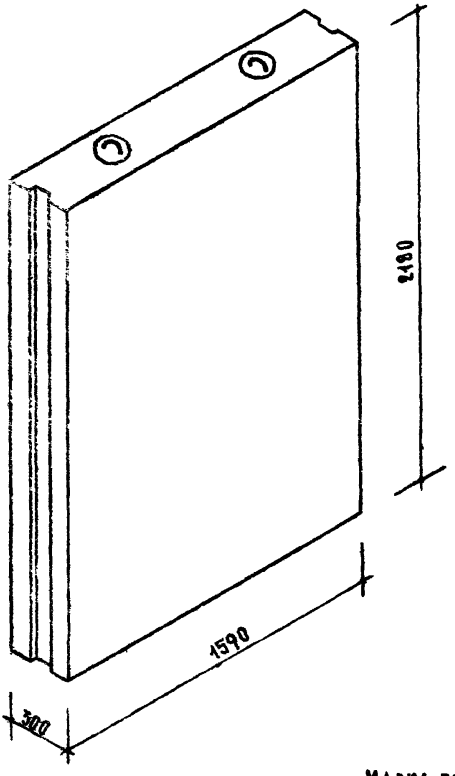

Марка бетона 100

Таблица показателей

Марка блока	Объем м³		Вес блока кг				Вес стали кг
	блока	бетона	При объемном весе бетона				
			1400	1600	1800	2000	
ВМС-5с	1.02	1.02	1430	1632	1840	2040	6.72

Стеновые легкобетонные блоки	Блок внутренней стены вертикальный	Марка	Альбом	Лист
Серия ИИ-03-05		ВМС-5с	90	39

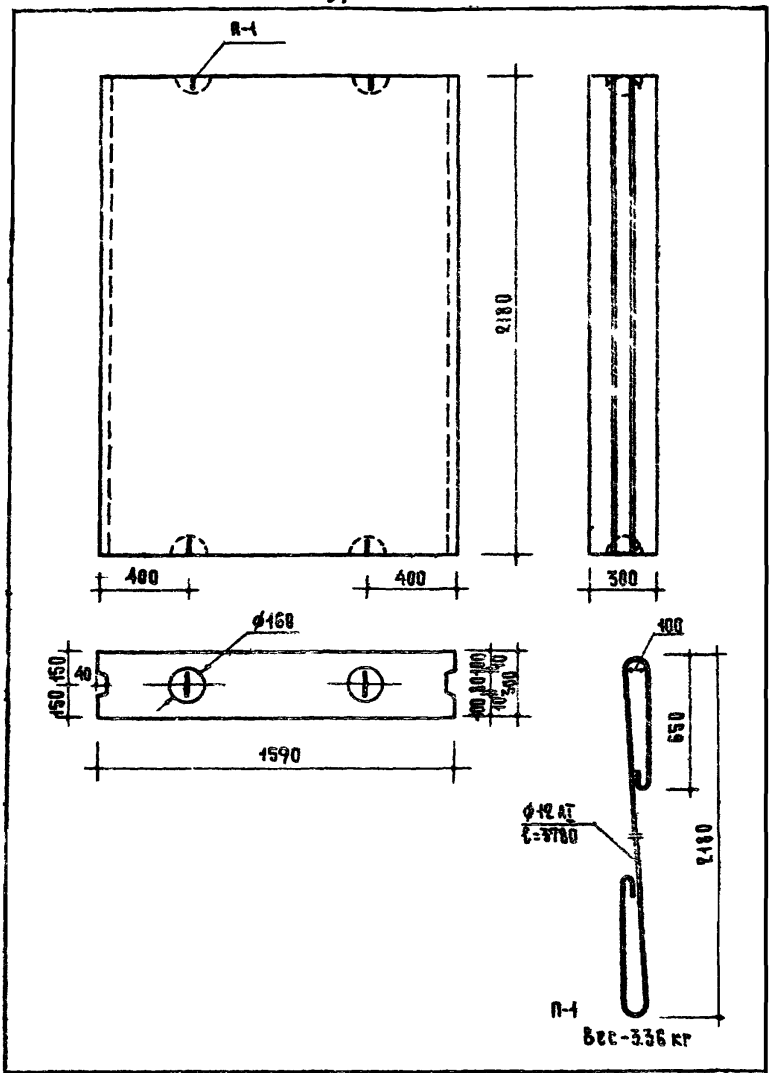

Стеновые легкомонтажные блоки	Блок внутренней стены вертикальный	Марка	Альбом	Лист
Серия ИИ-03-05		ВМС-5с	90	40

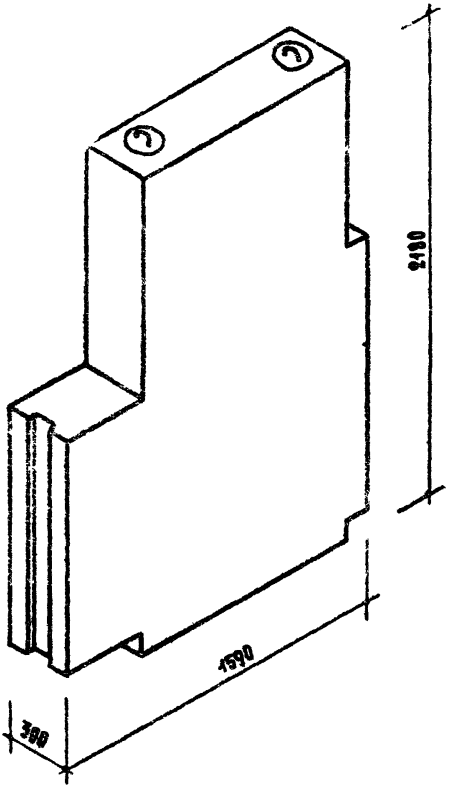

Марка бетона 150

Таблица показателей							
Марка блока	Объем м³		Вес блока кг				Вес стали кг
	блока	бетона	При объемном весе бетона				
			1400	1600	1800	2000	
ВМС-5в	0.866	0.866	1212	1386	1560	1732	6.72

Стеновые легкобетонные блоки. Серия ИИ-83-85	Блок внутренней стены ассиметричной кладки вертикальный	Марка	Альбом	Лист
		ВМС-5в	90	44

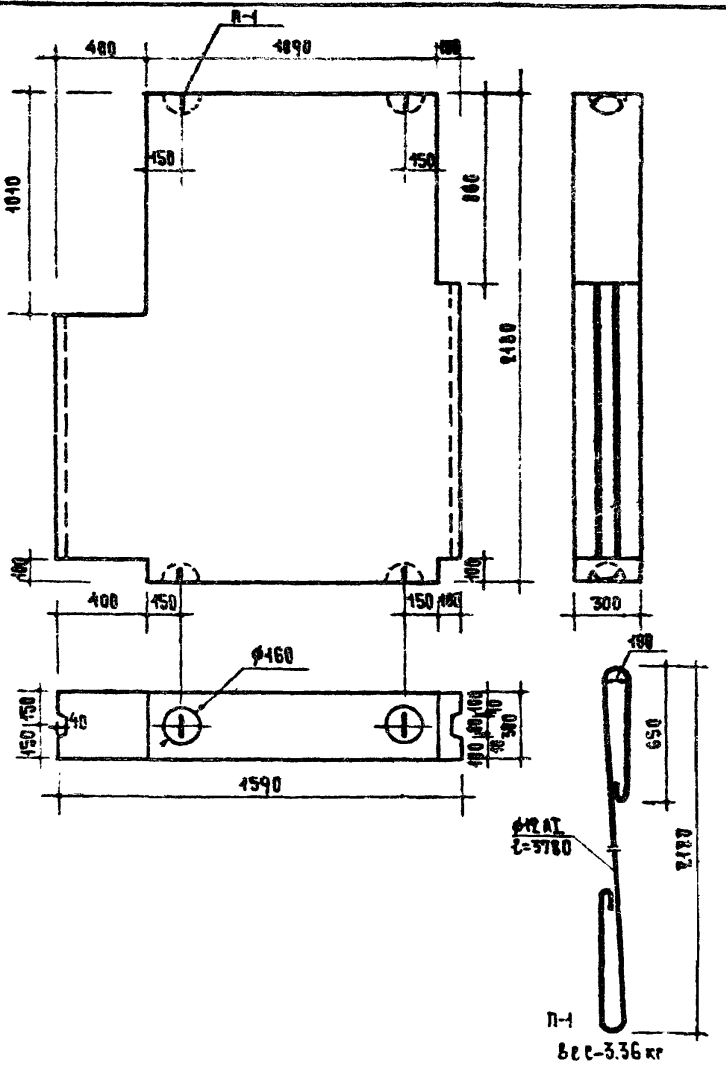

Стеновые легкобетонные блоки. Серия ИИ-93-85	Блок внутренний стены лестничной клетки вертикальный	Марка	Альбом	Лист
		ВИС-5в	90	42

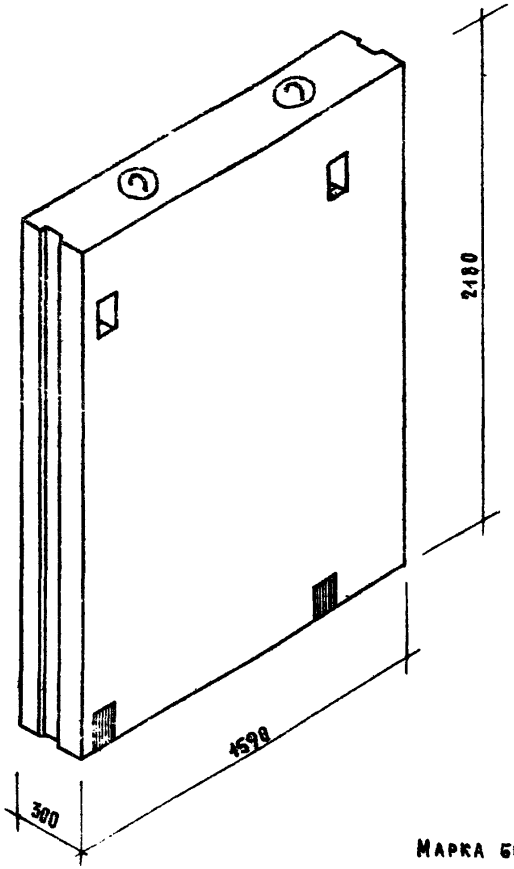

Марка бетона 100

Марка блока	Объем м³		Вес блока кг				Вес стали кг
	Блока	Бетона	При объемном весе бетона				
			1400	1600	1800	2000	
ВМС-5г	1.02	1.012	1417	1619	1822	2024	9.68

Стеновые легкобетонные блоки. Серия ИИ-03-05	Блок внутренней стены вертикальный для лифта	Марка ВМС-5г	Альбом 90	Лист 43

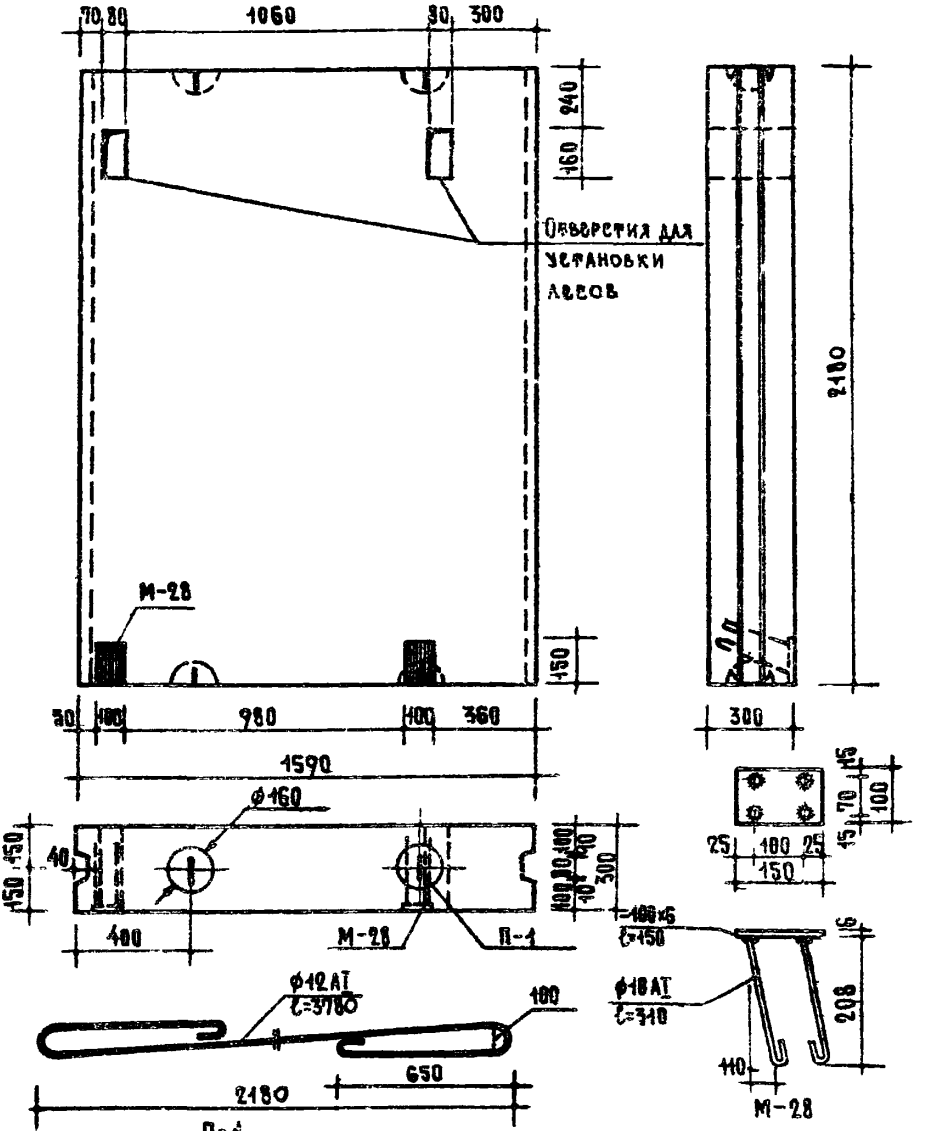

Спецификация стали								Выборка стали				
Арматурн. элементы		ф	На 1 элемент			Вес кг		Характерист. стали	ф	Длина	Вес	Общий
Марка	Кол. шт.	мм	Длина мм	Кол. шт	Общая длина м	На 1 элем.	Общий		мм	м	кг	вес
П-1	2	12АI	3780	1	3.78	3.36	6.72	Класс АI $R_a^н$=2400 кг/см² ГОСТ 5781-61	12АI	7.56	6.72	9.68
М-28	2	10АI	310	4	1.24	0.77	1.54		10АI	2.48	1.54	
		100×6	150	1	0.15	0.71	1.42	ГОСТ 103-57*	100×6	0.3	1.42	

Стеновые легкобетонные блоки	Блок внутренней стены вертикальный для лифта	Марка	Альбом	Лист
Серия ИИ-03-05		БМС-5Г	90	44

8543 56

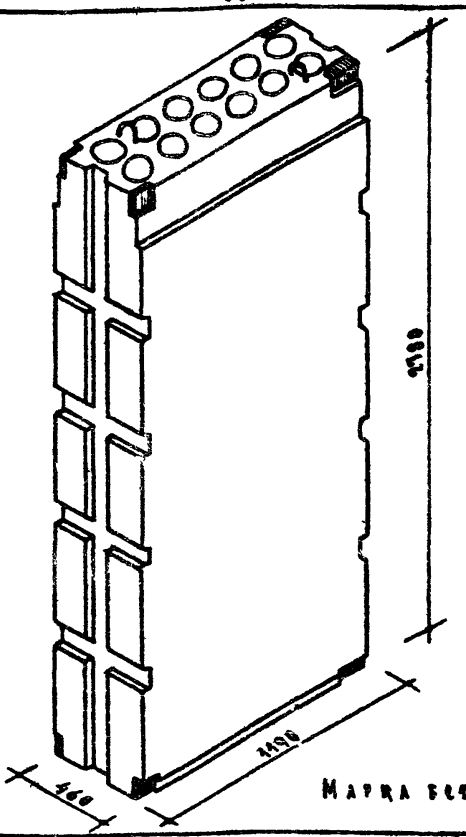

Марка бетона „150"

Таблица показателей							
Марка блока	Объем м³		Вес блока кг				Вес стали кг
	блока	бетона	Объемный вес бетона				
			1400	1600	1800	2000	
ВМС-28А	1.467	1.005	—	—	1809	2018	29.36

Стеновые легкобетонные блоки	Блок внутренней стены вентиляционный	Марка ВМС-28А	Альбом 90	Лист 45
Серия ИИ-03-65				

8543 57

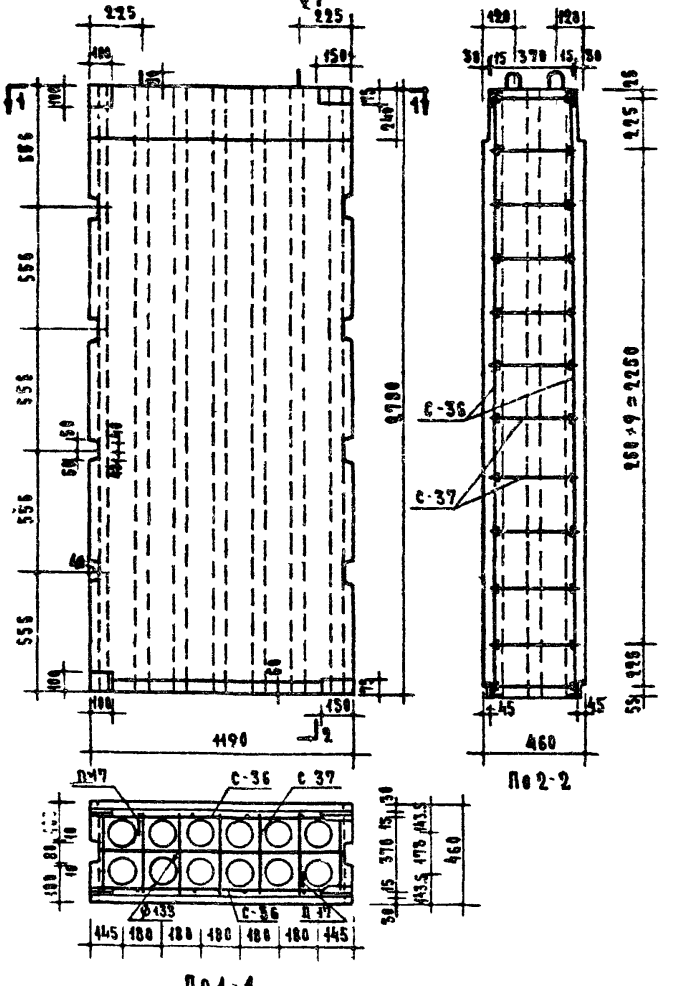

Стеновые легкобетонные блоки Серия ИИ-05-05	Блок внутренней стены вентиляционный	Марка	Альбом	Лист
		ВНС-28А	90	46

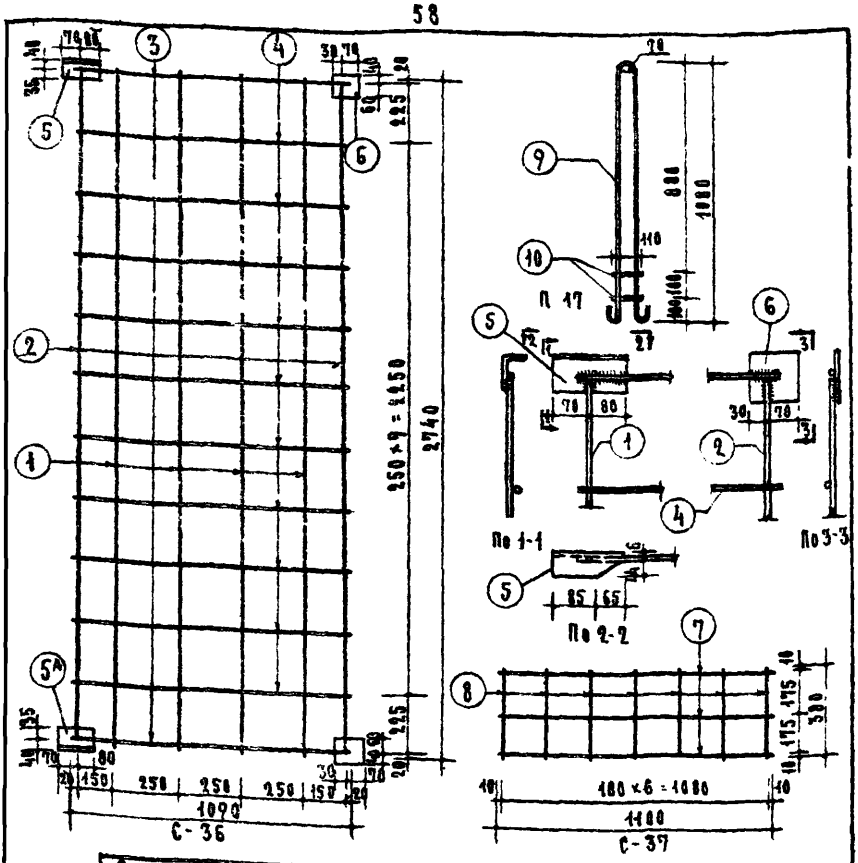

Спецификация стали									Выборка стали				
Арматурн. элементы		N поз.	Сечен. мм	На 1 элемент			Вес кг		Характеристика стали	ф мм	Длина м	Вес кг	Общ. вес кг
Марка	шт.			Длина мм	К-во шт.	Общая длина м	На элем	Общий					
С-36	2	1	5ВI	2740	4	10.96	1.69	3.38	Класс АI ГОСТ 5781-61 $R_a^н$ = 2400	12АI	4.36	3.88	29.36
		2	5ВI	2688	2	5.38	0.83	1.66					
		3	12АI	1090	2	2.18	1.94	3.88	Класс ВI ГОСТ 6727-53 $R_a^н$ = 5500	5ВI	32.68	5.04	
		4	4ВI	1090	10	10.9	1.08	2.16		4ВI	93.32	9.24	
		5,5А	175×5×6	150	2	0.3	1.71	3.42	Класс АI марка ВСТ3 ГОСТ 5781-61 $R_a^н$ = 2400	14АI	4.66	5.62	
		6	-100×6	100	2	0.2	0.94	1.88					
С-37	12	7	4ВI	1100	3	3.3	0.33	3.96		10АI	0.44	0.28	
		8	4ВI	380	7	2.66	0.26	3.12	Сталь 3 ГОСТ 103-57*	-180×6	0.4	1.88	
П17	2	9	14АI	2330	1	2.33	2.81	5.62	Сталь 3 ГОСТ 8510-57	175×50×6	0.6	3.42	
		10	10АI	116	2	0.22	0.14	0.28					

Позиция 5А зеркальна позиции 5

Стеновые легкобетонные блоки	Блок внутренней стены вентиляционный. Арматурные элементы.	Марка	Альбом	Лист
Серия ИК-03-05		ВМС-28А	90	47

8543 59

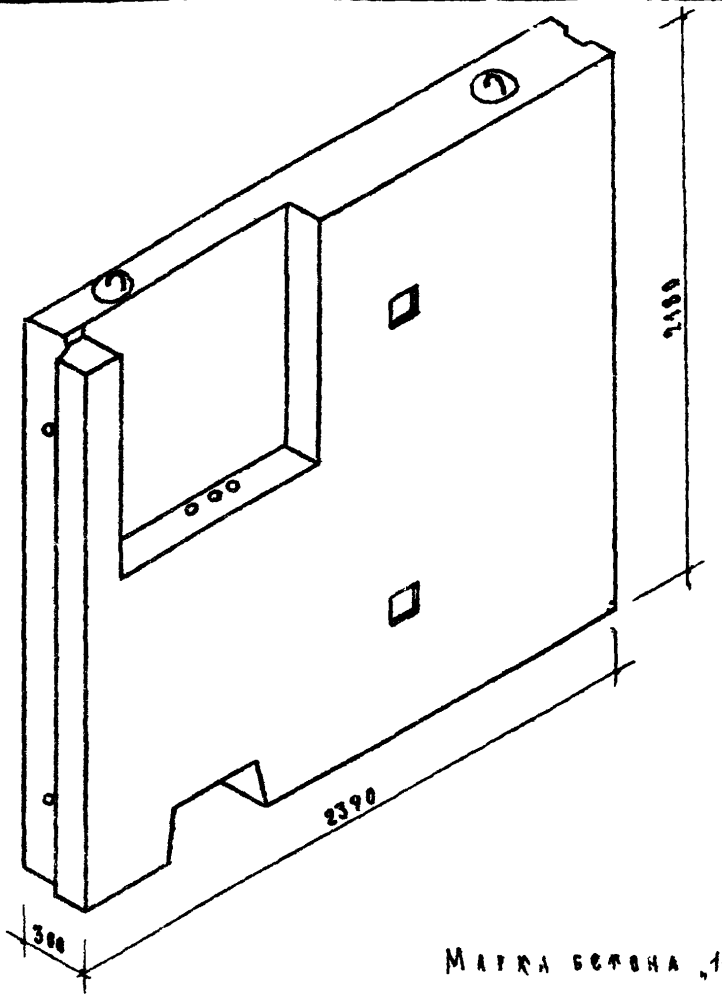

Марка бетона „100"

ТАБЛИЦА ПОКАЗАТЕЛЕЙ

Марка блока	Объем м³		Вес блока кг				Вес стали кг
	блока	бетона	Объемный вес бетона				
			1400	1600	1800	2000	
ВМ-62 ПС	1.378	1.372	1921	2193	2465	2724	14.6

Стеновые детали бетонные блоки	Блок внутренней стены вертикальный электротехнический	Марка	Альбом	Лист
Серия ИИ-83-88		ВМ-62ПС	90	48

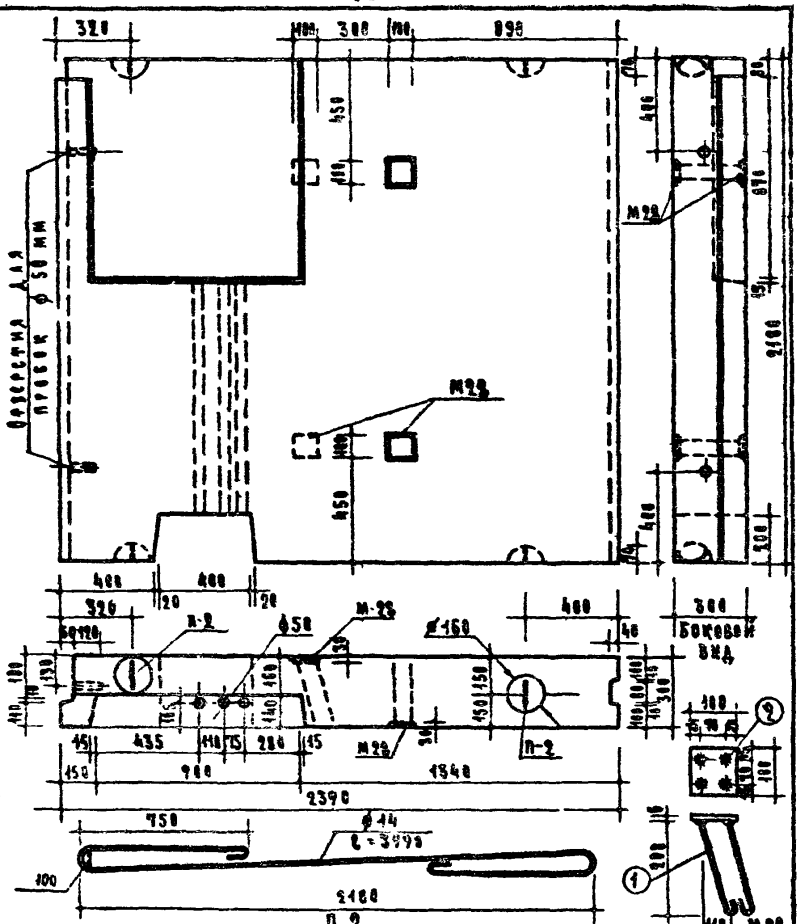
320
300
100
898
450
410
Отверстия для пробок ф 50 мм
М-28
450
400
2100
400
400
320
120
120
50
П-2
ф50
М-28
ф160
400
300
Боковой вид
100
100
100

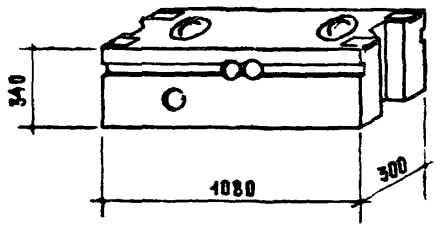

Марка бетона 100

Таблица показателей							
Марка блока	Объем м³		Вес блока кг				Вес стали кг
	Блока	Бетона	При объемном весе бетона				
			1400	1600	1800	2000	
ВМ-10А	0.105	0.102	143	163	184	204	4.41

Стеновые керамзитобетонные блоки. Серия ИИ-03-05	Блок внутренней стены горизонтальный	Марка ВМ-10А	Альбом 90 / Лист 50

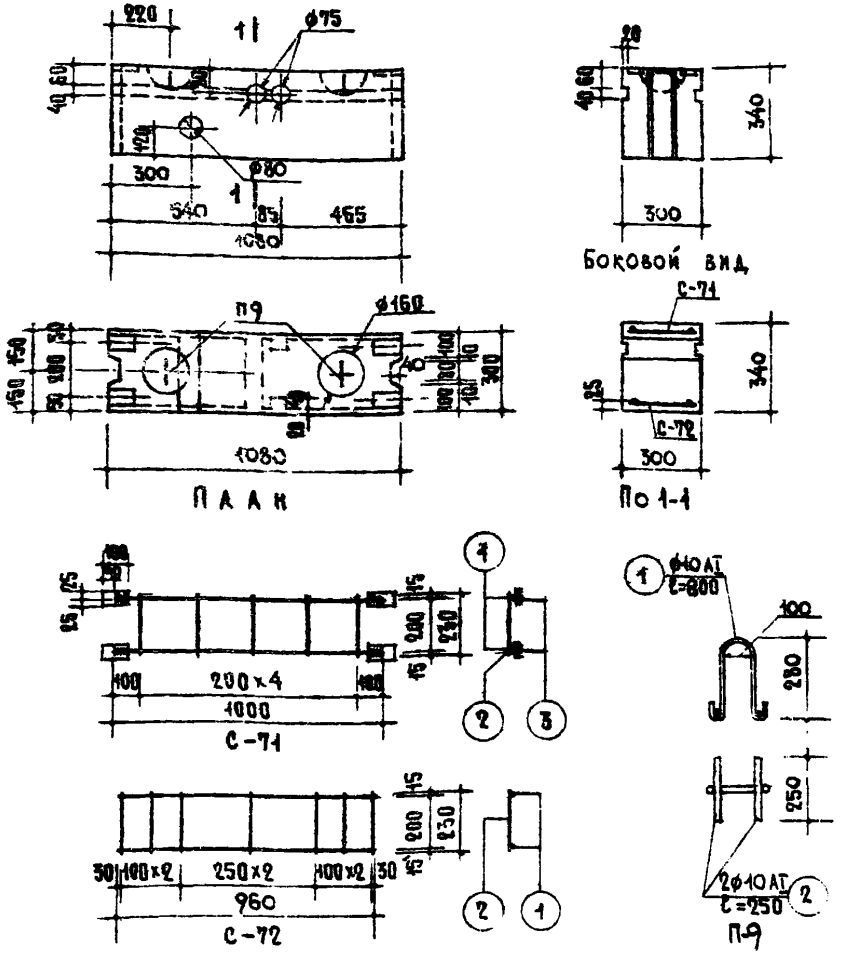

Спецификация стали									Выборка стали				
Арматурные элементы		Кот. поз.	ф мм	На 1 элемент			Вес кг		Характеристика стали	ф мм	Длина м	Вес кг	Общий вес кг
Марка	Кол.			Длина мм	Кол. шт	Общая длина	На 1 элем	Общий					
С-71	1	1	10АТ	1000	2	2.00	1.23	1.23	Класс А I $R_a^н$=2400 кг/см² ГОСТ 5781-61	10АТ	4.6	2.83	4.41
		2	5вТ	230	5	1.15	0.18	0.18					
		3	50×6	100	4	0.4	0.94	0.94	Класс В I $R_a^н$=5500 кг/см² ГОСТ 6727-53	5вТ	3.07	0.48	
С-72	1	1	5вТ	960	2	1.92	0.30	0.30		4вТ	1.61	0.16	
		2	4вТ	230	7	1.61	0.16	0.16					
П-9	2	1	10АТ	800	1	0.8	0.49	0.98	ГОСТ 103-57	50×6	0.4	0.94	
		2	10АТ	250	2	0.5	0.31	0.62					

Стеновые легкобетонные блоки	Блок внутренней стены горизонтальный	Марка	Альбом	Лист
Серия ИИ-03-05		ВМ-10А	90	51

2543 53

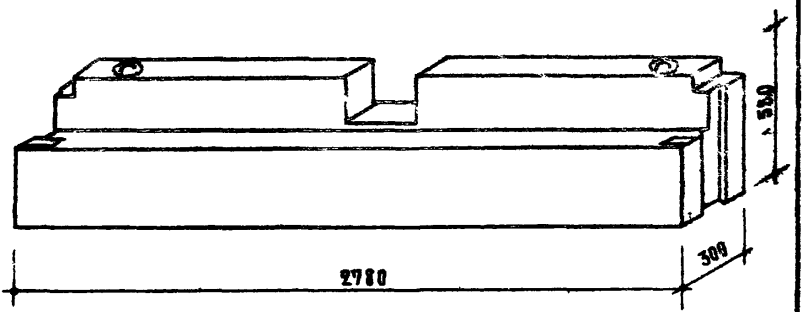

Марка бетона 150

Таблица показателей							
Марка блока	Объем м³		Вес блока кг				Вес стали кг
	Блока	Бетона	При объемном весе бетона				
			1400	1600	1800	2000	
ВМ-67	0567	0367	514	587	661	734	642

Стеновые легкобетонные блоки. Серия ИИ-03-65	Блок внутренней стены лестничной клетки горизонтальный	Марка	Альбом	Лист
		ВМ-67	90	52

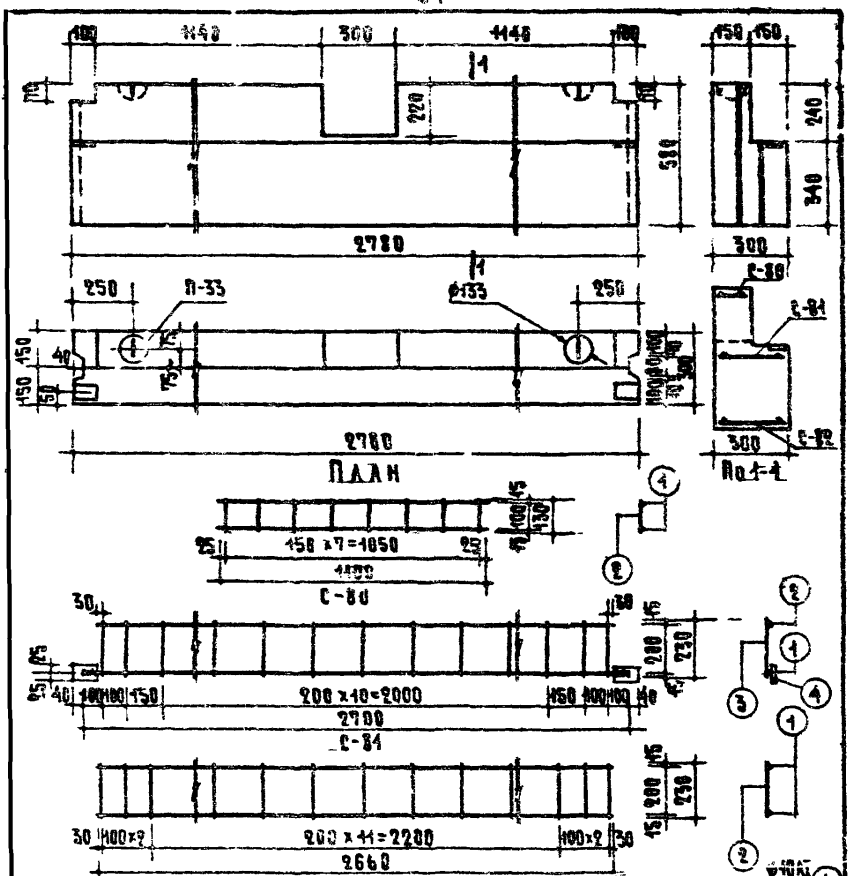

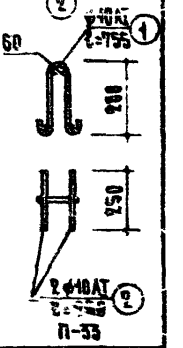

Спецификация стали									Выборка стали				
Арматурные элементы				На 1 элемент			Вес кг		Характеристика стали	Ф мм	Длина м	Вес кг	Общий вес кг
Марка	Кол шт	Поз	Ф мм	Длина мм	Кол шт	Общая длина	На 1 элем	Общий					
С-80	2	1	4 вI	1100	2	2.20	0.22	0.44	Класс AI $R_a^н$=2400 кг/см² ГОСТ 5781-51	10AI	4.7	3.24	С42
		2	4 вI	130	8	1.04	0.10	0.20					
С-81	1	1	10AI	2700	1	2.7	1.67	1.67					
		2	5 вI	2560	1	2.56	0.39	0.39	Класс BI $R_a^н$=5500 кг/см² ГОСТ 6727-53	5вI	11.33	1.74	
		3	5 вI	230	15	3.45	0.53	0.55					
		4	-50x6	100	2	0.2	0.47	0.47					
С-82	1	1	5 вI	2660	2	5.32	0.82	0.82		4вI	10.16	1.0	
		2	4 вI	230	16	3.68	0.36	0.36					
П-33	2	1	10AI	755	1	0.75	0.46	0.92	ГОСТ 103-57	-50x6	0.2	0.47	
		2	10AI	250	2	0.5	0.31	0.62					

Стеновые легкобетонные блоки	Блок внутренней стены лестничной клетки горизонтальный	Марка	Альбом	Лист
Серия ИИ-03-05		ВМ-67	90	53

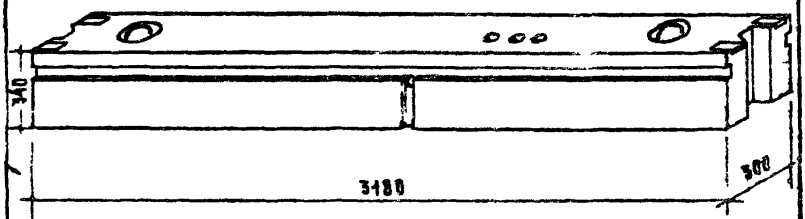

Марка бетона 150

Таблица показателей							
Марка блока	Объем м³		Вес блока кг				Вес стали кг
	Блока	Бетона	При объемном весе бетона				
			1400	1600	1800	2000	
ВМ-70	0.316	0.313	440	504	563	626	11.25

Примечание:

Сечение и армирование блока ВМ-70 принято исходя из проема в свету не более 90 см.

Стеновые легкобетонные блоки	Блок внутренней стены горизонтальный (перемычка)	Марка	Альбом	Лист
Серия ИИ-03-05		ВМ-70	90	54

8543 66

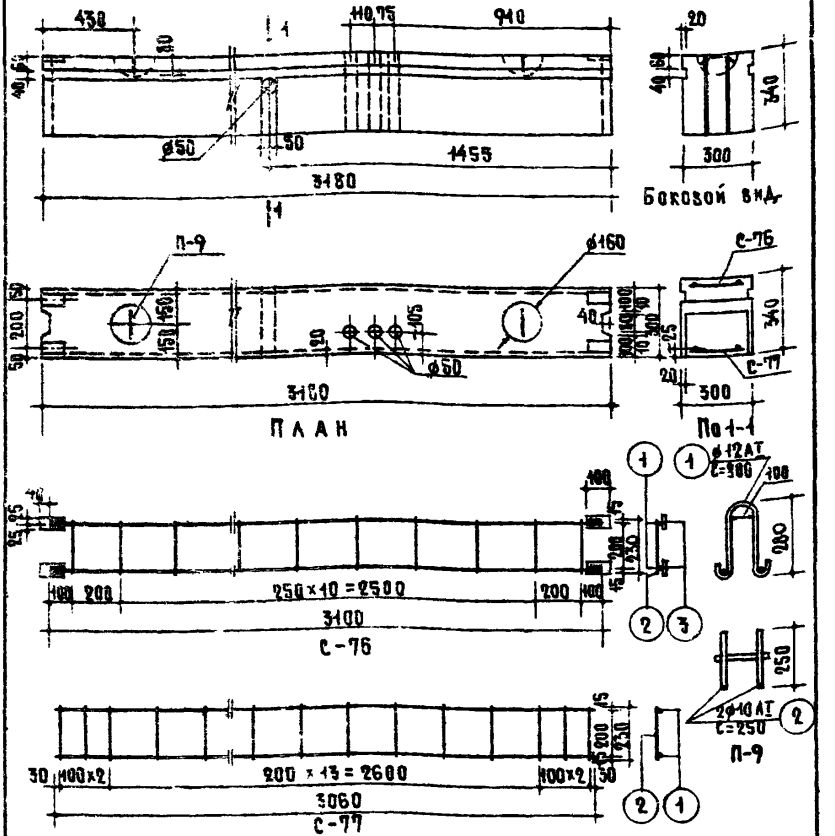

С п е ц и ф и к а ц и я с т а л и

Арматурные элементы: Марка	Кол. шт.	Поз.	ф мм	На 1 элемент: Длина мм	Кол. шт.	Вес кг: Общая длина	На 1 элем.	Общий
С-76	1	1	10АТ	3100	2	6.20	3.83	3.83
		2	5ВI	230	13	2.99	0.46	0.46
		3	50-3	100	4	0.4	0.94	0.94
С-77	1	1	10АТ	3060	2	6.12	3.78	3.78
		2	5ВI	230	18	4.14	0.64	0.64
П-9	2	1	10АТ	800	1	0.8	0.49	0.98
		2	10АТ	250	2	0.5	0.31	0.62

В ы б о р к а с т а л и

Характеристика стали	ф мм	Длина м	Вес кг	Общий вес кг
Класс А-I $R_a^н$=2400 кг/см² ГОСТ 5781-61	10АТ	14.92	9.21	11.25
Класс В-I $R_a^н$=5500 кг/см² ГОСТ 6727-53	5ВI	7.13	1.10	
	50-3	0.4	0.94	
ГОСТ 103-57				

Стеновые легкобетонные блоки	Блок внутренней стены горизонтальный (перемычка)	Марка	Альбом	Лист
Серия ИИ-03-05		ВМ-70	90	55

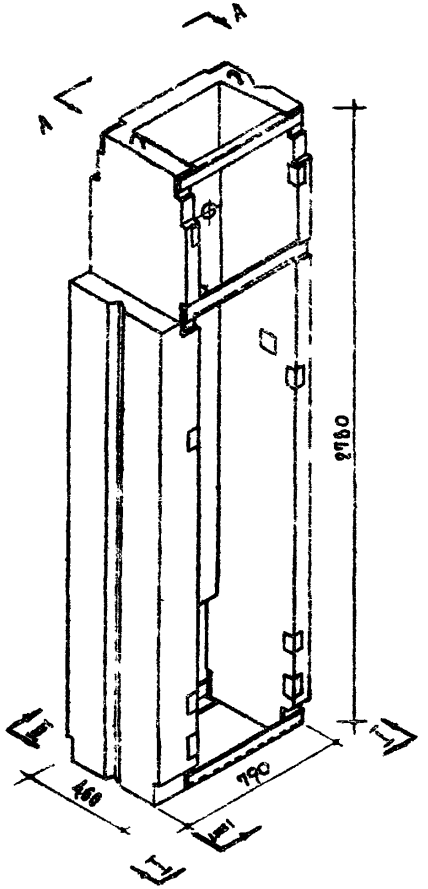

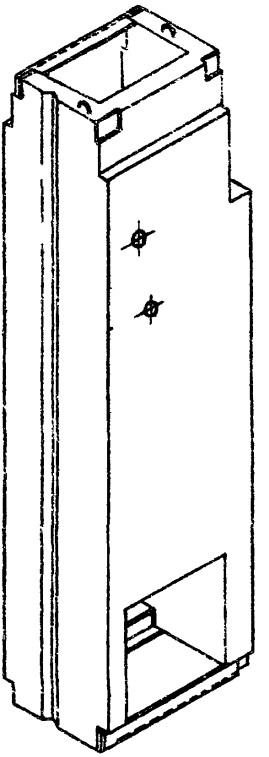

Вид по А-А

Марка бетона 200

Таблица показателей							
Марка блока	Объем м³		Вес блока кг				Вес стали кг
	Блока	Бетона	При объемном весе бетона				
			1400	1600	1800	2500	
ВМС-27б	0.395	0.395	–	–	–	990	10.10

Стеновые легкобетонные блоки	Блок внутренней стены сантехнический	Марка	Альбом	Лист
Серия ИИ-03-05		ВМС-27б	90	56

8543 68

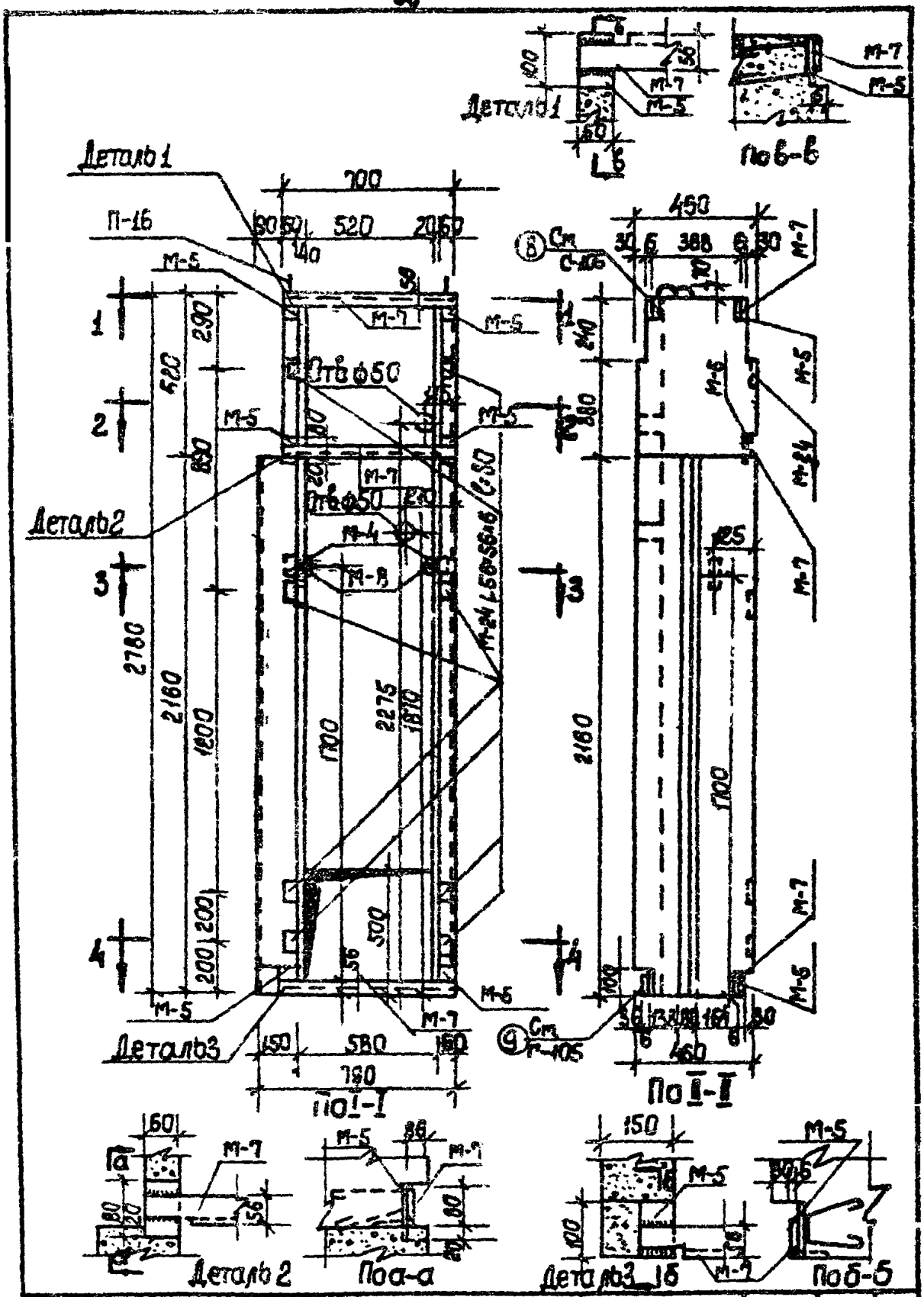

Стеновые легкие бетонные блоки	Блок внутренней стены сантехнический.	Марка	Альбом	Лист
Серия ИИ-03-05		ВМС-216	90	57

Пров. [illegible] 24/VI-70г

8543 69

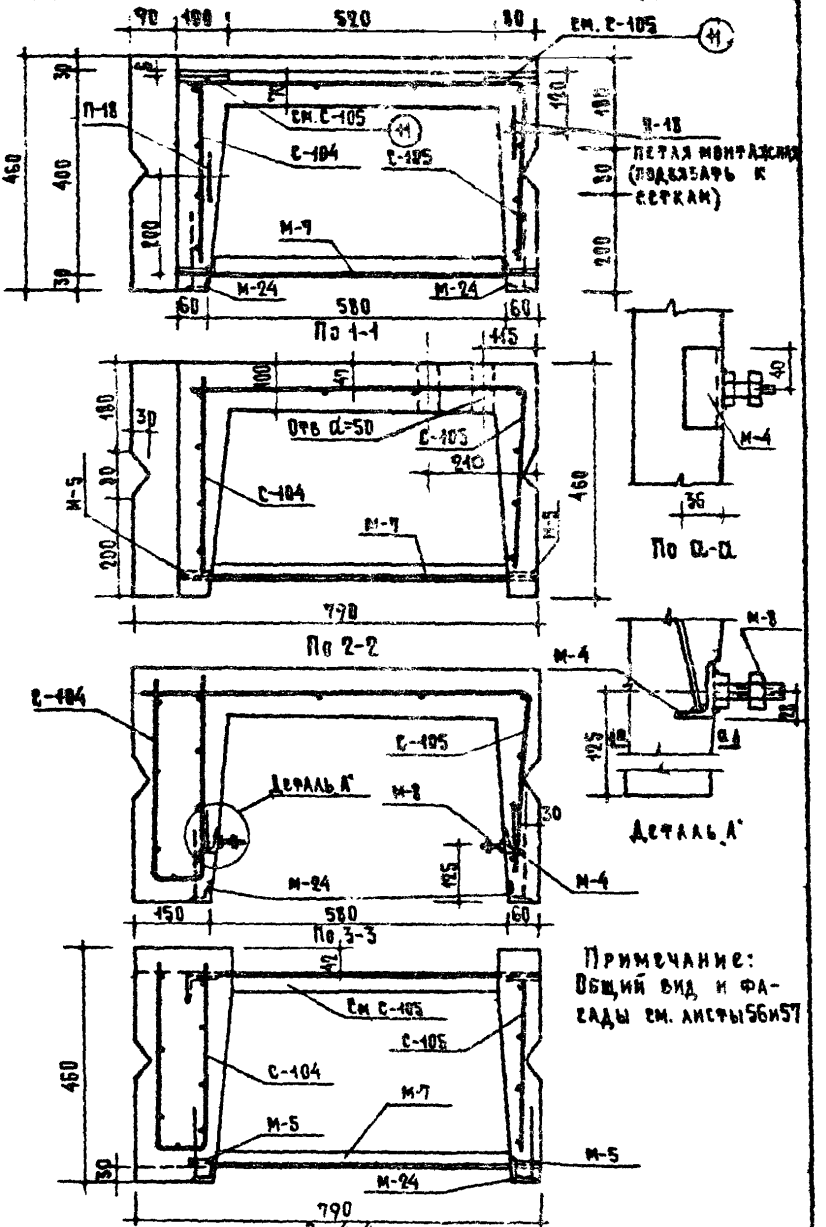

По 1-1

По 2-2

По ⌀-⌀

По 3-3

По 4-4

Стеновые легкобетонные блоки. Серия ИИ-03-05	Блок внутренний стены санитехнический. Сечения.	Марка	Альбом	Лист
		ВИС-27б	90	58

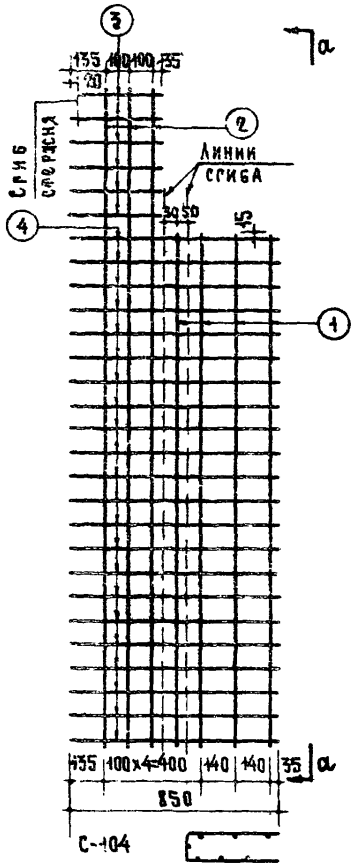

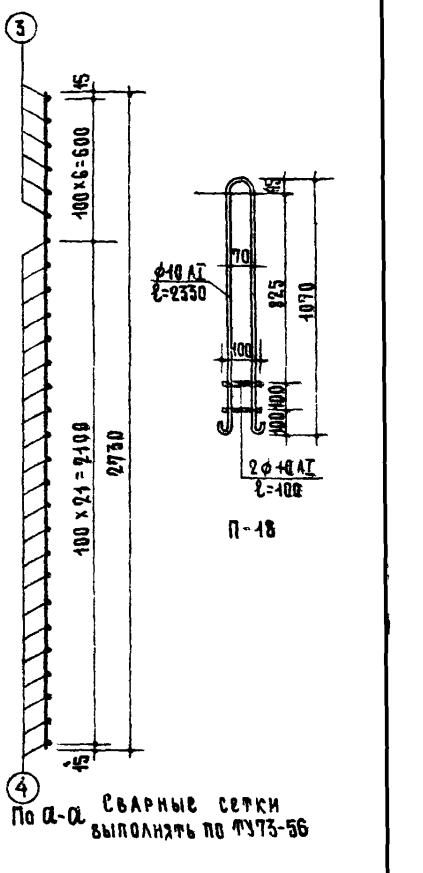

Спецификация стали									Выборка стали				
Арматурный элемент	кол шт	поз	ф мм	На 1 элемент Длина мм	Кол шт	Вес кг Общая длина	На 1 элем.	Общий вес	Характеристика стали	ф мм	Длина м	Вес кг	Общий вес кг
Марка													
С-104	1	1	10АI	2430	4	8.52	5.26	5.3	Класс АI $R_a^н$=2400 кг/см² ГОСТ 5781-61	14 АI	8.20	9.9	22.9
		2	14АI	2750	3	8.20	9.9	9.9		10 АI	13.58	8.4	
		3	6АI	370	6	2.2	0.49	0.49		6 АI	20.9	4.6	
		4	6АI	850	22	18.70	4.15	4.15					
П-18	2	-	10АI	2530	1	2.53	1.56	3.1					

Стеновые легкобетонные слои	Блок внутренней стены сантехнический. Арматурный элемент.	Марка	Альбом	Лист
Серия ИИ-03-05		ВМС-27б	90	59

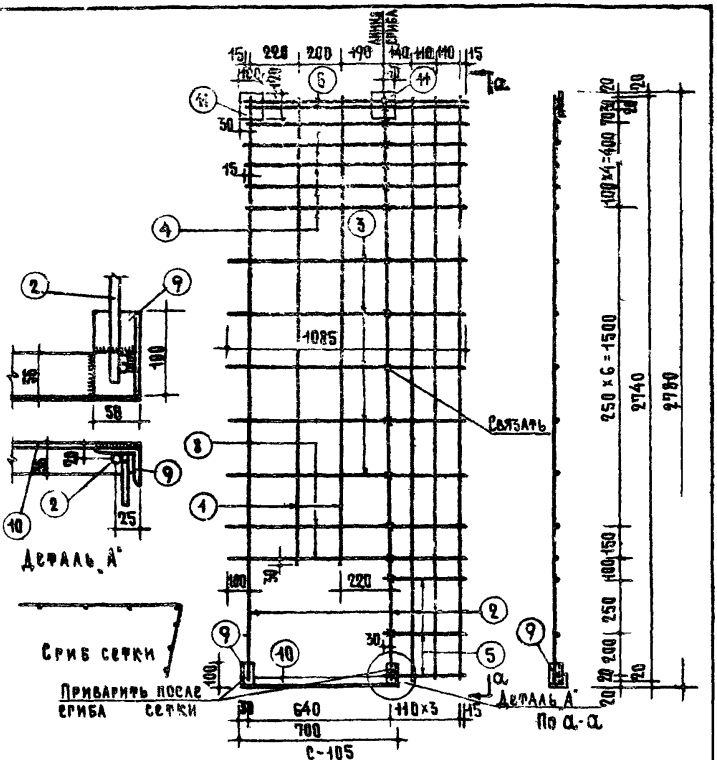

Спецификация стали

Арматурный элемент Марка	Поз.	ф мм	На 1 элемент Длина мм	Кол. шт.	Общая длина м	На 1 эл. кг	Общий вес кг
с-105	1	10AI	2200	2	4.40	2.71	29.09
	2	14AI	2740	5	13.7	16.55	
	3	6AI	1085	5	5.43	1.21	
	4	8AI	1080	5	5.0	1.98	
	5	6AI	375	3	1.13	0.25	
	6	10AI	1080	2	2.0	1.23	
	8	8AI	1085	2	2.17	0.86	
	9	150×5	100	2	0.2	0.15	
	10	150×5	100	1	0.1	0.12	
	11	100×6	120	2	0.24	1.13	

Выборка стали

Характеристика стали	Сечение мм	Длина м	Вес кг	Общий вес кг
Класса AI R_a^H=2400 кг/см² ГОСТ 5781-61	ф14 AI	13.7	16.55	29.09
	ф10 AI	6.4	3.94	
	ф 8 AI	7.17	2.84	
	ф6 AI	6.56	1.46	
ГОСТ 8510-57	156×365	0.1	2.42	
ГОСТ 8509-57	150×5	0.2	0.15	
ГОСТ 103-57*	100×6	0.24	1.13	

Стеновые панели Перекрытия плоские Серия ИИ-03-05	Блок внутренней стены сантехнический. Арматурный элемент.	Марка	Альбом	Лист
		ВИС-276	90	60

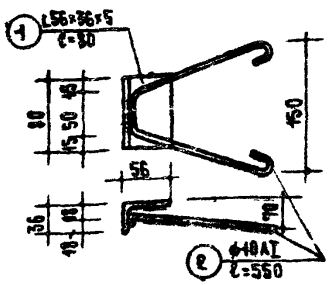

М-4

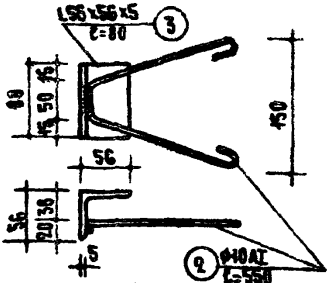

М-24

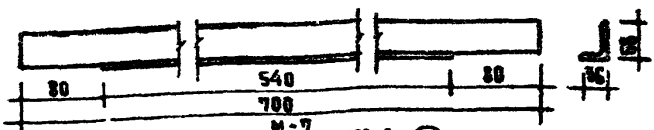

М-7

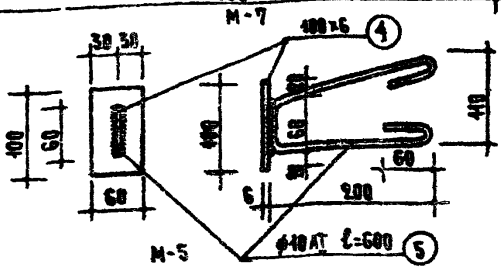

М-5

Спецификация стали								
Арматурн. элементы		Мн поз	Сечен мм	На 1 элемент			Вес кг	
Марка	Кол шт			Длина мм	Кол шт	Общая длина м	На 1 элем	Общий
М-4	2	1	L56×56×5	80	1	0.08	0.28	0.56
		2	ϕ10AI	550	1	0.55	0.34	0.68
М-24	8	1	L56×6	80	1	0.08	0.34	2.72
		2	ϕ10AI	550	1	0.55	0.34	2.72
М-7	3	–	L56×36×5	700	1	0.7	2.42	7.26
М-8	2	–	БОЛТ	М16×40	1	–	0.099	0.2
		–	ГАЙКА	М16	1	–	0.034	0.07
М-5	6	4	-60×6	100	1	0.1	0.23	1.68
		5	ϕ10AI	600	1	0.6	0.37	2.22

Выборка стали					
Характерист стали		Сечение мм	Длина м	Вес кг	Общий вес кг
ГОСТ	8510-57	L56×36×5	2.26	7.82	16.11
	8509-57	L56×6	0.64	2.72	
ГОСТ	103-57*	-60×6	0.8	1.68	
Класс AI $R_a^н$=2400 кг/см² ГОСТ	5781-61	ϕ10AI	9.1	5.62	
ГОСТ	7801-62	БОЛТ	М16×40	0.2	
ГОСТ	5915-62	ГАЙКА	М16	0.07	

Стеновые легкобетонные блоки	Блок внутренней стены. Закладные детали	Марка	Альбом	Лист
Серия		ВМС-2[illegible]	90	61

ИИ-83-84
Альбом 90

ГИПСОБЕТОННЫЕ ПЕРЕГОРОДКИ

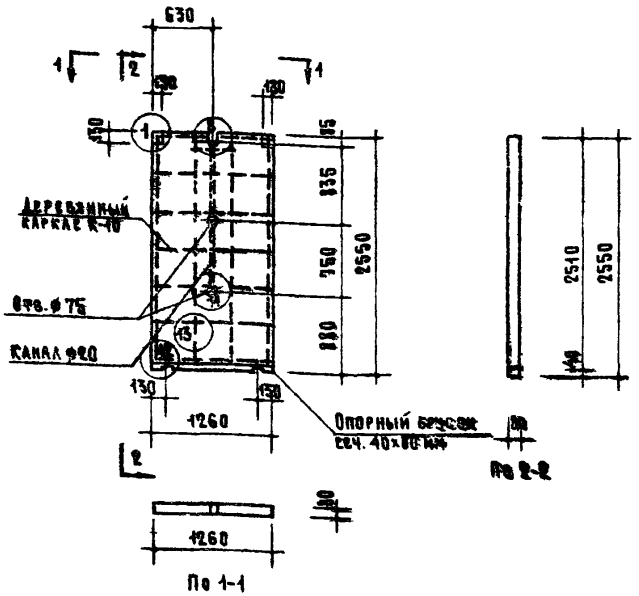

Марка	Объем гипсобетона, м³	Объем древесины	Расход стали кг	Вес перегородки кг
ПГ 11 б	0.25	0.0059	ф5 мм = 0.089 ф 1.8 мм = 0.017	351

Примечания:

1. Материал перегородки – гипсобетон с пределом прочности при сжатии 35 кг/см².
2. Деревянный каркас и детали перегородки см. Альб 64.

Гипсобетонные и железобетонные изделия Серия ИИ-09-04	Гипсобетонная перегородка заводского изготовления	Марка ПГ 11 б	Альбом 90	Лист 62

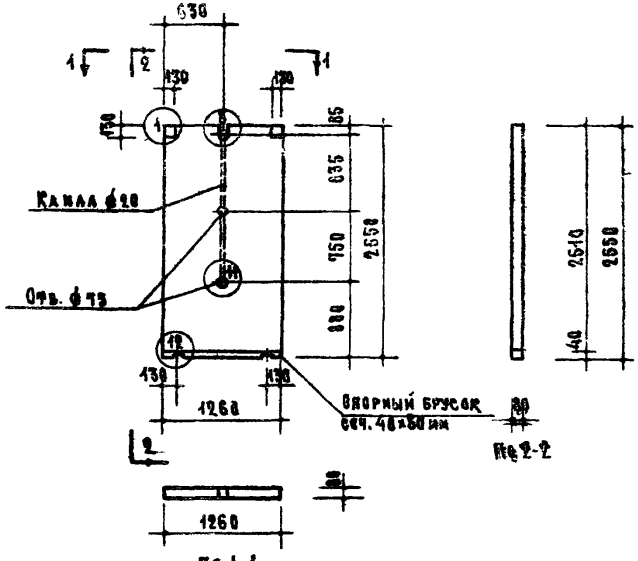

Марка	Объем гипсобетона м³	Объем древесины м³	Гвозди кг	Вес перегородки кг
ПР 115А	0.253	0.00403	ф 5 мм - 0.08	354

Примечания:

1. Материал перегородки - гипсобетон с пределом прочности при сжатии 35 кг/см².
2. Детали перегородки см. лист 64.

Гипсобетонные и железобетонные изделия	Гипсобетонная перегородка построечного изготовления	Марка	Альбом	Лист
Серия ИИ-03-04		ПР 115А	90	63

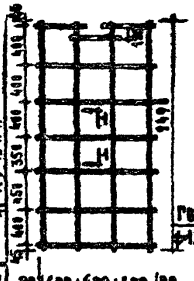

Каркас К-10

По 1-1

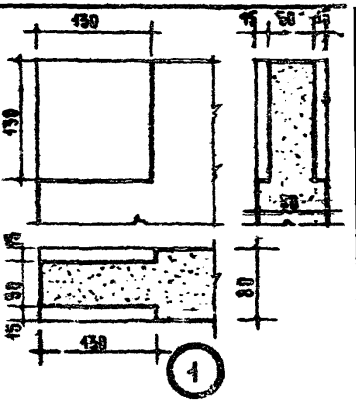

1

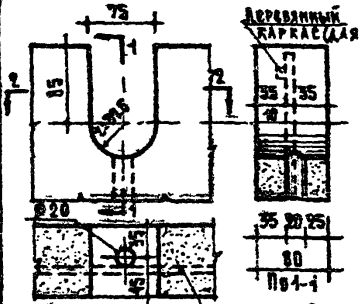

8

По 2-2

По 1-1

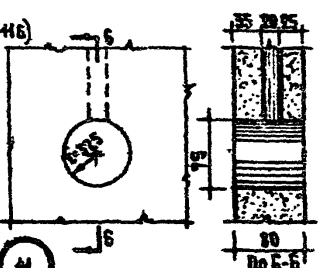

11

По Б-Б

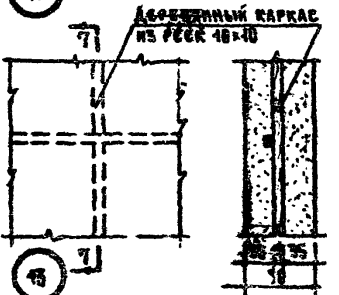

13

По 7-7

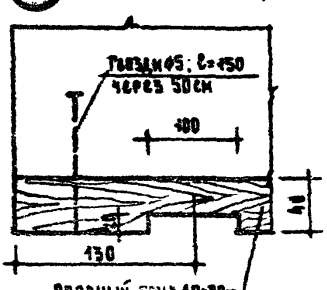

12

№ каркаса	Наименование элементов	Сечение мм	Длина м	Общий объем м³
К-10	Рейка	10×10	18.88	0.0049
		Гвозди Ø12; ℓ=50 ; 0.049 кг		

gost.e-ecolog.ru

ЦНИИЭП жилища

Отдел проектных работ

Гл. инж. проекта Ю. Шапошников

Гл. конструктор проекта Ю. Кувшинников

Н. контр. Ю. Кувшинников

Руководитель группы Ю. Кувшинников

Ст. инженер Ю. Кувшинников

Инженер Ю. Кувшинников

Проверил Ю. Кувшинников

Конструкции железобетонные и металлические изделия

Серия ИИ-03-84

Деревянный рейчатый каркас. Для перегородок.

Марка ПГ-11Б ПГ-11БА

Альбом 90

Лист 64