ТИПОВАЯ ДОКУМЕНТАЦИЯ НА СТРОИТЕЛЬНЫЕ СИСТЕМЫ И ИЗДЕЛИЯ ЗДАНИЙ И СООРУЖЕНИЙ

СЕРИЯ 1.220.1-2

СБОРНЫЕ ЖЕЛЕЗОБЕТОННЫЕ ИЗДЕЛИЯ ДЛЯ КРУПНОПАНЕЛЬНЫХ ОБЩЕСТВЕННЫХ ЗДАНИЙ С ВЫСОТОЙ ЭТАЖА 3,3 м

ВЫПУСК 3

ПАНЕЛИ НАРУЖНЫХ СТЕН.
ОПАЛУБОЧНЫЕ ЧЕРТЕЖИ. АРМИРОВАНИЕ.

РАБОЧИЕ ЧЕРТЕЖИ

gost.e-ecolog.ru

ЦЕНТРАЛЬНЫЙ ИНСТИТУТ
ТИПОВОГО ПРОЕКТИРОВАНИЯ ГОССТРОЯ СССР
МИНСКИЙ ФИЛИАЛ

г. Минск 220600 ул. К. Маркса 32
Сдано в печать 5.1 1988 г.
Заказ №589 тираж 200 экз.
Инв. № цена 3-42

ТИПОВАЯ ДОКУМЕНТАЦИЯ НА СТРОИТЕЛЬНЫЕ СИСТЕМЫ И ИЗДЕЛИЯ ЗДАНИЙ И СООРУЖЕНИЙ

СЕРИЯ 1.220.1-2

СБОРНЫЕ ЖЕЛЕЗОБЕТОННЫЕ ИЗДЕЛИЯ ДЛЯ КРУПНОПАНЕЛЬНЫХ ОБЩЕСТВЕННЫХ ЗДАНИЙ С ВЫСОТОЙ ЭТАЖА 3,3 м

ВЫПУСК 3

ПАНЕЛИ НАРУЖНЫХ СТЕН. ОПАЛУБОЧНЫЕ ЧЕРТЕЖИ. АРМИРОВАНИЕ.

РАБОЧИЕ ЧЕРТЕЖИ

РАЗРАБОТАНЫ
ЦНИИЭП ТОРГОВО-БЫТОВЫХ ЗДАНИЙ И ТУРИСТСКИХ КОМПЛЕКСОВ

Гл. инженер института /В.Лепский/
Начальник отделения /Л.Паньшин/
Начальник отдела /Б.Волынский/
Гл. инженер проекта /Ю.Ванян/

ЦНИИЭП жилища

Гл. инженер проектного отделения ЦНИИЭП жилища /Н.Дыховичная/
Гл. инженер АКБ-2 ЦНИИЭП жилища /Н.Левонтин/
Гл. инженер проекта /Ю.Герман/

Светокопии соответствуют оригиналам
Гл. инженер проекта Ю.Ванян

Утверждены и введены в действие Госгражданстроем
Приказ № от 1980

N п/п	Обозначение	Наименование	Стр.	Примечание
1		Содержание	2÷5	
2	1.220.1-2.3 0.0.0.0 ПЗ	Пояснительная записка	6÷13	
3	1.220.1-2.3 0.0.0.0 ПЗ	Номенклатура	14÷22	
4	1.220.1-2.3 1.0.0.0	Панель ПСО	23÷28; 30÷33	ПСО 24.33.3,5-П ПСО 24.33.4,0-П 1 ПСО 30.33.3,5-П-1 1 ПСО 30.33.3,5-П-2 1 ПСО 30.33.3,5-П-3 1 ПСО 30.33.4,0-П-1 1 ПСО 30.33.4,0-П-2 1 ПСО 30.33.4,0-П-3 2 ПСО 30.33.3,5-П-1 2 ПСО 30.33.3,5-П-2 2 ПСО 30.33.3,5-П-3 2 ПСО 30.33.4,0-П-1 2 ПСО 30.33.4,0-П-2 2 ПСО 30.33.4,0-П-3 3 ПСО 30.33.3,5-П-1 3 ПСО 30.33.3,5-П-2 3 ПСО 30.33.3,5-П-3 3 ПСО 30.33.4,0-П-1 3 ПСО 30.33.4,0-П-2 3 ПСО 30.33.4,0-П-3 4 ПСО 30.33.3,5-П 4 ПСО 30.33.4,0-П 5 ПСО 30.33.3,5-П-1 5 ПСО 30.33.3,5-П-2 5 ПСО 30.33.3,5-П-3 5 ПСО 30.33.4,0-П-1 5 ПСО 30.33.4,0-П-2 5 ПСО 30.33.4,0-П-3 6 ПСО 30.33.3,5-П
			23÷28; 30÷33	6 ПСО 30.33.4,0-П 7 ПСО 30.33.3,5-П 7 ПСО 30.33.4,0-П
			23÷27; 29; 30÷33	1 ПСО 36.33.3,5-П-1 1 ПСО 36.33.3,5-П-2 1 ПСО 36.33.3,5-П-3 1 ПСО 36.33.4,0-П-1 1 ПСО 36.33.4,0-П-2 1 ПСО 36.33.4,0-П-3 2 ПСО 36.33.3,5-П-1 2 ПСО 36.33.3,5-П-2 2 ПСО 36.33.3,5-П-3 2 ПСО 36.33.4,0-П-1 2 ПСО 36.33.4,0-П-2 2 ПСО 36.33.4,0-П-3 3 ПСО 36.33.3,5-П-1 3 ПСО 36.33.3,5-П-2 3 ПСО 36.33.3,5-П-3 3 ПСО 36.33.4,0-П-1 3 ПСО 36.33.4,0-П-2 3 ПСО 36.33.4,0-П-3 4 ПСО 36.33.3,5-П 4 ПСО 36.33.4,0-П 5 ПСО 36.33.3,5-П 5 ПСО 36.33.4,0-П 6 ПСО 36.33.3,5-П-1 6 ПСО 36.33.3,5-П-2 6 ПСО 36.33.3,5-П-3 6 ПСО 36.33.4,0-П-1 6 ПСО 36.33.4,0-П-2 6 ПСО 36.33.4,0-П-3

Инв. № подл. | Подпись и дата | Взам. инв. №

N п/п	Обозначение	Наименование	Стр.	Примечание
4	1.220.1-2.3 1.0.0.0	Панель ПСО	23÷27; 29; 30÷33	ПСО 27.33.3,5-П
				ПСО 27.33.4,0-П
5	1.220.1-2.3 2.0.0.0	Панель ПС	34÷39	ПС 36.33.3,5-П
				ПС 36.33.4,0-П
				ПС 30.33.3,5-П
				ПС 30.33.4,0-П
				ПС 24.33.3,5-П
				ПС 24.33.4,0-П
				ПС 18.33.3,5-П
				ПС 18.33.4,0-П
				ПС 12.33.3,5-П
				ПС 12.33.4,0-П
				ПС 36.16.3,5-П
				ПС 36.16.4,0-П
				ПС 30.16.3,5-П
				ПС 30.16.4,0-П
				1ПС 18.33.3,5-П
				1ПС 18.33.4,0-П
				2ПС 18.33.3,5-П
				2ПС 18.33.4,0-П
				1ПС 12.33.3,5-П
				1ПС 12.33.4,0-П
				2ПС 12.33.3,5-П
				2ПС 12.33.4,0-П
				1ПС 21.33.3,5-П
				1ПС 21.33.4,0-П
				2ПС 21.33.3,5-П
				2ПС 21.33.4,0-П
				1ПС 14.33.3,5-П
				1ПС 15.33.4,0-П
				2ПС 14.33.3,5-П
				2ПС 15.33.4,0-П

N п/п	Обозначение	Наименование	Стр.	Примечание
6	1.220.1-2.3 3.0.0.0	Панель ПСБ	40÷43	1ПСБ 30.33.3,5-П-1
				1ПСБ 30.33.3,5-П-2
				1ПСБ 30.33.4,0-П-1
				1ПСБ 30.33.4,0-П-2
				2ПСБ 30.33.3,5-П-1
				2ПСБ 30.33.3,5-П-2
				2ПСБ 30.33.4,0-П-1
				2ПСБ 30.33.4,0-П-2
				1ПСБ 36.33.3,5-П-1
				1ПСБ 36.33.3,5-П-2
				1ПСБ 36.33.4,0-П-1
				1ПСБ 36.33.4,0-П-2
				2ПСБ 36.33.3,5-П-1
				2ПСБ 36.33.3,5-П-2
				2ПСБ 36.33.4,0-П-1
				2ПСБ 36.33.4,0-П-2
7	1.220.1-2.3.4.0.0.0	Панель ПСД	44÷46	1ПСД 30.33.3,5-П
				1ПСД 30.33.4,0-П
				2ПСД 30.33.3,5-П
				2ПСД 30.33.4,0-П
				3ПСД 30.33.3,5-П
				3ПСД 30.33.4,0-П
				1ПСД 36.33.3,5-П
				1ПСД 36.33.4,0-П
				2ПСД 36.33.3,5-П
				2ПСД 36.33.4,0-П
				3ПСД 36.33.3,5-П
				3ПСД 36.33.4,0-П
8	1.220.1-2.3 5.0.0.0	Панель ПСЛ	47÷49	ПСЛ 30.33.3,5-П-1
				ПСЛ 30.33.3,5-П-2
				ПСЛ 30.33.4,0-П-1
				ПСЛ 30.33.4,0-П-2

Инв. № подл. | Подпись и дата | Взам. инв. №

N п/п	Обозначение	Наименование	Стр.	Примечание
8	1.220.1-2.3 5.0.0.0	Панель ПСЛ	47÷49	ПСЛ 36.33.3,5-П-1
				ПСЛ 36.33.3,5-П-2
				ПСЛ 36.33.4,0-П-1
				ПСЛ 36.33.4,0-П-2
9	1.220.1-2.3 6.0.0.0	Панель ПСО	50÷55	1ПСО 60.33.3,5-П-1
				1ПСО 60.33.3,5-П-2
				1ПСО 60.33.3,5-П-3
				1ПСО 60.33.4,0-П-1
				1ПСО 60.33.4,0-П-2
				1ПСО 60.33.4,0-П-3
				2ПСО 60.33.3,5-П-1
				2ПСО 60.33.3,5-П-2
				2ПСО 60.33.3,5-П-3
				2ПСО 60.33.4,0-П-1
				2ПСО 60.33.4,0-П-2
				2ПСО 60.33.4,0-П-3
				3ПСО 60.33.3,5-П-1
				3ПСО 60.33.3,5-П-2
				3ПСО 60.33.3,5-П-3
				3ПСО 60.33.4,0-П-1
				3ПСО 60.33.4,0-П-2
				3ПСО 60.33.4,0-П-3
				4ПСО 60.33.3,5-П-1
				4ПСО 60.33.3,5-П-2
				4ПСО 60.33.3,5-П-3
				4ПСО 60.33.4,0-П-1
				4ПСО 60.33.4,0-П-2
				4ПСО 60.33.4,0-П-3
				5ПСО 60.33.3,5-П-1
				5ПСО 60.33.3,5-П-2
				5ПСО 60.33,3,5-П-3
				5ПСО 60.33.4,0-П-1
				5ПСО 60.33.4,0-П-2
				5ПСО 60.33.4,0-П-3
10	1.220.1-2.3 7.0.0.0	Панель ПСО	56÷58	ПСО 30.61.4,0-П
				ПСО 30.61.4,5-П
		Панель ВСП		ВСП 15.60.3,5-П
				ВСП 15.60.4,0-П
				ВСП 15.60.3,5-П
				ВСП 14.60.4,0-П
11	1.220.1-2.3 8.0.0.0	Панель ПСП	59÷64	ПСП 72.10.2,6-П
				ПСП 72.10.3,1-П
				ПСП 60.10.2,6-П
				ПСП 60.10.3,1-П
				ПСП 36.10.2,6-П
				ПСП 36.10.3,1-П
				ПСП 30.10.2,6-П
				ПСП 30.10.3,1-П
				ПСП 30.15.2,6-П
				ПСП 30.15.3,1-П
				ПСП 18.10.2,6-П-1
				ПСП 18.10.2,6-П-2
				ПСП 18.10.2,6-П-3
				ПСП 18.10.3,1-П-1
				ПСП 18.10.3,1-П-2
				ПСП 18.10.3,1-П-3
				ПСП 12.10.2,6-П-1
				ПСП 12.10.2,6-П-2
				ПСП 12.10.2,6-П-3
				ПСП 12.10.3,1-П-1
				ПСП 12.10.3,1-П-2
				ПСП 12.10.3,1-П-3
				ПСП 14.10.2,6-П-1
				ПСП 14.10.2,6-П-2

Инв. № подл. | Подпись и дата | Взам. инв. №

	Обозначение	Наименование	Стр.	Примечание
	.220.1-2.3 8.0.00	Панель ПСП		ПСП 15.10.3,1 – П-1
				ПСП 15.10.3,1 – П-2
				ПСП 20.10.2,6 – П-1
				ПСП 20.10.2,6 – П-2
			59÷64	ПСП 20.10.3,1 – П-1
				ПСП 21.10.3,1 – П-2
				ПСП 17.15.2,6 – П-1
				ПСП 17.15.2,6 – П-2
				ПСП 18.15.3,1 – П-1
				ПСП 18.15.3,1 – П-2
12	1.220.1-2.3 9.0.00	Панель ПС		ПС 15.61.3,5 – П
				ПС 15.61.4,0 – П
			65÷67	1ПС 18.61.3,5 – П
				1ПС 19.61.4,0 – П
				2ПС 18.61.3,5 – П
				2ПС 18.61.4,0 – П
13	1.220.1-2.3 0.0.0.0%	Узлы	68	1;
			69	2÷ 6;
			70	5-1; 7; 8
			71-72	9; 11
			73	10;
			74	8-1; 12-14;
			75-76	15; 16,
			77	17; 18
			78	17-1;
			79	19;
			80	19-1;
			81	20;
			82	21;
			83	22; 23
			84	24; 25;
			85	26; 27;

Инв. N подл. | Подпись и дата | Взам. инв. N

N п/п	Обозначение	Наименование	Стр.	Примечание
			86	28; 29
			87	30÷ 32
			88	33; 34

Инв. N подл. | Подпись и дата | Взам. инв. N

Общая часть

Настоящий альбом I.220.I-2.3 содержит рабочие чертежи несущих стеновых панелей из керамзитобетона. Рабочие чертежи выполнены на основании задания на разработку техно-рабочего проекта изделий заводского производства серии крупнопанельных общественных зданий с высотой этажа 3,3м , и в соответствии с номенклатурой , разработанной ЦНИИЭП жилища.

Номенклатура стеновых панелей включает в себя изделия для строительства зданий высотой до 4-х этажей с поперечными и продольными несущими стенами и для строительства зданий высотой выше 4-х этажей с поперечными внутренними несущими стенами и продольными самонесущими.

Все наружные стеновые панели подразделяются на:

глухая стеновая панель ПС - толщиной 350мм и 400 мм

панель с одним оконным проемом ПСО - толщиной 350мм и 400мм

панель с двумя оконными проемами ПСО- толщиной 350мм и 400мм

панель с дверным проемом ПСД - толщиной 350мм и 400мм

панель для лестничных клеток ПСЛ - толщиной 350мм и 400мм

панель с объединенным оконным и дверным проемом (для балконов) ПСБ - толщиной 350мм и 400мм

панель двухрядной разрезки с проемами для залов ПСО - толщиной 400мм и 450мм

панель двухрядной разрезки глухая ПС -толщиной 350мм и 400мм

стеновая панель двухрядной разрезки глухая для внутренних стен ВСП —толщиной 350мм и 400мм

парапетная стеновая панель ПСП - толщиной 260мм и 310мм

Конструкция панелей

Однослойные панели выполняются из керамзитобетона марки по прочности на сжатие " 75 ".

Керамзитобетон нормальный или пластифицированный на керамзитовом гравии с предельной крупностью 20 мм на дробленом керамзитовом песке (материал по ГОСТ 9759 - 76).

Объемные массы легких бетонов в высушенном до постоянной массы состоянии приняты от 1050-1100 кг/м3.

Морозостойкость бетона должна быть не ниже Мрз 25.

Наружная поверхность панелей должна быть отделана раствором. В панелях предусмотрен наружный отделочный слой толщиной 2 см. Материал, цвет и вид фактурного слоя назначается при привязке к конкретному проекту.

Профили по периметру наружного слоя панелей запроектированы из условия устройства стыков, заделываемых герметиком, с поэтажным отводом воды случайно проникшей в вертикальные стыки, для чего в них предусмотрены каналы (декомпрессионные полости); вертикальные стыки в местах пересечения с горизонтальными перекрываются фартуками для отвода воды, и стыки в этих местах не герметизируются. Качество поверхностей в зоне герметизации должно соответствовать требованиям ГОСТ 11024-72.

По вертикальным торцам панелей предусмотрены шпонки,в углах панелей [illegible] - петлевые выпуски для сопряжения панелей между собой и с внутренними стенами.

Нач. отд.	Волынский	
Нормокон	Хорошилова	
ГИП	Ванян	
Рук. гр. инж.	Николаева	
Проверил	Хорошилова	
Разработ.	Луговая	

1.220.1-2.3 0.0.0 ПЗ

Пояснительная записка

Стадия	Лист	Листов
Р.Ч.	1	8

ЦНИИЭП торгово-бытовых зданий и туристских комплексов

Инв. № подл. | Подпись и дата | Взамен инв. №

Заполнение оконных проемов столярными изделиями производится на заводе после термообработки панелей. Для крепления деревянных коробок окон и балконных дверей в панелях предусмотрены деревянные антисептированные пробки.

Форма вертикальных и горизонтальных граней панелей выполнена в соответствии с альбомом типовых узлов, разработанным ЦНИИЭП жилища.

Армирование панелей осуществляется пространственными каркасами.

Пространственный каркас КП состоит из:

каркасов укрупнительной сборки - СКР;

плоских каркасов КР - вертикальных, горизонтальных, обрамляющих проемы;

из отдельных стержней, устанавливаемых под проемами и над проемами, которые в пределах проема соединяются скобами;

закладных изделий;

петлевых выпусков;

строповочных петель.

Приемка панелей ОТК завода-изготовителя и контрольная выборочная проверка потребителем производится в соответствии с ГОСТ 11024-72; масса панелей при отпуске не должна превышать проектную более, чем на 7%, влажность панелей не должна превышать 12%.

Размеры стеновых панелей не должны иметь отклонений от основных проектных размеров, превышающих установленные ГОСТом допуски (см. лист 10 то).

На поверхности панелей не допускаются:

а) раковины, воздушные поры, местные наплывы бетона и впадины, размеры которых превышают указанные в таблице 1;

б) трещины в бетоне и растворе панелей, за исключением местных поверхностных усадочных - шириной не более 0,2 мм;

в) околы и неровности бетона ребер - общей длиной более 50 мм на 1 м^2 и глубиной или высотой более 5 мм на лицевых поверхностях панелей и по периметру проемов и 10 мм - на нелицевых поверхностях панелей;

г) жировые и ржавые пятна на лицевых поверхностях.

Таблица 1

Допускаемые предельные отклонения

	Диаметр раковин и воздушных пор (местных) мм	Глубина раковин и воздушных пор мм	Высота местных наплывов и глубина впадин мм
1. Предназначаемые под окраску и выходящие			
внутрь здания	1	1	1
наружу здания	3	2	2
2. Предназначаемые под оклейку обоями	4	8	1
3. Боковые в зоне уплотнения герметиками	6	2	2
4. Нелицевые (невидимые после монтажа)	10	5	5

Прочность бетона к моменту отпуска изделий с завода должна быть не менее 80% проектной марки бетона.

Инв. № подл. | Подпись и дата | Взамен. инв. №

При отпуске с завода панели должны иметь максимальную заводскую готовность:

1. Офактуренную наружную поверхность.

2. Поверхность с внутренней стороны, подготовленную под окраску или оклейку обоями.

3. Вмонтированные и остекленные оконные и балконные дверные блоки, окрашенные масляной белой краской за два раза, которые должны быть оснащены скобяными изделиями и иметь уплотняющие прокладки (качество столярки должно соответствовать требованиям ГОСТ 475-70).

4. Установленные подоконные доски и сливы из оцинкованного железа.

При разработке наружных стеновых панелей учтены требования ГОСТ 13015-75 " Изделия железобетонные и бетонные "; СНиП П-21-75* часть П глава 21 "Бетонные и железобетонные конструкции", ГОСТ 11309-65 "Дома жилые крупнопанельные", ГОСТ 11024-72 " Панели из легких бетонов для наружных стен жилых и общественных зданий". Окна и балконные двери приняты по ГОСТ 11214-65 в двух вариантах со спаренными и с двойными раздельными переплетами.

Предел огнестойкости панелей - 8 часов. (I степень огнестойкости).

При разработке наружных стеновых панелей приняты следующие основные положения:

1. Панели изготавливаются фасадной стороной вниз.

2. Подъем панелей в вертикальное положение из форм после термообработки производится с помощью кантователя при угле наклона не менее 70^0.

3. Распалубка производится при достижении прочности бетона не менее 70% от проектной.

4. Армирование панелей производится сварными пространственными каркасами , которые устанавливаются в форму в собранном виде при закрытых бортах.

Указания по изготовлению пространственных каркасов

Все арматурные изделия перед установкой в форму объединяются в пространственный каркас на специальных кондукторах. Основные элементы пространственного каркаса: вертикальные и горизонтальные каркасы, каркасы перемычек и отдельные стержни, связывающие каркасы, соединяются контактной сваркой при помощи клещей типа КТП-I или КТТ-75-8. Качество сварки, выполняемой при сборке, должно быть не ниже требований к соединениям с ненормируемой прочностью по ГОСТ 10922-75, таблица 8.

Все плоские обрамляющие каркасы, строповочные петли, петли для выемки из форм, закладные изделия и петлевые выпуски крепятся к пространственному каркасу вязальной проволокой.

Окончательная фиксация привязанных деталей осуществляется после установки простанственного каркаса в форму.

Все петлевые выпуски фиксируются в проектном положении бортовыми коробочками формы и привязываются к элементам пространственного каркаса для предохранения их от втапливания в бетон.

Фиксация пространственных каркасов в проектном положении в форме должна обеспечиваться при помощи пластмассовых или цементно-песчаных фиксаторов.

Заводские испытания панелей.

Контроль качества панелей следует проводить в соответствии с требованиями ГОСТ 11034-72.

При освоении производства панелей, изменении технологии их изготовления или вида заполнителей для бетона следует проводить испытание панелей по прочности и трещиностойкости. Испытанию подвергаются не менее двух панелей каждого вида, изображенных на схеме испытаний, отвечающих требованиям ГОСТ 11024-72.

Испытание панелей и оценку их прочности и трещиностойкости следует проводить по ГОСТ 8829-77. При этом одновременно проводят проверку расположения арматуры, толщины отделочного слоя и защитного слоя бетона.

Схема испытаний и контрольные нагрузки приведены

Оценка прочности панелей производится по величине разрушающей нагрузки или такой нагрузки, при которой панель становится непригодной для эксплуатации.

Разрушение панели характеризуется раздроблением или раскалыванием бетона от сжатия или раскрытием трещин на величину 1 мм не более.

Панели признаются годными, если разрушение их произошло при нагрузке равной или превышающей контрольную нагрузку $q^{пр}$

В случае разрушения хотя бы одного образца при нагрузке меньше контрольной, но не менее $q^{пр} - \Delta q^{пр}$ (где $\Delta q^{пр}$ - допускаемое отклонение действительной разрушающей нагрузки от контрольной) следует проводить повторное испытание такого же количества панелей. Если при повторном испытании величина разрушающей нагрузки окажется не менее $q^{пр} - \Delta q^{пр}$, то панели считаются выдержавшими испытание. Если разрушающая нагрузка хотя бы одной из первоначально или повторно испытанных панелей будет меньше $q^{пр} - \Delta q^{пр}$, панели приемке не подлежат.

Оценка трещиностойкости панелей производится по величине нагрузки, при которой появляются видимые трещины. Если эта нагрузка окажется меньше контрольной нагрузки $q^{тр}$, то панели приемке не подлежат.

Указания по складированию, транспортированию и монтажу

1. Хранение и транспортирование панелей должны выполняться в соответствии с требованиями ГОСТ 11024-72 со следующими дополнениями:

а) перемещение и монтаж панелей следует производить с применением самобалансирующих траверс, обеспечивающих вертикальное положение панелей (наклон строп к вертикали допускается не более 15^{0}).

б) Опирание панелей на складе и при транспортировании должно производиться только у внутренней грани на специальные прокладки (деревянные, резиновые и т.п.) таким образом, чтобы противодождевой гребень панели снизу всегда имел бы воздушный зазор до верха опоры 20 мм.

в) Стр[redacted] операциях, связанных с подъемом и перемещением[redacted] за все строповочные петли; траверсы должны быть самобалансирующими.

Маркировка панелей

Каждая панель должна иметь маркировку, выполненную несмываемой краской. На марке должны быть марка изделия, индекс предприятия, дата изготовления, масса в кг, марка бетона.

Маркировка панелей выполнена в соответствии с ГОСТом 23009-78 (условные обозначения марок).

Марка содержит обозначения основных характеристик изделия и состоит из буквенно-цифровых групп, где:

первая цифра означает:

а) в панелях с оконными проемами ПСО - отличие в размерах оконного блока;

б) в панелях с дверными проемами ПСД - отличие в размерах дверного блока или различное их расположение;

в)в панелях с оконным и дверным балконным блоком ПСБ - различное расположение блока (зеркальность);

г) в глухих угловых панелях ПС- с несимметричными торцами тип примыкания к углу здания - правый или левый.

Группа букв (две или три) обозначает тип изделия:

ПС - панель стеновая глухая

ПСО - панель стеновая с одним или двумя оконными проемами (одно и двухрядной разрезки)

ПСД - панель стеновая с дверным проемом

ПСБ - панель стеновая с оконным и дверным проемом (балконный блок)

ПСЛ - панель стеновая для лестничных клеток

ВСП- внутренняя стен[redacted]

ПСП - парапетная стен[redacted]

Три последующие группы цифр определяют габаритные размеры изделия (в дециметрах с округлением):

буква П означает вид бетона - бетон на пористых заполнителях.

Последняя цифра в марке указывает на:

а) различную несущую способность перемычки в панелях марки ПСО, ПСБ (см. лист);

б)различное расположение закладных деталей - в панелях марки ПСП.

Например : 3 ПСО 30.33.4,0 - П-2

3 - окно размером 1810х1810

ПСО - панель стеновая с оконным проемом

30 - длина 2990 мм

33 - высота 3275 мм

4,0 - толщина 400 мм

П - бетон на пористых заполнителях

2 - тип несущей способности перемычки (см. лист)

Марки изделия проставляются на чертежах и в спецификациях проектов, в заказах заводам изготовителям и на изделиях.

Внесение изменений в обозначение марок не допускается.

Инв.№ подл. | Подпись и дата | Взамен инв.№

Подбор толщины панели

Толщину панели следует принимать с учетом выполнения санитарно- технических и экономических требований в соответствии со СНиП П-3-79

Расчетное сопротивление теплопередаче стены принимается по таблице.

Материал	Объемный вес в высушенном состоянии кг/м3	Толщина стен мм	степень массивности	Расчетное термическое сопротивление
Керамзитобетон обычный на керамзитовом гравии с предельной крупностью 20мм	1050÷1100	350	5,6	I,03
на дробленом керамзитовом песке		400	6,3	I,22

Указания по расчету

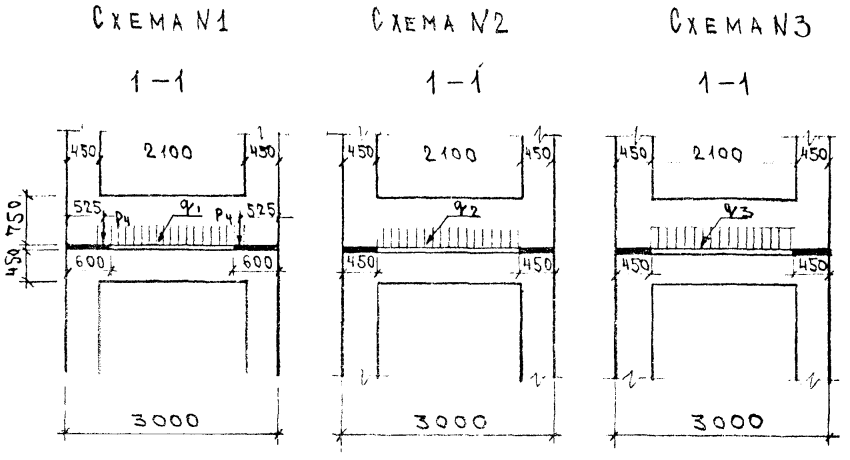

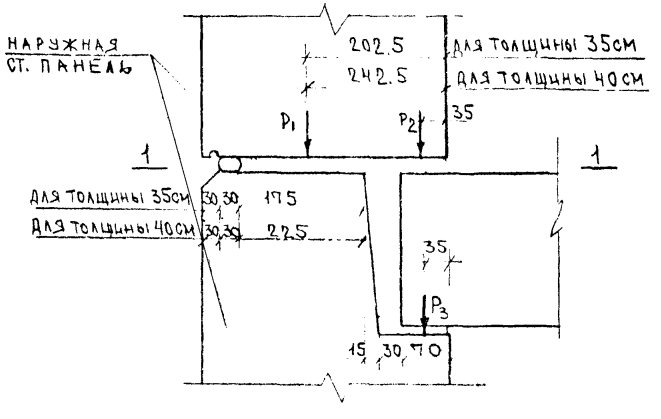

Нагрузки на комбинированный стык панелей наружных стен толщиной 35 см

№ схемы / Силы	P_1, т	P_2, т	P_3, т	P_4, т	q, т/м
схема № I	23,04	4,03	I,69	6,7	3,0
схема № 2	I7,37	3,28	I,26	-	3,0
схема № 3	I7,37	3,28	I,26	-	I,0

Нагрузки на комбинированный стык панелей наружных стен толщиной 40 см

№ схемы / Силы	P_1, т	P_2, т	P_3, т	P_4, т	q, т/м
схема № I	29,2	4,I3	I,69	8,3	3,07
схема № 2	22,I2	3,47	I,26	-	3,07
схема № 3	22,I2	3,47	I,26	-	I,04

I. Первая схема нагрузок соответствует продольному расположению несущих стен с вовлечением в работу I/3 высоты перемычки при передаче вертикальных нагрузок через простенок.

2. Вторая схема нагрузок соответствует продольному расположению несущих стен с передачей нагрузок через простенок.

3. Третья схема соответствует поперечному расположению несущих стен.

4. Предельные величины нагрузок на панель определены ЦНИИЭП жилища.

В зависимости от схемы загрузок панели различают три типа несущей способности перемычки:

I тип соответствует I схеме

II тип соответствует II схеме

III тип соответствует III схеме

В случае применения стеновых панелей в зданиях, первые этажи которых представляют собой каркасный железобетонный стол, армирование стеновых панелей должно быть проверено в соответствии с прилагаемой расчетной схемой:

схема / q	схема № 2	схема № 3
	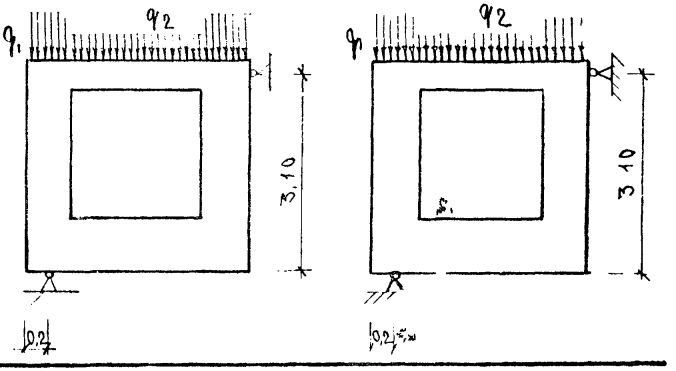	
q_1	25 т/м	25 т/м
q_2	3 т/м	I т/м

При расчете армирования панелей принимается одна из двух выше приведенных расчетных схем в зависимости от характера передачи нагрузок на панель от выше располагаемых конструкций, в соответствии с указаниями пунктов I-4, приведенных на данном листе. Использование панелей по схеме № I не допускается. Расчетные нагрузки не должны превышать значений q_1 и q_2

Контрольные нагрузки при испытании панелей

Схемы		Контрольные нагрузки кгс / м2 по проверке прочности с учетом характера разрушения				Контрольная нагрузка кгс/м2 по проверке жесткости и трещиностойкости	Контрольная ширина раскрытия трещин мм	Приложение контрольных нагрузок
		при С =I,4		при С = I,6				
		N	q	N	q			
Схема № I	панели толщиной 350мм	37,5	4,2	42,3	4,8	I9,2	0,I5	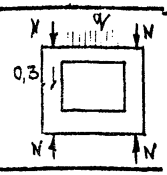
	панели толщиной 400мм	46,6	4,3	53,II	4,9	24,3		
Схема № 2	панели толщиной 350мм	28,9	4,2	33,0	4,8	I4,5	0,I5	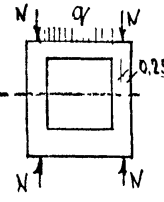
	панели толщиной 400мм	35,8	4,3	4I,0	4,9	I8,4		
Схема № 3	панели толщиной 350мм	28,9	I,4	33,0	I,6	I4,5	0,I5	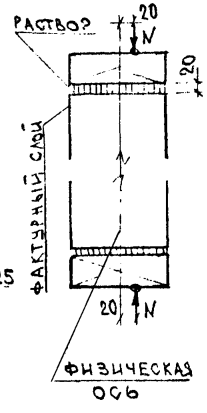
	панели толщиной 400мм	35,8	I,45	4I,0	I,7	I8,4		

I. Оценка качества конструкций по результатам испытаний проводится в соответствии с ГОСТ 8829-77 " Методы испытаний и оценки прочности, жесткости и трещиностойкости.

2. Контрольные нагрузки даны без учета собственного веса изделий.

3. Коэффициент " С " при проверке прочности в панелях принимается в зависимости от характера разрушения панели п.2.4.2 по ГОСТ 8829-77.

№№ пп	Марка изделия	Эскиз	Размеры, мм L	H	B	a	h	c	d	Марка бетона	Масса изделия т	Расход материалов: Бетон м³	Отделочный материал м³	Сталь, кг: Арматурная натуральн. стержневая на закладн. детали	Арматурная приведен. к А-I на закладн. детали	Прокат	Всего
1	ПСО 24.33.3,5-П		2390		350	1210	1810	590			2,3	1,86	0.11	24,53 / 2,90	33,50 / 3,7	0,88	28,30
2	ПСО 24.33.4.0-П				400						2,6	2,14	0.11	25,30 / 3,51	34,60 / 4,5	0,88	29,68
3	1ПСО30.33.3,5-П-1		2990	3275	350	2110	2110	440	450	75	2,2	1,76	0.11	34,03 / 2,90	47,70 / 3,7	0,88	37,81
4	1ПСО30.33.3,5-П-2										2,2	1,76	0.11	29,61 / 2,90	40,9 / 3,7	0,88	33,39
5	1ПСО30.33.3,5-П-3										2,2	1,76	0.11	29,27 / 2,90	40,4 / 3,7	0,88	33,05
6	1ПСО30.33.4,0-П-1				400						2,5	2,03	0,11	34,59 / 3,11	48,4 / 4,0	0,88	38,57
7	1ПСО 30.33.4,0-П-2										2,5	2,03	0,11	30,22 / 3,11	41,7 / 4,0	0,88	34,21
8	1ПСО 30.33.4,0-П-3										2,5	2,03	0,11	29,90 / 3,11	41,3 / 4,0	0,88	33,89
9	2ПСО30.33.3,5-П-1				350						2,4	1,97	0,12	34,28 / 2,90	48,0 / 3,7	0,88	38,06
10	2ПСО30.33.3,5-П-2										2,4	1,97	0,12	29,86 / 2,90	41,3 / 3,7	0,88	33,64
11	2ПСО30.33.3,5-П-3										2,4	1,97	0,12	29,52 / 2,90	40,8 / 3,7	0,88	33,30
12	2ПСО30.33.4,0-П-1				400						2,8	2,27	0,12	34,84 / 3,51	48,8 / 4,5	0,88	39,23
13	2ПСО30.33.4,0-П-2										2,7	2,27	0,12	30,48 / 3,51	42,1 / 4,5	0,88	34,86
14	2ПСО30.33.4,0-П-3										2,7	2,27	0,12	30,15 / 3,51	41,6 / 4,5	0,88	34,54
15	3ПСО30.33.3,5-П-1				350		1810				2,6	2,15	0,13	33,90 / 3,30	47,5 / 4,2	0,88	38,07
16	3ПСО30.33.3,5-П-2										2,6	2,15	0,13	29,64 / 3,30	40,9 / 4,2	0,88	33,82
17	3ПСО30.33.3,5-П-3					1810		590			2,6	2,15	0,13	29,46 / 3,30	40,7 / 4,2	0,88	33,63
18	3ПСО 30.33.4,0-П-1				400						3,0	2,48	0,13	34,44 / 3,51	48,2 / 4,5	0,88	38,82
19	3 ПСО30.33.4,0-П-2										3,0	2,48	0,13	30,23 / 3,51	41,7 / 4,5	0,88	34,62
20	3ПСО30.33.4,0-П-3										3,0	2,48	0,13	30,08 / 3,51	41,5 / 4,5	0,88	34,46
21	4ПСО30.33.3,5-П				350	1510					2,8	2,33	0,14	28,33 / 3,30	39,0 / 4,2	0,88	32,50

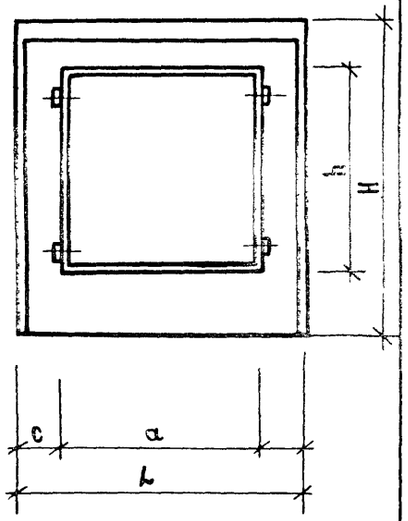

Инв. № подл. | Подпись и дата | Взам. инв. №

Нач. отд.	Волынский	
Нормокон.	Луговая	
ГИП	Ванян	
Рук. гр.	Николаева	
Проверил	Луговая	
Разработ.	Хорошилова	

1.220.1-2.3 0.0.0.0 ПЗ

Номенклатура.

Стадия	Лист	Листов
Р.Ч.	1	9

ЦНИИЭП торгово-бытовых зданий и туристских комплексов

NN п.п.	Марка изделия	Эскиз	Размеры, мм L	H	B	a	h	c	d	Марка бетона	Масса изделия т	Расход материалов: Бетон м³	Отделочный материал м³	Сталь, кг: Арматурная: Натуральная стержневая на закладн. детали	Арматурная: Приведённая А-I в т.ч. на закладн. детали	Прокат	Всего
22	4ПСО30.33.4,0-П	Эскиз см. лист 1.	2990	3275	400	1510	1810	590	450	75	3,2	2,68	0,14	28,93 / 3,51	39,8 / 4,5	0,88	33,32
23	5ПСО30.33.3,5-П-1				350	1810	1210				3,1	2,51	0,15	34,36 / 3,30	48,2 / 4,2	0,88	38,54
24	5ПСО30.33.3,5-П-2										3,1	2,51	0,15	30,11 / 3,30	41,6 / 4,2	0,88	34,29
25	5ПСО30.33.3,5-П-3										3,1	2,51	0,15	29,93 / 3,30	41,3 / 4,2	0,88	34,10
26	5ПСО30.33.4,0-П-1				400						3,5	2,89	0,15	34,91 / 4,75	48,9 / 6,0	0,88	40,54
27	5ПСО30.33.4,0-П-2										3,5	2,89	0,15	30,71 / 4,75	42,4 / 6,0	0,88	36,33
28	5ПСО30.33.4,0-П-3										3,5	2,89	0,15	30,55 / 4,75	42,2 / 6,0	0,88	36,18
29	6ПСО30.33.3,5-П				350	910	1810	1490			3,3	2,69	0,16	29,33 / 3,30	40,4 / 4,2	0,88	33,50
30	6ПСО30.33.4,0-П				400						3,7	3,10	0,16	29,93 / 4,54	41,2 / 5,7	0,88	35,35
31	7ПСО30.33.3,5-П				350						3,3	2,69	1,63	29,33 / 3,30	40,4 / 4,2	0,88	33,50
32	7ПСО30.33.4,0-П				400						3,7	3,10	1,63	29,93 / 4,75	41,2 / 6,0	0,88	35,56
33	1ПСО36.33.3,5-П-1		3590		350	2110	1810	740			3,2	2,62	0,16	38,18 / 3,30	53,7 / 4,2	0,88	42,36
34	1ПСО36.33.3,5-П-2										3,2	2,62	0,16	32,92 / 3,30	45,7 / 4,2	0,88	37,09
35	1ПСО36.33.3,5-П-3										3,2	2,62	0,16	33,06 / 3,30	45,9 / 4,2	0,88	37,24
36	1ПСО36.33.4,0-П-1				400						3,6	3,02	0,16	38,75 / 4,75	54,5 / 6,0	0,88	44,38
37	1ПСО36.33.4,0-П-2										3,6	3,02	0,16	33,56 / 4,75	46,5 / 6,0	0,88	39,18
38	1ПСО36.33.4,0-П-3										3,6	3,02	0,16	33,74 / 4,75	46,8 / 6,0	0,88	39,37
39	2ПСО36.33.3,5-П-1				350	1810		890			3,4	2,80	0,17	37,79 / 3,30	53,2 / 4,2	0,88	41,97
40	2ПСО36.33.3,5-П-2										3,4	2,80	0,17	32,65 / 3,30	45,3 / 4,2	0,88	36,83
41	2ПСО36.33.3,5-П-3										3,4	2,80	0,17	33,00 / 3,30	45,8 / 4,2	0,88	37,17
42	2ПСО36.33.4,0-П-1				400						3,9	3,23	0,17	38,35 / 4,75	53,9 / 6,0	0,88	43,98
43	2ПСО36.33.4,0-П-2										3,9	3,23	0,17	33,27 / 4,75	46,1 / 6,0	0,88	38,90
44	2ПСО36.33.4,0-П-3										3,9	3,23	0,17	33,66 / 4,75	46,7 / 6,0	0,88	39,27

Инв. № подл. | Подпись и дата | Взамен инв. №

№№ п.п.	Марка изделия	Эскиз	Размеры, мм L	H	B	a	h	c	d	Марка бетона	Масса изделия т	Расход материалов: Бетон м³	Отделочный материал м³	Сталь, кг: Арматурная натуральн. стержневая на закладн. детали	Приведён к А-I в т.ч. на закладн. детали	Прокат	Всего
45	3ПСО36.33.3,5-П-1	Эскиз см лист 1	3590	3275	350	2110	1210	740	450	75	3,7	3,04	0,18	38,65 / 4,54	54,4 / 5,7	0,88	44,07
46	3ПСО36.33.3,5-П-2										3,7	3,04	0,18	33,39 / 4,54	46,3 / 5,7	0,88	38,80
47	3ПСО36.33.3,5-П-3										3,7	3,04	0,18	33,53 / 4,54	46,6 / 5,7	0,88	38,95
48	3ПСО36.33.4,0-П-1				400						4,2	3,50	0,18	39,23 / 4,75	55,2 / 6,0	0,88	44,85
49	3ПСО36.33.4,0-П-2										4,2	3,50	0,18	36,16 / 4,75	50,3 / 6,0	0,88	41,79
50	3ПСО36.33.4,0-П-3										4,2	3,50	0,18	36,49 / 4,75	50,8 / 6,0	0,88	42,12
51	4ПСО36.33.3,5-П				350	1210	1810				3,9	3,16	0,19	31,19 / 4,54	43,1 / 5,7	0,88	36,61
52	4ПСО36.33.4,0-П				400						4,4	3,64	0,19	31,72 / 4,75	43,8 / 6,0	0,88	37,35
53	5ПСО36.33.3,5-П				350			1640			3,9	3,16	0,19	31,19 / 4,54	43,1 / 5,7	0,88	36,61
54	5ПСО36.33.4,0-П				400						4,4	3,64	0,19	31,81 / 4,75	44,0 / 6,0	0,88	37,44
55	6ПСО36.33.3,5-П-1				350	2410	2110	590			2,7	2,20	0,13	38,15 / 3,30	53,7 / 4,2	0,88	42,33
56	6ПСО36.33.3,5-П-2										2,7	2,20	0,13	33,01 / 3,30	45,8 / 4,2	0,88	37,18
57	6ПСО36.33.3,5-П-3										2,7	2,20	0,13	32,88 / 3,30	45,6 / 4,2	0,88	37,05
58	6ПСО36.33.4,0-П-1				400						3,1	2,54	0,13	38,75 / 3,51	54,5 / 4,5	0,88	43,14
59	6ПСО36.33.4,0-П-2										3,1	2,54	0,13	33,67 / 3,51	46,7 / 4,5	0,88	38,05
60	6ПСО36.33.4,0-П-3										3,1	2,54	0,13	33,56 / 3,51	46,6 / 4,5	0,88	37,95
61	ПСО27.33.3,5-П		2710		350	1510	1810	440			2,5	2,03	0,12	26,50 / 3,30	36,4 / 4,2	0,88	30,68
62	ПСО27.33.4,0-П		2660		400			740			2,7	2,27	0,12	26,92 / 3,51	36,9 / 4,5	0,88	31,31
63	ПС36.33.3,5-П	Эскиз см. лист 4.	3590	3275	350					75	4,7	3,88	0,24	22,83 / 6,12	31,0 / 7,6	0,88	29,85
64	ПС36.33.4,0-П				400						5,4	4,47	0,24	23,41 / 6,35	31,8 / 8,0	0,88	30,64
65	ПС30.33.3,5-П		2990		350						3,9	3,23	0,20	20,40 / 4,54	27,5 / 5,7	0,88	25,82
66	ПС30.33.4,0-П				400						4,5	3,72	0,20	20,93 / 6,35	28,2 / 8,0	0,88	28,16
67	ПС24.33.3,5-П		2390		350						3,1	2,58	0,16	18,40 / 3,30	24,6 / 4,2	0,88	22,58

№№ п.п.	Марка изделия	Эскиз	Размеры, мм: L	H	B	a	h	c	d	Марка бетона	Масса изделия т	Расход материалов: Бетон м³	Отделочный материал м³	Сталь, кг: Арматурная: Натуральн. стержневая на закладн. детали	Приведён к А-I в т.ч. на закладн. детали	Прокат	Всего
68	ПС24.33.4,0-П	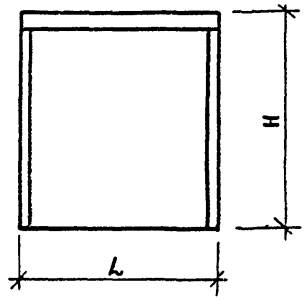	2390	3275	400					75	3,6	2,97	0,16	18,89 / 4,75	25,2 / 6,0	0,88	24,51
69	ПС18.33.3,5-П		1790		350						2,4	1,94	0,12	14,58 / 2,90	19,1 / 3,7	0,88	18,35
70	ПС18.33.4,0-П				400						2,7	2,23	0,12	14,97 / 3,51	19,6 / 4,5	0,88	19,35
71	ПС12.33.3,5-П		1190		350						1,6	1,29	0,08	10,77 / 2,90	13,6 / 3,7	0,88	14,55
72	ПС12.33.4,0-П				400						1,8	1,48	0,08	11,06 / 3,11	14,0 / 4,0	0,88	15,05
73	ПС36.16.3,5-П		3590	1625	350						2,3	1,93	0,12	17,76 / 2,51	23,7 / 3,1	0,44	20,71
74	ПС36.16.4,0-П				400						2,7	2,22	0,12	18,22 / 3,51	24,3 / 4,5	0,88	22,61
75	ПС30.16.3,5-П		2990		350						2,0	1,60	0,10	15,60 / 2,51	20,6 / 3,1	0,44	18,55
76	ПС30.16.4,0-П				400						2,2	1,85	0,10	16,01 / 3,11	21,1 / 4,0	0,88	20,00
77	1ПС18.33.3,5-П	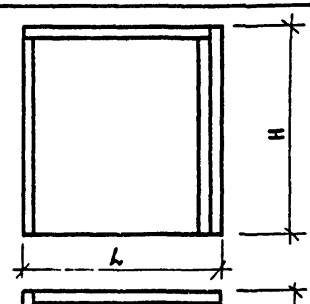	1790	3275	350						2,4	1,94	0,12	17,77 / 2,51	23,7 / 3,1	0,44	20,72
78	1ПС18.33.4,0-П				400						2,7	2,23	0,12	18,20 / 3,01	24,3 / 3,8	0,44	21,65
79	2ПС18.33.3,5-П				350						2,4	1,94	0,12	17,77 / 2,51	23,7 / 3,1	0,44	20,72
80	2ПС18.33.4,0-П				400						2,7	2,23	0,12	18,20 / 3,01	24,3 / 3,8	0,44	21,65
81	1ПС12.33.3,5-П		1190		350						1,6	1,29	0,08	15,61 / 2,51	20,6 / 3,1	0,44	18,56
82	1ПС12.33.4,0-П				400						1,8	1,48	0,08	15,99 / 2,61	21,1 / 3,3	0,44	19,04
83	2ПС12.33.3,5-П				350						1,6	1,29	0,08	15,61 / 2,51	20,6 / 3,1	0,44	18,56
84	2ПС12.33.4,0-П				400						1,8	1,48	0,08	15,99 / 2,61	21,1 / 3,3	0,44	19,04
85	1ПС21.33.3,5-П	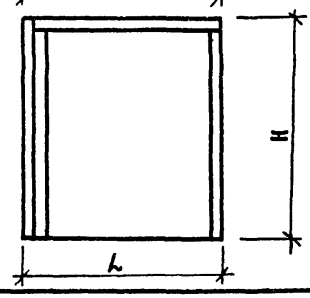	2065		350						2,7	2,23	0,14	20,48 / 2,91	27,6 / 3,6	0,44	23,83
86	1ПС21.33.4,0-П		2115		400						3,2	2,63	0,14	21,08 / 3,01	28,4 / 3,8	0,44	24,53
87	2ПС21.33.3,5-П		2065		350						2,7	2,23	0,14	20,48 / 2,91	27,6 / 3,6	0,44	23,83
88	2ПС21.33.4,0-П		2115		400						3,2	2,63	0,14	21,08 / 3,01	28,4 / 3,8	0,44	24,53
89	1ПС14.33.3,5-П		1465		350						1,9	1,58	0,10	16,66 / 2,51	22,1 / 3,1	0,44	19,61
90	1ПС15.33.4,0-П		1515		400						2,3	1,89	0,10	17,21 / 2,61	22,9 / 3,3	0,44	20,26

Взамен инв. №

Подпись и дата

Инв. № подл.

NN п.п.	Марка изделия	Эскиз	Размеры, мм L	H	B	a	h	c	d	Марка бетона	Масса изделия т	Расход материалов: Бетон м³	Отделочный материал м³	Сталь, кг: Арматурная натуральная стержневая на закладн. детали	Арматурная приведённая к А-I в т.ч. на закладн. детали	Прокат	Всего
91	2ПС14.33.3,5-П	Эскиз см. лист	1465	3275	350	—	—	—	—	75	1,9	1,58	0,10	16,66 / 2,51	22,1 / 3,1	0,44	19,61
92	2ПС15.33.4,0-П		1515		400						2,3	1,89	0,10	17,21 / 2,61	22,9 / 3,3	0,44	20,26
93	1ПСБ30.33.3,5-П-1	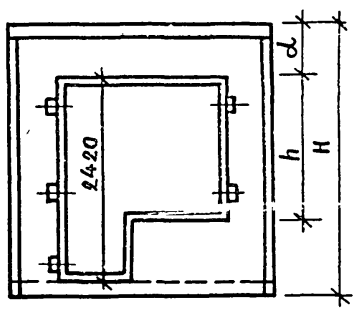	2990	3275	350	1810	1810	590	650		2,4	1,97	0,12	29,79 / 2,90	41,1 / 3,7	0,88	33,56
94	1ПСБ30.33.3,5-П-2										2,4	1,97	0,12	29,47 / 2,90	40,7 / 3,7	0,88	33,25
95	1ПСБ30.33.4,0-П-1				400						2,7	2,27	0,12	31,11 / 3,51	43,0 / 4,5	0,88	35,50
96	1ПСБ30.33.4,0-П-2										2,7	2,27	0,12	30,82 / 3,51	42,6 / 4,5	0,88	35,21
97	2ПСБ30.33.3,5-П-1				350						2,4	1,97	0,12	29,79 / 2,90	41,1 / 3,7	0,88	33,56
98	2ПСБ30.33.3,5-П-2										2,4	1,97	0,12	29,47 / 2,90	40,7 / 3,7	0,88	33,25
99	2ПСБ30.33.4,0-П-1				400						2,7	2,27	0,12	31,11 / 3,51	43,0 / 4,5	0,88	35,50
100	2ПСБ30.33.4,0-П-2										2,7	2,27	0,12	30,82 / 3,51	42,6 / 4,5	0,88	35,21
101	1ПСБ36.33.3,5-П-1		3590		350	2110		740			3,0	2,44	0,15	33,08 / 3,30	45,9 / 4,2	0,88	37,25
102	1ПСБ36.33.3,5-П-2										3,0	2,44	0,15	33,09 / 3,30	45,9 / 4,2	0,88	37,26
103	1ПСБ36.33.4,0-П-1				400						3,4	2,81	0,15	34,42 / 3,51	47,8 / 4,5	0,88	38,81
104	1ПСБ36.33.4,0-П-2										3,4	2,81	0,15	34,47 / 3,51	47,8 / 4,5	0,88	38,86
105	2ПСБ36.33.3,5-П-1				350						3,0	2,44	0,15	33,08 / 3,30	45,9 / 4,2	0,88	37,25
106	2ПСБ36.33.3,5-П-2										3,0	2,44	0,15	33,09 / 3,30	45,9 / 4,2	0,88	37,26
107	2ПСБ36.33.4,0-П-1				400						3,4	2,81	0,15	34,42 / 3,51	47,8 / 4,5	0,88	38,81
108	2ПСБ36.33.4,0-П-2										3,4	2,81	0,15	34,47 / 3,51	47,8 / 4,5	0,88	38,86
109	1ПСД30.33.3,5-П	Эскиз см. лист 6.	2990	3275	350	1040	2120	590	1155		3,1	2,50	0,15	23,79 / 3,30	32,3 / 4,2	0,88	27,97
110	1ПСД30.33.4,0-П				400						3,5	2,88	0,15	24,27 / 4,75	33,0 / 6,0	0,88	29,90
111	2ПСД30.33.3,5-П				350			1360			3,1	2,50	0,15	23,79 / 3,30	32,3 / 4,2	0,88	27,97
112	2ПСД30.33.4,0-П				400						3,5	2,88	0,15	24,27 / 4,75	33,0 / 6,0	0,88	29,90
113	3ПСД30.33.3,5-П				350	2110		440			2,1	1,76	0,11	22,64 / 2,90	30,7 / 3,7	0,88	26,42

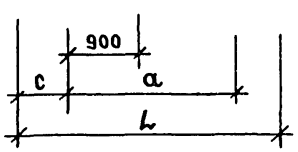

Инв. № подл. | Подпись и дата | Взам. инв. №

NN п.п.	Марка изделия	Эскиз	Размеры, мм L	H	B	a/δ	h	c/c1	d	Марка бетона	Масса изделия т	Расход материалов: Бетон м³	Отделочный материал м²	Сталь, кг: Арматурная натуральн. стержневая	Арматурная приведён. к А-I	Прокат	Всего
														на закладн. детали	в т.ч. на закладн. детали		
114	3ПСД30.33.4,0-П	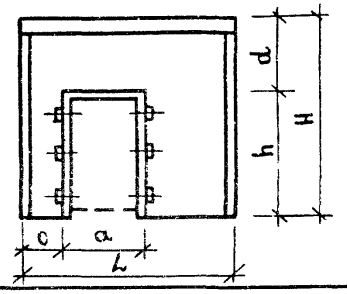	2990	3275	400	2110	2120	440	1155	75	2,4	2,02	0,11	23,11 / 3,11	31,3 / 4,0	0,88	27.09
115	1ПСД36.33.3,5-П		3590		350	1040		740			3,8	3,15	0,19	25,65 / 4,54	35,0 / 5,7	0,88	31,06
116	1ПСД36.33.4,0-П				400						4,4	3,63	0,19	26,14 / 6,35	35,6 / 8,0	0,88	33,36
117	2ПСД36.33.3,5-П				350			1810			3,8	3,15	0,19	25,65 / 4,54	35,0 / 5,7	0,88	31,06
118	2ПСД36.33.4,0-П				400						4,4	3,63	0,19	26,14 / 6,35	35,6 / 8,0	0,88	33,36
119	3ПСД36.33.3,5-П				350	2110		740			2,9	2,40	0,15	24,49 / 3,30	33,3 / 4,2	0,88	28,67
120	3ПСД36.33.4,0-П				400						3,3	2,77	0,15	24,97 / 4,75	34,0 / 6,0	0,88	30 60
121	ПСД30.33.3,5-П-1	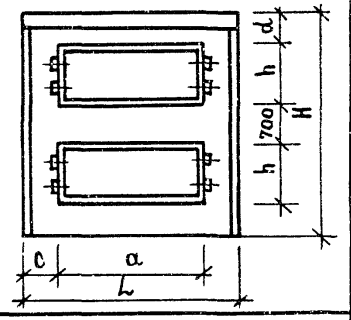	2990	3275	350	1810	910	590	550	75	2,6	2,14	0,13	32,49 / 3,30	45,0 / 4,2	0,88	36.67
122	ПСД30.33.3,5-П-2										2,6	2,14	0,13	32,21 / 3,30	44,6 / 4,2	0,88	36,38
123	ПСД30.33.4,0-П-1				400						3,0	2,47	0,13	33,19 / 3,51	46,0 / 4,5	0,88	37 58
124	ПСД30.33.4,0-П-2										3,0	2,47	0,13	32,93 / 3,51	45,6 / 4,5	0,88	37,32
125	ПСД36.33.3,5-П-1		3590		350			890			3,4	2,79	0,17	35,84 / 3,30	49,8 / 4,2	0,88	40,02
126	ПСД36.33.3,5-П-2										3,4	2,79	0,17	36,09 / 3,30	50,2 / 4,2	0,88	40,26
127	ПСД36.33.4,0-П-1				400						3,9	3,22	0,17	36,53 / 4,75	50,7 / 6,0	0,88	42,15
128	ПСД36.33.4,0-П-2										3,9	3,22	0,17	36,82 / 4,75	51,2 / 6,0	0,88	42,45
129	1ПСО60.33.3,5-П-1	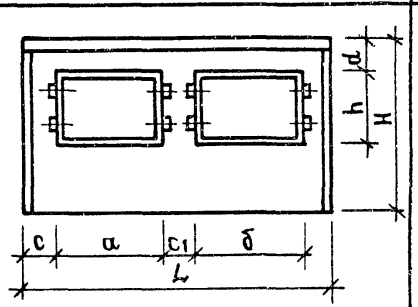	5990	3275	350	2410 / 2110	2110	440 / 590	450	75	4,1	3,32	0,20	62,29 / 5,82	89,1 / 7,3	0,88	68,99
130	1ПСО60.33.3,5-П-2										4,1	3,32	0,20	53,00 / 5,82	74,8 / 7,3	0,88	59,69
131	1ПСО60.33.3,5-П-3										4,1	3,32	0,20	57,09 / 5,82	80,8 / 7,3	0,88	63,79
132	1ПСО60.33.4,0-П-1				400						4,6	3,82	0,20	63,19 / 6,03	90,3 / 7,6	0,88	70,10
133	1ПСО60.33.4,0-П-2										4,6	3,82	0,20	54,01 / 6,03	76,2 / 7,6	0,88	60,92
134	1ПСО60.33.4,0-П-3										4,6	3,82	0,20	58,27 / 6,03	82,5 / 7,6	0,88	65,18
135	2ПСО60.33.3,5-П-1				350		1810				4,6	3,77	0,23	62,46 / 5,82	89,3 / 7,3	0,88	69,16
136	2ПСО60.33.3,5-П-2										4,6	3,77	0,23	53,17 / 5,82	75,0 / 7,3	0,88	59,87

№№ п.п.	Марка изделия	Эскиз	Размеры, мм L	H	B	a/б	h	c/c1	d	Марка бетона	Масса изделия т	Расход материалов: Бетон м³	Отделочный материал м³	Сталь, кг: Арматурная натуральн. стержневая на заклад. детали	Арматурная приведён. к А-I в т.ч. на заклад. детали	Прокат	Всего
137	2ПС060.33.3,5-П-3	Эскиз см лист 6	5990	3275	350	2410/2110	1810	440/590	450	75	4,6	3,77	0,23	57,27/5,82	81,0/7,3	0,88	63,57
138	2ПС060.33.4,0-П-1				400						5,2	4,34	0,23	63,38/6,03	90,6/7,6	0,88	70,28
139	2ПС060.33.4,0-П-2										5,2	4,34	0,23	54,20/6,03	76,5/7,6	0,88	61,10
140	2ПС060.33.4,0-П-3										5,2	4,34	0,23	58,46/6,03	82,7/7,6	0,88	65,37
141	3ПС060.33.3,5-П-1				350	2110/2110	2110	440/890			4,3	3,53	0,21	61,62/5,82	88,1/7,3	0,88	68,32
142	3ПС060.33.3,5-П-2										4,3	3,53	0,21	52,53/5,82	73,8/7,3	0,88	59,03
143	3ПС060.33.3,5-П-3										4,3	3,53	0,21	56,97/5,82	80,6/7,3	0,88	63,57
144	3ПС060.33.4,0-П-1				400						4,9	4,06	0,21	62,48/6,03	89,3/7,6	0,88	69,39
145	3ПС060.33.4,0-П-2										4,9	4,06	0,21	53,30/6,03	75,2/7,6	0,88	60,21
146	3ПС060.33.4,0-П-3										4,9	4,06	0,21	58,13/6,03	82,2/7,6	0,88	65,03
147	4ПС060.33.3,5-П-1				350		1810				4,8	3,95	0,24	61,80/5,82	88,3/7,3	0,88	68,50
148	4ПС060.33.3,5-П-2										4,8	3,95	0,24	52,51/5,82	74,0/7,3	0,88	59,21
149	4ПС060.33.3,5-П-3										4,8	3,95	0,24	57,15/5,82	80,8/7,3	0,88	63,84
150	4ПС060.33.4,0-П-1				400						5,5	4,55	0,24	62,67/6,03	89,5/7,6	0,88	69,57
151	4ПС060.33.4,0-П-2										5,5	4,55	0,24	53,49/6,03	75,4/7,6	0,88	60,40
152	4ПС060.33.4,0-П-3										5,5	4,55	0,24	58,31/6,03	82,5/7,6	0,88	65,22
153	5ПС060.33.3,5-П-1				350	1810/1810		590/1190			5,3	4,31	0,26	61,33/5,82	87,6/7,3	0,88	68,02
154	5ПС060.33.3,5-П-2										5,3	4,31	0,26	51,92/5,82	73,1/7,3	0,88	58,61
155	5ПС060.33.3,5-П-3										5,3	4,31	0,26	56,91/5,82	80,5/7,3	0,88	63,61
156	5ПС060.33.4,0-П-1				400						6,0	4,97	0,26	62,13/6,03	88,7/7,6	0,88	69,03
157	5ПС060.33.4,0-П-2										6,0	4,97	0,26	52,83/6,03	74,4/7,6	0,88	58,74
158	5ПС060.33.4,0-П-3										6,0	4,97	0,26	58,03/6,03	82,1/7,6	0,88	64,94

Инв. № подл. | Подпись и дата | Взам. инв. №

NN п.п.	Марка изделия	Эскиз	Размеры, мм L	H	B	a	h	c	d	Марка бетона	Масса изделия т	Расход материалов: Бетон м³	Отделочный материал м³	Сталь, кг: Арматурная: Натуральн. стержневая на закладн. детали	Арматурная: Приведён. к А-I в т.ч. на закладн. детали	Прокат	Всего
159	ПСО30.61.4,0-П	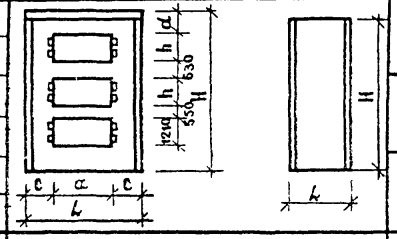	2990	6075	400	1810	810	590	850	75	6,0	4,86	0,26	128,8 / 15,6	187,3 / 19,2	1,44	145,3
160	ПСО30.61.4,5-П				450						6,7	5,50	0,26	126,9 / 15,6	185,4 / 19,2	1,44	144,0
161	ВСП15.60.3,5-П		1480	5865	350	—	—	—	—		3,5	2,86	0,17	64,03 / 9,8	95,0 / 12,1	1,44	75,23
162	ВСП15.60.4,0-П				400						4,0	3,30	0,17	64,10 / 9,8	95,1 / 12,1	1,44	75,30
163	ВСП14.60.3,5-П		1380		350						3,3	2,67	0,16	64,06 / 9,8	95,1 / 12,1	1,44	75,26
164	ВСП14.60.4,0-П				400						3,7	3,08	0,16	64,14 / 9,8	95,2 / 12,1	1,44	75,34
165	ПСП72.10.2,6-П	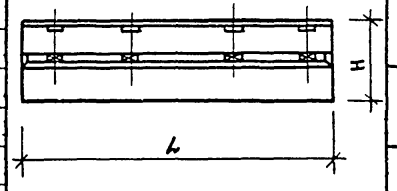	7190	1000	260					75	2,2	1,73	0,14	7,42 / 5,20	10,9 / 6,6	1,44	14,06
166	ПСП72.10.3,1-П				310						2,6	2,09	0,14	7,77 / 6,0	11,4 / 7,5	1,44	15,21
167	ПСП60.10.2,6-П		5990		260						1,8	1,44	0,12	6,53 / 5,20	9,6 / 6,6	1,44	13,18
168	ПСП60.10.3,1-П				310						2,1	1,74	0,12	6,85 / 5,20	10,1 / 6,6	1,44	13,49
169	ПСП36.10.2,6-П		3590		260						1,1	0,86	0,07	4,05 / 3,08	6,0 / 4,0	1,44	8,57
170	ПСП36.10.3,1-П				310						1,3	1,04	0,07	4,05 / 3,48	6,2 / 4,5	1,44	9,17
171	ПСП30.10.2,6-П		2990		260						0,9	0,72	0,06	3,61 / 3,08	5,3 / 4,0	1,44	8,13
172	ПСП30.10.3,1-П				310						1,1	0,87	0,06	3,79 / 3,08	5,6 / 4,0	1,44	8,31
173	ПСП30.15.2,6-П			1500	260						1,4	1,08	0,09	4,30 / 3,96	6,3 / 5,2	2,16	10,42
174	ПСП30.15.3,1-П				310						1,6	1,30	0,09	4,50 / 3,96	6,6 / 5,2	2,16	10,62
175	ПСП18.10.2,6-П-1	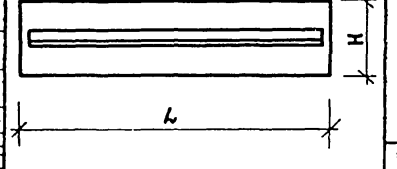	1790	1000	260	—	—	—	—	75	0,5	0,43	0,04	2,38 / 3,08	3,5 / 4,0	1,44	6,90
176	ПСП18.10.2,6-П-2				260						0,5	0,43	0,04	2,38 / 3,08	3,5 / 4,0	1,44	6,90
177	ПСП18.10.2,6-П-3				260						0,5	0,43	0,04	2,38 / 3,08	3,5 / 4,0	1,44	6,90
178	ПСП18.10.3,1-П-1				310						0,6	0,52	0,04	2,50 / 3,08	3,7 / 4,0	1,44	7,02
179	ПСП18.10.3,1-П-2				310						0,6	0,52	0,04	2,50 / 3,08	3,7 / 4,0	1,44	7,02
180	ПСП18.10.3,1-П-3				310						0,6	0,52	0,04	2,50 / 3,08	3,7 / 4,0	1,44	7,02
181	ПСП12.10.2,6-П-1		1190		260						0,4	0,29	0,02	1,57 / 3,08	2,3 / 4,0	1,44	6,09

Инв. № подл. | Подпись и дата | Взам. инв. №

№№ п.п.	Марка изделия	Эскиз	Размеры, мм L	H	B	a	h	c	d	Марка бетона	Масса изделия т	Расход материалов: Бетон м³	Отделочный материал м³	Сталь, кг: Арматурная натуральн. стержневая на закладн. детали	Приведён к А-I в т.ч. на закладн. детали	Прокат	Всего
182	ПСП12.10.2,6-П-2	Эскиз см лист 8	1190	1000	260	—	—	—	—	75	0,4	0,29	0,04	1,57/3,08	2,3/4,0	1,44	6,09
183	ПСП12.10.2,6-П-3										0,4	0,29	0,02	1,57/3,08	2,3/4,0	1,44	6,09
184	ПСП12.10.3,1-П-1				310						0,4	0,35	0,02	1,65/3,08	2,4/4,0	1,44	6,17
185	ПСП12.10.3,1-П-2										0,4	0,35	0,02	1,65/3,08	2,4/4,0	1,44	6,17
186	ПСП12.10.3,1-П-3										0,4	0,35	0,02	1,65/3,08	2,4/4,0	1,44	6,17
187	ПСП14.10.2,6-П-1		1465		260						0,4	0,35	0,03	1,78/3,08	2,6/4,0	1,44	6,30
188	ПСП14.10.2,6-П-2										0,4	0,35	0,03	1,78/3,08	2,6/4,0	1,44	6,30
189	ПСП15.10.3,1-П-1		1515		310						0,5	0,44	0,03	1,89/3,08	2,8/4,0	1,44	6,42
190	ПСП15.10.3,1-П-2										0,5	0,44	0,03	1,89/3,08	2,8/4,0	1,44	6,42
191	ПСП20.10.2,6-П-1		2065		260						0,6	0,50	0,04	2,58/3,08	3,8/4,0	1,44	7,10
192	ПСП20.10.2,6-П-2										0,6	0,50	0,04	2,58/3,08	3,8/4,0	1,44	7,10
193	ПСП21.10.3,1-П-1		2115		310						0,8	0,61	0,04	2,73/3,08	4,0/4,0	1,44	7,26
194	ПСП21.10.3,1-П-2										0,8	0,61	0,04	2,73/3,08	4,0/4,0	1,44	7,26
195	ПСП17.15.2,6-П-1		1765	1500	260						0,8	0,64	0,05	2,86/5,01	4,2/6,9	4,32	12,19
196	ПСП17.15.2,6-П-2										0,8	0,64	0,05	2,86/5,01	4,2/6,9	4,32	12,19
197	ПСП18.15.3,1-П-1		1815		310						1,0	0,79	0,05	3,03/5,01	4,5/6,9	4,32	12,35
198	ПСП18.15.3,1-П-2										1,0	0,79	0,05	3,03/5,01	4,5/6,9	4,32	12,35
199	ПС15.61.3,5-П	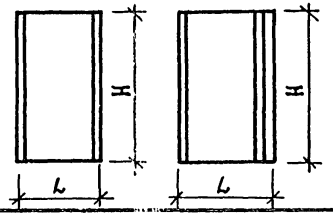	1490	6075	350	—	—	—	—	75	3,7	2,99	0,18	68,89/8,80	100,2/10,6	—	77,69
200	ПС15.61.4,0-П				400						4,1	3,44	0,18	27,03/8,80	36,9/10,6	—	85,83
201	1ПС18.61.3,5-П		1845		350						4,6	3,70	0,22	79,05/10,40	114,8/12,6	—	89,45
202	1ПС19.61.4,0-П		1895		400						5,3	4,38	0,23	37,50/10,40	52,0/12,6	—	47,90
203	2ПС18.61.3,5-П		1845		350						4,6	3,70	0,23	79,05/10,40	114,8/12,6	—	89,45
204	2ПС19.61.4,0-П		1895		400						5,3	4,38	0,23	37,50/10,40	52,0/12,6	—	47,90

Инв. № подл. | Подпись и дата | Взамен инв. №

ФОРМАТ	ЗОНА	ПОЗ.	ОБОЗНАЧЕНИЕ	НАИМЕНОВАНИЕ	КОЛ НА ИСПОЛН. 1.220.1-2.3 1.0.0.0-																		ПРИМЕЧАНИЕ
						01	02	03	04	05	06	07	08	09	10	11	12	13	14	15	16	17	18	19	
				ДОКУМЕНТАЦИЯ:																					
12			1.220.1-2.3 1.0.0.0 СВ	СБОРОЧНЫЙ ЧЕРТЕЖ	*	*	*	*	*	*	*	*	*	*	*	*	*	*	*	*	*	*	*	*	
12			1.220.1-2.3 0.0.0.0 У	УЗЛЫ	*	*	*	*	*	*	*	*	*	*	*	*	*	*	*	*	*	*	*	*	
12			1.220.1-2.3 1.0.0.0 ВМС	ВЕДОМОСТЬ МАТЕРИАЛОВ И ВЫБОРКА СТАЛИ	*	*	*	*	*	*	*	*	*	*	*	*	*	*	*	*	*	*	*	*	
12			1.220.1-2.3 0.0.0.0 ПЗ	ПОЯСНИТЕЛЬНАЯ ЗАПИСКА	*	*	*	*	*	*	*	*	*	*	*	*	*	*	*	*	*	*	*	*	
				СБОРОЧНЫЕ ЕДИНИЦЫ:																					
12		1	1.220.1-2.4 0.1.0.0	КАРКАС ПР. КП1	1																			
			1.220.1-2.4 0.1.0.0-01	КАРКАС ПР. КП2		1																		
			1.220.1-2.4 0.1.0.0-02	КАРКАС ПР. КП3			1																	
			1.220.1-2.4 0.1.0.0-03	КАРКАС ПР. КП4				1																
			1.220.1-2.4 0.1.0.0-04	КАРКАС ПР. КП5					1															
			1.220.1-2.4 0.1.0.0-05	КАРКАС ПР. КП6						1														
			1.220.1-2.4 0.1.0.0-06	КАРКАС ПР. КП7							1													
			1.220.1-2.4 0.1.0.0-07	КАРКАС ПР. КП8								1												
			1.220.1-2.4 0.1.0.0-08	КАРКАС ПР. КП9									1											
			1.220.1-2.4 0.1.0.0-09	КАРКАС ПР. КП10										1										
			1.220.1-2.4 0.1.0.0-10	КАРКАС ПР. КП11											1									
			1.220.1-2.4 0.1.0.0-11	КАРКАС ПР. КП12												1								
			1.220.1-2.4 0.1.0.0-12	КАРКАС ПР. КП13													1							
			1.220.1-2.4 0.1.0.0-13	КАРКАС ПР. КП14														1						
			1.220.1-2.4 0.1.0.0-14	КАРКАС ПР. КП15															1					
			1.220.1-2.4 0.1.0.0-15	КАРКАС ПР. КП16																1				
			1.220.1-2.4 0.1.0.0-16	КАРКАС ПР. КП17																	1			
			1.220.1-2.4 0.1.0.0-17	КАРКАС ПР. КП18																		1		
			1.220.1-2.4 0.1.0.0-18	КАРКАС ПР. КП19																			1	
			1.220.1-2.4 0.1.0.0-19	КАРКАС ПР. КП20																				1

НАЧ.ОТД	Волынский	
Н.КОНТР	Луговая	
ГИП	Ванян	
РУК. ГР.	Николаева	
РУК. ГР.		
ПРОВЕРИЛ	Луговая	
РАЗРАБ.	Хорошилова	

1.220.1-3 1.0.0.0

ПАНЕЛЬ ПСО

СТАДИЯ	ЛИСТ	ЛИСТОВ
Р	1	4

ЦНИИЭП торгово-бытовых зданий и туристских комплексов

СКАЛА

ОПЕРАТОР ТЛП КОРТ

ЭПВЦ КиевЗНИИЭП

ИНВ.№ ПОДЛ. | ПОДП. И ДАТА | ВЗАМ.ИНВ.№

ФОРМАТ 12

ФОРМАТ	ЗОНА	ПОЗ.	ОБОЗНАЧЕНИЕ	НАИМЕНОВАНИЕ	КОЛ НА ИСПОЛН 1.220.1-2.3 1.0.0.0-																			ПРИМЕЧАНИЕ
					20	21	22	23	24	25	26	27	28	29	30	31	32	33	34	35	36	37	38	39	
				ДОКУМЕНТАЦИЯ:																				
12			1.220.1-2.3 1.0.0.0 СБ	СБОРОЧНЫЙ ЧЕРТЕЖ	*	*	*	*	*	*	*	*	*	*	*	*	*	*	*	*	*	*	*	*	
12			1.220.1-2.3 0.0.0.0 У	УЗЛЫ	*	*	*	*	*	*	*	*	*	*	*	*	*	*	*	*	*	*	*	*	
12			1.220.1-2.3 1.0.0.0 ВМС	ВЕДОМОСТЬ МАТЕРИАЛОВ И ВЫБОРКА СТАЛИ	*	*	*	*	*	*	*	*	*	*	*	*	*	*	*	*	*	*	*	*	
12			1.220.1-2.3 0.0.0.0 ПЗ	ПОЯСНИТЕЛЬНАЯ ЗАПИСКА	*	*	*	*	*	*	*	*	*	*	*	*	*	*	*	*	*	*	*	*	
				СБОРОЧНЫЕ ЕДИНИЦЫ:																				
12		1	1.220.1-2.4 0.1.0.0-20	КАРКАС ПР. КП21	1																			
			1.220.1-2.4 0.1.0.0-21	КАРКАС ПР. КП22		1																		
			1.220.1-2.4 0.1.0.0-22	КАРКАС ПР. КП23			1																	
			1.220.1-2.4 0.1.0.0-23	КАРКАС ПР. КП24				1																
			1.220.1-2.4 0.1.0.0-24	КАРКАС ПР. КП25					1															
			1.220.1-2.4 0.1.0.0-25	КАРКАС ПР. КП26						1														
			1.220.1-2.4 0.1.0.0-26	КАРКАС ПР. КП27							1													
			1.220.1-2.4 0.1.0.0-27	КАРКАС ПР. КП28								1												
			1.220.1-2.4 0.1.0.0-28	КАРКАС ПР. КП29									1											
			1.220.1-2.4 0.1.0.0-29	КАРКАС ПР. КП30										1										
			1.220.1-2.4 0.1.0.0-30	КАРКАС ПР. КП31											1									
			1.220.1-2.4 0.1.0.0-31	КАРКАС ПР. КП32												1								
			1.220.1-2.4 0.1.0.0-32	КАРКАС ПР. КП33													1							
			1.220.1-2.4 0.1.0.0-33	КАРКАС ПР. КП34														1						
			1.220.1-2.4 0.1.0.0-34	КАРКАС ПР. КП35															1					
			1.220.1-2.4 0.1.0.0-35	КАРКАС ПР. КП36																1				
			1.220.1-2.4 0.1.0.0-36	КАРКАС ПР. КП37																	1			
			1.220.1-2.4 0.1.0.0-37	КАРКАС ПР. КП38																		1		
			1.220.1-2.4 0.1.0.0-38	КАРКАС ПР. КП39																			1	
			1.220.1-2.4 0.1.0.0-39	КАРКАС ПР. КП40																				1

ЭПВЦ КиевЗНИИЭП | ОПЕРАТОР ТЛП КОРТ | СКАЛА

ИНВ. № ПОДЛ. | ПОДП. И ДАТА | ВЗАМ. ИНВ. №

1.220.1-2.3 1.0.0.0

ЛИСТ 2

ФОРМАТ 12

ФОРМАТ	ЗОНА	ПОЗ.	ОБОЗНАЧЕНИЕ	НАИМЕНОВАНИЕ	КОЛ НА ИСПОЛН 1.220.1-2.3 1.0.0.0-																			ПРИМЕЧАНИЕ
					40	41	42	43	44	45	46	47	48	49	50	51	52	53	54	55	56	57	58	59	
				ДОКУМЕНТАЦИЯ:																					
12			1.220.1-2.3 1.0.0.0 СБ	СБОРОЧНЫЙ ЧЕРТЕЖ	*	*	*	*	*	*	*	*	*	*	*	*	*	*	*	*	*	*	*	*	
12			1.220.1-2.3 0.0.0.0 У	УЗЛЫ	*	*	*	*	*	*	*	*	*	*	*	*	*	*	*	*	*	*	*	*	
12			1.220.1-2.3 1.0.0.0 ВМС	ВЕДОМОСТЬ МАТЕРИАЛОВ И ВЫБОРКА СТАЛИ	*	*	*	*	*	*	*	*	*	*	*	*	*	*	*	*	*	*	*	*	
12			1.220.1-2.3 0.0.0.0 ПЗ	ПОЯСНИТЕЛЬНАЯ ЗАПИСКА	*	*	*	*	*	*	*	*	*	*	*	*	*	*	*	*	*	*	*	*	
				СБОРОЧНЫЕ ЕДИНИЦЫ:																					
12		1	1.220.1-2.4 0.1.0.0-40	КАРКАС ПР. КП41	1																				
			1.220.1-2.4 0.1.0.0-41	КАРКАС ПР. КП42		1																			
			1.220.1-2.4 0.1.0.0-42	КАРКАС ПР. КП43			1																		
			1.220.1-2.4 0.1.0.0-43	КАРКАС ПР. КП44				1																	
			1.220.1-2.4 0.1.0.0-44	КАРКАС ПР. КП45					1																
			1.220.1-2.4 0.1.0.0-45	КАРКАС ПР. КП46						1															
			1.220.1-2.4 0.1.0.0-46	КАРКАС ПР. КП47							1														
			1.220.1-2.4 0.1.0.0-47	КАРКАС ПР. КП48								1													
			1.220.1-2.4 0.1.0.0-48	КАРКАС ПР. КП49									1												
			1.220.1-2.4 0.1.0.0-49	КАРКАС ПР. КП50										1											
			1.220.1-2.4 0.1.0.0-50	КАРКАС ПР. КП51											1										
			1.220.1-2.4 0.1.0.0-51	КАРКАС ПР. КП52												1									
			1.220.1-2.4 0.1.0.0-52	КАРКАС ПР. КП53													1								
			1.220.1-2.4 0.1.0.0-53	КАРКАС ПР. КП54														1							
			1.220.1-2.4 0.1.0.0-54	КАРКАС ПР. КП55															1						
			1.220.1-2.4 0.1.0.0-55	КАРКАС ПР. КП56																1					
			1.220.1-2.4 0.1.0.0-56	КАРКАС ПР. КП57																	1				
			1.220.1-2.4 0.1.0.0-57	КАРКАС ПР. КП58																		1			
			1.220.1-2.4 0.1.0.0-58	КАРКАС ПР. КП59																			1		
			1.220.1-2.4 0.1.0.0-59	КАРКАС ПР. КП60																				1	

СКАЛА

ОПЕРАТОР ТЛП КОРТ

ЭПВЦ КиевЗНИИЭП

ВЗАМ. ИНВ.№

ПОДП. И ДАТА

ИНВ. № ПОДЛ.

ФОРМАТ	ЗОНА	ПОЗ.	ОБОЗНАЧЕНИЕ	НАИМЕНОВАНИЕ	КОЛ НА ИСПОЛН 1.220.1-2.3 1.0.0.0- 60	61	ПРИМЕ
				ДОКУМЕНТАЦИЯ:			
12			1.220.1-2.3 1.0.0.0 СВ	СБОРОЧНЫЙ ЧЕРТЕЖ	*	*	
12			1.220.1-2.3 0.0.0.0 У	УЗЛЫ	*	*	
12			1.220.1-2.3 1.0.0.0 ВМС	ВЕДОМОСТЬ МАТЕРИАЛОВ И ВЫБОРКА СТАЛИ	*	*	
12			1.220.1-2.3 0.0.0.0 ПЗ	ПОЯСНИТЕЛЬНАЯ ЗАПИСКА	*	*	
				СБОРОЧНЫЕ ЕДИНИЦЫ:			
12		1	1.220.1-2.4 0.1.0.0-60	КАРКАС ПР. КП61	1		
			1.220.1-2.4 0.1.0.0-61	КАРКАС ПР. КП62		1	

СКАЛА

ОПЕРАТОР ГЛП КОРТ

ЭПВЦ КиевЗНИИЭП

ВЗАМ. ИНВ.№

ПОДП. И ДАТА

ИНВ. № ПОДЛ.

1.220.1-2.3 1.0.0.0

ЛИСТ

ФОРМАТ 12

Вид с внутренней стороны

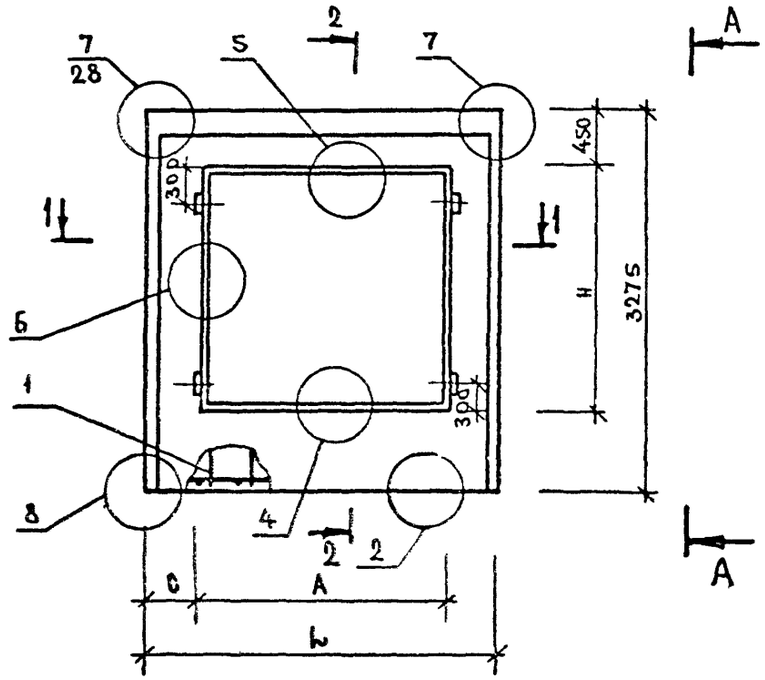

2 – 2

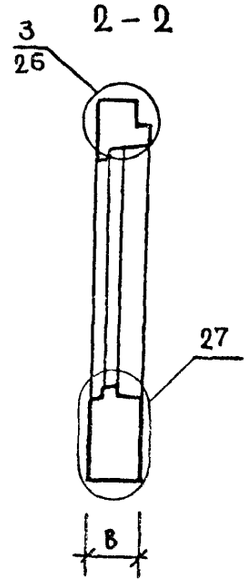

1 – 1

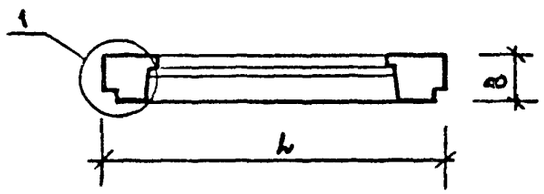

				1.220.1-2.3 1.0.0.0 СБ	
НАЧ. ОТД.	Волынский			ПАНЕЛЬ ПСО	СТАДИЯ: Р; МАССА: СМ ТАБЛ; МАСШТАБ:
Н.КОНТР	Луговая				ЛИСТ 1; ЛИСТОВ 3
ГИП	Ванян				ЦНИИЭП торгово-бытовых зданий и туристских комплексов
РУК. ГР.	Николаева				
РУК. ГР.					
ПРОВЕРИЛ	Луговая				
РАЗРАБ.	Хорошилова				

ЭПВЦ КиевЗНИИЭП | ОПЕРАТОР ТЛП КОРТ | СКАЛА

ВЗАМ. ИНВ.№ | ПОДПИСЬ И ДАТА | ИНВ.№ПОДЛ.

ФОРМАТ 12

ОБОЗНАЧЕНИЕ	МАРКА	L	B	A	H	C	МАССА,Т
1.220.1-2.3 1.0.0.0	ПС024.33.3,5-П	2390	350	1210	1810	590	2.3
-01	ПС024.33.4,0-П	2390	400	1210	1810	590	2.6
-02	1ПС030.33.3,5-П-1	2990	350	2110	2110	440	2.2
-03	1ПС030.33.3,5-П-2	2990	350	2110	2110	440	2.2
-04	1ПС030.33.3,5-П-3	2990	350	2110	2110	440	2.2
-05	1ПС030.33.4,0-П-1	2990	400	2110	2110	440	2.5
-06	1ПС030.33.4,0-П-2	2990	400	2110	2110	440	2.5
-07	1ПС030.33.4,0-П-3	2990	400	2110	2110	440	2.5
-08	2ПС030.33.3,5-П-1	2990	350	2110	1810	440	2.4
-09	2ПС030.33.3,5-П-2	2990	350	2110	1810	440	2.4
10	2ПС030.33.3,5-П-3	2990	350	2110	1810	440	2.4
-11	2ПС030.33.4,0-П-1	2990	400	2110	1810	440	2.8
-12	2ПС030.33.4,0-П-2	2990	400	2110	1810	440	2.7
-13	2ПС030.33.4,0-П-3	2990	400	2110	1810	440	2.7
-14	3ПС030.33.3,5-П-1	2990	350	1810	1810	590	2.6
-15	3ПС030.33.3,5-П-2	2990	350	1810	1810	590	2.6
-16	3ПС030.33.3,5-П-3	2990	350	1810	1810	590	2.6
-17	3ПС030.33.4,0-П-1	2990	400	1810	1810	590	3.0
-18	3ПС030.33.4,0-П-2	2990	400	1810	1810	590	3.0
-19	3ПС030.33.4,0-П-3	2990	400	1810	1810	590	3.0
-20	4ПС030.33.3,5-П	2990	350	1510	1810	590	2.8
-21	4ПС030.33.4,0-П	2990	400	1510	1810	590	3.2
-22	5ПС030.33.3,5-П-1	2990	350	1810	1210	590	3.1
-23	5ПС030.33.3,5-П-2	2990	350	1810	1210	590	3.1
-24	5ПС030.33.3,5-П-3	2990	350	1810	1210	590	3.1
-25	5ПС030.33.4,0-П-1	2990	400	1810	1210	590	3.5
-26	5ПС030.33.4,0-П-2	2990	400	1810	1210	590	3.5
-27	5ПС030.33.4,0-П-3	2990	400	1810	1210	590	3.5
-28	6ПС030.33.3,5-П	2990	350	910	1810	590	3.3
-29	6ПС030.33.4,0-П	2990	400	910	1810	590	3.7
-30	7ПС030.33.3,5-П	2990	350	910	1810	1490	3.3

ЭПВЦ КиевЗНИИЭП
ОПЕРАТОР ТЛП КОРТ
СКАЛА
ВЗАМ. ИНВ.№
ПОДП. И ДАТА
ИНВ.№ПОДЛ

ОБОЗНАЧЕНИЕ	МАРКА	L	B	A	H	C	МАССА,Т
1.220.1-2.3 1.0.0.0-31	7ПС030.33.4,0-П	2990	400	910	1810	1490	3.7
-32	1ПС036.33.3,5-П-1	3590	350	2110	1810	740	3.2
-33	1ПС036.33.3,5-П-2	3590	350	2110	1810	740	3.2
-34	1ПС036.33.3,5-П-3	3590	350	2110	1810	740	3.2
-35	1ПС036.33.4,0-П-1	3590	400	2110	1810	740	3.6
-36	1ПС036.33.4,0-П-2	3590	400	2110	1810	740	3.6
-37	1ПС036.33.4,0-П-3	3590	400	2110	1810	740	3.6
-38	2ПС036.33.3,5-П-1	3590	350	1810	1810	890	3.4
-39	2ПС036.33.3,5-П-2	3590	350	1810	1810	890	3.4
-40	2ПС036.33.3,5-П-3	3590	350	1810	1810	890	3.4
-41	2ПС036.33.4,0-П-1	3590	400	1810	1810	890	3.9
-42	2ПС036.33.4,0-П-2	3590	400	1810	1810	890	3.9
-43	2ПС036.33.4,0-П-3	3590	400	1810	1810	890	3.9
-44	3ПС036.33.3,5-П-1	3590	350	2110	1210	740	3.7
-45	3ПС036.33.3,5-П-2	3590	350	2110	1210	740	3.7
-46	3ПС036.33.3,5-П-3	3590	350	2110	1210	740	3.7
-47	3ПС036.33.4,0-П-1	3590	400	2110	1210	740	4.2
-48	3ПС036.33.4,0-П-2	3590	400	2110	1210	740	4.2
-49	3ПС036.33.4,0-П-3	3590	400	2110	1210	740	4.2
-50	4ПС036.33.3,5-П	3590	350	1210	1810	740	3.9
-51	4ПС036.33.4,0-П	3590	400	1210	1810	740	4.4
-52	5ПС036.33.3,5-П	3590	350	1210	1810	1640	3.9
-53	5ПС036.33.4,0-П	3590	400	1210	1810	1640	4.4
-54	6ПС036.33.3,5-П-1	3590	350	2410	2110	590	2.7
-55	6ПС036.33.3,5-П-2	3590	350	2410	2110	590	2.7
-56	6ПС036.33.3,5-П-3	3590	350	2410	2110	590	2.7
-57	6ПС036.33.4,0-П-1	3590	400	2410	2110	590	3.1
-58	6ПС036.33.4,0-П-2	3590	400	2410	2110	590	3.1
-59	6ПС036.33.4,0-П-3	3590	400	2410	2110	590	3.1
-60	ПС027.33.3,5-П	2710	350	1510	1810	440	2.5
-61	ПС027.33.4,0-П	2660	400	1510	1810	740	2.7

ЭПВЦ КиевЗНИИЭП
ОПЕРАТОР ТЛП КОРТ
СКАЛА
ВЗАМ. ИНВ.№
ПОДП. И ДАТА
В№ПОДЛ

НАИМЕНОВАНИЕ	КОЛ НА ИСПОЛН. 1.220.1-2.3 1.0.0.0-																			
		01	02	03	04	05	06	07	08	09	10	11	12	13	14	15	16	17	18	19
МАТЕРИАЛЫ:																				
БЕТОН ЛЕГК. М75 М.КУБ.	1.860	2.142	1.762	1.762	1.762	2.029	2.029	2.029	1.971	1.971	1.971	2.270	2.270	2.270	2.150	2.150	2.150	2.476	2.476	2.476
РАСТВОР ЦЕМ. М100 М.КУБ.	0.113	0.113	0.107	0.107	0.107	0.107	0.107	0.107	0.119	0.119	0.119	0.119	0.119	0.119	0.130	0.130	0.130	0.130	0.130	0.130
ПОКАЗАТЕЛИ:																				
МАССА СТАЛИ КГ	28.30	29.68	37.81	33.39	33.05	38.57	34.21	33.89	38.06	33.64	33.30	39.23	34.86	34.54	38.07	33.82	33.63	38.82	34.62	34.46
АРМАТУРНЫЕ ИЗДЕЛИЯ	24.53	25.30	34.03	29.61	29.27	34.59	30.22	29.90	34.28	29.86	29.52	34.84	30.48	30.15	33.90	29.64	29.46	34.44	30.23	30.08
АРМАТУРНАЯ СТАЛЬ	24.53	25.30	34.03	29.61	29.27	34.59	30.22	29.90	34.28	29.86	29.52	34.84	30.48	30.15	33.90	29.64	29.46	34.44	30.23	30.08
КЛАСС А-I	4.400	4.520	4.400	4.400	4.400	4.520	4.520	4.520	4.400	4.400	4.400	4.520	4.520	4.520	4.400	4.400	4.400	4.520	4.520	4.520
Ф12АI ГОСТ 5781-75	4.400	4.520	4.400	4.400	4.400	4.520	4.520	4.520	4.400	4.400	4.400	4.520	4.520	4.520	4.400	4.400	4.400	4.520	4.520	4.520
КЛАСС А-III	11.96	11.96	16.14	13.90	13.90	16.14	13.90	13.90	16.27	14.03	14.03	16.27	14.03	14.03	16.54	14.30	14.30	16.54	14.30	14.30
Ф6АШ ГОСТ 5781-75	5.904	5.904	5.944	5.944	5.944	5.944	5.944	5.944	6.077	6.077	6.077	6.077	6.077	6.077	6.343	6.343	6.343	6.343	6.343	6.343
Ф8АШ ГОСТ 5781-75	6.061	6.061	3.977	7.955	7.955	3.977	7.955	7.955	3.977	7.955	7.955	3.977	7.955	7.955	3.977	7.955	7.955	3.977	7.955	7.955
Ф10АШ ГОСТ 5.1459-72*			6.215			6.215			6.215			6.215			6.215			6.215		
КЛАСС ВР-I	8.162	8.810	13.50	11.31	10.97	13.93	11.80	11.48	13.61	11.43	11.09	14.05	11.92	11.60	12.96	10.94	10.76	13.38	11.42	11.26
Ф4ВРI ТУ 14-4-659-75	6.519	7.012	7.258	7.258	7.854	7.520	7.520	8.135	7.053	7.053	7.649	7.320	7.320	7.935	6.625	6.625	7.412	6.886	6.886	7.698
Ф5ВРI ТУ 14-4-659-75	1.644	1.799	6.238	4.056	3.119	6.410	4.283	3.346	6.559	4.376	3.439	6.731	4.604	3.666	6.335	4.318	3.347	6.495	4.530	3.559
ЗАКЛАДНЫЕ ИЗДЕЛИЯ	3.777	4.386	3.777	3.777	3.777	3.986	3.986	3.986	3.777	3.777	3.777	4.386	4.386	4.386	4.177	4.177	4.177	4.386	4.386	4.386
ПРОФИЛЬНАЯ СТАЛЬ	0.880	0.880	0.880	0.880	0.880	0.880	0.880	0.880	0.880	0.880	0.880	0.880	0.880	0.880	0.880	0.880	0.880	0.880	0.880	0.880
ПОЛОСОВАЯ	0.880	0.880	0.880	0.880	0.880	0.880	0.880	0.880	0.880	0.880	0.880	0.880	0.880	0.880	0.880	0.880	0.880	0.880	0.880	0.880
-70х8 ГОСТ 103-76 С38/23	0.880	0.880	0.880	0.880	0.880	0.880	0.880	0.880	0.880	0.880	0.880	0.880	0.880	0.880	0.880	0.880	0.880	0.880	0.880	0.880
АРМАТУРНАЯ СТАЛЬ	2.897	3.506	2.897	2.897	2.897	3.106	3.106	3.106	2.897	2.897	2.897	3.506	3.506	3.506	3.297	3.297	3.297	3.506	3.506	3.506
КЛАСС А-II	2.120	2.520	2.120	2.120	2.120	2.120	2.120	2.120	2.120	2.120	2.120	2.520	2.520	2.520	2.520	2.520	2.520	2.520	2.520	2.520
Ф12АII ГОСТ 5781-75	2.120	2.520	2.120	2.120	2.120	2.120	2.120	2.120	2.120	2.120	2.120	2.520	2.520	2.520	2.520	2.520	2.520	2.520	2.520	2.520
КЛАСС А-III	0.777	0.986	0.777	0.777	0.777	0.986	0.986	0.986	0.777	0.777	0.777	0.986	0.986	0.986	0.777	0.777	0.777	0.986	0.986	0.986
Ф10АШ ГОСТ 5.1459-72*	0.777	0.986	0.777	0.777	0.777	0.986	0.986	0.986	0.777	0.777	0.777	0.986	0.986	0.986	0.777	0.777	0.777	0.986	0.986	0.986

МАРКИРОВКА ИЗДЕЛИЙ ПО ИСПОЛНЕНИЯМ ПРИВЕДЕНА

В ТАБЛИЦЕ ИСПОЛНЕНИЙ К СБОРОЧНОМУ ЧЕРТЕЖУ

НАЧ.ОТД.	Волынский	
Н.КОНТР.	Луговая	
ГИП	Ваняк	
РУК. ГР.	Николаева	
РУК. ГР.		
ПРОВЕРИЛ	Луговая	
РАЗРАБ.	Хорошилова	

1.220.1-2.3 1.0.0.0 ВМС

ПАНЕЛЬ ПСО

СТАДИЯ	ЛИСТ	ЛИСТОВ
Р	1	4

ЦНИИЭП торгово-бытовых зданий и туристских комплексов

ФОРМАТ 12

ЭПВЦ КиевЗНИИЭП | ОПЕРАТОР ТЛП КОРТ | СКАЛА

ИНВ.№ПОДЛ. | ПОДП. И ДАТА | ВЗАМ.ИНВ.№

НАИМЕНОВАНИЕ	КОЛ НА ИСПОЛН. 1.220.1-2.3 1.0.0.0-																			
	20	21	22	23	24	25	26	27	28	29	30	31	32	33	34	35	36	37	38	39
МАТЕРИАЛЫ:																				
ГОН ЛЕГК. М75 М.КУВ.	2.330	2.682	2.509	2.509	2.509	2.889	2.889	2.889	2.688	3.095	2.688	3.095	2.620	2.620	2.620	3.016	3.016	3.016	2.799	2.799
СТВОР ЦЕМ. М100 М.КУВ.	0.141	0.141	0.152	0.152	0.152	0.15	0.152	0.152	0.163	0.163	0.163	0.163	0.159	0.159	0.159	0.159	0.159	0.159	0.170	0.170
ПОКАЗАТЕЛИ:																				
ССА СТАЛИ КГ	32.50	33.32	38.54	34.29	34.10	40.54	36.33	36.18	33.50	35.35	33.50	35.56	42.36	37.09	37.24	44.38	39.18	39.37	41.97	36.83
АРМАТУРНЫЕ ИЗДЕЛИЯ	28.33	28.93	34.36	30.11	29.93	34.91	30.71	30.55	29.33	29.93	29.33	29.93	38.18	32.92	33.06	38.75	33.56	33.74	37.79	32.65
АРМАТУРНАЯ СТАЛЬ	28.33	28.93	34.36	30.11	29.93	34.91	30.71	30.55	29.33	29.93	29.33	29.93	38.18	32.92	33.06	38.75	33.56	33.74	37.79	32.65
КЛАСС А-I	4.400	4.520	4.400	4.400	4.400	4.520	4.520	4.520	4.400	4.520	4.400	4.520	4.400	4.400	4.400	4.520	4.520	4.520	4.400	4.400
Ø12АI ГОСТ 5781-75	4.400	4.520	4.400	4.400	4.400	4.520	4.520	4.520	4.400	4.520	4.400	4.520	4.400	4.400	4.400	4.520	4.520	4.520	4.400	4.400
КЛАСС А-III	14.56	14.56	16.71	14.47	14.47	16.71	14.47	14.47	16.00	16.00	16.00	16.00	19.24	16.47	16.47	19.24	16.47	16.47	19.50	16.73
Ø6АШ ГОСТ 5781-75	6.610	6.610	6.514	6.514	6.514	6.514	6.514	6.514	8.046	8.046	8.046	8.046	6.610	6.610	6.610	6.610	6.610	6.610	6.876	6.876
Ø8АШ ГОСТ 5781-75	7.955	7.955	3.977	7.955	7.955	3.977	7.955	7.955	7.955	7.955	7.955	7.955	1.932	9.857	9.857	4.932	9.857	9.857	4.932	9.857
Ø10АШ ГОСТ 5.1459-72*			6.215			6.215							7.694			7.694			7.694	
КЛАСС ВР-I	9.362	9.844	13.26	11.24	11.06	13.68	11.72	1..56	8.924	9.411	8.924	9.411	14.54	12.05	12.19	15.00	12.57	12.75	13.89	11.52
Ø4ВРI ТУ 14-4-659-75	7.254	7.541	6.183	6.183	6.970	6.449	6.449	7.261	7.002	7.323	7.002	7.323	7.053	7.053	8.384	7.320	7.320	8.690	6.625	6.625
Ø5ВРI ТУ 14-4-659-75	2.108	2.304	7.075	5.058	4.087	7.235	5.269	4.298	1.923	2.088	1.923	2.088	7.490	4.997	3.811	7.678	5.251	4.064	7.266	4.893
ЗАКЛАДНЫЕ ИЗДЕЛИЯ	4.177	4.386	4.177	4.177	4.177	5.626	5.626	5.626	4.177	5.417	4.177	5.626	4.177	4.177	4.177	5.626	5.626	5.626	4.177	4.177
ПРОФИЛЬНАЯ СТАЛЬ	0.880	0.880	0.880	0.880	0.880	0.880	0.880	0.880	0.880	0.880	0.880	0.880	0.880	0.880	0.880	0.880	0.880	0.880	0.880	0.880
ПОЛОСОВАЯ	0.880	0.880	0.880	0.880	0.880	0.880	0.880	0.880	0.880	0.880	0.880	0.880	0.880	0.880	0.880	0.880	0.880	0.880	0.880	0.880
70Х8 ГОСТ 103-76 С38/23	0.880	0.880	0.880	0.880	0.880	0.880	0.880	0.880	0.880	0.880	0.880	0.880	0.880	0.880	0.880	0.880	0.880	0.880	0.880	0.880
АРМАТУРНАЯ СТАЛЬ	3.297	3.506	3.297	3.297	3.297	4.746	4.746	4.746	3.297	4.537	3.297	4.746	3.297	3.297	3.297	4.746	4.746	4.746	3.297	3.297
КЛАСС А-II	2.520	2.520	2.520	2.520	2.520	3.760	3.760	3.760	2.520	3.760	2.520	3.760	2.520	2.520	2.520	3.760	3.760	3.760	2.520	2.520
Ø12АП ГОСТ 5781-75	2.520	2.520	2.520	2.520	2.520				2.520		2.520		2.520	2.520	2.520				2.520	2.520
Ø14АП ГОСТ 5781-75						3.760	3.760	3.760		3.760		3.760				3.760	3.760	3.760		
КЛАСС А-III	0.777	0.986	0.777	0.777	0.777	0.986	0.986	0.986	0.777	0.777	0.777	0.986	0.777	0.777	0.777	0.986	0.986	0.986	0.777	0.777
ØАШ ГОСТ 5.1459-72*	0.777	0.986	0.777	0.777	0.777	0.986	0.986	0.986	0.777	0.777	0.777	0.986	0.777	0.777	0.777	0.986	0.986	0.986	0.777	0.777

НАИМЕНОВАНИЕ	КОЛ НА ИСПОЛН. 1.220.1-2.3 1.0.0.0-																			
	40	41	42	43	44	45	46	47	48	49	50	51	52	53	54	55	56	57	58	59
МАТЕРИАЛЫ:																				
БЕТОН ЛЕГК. М75 М.КУБ.	2.799	3.223	3.223	3.223	3.037	3.037	3.037	3.498	3.498	3.498	3.157	3.636	3.157	3.636	2.202	2.202	2.202	2.535	2.535	2.535
РАСТВОР ЦЕМ. М100 М.КУБ.	0.170	0.170	0.170	0.170	0.184	0.184	0.184	0.184	0.184	0.184	0.191	0.191	0.191	0.191	0.133	0.133	0.133	0.133	0.133	0.133
ПОКАЗАТЕЛИ:																				
МАССА СТАЛИ КГ	37.17	43.98	38.90	39.29	44.07	38.80	38.95	44.85	41.79	42.12	36.61	37.35	36.61	37.44	42.33	37.18	37.05	43.14	38.05	37.95
АРМАТУРНЫЕ ИЗДЕЛИЯ	33.00	38.35	33.27	33.66	38.65	33.39	33.53	39.23	36.16	36.49	31.19	31.72	31.19	31.81	38.15	33.01	32.88	38.75	33.67	33.56
АРМАТУРНАЯ СТАЛЬ	33.00	38.35	33.27	33.66	38.65	33.39	33.53	39.23	36.16	36.49	31.19	31.72	31.19	31.81	38.15	33.01	32.88	38.75	33.67	33.56
КЛАСС А-I	4.400	4.520	4.520	4.520	4.400	4.400	4.400	4.520	4.520	4.520	4.400	4.520	4.400	4.520	4.400	4.400	4.400	4.520	4.520	4.520
Ф12АI ГОСТ 5781-75	4.400	4.520	4.520	4.520	4.400	4.400	4.400	4.520	4.520	4.520	4.400	4.520	4.400	4.520	4.400	4.400	4.400	4.520	4.520	4.520
КЛАСС А-III	16.73	19.50	16.73	16.73	19.41	16.64	16.64	19.41	16.46	18.46	16.83	16.83	16.83	16.83	18.84	16.07	16.07	18.84	16.07	16.07
Ф6АШ ГОСТ 5781-75	6.876	6.876	6.876	6.876	6.781	6.781	6.781	6.781	6.781	6.781	6.969	6.969	6.969	6.969	6.210	6.210	6.210	6.210	6.210	6.210
Ф8АШ ГОСТ 5781-75	9.857	4.932	9.857	9.857	4.932	9.857	9.857	4.932	11.68	11.68	9.857	9.857	9.857	9.857	4.932	9.857	9.857	4.932	9.857	9.857
Ф10АШ ГОСТ 5.1459-72*		7.694			7.694			7.694							7.694			7.694		
КЛАСС ВР-I	11.87	14.33	12.02	12.41	14.84	12.35	12.49	15.30	13.18	13.51	9.965	10.38	9.965	10.46	14.91	12.54	12.41	15.39	13.08	12.98
Ф4ВРI ТУ 14-4-659-75	8.147	6.886	6.886	8.453	6.611	6.611	7.942	6.883	6.883	8.253	7.579	7.870	7.579	7.870	7.760	7.760	8.826	8.031	8.031	9.127
Ф5ВРI ТУ 14-4-659-75	3.718	7.442	5.130	3.956	8.230	5.737	4.550	8.418	6.300	5.260	2.386	2.509	2.386	2.593	7.155	4.782	3.582	7.362	5.050	3.851
ЗАКЛАДНЫЕ ИЗДЕЛИЯ	4.177	5.626	5.626	5.626	5.417	5.417	5.417	5.626	5.626	5.626	5.417	5.626	5.417	5.626	4.177	4.177	4.177	4.386	4.386	4.386
ПРОФИЛЬНАЯ СТАЛЬ	0.880	0.880	0.880	0.880	0.880	0.880	0.880	0.880	0.880	0.880	0.880	0.880	0.880	0.880	0.880	0.880	0.880	0.880	0.880	0.880
ПОЛОСОВАЯ	0.880	0.880	0.880	0.880	0.880	0.880	0.880	0.880	0.880	0.880	0.880	0.880	0.880	0.880	0.880	0.880	0.880	0.880	0.880	0.880
-70Х8 ГОСТ 103-76 С38/23	0.880	0.880	0.880	0.880	0.880	0.880	0.880	0.880	0.880	0.880	0.880	0.880	0.880	0.880	0.880	0.880	0.880	0.880	0.880	0.880
АРМАТУРНАЯ СТАЛЬ	3.297	4.746	4.746	4.746	4.537	4.537	4.537	4.746	4.746	4.746	4.537	4.746	4.537	4.746	3.297	3.297	3.297	3.506	3.506	3.506
КЛАСС А-II	2.520	3.760	3.760	3.760	3.760	3.760	3.760	3.760	3.760	3.760	3.760	3.760	3.760	3.760	2.520	2.520	2.520	2.520	2.520	2.520
Ф12АП ГОСТ 5781-75	2.520														2.520	2.520	2.520	2.520	2.520	2.520
Ф14АП ГОСТ 5781-75		3.760	3.760	3.760	3.760	3.760	3.760	3.760	3.760	3.760	3.760	3.760	3.760	3.760						
КЛАСС А-III	0.777	0.986	0.986	0.986	0.777	0.777	0.777	0.986	0.986	0.986	0.777	0.986	0.777	0.986	0.777	0.777	0.777	0.986	0.986	0.986
Ф10АШ ГОСТ 5.1459-72*	0.777	0.986	0.986	0.986	0.777	0.777	0.777	0.986	0.986	0.986	0.777	0.986	0.777	0.986	0.777	0.777	0.777	0.986	0.986	0.986

ЭПВЦ КиевЗНИИЭП | ТЛП КОРТ | ОПЕРАТОР | СКАЛА

ВЗАМ.ИНВ.№ | ПОДП. И ДАТА | ИНВ. № ПОДЛ.

НАИМЕНОВАНИЕ	КОЛ НА ИСПОЛН. 1.220.1-2.3 1.0.0.0-	
	60	61
МАТЕРИАЛЫ:		
БЕТОН ЛЕГК. М75 М.КУБ.	2.027	2.272
РАСТВОР ЦЕМ. М100 М.КУБ.	0.123	0.120
ПОКАЗАТЕЛИ:		
МАССА СТАЛИ КГ	30.68	31.31
АРМАТУРНЫЕ ИЗДЕЛИЯ	26.50	26.92
АРМАТУРНАЯ СТАЛЬ	26.50	26.92
КЛАСС А-I	4.400	4.520
Ф12АI ГОСТ 5781-75	4.400	4.520
КЛАСС А-III	13.02	12.72
Ф6АIII ГОСТ 5781-75	5.922	5.771
Ф8АIII ГОСТ 5781-75	7.103	6.945
КЛАСС ВР-I	9.079	9.683
Ф4ВРI ТУ 14-4-659-75	7.132	7.398
Ф5ВРI ТУ 14-4-659-75	1.947	2.285
ЗАКЛАДНЫЕ ИЗДЕЛИЯ	4.177	4.386
ПРОФИЛЬНАЯ СТАЛЬ	0.880	0.880
ПОЛОСОВАЯ	0.880	0.880
-70Х8 ГОСТ 103-76 С38/23	0.880	0.880
АРМАТУРНАЯ СТАЛЬ	3.297	3.506
КЛАСС А-II	2.520	2.520
Ф12АII ГОСТ 5781-75	2.520	2.520
КЛАСС А-III	0.777	0.986
Ф10АIII ГОСТ 5.1459-72*	0.777	0.986

ЭПВЦ КиевЗНИИЭП
ОПЕРАТОР ТПП КОРТ
СКАЛА

ВЗАМ.ИНВ.№

ФОРМАТ	ЗОНА	ПОЗ.	ОБОЗНАЧЕНИЕ	НАИМЕНОВАНИЕ	КОЛ НА ИСПОЛН. 1.220.1-2.3 2.0.0.0-																			ПРИМЕЧАНИЕ
						01	02	03	04	05	06	07	08	09	10	11	12	13	14	15	16	17	18	19	
				ДОКУМЕНТАЦИЯ:																					
12			1.220.1-2.3 2.0.0.0 СБ	СБОРОЧНЫЙ ЧЕРТЕЖ	*	*	*	*	*	*	*	*	*	*	*	*	*	*	*	*	*	*	*	*	
12			1.220.1-2.3 0.0.0.0 У	УЗЛЫ	*	*	*	*	*	*	*	*	*	*	*	*	*	*	*	*	*	*	*	*	
12			1.220.1-2.3 2.0.0.0 ВМС	ВЕДОМОСТЬ МАТЕРИАЛОВ И ВЫБОРКА СТАЛИ	*	*	*	*	*	*	*	*	*	*	*	*	*	*	*	*	*	*	*	*	
12			1.220.1-2.3 0.0.0.0 ПЗ	ПОЯСНИТЕЛЬНАЯ ЗАПИСКА	*	*	*	*	*	*	*	*	*	*	*	*	*	*	*	*	*	*	*	*	
				СБОРОЧНЫЕ ЕДИНИЦЫ:																					
12		1	1.220.1-2.4 0.2.0.0	КАРКАС ПР. КП63	1																				
			1.220.1-2.4 0.2.0.0-01	КАРКАС ПР. КП64		1																			
			1.220.1-2.4 0.2.0.0-02	КАРКАС ПР. КП65			1																		
			1.220.1-2.4 0.2.0.0-03	КАРКАС ПР. КП66				1																	
			1.220.1-2.4 0.2.0.0-04	КАРКАС ПР. КП67					1																
			1.220.1-2.4 0.2.0.0-05	КАРКАС ПР. КП68						1															
			1.220.1-2.4 0.2.0.0-06	КАРКАС ПР. КП69							1														
			1.220.1-2.4 0.2.0.0-07	КАРКАС ПР. КП70								1													
			1.220.1-2.4 0.2.0.0-08	КАРКАС ПР. КП71									1												
			1.220.1-2.4 0.2.0.0-09	КАРКАС ПР. КП72										1											
			1.220.1-2.4 0.2.0.0-10	КАРКАС ПР. КП73											1										
			1.220.1-2.4 0.2.0.0-11	КАРКАС ПР. КП74												1									
			1.220.1-2.4 0.2.0.0-12	КАРКАС ПР. КП75													1								
			1.220.1-2.4 0.2.0.0-13	КАРКАС ПР. КП76														1							
			1.220.1-2.4 0.2.0.0-14	КАРКАС ПР. КП77															1						
			1.220.1-2.4 0.2.0.0-15	КАРКАС ПР. КП78																1					
			1.220.1-2.4 0.2.0.0-16	КАРКАС ПР. КП79																	1				
			1.220.1-2.4 0.2.0.0-17	КАРКАС ПР. КП80																		1			
			1.220.1-2.4 0.2.0.0-18	КАРКАС ПР. КП81																			1		
			1.220.1-2.4 0.2.0.0-19	КАРКАС ПР. КП82																				1	

ЭПВЦ Киев ЗНИИЭП | ОПЕРАТОР ТЛП КОРТ | СКАЛА

ИНВ №ПОДЛ. | ПОДП. И ДАТА | ВЗАМ.ИНВ.№

НАЧ.ОТД.	Волынский	
Н.КОНТР	Луговая	
ГИП	Ванян	
РУК. ГР.	Николаева	
РУК. ГР.		
ПРОВЕРИЛ	Луговая	
РАЗРАБ.	Хорошилова	

1.220.1-2.3 2.0.0.0

ПАНЕЛЬ ПС

СТАДИЯ	ЛИСТ	ЛИСТОВ
Р	1	2

ЦНИИЭП торгово-бытовых зданий и туристских комплексов

ФОРМАТ 12

ФОРМАТ	ЗОНА	ПОЗ.	ОБОЗНАЧЕНИЕ	НАИМЕНОВАНИЕ	КОЛ НА ИСПОЛН 1.220.1-2.3 2.0.0.0-										ПРИМЕЧАНИЕ
					20	21	22	23	24	25	26	27	28	29	
				ДОКУМЕНТАЦИЯ:											
12			1.220.1-2.3 2.0.0.0 СВ	СВОРОЧНЫЙ ЧЕРТЕЖ	*	*	*	*	*	*	*	*	*	*	
12			1.220.1-2.3 0.0.0.0 У	УЗЛЫ	*	*	*	*	*	*	*	*	*	*	
12			1.220.1-2.3 2.0.0.0 ВМС	ВЕДОМОСТЬ МАТЕРИАЛОВ И ВЫБОРКА СТАЛИ	*	*	*	*	*	*	*	*	*	*	
12			1.220.1-2.3 0.0.0.0 ПЗ	ПОЯСНИТЕЛЬНАЯ ЗАПИСКА	*	*	*	*	*	*	*	*	*	*	
				СБОРОЧНЫЕ ЕДИНИЦЫ:											
12		1	1.220.1-2.4 0.2.0.0-20	КАРКАС ПР. КП83	1										
			1.220.1-2.4 0.2.0.0-21	КАРКАС ПР. КП84		1									
			1.220.1-2.4 0.2.0.0-22	КАРКАС ПР. КП85			1								
			1.220.1-2.4 0.2.0.0-23	КАРКАС ПР. КП86				1							
			1.220.1-2.4 0.2.0.0-24	КАРКАС ПР. КП87					1						
			1.220.1-2.4 0.2.0.0-25	КАРКАС ПР. КП88						1					
			1.220.1-2.4 0.2.0.0-26	КАРКАС ПР. КП89							1				
			1.220.1-2.4 0.2.0.0-27	КАРКАС ПР. КП90								1			
			1.220.1-2.4 0.2.0.0-28	КАРКАС ПР. КП91									1		
			1.220.1-2.4 0.2.0.0-29	КАРКАС ПР. КП92										1	

ЭПВЦ КиевЗНИИЭП | ОПЕРАТОР ТПП КОРТ | СКЛАД

ИНВ. № ПОДЛ. | ПОДП. И ДАТА | ВЗАМ. ИНВ. №

ЭПВЦ КиевЗНИИЭП
ОПЕРАТОР ГЛП КОРТ
СКАЛА

Вид с внутренней стороны.

Рис. 1

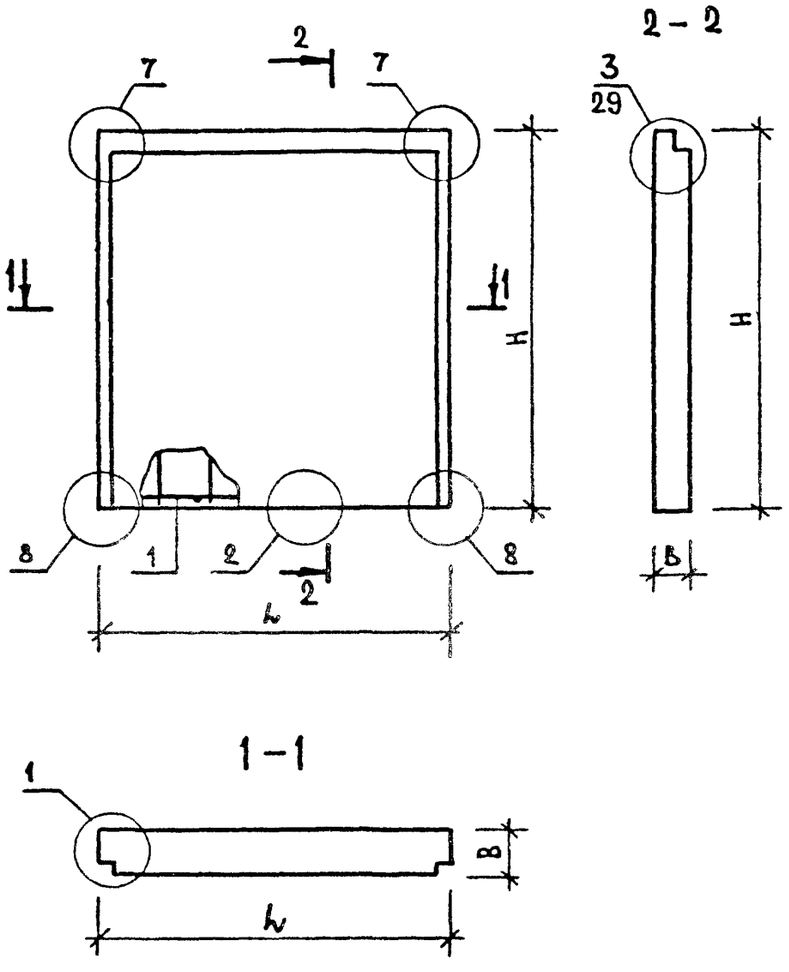

Рис. 2

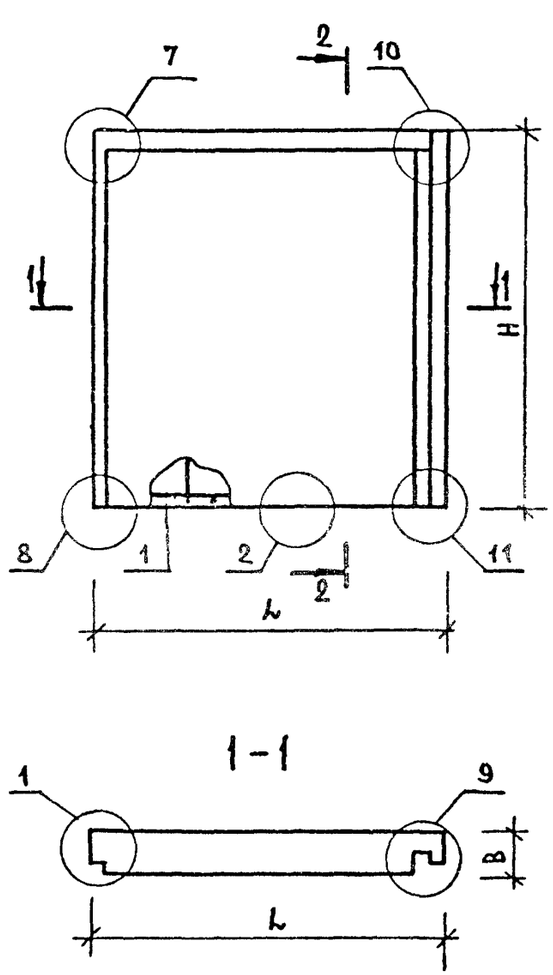

Рис. 3

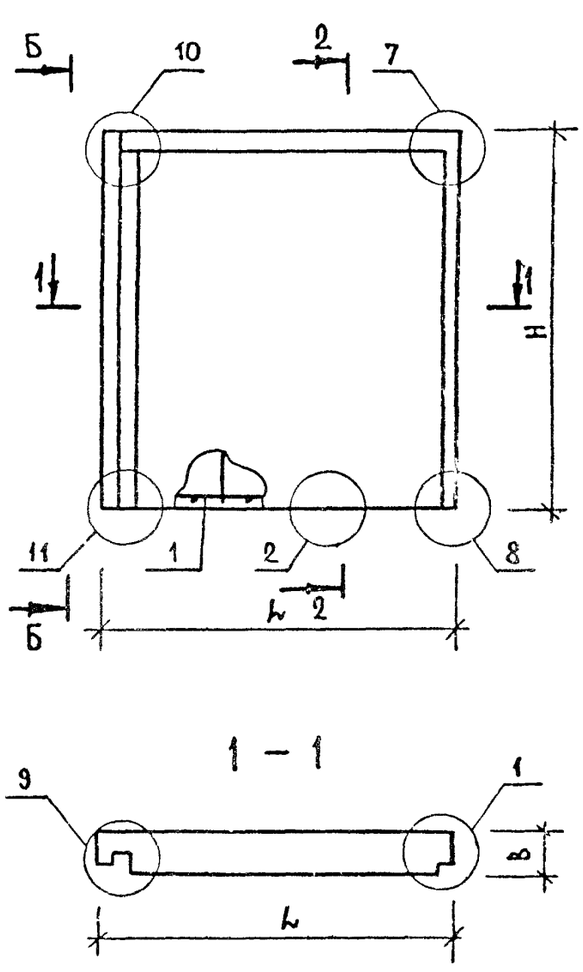

НАЧ. ОТД	Ролынский		
Н.КОНТР	Луговая		
ГИП	Ванян		
РУК. ГР.	Николаева		
РУК. ГР.			
ПРОВЕРИЛ	Луговая		
РАЗРАБ.	Хорошилова		

1.220.1-2.3 2.0.0.0 ОБ

ПАНЕЛЬ ПС

СТАДИЯ	МАССА	МАСШТАБ
Р	СМ ТАБЛ	

ЛИСТ 1 ЛИСТОВ 1

ЦНИИЭП торгово бытовых зданий и туристских комплексов

ФОРМАТ А2

ВЗАМ. ИНВ № | ПОДПИСЬ И ДАТА | ИНВ №ПОДЛ

ОБОЗНАЧЕНИЕ	МАРКА	РИС	L	H	B	МАССА,Т
1.220.1-2.3 2.0.0.0	ПС36.33.3,5-П	1	3590	3275	350	4.7
-01	ПС36.33.4,0-П	1	3590	3275	400	5.4
-02	ПС30.33.3,5-П	1	2990	3275	350	3.9
-03	ПС30.33.4,0-П	1	2990	3275	400	4.5
-04	ПС24.33.3,5-П	1	2390	3275	350	3.1
-05	ПС24.33.4,0-П	1	2390	3275	400	3.6
-06	ПС18.33.3,5-П	1	1790	3275	350	2.4
-07	ПС18.33.4,0-П	1	1790	3275	400	2.7
-08	ПС12.33.3,5-П	1	1190	3275	350	1.6
-09	ПС12.33.4,0-П	1	1190	3275	400	1.8
-10	ПС36.16.3,5-П	1	3590	1625	350	2.3
-11	ПС36.16.4,0-П	1	3590	1625	400	2.7
-12	ПС30.16.3,5-П	1	2990	1625	350	2.0
-13	ПС30.16.4,0-П	1	2990	1625	400	2.2
-14	1ПС18.33.3,5-П	2	1790	3275	350	2.4
-15	1ПС18.33.4,0-П	2	1790	3275	400	2.7
-16	2ПС18.33.3,5-П	3	1790	3275	350	2.4
-17	2ПС18.33.4,0-П	3	1790	3275	400	2.7
-18	1ПС12.33.3,5-П	2	1190	3275	350	1.6
-19	1ПС12.33.4,0-П	2	1190	3275	400	1.8
-20	2ПС12.33.3,5-П	3	1190	3275	350	1.6
-21	2ПС12.33.4,0-П	3	1190	3275	400	1.8
-22	1ПС21.33.3,5-П	2	2065	3275	350	2.7
-23	1ПС21.33.4,0-П	2	2115	3275	400	3.2
-24	2ПС21.33.3,5-П	3	2065	3275	350	2.7
-25	2ПС21.33.4,0-П	3	2115	3275	400	3.2
-26	1ПС14.33.3,5-П	2	1465	3275	350	1.9
-27	1ПС15.33.4,0-П	2	1515	3275	400	2.3
-28	2ПС14.33.3,5-П	3	1465	3275	350	1.9
-29	2ПС15.33.4,0-П	3	1515	3275	400	2.3

ЭПБЦ КиевЗНИИЭП
ОПЕРАТОР
ТЛП КОРТ
СКАЛА
ВЗАМ. ИНВ.№
ПОДП. И ДАТА
ИНВ.№ ПОДЛ.
ФОРМАТ 12

НАИМЕНОВАНИЕ	КОЛ НА ИСПОЛН. 1.220.1-2.3 2.0.0.0-																			
		01	02	03	04	05	06	07	08	09	10	11	12	13	14	15	16	17	18	19
МАТЕРИАЛЫ:																				
БЕТОН ЛЕГК. М75 М.КУБ.	3.880	4.468	3.231	3.721	2.583	2.974	1.935	2.228	1.286	1.481	1.925	2.217	1.603	1.846	1.935	2.228	1.935	2.228	1.286	1.481
РАСТВОР ЦЕМ. М100 М.КУБ.	0.235	0.235	0.196	0.196	0.157	0.157	0.117	0.117	0.078	0.078	0.117	0.117	0.097	0.097	0.117	0.117	0.117	0.117	0.078	0.078
ПОКАЗАТЕЛИ:																				
МАССА СТАЛИ КГ	29.85	30.64	25.82	28.16	22.58	24.51	18.35	19.35	14.55	15.05	20.71	22.61	18.55	20.00	20.72	21.65	20.72	21.65	18.56	19.04
АРМАТУРНЫЕ ИЗДЕЛИЯ	22.83	23.41	20.40	20.93	18.40	18.89	14.58	14.97	10.77	11.06	17.76	18.22	15.60	16.01	17.77	18.20	17.77	18.20	15.61	15.99
АРМАТУРНАЯ СТАЛЬ	22.83	23.41	20.40	20.93	18.40	18.89	14.58	14.97	10.77	11.06	17.76	18.22	15.60	16.01	17.77	18.20	17.77	18.20	15.61	15.99
КЛАСС А-I	4.400	4.520	4.400	4.520	4.400	4.520	4.400	4.520	4.400	4.520	4.400	4.520	4.400	4.520	4.680	4.800	4.680	4.800	4.680	4.800
Ф12АI ГОСТ 5781-75	4.400	4.520	4.400	4.520	4.400	4.520	4.400	4.520	4.400	4.520	4.400	4.520	4.400	4.520	4.680	4.800	4.680	4.800	4.680	4.800
КЛАСС А-III	13.08	13.08	11.59	11.59	10.11	10.11	7.284	7.284	4.477	4.477	8.767	8.767	7.538	7.538	5.065	4.942	5.065	4.942	3.586	3.462
Ф6АШ ГОСТ 5781-75	8.141	8.141	7.609	7.609	7.076	7.076	5.200	5.200	3.325	3.325	3.826	3.826	3.560	3.560	3.542	3.498	3.542	3.498	3.010	2.965
Ф8АШ ГОСТ 5781-75	4.940	4.940	3.977	3.977	3.030	3.030	2.083	2.083	1.152	1.152	4.940	4.940	3.977	3.977	1.523	1.444	1.523	1.444	0.576	0.497
КЛАСС ВР-I	5.350	5.810	4.417	4.827	3.895	4.259	2.893	3.163	1.892	2.067	4.592	4.934	3.660	3.951	8.028	8.454	8.028	8.454	7.342	7.723
Ф4ВРI ТУ 14-4-659-75	4.264	4.555	3.530	3.801	3.204	3.461	2.400	2.592	1.596	1.724	3.507	3.680	2.772	2.925	7.633	7.998	7.633	7.998	7.145	7.495
Ф5ВРI ТУ 14-4-659-75	1.085	1.255	0.888	1.027	0.691	0.798	0.493	0.570	0.296	0.342	1.085	1.255	0.888	1.027	0.395	0.456	0.395	0.456	0.197	0.228
ЗАКЛАДНЫЕ ИЗДЕЛИЯ	7.017	7.226	5.417	7.226	4.177	5.626	3.777	4.386	3.777	3.986	2.948	4.386	2.948	3.986	2.948	3.453	2.948	3.453	2.948	3.053
ПРОФИЛЬНАЯ СТАЛЬ	0.880	0.880	0.880	0.880	0.880	0.880	0.880	0.880	0.880	0.880	0.440	0.880	0.440	0.880	0.440	0.440	0.440	0.440	0.440	0.440
ПОЛОСОВАЯ	0.880	0.880	0.880	0.880	0.880	0.880	0.880	0.880	0.880	0.880	0.440	0.880	0.440	0.880	0.440	0.440	0.440	0.440	0.440	0.440
-70Х8 ГОСТ 103-76 С38/23	0.880	0.880	0.880	0.880	0.880	0.880	0.880	0.880	0.880	0.880	0.440	0.880	0.440	0.880	0.440	0.440	0.440	0.440	0.440	0.440
АРМАТУРНАЯ СТАЛЬ	6.137	6.346	4.537	6.346	3.297	4.746	2.897	3.506	2.897	3.106	2.508	3.506	2.508	3.106	2.508	3.013	2.508	3.013	2.508	2.613
КЛАСС А-II	5.360	5.360	3.760	5.360	2.520	3.760	2.120	2.520	2.120	2.120	2.120	2.520	2.120	2.120	2.120	2.520	2.120	2.520	2.120	2.120
Ф12АП ГОСТ 5781-75					2.520		2.120	2.520	2.120	2.120	2.120	2.520	2.120	2.120	2.120	2.520	2.120	2.520	2.120	2.120
Ф14АП ГОСТ 5781-75			3.760			3.760														
Ф16АП ГОСТ 5781-75	5.360	5.360	"	5.360																
КЛАСС А-III	0.777	0.986	0.777	0.986	0.777	0.986	0.777	0.986	0.777	0.986	0.388	0.986	0.388	0.986	0.388	0.493	0.388	0.493	0.388	0.493
Ф10АШ ГОСТ 5.1459-72*	0.777	0.986	0.777	0.986	0.777	0.986	0.777	0.986	0.777	0.986	0.388	0.986	0.388	0.986	0.388	0.493	0.388	0.493	0.388	0.493

МАРКИРОВКА ИЗДЕЛИЙ ПО ИСПОЛНЕНИЯМ ПРИВЕДЕНА

В ТАБЛИЦЕ ИСПОЛНЕНИЙ К СБОРОЧНОМУ ЧЕРТЕЖУ

НАЧ.ОТД.	Волынский	
Н.КОНТР.	Луговая	
ГИП	Ваняк	
РУК. ГР.	Николаева	
РУК. ГР.		
ПРОВЕРИЛ	Луговая	
РАЗРАБ.	Хорошилова	

1.220.1-2.3 2.0.0.0 ЕМС

ПАНЕЛЬ ПС

СТАДИЯ	ЛИСТ	ЛИСТОВ
Р	1	2

ЦНИИЭП торгово-бытовых зданий и туристских комплексов

ФОРМАТ 12

СКЛАД

ОПЕРАТОР ТЛП КОРТ

ЭПВЦ КиевЗНИИЭП

ВЗАМ.ИНВ.№

ПОДП. И ДАТА

ИНВ.№ПОДЛ.

НАИМЕНОВАНИЕ	КОЛ НА ИСПОЛН. 1.220.1-2.3 2.0.0.0-									
	20	21	22	23	24	25	26	27	28	29
МАТЕРИАЛЫ:										
БЕТОН ЛЕГК. М75 М.КУБ.	1.286	1.481	2.232	2.632	2.232	2.632	1.583	1.885	1.583	1.885
РАСТВОР ЦЕМ. М100 М.КУБ.	0.078	0.078	0.135	0.139	0.135	0.139	0.096	0.099	0.096	0.099
ПОКАЗАТЕЛИ:										
МАССА СТАЛИ КГ	18.56	19.04	23.83	24.53	23.83	24.53	19.61	20.26	19.61	20.26
АРМАТУРНЫЕ ИЗДЕЛИЯ	15.61	15.99	20.48	21.08	20.48	21.08	16.66	17.21	16.66	17.21
АРМАТУРНАЯ СТАЛЬ	15.61	15.99	20.48	21.08	20.48	21.08	16.66	17.21	16.66	17.21
КЛАСС А-I	4.680	4.800	4.680	4.800	4.680	4.800	4.680	4.800	4.680	4.800
Ф12АI ГОСТ 5781-75	4.680	4.800	4.680	4.800	4.680	4.800	4.680	4.800	4.680	4.800
КЛАСС А-Ш	3.586	3.462	7.086	7.042	7.086	7.042	4.264	4.264	4.264	4.264
Ф6АШ ГОСТ 5781-75	3.010	2.965	5.129	5.085	5.129	5.085	3.254	3.254	3.254	3.254
Ф8АШ ГОСТ 5781-75	0.576	0.497	1.957	1.957	1.957	1.957	1.010	1.010	1.010	1.010
КЛАСС ВР-I	7.342	7.723	8.716	9.237	8.716	9.237	7.715	8.141	7.715	8.141
Ф4ВРI ТУ 14-4-659-75	7.145	7.495	8.223	8.667	8.223	8.667	7.419	7.799	7.419	7.799
Ф5ВРI ТУ 14-4-659-75	0.197	0.228	0.493	0.570	0.493	0.570	0.296	0.342	0.296	0.342
ЗАКЛАДНЫЕ ИЗДЕЛИЯ	2.948	3.053	3.348	3.453	3.348	3.453	2.948	3.053	2.948	3.053
ПРОФИЛЬНАЯ СТАЛЬ	0.440	0.440	0.440	0.440	0.440	0.440	0.440	0.440	0.440	0.440
ПОЛОСОВАЯ	0.440	0.440	0.440	0.440	0.440	0.440	0.440	0.440	0.440	0.440
-70Х8 ГОСТ 103-76 С38/23	0.440	0.440	0.440	0.440	0.440	0.440	0.440	0.440	0.440	0.440
АРМАТУРНАЯ СТАЛЬ	2.508	2.613	2.908	3.013	2.908	3.013	2.508	2.613	2.508	2.613
КЛАСС А-П	2.120	2.120	2.520	2.520	2.520	2.520	2.120	2.120	2.120	2.120
Ф12АП ГОСТ 5781-75	2.120	2.120	2.520	2.520	2.520	2.520	2.120	2.120	2.120	2.120
КЛАСС А-Ш	0.388	0.493	0.388	0.493	0.388	0.493	0.388	0.493	0.388	0.493
Ф10АШ ГОСТ 5.1459-72*	0.388	0.493	0.388	0.493	0.388	0.493	0.388	0.493	0.388	0.493

СКАПА

ОПЕРАТОР ТПП КОРТ

ЭПВЦ КиевЗНИИЭП

ВЗАМ.ИНВ.№

ПОДП. И ДАТА

ИНВ. № ПОДЛ.

ФОРМАТ	ЗОНА	ПОЗ.	ОБОЗНАЧЕНИЕ	НАИМЕНОВАНИЕ	КОЛ НА ИСПОЛН. 1.220.1-2.3 3.0.0.0-																ПРИМЕЧАНИЕ
						01	02	03	04	05	06	07	08	09	10	11	12	13	14	15	
				ДОКУМЕНТАЦИЯ:																	
12			1.220.1-2.3 3.0.0.0 СБ	СБОРОЧНЫЙ ЧЕРТЕЖ	*	*	*	*	*	*	*	*	*	*	*	*	*	*	*	*	
12			1.220.1-2.3 0.0.0.0 У	УЗЛЫ	*	*	*	*	*	*	*	*	*	*	*	*	*	*	*	*	
12			1.220.1-2.3 3.0.0.0 ВМС	ВЕДОМОСТЬ МАТЕРИАЛОВ И ВЫБОРКА СТАЛИ	*	*	*	*	*	*	*	*	*	*	*	*	*	*	*	*	
12			1.220.1-2.3 0.0.0.0 ПЗ	ПОЯСНИТЕЛЬНАЯ ЗАПИСКА	*	*	*	*	*	*	*	*	*	*	*	*	*	*	*	*	
				СБОРОЧНЫЕ ЕДИНИЦЫ:																	
12		1	1.220.1-2.4 0.3.0.0	КАРКАС ПР. КП93	1																
			1.220.1-2.4 0.3.0.0-01	КАРКАС ПР. КП94		1															
			1.220.1-2.4 0.3.0.0-02	КАРКАС ПР. КП95			1														
			1.220.1-2.4 0.3.0.0-03	КАРКАС ПР. КП96				1	1												
			1.220.1-2.4 0.3.0.0-04	КАРКАС ПР. КП97						1											
			1.220.1-2.4 0.3.0.0-05	КАРКАС ПР. КП98							1										
			1.220.1-2.4 0.3.0.0-06	КАРКАС ПР. КП99								1									
			1.220.1-2.4 0.3.0.0-07	КАРКАС ПР. КП100									1								
			1.220.1-2.4 0.3.0.0-08	КАРКАС ПР. КП101										1							
			1.220.1-2.4 0.3.0.0-09	КАРКАС ПР. КП102											1						
			1.220.1-2.4 0.3.0.0-10	КАРКАС ПР. КП103												1					
			1.220.1-2.4 0.3.0.0-11	КАРКАС ПР. КП104													1				
			1.220.1-2.4 0.3.0.0-12	КАРКАС ПР. КП105														1			
			1.220.1-2.4 0.3.0.0-13	КАРКАС ПР. КП106															1		
			1.220.1-2.4 0.3.0.0-14	КАРКАС ПР. КП107																1	
			1.220.1-2.4 0.3.0.0-15	КАРКАС ПР. КП108																	

ЭПВЦ КиевЗНИИЭП | ОПЕРАТОР ТЛП КОРТ | СКАЛА

ИНВ №ПОДЛ | ПОДП. И ДАТА | ВЗАМ ИНВ №

НАЧ.ОТД.	Волынский	
Н.КОНТР	ЛУГОВАЯ	
ГИП	ВАНЯН	
РУК. ГР.	НИКОЛАЕВА	
РУК. ГР.		
ПРОВЕРИЛ	ЛУГОВАЯ	
РАЗРАБ.	ХОРОШИЛОВА	

1.220.1-2.3 3.0.0.0

ПАНЕЛЬ ПСБ

СТАДИЯ	ЛИСТ	ЛИСТОВ
Р	1	1

ЦНИИЭП торгово-бытовых зданий и туристских комплексов

ФОРМАТ 12

ЭПВЦ КиевЗНИИЭП | ОПЕРАТОР ТЛП КОРТ | Согласовано

Вид с внутренней стороны.

Рис 1

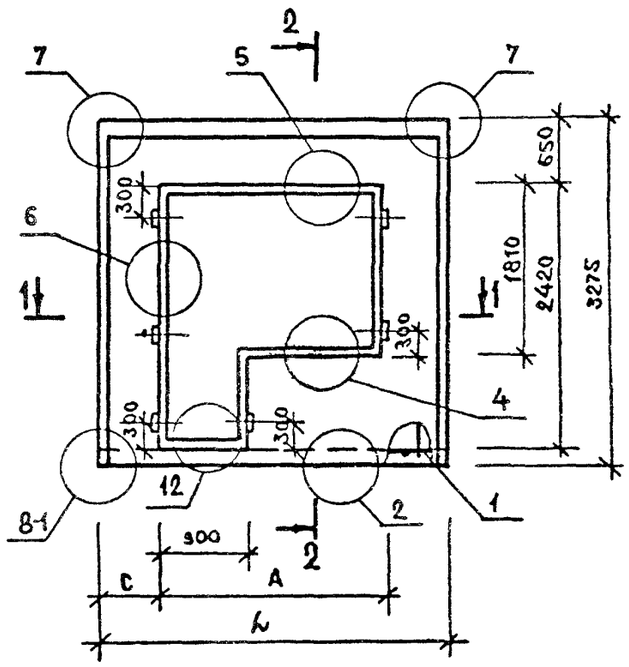

2 – 2

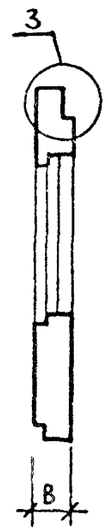

Рис. 2

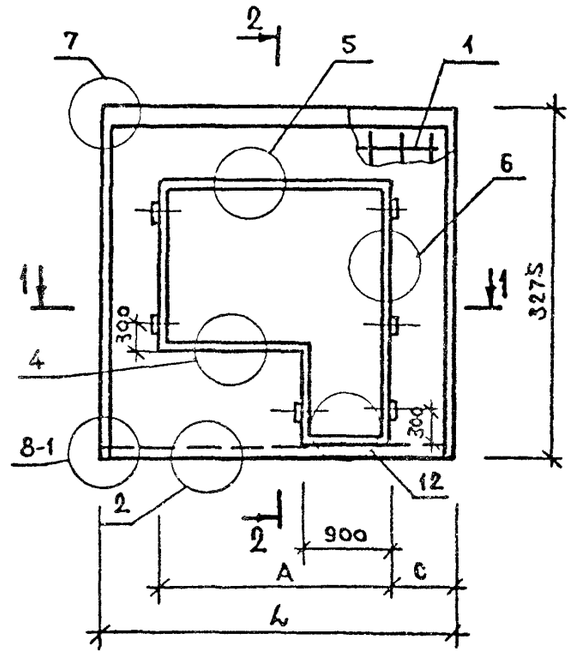

1 – 1

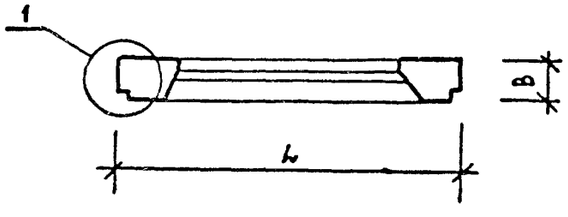

НАЧ. ОТД.	Волынский		
Н.КОНТР	Луговая		
ГИП	Ванян		
РУК. ГР.	Николаева		
РУК. ГР.			
ПРОВЕРИЛ	Луговая		
РАЗРАБ.	Хорошилова		

1.220.1-2.3 3.0.0.0 ОБ

ПАНЕЛЬ ПОБ

СТАДИЯ	МАССА	МАСШТАБ
Р	СМ ТАБЛ	

ЛИСТ 1 ЛИСТОВ 2

ЦНИИЭП торгово-бытовых зданий и туристских комплексов

ФОРМАТ А2

Инв.№подл. | Подпись и дата | Взам. инв.№

ОБОЗНАЧЕНИЕ	МАРКА	РИС	L	B	A	C	МАССА,Т
1.220.1-2.3 3.0.0.0	1ПС630.33.3,5-П-1	1	2990	350	1810	590	2.4
-01	1ПС630.33.3,5-П-2	1	2990	350	1810	590	2.4
-02	1ПС630.33.4,0-П-1	1	2990	400	1810	590	2.7
-03	1ПС630.33.4,0-П-2	1	2990	400	1810	590	2.7
-04	2ПС630.33.3,5-П-1	2	2990	350	1810	590	2.4
-05	2ПС630.33.3,5-П-2	2	2990	350	1810	590	2.4
-06	2ПС630.33.4,0-П-1	2	2990	400	1810	590	2.7
-07	2ПС630.33.4,0-П-2	2	2990	400	1810	590	2.7
-08	1ПС636.33.3,5-П-1	1	3590	350	2110	740	3.0
-09	1ПС636.33.3,5-П-2	1	3590	350	2110	740	3.0
-10	1ПС636.33.4,0-П-1	1	3590	400	2110	740	3.4
-11	1ПС636.33.4,0-П-2	1	3590	400	2110	740	3.4
-12	2ПС636.33.3,5-П-1	2	3590	350	2110	740	3.0
-13	2ПС636.33.3,5-П-2	2	3590	350	2110	740	3.0
-14	2ПС636.33.4,0-П-1	2	3590	400	2110	740	3.4
-15	2ПС636.33.4,0-П-2	2	3590	400	2110	740	3.4

ЭПВЦ КиевЗНИИЭП
ОПЕРАТОР ТЛП КОРТ
СКАЛА
ВЗАМ. ИНВ.№
ПОДП. И ДАТА
ИНВ.№ПОДЛ

НАИМЕНОВАНИЕ	КОЛ НА ИСПОЛН. 1.220.1-2.3 3.0.0.0-																			
		01	02	03	04	05	06	07	08	09	10	11	12	13	14	15				
МАТЕРИАЛЫ:																				
БЕТОН ЛЕГК. М75 М.КУБ.	1.969	1.969	2.268	2.268	1.969	1.969	2.268	2.268	2.438	2.438	2.808	2.808	2.438	2.438	2.808	2.808				
РАСТВОР ЦЕМ. М100 М.КУБ.	0.119	0.119	0.119	0.119	0.119	0.119	0.119	0.119	0.148	0.148	0.148	0.148	0.148	0.148	0.148	0.148				
ПОКАЗАТЕЛИ:																				
МАССА СТАЛИ КГ	33.56	33.25	35.50	35.21	33.56	33.25	35.50	35.21	37.25	37.26	38.81	38.86	37.25	37.26	38.81	38.86				
АРМАТУРНЫЕ ИЗДЕЛИЯ	29.79	29.47	31.11	30.82	29.79	29.47	31.11	30.82	33.08	33.09	34.42	34.47	33.08	33.09	34.42	34.47				
АРМАТУРНАЯ СТАЛЬ	29.79	29.47	31.11	30.82	29.79	29.47	31.11	30.82	33.08	33.09	34.42	34.47	33.08	33.09	34.42	34.47				
КЛАСС А-I	4.400	4.400	4.520	4.520	4.400	4.400	4.520	4.520	4.400	4.400	4.520	4.520	4.400	4.400	4.520	4.520				
Ф12АI ГОСТ 5781-75	4.400	4.400	4.520	4.520	4.400	4.400	4.520	4.520	4.400	4.400	4.520	4.520	4.400	4.400	4.520	4.520				
КЛАСС А-III	14.79	14.79	15.65	15.65	14.79	14.79	15.65	15.65	16.91	16.91	17.77	17.77	16.91	16.91	17.77	17.77				
Ф6АШ ГОСТ 5781-75	6.388	6.388	6.388	6.388	6.388	6.388	6.388	6.388	6.721	6.721	6.721	6.721	6.721	6.721	6.721	6.721				
Ф8АШ ГОСТ 5781-75	8.405	8.405	9.265	9.265	8.405	8.405	9.265	9.265	10.19	10.19	11.05	11.05	10.19	10.19	11.05	11.05				
КЛАСС ВР-I	10.59	10.28	10.94	10.65	10.59	10.28	10.94	10.65	11.77	11.78	12.13	12.18	11.77	11.78	12.13	12.18				
Ф4ВРI ТУ 14-4-659-75	6.980	7.570	7.242	7.856	6.980	7.570	7.242	7.856	7.349	8.463	7.615	8.769	7.349	8.463	7.615	8.769				
Ф5ВРI ТУ 14-4-659-75	3.613	2.711	3.695	2.793	3.613	2.711	3.695	2.793	4.417	3.315	4.516	3.414	4.417	3.315	4.516	3.414				
ЗАКЛАДНЫЕ ИЗДЕЛИЯ	3.777	3.777	4.386	4.386	3.777	3.777	4.386	4.386	4.177	4.177	4.386	4.386	4.177	4.177	4.386	4.386				
ПРОФИЛЬНАЯ СТАЛЬ	0.880	0.880	0.880	0.880	0.880	0.880	0.880	0.880	0.880	0.880	0.880	0.880	0.880	0.880	0.880	0.880				
ПОЛОСОВАЯ	0.880	0.880	0.880	0.880	0.880	0.880	0.880	0.880	0.880	0.880	0.880	0.880	0.880	0.880	0.880	0.880				
-70Х8 ГОСТ 103-76 С38/23	0.880	0.880	0.880	0.880	0.880	0.880	0.880	0.880	0.880	0.880	0.880	0.880	0.880	0.880	0.880	0.880				
АРМАТУРНАЯ СТАЛЬ	2.897	2.897	3.506	3.506	2.897	2.897	3.506	3.506	3.297	3.297	3.506	3.506	3.297	3.297	3.506	3.506				
КЛАСС А-II	2.120	2.120	2.520	2.520	2.120	2.120	2.520	2.520	2.520	2.520	2.520	2.520	2.520	2.520	2.520	2.520				
Ф12АII ГОСТ 5781-75	2.120	2.120	2.520	2.520	2.120	2.120	2.520	2.520	2.520	2.520	2.520	2.520	2.520	2.520	2.520	2.520				
КЛАСС А-III	0.777	0.777	0.986	0.986	0.777	0.777	0.986	0.986	0.777	0.777	0.986	0.986	0.777	0.777	0.986	0.986				
Ф10АШ ГОСТ 5.1459-72*	0.777	0.777	0.986	0.986	0.777	0.777	0.986	0.986	0.777	0.777	0.986	0.986	0.777	0.777	0.986	0.986				

МАРКИРОВКА ИЗДЕЛИЙ ПО ИСПОЛНЕНИЯМ ПРИВЕДЕНА

В ТАБЛИЦЕ ИСПОЛНЕНИЙ К СБОРОЧНОМУ ЧЕРТЕЖУ

НАЧ.ОТД.	Волынский	
Н.КОНТР.	Луговая	
ГИП	Ванян	
РУК. ГР.	Николаева	
РУК. ГР.		
ПРОВЕРИЛ	Луговая	
РАЗРАБ.	Хорошилова	

1.220.1-2.3 3.0.0.0 ВМС

ПАНЕЛЬ ПСБ

СТАДИЯ	ЛИСТ	ЛИСТОВ
Р	1	1

ЦНИИЭП торгово-бытовых зданий и туристских комплексов

ФОРМАТ 12

ЭПВЦ КиевЗНИИЭП ТПП КОРТ ОПЕРАТОР СКАЛА

ИНВ.№ПОДЛ. ПОДП. И ДАТА ВЗАМ.ИНВ.№

ФОРМАТ	ЗОНА	ПОЗ.	ОБОЗНАЧЕНИЕ	НАИМЕНОВАНИЕ	КОЛ НА ИСПОЛН. 1.220.1-2.3 4.0.0.0-												ПРИМЕЧАНИЕ
						01	02	03	04	05	06	07	08	09	10	11	
				ДОКУМЕНТАЦИЯ:													
12			1.220.1-2.3 4.0.0.0 СБ	СБОРОЧНЫЙ ЧЕРТЕЖ	*	*	*	*	*	*	*	*	*	*	*	*	
12			1.220.1-2.3 0.0.0.0 У	УЗЛЫ	*	*	*	*	*	*	*	*	*	*	*	*	
12			1.220.1-2.3 4.0.0.0 ВМС	ВЕДОМОСТЬ МАТЕРИАЛОВ И ВЫБОРКА СТАЛИ	*	*	*	*	*	*	*	*	*	*	*	*	
12			1.220.1-2.3 0.0.0.0 ПЗ	ПОЯСНИТЕЛЬНАЯ ЗАПИСКА	*	*	*	*	*	*	*	*	*	*	*	*	
				СБОРОЧНЫЕ ЕДИНИЦЫ:													
12		1	1.220.1-2.4 0.4.0.0	КАРКАС ПР. КП117	1												
			1.220.1-2.4 0.4.0.0-01	КАРКАС ПР. КП118		1											
			1.220.1-2.4 0.4.0.0-02	КАРКАС ПР. КП119			1										
			1.220.1-2.4 0.4.0.0-03	КАРКАС ПР. КП120				1									
			1.220.1-2.4 0.4.0.0-04	КАРКАС ПР. КП121					1								
			1.220.1-2.4 0.4.0.0-05	КАРКАС ПР. КП122						1							
			1.220.1-2.4 0.4.0.0-06	КАРКАС ПР. КП123							1						
			1.220.1-2.4 0.4.0.0-07	КАРКАС ПР. КП124								1					
			1.220.1-2.4 0.4.0.0-08	КАРКАС ПР. КП125									1				
			1.220.1-2.4 0.4.0.0-09	КАРКАС ПР. КП126										1			
			1.220.1-2.4 0.4.0.0-10	КАРКАС ПР. КП127											1		
			1.220.1-2.4 0.4.0.0-11	КАРКАС ПР. КП128												1	

ЭПВЦ КиевЗНИИЭП

ОПЕРАТОР ТЛП КОРТ

СКАЛА

НАЧ.ОТД.	Волынский	
Н.КОНТР	Луговая	
ГИП	Ванян	
РУК. ГР.	Николаева	
РУК. ГР.		
ПРОВЕРИЛ	Луговая	
РАЗРАБ.	Хорошилова	

1.220.1-2.3 4.0.0.0

ПАНЕЛЬ ПСД

СТАДИЯ	ЛИСТ	ЛИСТОВ
Р	1	1

ЦНИИЭП торгово-бытовых зданий и туристских комплексов

ИНВ.№ ПОДЛ. | ПОДП. И ДАТА | ВЗАМ.ИНВ.№

ЭПВЦ КиевЗНИИЭП
ОПЕРАТОР ТПП КОРТ
СКАЛА
ИНВ.№ПОДЛ. | ПОДПИСЬ И ДАТА | ВЗАМ. ИНВ.№

Вид с внутренней стороны.

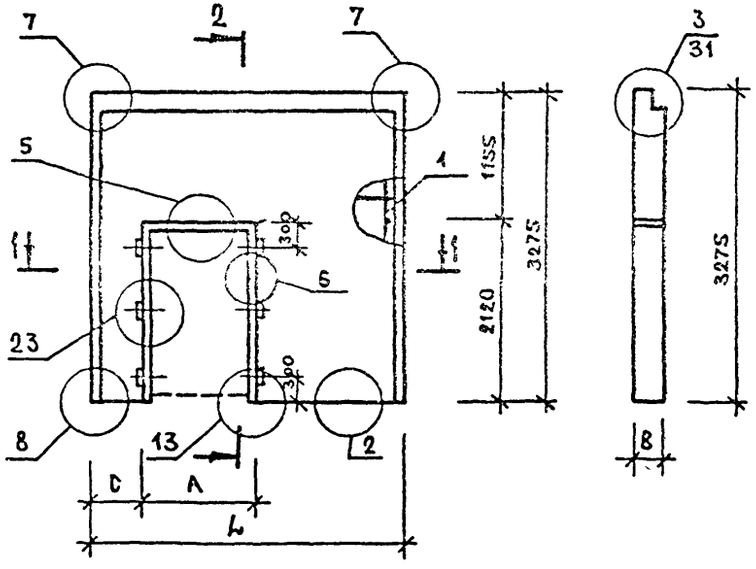

ОБОЗНАЧЕНИЕ	МАРКА	L	B	A	C	МАССА, Т
1.220.1-2.3 4.0.0.0	1ПСД30.33.3,5-П	2990	350	1040	590	3.1
-01	1ПСД30.33.4,0-П	2990	400	1040	590	3.5
-02	2ПСД30.33.3,5-П	2990	350	1040	1360	3.1
-03	2ПСД30.33.4,0-П	2990	400	1040	1360	3.5
-04	3ПСД30.33.3,5-П	2990	350	2110	440	2.1
-05	3ПСД30.33.4,0-П	2990	400	2110	440	2.4
-06	1ПСД36.33.3,5-П	3590	350	1040	740	3.8
-07	1ПСД36.33.4,0-П	3590	400	1040	740	4.4
-08	2ПСД36.33.3,5-П	3590	350	1040	1810	3.8
-09	2ПСД36.33.4,0-П	3590	400	1040	1810	4.4
-10	3ПСД36.33.3,5-П	3590	350	2110	740	2.9
-11	3ПСД36.33.4,0-П	3590	400	2110	740	3.3

НАЧ. ОТД.	Волынский	
Н.КОНТР	Луговая	
ГИП	Ванян	
РУК. ГР.	Николаева	
РУК. ГР.		
ПРОВЕРИЛ	Луговая	
РАЗРАБ.	Хорошилова	

1.220.1-2.3 4.0.0.0 СБ

ПАНЕЛЬ ПСД

СТАДИЯ	МАССА	МАСШТАБ
Р	СМ ТАБЛ	
ЛИСТ 1	ЛИСТОВ 1	

ЦНИИЭП торговых, бытовых зданий и туристских комплексов

ФОРМАТ А2

НАИМЕНОВАНИЕ	КОЛ НА ИСПОЛН. 1.220.1-2.3 4.0.0.0-											
		01	02	03	04	05	06	07	08	09	10	11
МАТЕРИАЛЫ:												
БЕТОН ЛЕГК. М75 М.КУБ.	2.504	2.883	2.504	2.883	1.755	2.021	3.152	3.630	3.152	3.630	2.404	2.768
РАСТВОР ЦЕМ. М100 М.КУБ.	0.152	0.152	0.152	0.152	0.106	0.106	0.191	0.191	0.191	0.191	0.146	0.146
ПОКАЗАТЕЛИ:												
МАССА СТАЛИ КГ	27.97	29.90	27.97	29.90	26.42	27.09	31.06	33.36	31.06	33.36	28.67	30.60
АРМАТУРНЫЕ ИЗДЕЛИЯ	23.79	24.27	23.79	24.27	22.64	23.11	25.65	26.14	25.65	26.14	24.49	24.97
АРМАТУРНАЯ СТАЛЬ	23.79	24.27	23.79	24.27	22.64	23.11	25.65	26.14	25.65	26.14	24.49	24.97
КЛАСС А-I	4.400	4.520	4.400	4.520	4.400	4.520	4.400	4.520	4.400	4.520	4.400	4.520
Ф12АI ГОСТ 5781-75	4.400	4.520	4.400	4.520	4.400	4.520	4.400	4.520	4.400	4.520	4.400	4.520
КЛАСС А-III	14.53	14.53	14.53	14.53	13.09	13.09	16.28	16.28	16.28	16.28	14.85	14.85
Ф6АIII ГОСТ 5781-75	9.049	9.049	9.049	9.049	6.756	6.756	9.848	9.848	9.848	9.848	7.555	7.555
Ф8АIII ГОСТ 5781-75	5.477	5.477	5.477	5.477	6.337	6.337	6.432	6.432	6.432	6.432	7.292	7.292
КЛАСС ВР-I	4.867	5.222	4.867	5.222	5.146	5.493	4.965	5.337	4.965	5.337	5.245	5.607
Ф4ВРI ТУ 14-4-659-75	4.183	4.429	4.183	4.429	4.222	4.419	4.183	4.429	4.183	4.429	4.222	4.419
Ф5ВРI ТУ 14-4-659-75	0.684	0.793	0.684	0.793	0.924	1.073	0.783	0.907	0.783	0.907	1.023	1.187
ЗАКЛАДНЫЕ ИЗДЕЛИЯ	4.177	5.626	4.177	5.626	3.777	3.986	5.417	7.226	5.417	7.226	4.177	5.626
ПРОФИЛЬНАЯ СТАЛЬ	0.880	0.880	0.880	0.880	0.880	0.880	0.880	0.880	0.880	0.880	0.880	0.880
ПОЛОСОВАЯ	0.880	0.880	0.880	0.880	0.880	0.880	0.880	0.880	0.880	0.880	0.880	0.880
-70Х8 ГОСТ 103-76 С38/23	0.880	0.880	0.880	0.880	0.880	0.880	0.880	0.880	0.880	0.880	0.880	0.880
АРМАТУРНАЯ СТАЛЬ	3.297	4.746	3.297	4.746	2.897	3.106	4.537	6.346	4.537	6.346	3.297	4.746
КЛАСС А-II	2.520	3.760	2.520	3.760	2.120	2.120	3.760	5.360	3.760	5.360	2.520	3.760
Ф12АII ГОСТ 5781-75	2.520		2.520		2.120	2.120					2.520	
Ф14АII ГОСТ 5781-75		3.760		3.760			3.760		3.760			3.760
Ф16АII ГОСТ 5781-75								5.360		5.360		
КЛАСС А-III	0.777	0.986	0.777	0.986	0.777	0.986	0.777	0.986	0.777	0.986	0.777	0.986
Ф10АIII ГОСТ 5.1459-72*	0.777	0.986	0.777	0.986	0.777	0.986	0.777	0.986	0.777	0.986	0.777	0.986

МАРКИРОВКА ИЗДЕЛИЙ ПО ИСПОЛНЕНИЯМ ПРИВЕДЕНА

В ТАБЛИЦЕ ИСПОЛНЕНИИ К СБОРОЧНОМУ ЧЕРТЕЖУ

НАЧ.ОТД.	Волынский	
Н.КОНТР.	Луговая	
ГИП	Ваняи	
РУК. ГР.	Николаева	
РУК. ГР.		
ПРОВЕРИЛ	Луговая	
РАЗРАБ.	Хорошилова	

1.220.1-2.3 4.0.0.0 ВМС

ПАНЕЛЬ ПСД

СТАДИЯ	ЛИСТ	ЛИСТОВ
Р	1	1

ЦНИИЭП торгово-бытовых зданий и туристских комплексов

ФОРМАТ А2

ЭПВЦ КиевЗНИИЭП | ТПП КОРТ | ОПЕРАТОР | СКАЛА

ВЗАМ.ИНВ.№ | ПОДП. И ДАТА | ИНВ.№ ПОДЛ.

ФОРМАТ	ЗОНА	ПОЗ.	ОБОЗНАЧЕНИЕ	НАИМЕНОВАНИЕ	КОЛ НА ИСПОЛН. 1.220.1-2.3 5.0.0.0-								ПРИМЕЧАНИЕ
						01	02	03	04	05	06	07	
				ДОКУМЕНТАЦИЯ:									
12			1.220.1-2.3 5.0.0.0 СБ	СБОРОЧНЫЙ ЧЕРТЕЖ	*	*	*	*	*	*	*	*	
12			1.220.1-2.3 0.0.0.0 У	УЗЛЫ	*	*	*	*	*	*	*	*	
12			1.220.1-2.3 5.0.0.0 ВМС	ВЕДОМОСТЬ МАТЕРИАЛОВ И ВЫБОРКА СТАЛИ	*	*	*	*	*	*	*	*	
12			1.220.1-2.3 0.0.0.0 ПЗ	ПОЯСНИТЕЛЬНАЯ ЗАПИСКА	*	*	*	*	*	*	*	*	
				СБОРОЧНЫЕ ЕДИНИЦЫ:									
12		1	1.220.1-2.4 0.3.0.0-16	КАРКАС ПР. КП109	1								
			1.220.1-2.4 0.3.0.0-17	КАРКАС ПР. КП110		1							
			1.220.1-2.4 0.3.0.0-18	КАРКАС ПР. КП111			1						
			1.220.1-2.4 0.3.0.0-19	КАРКАС ПР. КП112				1					
			1.220.1-2.4 0.3.0.0-20	КАРКАС ПР. КП113					1				
			1.220.1-2.4 0.3.0.0-21	КАРКАС ПР. КП114						1			
			1.220.1-2.4 0.3.0.0-22	КАРКАС ПР. КП115							1		
			1.220.1-2.4 0.3.0.0-23	КАРКАС ПР. КП116								1	

ЭПВЦ КиевЗНИИЭП | ОПЕРАТОР ТЛП КОРТ. | СКАЛА

ПОДП. И ДАТА | ВЗАМ.ИНВ.№

НАЧ.ОТД.	ВОЛЫНСКИЙ	
Н.КОНТР	ЛУГОВАЯ	
ГИП	ВАНЯН	
РУК. ГР.	НИКОЛАЕВА	
РУК. ГР.		
ПРОВЕРИЛ	ЛУГОВАЯ	
РАЗРАБ.	ХОРОШИЛОВА	

1.220.1-2.3 5.0.0.0

ПАНЕЛЬ ПСЛ

СТАДИЯ	ЛИСТ	ЛИСТОВ
Р	1	1

ЦНИИЭП торгово-бытовых зданий и туристских комплексов

ФОРМАТ 12

ЭПВЦ КиевЗНИИЭП | ОПЕРАТОР ТПП КОРТ | СКАЛА

Вид с внутренней стороны.

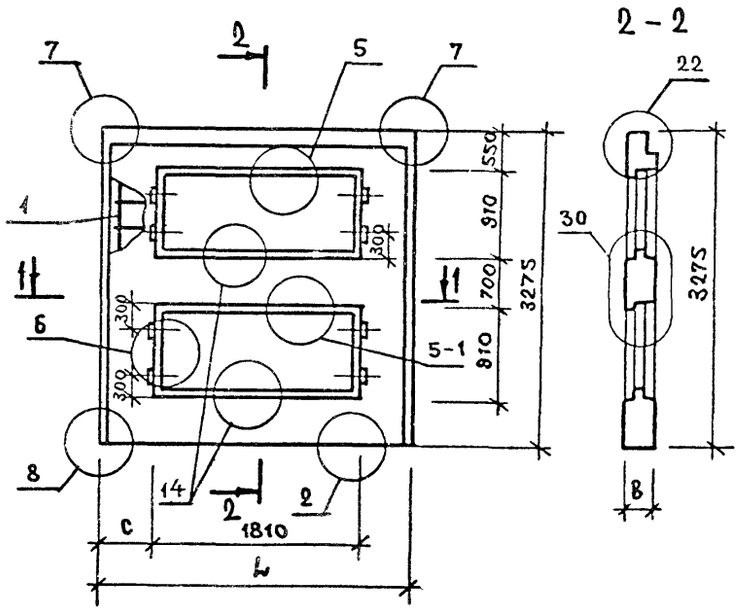

ОБОЗНАЧЕНИЕ	МАРКА	L	B	C	МАССА,Т
1.220.1-2.3 5.0.0.0	ПСЛ30.33.3,5-П-1	2990	350	590	2.6
-01	ПСЛ30.33.3,5-П-2	2990	350	590	2.6
-02	ПСЛ30.33.4,0-П-1	2990	400	590	3.0
-03	ПСЛ30.33.4,0-П-2	2990	400	590	3.0
04	ПСЛ36.33.3,5-П-1	3590	350	890	3.4
-05	ПСЛ36.33.3,5-П-2	3590	350	890	3.4
-06	ПСЛ36.33.4,0-П-1	3590	400	890	3.9
-07	ПСЛ36.33.4,0-П-2	3590	400	890	3.9

ВЗАМ. ИНВ.№ | ПОДПИСЬ И ДАТА | ИНВ.№ПОДЛ.

НАЧ. ОТД.	Волынский	
Н.КОНТР	Луговая	
ГИП	Ванян	
РУК. ГР.	Николаева	
РУК. ГР.		
ПРОВЕРИЛ	Луговая	
РАЗРАБ.	Хорошилова	

1.220.1-2.3 5.0.0.0 СБ

ПАНЕЛЬ ПСЛ

СТАДИЯ	МАССА	МАСШТАБ
Р	СМ ТАБЛ	
ЛИСТ 1	ЛИСТОВ 1	

ЦНИИЭП торгово-бытовых зданий и туристских комплексов

ФОРМАТ А2

НАИМЕНОВАНИЕ	КОЛ НА ИСПОЛН.	1.220.1-2.3 5.0.0.0-						
		01	02	03	04	05	06	07
МАТЕРИАЛЫ:								
БЕТОН ЛЕГК. М75 М.КУВ.	2.144	2.144	2.469	2.469	2.793	2.793	3.216	3.216
РАСТВОР ЦЕМ. М100 М.КУВ.	0.130	0.130	0.130	0.130	0.169	0.169	0.169	0.169
ПОКАЗАТЕЛИ:								
МАССА СТАЛИ КГ	36.67	36.38	37.58	37.32	40.02	40.26	42.15	42.45
АРМАТУРНЫЕ ИЗДЕЛИЯ	32.49	32.21	33.19	32.93	35.84	36.09	36.53	36.82
АРМАТУРНАЯ СТАЛЬ	32.49	32.21	33.19	32.93	35.84	36.09	36.53	36.82
КЛАСС А-I	4.400	4.400	4.520	4.520	4.400	4.400	4.520	4.520
Ф12АI ГОСТ 5781-75	4.400	4.400	4.520	4.520	4.400	4.400	4.520	4.520
КЛАСС А-III	17.80	17.80	17.80	17.80	20.70	20.70	20.70	20.70
Ф6АIII ГОСТ 5781-75	5.868	5.868	5.868	5.868	6.401	6.401	6.401	6.401
Ф8АIII ГОСТ 5781-75	11.93	11.93	11.93	11.93	14.30	14.30	14.30	14.30
КЛАСС ВР-I	10.29	10.01	10.87	10.61	10.74	10.99	11.31	11.60
Ф4ВРI ТУ 14-4-659-75	5.998	6.686	6.244	6.958	5.998	7.421	6.244	7.712
Ф5ВРI ТУ 14-4-659-75	4.292	3.321	4.624	3.653	4.740	3.566	5.063	3.888
ЗАКЛАДНЫЕ ИЗДЕЛИЯ	4.177	4.177	4.386	4.386	4.177	4.177	5.626	5.626
ПРОФИЛЬНАЯ СТАЛЬ	0.880	0.880	0.880	0.880	0.880	0.880	0.880	0.880
ПОЛОСОВАЯ	0.880	0.880	0.880	0.880	0.880	0.880	0.880	0.880
-70Х8 ГОСТ 103-76 С38/23	0.880	0.880	0.880	0.880	0.880	0.880	0.880	0.880
АРМАТУРНАЯ СТАЛЬ	3.297	3.297	3.506	3.506	3.297	3.297	4.746	4.746
КЛАСС А-II	2.520	2.520	2.520	2.520	2.520	2.520	3.760	3.760
Ф12АII ГОСТ 5781-75	2.520	2.520	2.520	2.520	2.520	2.520		
Ф14АII ГОСТ 5781-75							3.760	3.760
КЛАСС А-III	0.777	0.777	0.986	0.986	0.777	0.777	0.986	0.986
Ф10АIII ГОСТ 5.1459-72*	0.777	0.777	0.986	0.986	0.777	0.777	0.986	0.986

МАРКИРОВКА ИЗДЕЛИЙ ПО ИСПОЛНЕНИЯМ ПРИВЕДЕНА

В ТАБЛИЦЕ ИСПОЛНЕНИЙ К СБОРОЧНОМУ ЧЕРТЕЖУ

НАЧ.ОТД.	Волынский	
Н.КОНТР.	Луговая	
ГИП	Ванян	
РУК. ГР.	Николаева	
РУК. ГР.		
ПРОВЕРИЛ	Луговая	
РАЗРАБ.	Хорошилова	

1.220.1-2.3 5.0.0.0 ВМС

ПАНЕЛЬ ПСЛ

СТАДИЯ	ЛИСТ	ЛИСТОВ
Р	1	1

ЦНИИЭП торгово-бытовых зданий и туристских комплексов

ФОРМАТ 12

ЭПВЦ КиевЗНИИЭП ТПП КОРТ ОПЕРАТОР СКАЛА

ИНВ.№ПОДЛ | ПОДП. И ДАТА | ВЗАМ ИНВ №

ФОРМАТ	ЗОНА	ПОЗ.	ОБОЗНАЧЕНИЕ	НАИМЕНОВАНИЕ	КОЛ НА ИСПОЛН. 1.220.1-2.3 6.0.0.0-																			ПРИМЕЧАНИЕ
						01	02	03	04	05	06	07	08	09	10	11	12	13	14	15	16	17	18	19	
				ДОКУМЕНТАЦИЯ:																					
12			1.220.1-2.3 6.0.0.0 СВ	СБОРОЧНЫЙ ЧЕРТЕЖ	*	*	*	*	*	*	*	*	*	*	*	*	*	*	*	*	*	*	*	*	
12			1.220.1-2.3 0.0.0.0 У	УЗЛЫ	*	*	*	*	*	*	*	*	*	*	*	*	*	*	*	*	*	*	*	*	
12			1.220.1-2.3 6.0.0.0 ВМС	ВЕДОМОСТЬ МАТЕРИАЛОВ И ВЫБОРКА СТАЛИ	*	*	*	*	*	*	*	*	*	*	*	*	*	*	*	*	*	*	*	*	
12			1.220.1-2.3 0.0.0.0 ПЗ	ПОЯСНИТЕЛЬНАЯ ЗАПИСКА	*	*	*	*	*	*	*	*	*	*	*	*	*	*	*	*	*	*	*	*	
				СБОРОЧНЫЕ ЕДИНИЦЫ:																					
12		1	1.220.1-2.4 0.5.0.0	КАРКАС ПР. КП129	1																				
			1.220.1-2.4 0.5.0.0-01	КАРКАС ПР. КП130		1																			
			1.220.1-2.4 0.5.0.0-02	КАРКАС ПР. КП131			1																		
			1.220.1-2.4 0.5.0.0-03	КАРКАС ПР. КП132				1																	
			1.220.1-2.4 0.5.0.0-04	КАРКАС ПР. КП133					1																
			1.220.1-2.4 0.5.0.0-05	КАРКАС ПР. КП134						1															
			1.220.1-2.4 0.5.0.0-06	КАРКАС ПР. КП135							1														
			1.220.1-2.4 0.5.0.0-07	КАРКАС ПР. КП136								1													
			1.220.1-2.4 0.5.0.0-08	КАРКАС ПР. КП137									1												
			1.220.1-2.4 0.5.0.0-09	КАРКАС ПР. КП138										1											
			1.220.1-2.4 0.5.0.0-10	КАРКАС ПР. КП139											1										
			1.220.1-2.4 0.5.0.0-11	КАРКАС ПР. КП140												1									
			1.220.1-2.4 0.5.0.0-12	КАРКАС ПР. КП141													1								
			1.220.1-2.4 0.5.0.0-13	КАРКАС ПР. КП142														1							
			1.220.1-2.4 0.5.0.0-14	КАРКАС ПР. КП143															1						
			1.220.1-2.4 0.5.0.0-15	КАРКАС ПР. КП144																1					
			1.220.1-2.4 0.5.0.0-16	КАРКАС ПР. КП145																	1				
			1.220.1-2.4 0.5.0.0-17	КАРКАС ПР. КП146																		1			
			1.220.1-2.4 0.5.0.0-18	КАРКАС ПР. КП147																			1		
			1.220.1-2.4 0.5.0.0-19	КАРКАС ПР. КП148																				1	

ЭПВЦ КиевЗНИИЭП

ОПЕРАТОР ТЛП КОРТ

СКАЛА

ИНВ.№ПОДЛ. | ПОДП. И ДАТА | ВЗАМ.ИНВ.№

НАЧ.ОТД.	Волынский	
Н.КОНТР	Луговая	
ГИП	Ванян	
РУК. ГР.	Николаева	
РУК. ГР.		
ПРОВЕРИЛ	Луговая	
РАЗРАБ.	Хорошилова	

1.220.1-2.3 6.0.0.0

ПАНЕЛЬ ПСО

СТАДИЯ	ЛИСТ	ЛИСТОВ
Р	1	2

ЦНИИЭП торгово бытовых зданий и туристских комплексов

ФОРМАТ 12

ФОРМАТ	ЗОНА	ПОЗ.	ОБОЗНАЧЕНИЕ	НАИМЕНОВАНИЕ	КОЛ НА ИСПОЛН 1.220.1-2.3 6.0.0.0-										ПРИМЕЧАНИЕ
					20	21	22	23	4	25	26	27	28	29	
				ДОКУМЕНТАЦИЯ:											
12			1.220.1-2.3 6.0.0.0 СБ	СБОРОЧНЫЙ ЧЕРТЕЖ	*	*	*	*	*	*	*	*	*	*	
12			1.220.1-2.3 0.0.0.0 У	УЗЛЫ	*	*	*	*	*	*	*	*	*	*	
12			1.220.1-2.3 6.0.0.0 ВМС	ВЕДОМОСТЬ МАТЕРИАЛОВ И ВЫБОРКА СТАЛИ	*	*	*	*	*	*	*	*	*	*	
12			1.220.1-2.3 0.0.0.0 ПЗ	ПОЯСНИТЕЛЬНАЯ ЗАПИСКА	*	*	*	*	*	*	*	*	*	*	
				СБОРОЧНЫЕ ЕДИНИЦЫ:											
12		1	1.220.1-2.4 0.5.0.0-20	КАРКАС ПР. КП149	1										
			1.220.1-2.4 0.5.0.0-21	КАРКАС ПР. КП150		1									
			1.220.1-2.4 0.5.0.0-22	КАРКАС ПР. КП151			1								
			1.220.1-2.4 0.5.0.0-23	КАРКАС ПР. КП152				1							
			1.220.1-2.4 0.5.0.0-24	КАРКАС ПР. КП153					1						
			1.220.1-2.4 0.5.0.0-25	КАРКАС ПР. КП154						1					
			1.220.1-2.4 0.5.0.0-26	КАРКАС ПР. КП155							1				
			1.220.1-2.4 0.5.0.0-27	КАРКАС ПР. КП156								1			
			1.220.1-2.4 0.5.0.0-28	КАРКАС ПР. КП157									1		
			1.220.1-2.4 0.5.0.0-29	КАРКАС ПР. КП158										1	

ЭПВЦ КиевЗНИИЭП
ОПЕРАТОР ТЛП КОРТ
СКАЛА

ИНВ. № ПОДЛ | ПОДП. И ДАТА | ВЗАМ. ИНВ №

ЭПВЦ КиевЗНИИЭП | ОПЕРАТОР ТЛП КОРТ | СКАЛА

Вид с внутренней стороны.

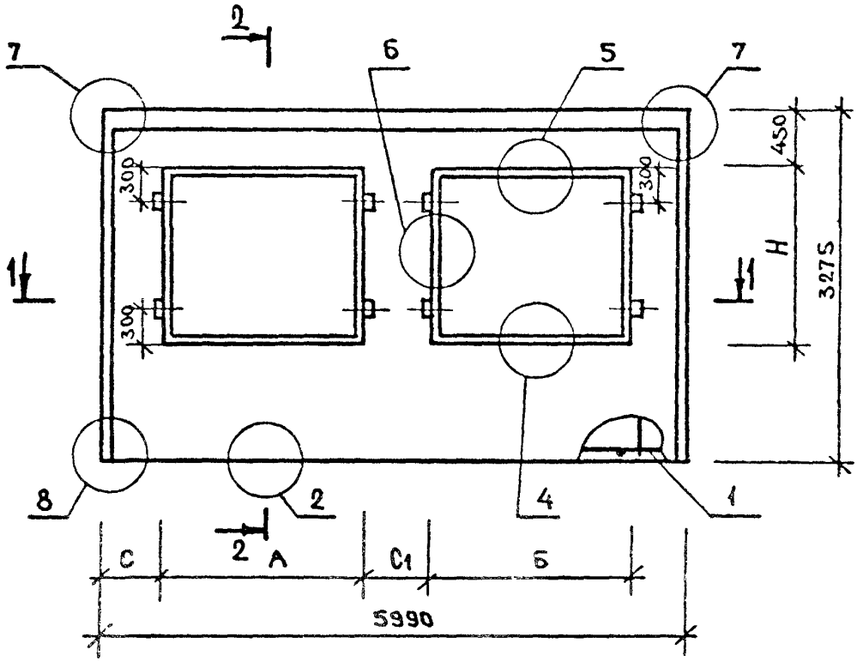

2 – 2

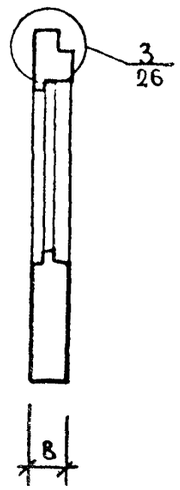

1 – 1

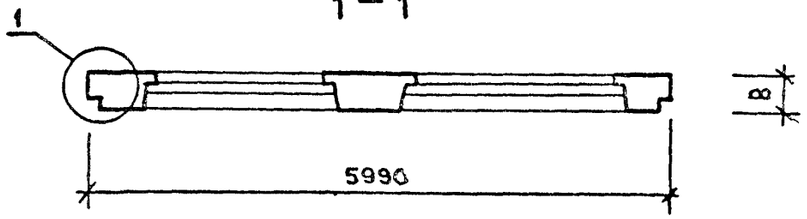

ВЗАМ. ИНВ.№ | ПОДПИСЬ И ДАТА | ИНВ.№ ПОДЛ.

НАЧ. ОТД.	Волынский		
Н.КОНТР.	Луговая		
ГИП	Ваняи		
РУК. ГР.	Николаева		
РУК. ГР.			
ПРОВЕРИЛ	Луговая		
РАЗРАБ.	Хорошилова		

1.220.1-2.3 6.0.0.0 СБ

ПАНЕЛЬ ПСО

СТАДИЯ	МАССА	МАСШТАБ
Р	СМ ТАБЛ	

ЛИСТ 1 | ЛИСТОВ 2

ЦНИИЭП торгово-бытовых зданий и туристских комплексов

ФОРМАТ 12

ОБОЗНАЧЕНИЕ	МАРКА	Н	В	А	Б	С	С1	МАССА,Т
1.220.1-2.3 6.0.0.0	1ПС060.33.3,5-П-1	2110	350	2410	2110	440	590	4.1
-01	1ПС060.33.3,5-П-2	2110	350	2410	2110	440	590	4.1
-02	1ПС060.33.3,5-П-3	2110	350	2410	2110	440	590	4.1
-03	1ПС060.33.4,0-П-1	2110	400	2410	2110	440	590	4.6
-04	1ПС060.33.4,0-П-2	2110	400	2410	2110	440	590	4.6
-05	1ПС060.33.4,0-П-3	2110	400	2410	2110	440	590	4.6
-06	2ПС060.33.3,5-П-1	1810	350	2410	2110	440	590	4.6
-07	2ПС060.33.3,5-П-2	1810	350	2410	2110	440	590	4.6
-08	2ПС060.33.3,5-П-3	1810	350	2410	2110	440	590	4.6
-09	2ПС060.33.4,0-П-1	1810	400	2410	2110	440	590	5.3
-10	2ПС060.33.4,0-П-2	1810	400	2410	2110	440	590	5.2
-11	2ПС060.33.4,0-П-3	1810	400	2410	2110	440	590	5.2
-12	3ПС060.33.3,5-П-1	2110	350	2110	2110	440	890	4.3
-13	3ПС060.33.3,5-П-2	2110	350	2110	2110	440	890	4.3
-14	3ПС060.33.3,5-П-3	2110	350	2110	2110	440	890	4.3
-15	3ПС060.33.4,0-П-1	2110	400	2110	2110	440	890	4.9
-16	3ПС060.33.4,0-П-2	2110	400	2110	2110	440	890	4.9
-17	3ПС060.33.4,0-П-3	2110	400	2110	2110	440	890	4.9
-18	4ПС060.33.3,5-П-1	1810	350	2110	2110	440	890	4.8
-19	4ПС060.33.3,5-П-2	1810	350	2110	2110	440	890	4.8
-20	4ПС060.33.3,5-П-3	1810	350	2110	2110	440	890	4.8
-21	4ПС060.33.4,0-П-1	1810	400	2110	2110	440	890	5.5
-22	4ПС060.33.4,0-П-2	1810	400	2110	2110	440	890	5.5
-23	4ПС060.33.4,0-П-3	1810	400	2110	2110	440	890	5.5
-24	5ПС060.33.3,5-П-1	1810	350	1810	1810	590	1190	5.3
-25	5ПС060.33.3,5-П-2	1810	350	1810	1810	590	1190	5.3
-26	5ПС060.33.3,5-П-3	1810	350	1810	1810	590	1190	5.3
-27	5ПС060.33.4,0-П-1	1810	400	1810	1810	590	1190	6.0
-28	5ПС060.33.4,0-П-2	1810	400	1810	1810	590	1190	6.0
-29	5ПС060.33.4,0-П-3	1810	400	1810	1810	590	1190	6.0

ЭПВЦ КиевЗНИИЭП
ОПЕРАТОР ТЛП КОРТ
СКАН
ВЗАМ. ИНВ.№
ПОДП. И ДАТА
ИНВ.№ ПОДЛ.
ФОРМАТ А2

НАИМЕНОВАНИЕ	КОЛ НА ИСПОЛН.	1.220.1-2.3 6.0.0.0-																		
		01	02	03	04	05	06	07	08	09	10	11	12	13	14	15	16	17	18	19
МАТЕРИАЛЫ:																				
БЕТОН ЛЕГК. М75 М.КУБ.	3.319	3.319	3.319	3.822	3.822	3.822	3.766	3.768	3.768	4.339	4.339	4.339	3.528	3.528	3.528	4.063	4.063	4.063	3.947	3.947
РАСТВОР ЦЕМ. М100 М.КУБ.	0.201	0.201	0.201	0.201	0.201	0.201	0.228	0.228	0.228	0.228	0.228	0.228	0.214	0.214	0.214	0.214	0.214	0.214	0.239	0.239
ПОКАЗАТЕЛИ:																				
МАССА СТАЛИ КГ	68.99	59.69	63.79	70.10	60.92	65.18	69.16	59.87	63.97	70.28	61.10	65.37	68.32	59.03	63.67	69.39	60.21	65.03	68.50	59.21
АРМАТУРНЫЕ ИЗДЕЛИЯ	62.29	53.00	57.09	63.19	54.01	58.27	62.46	53.17	57.27	63.38	54.20	58.46	61.62	52.33	56.97	62.48	53.30	58.13	61.80	52.51
АРМАТУРНАЯ СТАЛЬ	62.29	53.00	57.09	63.19	54.01	58.27	62.46	53.17	57.27	63.38	54.20	58.46	61.62	52.33	56.97	62.48	53.30	58.13	61.80	52.51
КЛАСС А-I	4.400	4.400	4.400	4.520	4.520	4.520	4.400	4.400	4.400	4.520	4.520	4.520	4.400	4.400	4.400	4.520	4.520	4.520	4.400	4.400
Ф12AI ГОСТ 5781-75	4.400	4.400	4.400	4.520	4.520	4.520	4.400	4.400	4.400	4.520	4.520	4.520	4.400	4.400	4.400	4.520	4.520	4.520	4.400	4.400
КЛАСС А-III	31.54	26.63	26.63	31.54	26.63	26.63	31.80	26.90	26.90	31.80	26.90	26.90	31.80	26.90	26.90	31.80	26.90	26.90	32.07	27.17
Ф6AIII ГОСТ 5781-75	9.202	9.202	9.202	9.202	9.202	9.202	9.469	9.469	9.469	9.469	9.469	9.469	9.469	9.469	9.469	9.469	9.469	9.469	9.735	9.735
Ф8AIII ГОСТ 5781-75	8.720	17.43	17.43	8.720	17.43	17.43	8.720	17.43	17.43	8.720	17.43	17.43	8.720	17.43	17.43	8.720	17.43	17.43	8.720	17.43
Ф10AIII ГОСТ 5.1459-72*	13.61			13.61			13.61			13.61			13.61			13.61			13.61	
КЛАСС ВР-I	26.35	21.96	26.06	27.13	22.86	27.12	26.26	21.87	25.97	27.05	22.78	27.04	25.42	21.03	25.67	26.16	21.88	26.71	25.33	20.94
Ф4BPI ТУ 14-4-659-75	14.65	14.65	20.52	15.09	15.09	21.13	14.24	14.24	20.11	14.69	14.69	20.73	13.89	13.89	20.29	14.31	14.31	20.90	13.48	13.48
Ф5BPI ТУ 14-4-659-75	11.70	7.310	5.535	12.04	7.762	5.986	12.02	7.631	5.855	12.36	8.082	6.307	11.54	7.146	5.382	11.85	7.571	5.808	11.86	7.466
ЗАКЛАДНЫЕ ИЗДЕЛИЯ	6.697	6.697	6.697	6.906	6.906	6.906	6.697	6.697	6.697	6.906	6.906	6.906	6.697	6.697	6.697	6 906	6.906	6.906	6.697	6.697
ПРОФИЛЬНАЯ СТАЛЬ	0.880	0.880	0.880	0.880	0.880	0.880	0.880	0.880	0.880	0.880	0.880	0.880	0.880	0.880	0.880	0.880	0.880	0.880	0.880	0.880
ПОЛОСОВАЯ	0.880	0.880	0.880	0.880	0.880	0.880	0.880	0.880	0.880	0.880	0.880	0.880	0.880	0.880	0.880	0.880	0.880	0.880	0.880	0.880
-70X8 ГОСТ 103-76 С38/23	0.880	0.880	0.880	0.880	0.880	0.880	0.880	0.880	0.880	0.880	0.880	0.880	0.880	0.880	0.880	0.880	0.880	0.880	0.880	0.880
АРМАТУРНАЯ СТАЛЬ	5.817	5.817	5.817	6.026	6.026	6.026	5.817	5.817	5.817	6.026	6.026	6.026	5.817	5.817	5.817	6.026	6.026	6.026	5.817	5.817
КЛАСС А-II	5.040	5.040	5.040	5.040	5.040	5.040	5.040	5.040	5.040	5.040	5.040	5.040	5.040	5.040	5.040	5.040	5.040	5.040	5.040	5.040
Ф12AII ГОСТ 5781-75	5.040	5.040	5.040	5.040	5.040	5.040	5.040	5.040	5.040	5.040	5.040	5.040	5.040	5.040	5.040	5.040	5.040	5.040	5.040	5.040
КЛАСС А-III	0.777	0.777	0.777	0.986	0.986	0.986	0.777	0.777	0.777	0.986	0.986	0.986	0.777	0.777	0.777	0.986	0.986	0.986	0.777	0.777
Ф10AIII ГОСТ 5.1459-72*	0.777	0.777	0.777	0.986	0.986	0.986	0.777	0.777	0.777	0.986	0.986	0.986	0.777	0.777	0.777	0.986	0.986	0.986	0.777	0.777

МАРКИРОВКА ИЗДЕЛИЙ ПО ИСПОЛНЕНИЯМ ПРИВЕДЕНА

В ТАБЛИЦЕ ИСПОЛНЕНИЙ К СБОРОЧНОМУ ЧЕРТЕЖУ

НАЧ.ОТД.	Волынский	
Н.КОНТР.	Луговая	
ГИП	Ванян	
РУК. ГР.	Николаева	
РУК. ГР.		
ПРОВЕРИЛ	Луговая	
РАЗРАБ.	Хорошилова	

1.220.1-2.3 6.0.0.0 ВМС

ПАНЕЛЬ ПСО

СТАДИЯ	ЛИСТ	ЛИСТОВ
Р	1	2

ЦНИИЭП торгово-бытовых зданий и туристских комплексов

ФОРМАТ 12

ЭПВЦ КиевЗНИИЭП | ТЛП КОРТ | ОПЕРАТОР | СКАЛА

ИНВ.№ПОДЛ. | ПОДП. И ДАТА | ВЗАМ ИНВ №

ЭПВЦ КиевЗНИИЭП
СКЛЛА
ОПЕРАТОР ТЛП КОРТ
ВЗАМ ИНВ №
ПОДП И ДАТА
ИНВ №

НАИМЕНОВАНИЕ	КОЛ НА ИСПОЛН. 1.220.1-2.3 6.0.0.0-									
	20	21	22	23	24	25	26	27	28	29
МАТЕРИАЛЫ:										
БЕТОН ЛЕГК. М75 М.КУБ.	3.947	4.545	4.545	4.545	4.311	4.311	4.311	4.965	4.965	4.965
РАСТВОР ЦЕМ. М100 М.КУБ.	0.239	0.239	0.239	0.239	0.261	0.261	0.261	0.261	0.261	0.261
ПОКАЗАТЕЛИ:										
МАССА СТАЛИ КГ	63.84	69.57	60.40	65.22	68.02	58.61	63.61	69.03	59.74	64.94
АРМАТУРНЫЕ ИЗДЕЛИЯ	57.15	62.67	53.49	58.31	61.33	51.92	56.91	62.13	52.83	58.03
АРМАТУРНАЯ СТАЛЬ	57.15	62.67	53.49	58.31	61.33	51.92	56.91	62.13	52.83	58.03
КЛАСС А-I	4.400	4.520	4.520	4.520	4.400	4.400	4.400	4.520	4.520	4.520
Ф12АI ГОСТ 5781-75	4.400	4.520	4.520	4.520	4.400	4.400	4.400	4.520	4.520	4.520
КЛАСС А-III	27.17	32.07	27.17	27.17	32.61	27.71	27.71	32.61	27.71	27.71
Ф6АIII ГОСТ 5781-75	9.735	9.735	9.735	9.735	10.28	10.28	10.28	10.28	10.28	10.28
Ф8АIII ГОСТ 5781-75	17.43	8.720	17.43	17.43	8.720	17.43	17.43	8.720	17.43	17.43
Ф10АIII ГОСТ 5.1459-72*		13.61			13.61			13.61		
КЛАСС ВР-I	25.58	26.08	21.80	26.63	24.31	19.80	24.80	24.99	20.60	25.80
Ф4ВРI ТУ 14-4-659-75	19.88	13.91	13.91	20.50	12.62	12.62	19.40	13.04	13.04	20.02
Ф5ВРI ТУ 14-4-659-75	5.703	12.17	7.892	6.129	11.69	7.183	5.398	11.95	7.558	5.773
ЗАКЛАДНЫЕ ИЗДЕЛИЯ	6.697	6.906	6.906	6.906	6.697	6.697	6.697	6.906	6.906	6.906
ПРОФИЛЬНАЯ СТАЛЬ	0.880	0.880	0.880	0.880	0.880	0.880	0.880	0.880	0.880	0.880
ПОЛОСОВАЯ	0.880	0.880	0.880	0.880	0.880	0.880	0.880	0.880	0.880	0.880
-70Х8 ГОСТ 103-76 С38/23	0.880	0.880	0.880	0.880	0.880	0.880	0.880	0.880	0.880	0.880
АРМАТУРНАЯ СТАЛЬ	5.817	6.026	6.026	6.026	5.817	5.817	5.817	6.026	6.026	6.026
КЛАСС А-II	5.040	5.040	5.040	5.040	5.040	5.040	5.040	5.040	5.040	5.040
Ф12АII ГОСТ 5781-75	5.040	5.040	5.040	5.040	5.040	5.040	5.040	5.040	5.040	5.040
КЛАСС А-III	0.777	0.986	0.986	0.986	0.777	0.777	0.777	0.986	0.986	0.986
Ф10АIII ГОСТ 5.1459-72*	0.777	0.986	0.986	0.986	0.777	0.777	0.777	0.986	0.986	0.986

ФОРМАТ	ЗОНА	ПОЗ.	ОБОЗНАЧЕНИЕ	НАИМЕНОВАНИЕ	КОЛ НА ИСПОЛН. 1.220.1-2.3 7.0.0.0-						ПРИМЕЧАНИЕ
						01	02	03	04	05	
				ДОКУМЕНТАЦИЯ:							
12			1.220.1-2.3 7.0.0.0 СБ	СБОРОЧНЫЙ ЧЕРТЕЖ	*	*	*	*	*	*	
12			1.220.1-2.3 0.0.0.0 У	УЗЛЫ	*	*	*	*	*	*	
12			1.220.1-2.3 7.0.0.0 ВМС	ВЕДОМОСТЬ МАТЕРИАЛОВ И ВЫБОРКА СТАЛИ	*	*	*	*	*	*	
12			1.220.1-2.3 0.0.0.0 ПЗ	ПОЯСНИТЕЛЬНАЯ ЗАПИСКА	*	*	*	*	*	*	
				СБОРОЧНЫЕ ЕДИНИЦЫ:							
12		1	1.220.1-2.4 0.6.0.0	КАРКАС ПР. КП159	1						
			1.220.1-2.4 0.6.0.0-01	КАРКАС ПР. КП160		1					
			1.220.1-2.4 0.6.0.0-02	КАРКАС ПР. КП161			1				
			1.220.1-2.4 0.6.0.0-03	КАРКАС ПР. КП162				1			
			1.220.1-2.4 0.6.0.0-04	КАРКАС ПР. КП163					1		
			1.220.1-2.4 0.6.0.0-05	КАРКАС ПР. КП164						1	

ЭПВЦ КиевЗНИИЭП | ОПЕРАТОР ТЛП КОРТ | СКАЛА

ИНВ.№ПОДЛ. | ПОДП. И ДАТА | ВЗАМ.ИНВ.№

НАЧ.ОТД.	Волынский	
Н.КОНТР	Луговая	
ГИП	Ванян	
РУК. ГР.	Николаева	
РУК. ГР.		
ПРОВЕРИЛ	Луговая	
РАЗРАБ.	Хорошилова	

1.220.1-2.3 7.0.0.0

ПАНЕЛЬ ПСО

ПАНЕЛЬ ВСП

СТАДИЯ	ЛИСТ	ЛИСТОВ
Р	1	1

ЦНИИЭП торгово-бытовых зданий и туристских комплексов

ФОРМАТ 12

ВИД С ВНУТРЕННЕЙ СТОРОНЫ

Рис. 1

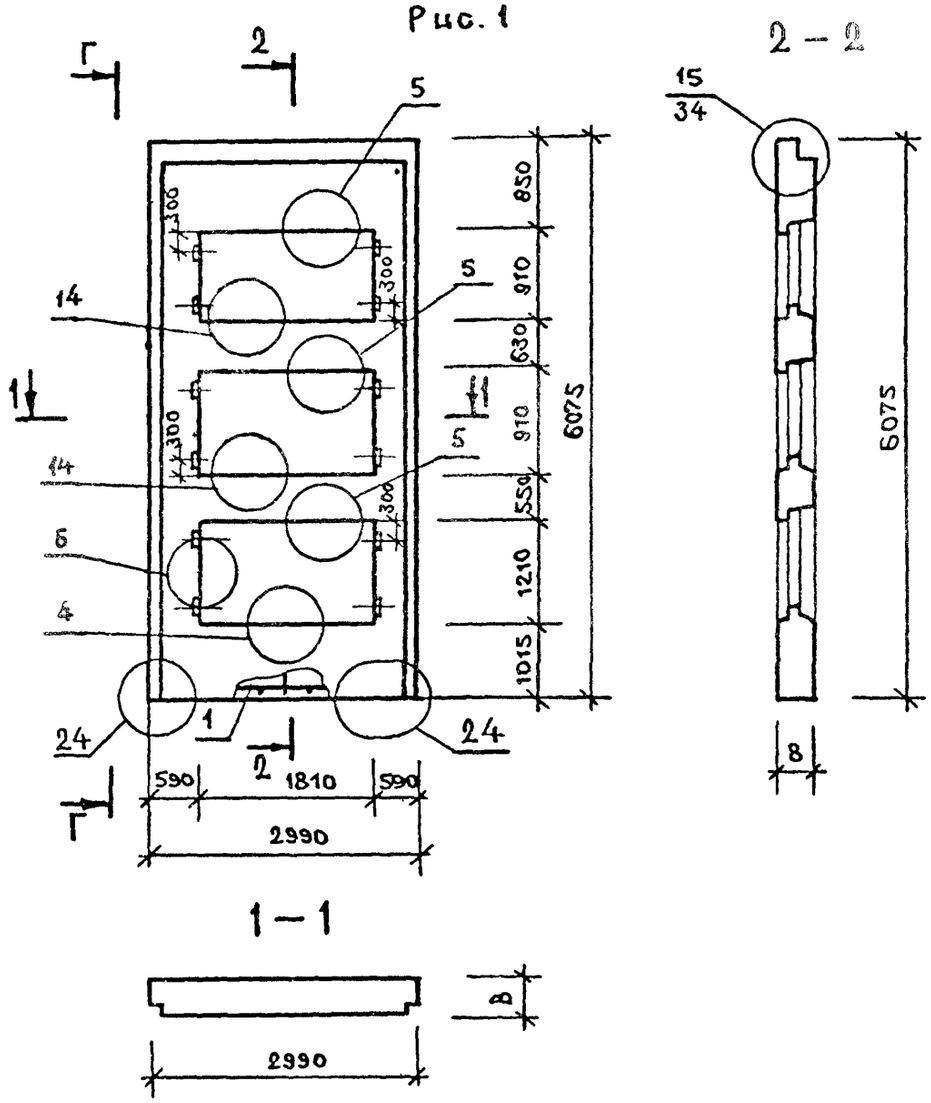

Рис. 2

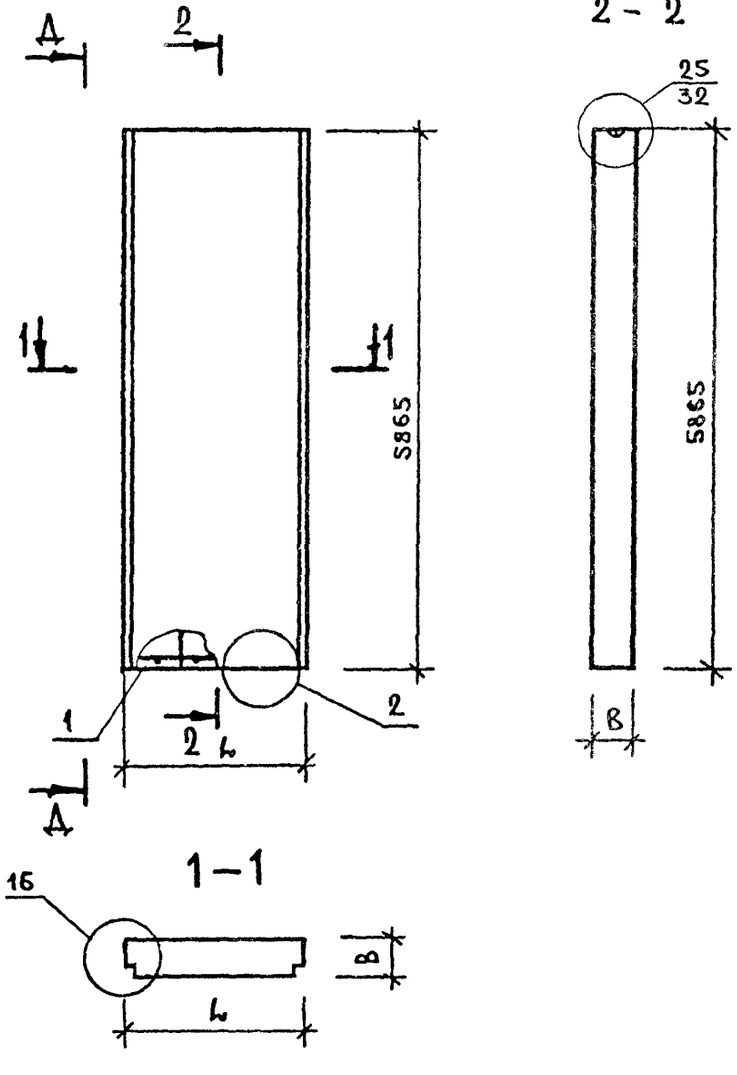

ОБОЗНАЧЕНИЕ	МАРКА	РИС	L	B	МАССА,Т
1.220.1-2.3 7.0.0.0	ПС030.61.4,0-П	1	2990	400	6.0
-01	ПС030.61.4,5-П	1	2990	450	6.7
-02	ВСП15.60.3,5-П	2	1480	350	3.5
-03	ВСП15.60.4,0-П	2	1480	400	4.0
-04	ВСП14.60.3,5-П	2	1380	350	3.3
-05	ВСП14.60.4,0-П	2	1380	400	3.7

НАЧ. ОТД	Волынский	
Н.КОНТР	Луговая	
ГИП	Ваян	
РУК. ГР.	Николаева	
РУК. ГР.		
ПРОВЕРИЛ	Луговая	
РАЗРАБ.	Хорошилова	

1.220.1-2.3 7.0.0.0 СБ

ПАНЕЛЬ ПСО
ПАНЕЛЬ ВСП

СТАДИЯ	МАССА	МАСШТАБ
Р	СМ ТАБЛ	
ЛИСТ 1	ЛИСТОВ 1	

ЦНИИЭП торгово-бытовых зданий и туристских комплексов

ФОРМАТ 12

ЭПВЦ КиевЗНИИЭП | ОПЕРАТОР ТПП КОРТ | СКАПА

ВЗАМ. ИНВ.№ | ПОДПИСЬ И ДАТА | ИНВ.№ ПОДЛ.

НАИМЕНОВАНИЕ	КОЛ НА ИСПОЛН. 1.220.1-2.3 7.0.0.0-					
		01	02	03	04	05
МАТЕРИАЛЫ:						
БЕТОН ЛЕГК. М75 М.КУБ.	4.864	5.504	2.864	3.298	2.671	3.076
РАСТВОР ЦЕМ. М100 М.КУБ.	0.256	0.256	0.174	0.174	0.162	0.162
ПОКАЗАТЕЛИ:						
МАССА СТАЛИ КГ	145.3	144.0	75.23	75.30	75.26	75.34
АРМАТУРНЫЕ ИЗДЕЛИЯ	128.2	126.9	64.03	64.10	64.06	64.14
АРМАТУРНАЯ СТАЛЬ	128.2	126.9	64.03	64.10	64.06	64.14
КЛАСС А-I	4.400	4.520				
Ф12АI ГОСТ 5781-75	4.400	4.520				
КЛАСС А-III	97.08	95.09	60.87	60.87	60.49	60.49
Ф6АШ ГОСТ 5781-75			3.196	3.196	2.974	2.974
Ф8АШ ГОСТ 5781-75	17.00	15.01	2.273	2.273	2.115	2.145
Ф10АШ ГОСТ 5.1459-72*	6.215	6.215				
Ф16АШ ГОСТ 5.1459-72*	73.87	73.87	55.40	55.40	55.40	55.40
КЛАСС ВР-I	26.69	27.28	3.157	3.234	3.573	3.650
Ф4ВРI ТУ 14-4-659-75	16.35	16.50				
Ф5ВРI ТУ 14-4-659-75	10.34	10.79	3.157	3.234	3.573	3.650
ЗАКЛАДНЫЕ ИЗДЕЛИЯ	17.08	17.08	11.20	11.20	11.20	11.20
ПРОФИЛЬНАЯ СТАЛЬ	1.440	1.440	1.440	1.440	1.440	1.440
ПОЛОСОВАЯ	1.440	1.440	1.440	1.440	1.440	1.440
-70Х8 ГОСТ 103-76 С38/23	1.440	1.440	1.440	1.440	1.440	1.440
АРМАТУРНАЯ СТАЛЬ	15.64	15.64	9.762	9.762	9.762	9.762
КЛАСС А-II	14.68	14.68	8.800	8.800	8.800	8.800
Ф12АП ГОСТ 5781-75			5.040	5.040	5.040	5.040
Ф14АП ГОСТ 5781-75	7.520	7.520	3.760	3.760	3.760	3.760
Ф18АП ГОСТ 5781-75	7.160	7.160				
КЛАСС А-III	0.962	0.962	0.962	0.962	0.962	0.962
Ф10АШ ГОСТ 5.1459-72*	0.962	0.962	0.962	0.962	0.962	0.962

МАРКИРОВКА ИЗДЕЛИЙ ПО ИСПОЛНЕНИЯМ ПРИВЕДЕНА

В ТАБЛИЦЕ ИСПОЛНЕНИЙ К СБОРОЧНОМУ ЧЕРТЕЖУ

НАЧ.ОТД.	Волынский	
Н.КОНТР.	Луговая	
ГИП	Ванян	
РУК. ГР.	Николаева	
РУК. ГР.		
ПРОВЕРИЛ	Луговая	
РАЗРАБ.	Хорошилова	

1.220.1-2.3 7.0.0.0 ВМС

ПАНЕЛЬ ПСО

ПАНЕЛЬ ВСП

СТАДИЯ	ЛИСТ	ЛИСТОВ
Р	1	1

ЦНИИЭП торгово бытовых зданий и туристских комплексов

ФОРМАТ 12

ЭПВЦ КиевЗНИИЭП ОПЕРАТОР ТЛП КОРТ

ИНВ.№ ПОДЛ. | ПОДЛ. И ДАТА | ВЗАМ.ИНВ.№

ФОРМАТ	ЗОНА	ПОЗ.	ОБОЗНАЧЕНИЕ	НАИМЕНОВАНИЕ	КОЛ НА ИСПОЛН. 1.220.1-2.3 8.0.0.0-																		ПРИМЕЧАНИЕ
						01	02	03	04	05	06	07	08	09	10	11	12	13	14	15	16	17	18	19	
				ДОКУМЕНТАЦИЯ:																					
12			1.220.1-2.3 8.0.0.0 СВ	СБОРОЧНЫЙ ЧЕРТЕЖ	*	*	*	*	*	*	*	*	*	*	*	*	*	*	*	*	*	*	*	*	
12			1.220.1-2.3 0.0.0.0 У	УЗЛЫ	*	*	*	*	*	*	*	*	*	*	*	*	*	*	*	*	*	*	*	*	
12			1.220.1-2.3 8.0.0.0 ВМС	ВЕДОМОСТЬ МАТЕРИАЛОВ И ВЫБОРКА СТАЛИ	*	*	*	*	*	*	*	*	*	*	*	*	*	*	*	*	*	*	*	*	
12			1.220.1-2.3 0.0.0.0 ПЗ	ПОЯСНИТЕЛЬНАЯ ЗАПИСКА	*	*	*	*	*	*	*	*	*	*	*	*	*	*	*	*	*	*	*	*	
				СБОРОЧНЫЕ ЕДИНИЦЫ:																					
12		1	1.220.1-2.4 0.8.0.0	КАРКАС ПР. КП171	1																				
			1.220.1-2.4 0.8.0.0-01	КАРКАС ПР. КП172		1																			
			1.220.1-2.4 0.8.0.0-02	КАРКАС ПР. КП173			1																		
			1.220.1-2.4 0.8.0.0-03	КАРКАС ПР. КП174				1																	
			1.220.1-2.4 0.8.0.0-04	КАРКАС ПР. КП175					1																
			1.220.1-2.4 0.8.0.0-05	КАРКАС ПР. КП176						1															
			1.220.1-2.4 0.8.0.0-06	КАРКАС ПР. КП177							1														
			1.220.1-2.4 0.8.0.0-07	КАРКАС ПР. КП178								1													
			1.220.1-2.4 0.8.0.0-08	КАРКАС ПР. КП179									1												
			1.220.1-2.4 0.8.0.0-09	КАРКАС ПР. КП180										1											
			1.220.1-2.4 0.8.0.0-10	КАРКАС ПР. КП181											1										
			1.220.1-2.4 0.8.0.0-11	КАРКАС ПР. КП182												1									
			1.220.1-2.4 0.8.0.0-12	КАРКАС ПР. КП183													1								
			1.220.1-2.4 0.8.0.0-13	КАРКАС ПР. КП184														1							
			1.220.1-2.4 0.8.0.0-14	КАРКАС ПР. КП185															1						
			1.220.1-2.4 0.8.0.0-15	КАРКАС ПР. КП186																1					
			1.220.1-2.4 0.8.0.0-16	КАРКАС ПР. КП187																	1				
			1.220.1-2.4 0.8.0.0-17	КАРКАС ПР. КП188																		1			
			1.220.1-2.4 0.8.0.0-18	КАРКАС ПР. КП189																			1		
			1.220.1-2.4 0.8.0.0-19	КАРКАС ПР. КП190																				1	

СКАЛА

ОПЕРАТОР ТЛП КОРТ

ЭПВЦ КиевЗНИИЭП

ИНВ.№ПОДЛ. | ПОДП. И ДАТА | ВЗАМ.ИНВ.№

НАЧ.ОТД.	Волынский	
Н.КОНТР	Луговая	
ГИП	Ванян	
РУК. ГР.	Николаева	
РУК. ГР.		
ПРОВЕРИЛ	Луговая	
РАЗРАБ.	Хорошилова	

1.220.1-2.3 8.0.0.0

ПАНЕЛЬ ПСП

СТАДИЯ	ЛИСТ	ЛИСТОВ
Р	1	2

ЦНИИЭП торгово-бытовых зданий и туристских комплексов

ФОРМАТ 12

ФОРМАТ	ЗОНА	ПОЗ.	ОБОЗНАЧЕНИЕ	НАИМЕНОВАНИЕ	КОЛ НА ИСПОЛН 1.220.1-2.3 8.0.0.0-														ПРИМЕЧАНИЕ
					20	21	22	23	24	25	26	27	28	29	30	31	32	33	
				ДОКУМЕНТАЦИЯ:															
12			1.220.1-2.3 8.0.0.0 СВ	СБОРОЧНЫЙ ЧЕРТЕЖ	*	*	*	*	*	*	*	*	*	*	*	*	*	*	
12			1.220.1-2.3 0.0.0.0 У	УЗЛЫ	*	*	*	*	*	*	*	*	*	*	*	*	*	*	
12			1.220.1-2.3 8.0.0.0 ВМС	ВЕДОМОСТЬ МАТЕРИАЛОВ И ВЫБОРКА СТАЛИ	*	*	*	*	*	*	*	*	*	*	*	*	*	*	
12			1.220.1-2.3 0.0.0.0 ПЗ	ПОЯСНИТЕЛЬНАЯ ЗАПИСКА	*	*	*	*	*	*	*	*	*	*	*	*	*	*	
				СБОРОЧНЫЕ ЕДИНИЦЫ:															
12		1	1.220.1-2.4 0.8.0.0-20	КАРКАС ПР. КП191	1														
			1.220.1-2.4 0.8.0.0-21	КАРКАС ПР. КП192		1													
			1.220.1-2.4 0.8.0.0-22	КАРКАС ПР. КП193			1												
			1.220.1-2.4 0.8.0.0-23	КАРКАС ПР. КП194				1											
			1.220.1-2.4 0.8.0.0-24	КАРКАС ПР. КП195					1										
			1.220.1-2.4 0.8.0.0-25	КАРКАС ПР. КП196						1									
			1.220.1-2.4 0.8.0.0-26	КАРКАС ПР. КП197							1								
			1.220.1-2.4 0.8.0.0-27	КАРКАС ПР. КП198								1							
			1.220.1-2.4 0.8.0.0-28	КАРКАС ПР. КП199									1						
			1.220.1-2.4 0.8.0.0-29	КАРКАС ПР. КП200										1					
			1.220.1-2.4 0.8.0.0-30	КАРКАС ПР. КП201											1				
			1.220.1-2.4 0.8.0.0-31	КАРКАС ПР. КП202												1			
			1.220.1-2.4 0.8.0.0-32	КАРКАС ПР. КП203													1		
			1.220.1-2.4 0.8.0.0-33	КАРКАС ПР. КП204														1	

ЭПВЦ КиевЗНИИЭП | ОПЕРАТОР ТЛП КОРТ | СКАЛА

ИНВ. № ПОДЛ. | ПОДП. И ДАТА | ВЗАМ. ИНВ. №

Вид с внутренней стороны.

Рис.1

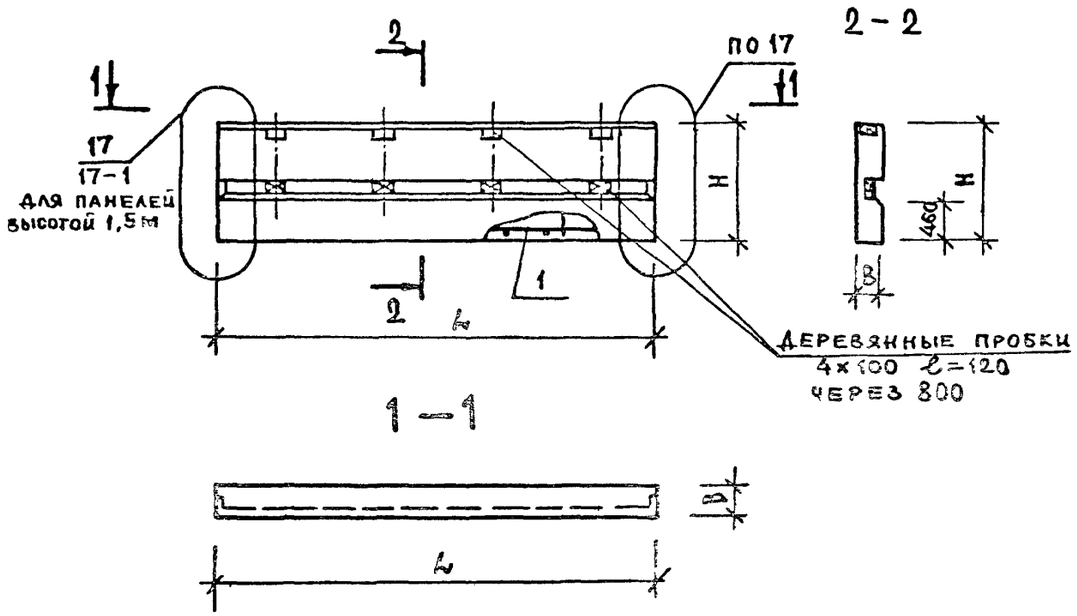

Рис.2 /остальное см. рис.1/

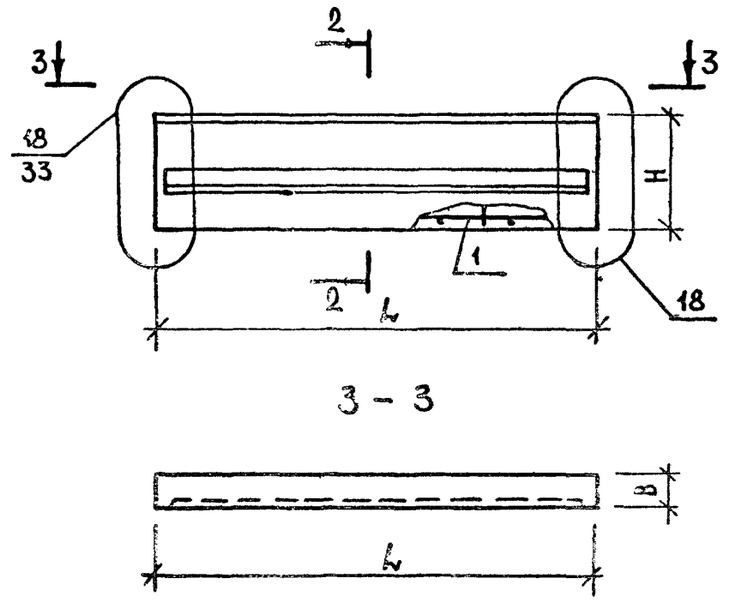

Рис.3 /остальное см. рис.1/

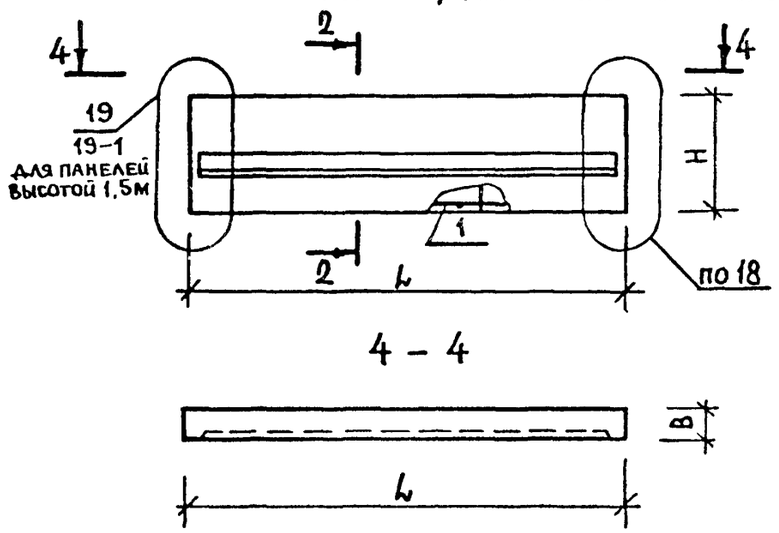

Рис.4 /остальное см. рис.1/

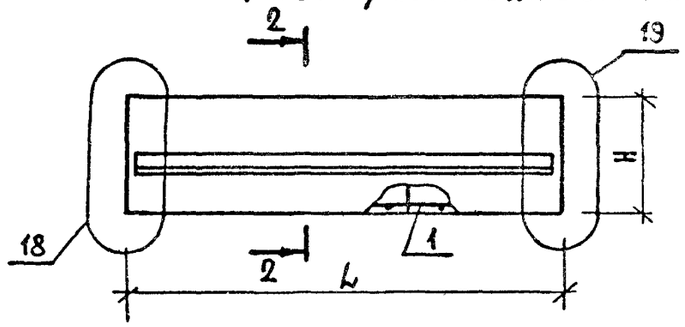

НАЧ. ОТД.	Волынский		
Н.КОНТР	Луговая		
ГИП	Ванян		
РУК. ГР.	Николаева		
РУК. ГР.			
ПРОВЕРИЛ	Луговая		
РАЗРАБ.	Хорошилова		

1.220.1-2.3 8.0.0.0 СБ

ПАНЕЛЬ ПСП

СТАДИЯ	МАССА	МАСШТАБ
Р	СМ ТАБЛ	

ЛИСТ 1 ЛИСТОВ 2

ЦНИИЭП торгово-бытовых зданий и туристских комплексов

ФОРМАТ 12

ЭПВЦ КиевЗНИИЭП | ОПЕРАТОР ТЛП КОРТ | СКАПА

ВЗАМ. ИНВ.№ | ПОДПИСЬ И ДАТА | ИНВ.№ ПОДЛ.

ОБОЗНАЧЕНИЕ	МАРКА	РИС	L	B	H	МАССА,Т
1.220.1-2.3 8.0.0.0	ПСП72.10.2,6-П	1	7190	260	1000	2.2
-01	ПСП72.10.3,1-П	1	7190	310	1000	2.6
-02	ПСП60.10.2,6-П	1	5990	260	1000	1.8
-03	ПСП60.10.3,1-П	1	5990	310	1000	2.1
-04	ПСП36.10.2,6-П	1	3590	260	1000	1.1
-05	ПСП36.10.3,1-П	1	3590	310	1000	1.3
-06	ПСП30 10.2,6-П	1	2990	260	1000	0.9
-07	ПСП30.10.3,1-П	1	2990	310	1000	1.1
-08	ПСП30.15.2,6-П	1	2990	260	1500	1.4
-09	ПСП30.15.3,1-П	1	2990	310	1500	1.6
-10	ПСП18.10.2,6-П-1	2	1790	260	1000	0.5
-11	ПСП18.10.2,6-П-2	3	1790	260	1000	0.5
-12	ПСП18.10.2,6-П-3	4	1790	260	1000	0.5
-13	ПСП18.10.3,1-П-1	2	1790	310	1000	0.6
-14	ПСП18.10.3,1-П-2	3	1790	310	1000	0.6
-15	ПСП18.10.3,1-П-3	4	1790	310	1000	0.6
-16	ПСП12.10.2,6-П-1	2	1190	260	1000	0.4
-17	ПСП12.10.2,6-П-2	3	1190	260	1000	0.4
-18	ПСП12.10.2,6-П-3	4	1190	260	1000	0.4
-19	ПСП12.10.3,1-П-1	2	1190	310	1000	0.4
-20	ПСП12.10.3,1-П-2	3	1190	310	1000	0.4
-21	ПСП12.10.3,1-П-3	4	1190	310	1000	0.4
-22	ПСП14.10.2,6-П-1	3	1465	260	1000	0.4
-23	ПСП14.10.2,6-П-2	4	1465	260	1000	0.4
-24	ПСП15.10.3,1-П-1	3	1515	310	1000	0.5
-25	ПСП15.10.3,1-П-2	4	1515	310	1000	0.5
-26	ПСП20.10.2,6-П-1	3	2065	260	1000	0.6
-27	ПСП20.10.2,6-П-2	4	2065	260	1000	0.6
-28	ПСП21.10.3,1-П-1	3	2115	310	1000	0.8
-29	ПСП21.10.3,1-П-2	4	2115	310	1000	0.8
-30	ПСП17.15.2,6-П-1	3	1765	260	1500	0.8
-31	ПСП17.15.2,6-П-2	4	1765	260	1500	0.8
-32	ПСП18.15.3,1-П-1	3	1815	310	1500	1.0
-33	ПСП18.15.3,1-П-2	4	1815	310	1500	1.0

ЭПВЦ КиевЗНИИЭП
ОПЕРАТОР ТЛП КОРТ
СКАЛА
ИНВ.№ПОДЛ. ПОДЛ. И ДАТА

НАИМЕНОВАНИЕ	КОЛ НА ИСПОЛН.	01	02	03	04	05	06	07	08	09	10	11	12	13	14	15	16	17	18	19
	1.220.1-2.3 8.0.0.0-																			
МАТЕРИАЛЫ:																				
БЕТОН ЛЕГК. М75 М.КУБ.	1.726	2.085	1.438	1.737	0.862	1.041	0.718	0.867	1.076	1.301	0.430	0.430	0.430	0.519	0.519	0.519	0.286	0.286	0.286	0.345
РАСТВОР ЦЕМ. М100 М.КУБ.	0.144	0.144	0.120	0.120	0.072	0.072	0.060	0.060	0.090	0.090	0.036	0.036	0.036	0.036	0.036	0.036	0.024	0.024	0.024	0.024
ПОКАЗАТЕЛИ:																				
МАССА СТАЛИ КГ	14.06	15.21	13.18	13.49	8.574	9.171	8.133	8.310	10.42	10.62	6.901	6.901	6.901	7.019	7.019	7.019	6.091	6.091	6.091	6.170
АРМАТУРНЫЕ ИЗДЕЛИЯ	7.416	7.771	6.534	6.850	4.052	4.249	3.611	3.789	4.299	4.496	2.379	2.379	2.379	2.497	2.497	2.497	1.570	1.570	1.570	1.649
АРМАТУРНАЯ СТАЛЬ	7.416	7.771	6.534	6.850	4.052	4.249	3.611	3.789	4.299	4.496	2.379	2.379	2.379	2.497	2.497	2.497	1.570	1.570	1.570	1.649
КЛАСС ВР-I	7.416	7.771	6.534	6.850	4.052	4.249	3.611	3.789	4.299	4.496	2.379	2.379	2.379	2.497	2.497	2.497	1.570	1.570	1.570	1.649
Ф4ВРI ТУ 14-4-659-75	1.278	1.634	1.136	1.452	0.710	0.908	0.639	0.817	0.710	0.908	0.426	0.426	0.426	0.545	0.545	0.545	0.284	0.284	0.284	0.363
Ф5ВРI ТУ 14-4-659-75	6.138	6.138	5.398	5.398	3.342	3.342	2.972	2.972	3.588	3.588	1.953	1.953	1.953	1.953	1.953	1.953	1.285	1.285	1.285	1.285
ЗАКЛАДНЫЕ ИЗДЕЛИЯ	6.642	7.442	6.642	6.642	4.522	4.922	4.522	4.522	6.123	6.123	4.522	4.522	4.522	4.522	4.522	4.522	4.522	4.522	4.522	4.522
ПРОФИЛЬНАЯ СТАЛЬ	1.440	1.440	1.440	1.440	1.440	1.440	1.440	1.440	2.160	2.160	1.440	1.440	1.440	1.440	1.440	1.440	1.440	1.440	1.440	1.440
ПОЛОСОВАЯ	1.440	1.440	1.440	1.440	1.440	1.440	1.440	1.440	2.160	2.160	1.440	1.440	1.440	1.440	1.440	1.440	1.440	1.440	1.440	1.440
-70Х8 ГОСТ 103-76 С38/23	1.440	1.440	1.440	1.440	1.440	1.440	1.440	1.440	2.160	2.160	1.440	1.440	1.440	1.440	1.440	1.440	1.440	1.440	1.440	1.440
АРМАТУРНАЯ СТАЛЬ	5.202	6.002	5.202	5.202	3.082	3.482	3.082	3.082	3.963	3.963	3.082	3.082	3.082	3.082	3.082	3.082	3.082	3.082	3.082	3.082
КЛАСС А-П	4.240	5.040	4.240	4.240	2.120	2.520	2.120	2.120	2.520	2.520	2.120	2.120	2.120	2.120	2.120	2.120	2.120	2.120	2.120	2.120
Ф12АП ГОСТ 5781-75	4.240	5.040	4.240	4.240	2.120	2.520	2.120	2.120	2.520	2.520	2.120	2.120	2.120	2.120	2.120	2.120	2.120	2.120	2.120	2.120
КЛАСС А-Ш	0.962	0.962	0.962	0.962	0.962	0.962	0.962	0.962	1.443	1.443	0.962	0.962	0.962	0.962	0.962	0.962	0.962	0.962	0.962	0.962
Ф10АШ ГОСТ 5.1459-72*	0.962	0.962	0.962	0.962	0.962	0.962	0.962	0.962	1.443	1.443	0.962	0.962	0.962	0.962	0.962	0.962	0.962	0.962	0.962	0.962

МАРКИРОВКА ИЗДЕЛИЙ ПО ИСПОЛНЕНИЯМ ПРИВЕДЕНА

В ТАБЛИЦЕ ИСПОЛНЕНИЙ К СБОРОЧНОМУ ЧЕРТЕЖУ

НАЧ.ОТД	Волынский	
Н.КОНТР.	Луговая	
ГИП	Ваняк	
РУК. ГР.	Николаева	
РУК. ГР.		
ПРОВЕРИЛ	Луговая	
РАЗРАБ.	Хорошилова	

1.220.1-2.3 8.0.0.0 ВМС

ПАНЕЛЬ ПСП

СТАДИЯ	ЛИСТ	ЛИСТОВ
Р	1	2

ЦНИИЭП торгово-бытовых зданий и туристских комплексов

ФОРМАТ 12

ЭПВЦ КиевЗНИИЭП ОПЕРАТОР ТЛП КОРТ СКАЛА

ВЗАМ.ИНВ.№ ПОДП. И ДАТА ИНВ.№ПОДЛ.

НАИМЕНОВАНИЕ	КОЛ НА ИСПОЛН. 1.220.1-2.3 8.0.0.0-													
	20	21	22	23	24	25	26	27	28	29	30	31	32	33
МАТЕРИАЛЫ:														
БЕТОН ЛЕГК. М75 М.КУБ.	0.345	0.345	0.352	0.352	0.439	0.439	0.496	0.496	0.613	0.613	0.635	0.635	0.790	0.790
РАСТВОР ЦЕМ. М100 М.КУБ.	0.024	0.024	0.029	0.029	0.030	0.030	0.041	0.041	0.042	0.042	0.053	0.053	0.054	0.054
ПОКАЗАТЕЛИ:														
МАССА СТАЛИ КГ	6.170	6.170	6.296	6.296	6.416	6.416	7.097	7.097	7.256	7.256	12.19	12.19	12.35	12.35
АРМАТУРНЫЕ ИЗДЕЛИЯ	1.649	1.649	1.775	1.775	1.894	1.894	2.575	2.575	2.734	2.734	2.864	2.864	3.028	3.028
АРМАТУРНАЯ СТАЛЬ	1.649	1.649	1.775	1.775	1.894	1.894	2.575	2.575	2.734	2.734	2.864	2.864	3.028	3.028
КЛАСС ВР-I	1.649	1.649	1.775	1.775	1.894	1.894	2.575	2.575	2.734	2.734	2.864	2.864	3.028	3.028
Ф4ВРI ТУ 14-4-659-75	0.363	0.363	0.320	0.320	0.408	0.408	0.462	0.462	0.590	0.590	0.479	0.479	0.613	0.613
Ф5ВРI ТУ 14-4-659-75	1.285	1.285	1.455	1.455	1.486	1.486	2.113	2.113	2.144	2.144	2.384	2.384	2.415	2.415
ЗАКЛАДНЫЕ ИЗДЕЛИЯ	4.522	4.522	4.522	4.522	4.522	4.522	4.522	4.522	4.522	4.522	9.325	9.325	9.325	9.325
ПРОФИЛЬНАЯ СТАЛЬ	1.440	1.440	1.440	1.440	1.440	1.440	1.440	1.440	1.440	1.440	4.320	4.320	4.320	4.320
ПОЛОСОВАЯ	1.440	1.440	1.440	1.440	1.440	1.440	1.440	1.440	1.440	1.440	4.320	4.320	4.320	4.320
-70Х8 ГОСТ 103-76 С38/23	1.440	1.440	1.440	1.440	1.440	1.440	1.440	1.440	1.440	1.440	4.320	4.320	4.320	4.320
АРМАТУРНАЯ СТАЛЬ	3.082	3.082	3.082	3.082	3.082	3.082	3.082	3.082	3.082	3.082	5.005	5.005	5.005	5.005
КЛАСС А-П	2.120	2.120	2.120	2.120	2.120	2.120	2.120	2.120	2.120	2.120	2.120	2.120	2.120	2.120
Ф12АП ГОСТ 5781-75	2.120	2.120	2.120	2.120	2.120	2.120	2.120	2.120	2.120	2.120	2.120	2.120	2.120	2.120
КЛАСС А-Ш	0.962	0.962	0.962	0.962	0.962	0.962	0.962	0.962	0.962	0.962	2.885	2.885	2.885	2.885
Ф10АШ ГОСТ 5.1459-72*	0.962	0.962	0.962	0.962	0.962	0.962	0.962	0.962	0.962	0.962	2.885	2.885	2.885	2.885

ЭПВЦ КиевЗНИИЭП | ОПЕРАТОР ТПП КОРТ | ЖУКОВСКИЙ

ВЗАМ.ИНВ.№ | ПОДП. И ДАТА | ИНВ.№ ПОДЛ.

ЭПБЦ КиевЗНИИЭП | ОПЕРАТОР ТЛП КОРТ | СКАЛА

ФОРМАТ	ЗОНА	ПОЗ.	ОБОЗНАЧЕНИЕ	НАИМЕНОВАНИЕ	КОЛ НА ИСПОЛН 1.220.1-2.3 9.0.0.0-						ПРИМЕЧАНИЕ
						01	02	03	04	05	
				ДОКУМЕНТАЦИЯ:							
12			1.20.1-2.3 9.0.0.0 СБ	СБОРОЧНЫЙ ЧЕРТЕЖ	*	*	*	*	*	*	
12			1.20.1-2.3 0.0.0.0 У	УЗЛЫ	*	*	*	*	*	*	
12			1.20.1-2.3 9.0.0.0 ВМС	ВЕДОМОСТЬ МАТЕРИАЛОВ И ВЫБОРКА СТАЛИ	*	*	*	*	*	*	
12			1.20.1-2.3 0.0.0.0 ПЗ	ПОЯСНИТЕЛЬНАЯ ЗАПИСКА	*	*	*	*	*	*	
				СБОРОЧНЫЕ ЕДИНИЦЫ:							
12		1	1.220.1-2.4 0.7.0.0	КАРКАС ПР. КП165	1						
			1.220.1-2.4 0.7.0.0-01	КАРКАС ПР. КП166		1					
			1.220.1-2.4 0.7.0.0-02	КАРКАС ПР. КП167			1				
			1.220.1-2.4 0.7.0.0-03	КАРКАС ПР. КП168				1			
			1.220.1-2.4 0.7.0.0-04	КАРКАС ПР. КП169					1		
			1.220.1-2.4 0.7.0.0-05	КАРКАС ПР. КП170						1	

НАЧ ОТД	Волынский	
Н КОНТР	Луговая	
ГИП	Ванян	
РУК. ГР.	Николаева	
РУК. ГР.		
ПРОВЕРИЛ	Луговая	
РАЗРАБ.	Хорошилова	

1.220.1-2.3 9.0.0.0

ПАНЕЛЬ ПС

СТАДИЯ	ЛИСТ	ЛИСТОВ
Р	1	1

ЦНИИЭП торгово-бытовых зданий и туристских комплексов

ЭПВЦ КиевЗНИИЭП | ОПЕРАТОР ТЛП КОРТ | СКАЛА

ВИД С ВНУТРЕННЕЙ СТОРОНЫ.

Рис. 1

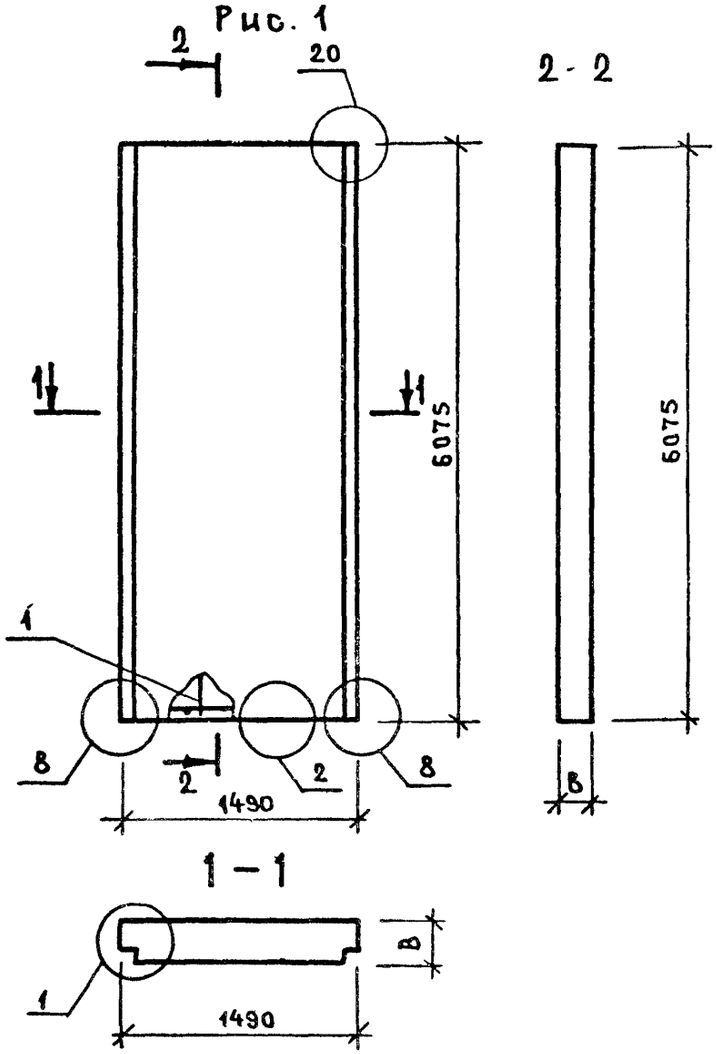

Рис. 2

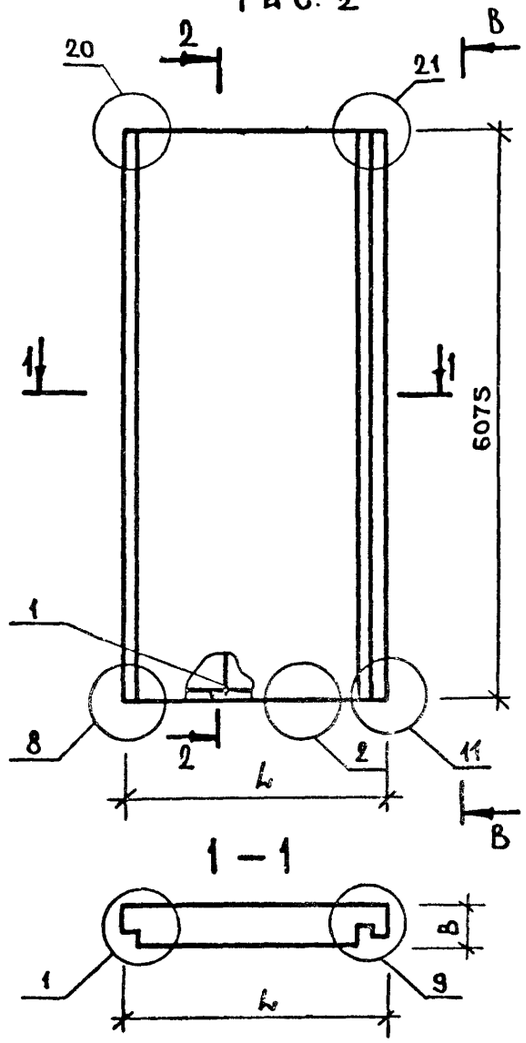

Рис. 3

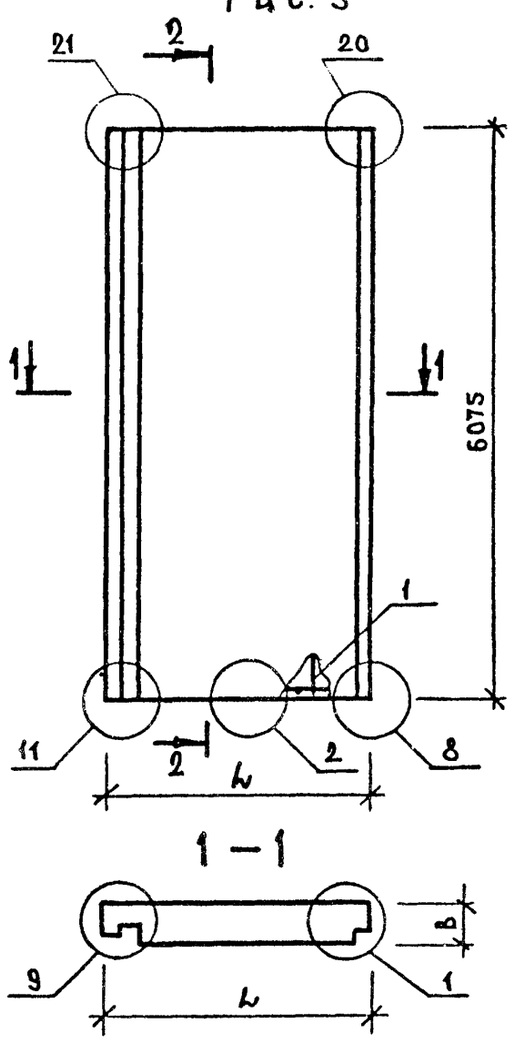

ОБОЗНАЧЕНИЕ	МАРКА	РИС	L	В	МАССА,Т
1.220.1-2.3 9.0.0.0	ПС15.61.3,5-П	1	1490	350	3.7
-01	ПС15.61.4,0-П	1	1490	400	4.1
-02	1ПС18.61.3,5-П	2	1845	350	4.6
-03	1ПС19.61.4,0-П	2	1895	400	5.3
-04	2ПС18.61.3,5-П	3	1845	350	4.6
-05	2ПС19.61.4,0-П	3	1895	400	5.3

НАЧ. ОТД.	Волынский	
Н.КОНТР	Луговая	
ГИП	Ваняк	
РУК. ГР.	Николаева	
РУК. ГР.		
ПРОВЕРИЛ	Луговая	
РАЗРАБ.	Хорошилова	

1.220.1-2.3 9.0.0.0 ОБ

ПАНЕЛЬ ПС

СТАДИЯ	МАССА	МАСШТАБ
Р	СМ ТАБЛ	

ЛИСТ 1 | ЛИСТОВ 1

ЦНИИЭП торгово-бытовых зданий и туристских комплексов

ФОРМАТ 12

ВЗАМ. ИНВ.№ | ПОДПИСЬ И ДАТА | ИНВ.№ПОДЛ.

СКАЛА

ОПЕРАТОР ТЛП КОРТ

ЭТВЦ КиевЗНИИЭП

НАИМЕНОВАНИЕ	КОЛ НА ИСПОЛН. 1.220.1-2.3 9.0.0.0-					
		01	02	03	04	05
МАТЕРИАЛЫ:						
БЕТОН ЛЕГК. М75 М.КУВ.	2.987	3.440	3.699	4.375	3.699	4.375
РАСТВОР ЦЕМ. М100 М.КУВ.	0.181	0.181	0.224	0.230	0.224	0.230
ПОКАЗАТЕЛИ:						
МАССА СТАЛИ КГ	77.69	35.83	89.45	47.90	89.45	47.90
АРМАТУРНЫЕ ИЗДЕЛИЯ	68.89	27.03	79.05	37.50	79.05	37.50
АРМАТУРНАЯ СТАЛЬ	68.89	27.03	79.05	37.50	79.05	37.50
КЛАСС А-I	4.400	4.520	4.960	5.080	4.960	5.080
Ф12АI ГОСТ 5781-75	4.400	4.520	4.960	5.080	4.960	5.080
КЛАСС А-III	61.43	18.46	61.43	18.46	61.43	18.46
Ф6АШ ГОСТ 5781-75	2.530	2.530	2.530	2.530	2.530	2.530
Ф8АШ ГОСТ 5781-75	1.610	15.93	1.610	15.93	1.610	15.93
Ф16АШ ГОСТ 5.1459-72*	57.29		57.29		57.29	
КЛАСС ВР-I	3.058	4.049	12.65	13.95	12.65	13.95
Ф4ВРI ТУ 14-4-659-75			9.593	9.904	9.593	9.904
Ф5ВРI ТУ 14-4-659-75	3.058	4.049	3.058	4.049	3.058	4.049
ЗАКЛАДНЫЕ ИЗДЕЛИЯ	8.800	8.800	10.40	10.40	10.40	10.40
АРМАТУРНАЯ СТАЛЬ	8.800	8.800	10.40	10.40	10.40	10.40
КЛАСС А-II	8.800	8.800	10.40	10.40	10.40	10.40
Ф12АП ГОСТ 5781-75	5.040	5.040	5.040	5.040	5.040	5.040
Ф14АП ГОСТ 5781-75	3.760	3.760				
Ф16АП ГОСТ 5781-75			5.360	5.360	5.360	5.360

МАРКИ ИЗДЕЛИЙ ПО ИСПОЛНЕНИЯМ ПРИВЕДЕНА

В [illegible] ИСПОЛНЕНИЙ К СБОРОЧНОМУ ЧЕРТЕЖУ

НАЧОТД	Волынскцц	
НКОНТР	Луговая	
ГИП	Ванян	
РУК ГР	Николаева	
РУК ГР		
[illegible]	Луговая	

1.220.1-2.3 9.0.0.0 ВМС

ПАНЕЛЬ ПС

СТАДИЯ	ЛИСТ	ЛИСТОВ
Р	1	1

ЦНИИЭП торгово-бытовых зданий и туристских комплекс

ФОРМАТ А3

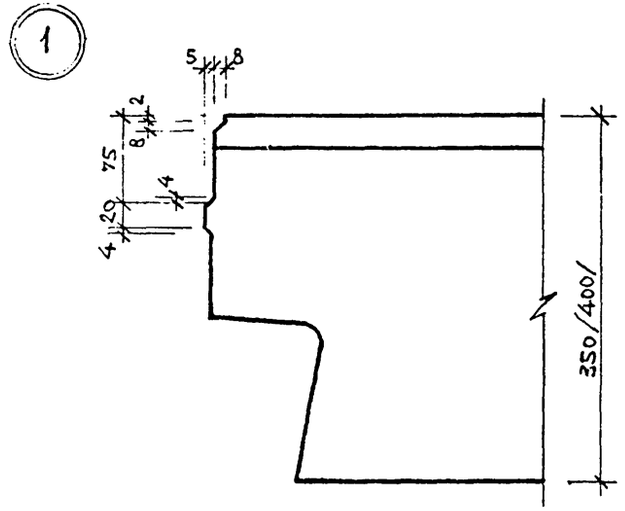

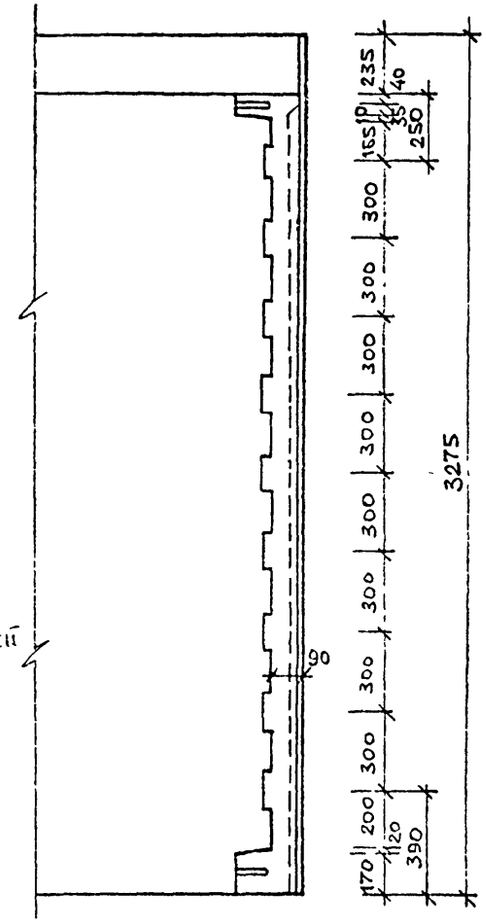

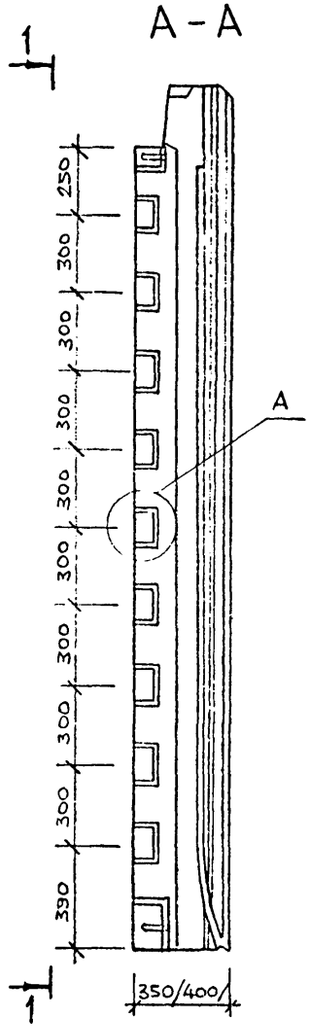

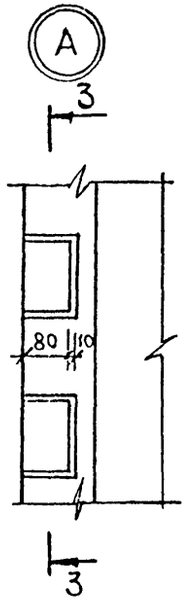

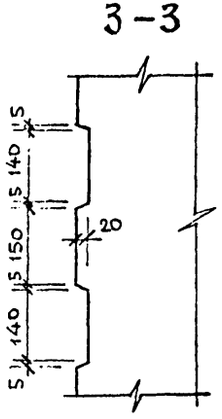

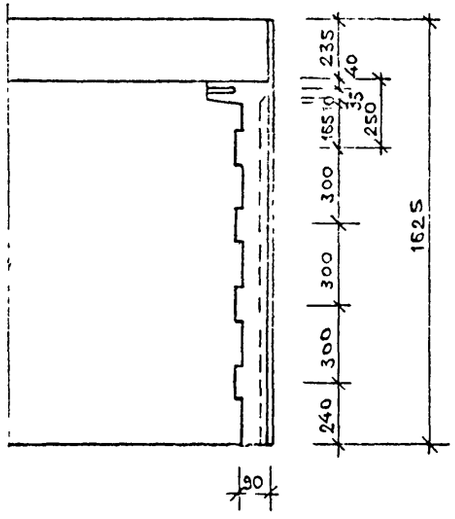

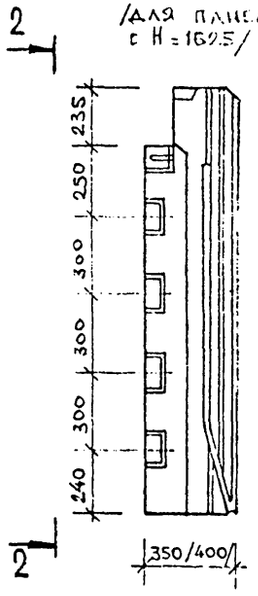

Нач.отдела	Волынский		
Нормоконт	Луговая		
ГИП	Ванян		
Рук.группы	Николаева		
Проверил	Луговая		
Разработ.	Хорошилова		

1.220.1–2.3 0.0.0 У

УЗЕЛ 1

Стадия	Лист	Листов
Р.Ч.	1	1

ЦНИИЭП торгово-бытовых зданий и туристских комплексов

Инв.№ подл. | Подпись и дата | Взам.инв.№

2

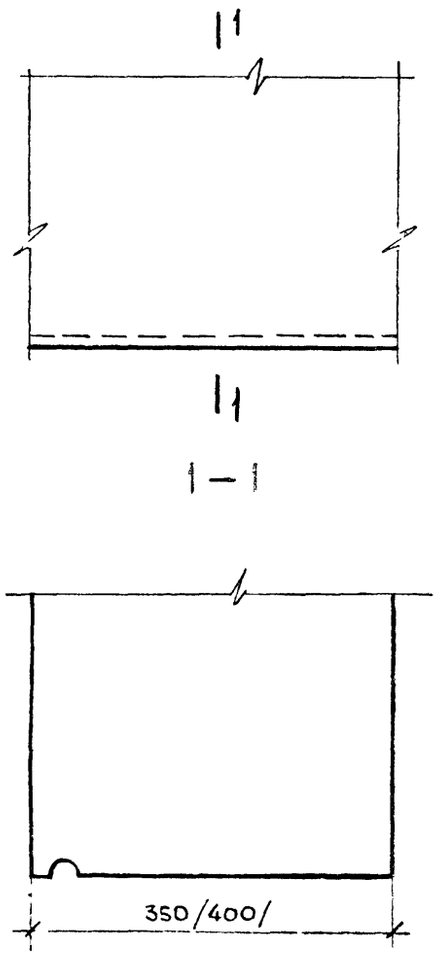

3

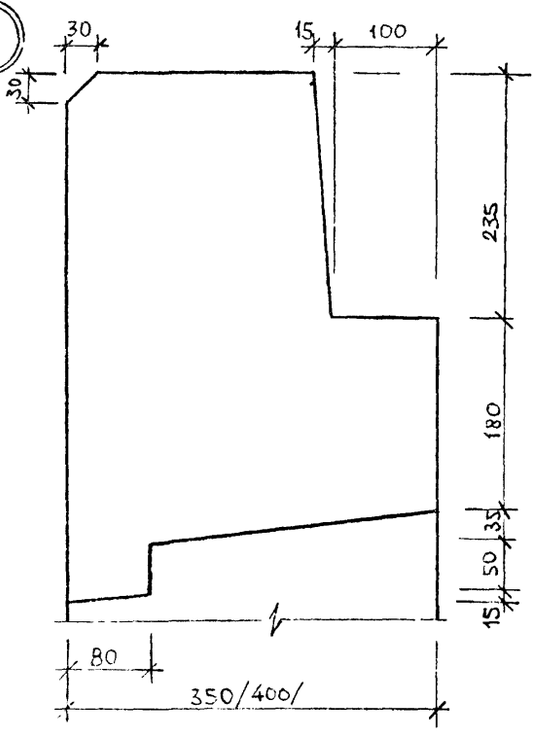

4

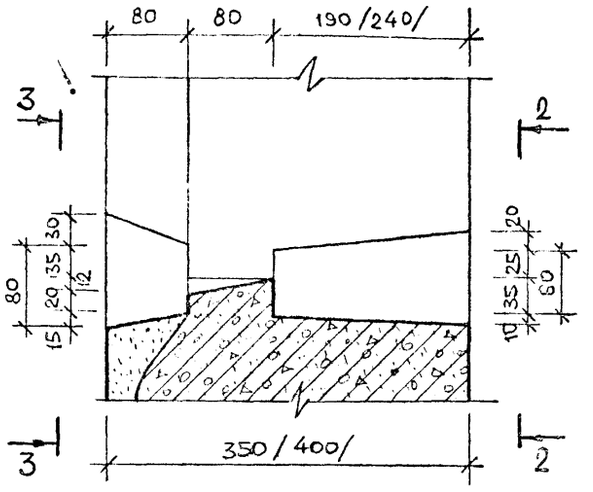

5

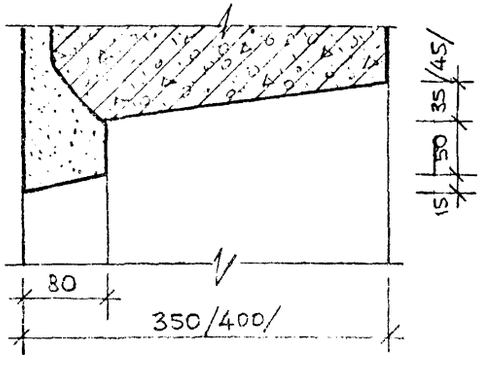

6

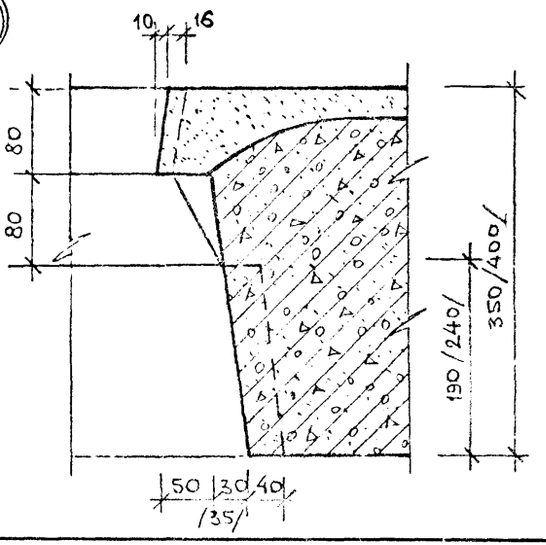

2-2

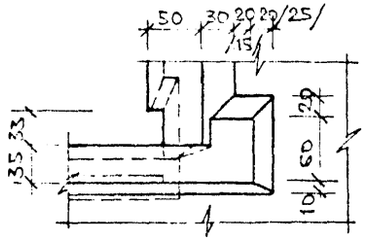

3-3

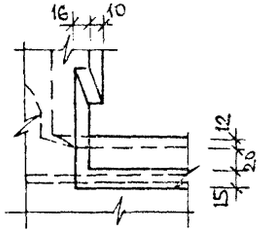

Нач.отдела	Волынский	
Нормоконт	Луговая	
ГИП	Ванян	
Рук.группы	Николаева	
Проверил	Луговая	
Разработ	Упрощилова	

1.220.1-2.3 0.0.0.У

Узлы 2÷6

Стадия	Лист	Листов
Р.Ч.	1	1

ЦНИИЭП торгово-бытовых зданий и туристских комплексов

Инв.№подл. | Подпись и дата | Взам.инв.№

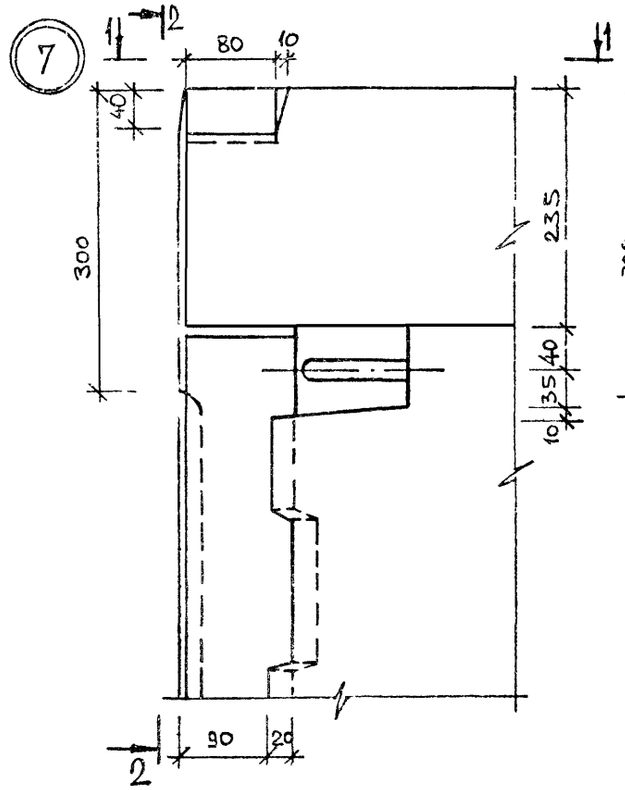

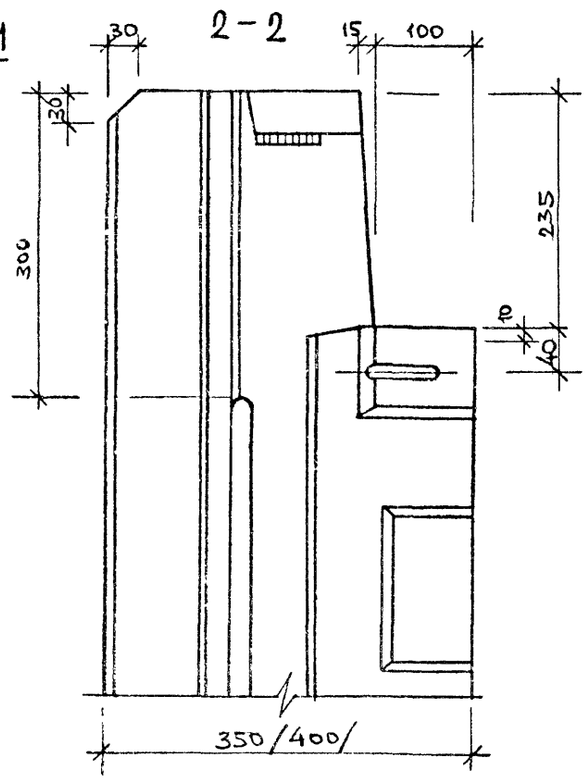

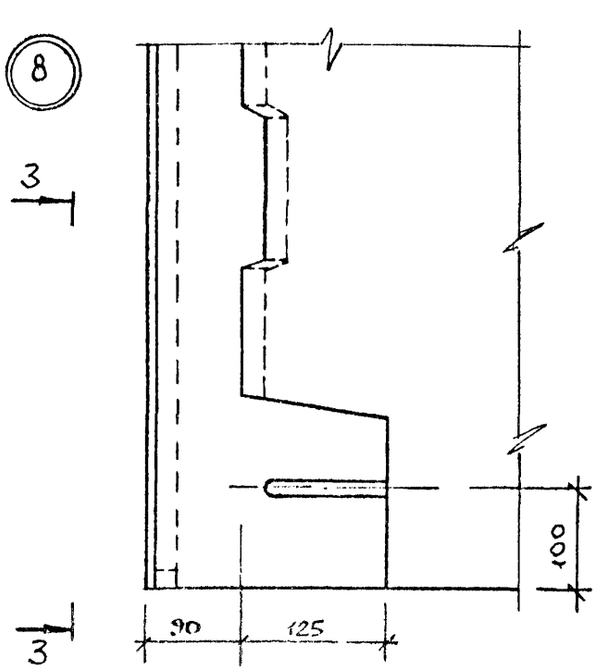

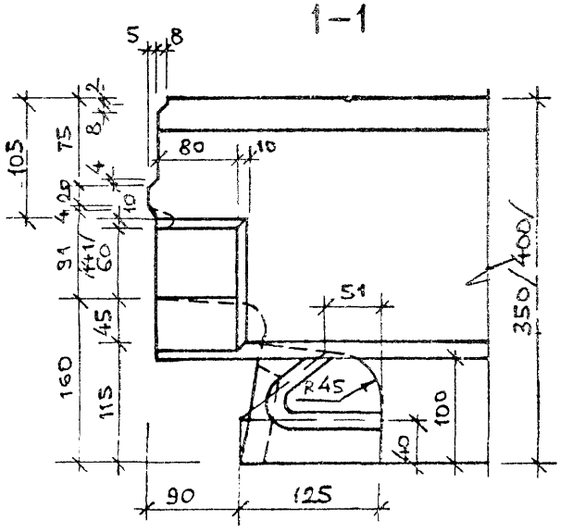

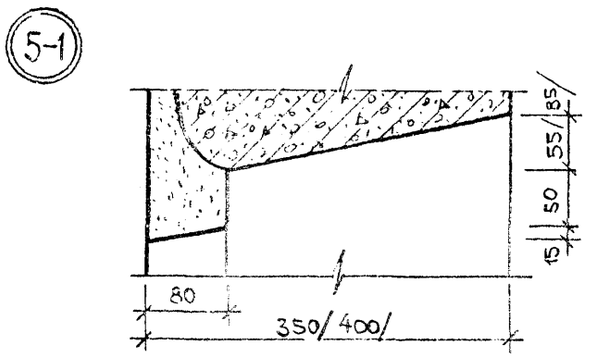

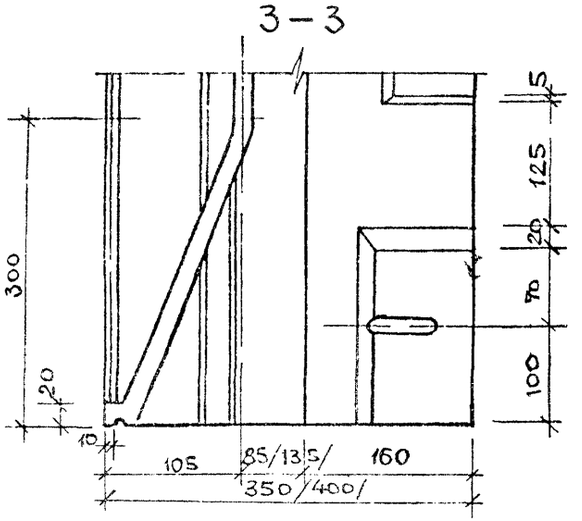

Нач.отдела	Волынский	
Нормокон.	Луговая	
ГИП	Ванзик	
Рук.группы	Николаева	
Проверил	Луговая	
Разработ.	Хорошилова	

1.220.1 – 2.3 0.0.0.5

Узлы 5-1; 7; 8

Стадия	Лист	Листов
Р.Ч.	1	1

ЦНИИЭП торгово-бытовых зданий и туристских комплексов

Инв. № подл. | Подпись и дата | Взам. инв. №

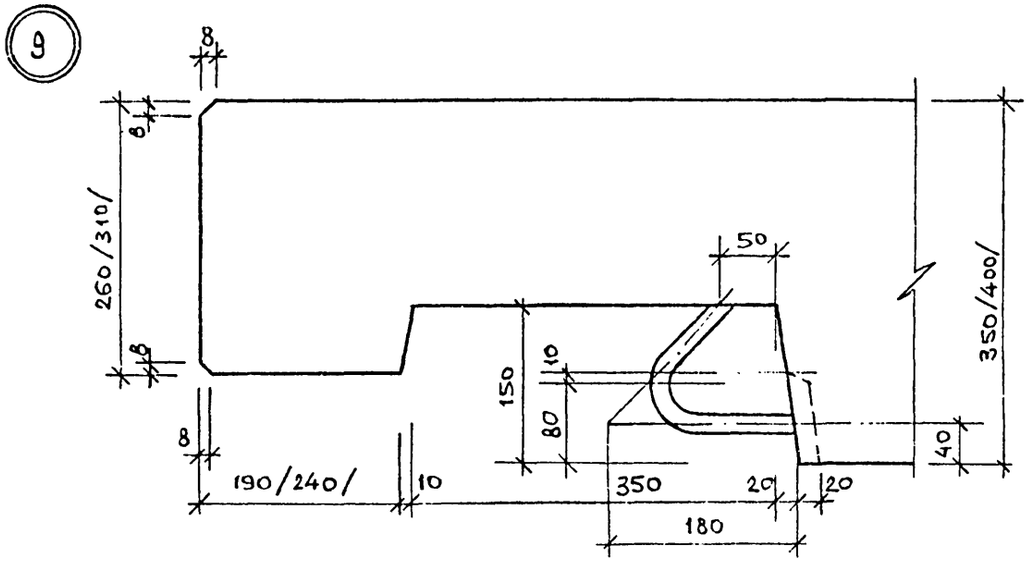

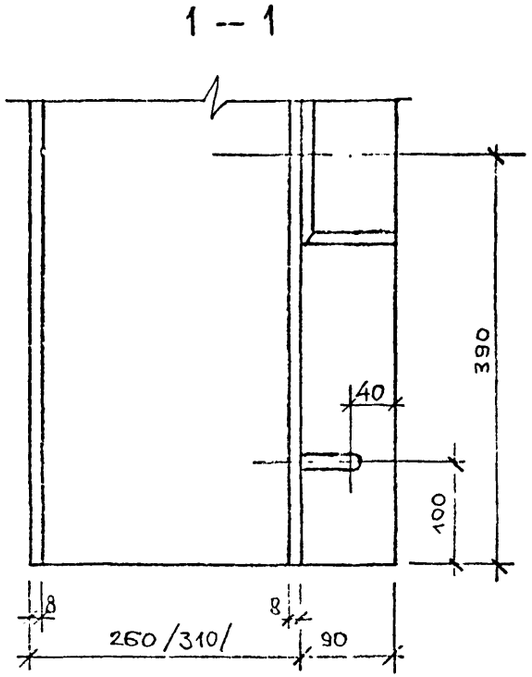

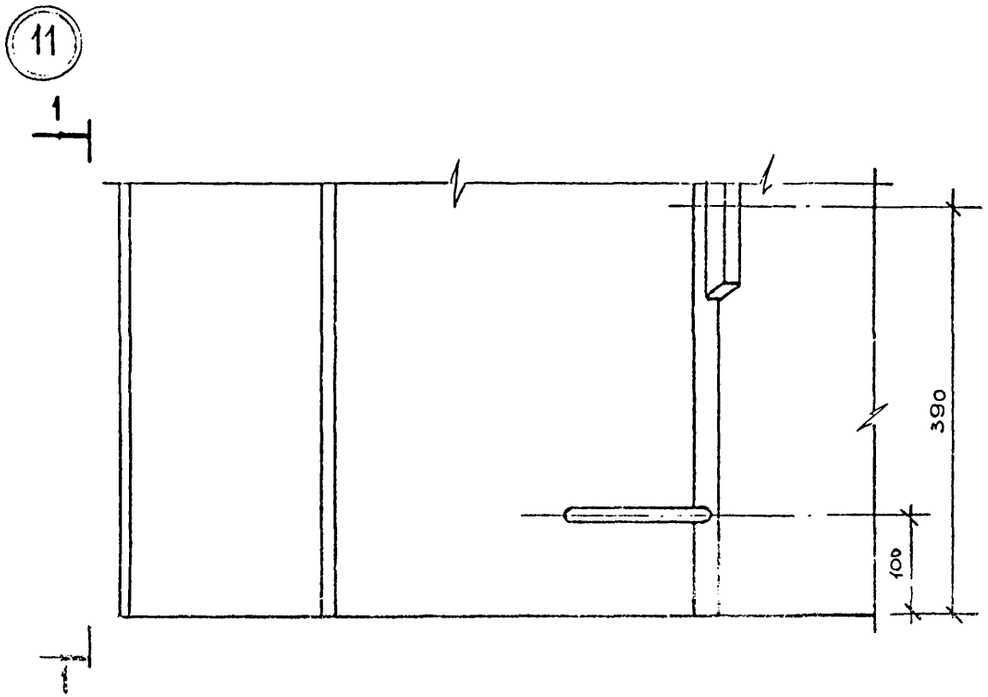

Нач.отдела	Вольнович	
Нормокон.	Луговая	
ГИП	Ванян	
Рук.группы	Николаева	
Проверил	Луговая	
Разработ.	Хорошилова	

1.220.1-2.3 0.0.0.0 У

Узлы 9; 11

Стадия	Лист	Лист
Р.Ч.	1	2

ЦНИИЭП торгово-бытовых зданий туристских комплексов

Инв. № подл. | Подпись и дата | Взамен инв. №

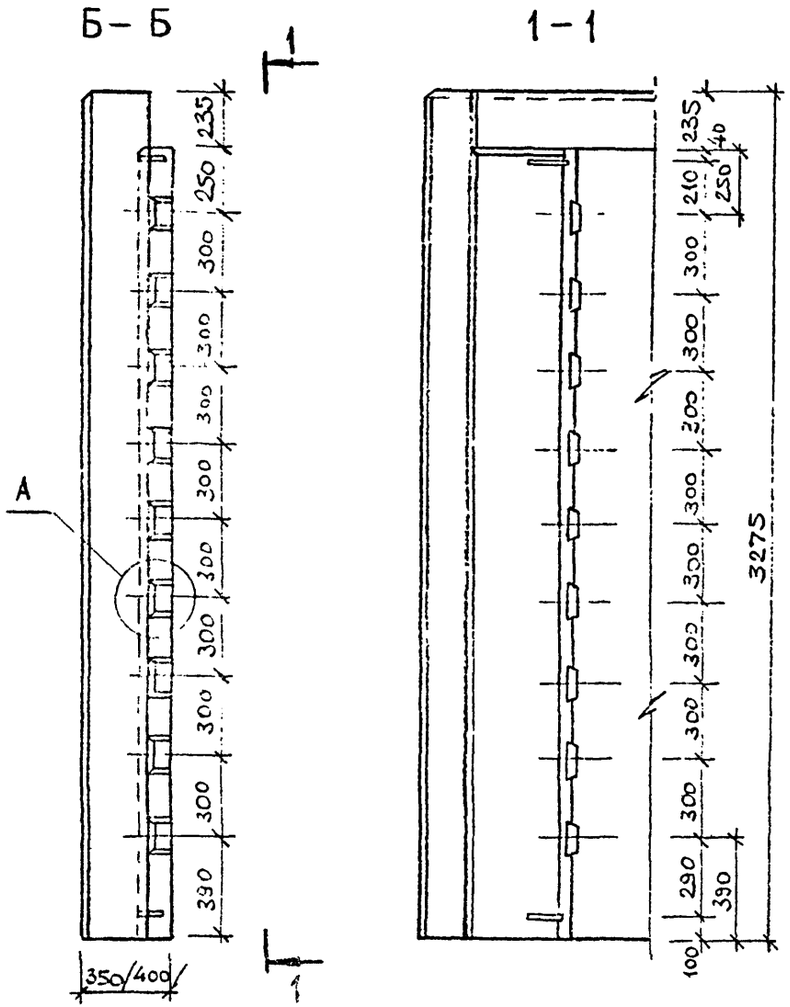

Примечание.

Узел „А" см на стр. 68.

Инв № подл | Подпись и дата | Взамен инв №

10

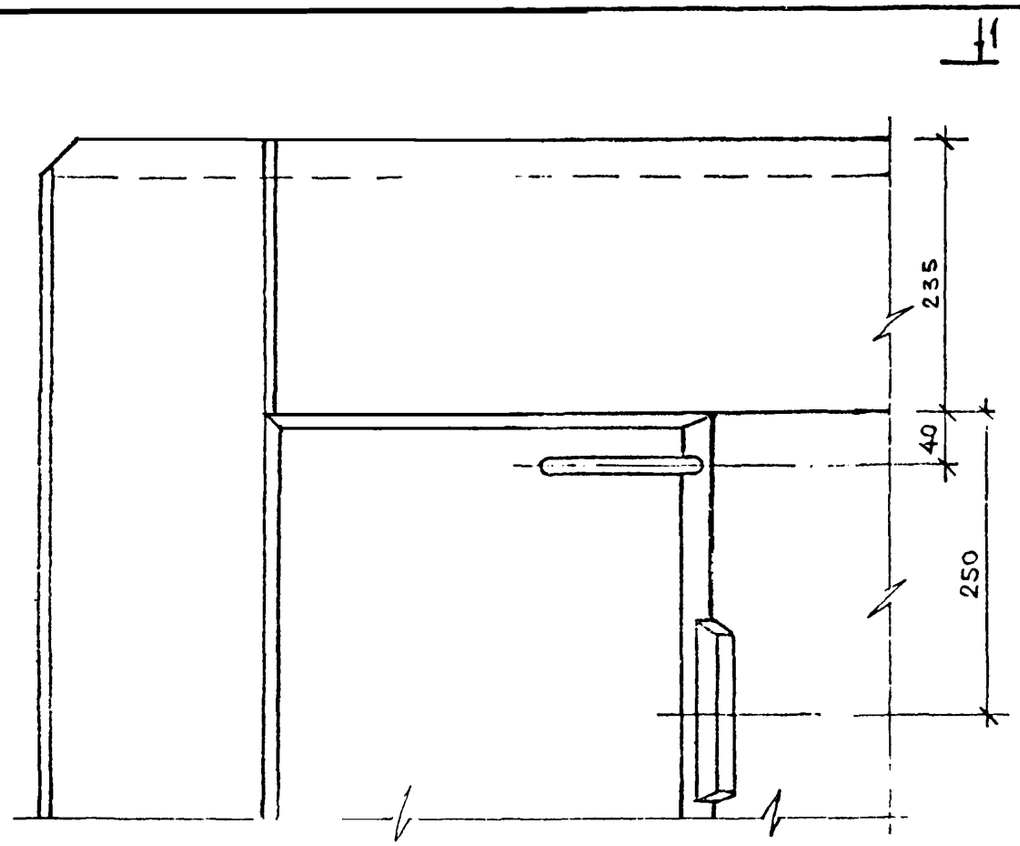

1—1

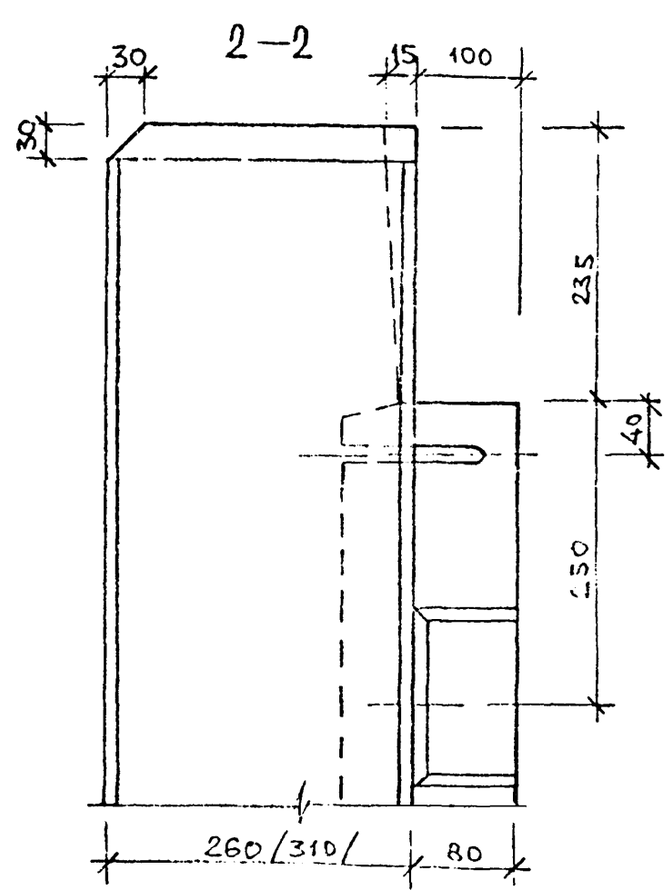

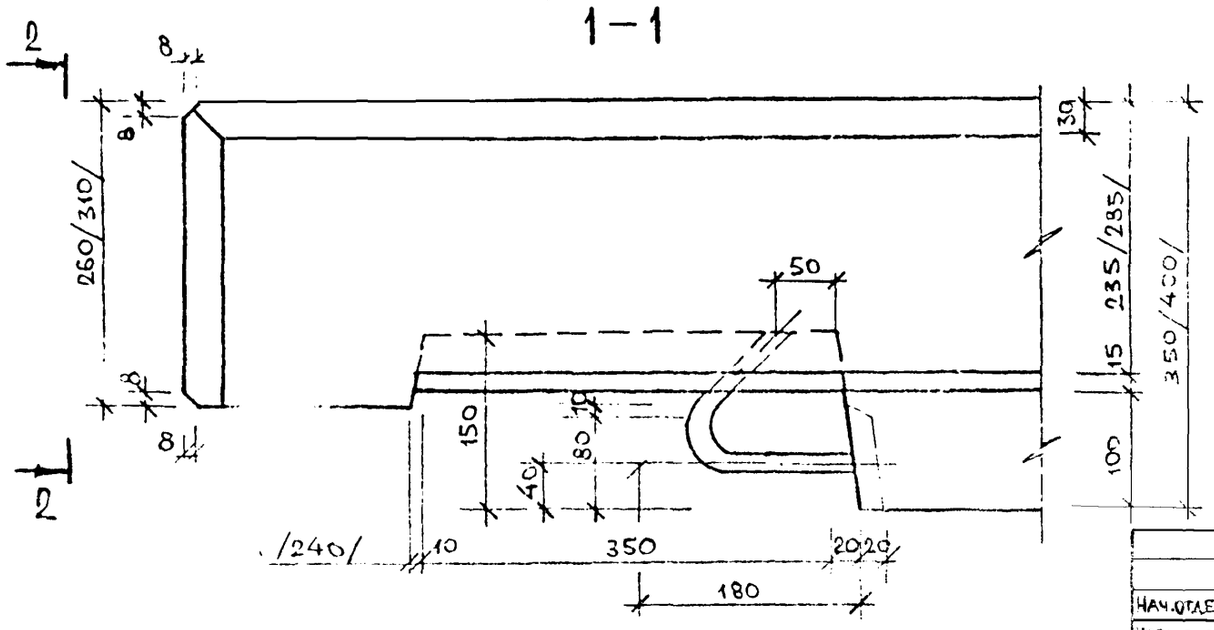

			1.22.0.1—2.3 0.0.0.0 У
НАЧ.ОТДЕЛА	ВОЛЫНСКИЙ		
НОРМОКОН.	ЛУГОВАЯ		
ГИП	ВАНЯН		УЗЕЛ 10
РУК.ГРУППЫ	НИКОЛАЕВА		
ПРОВЕРИЛ	ЛУГОВАЯ		
РАЗРАБОТ	ХОРОШИЛОВА		

СТАДИЯ	ЛИСТ	ЛИСТОВ
Р.Ч.	1	1

ЦНИИЭП ТОРГОВО-БЫТОВЫХ ЗДАНИЙ И ТУРИСТСКИХ КОМПЛЕКСОВ

8-1

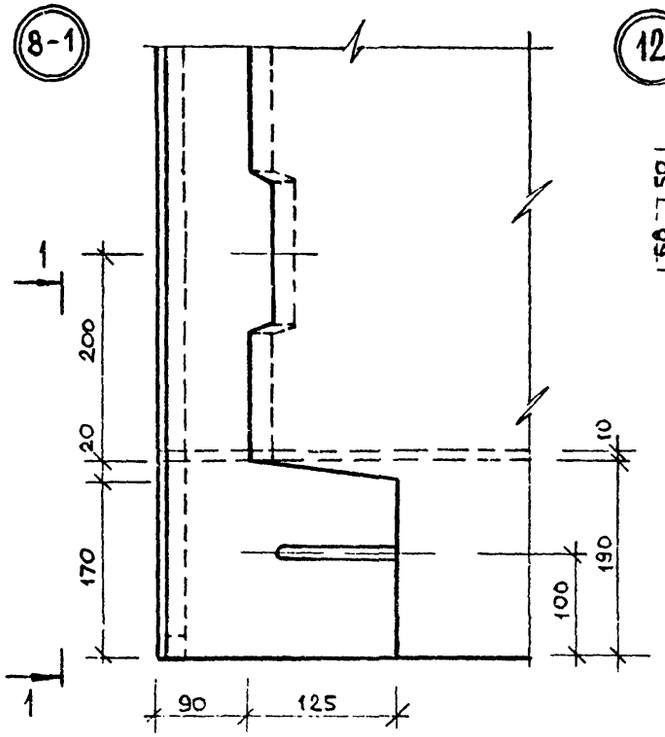

1—1

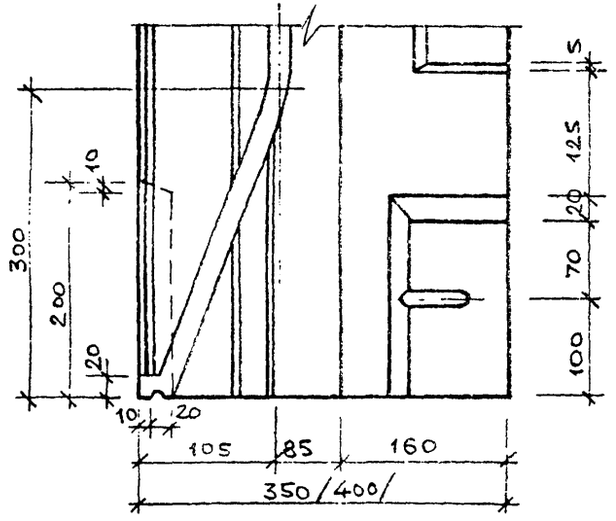

12

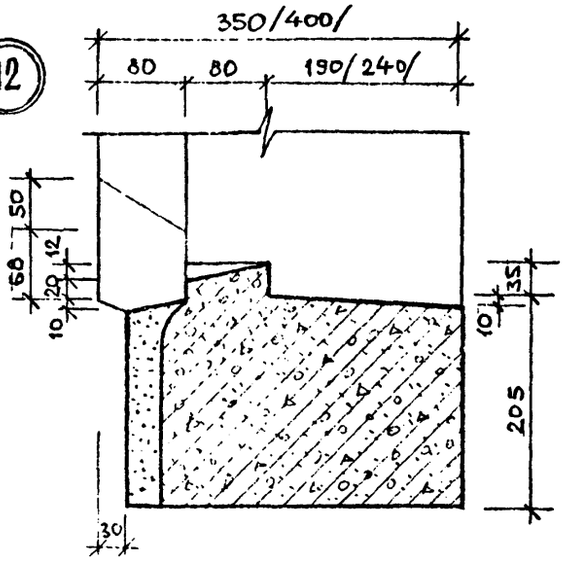

14

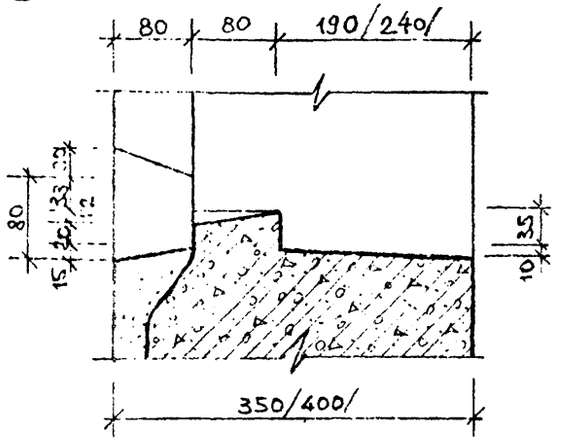

13

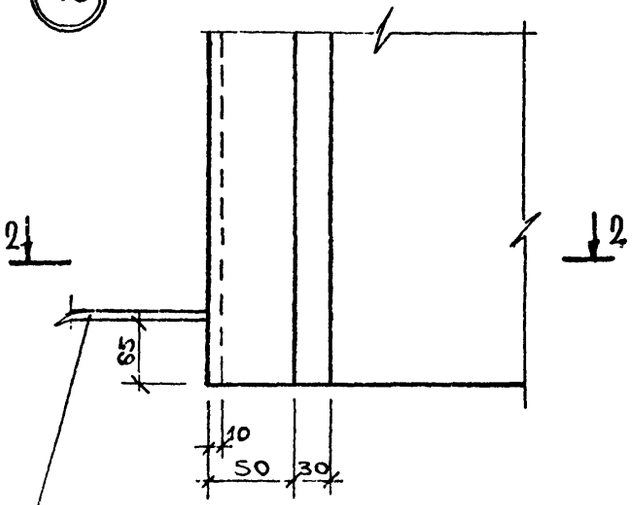

ОТДЕЛЬНЫЕ СТЕРЖНИ ОБРЕЗАТЬ ПОСЛЕ ВЫЕМКИ ИЗДЕЛИЯ ИЗ ФОРМЫ.

2—2

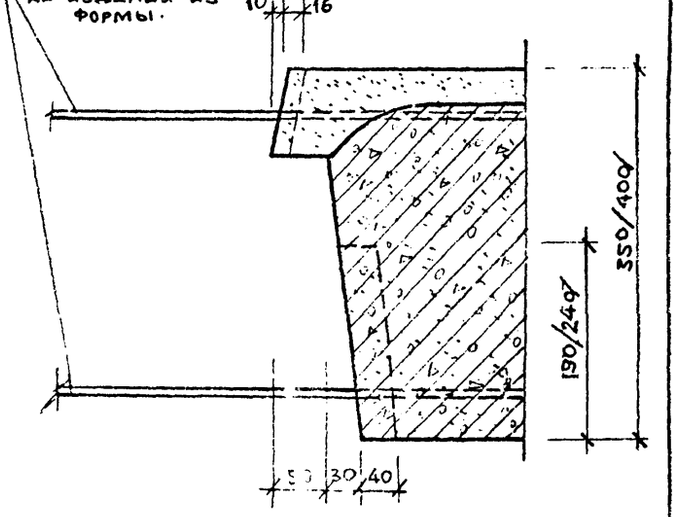

			1.220.1-2.3 0.0.0.0 У	
Нач.отдела	Волынский			
Нормокон.	Луговая			
ГИП	Ванян		Узлы 8-1; 12-14	Стадия: Р.Ч. / Лист: 1 / Листов: 1
Рук.группы	Николаева			ЦНИИЭП торгово-бытовых зданий и туристских комплексов
Проверил.	Луговая			
Разработ.	Хорошилова			

Инв.№ подл. | Подпись и дата | Взамен инв.№

15

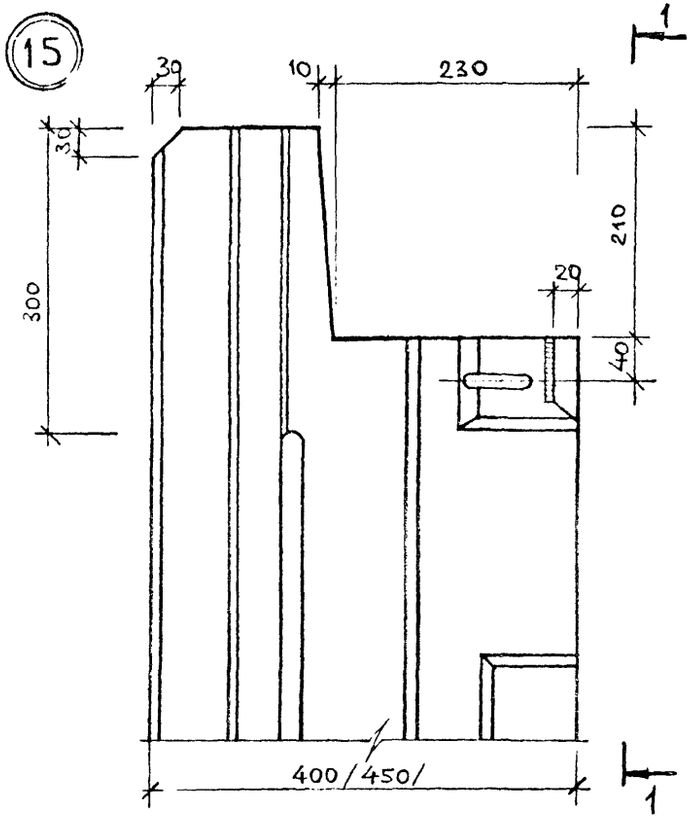

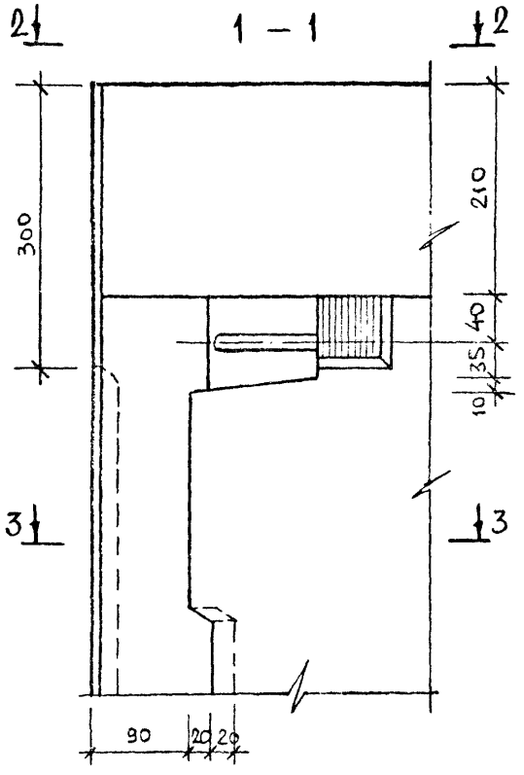

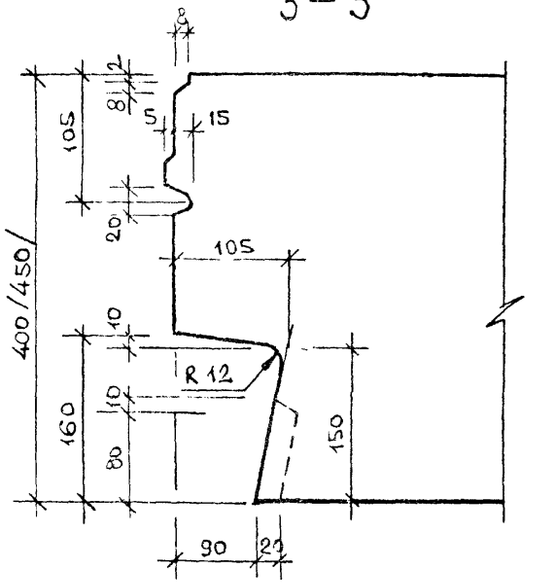

16

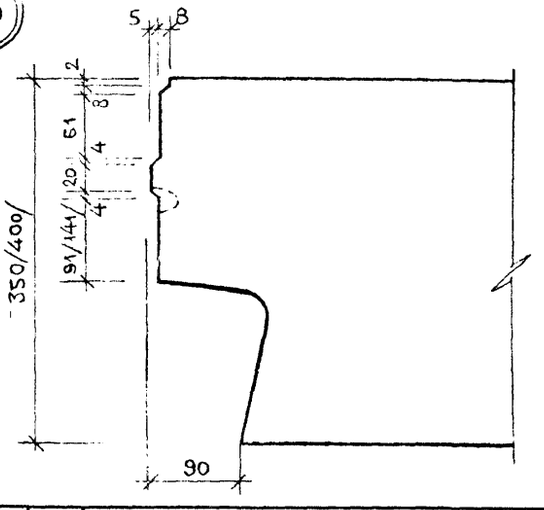

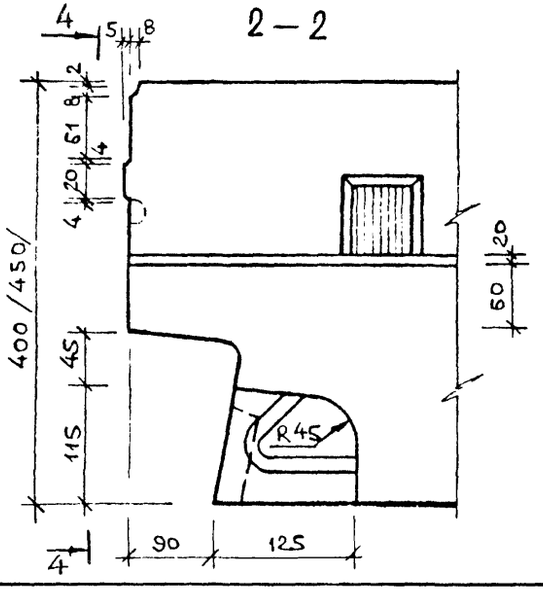

Нач. отдела	Волынский		
Нормокон	Луговая		
ГИП	Ванян		
Рук. группы	Николаева		
Проверил	Луговая		
Разработ	Хорошилова		

1.220.1 – 2.3 0.0.0 У

Узлы 15; 16

Стадия	Лист	Листов
Р.Ч.	1	2

ЦНИИЭП торгово-бытовых зданий и туристских комплексов

Инв. № подл. | Подпись и дата | Взам. инв. №

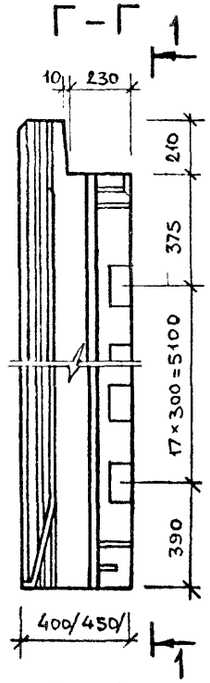

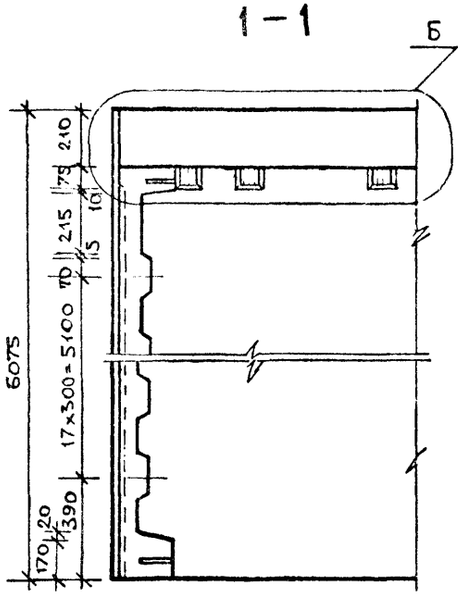

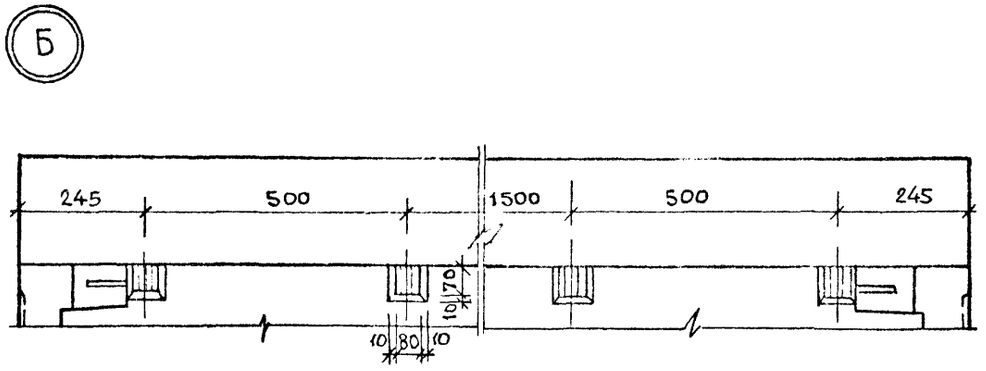

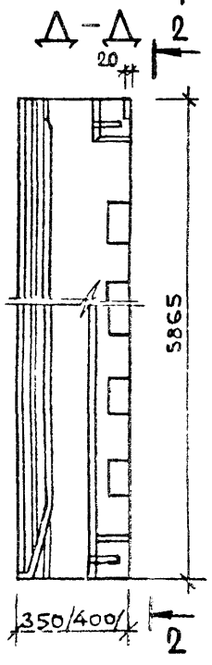

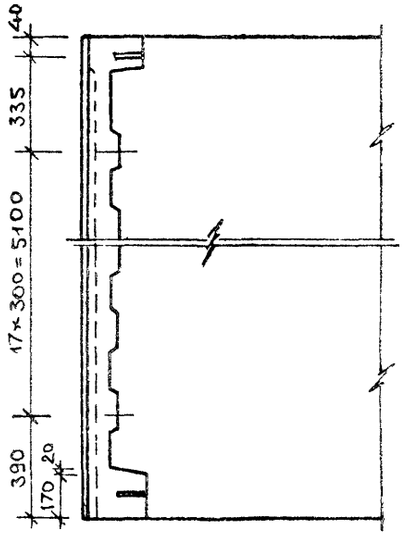

Инв. № подл. | Подпись и дата | Взамен инв. №

1.220.1-2.3 0.0.0 У

Лист 2

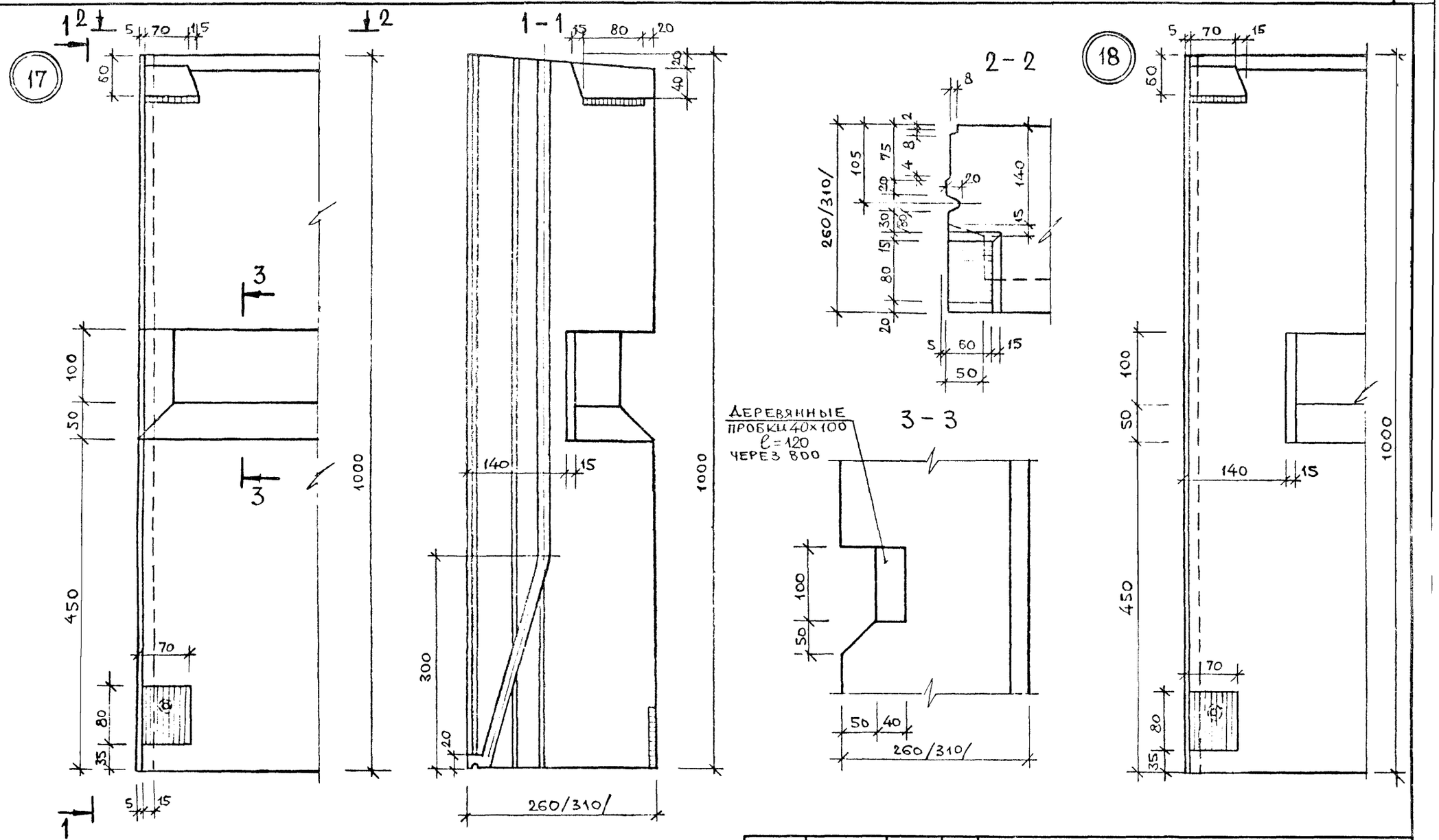

Нач.отдела	Волынский		
Нормоконт	Луговая		
ГИП	Ванян		
Рук.группы	Николаева		
Проверил	Луговая		
Разработ.	Хорошилова		

1.220.1-2.3 0.0.0 У

Узлы 17; 18

Стадия	Лист	Листов
РЧ	1	1

ЦНИИЭП торгово-бытовых зданий и туристских комплексов

Инв. № подл. | Подпись и дата | Взамен инв. №

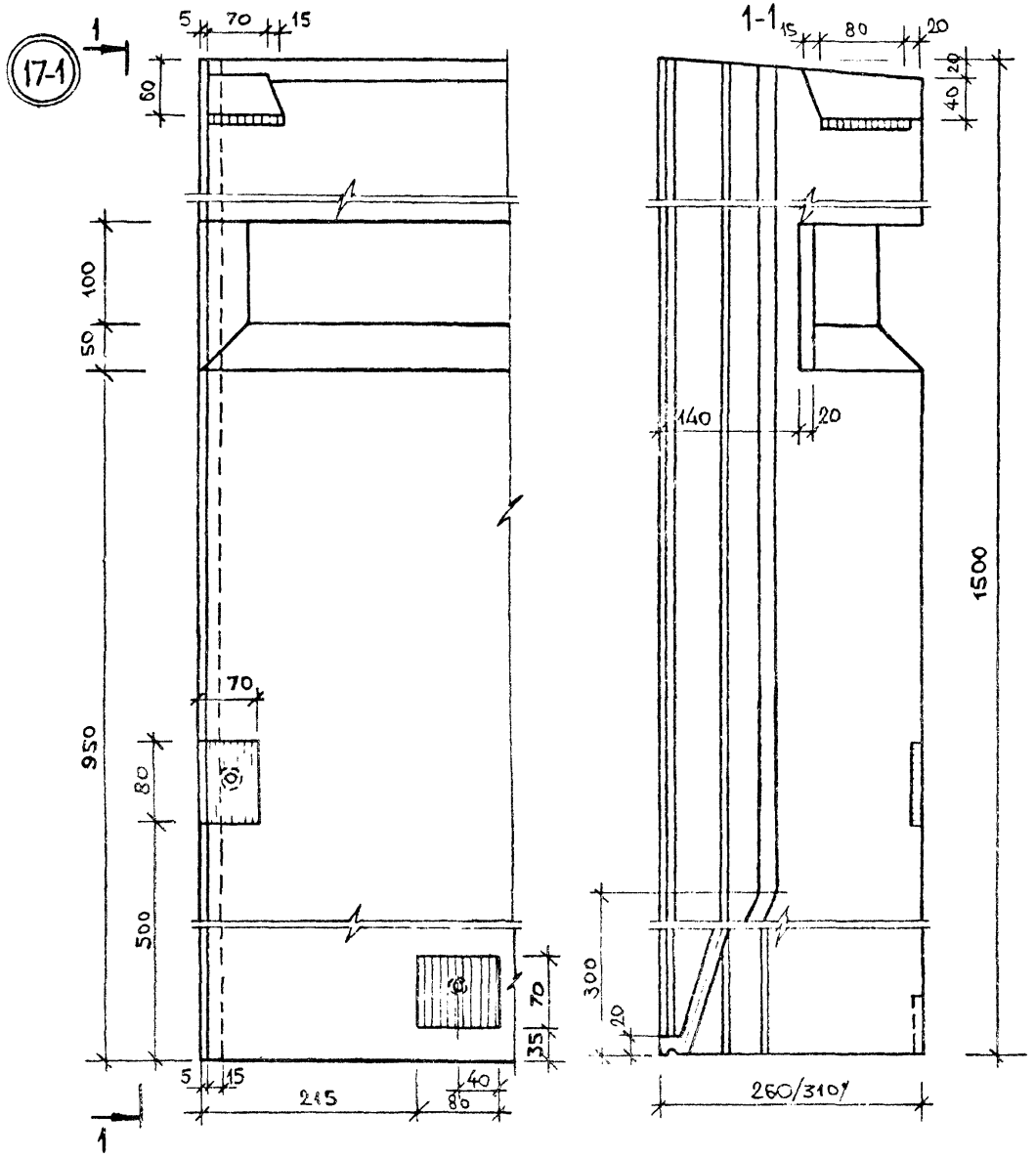

Нач. отдела	Волынский		
Нормокон.	Луговая		
ГИП	Ваняк		
Рук. группы	Николаева		
Проверил	Луговая		
Разработ.	Хорошилова		

1.220.1-2.3 0.0.0 У

Узел 17-1

Стадия	Лист	Листов
Р.Ч.	1	1

ЦНИИЭП торговых, бытовых зданий и туристских комплексов

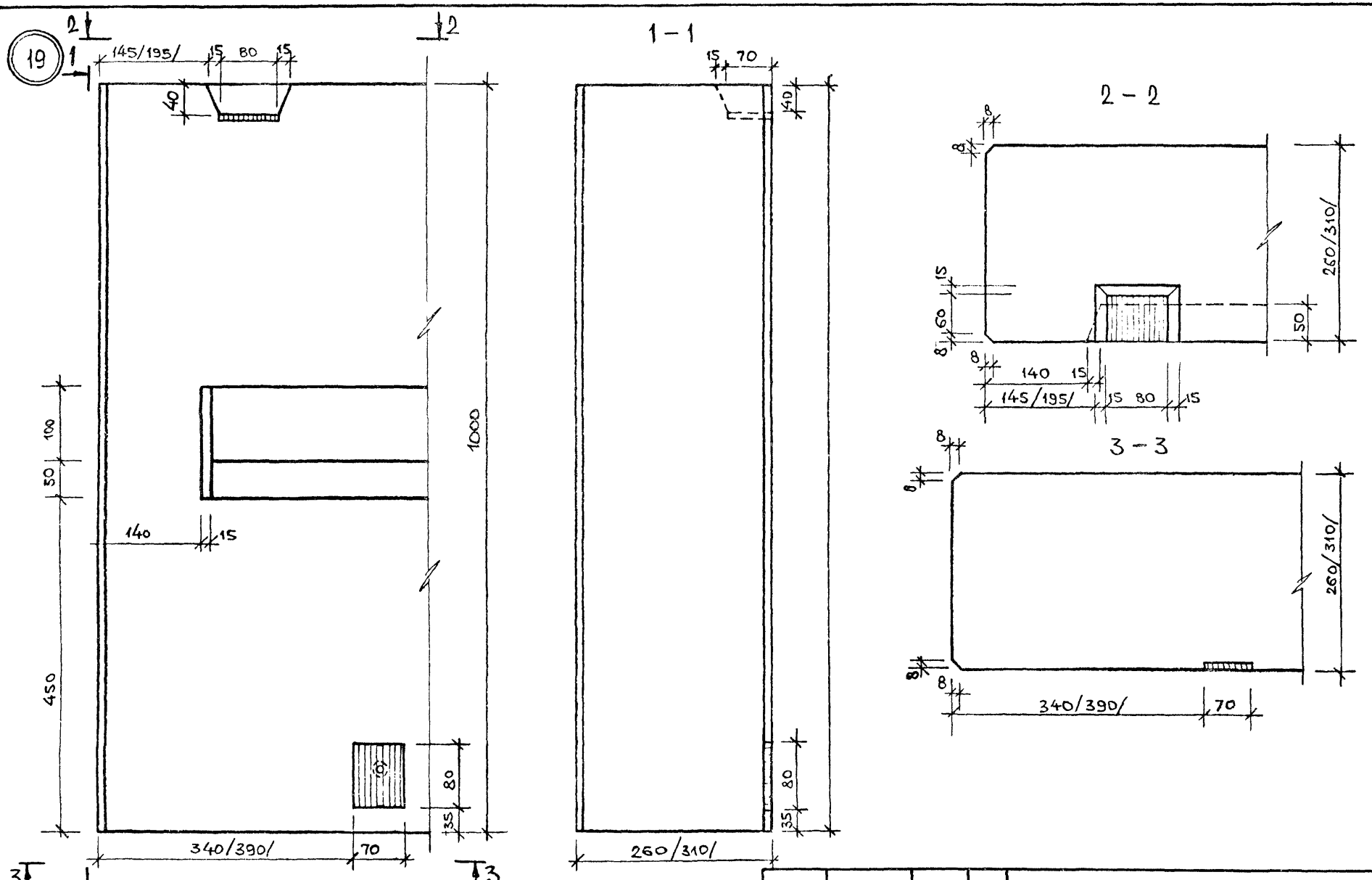

Нач.отдела	Волынский		
Нормокон	Луговая		
ГИП	Ванян		
Рук.группы	Николаева		
Проверил	Луговая		
Разработ.	Хорошилова		

1.220.1-2.3 0.0.0 У

Узел 19

Стадия	Лист	Листов
Р.Ч.	1	1

ЦНИИЭП торгово-бытовых зданий и туристских комплексов

Инв. № подл. | Подпись и дата | Взамен инв. №

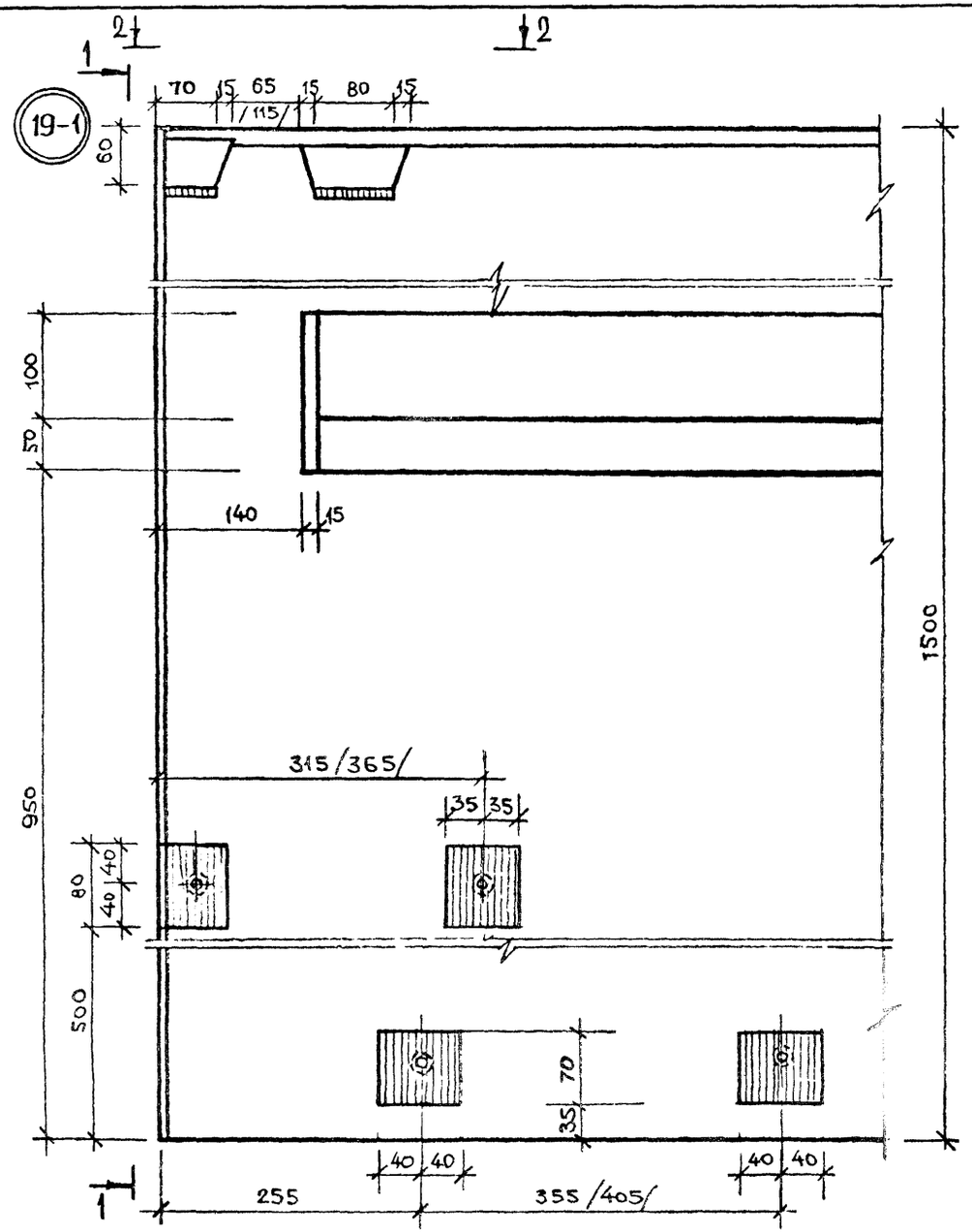

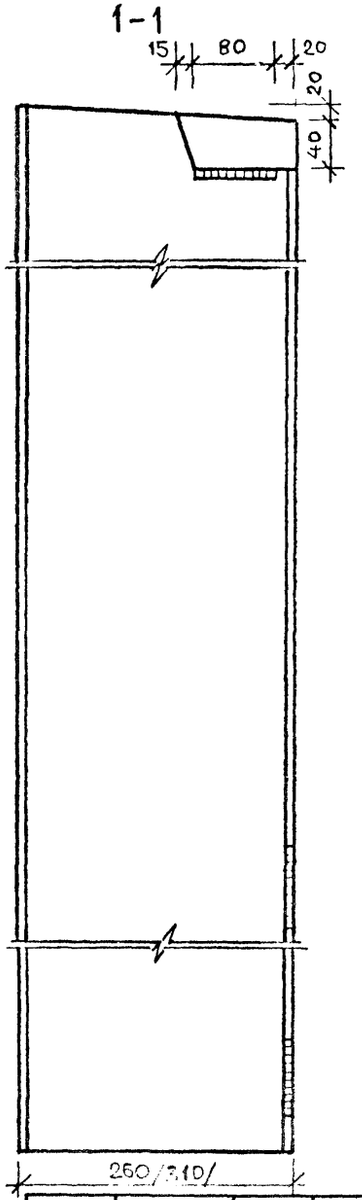

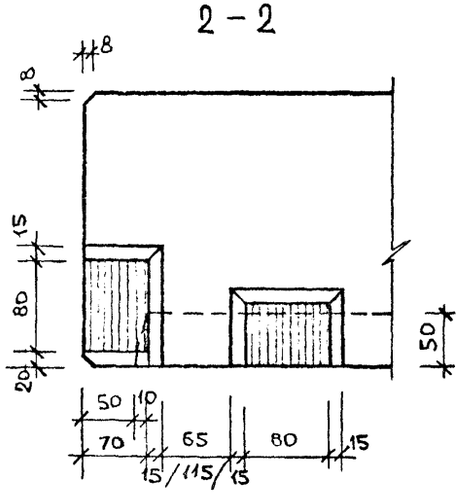

Нач.отдела	Волынский	
Нормокон	Луговая	
ГИП	Ванян	
Рук.группы	Николаева	
Проверил	Луговая	
Разработ.	Хорошилова	

1.220.1-2.3 0.0.0 У

Узел 19-1

Стадия	Лист	Листов
Р.Ч.	1	1

ЦНИИЭП торгово-бытовых зданий и туристских комплексов

Инв.№ подл. | Подпись и дата | Взамен инв.№

20

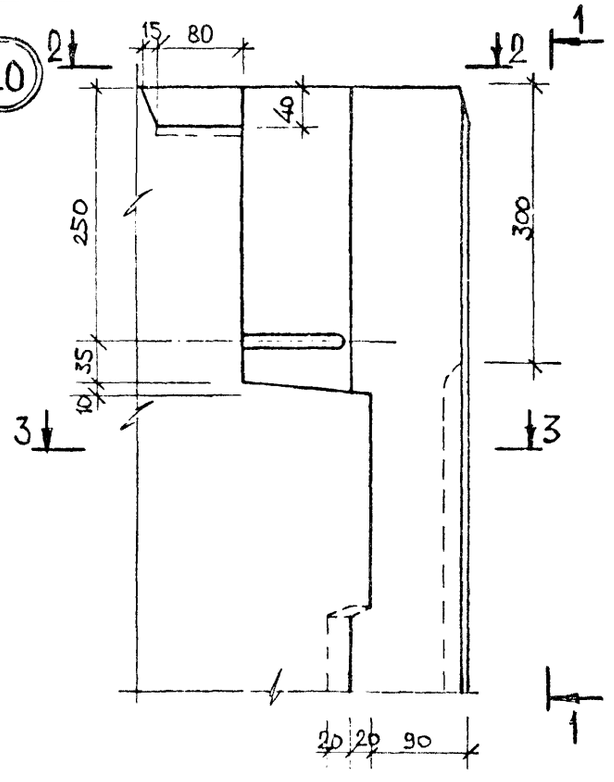

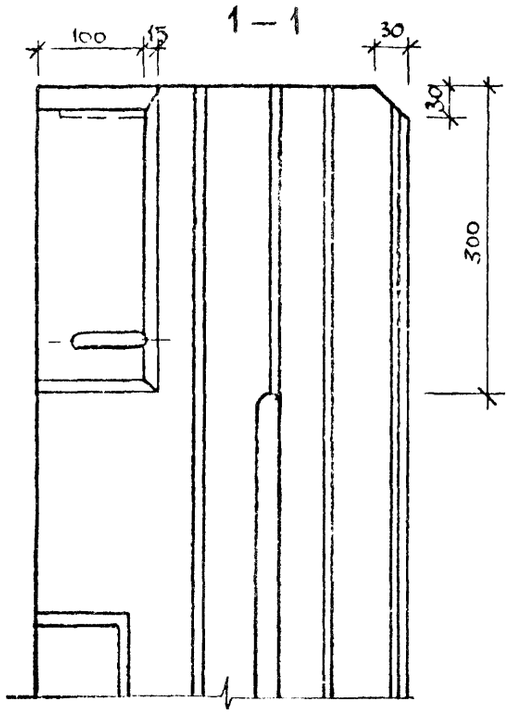

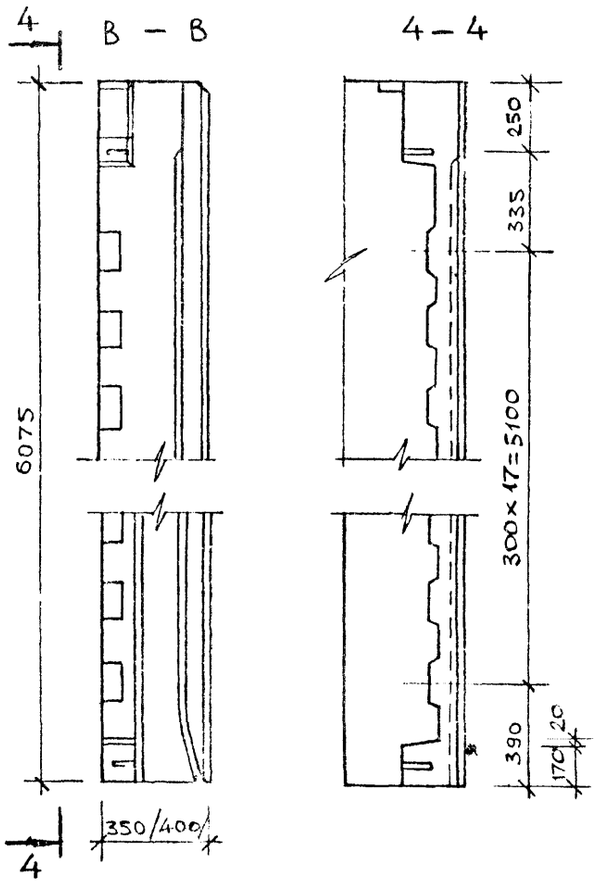

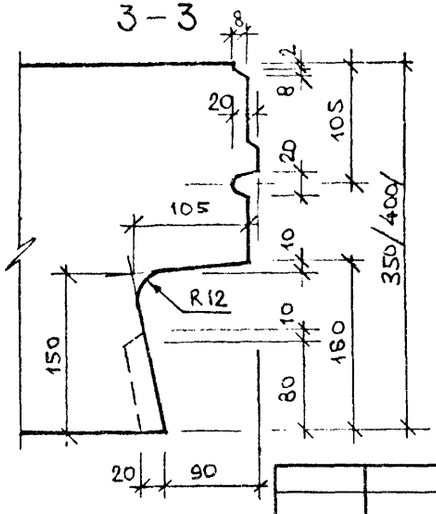

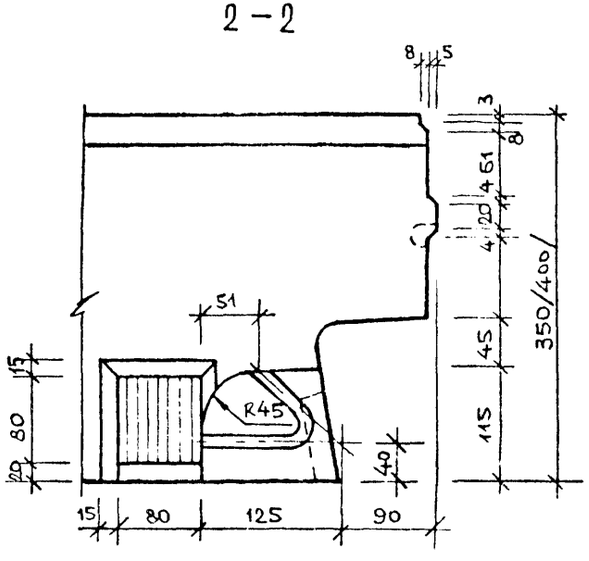

Нач.отдела	Волынский		
Кормокон.	Луговая		
ГИП	Ванин		
Рук.группы	Николаева		
Проверил	Луговая		
Разработ.	Хорошилова		

1.220.1-2.3 0.0.0 У

Узел 20

Стадия	Лист	Листов
Р.Ч.	1	1

ЦНИИЭП торгово-бытовых зданий и туристских комплексов

Инв.№ подл. | Подпись и дата | Взамен инв.№

21

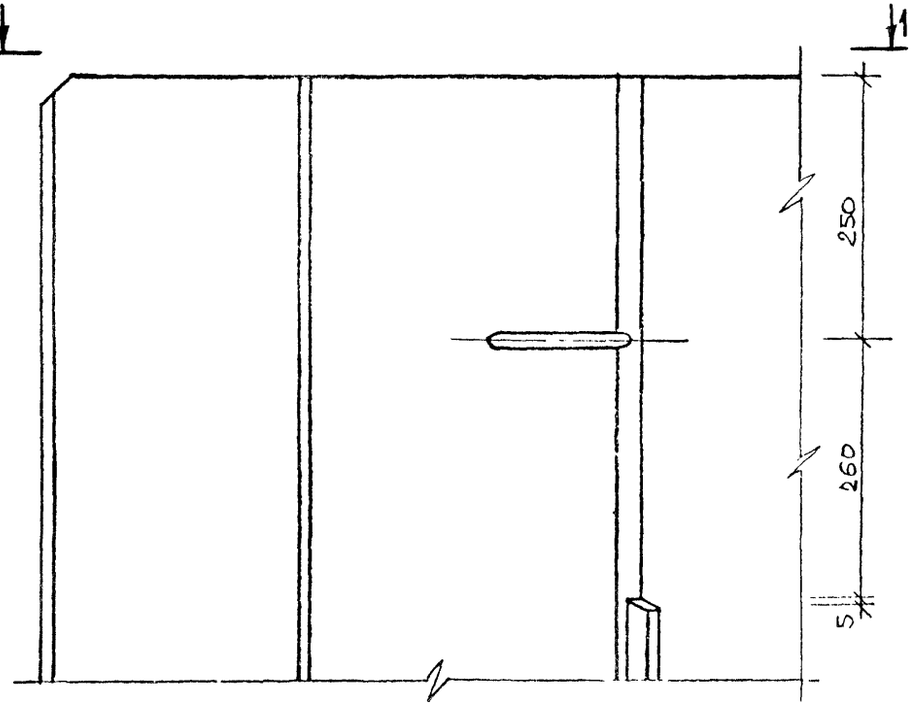

1 – 1

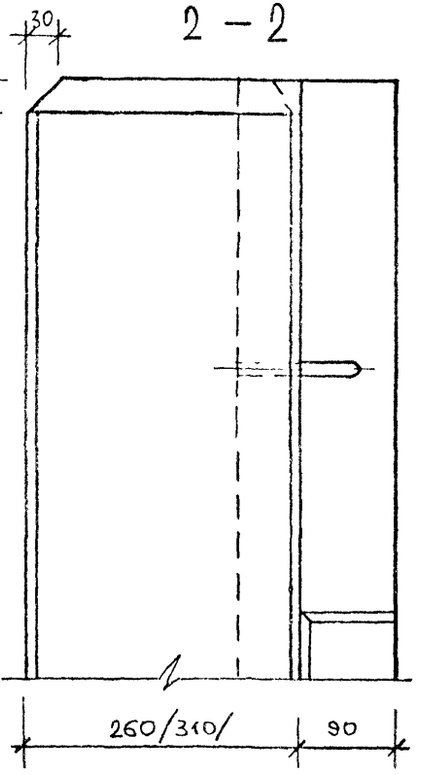

2 – 2

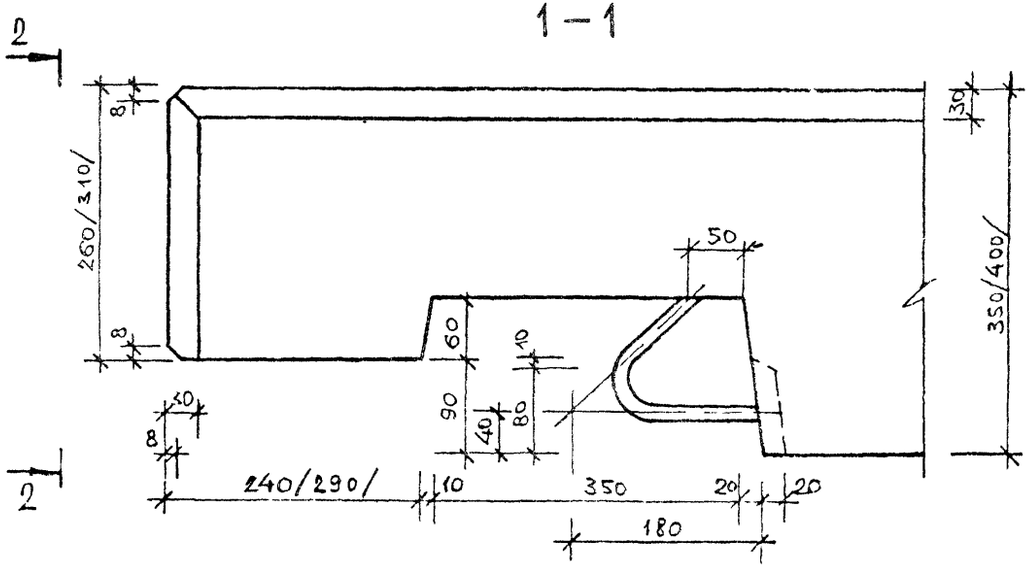

Нач.отдела	Волынский		
Нормокон.	Луговая		
ГИП	Ваняк		
Рук.группы	Николаева		
Проверил	Луговая		
Разработ.	Хорошилова		

1.220.1-2.3 0.0.0 У

УЗЕЛ 21

Стадия	Лист	Листов
Р.Ч.	1	1

ЦНИИЭП торгово-бытовых зданий и туристских комплексов

Инв.№ подл. | Подпись и дата | Взам.инв.№

22

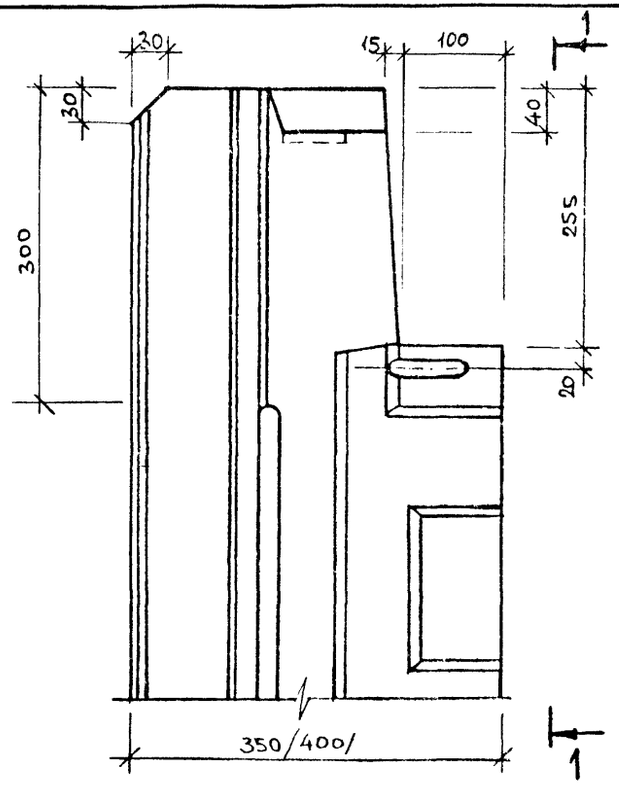

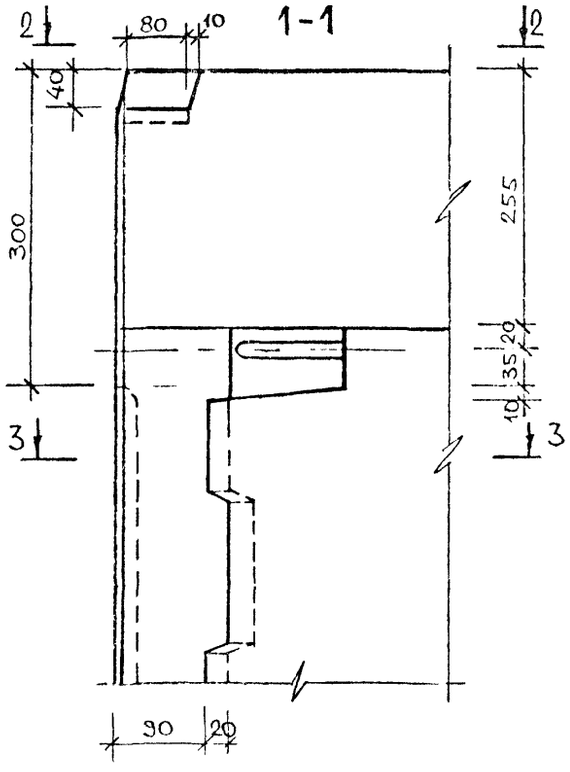

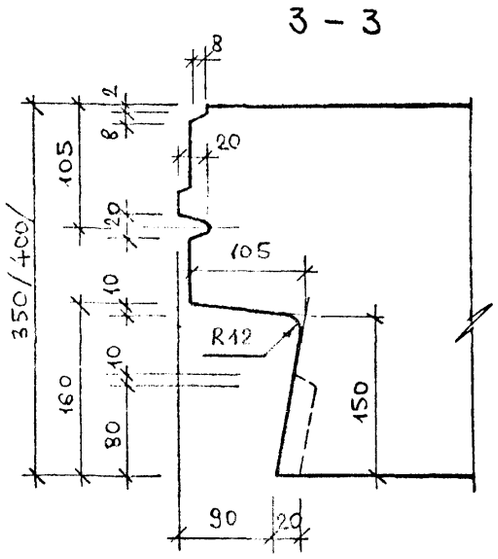

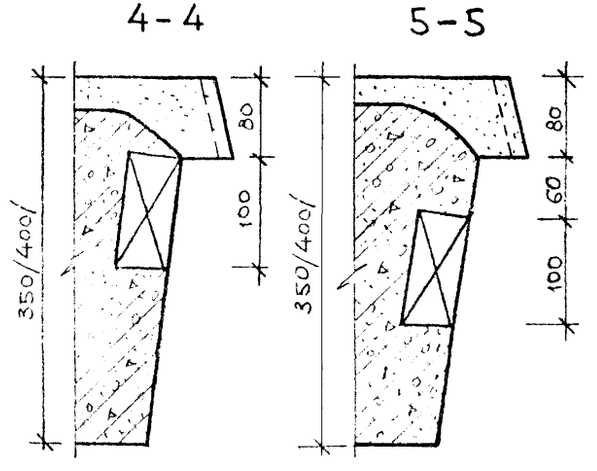

При спаренных переплётах.

При раздельных переплётах.

23

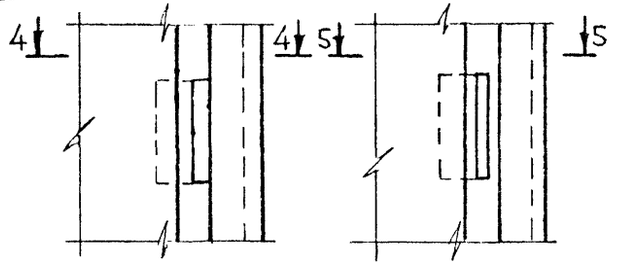

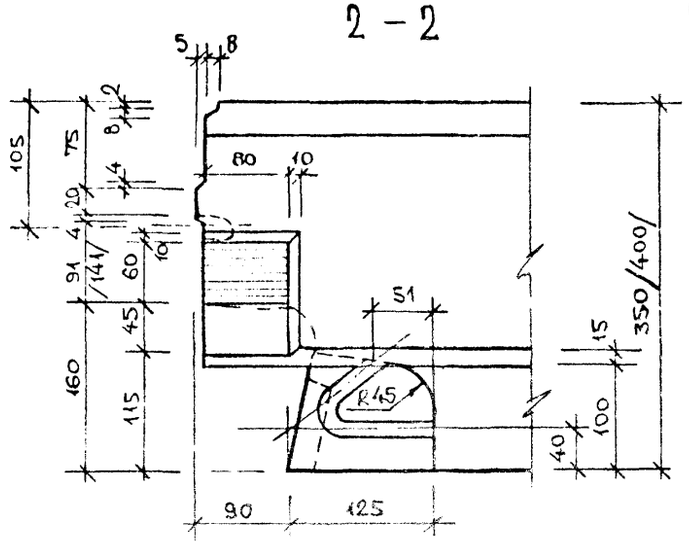

Нач.отдела	Волынский		
Нормокон	Луговая		
ГИП	Ванян		
Рук.группы	Николаева		
Проверил	Луговая		
Разработ.	Хорошилова		

1.220.1-2.3 0.0.0 У

Узлы 22; 23

Стадия	Лист	Листов
Р.Ч.	1	1

ЦНИИЭП торгово-бытовых зданий, туристских комплексов

Подпись и дата | Взам.инв.№

24

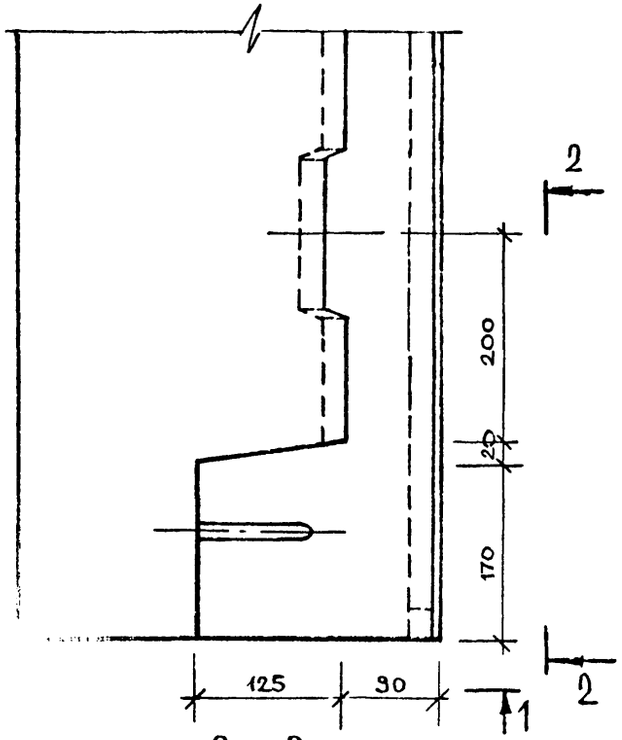

1 – 1

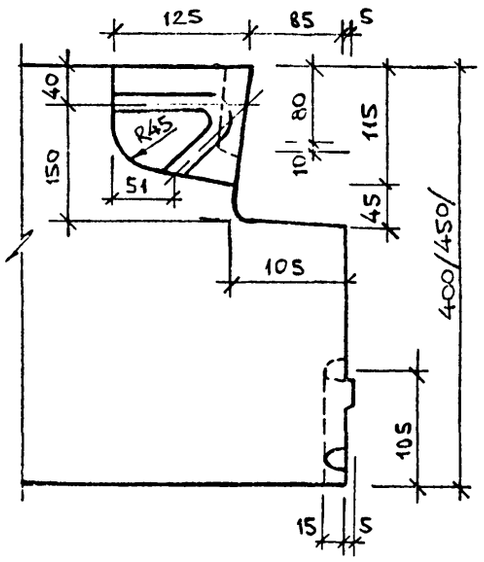

25

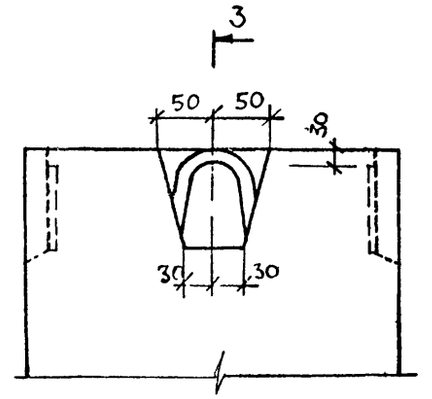

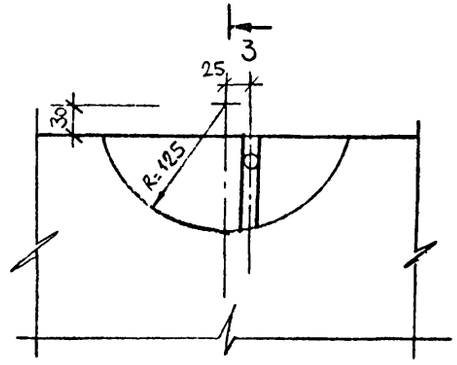

2 – 2

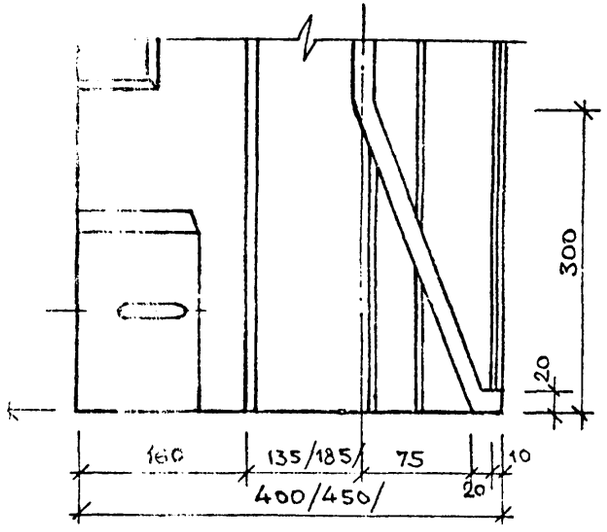

Нач. отдела	Волынский		1.220.1 – 2.3 0.0.0 У	
Нормокон.	Луговая			
ГИП	Ванян		Узлы 24; 25	Стадия: Р.Ч. / Лист: 1 / Листов: 1
Рук. группы	Николаева			ЦНИИЭП торгово-бытовых зданий и туристских комплексов
Проверил	Луговая			
Разработ.	Хорошилова			

Инв. № подл. | Подпись и дата | Взамен инв. №

26

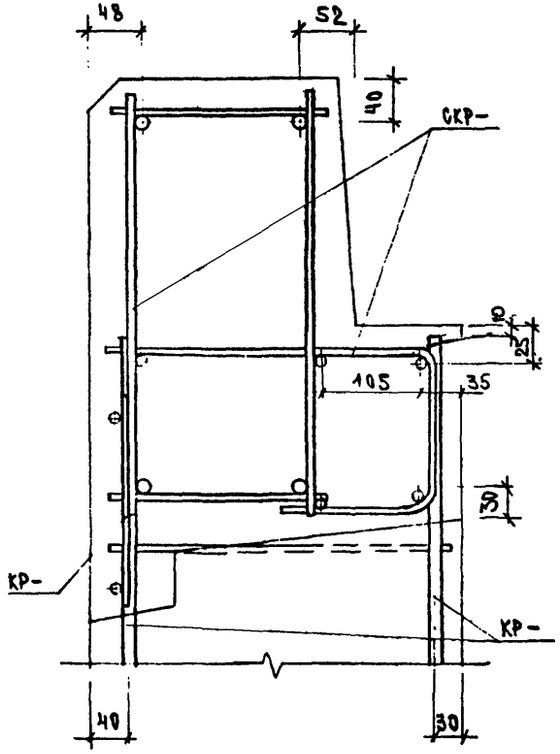

27

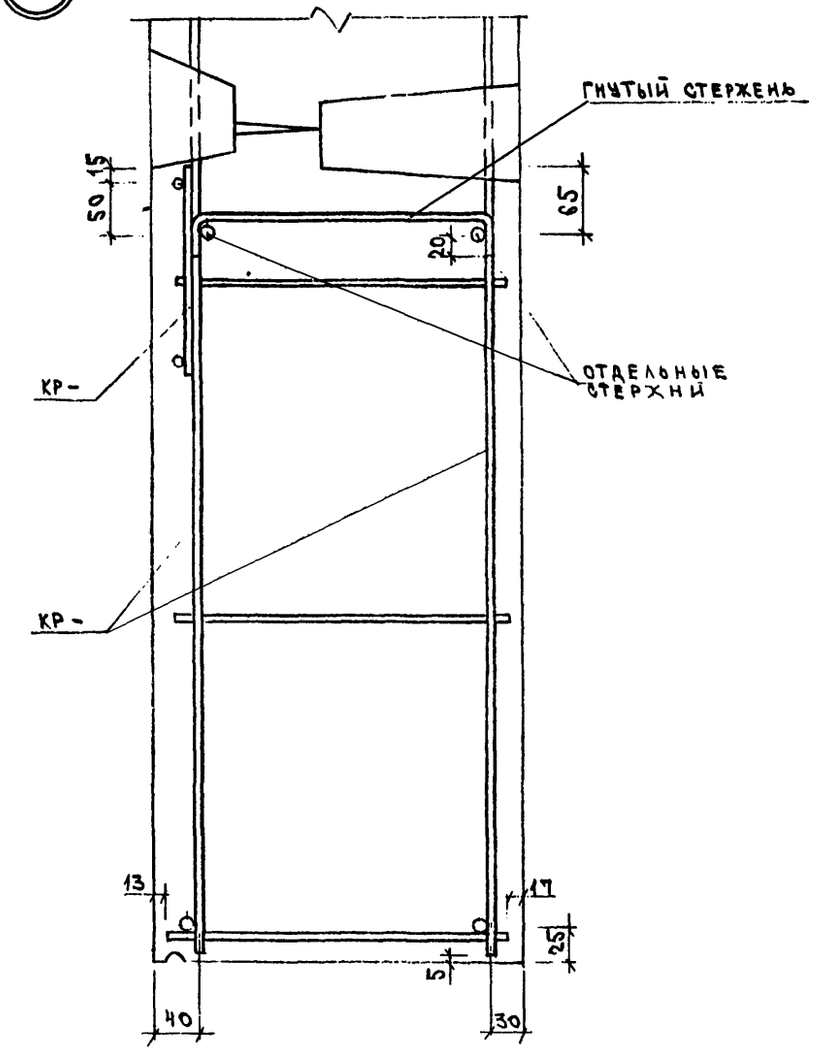

Нач. отд.	Волынский		1.220.1 — 2.3 0.0.0 У
Нормоконт.	Хорошилова		
ГИП	Ванян		Узлы 26; 27
Рук. гр. инж.	Николаева		
Проверил	Хорошилова		
Разработ.	Луговая		

Стадия	Лист	Листов
Р.Ч.	1	1

ЦНИИЭП торгово-бытовых зданий и туристских комплексов

Инв. № подл. | Подпись и дата | Взам. инв. №

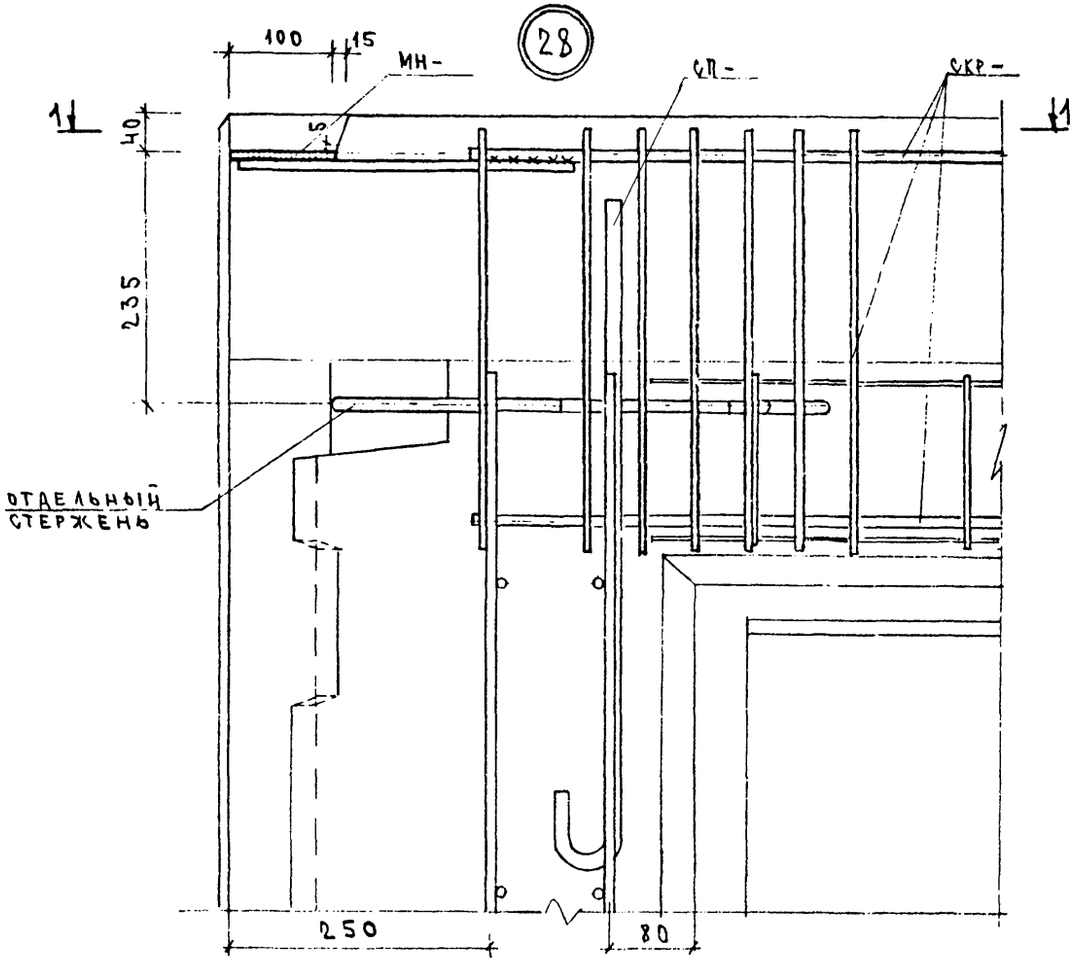

1 – 1

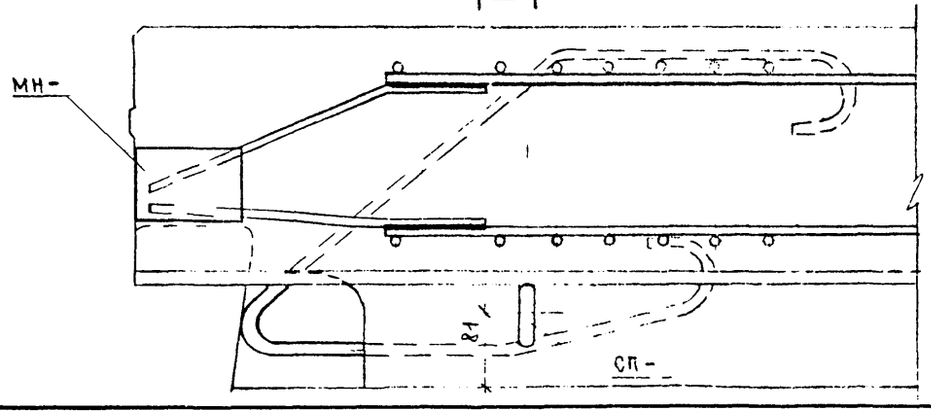

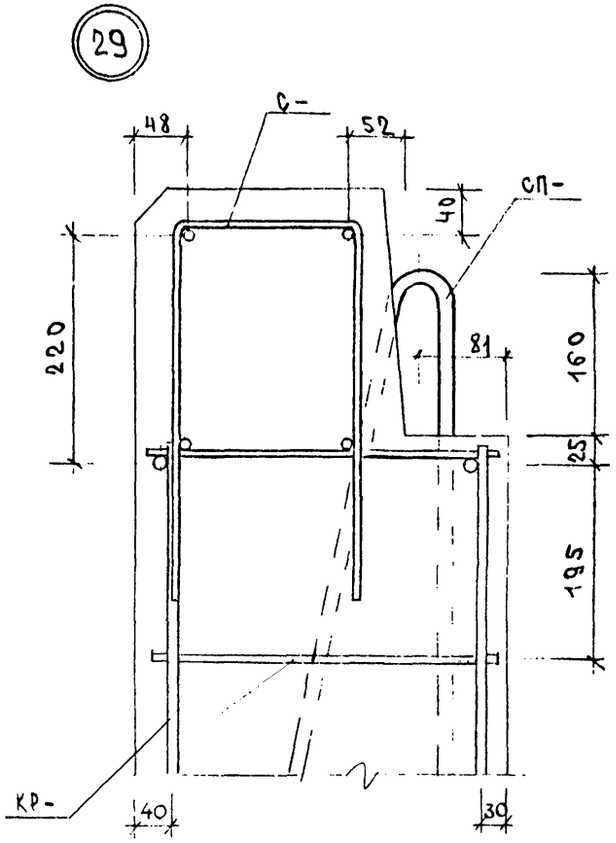

Нач. отд.	Волынский		1.220.1 – 2.3 0.0.0.0 У
Нормокон	Хорошилова		
ГИП	Ванян		Узлы 28; 29
Рук. гр. инж.	Николаева		
Проверил	Хорошилова		
Разработ.	Луговая		

Стадия	Лист	Листов
Р.Ч.	1	1

ЦНИИЭП торгово-бытовых зданий и туристских комплексов

Инв. № подл. | Подпись и дата | Взам. инв. №

30

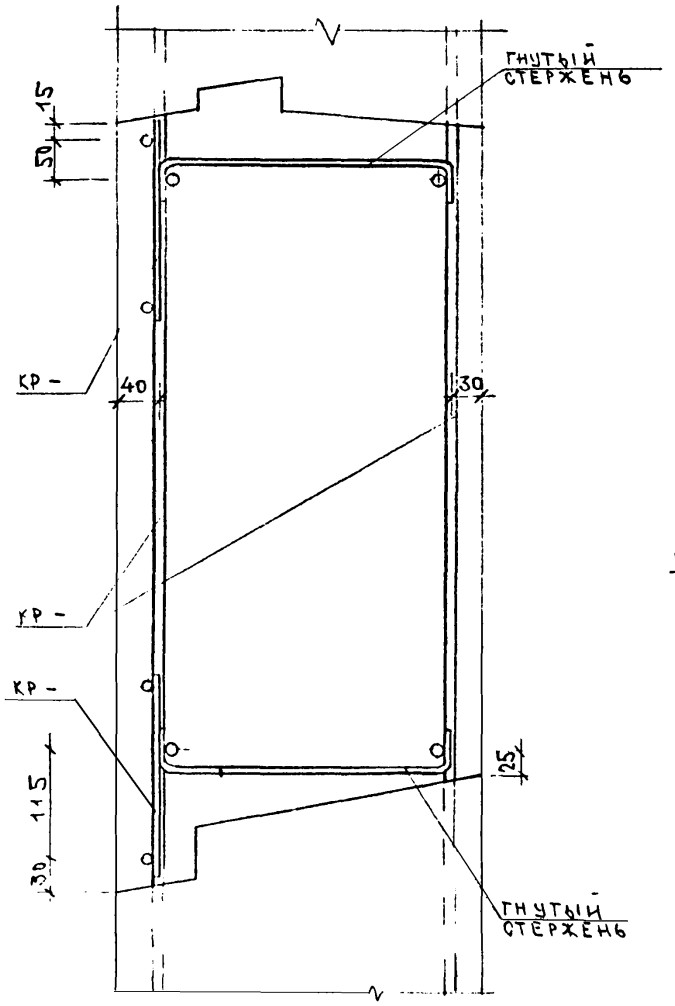

31

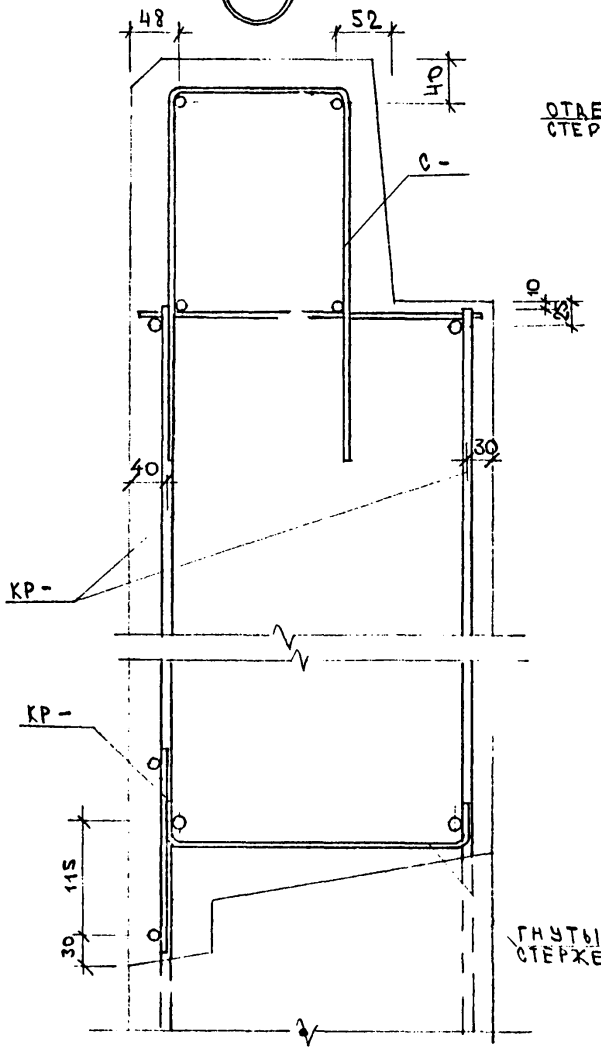

32

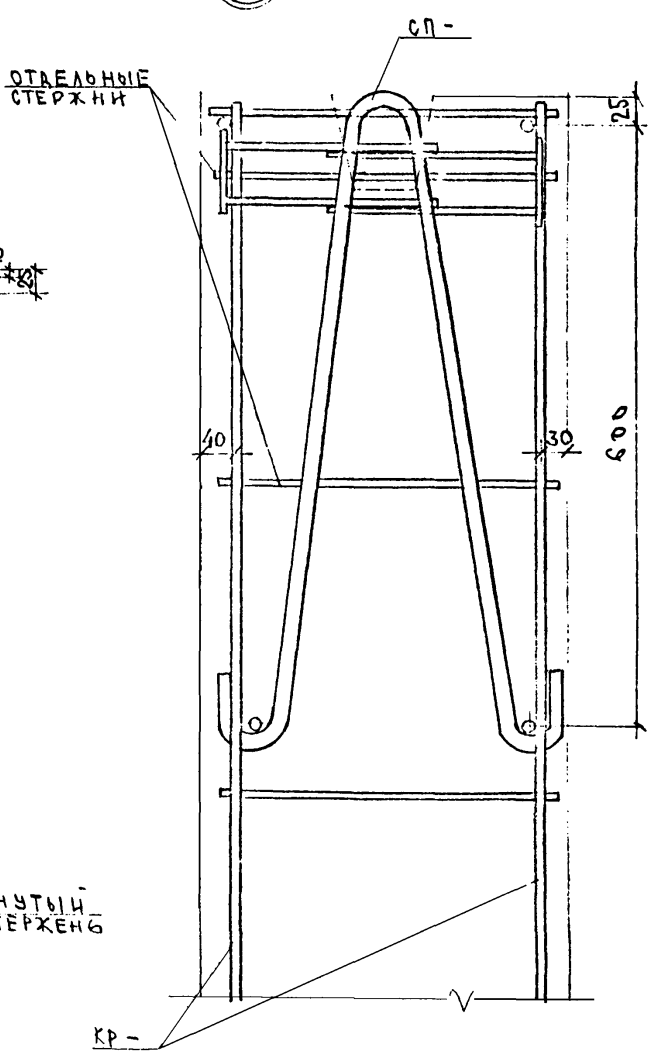

Нач.отд.	Волынский		
Нормоконт	Хорошилова		
ГИП	Ванян		
Рук.гр.инж.	Николаева		
Проверил	Хорошилова		
Разработ.	Луговая		

1.220.1 – 2.3 0.0.0.0 У

Узлы 30; 31; 32

Стадия	Лист	Листов
Р.Ч.	1	1

ЦНИИЭП торгово-бытовых зданий и туристских комплексов

Инв. № подл. | Подпись и дата | Взам. инв. №

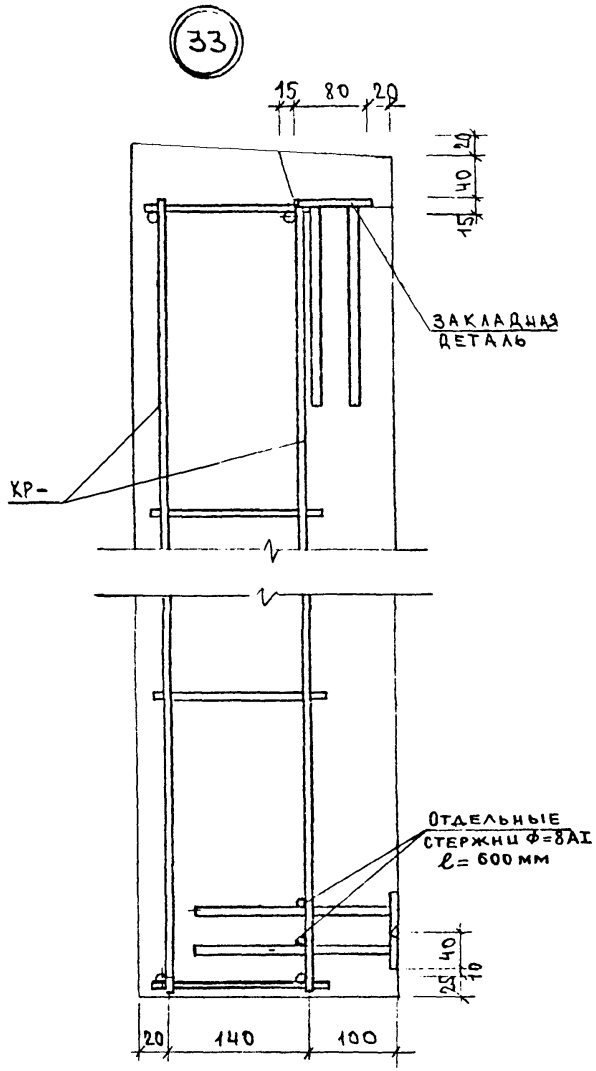

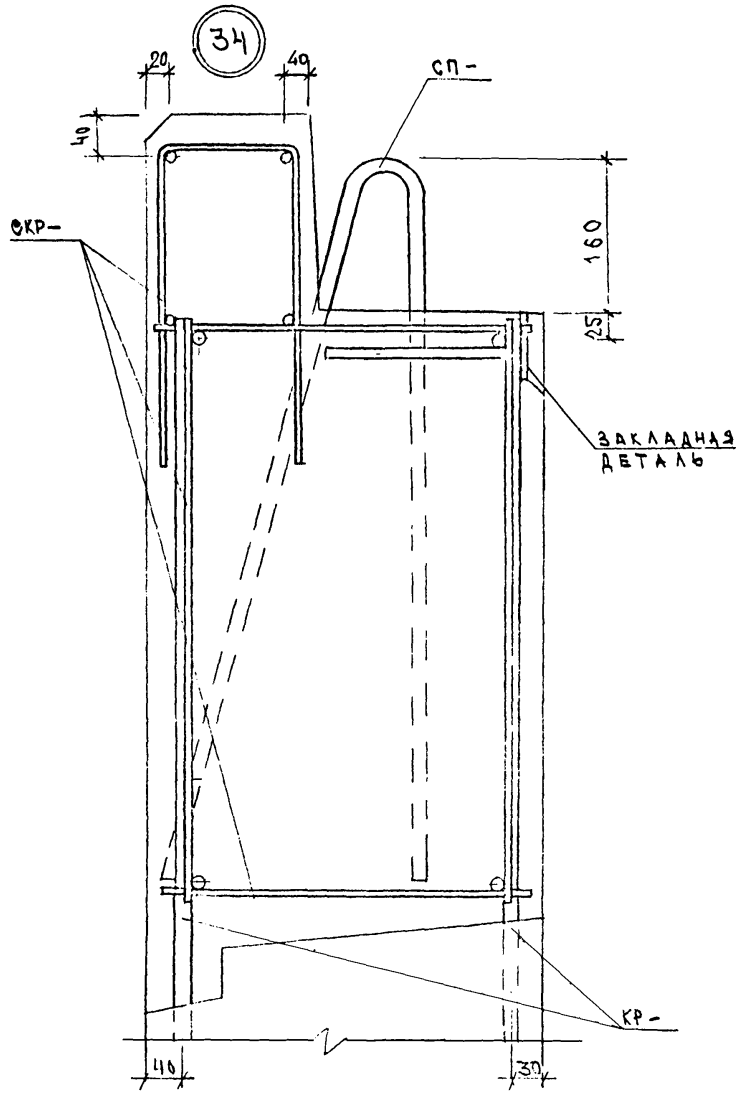

Нач. отд.	Волынский		
Нормокон.	Хорошилова		
ГИП	Ванян		
Рук. гр. инж.	Николаева		
Проверил	Хорошилова		
Разработ.	Луговая		

1.220.1-2.3 0.0.0 У

Узлы 33; 34

Стадия	Лист	Листов
Р.Ч.	1	1

ЦНИИЭП торгово-бытовых зданий и туристских комплексов

Инв. № подл. | Подпись и дата | Взам. инв. №

gost.e-ecolog.ru