ГОСКОМИТЕТ ПО ГРАЖДАНСКОМУ СТРОИТЕЛЬСТВУ И АРХИТЕКТУРЕ ПРИ ГОССТРОЕ СССР

ЦНИИЭП ЖИЛИЩА

И
10.9-7

СЕРИЯ 85

КИРПИЧНЫЕ ДОМА И БЛОК-СЕКЦИИ С ПОПЕРЕЧНЫМИ НЕСУЩИМИ СТЕНАМИ

ЧАСТЬ 10. ИЗДЕЛИЯ ЗАВОДСКОГО ИЗГОТОВЛЕНИЯ

РАЗДЕЛ 10.9-7. АСБЕСТОЦЕМЕНТНЫЕ ПАНЕЛИ НАРУЖНЫХ СТЕН В ЛОДЖИЯХ ДЛЯ г. ЧЕРЕПОВЦА

ДОГОВОР 4761

gost.e-ecolog.ru

№№ пп	Наименование чертежей	№№ лист	№№ стр.
1	Обложка	—	1
2	Содержание альбома	1	2
3	Пояснительная записка	2,3	3,4
4	Навесная панель Н1л(п) Наружная сторона панели	4	5
5	Навесная панель Н1л(п). Каркас К1л(п)	5	6
6	Навесная панель Н1л(п) Внутренняя сторона панели. Спецификация.	6	7
7	Навесная панель Н2л(п). Наружная сторона панели.	7	8
8	Навесная панель Н2л(п) Каркас К2л(п)	8	9
9	Навесная панель Н2л(п) Внутренняя сторона панели. Спецификация	9	10
10	Навесная панель. Узел 1.	10	11
11	Навесная панель. Узел 2.	11	12
12	Навесная панель. Узел 3.	12	13
13	Навесная панель. Узел 4.	13	14
14	Навесная панель. Узел 5.	14	15
15	Навесная панель. Узел 6.	15	16
16	Навесная панель. Узел 7.	16	17
17	Навесная панель. Узел 7'.	17	18
18	Навесная панель. Узел 8.	18	19
19	Навесная панель. Узел 8'.	19	20
20	Навесная панель. Узел 9.	20	21
21	Навесная панель. Узел 9'.	21	22
22	Навесная панель. Узел 10.	22	23
23	Навесная панель. Узел 10'.	23	24
24	Навесная панель. Узел 11.	24	25
25	Навесная панель. Узел 12.	25	26
26	Узлы каркаса. Узел К-1.	26	27
27	Узлы каркаса. Узел К-2.	27	28
28	Узлы каркаса. Узел К-3.	28	29
29	Узлы каркаса. Узел К-4.	29	30
30	Узлы каркаса. Узел К-5.	30	31
31	Узлы каркаса. Узел К-6.	31	32
32	Узлы каркаса. Узел К-7.	32	33
33	Узлы каркаса. Узел К-8.	33	34
34	Узлы каркаса. Узел К-9.	34	35
35	Узлы каркаса. Узел К-10.	35	36
36	Навесные панели Сечения деревянных брусков.	36	37
37	Навесные панели Н1л(п), Н2л(п) Металлические изделия.	37	38
38	Навесные панели Н1л(п), Н2л(п). Спецификации материалов.	38	39
39	Навесная панель Н3л(п) Наружная сторона панели.	39	40
40	Навесная панель Н3л(п) Внутренняя сторона панели.	40	41
41	Навесная панель Н3л(п) Каркас К3л(п).	41	42
42	Навесная панель Н3л(п) Спецификация материалов	42	43

Согласовано

Дата

Инв. № подл.

Взам. инв. №

Гл. инженер проекта — Крылатов

Гл. архитектор проекта — Емельянов

Гл. конструктор проекта — Емельянов

Руководитель группы — Стеблянко

Нач. отдела — Самойлов

Проверил — Емельянов

ЦНИИЭП жилища г. Москва

1978

Содержание альбома

Договор 4761

Часть 10

Раздел 10.9-7

Лист 1

Рабочие чертежи асбесто-цементных панелей разработаны по договору № 4761 с трестом Череповецкилстрой и предназначены для применения в 9-этажных кирпичных домах, сблокированных из блок-секций серии 85, откорректированных с целью ~~да~~ снижения расхода основных строительных материалов и стоимости строительства и выпускаемых с номерами /I (например, 85-0I2/I).

Асбесто-цементные панели устанавливаются в лоджиях с I по 9 этажи, причем в целях унификации и уменьшения количества типоразмеров, рекомендуется применять в застройке дома, сблокированные из блок-секций с вариантом фасада П, при этом все панели выполняются на одном каркасе длиной 6000 мм.

Асбесто-цементные панели состоят из деревянного каркаса, обшитого с обеих сторон на глухих участках листовыми материалами и заполненного эффективным несгораемым утеплителем.

_ Каркас панелей _ - составной из брусков древесины хвойных пород прямоугольного сечения 60х50 и I00х50 мм.

Древесина брусков должна удовлетворять требованиям действующих стандартов на лесоматериалы и требованиям, предъявляемым к пиломатериалам II категории. Влажность пиломатериалов должна быть не более I5 %. Бруски должны быть остроганы с четырех сторон. Отклонение размеров брусков после острожки не должно превышать -

по ширине ± I мм , по толщине ± 0.5 мм

Основные бруски по длине должны быть цельными.

Все элементы каркаса должны быть антисептированы.

Элементы каркаса соединяются между собой на клее холодного отверждения и оцинкованными гвоздями с шагом 300 мм, соединение основных горизонтальных брусков и стык осуществляется на оцинкованных шурупах.

_ Облицовка _ панелей выполняется из прессованных асбестоцементных листов толщиной I0 мм по ГОСТ I8I24-72.

Отклонение размеров плоских листов не должно превышать -

по длине и ширине ± 2 мм, по разности диагоналей - 5 мм

Все листы должны иметь ровные кромки без заусенцев и околов.

Листы для наружной облицовки должны устанавливаться в панель отделанными - окрашенными кремний-органическими красителями, составами на основе ПВА, выполненными на белом цементе или со специальной фактурой.

_ Утеплитель _ в панелях принят из полужестких минераловатных плит на синтетической связке. Плиты утеплителя укладываются в два слоя вразбор между элементами каркаса и покрываются полиэтиленовой пленкой. Для фиксации утеплителя в проектном положении предусмотрены распорные деревянные планки.

_ Наружная обшивка _ из отделанных листов устанавливается с помощью специальных алюминиевых раскладок, укрепляемых на оцинкованных шурупах с потайной головкой по всему периметру листов.

Уплотнение в пазах алюминиевых раскладок выполняется полосами из упругого профилированного материала, например пенополиэтиленового жгута диаметром I2 мм.

_ Внутренняя обшивка _ выполняется из асбесто-цементных листов, устанавливаемых на пароизоляционный слой и прикрепляемых к каркасу оцинкованными шурупами.

Последовательность операций по заготовке материалов и сборке панелей определяется проектом технологии изготовления панелей.

Проектом предусмотрено изготовление панелей в двух вариантах -

СОГЛАСОВАНО

СОГЛАСОВАНО

ИНВ.№ ПОДЛ.

Рук. маст. №10		Апельбаум	Ст. техник		Королькова				1978	Пояснительная записка	Договор 4761 Р 10 9-7
Гл. инж. маст		Самойлов	Проверил		Цукерман						ЦНИИЭП жилища г Москва
Гл. констр.		Цукерман									

Лист 2

со спаренными и раздельными переплетами/ узлы I·2'.. и I,2../

Так как на ДОКе в Череповце оконные и дверные балконные блоки выпускаются без стекол, проектом не предусматриваются монтажные петли, перемещение панелей в цеху, транспортировка и монтаж должны осуществляться при помощи специальной траверсы с мягкими стропами из обрезков конвеерной или транспортерной ленты шириной не менее 300 мм со строповкой за верхнюю часть оконных проемов ближе к крайним стойкам.

При изготовлении панелей, приемке, хранении и транспортировке руководствоваться требованиями и указаниями ГОСТ 18128-72.

	Для фасада I	Для фасада II
85-012/1	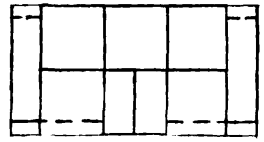	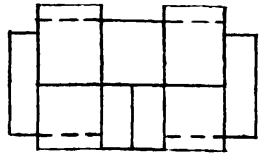
85-013/1	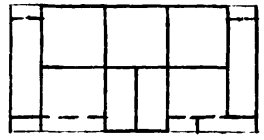	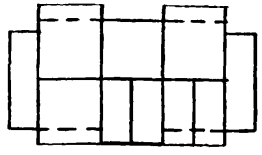
85-016/1	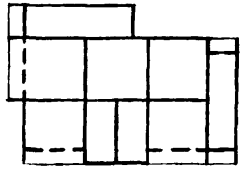	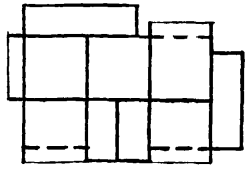
85-023/1	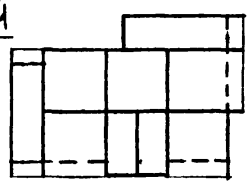	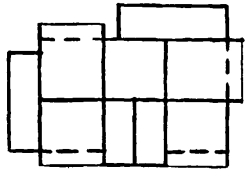
85-017/1	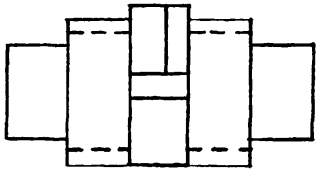	

Примечание:
На схемах пунктиром показаны лоджии со стенами из асбестоцементных панелей

СОГЛАСОВАНО

СОГЛАСОВАНО

Инв № подл.

Рук. маст. №10		Эпельбаум	Ст. техник		Королькова
Гл. инж. маст		Самойлов	Проверил		Цукерман
Гл. констр.		Цукерман			

1978 Пояснительная записка

Договор 4761 р 10 9-7

ЦНИИЭП жилища г. Москва

Лист 3

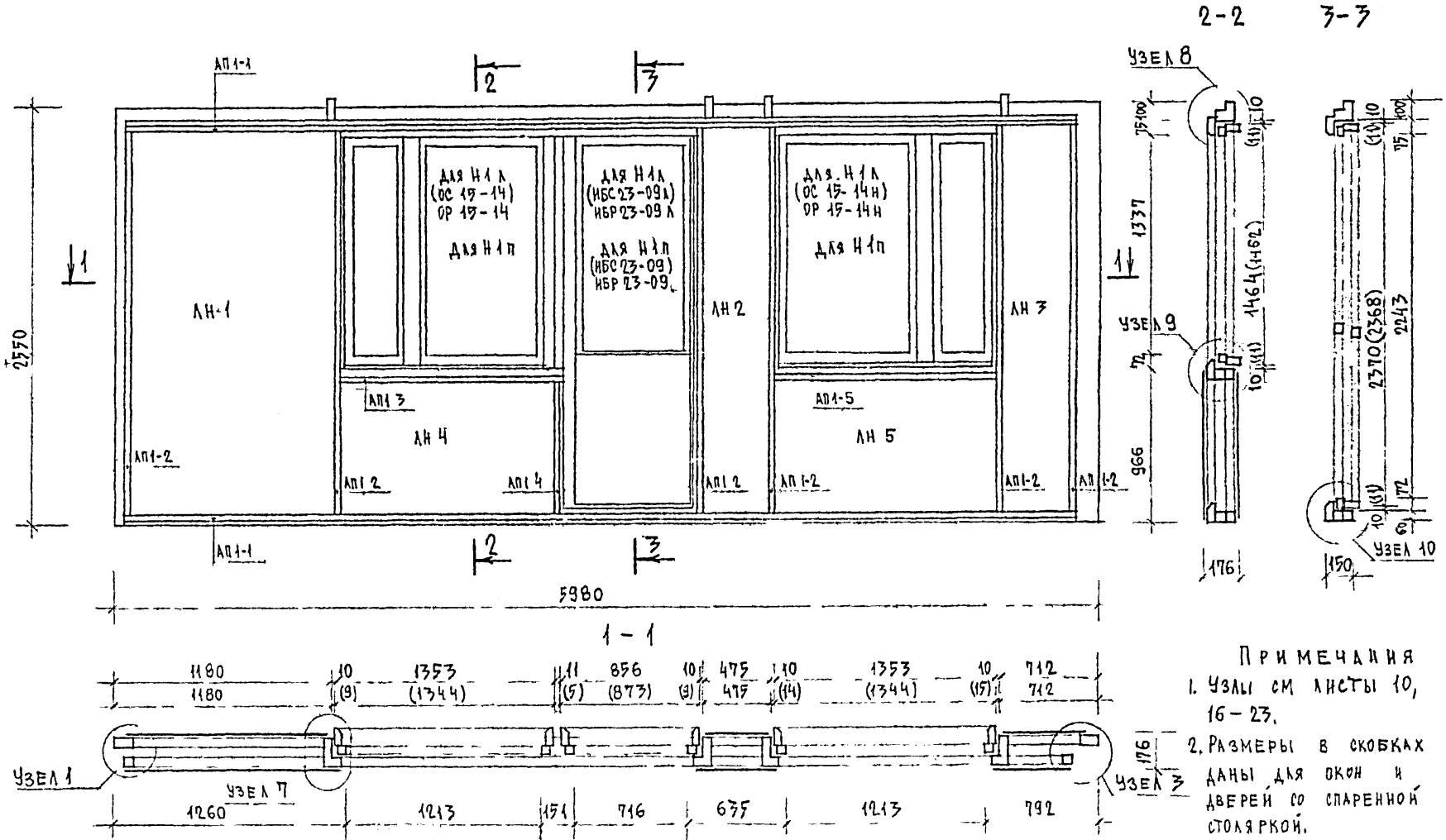

Примечания

1. Узлы см. листы 10, 16 – 23.
2. Размеры в скобках даны для окон и дверей со спаренной столяркой.
3. Спецификацию материалов см. лист 38.
4. Панель с индексом „Л" левая, с индексом „П" правая.
5. Схему расположения оконных и дверных блоков см. лист 6

ЦНИИЭП жилища г. Москва	1978	Навесная панель Н1Л, (Н1П). Наружная сторона панели	Договор 4761	Часть 10 Раздел 10.9-7	Лист 4

Согласовано

Гл. инженер	Ермолаев		
Гл. конструктор	Ермолаев		
Рук. мастерской	Ермолаев		
Гл. технолог	Ермолаев	Ермолаев	
Гл. архитектор	Ермолаев	Ермолаев	
Гл. инженер	Ермолаев	Ермолаев

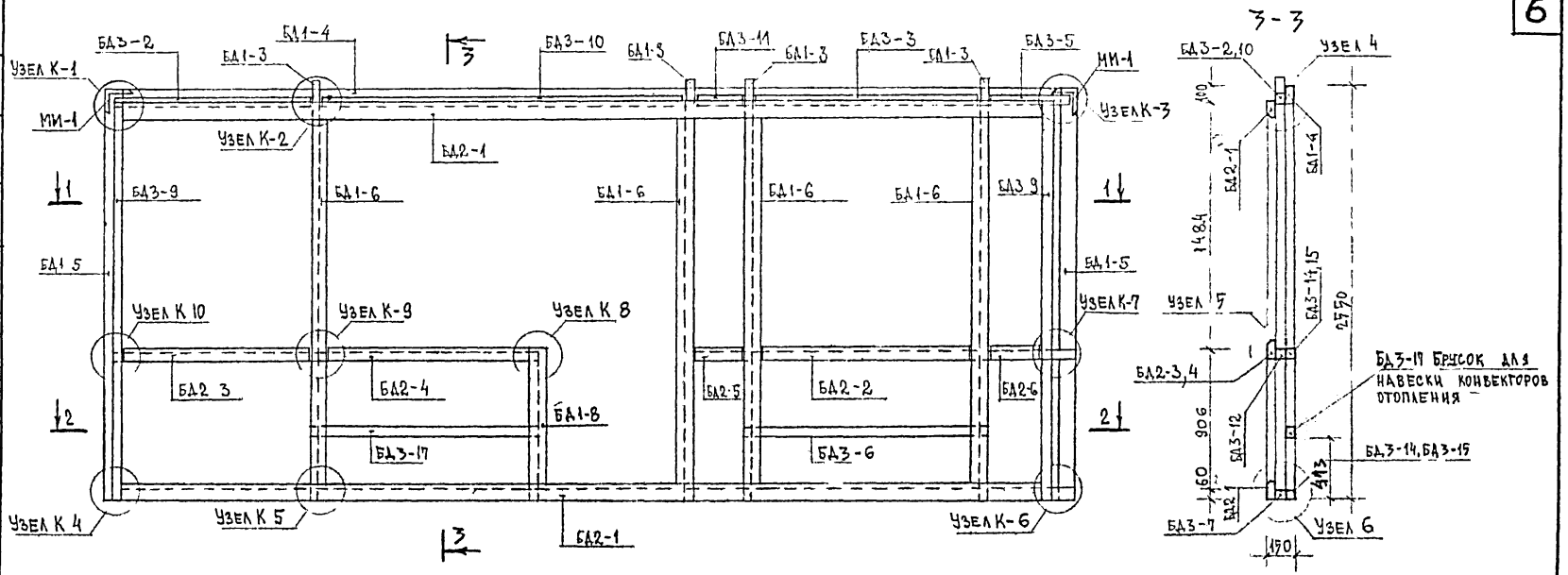

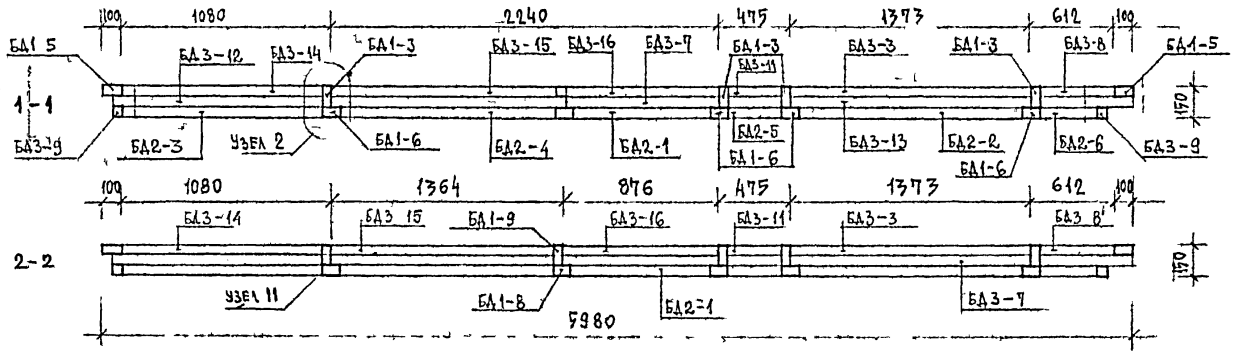

Примечания

1. Узлы см. листы 26-35
2. Спецификацию материалов см. лист 38.
3. Сечения деревянных брусков см. лист 36
4. Закладную деталь МИ-1 см. лист 37.

ЦНИИЭП жилища г. Москва

Гл. инженер	Мясников		
Гл. архитектор проекта	Ахмедов		
Начальник сектора	Шкерман		
Проверил	Шкерман		
Разработал	Земцов		
Руководитель группы	Чернецов		
Инвентарный №			
Взамен			
Согласовано			
Дата			

1978

Навесная панель Н1 л(п)
Каркас К1 л(п)

Договор 4761

Часть 10 Раздел 1097

Лист 5

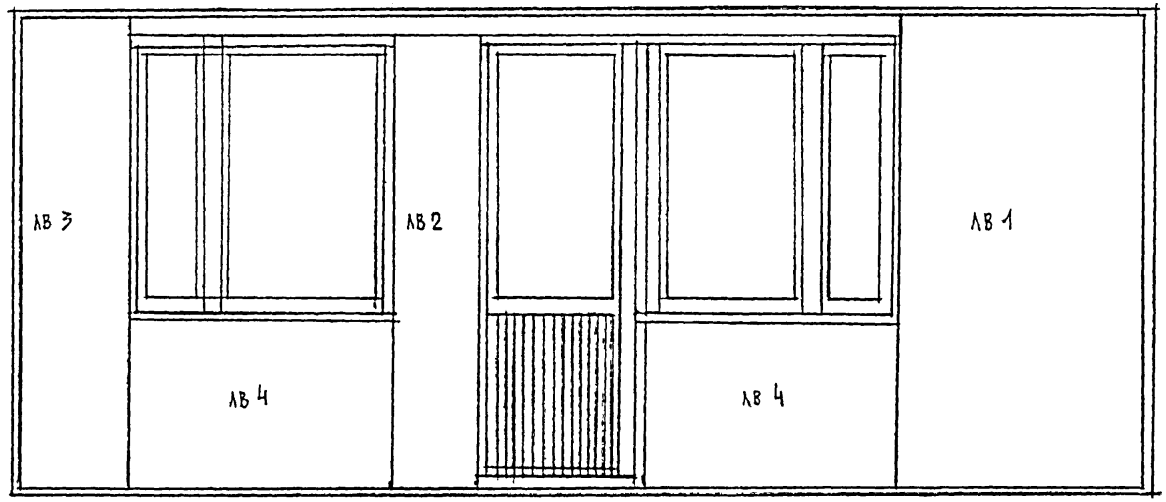

Схемы расположения окон и балконных дверей
(вид с наружной стороны панели)

Н 1 л

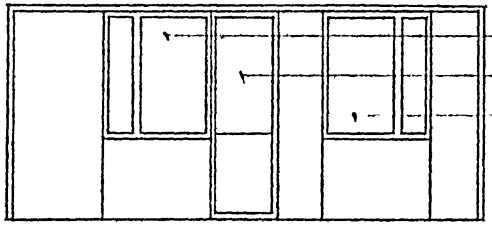

Н 1 п

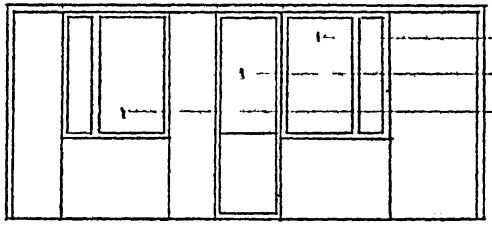

Выборка материалов на панель

Наименование		Кол-во	Вес кг
Асбестоцементные листы	м²	17.7	300.9
Древесина хвойных пород	м³	0.4	240.0
Утеплитель	м³	1.2	120.0
Алюминиевые профили	кг	10.0	10.0
Уплотнительные прокладки	п.м	50.0	—
Шурупы 5×50	кг	1.3	1.3
Шурупы 3×30	кг	0.4	0.4
Гвозди 4×100	кг	1.0	1.0
Оконный блок ОС 15-14 (ОР 15-14)	шт	2	—
Дверной блок ИБС 23-09 (ИБР 23-09)	шт	1	—
Справочный вес панели		—	970кг

ЦНИИЭП жилища г. Москва

Рук. мастерской	Ю. Ю. Шел	Спельбаум
Гл. инженер		Замойлов
Гл. конструктор		Шкерман
Руководитель		Максимова
Гл. технолог		Шкерман
Проверил		Шкерман
Гл. технолог		Карпакова

Согласовано

Дата

Инвент. №

Взамен

1978

Навесная панель Н 1 л (п)
Внутренняя сторона панели. Спецификация

Договор 4761

Часть 10

Раздел 10.9-7

Лист 6

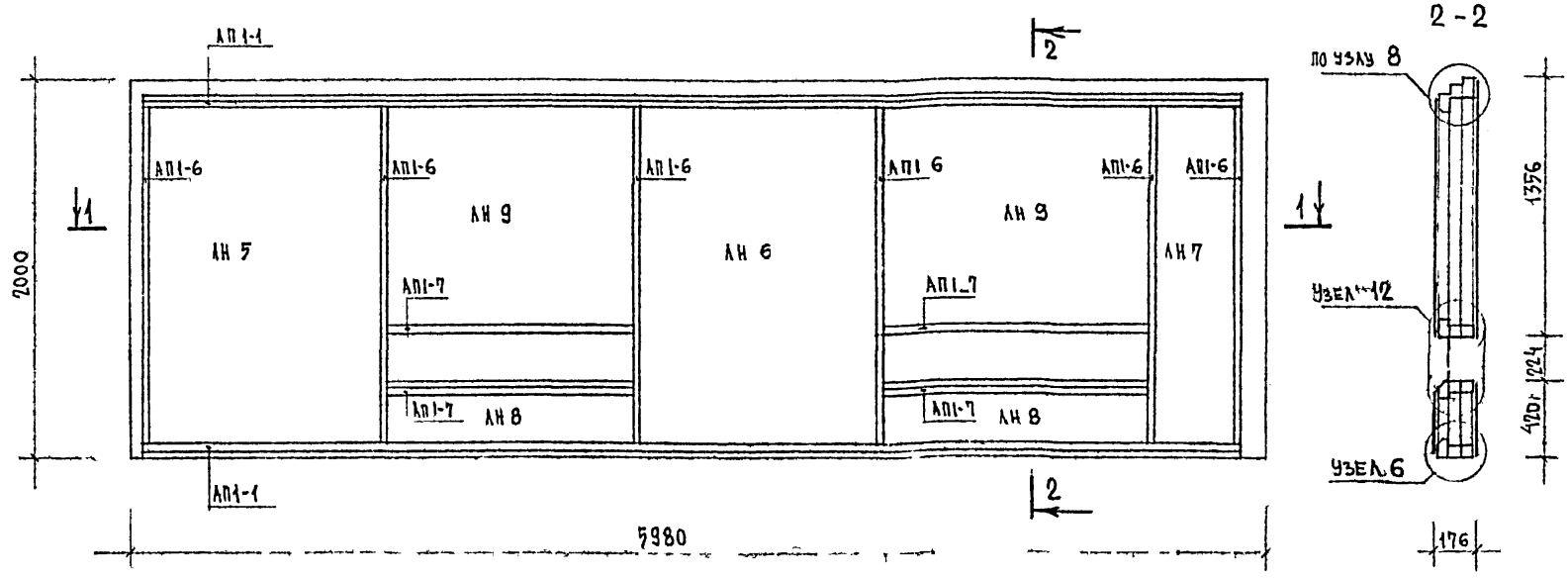

1—1

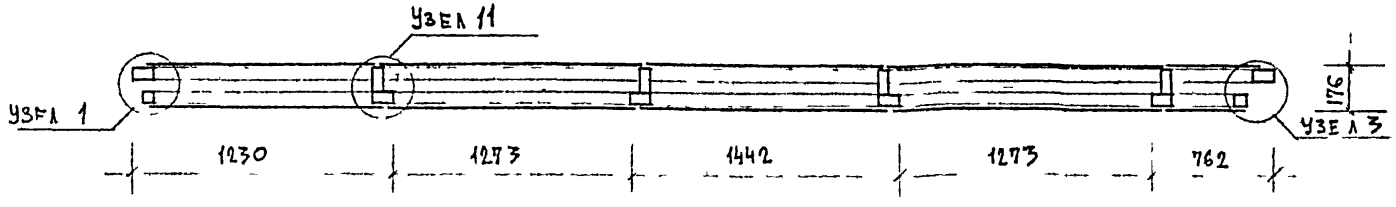

Примечания

1. Узлы см. листы 10, 12, 15, 18, 24, 25.
2. Спецификацию материалов см. лист 38.

1978	Навесная панель Н2л (п) Наружная сторона панели	Договор 4761	часть 10 раздел 10.9-7	лист 7

Согласовано

Дата | Инвент. | Взамен

Гл. мастер | Гл. инж. мастер | Гл. конструктор | Гл. инженер | Зельбаум | Самойлов | Цукерман | Макаренко | Ст. техник | Проверил | Ст. техник | Цукерман | Ворошилова | Цукерман

ЦНИИЭП жилища г. Москва

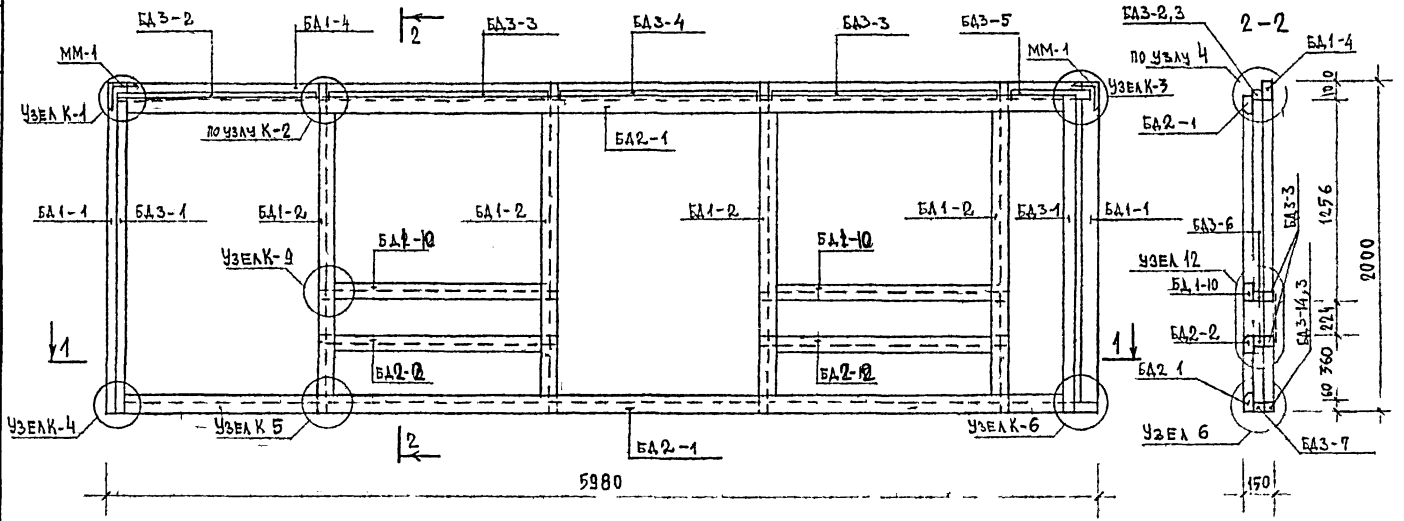

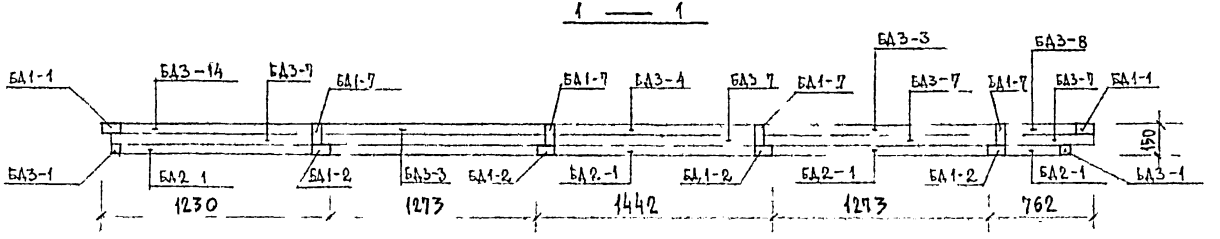

Примечания

1. Узлы см. лист 25–31, 34
2. Спецификацию материалов см. лист 38.
3. Сечения деревянных брусков см. лист 36.
4. Закладную деталь ММ-1 см. лист 38.

Рук. мастер.	Эпельбаум	Стехник	Коротькова	Дата
Д. инж. маст.	Самойлов	Проверил	Цукерман	Инвент.
Ст. конструктор	Цукерман			№
Ст. инженер	Максимович			Взамен

Согласовано

ЦНИИЭП жилища г. Москва

1978	НАВЕСНАЯ ПАНЕЛЬ Н2л (п) КАРКАС К2л (п)	договор 4761	часть 10 раздел 10.9-7	лист 8

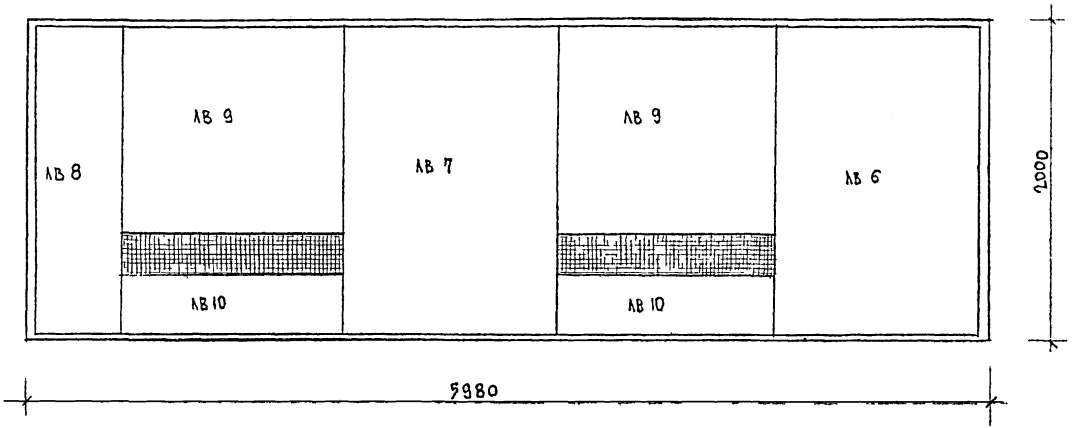

ВЫБОРКА МАТЕРИАЛОВ НА ПАНЕЛЬ			
НАИМЕНОВАНИЕ		К-ВО	ВЕС, КГ
АСБЕСТОЦЕМЕНТНЫЕ ЛИСТЫ	$м^2$	22,1	375,7
ДРЕВЕСИНА ХВОЙНЫХ ПОРОД	$м^3$	0,35	210,0
УТЕПЛИТЕЛЬ	$м^3$	1,00	100,0
АЛЮМИНИЕВЫЕ ПРОФИЛИ	КГ	8,00	8,00
УПЛОТНЯЮЩИЕ ПРОКЛАДКИ	ПМ	43,0	—
ШУРУПЫ 5×50	КГ	1,1	1,1
ШУРУПЫ 3×30	КГ	0,3	0,3
ГВОЗДИ 4×100	КГ	0,8	0,8
МЕТАЛЛИЧЕСКАЯ СЕТКА 200×100×100	КГ	2,0	2,0
ЗАКЛАДНЫЕ ДЕТАЛИ	КГ	3,0	3,0
СПРАВОЧНЫЙ ВЕС ПАНЕЛИ		—	700 КГ

$V = 1.79 м^3$

ЦНИИЭП ЖИЛИЩА г. МОСКВА	1978	НАВЕСНАЯ ПАНЕЛЬ Н2Л (П) ВНУТРЕНЯЯ СТОРОНА ПАНЕЛИ СПЕЦИФИКАЦИЯ	ДОГОВОР 4761	ЧАСТЬ 10 / РАЗДЕЛ 10.9-7	ЛИСТ 9

Согласовано

Дата | Инвент. № | Взамен

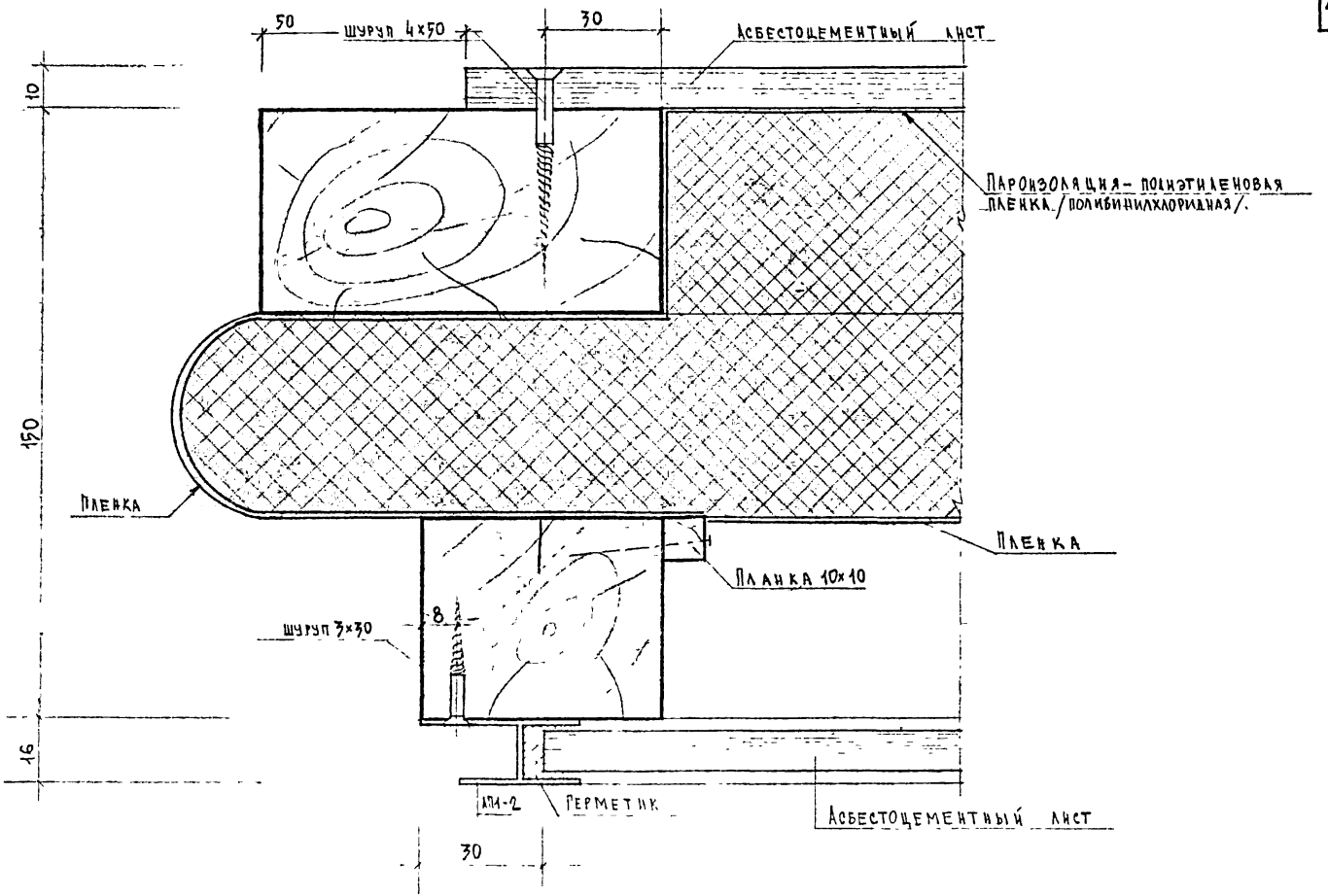

ЦНИИЭП ЖИЛИЩА г Москва	1978	НАВЕСНАЯ ПАНЕЛЬ УЗЕЛ 1	ДОГОВОР 4761	ЧАСТЬ 10 РАЗДЕЛ 10.9-7	ЛИСТ 10

СОГЛАСОВАНО | ДАТА | ИНВЕНТ. N | ВЗАМЕН

РУКОТД. N10 | Д. РИЖ. ОТД. | Л. КОНСТР. | СТ. ИНЖЕНЕР | УЛЕЛЬБАУМ | САМОЙЛОВ | ЦУКЕРМАН | МАКСИМЕНКО | СТ. ТЕХНИК | ПРОВЕРИЛ | ЦУКЕРМАН | КОРОЛЬКОВА | ЦУКЕРМАН

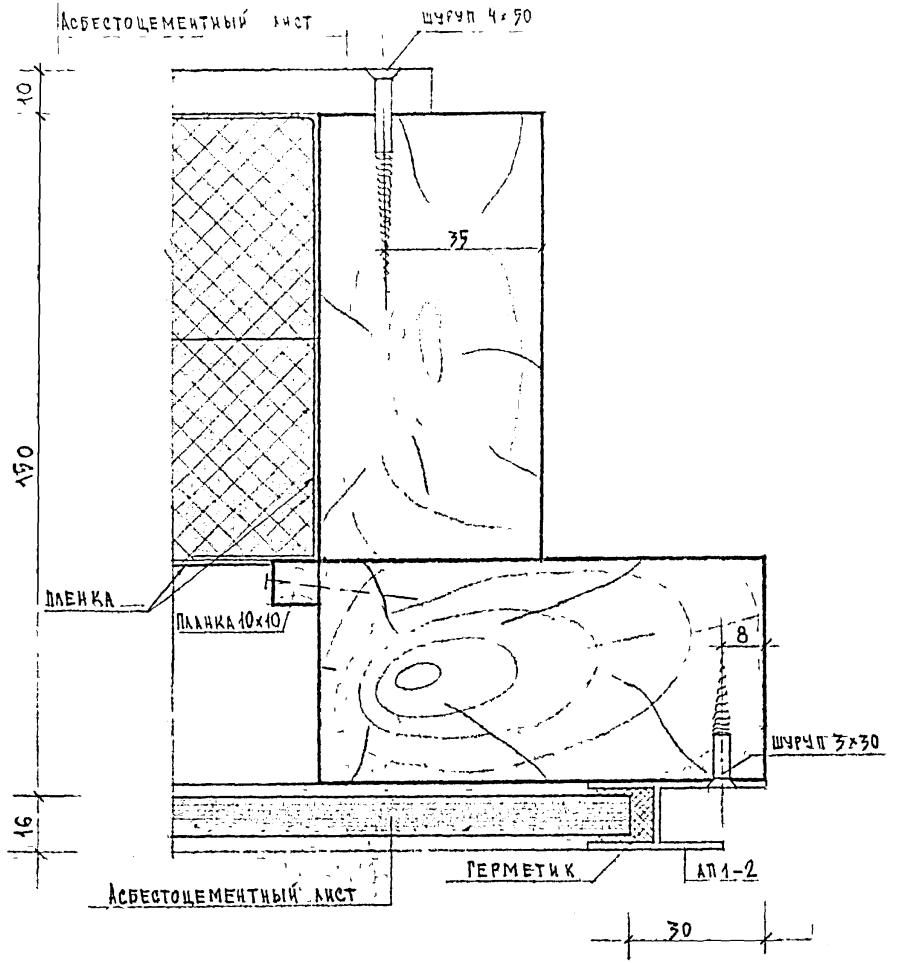

1978	Навесная панель Узел 2	Договор 4761	Часть 10 Раздел 10.9-7	Лист 11

ЦНИИЭП жилища г. Москва

Согласовано

Дата | Инвент N | Взамен

Вх. маст. | Гл. инж. маст. | Гл. констр. | Стинжелер | Эпельдас | Самойлов | Цукерман | Максименко | Ст. техник | Проверил | Корольчук | Цукерман

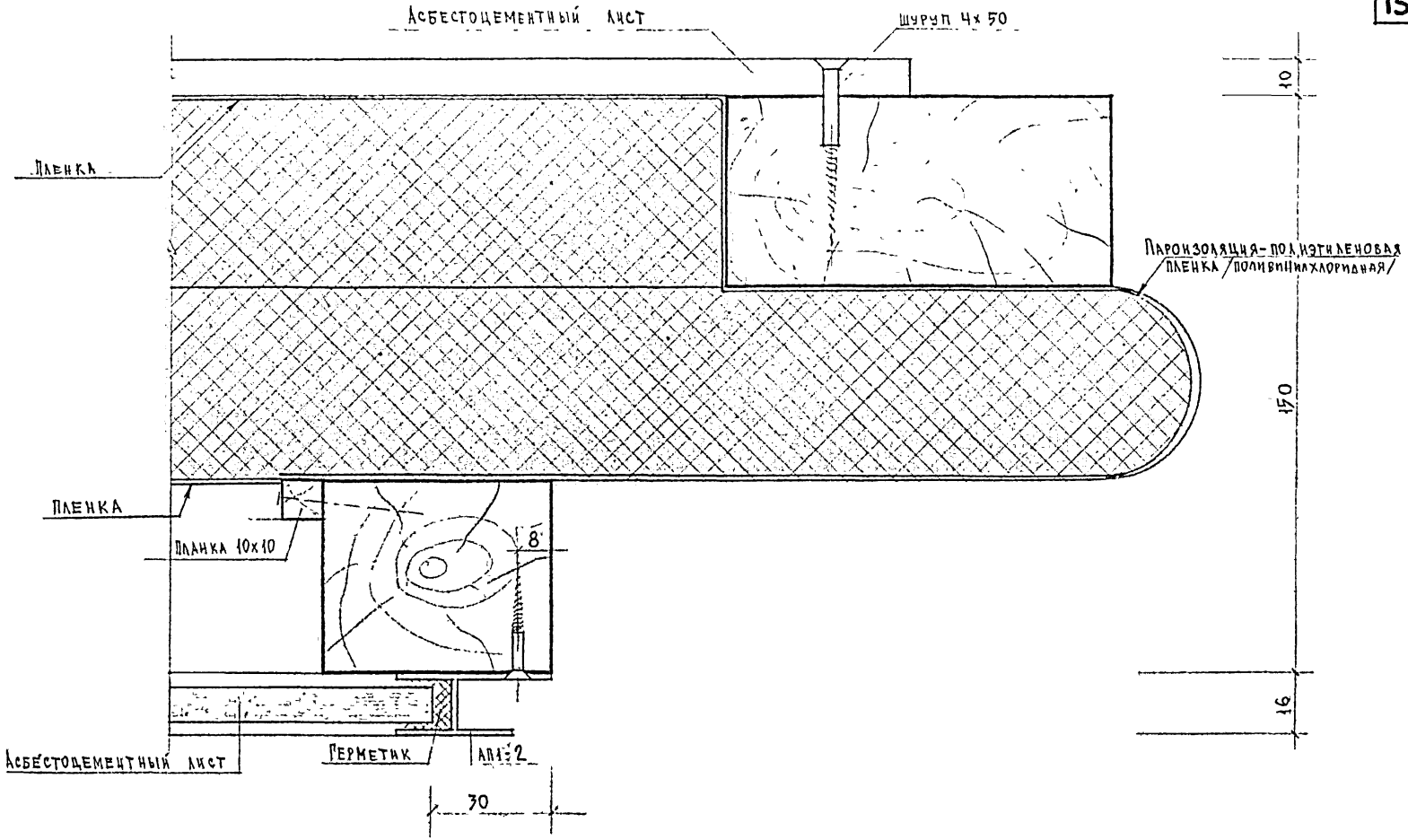

1978	Навесная панель Узел 3	Договор 4761	Часть 10 Раздел 10.9-7	Лист 12

ЦНИИЭП жилища г. Москва

Согласовано

Дата | Инвент № | Взамен

Цукерман | Проверил | Самойлов | Цукерман | Максименко | Ст. инженер

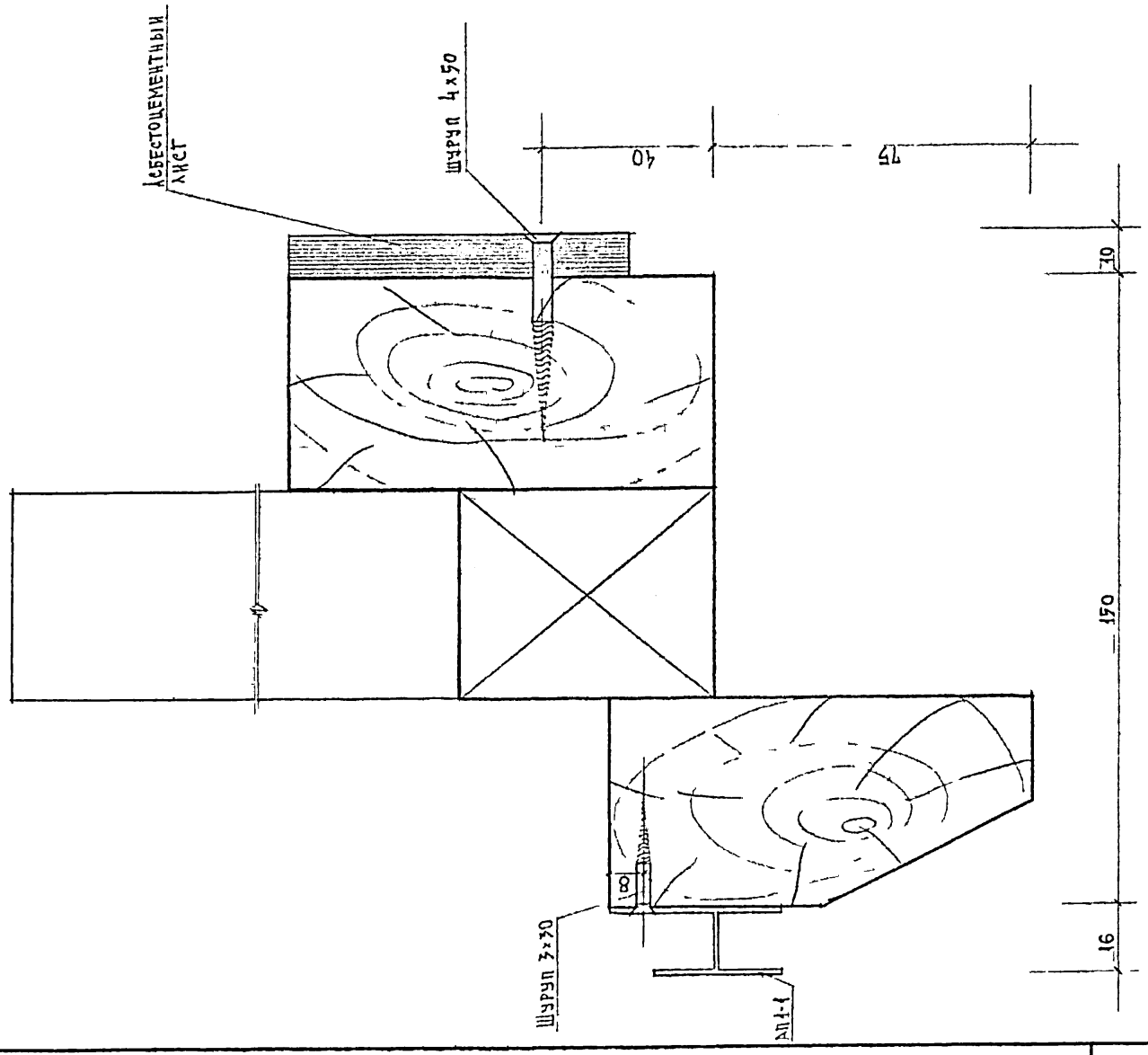

1978	НАВЕСНАЯ ПАНЕЛЬ УЗЕЛ 4	ДОГОВОР 4761	ЧАСТЬ 10 РАЗДЕЛ 10.9-7	ЛИСТ 13

ЦНИИЭП жилища г. Москва

Гл. мастер.		Гл. техник		Корольковa	
Гл. инж. инст.		Проверил		Цукерман	
Гл. конструк.		Цукерман			
Гл. инженер		Максименко			

СОГЛАСОВАНО

ДАТА

ИНВЕНТ N

ВЗАМЕН

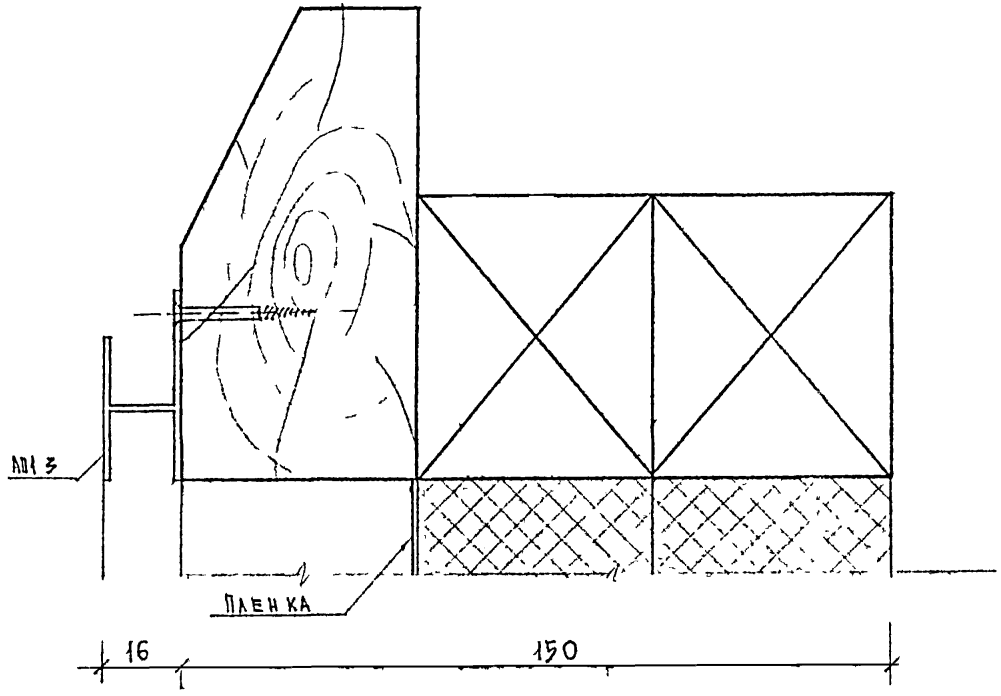

1978	НАВЕСНАЯ ПАНЕЛЬ УЗЕЛ 5	ДОГОВОР 4761	ЧАСТЬ 10 РАЗДЕЛ 10.9-7	ЛИСТ 14

ЦНИИЭП ЖИЛИЩА г. Москва

Рук. мастер		Эпельбаум	Ст. техник	Коровкова	
Л. инж. мастер		Сымойлов	Проверил	Цукерман	
Д. конструктор		Цукерман			
Ст. инженер		Макаренко			

СОГЛАСОВАНО

ДАТА

ИНВЕНТ. N

ВЗАМЕН

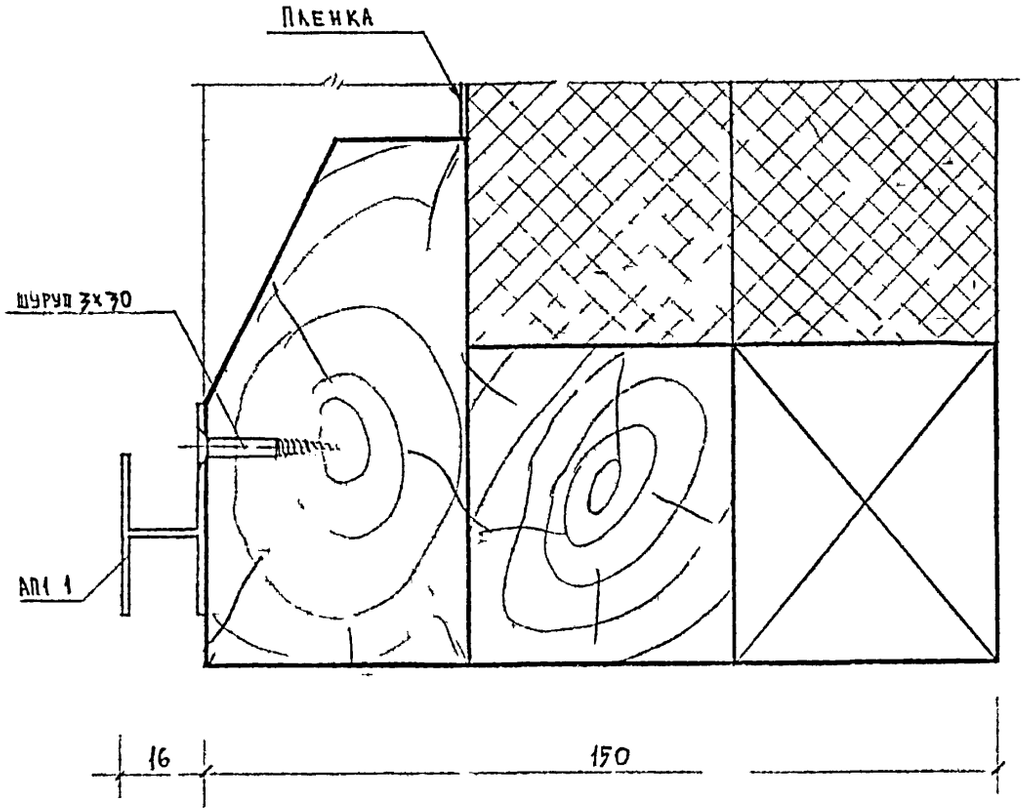

ЦНИИЭП жилища г. Москва	Рук.маст.№10	Гл.инж.маст.	Гл.констр.	Ст.инженер	Ст.техн.ин.
	Ст.техн.ин.	Самойлов	Цукерман	Максименко	Коровкова
	Коровкова	Цукерман			
	Цукерман				

СОГЛАСОВАНО

ДАТА

ИНВЕНТ N

ВЗАМЕН

197	НАВЕСНАЯ ПАНЕЛЬ УЗЕЛ 6	ДОГОВОР 4761	ЧАСТЬ 10 РАЗДЕЛ 10.9-7	ЛИСТ 15

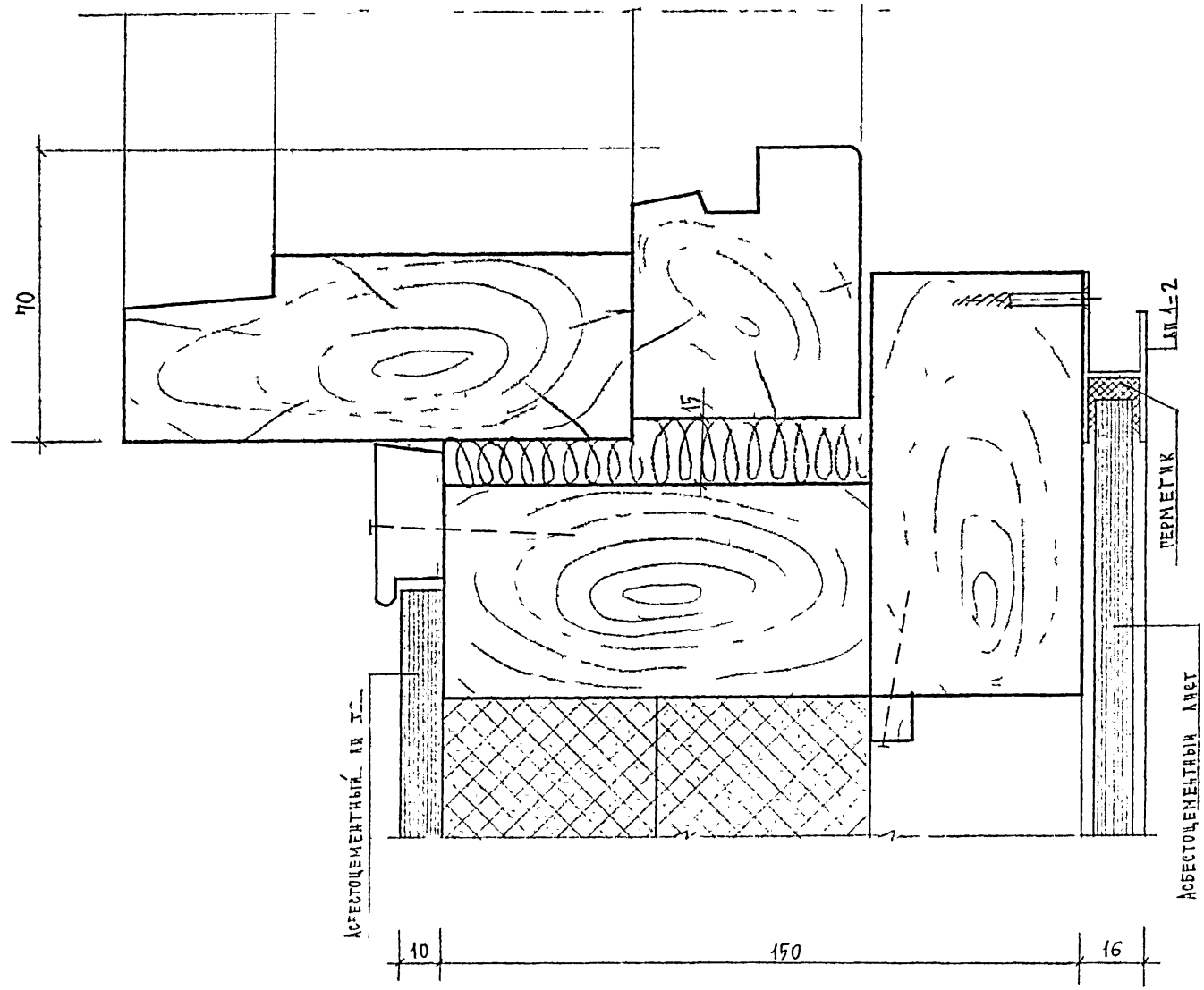

1978	НАВЕСНАЯ ПАНЕЛЬ УЗЕЛ 7	ДОГОВОР 4761	ЧАСТЬ 10 РАЗДЕЛ 10.9-7	ЛИСТ 16

ЦНИИЭП ЖИЛИЩА г. Москва

Гл. инж. отд.	Ф. Ф.	Ст. техник	Котельникова	СОГЛАСОВАНО	ДАТА
Гл. конструктор	Самойлов	Проверил	Цукерман		ИНВЕНТ N
Ст. инженер	Максименко				ВЗАМЕН

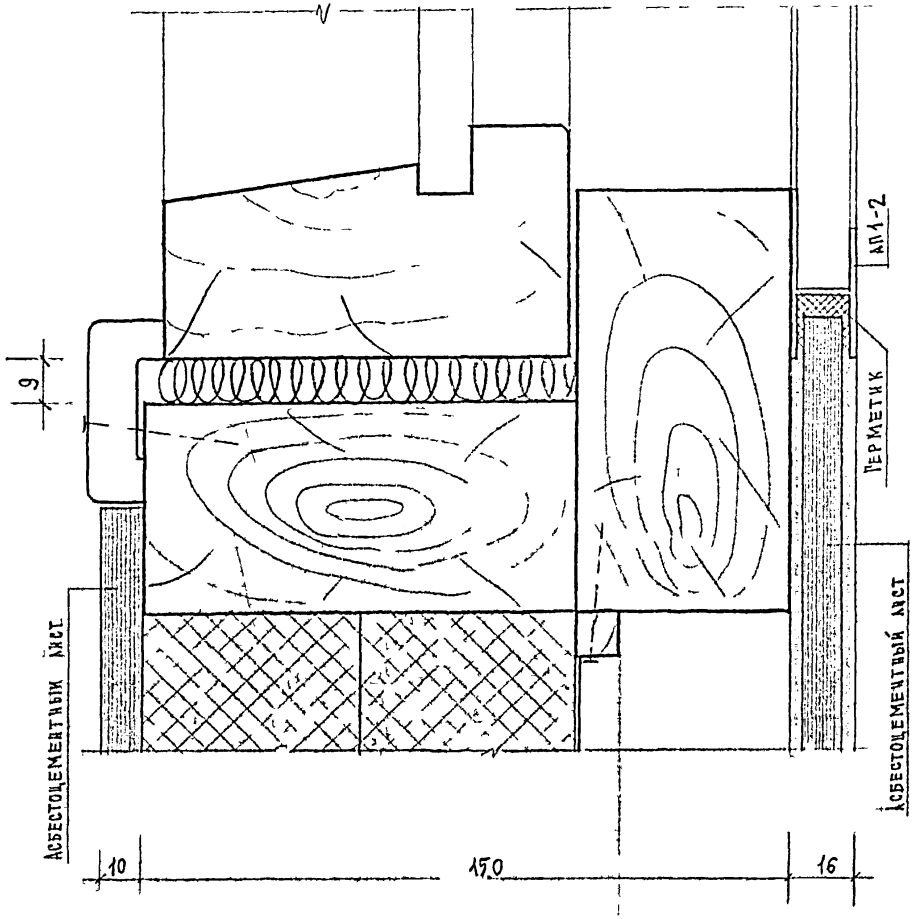

1978	НАВЕСНАЯ ПАНЕЛЬ УЗЕЛ 7	ДОГОВОР 4761	ЧАСТЬ 10 РАЗДЕЛ 10.9-7	ЛИСТ 17

ЦНИИЭП ЖИЛИЩА г. Москва

СОГЛАСОВАНО

ДАТА

ИНВЕНТ. N

ВЗАМЕН

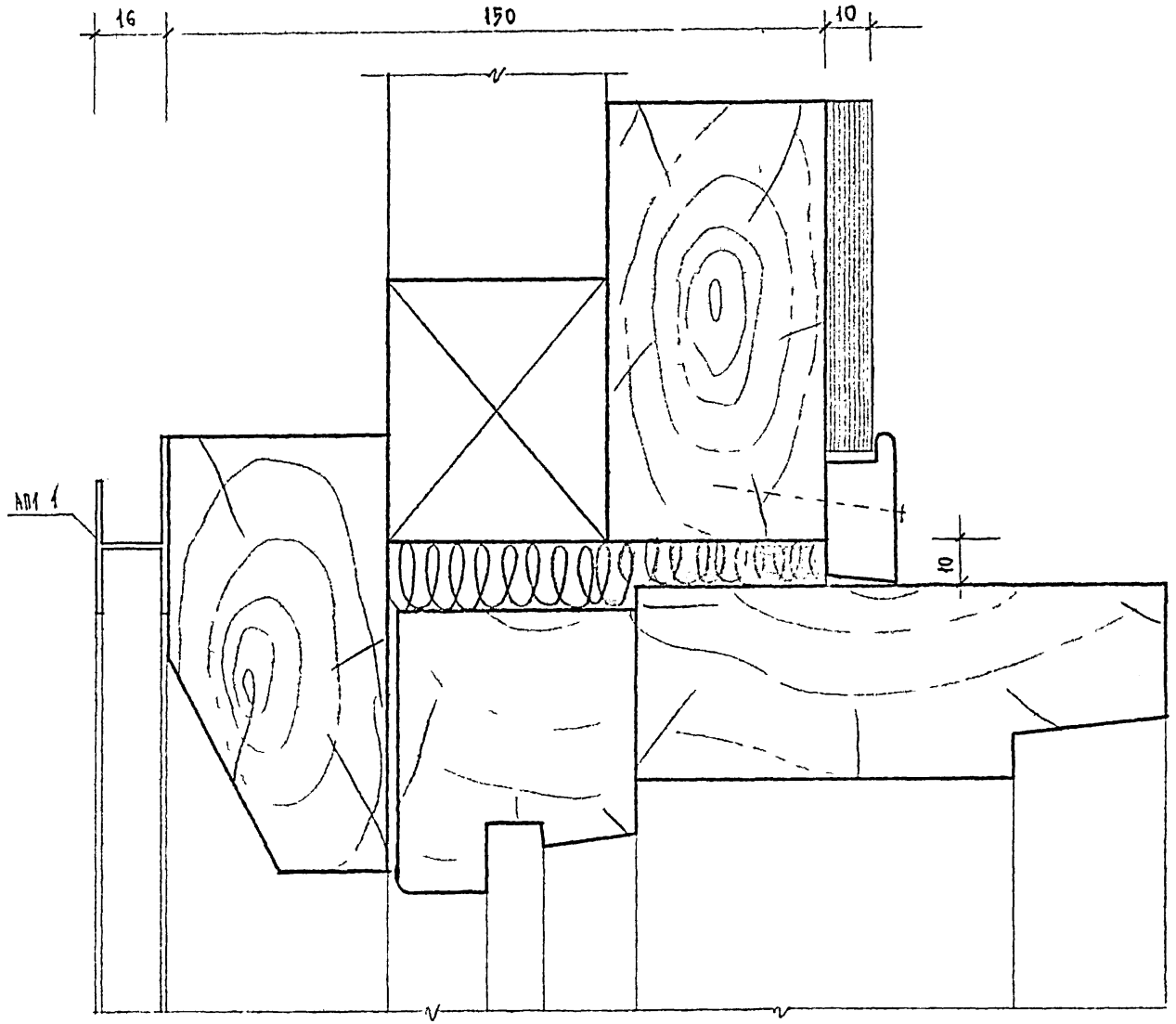

1978	НАВЕСНАЯ ПАНЕЛЬ УЗЕЛ 8	ДОГОВОР 4761	ЧАСТЬ 10 РАЗДЕЛ 10.9-7	ЛИСТ 18

ЦНИИЭП жилища г. Москва

Рук.маст.№10		Ст.техник		Корольков	
Н.инж.маст.		Самойлов	Проверил	Цукерман	
Н.констр.		Цукерман			
Инженер		Максименко			

СОГЛАСОВАНО

ДАТА | ИНВЕНТ. N | ВЗАМЕН

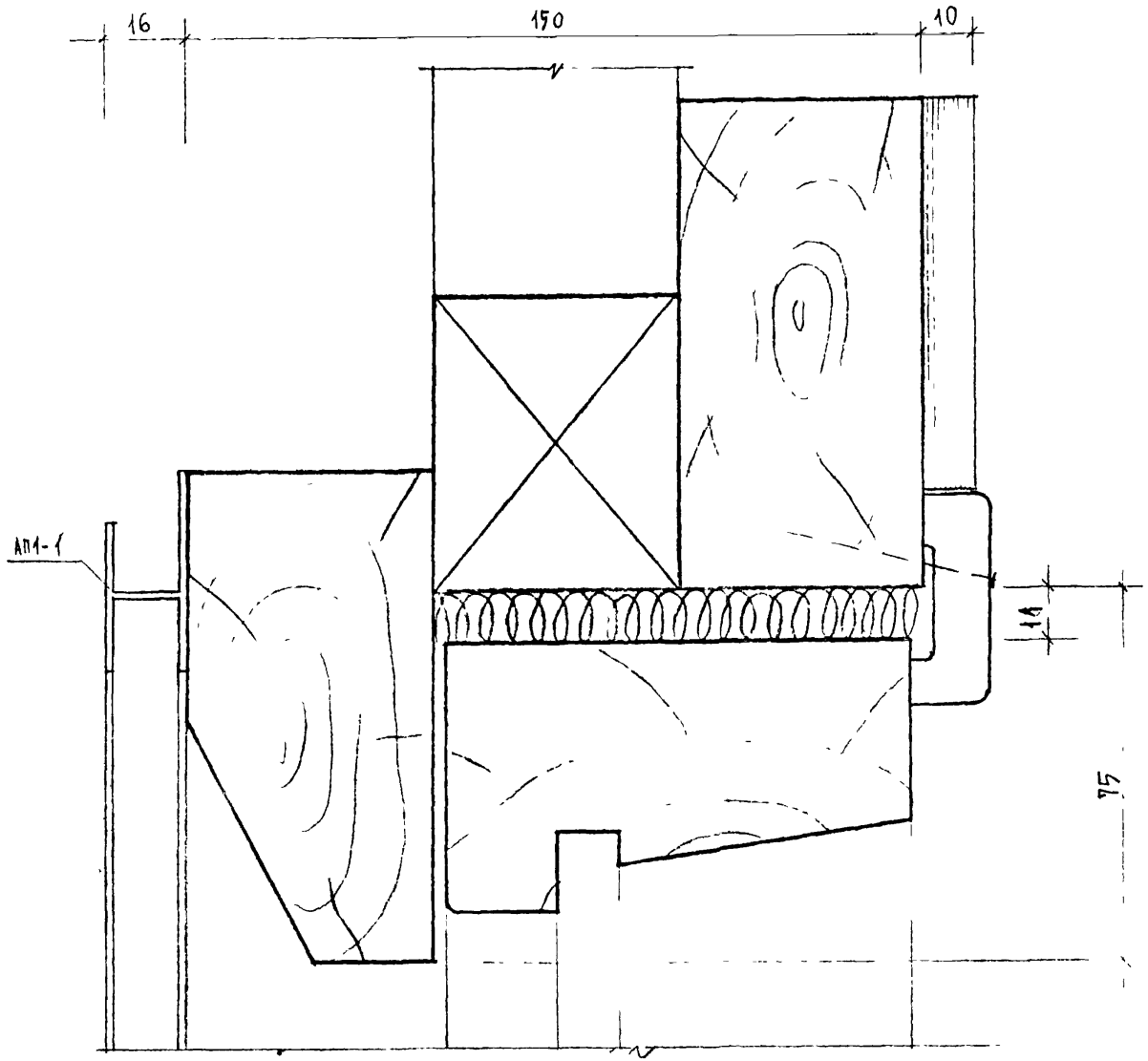

ЦНИИЭП жилища г. Москва	Рук.маст.НО	Гл.инж.маст.	Гл.конструк.	Ст.инженер
	Гл.инж.маст.	Ст.техн.	Самойлов	Максименко
	Гл.конструк.	Проверил	Цукерман	
	Ст.инженер	Цукерман	Цукерман	
	Согласовано			
	Дата			
	Инвент. N			
	Взамен			

1978	НАВЕСНАЯ ПАНЕЛЬ УЗЕЛ 8	ДОГОВОР 4761	ЧАСТЬ 10 РАЗДЕЛ 10.9-7	ЛИСТ 19

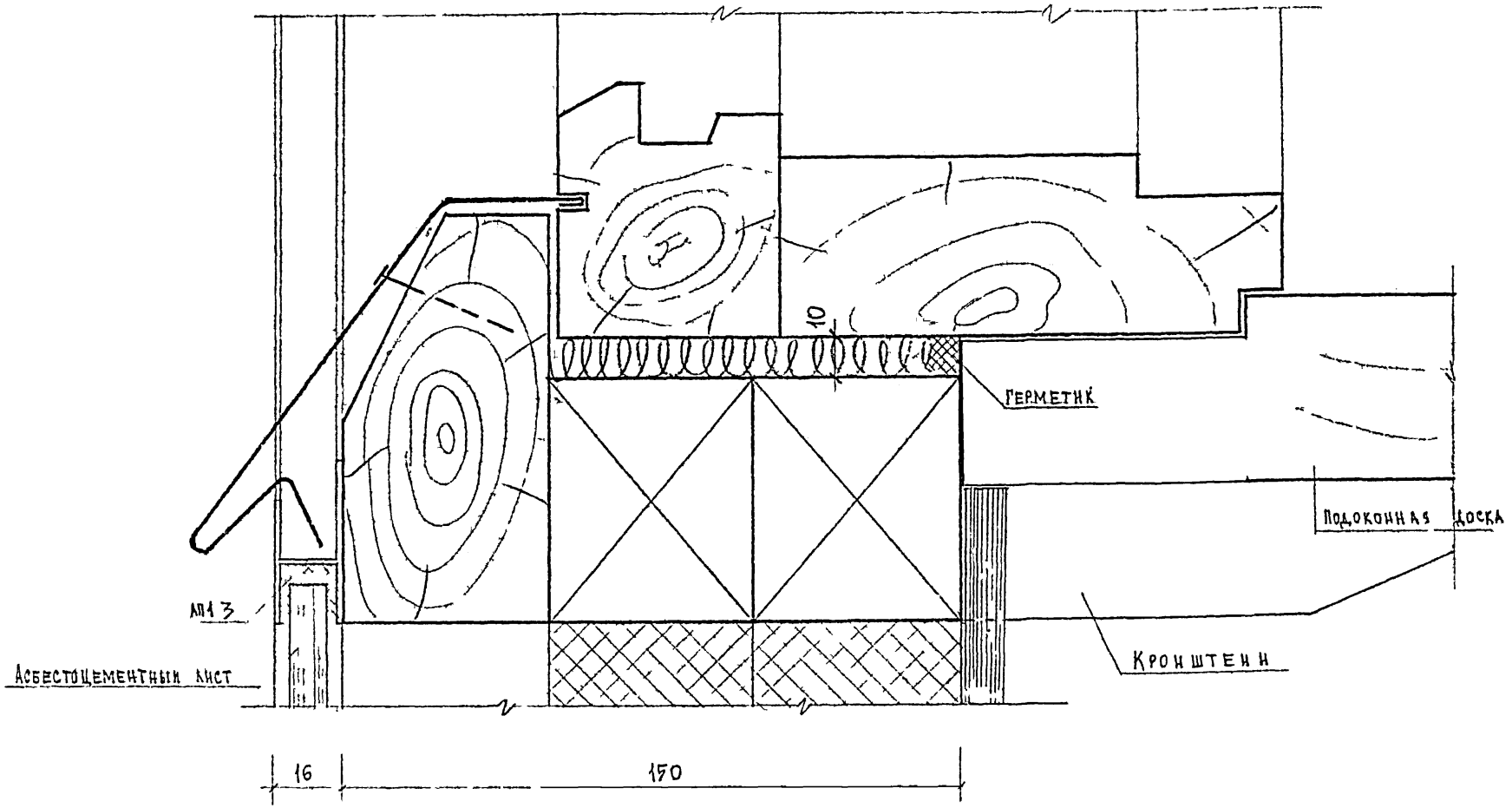

ЦНИИЭП жилища г. Москва	1978	НАВЕСНАЯ ПАНЕЛЬ УЗЕЛ 9	ДОГОВОР 4761	ЧАСТЬ 10	ЛИСТ 20
				РАЗДЕЛ 10.9-7	

СОГЛАСОВАНО | ДАТА | ИНВЕНТ N | ВЗАМЕН

Гл. арх. отд. | Гл. инж. отд. | Гл. конструктор | Ст. инженер | Зделькаш | Сафонов | Цукерман | Максименко | Ст. техник | Ст. инженер | Корольгова | Цукерман

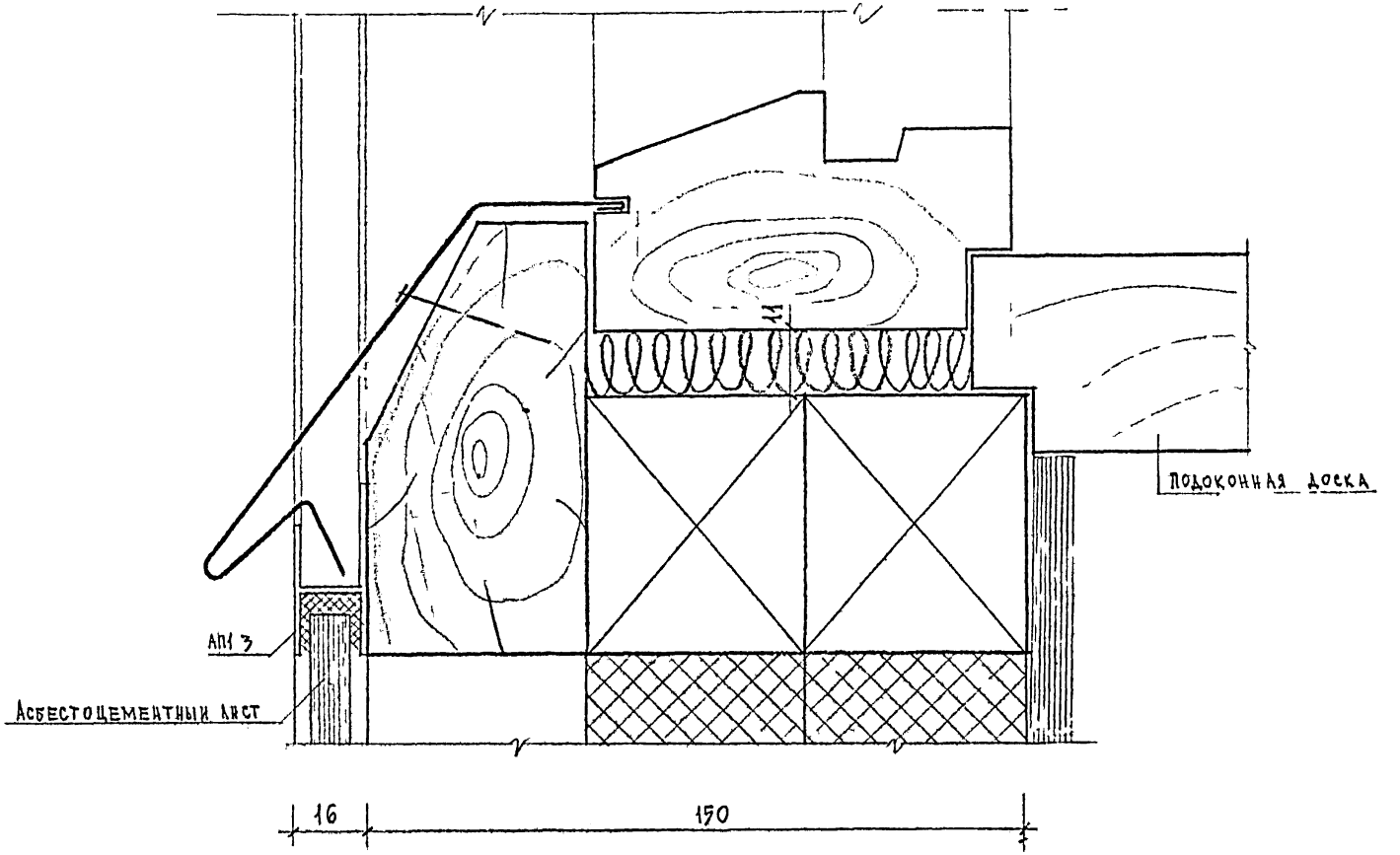

ЦНИИЭП жилища г. Москва

1978

НАВЕСНАЯ ПАНЕЛЬ
УЗЕЛ 91

договор 4761

часть 10 | раздел 10.9-7

лист 21

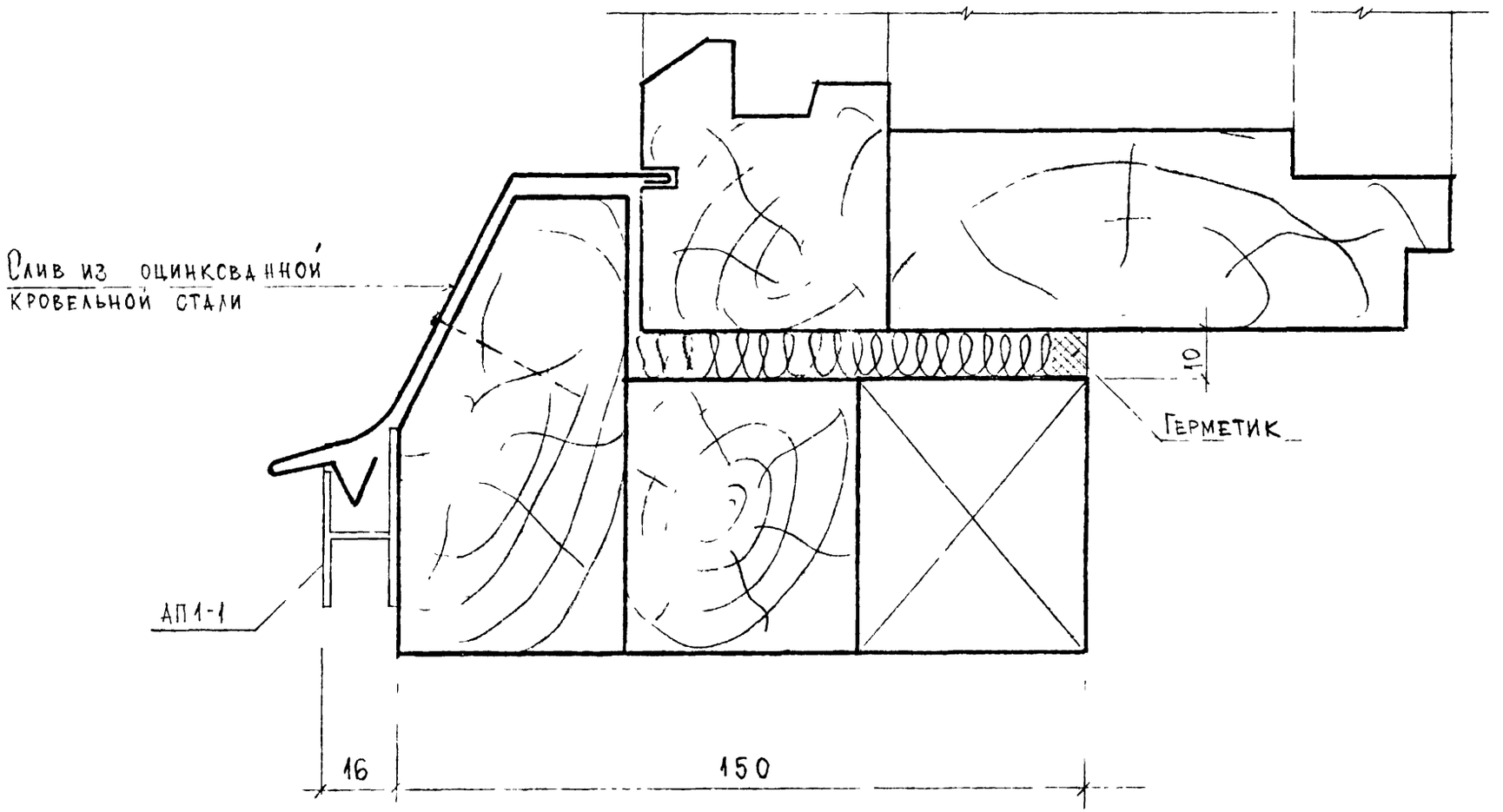

1978	Навесная панель Узел 10 /раздельная столярка/	договор 4761	часть 10 раздел 10.9-7	лист 22

ЦНИИЭП жилища г. Москва

Согласовано

Дата | Инвент. | № | Взамен

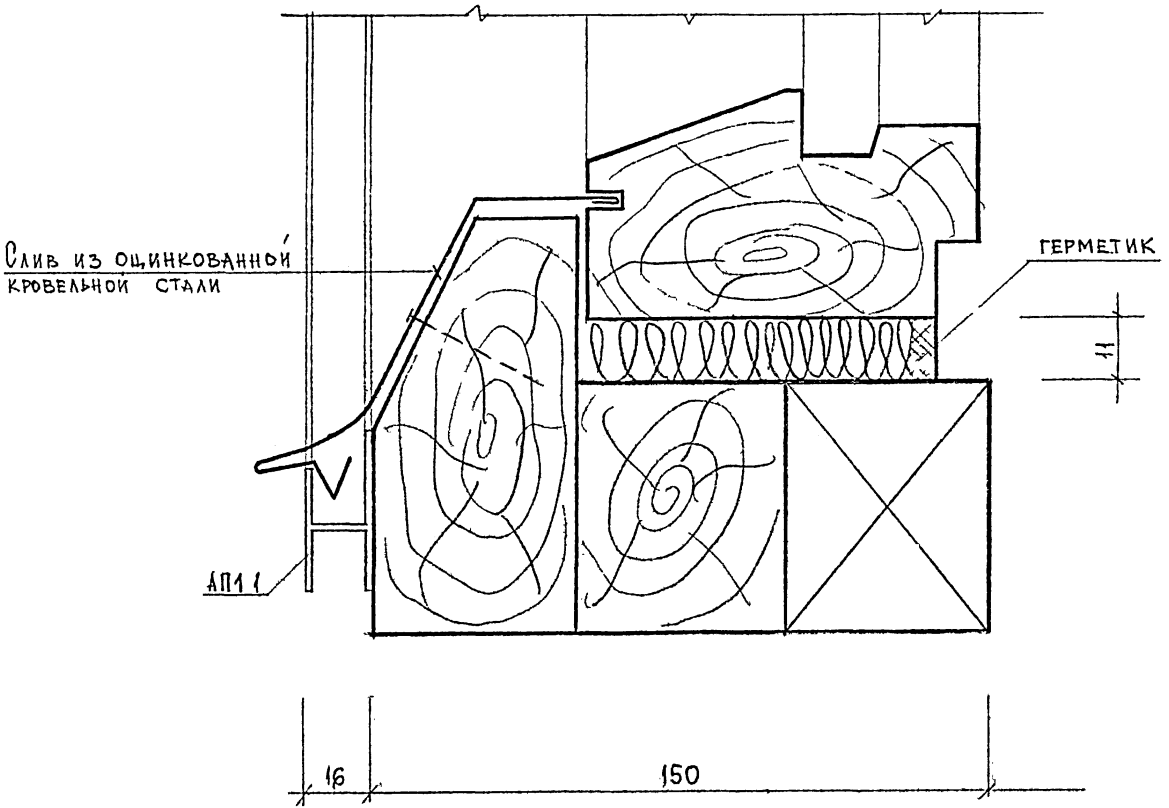

1978	Навесная панель Узел 10' /спаренная столярка/	договор 4761	часть 10 раздел 10.9-7	лист 23

ЦНИИЭП жилища г. Москва

Рук отд. | Эпельбаум | Ст. техник | Корольков
Гл. инж. отд. | Замойлов | Проверил | Цукерман
Гл. констр. | Цукерман
Ст. инженер | Максименко

согласовано

Дата | Инвент. | № | взамен

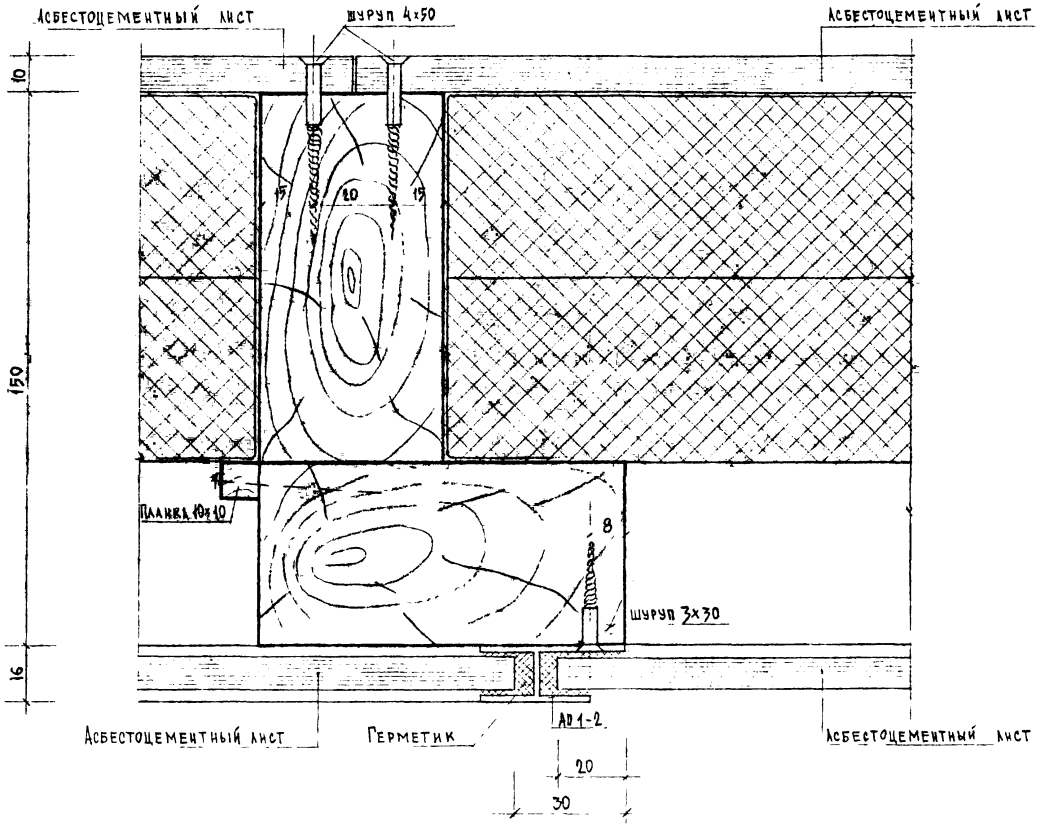

Согласовано

ЦНИИЭП жилища г. Москва

1978

Навесная панель Н2л (п)
Узел 11

Договор 4761

Часть 10 | Раздел 10.9-7

Лист 24

ЦНИИЭП жилища г. МОСКВА

ГИП			Гельбаум	Гл. инженер		Хаскинченко										
Гл. инж. отд.			Самойлов	Ст. техник		Королькова										
Гл. констр.			Цукерман	Проверил		Цукерман										

Согласовано	Дата
	Инв. № подл.
	Взам. инв. №

1978

Навесная панель узел 12

Договор 4761

Часть 10 Раздел 109-7

Лист 25

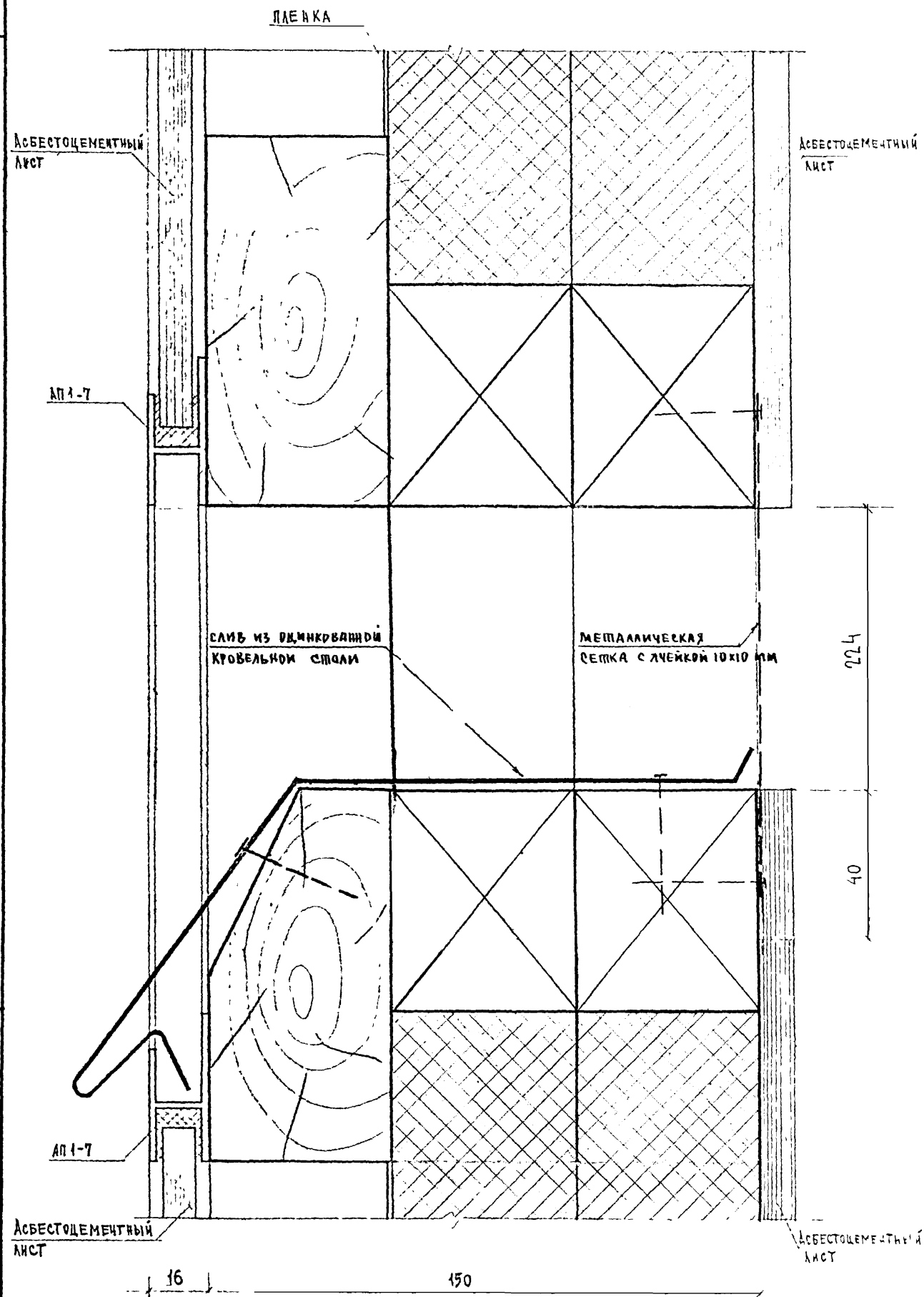

26

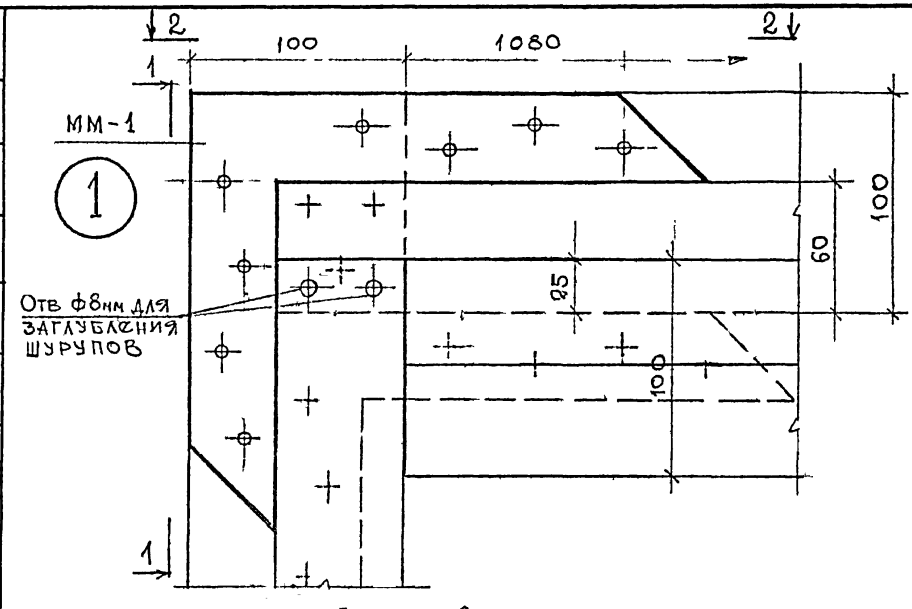

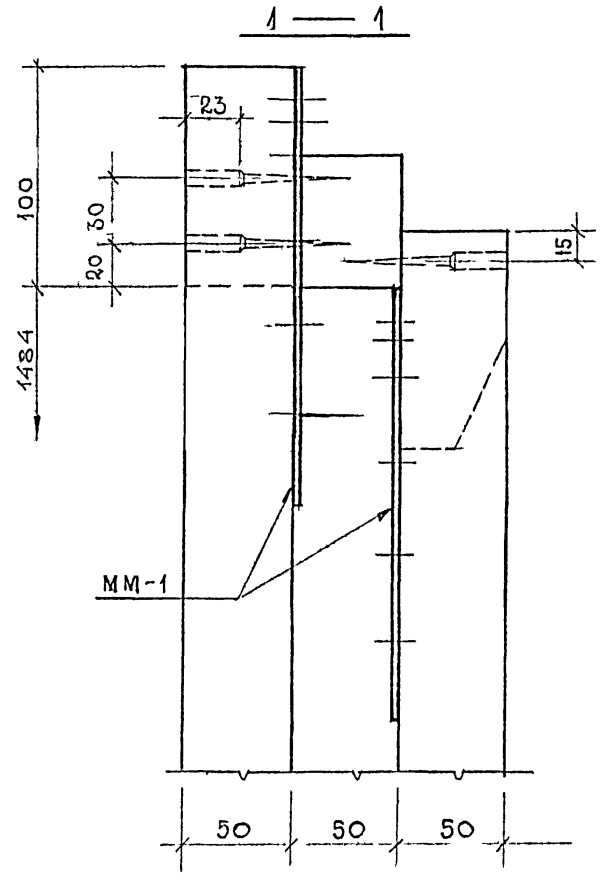

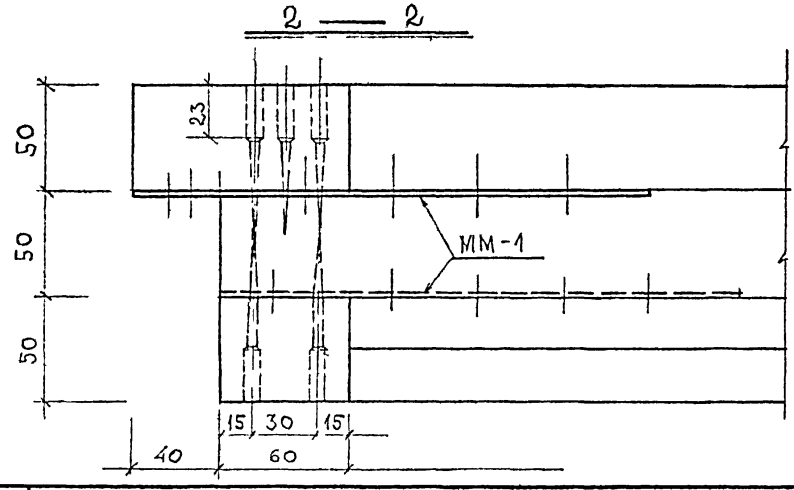

ММ-1 см на листе 37

ЦНИИЭП жилища г. Москва	1978	Узлы каркаса Узел К-1	Договор 4761	часть 10 раздел 109-7	лист 26

Согласовано

Рук. мастерской Гл. инж. Гл. констр. Гл. инж. Гл. инж. Гл. инж

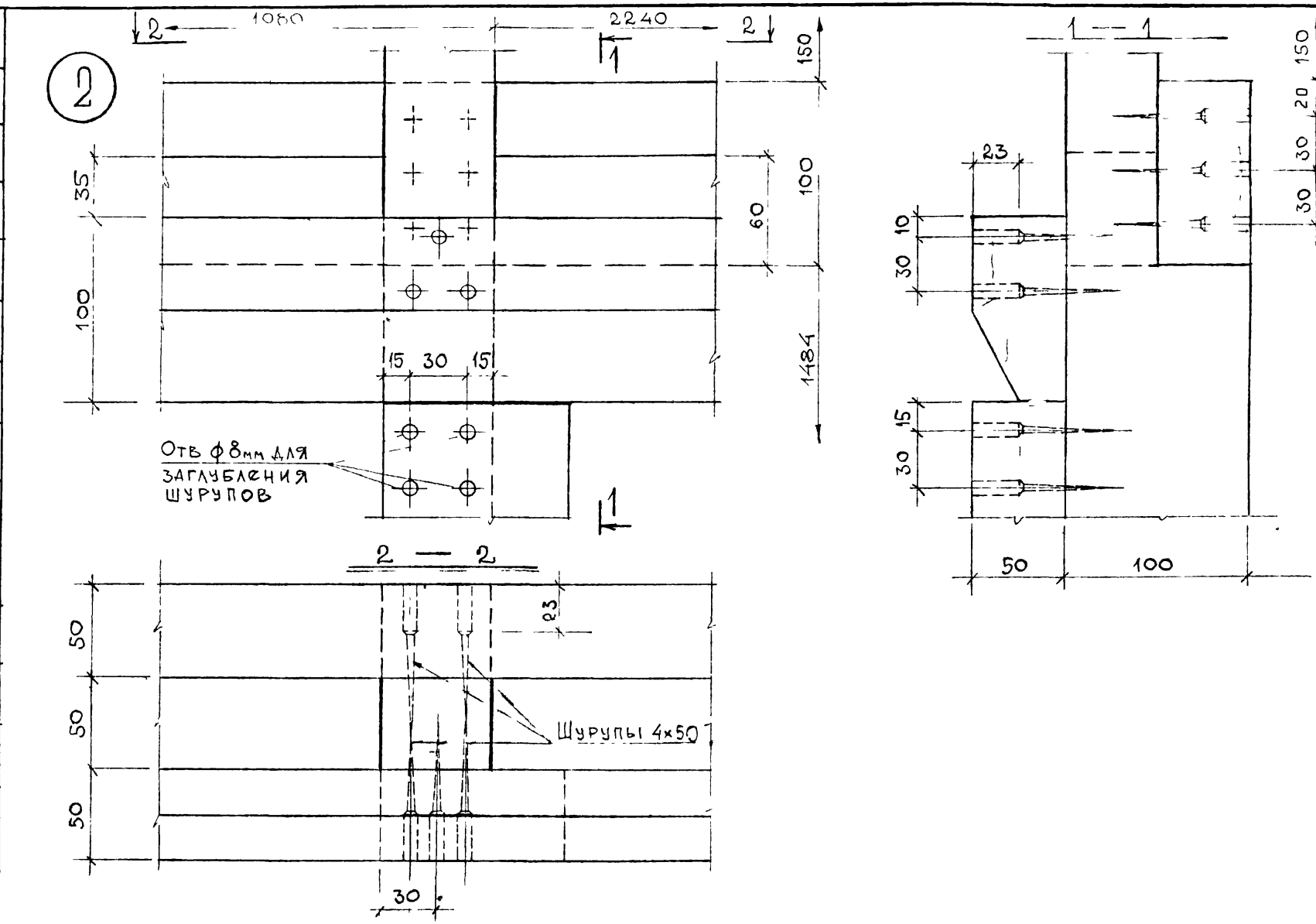

ЦНИИЭП жилища
г. Москва
1978

Узлы каркаса
Узел К-2

договор 4761
часть 10
раздел 10.9-7
лист 27

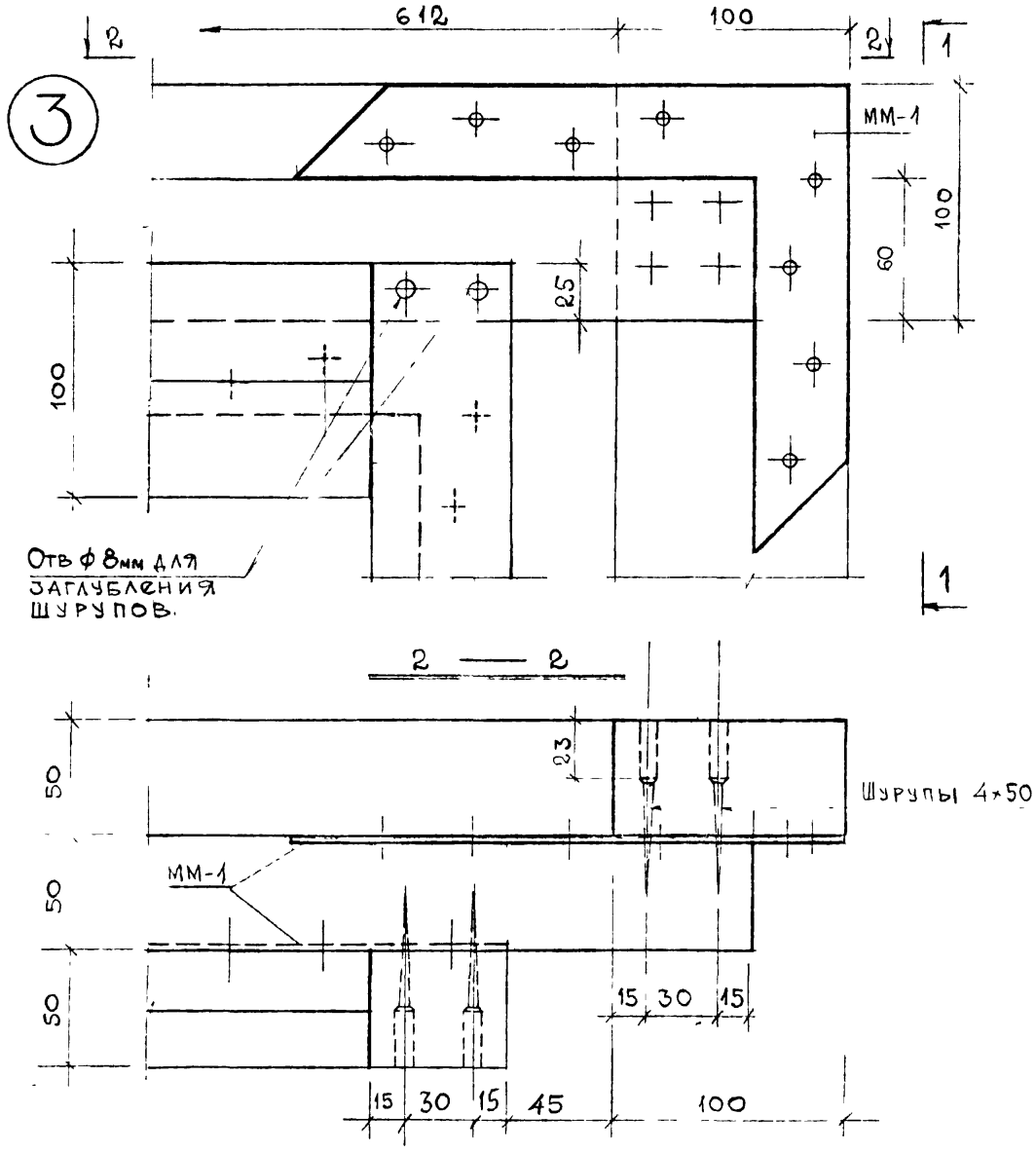

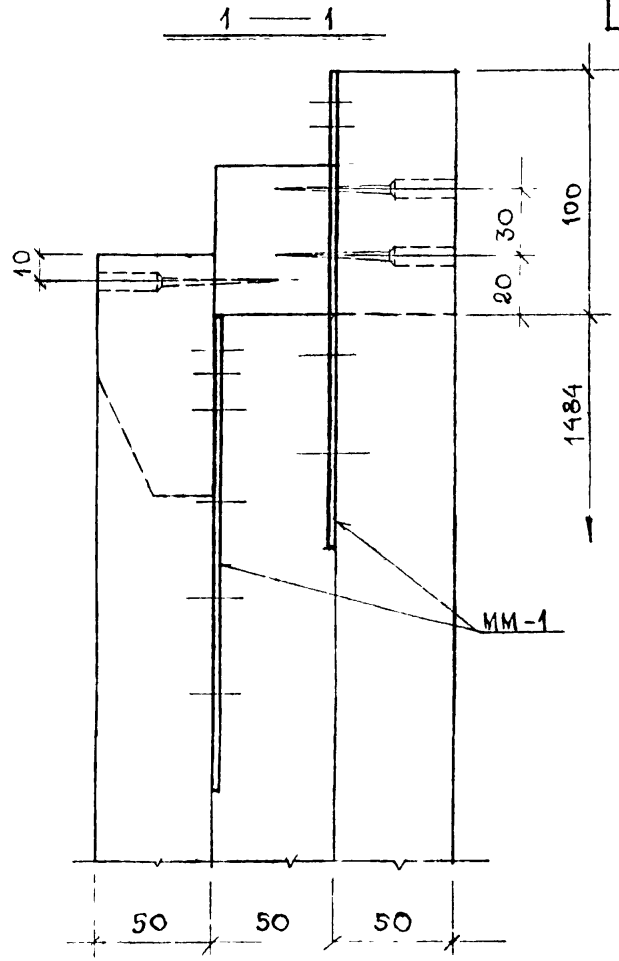

ММ-1 см. на листе 37

1978	Узлы каркаса Узел К-3	Договор 4761	Часть 10 Раздел 10.9.7	Лист 28

ЦНИИЭП жилища г. Москва

Согласовано

Дата | Инвент. N | Взамен

Рук. части 10 | Ст. инж. | Инженер | Нарсиненко
Л. инж. маст. | Самойлов | Проверил | Цукерман
Л. конструк. | Цукерман

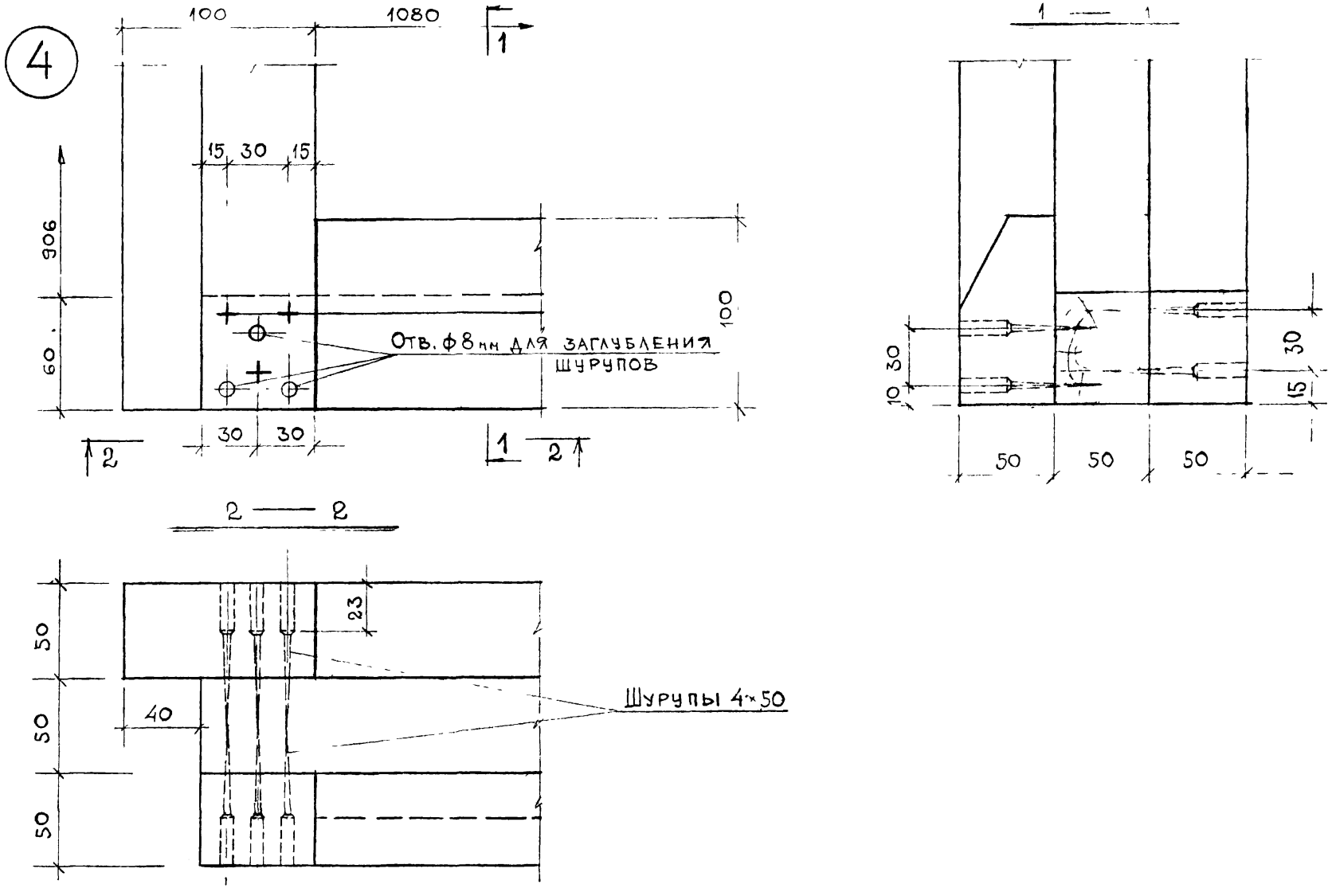

1978	УЗЛЫ КАРКАСА УЗЕЛ К-4	ДОГОВОР 4761	ЧАСТЬ 10 РАЗДЕЛ 10.9-7	ЛИСТ 29

ЦНИИЭП жилища г. Москва

Рук. маст. НО	Ц. ЭПЕЛЬБАУМ	Ст. инженер	Максименко	
Гл. инж. пр-та	Сулалаков	Проверил	Цукерман	
Гл. констр.	Цукерман			

СОГЛАСОВАНО

ДАТА | ИНВЕНТ. N | ВЗАМЕН

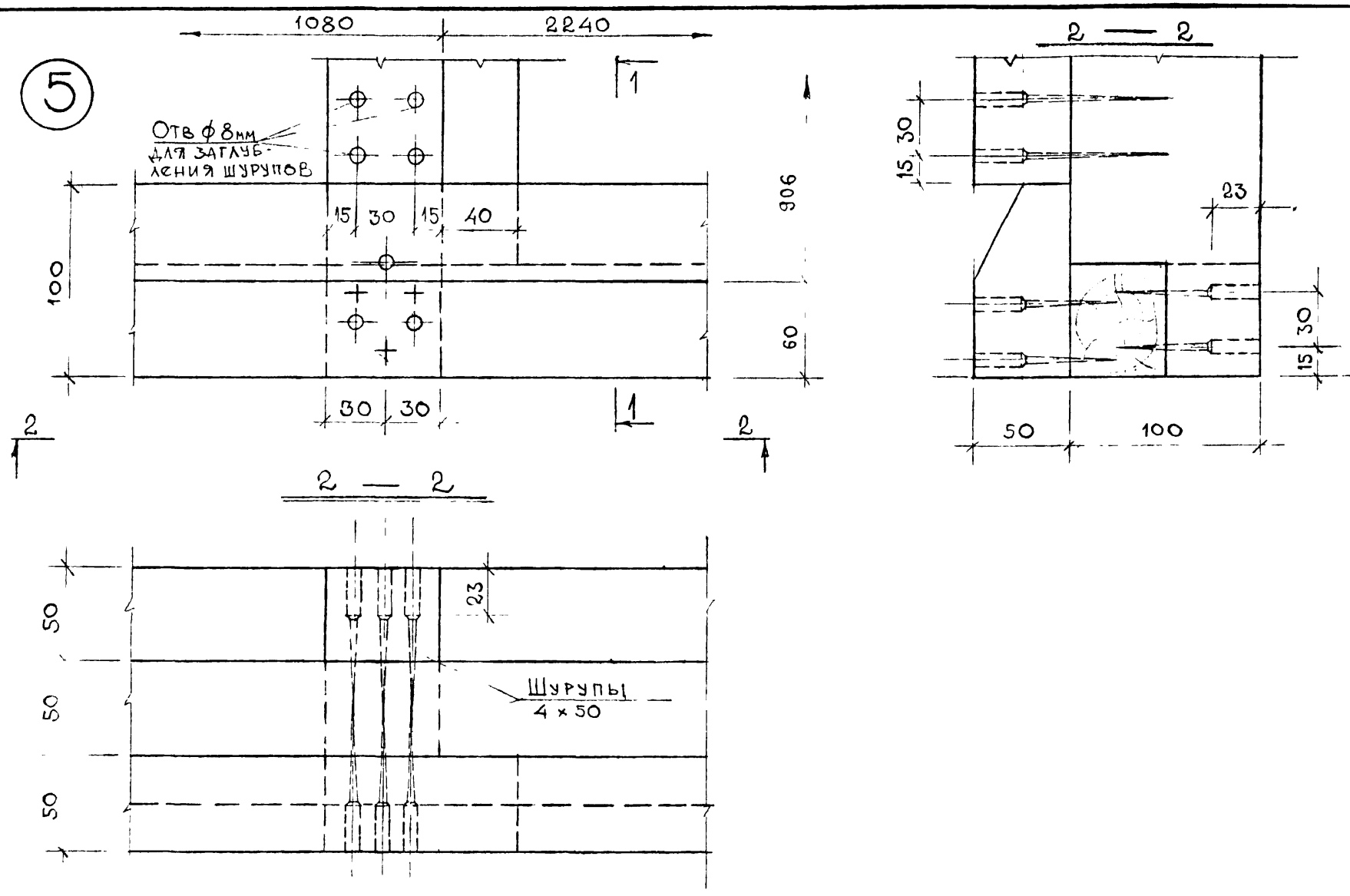

ЦНИИЭП жилища г. Москва	1978	УЗЛЫ КАРКАСА УЗЕЛ К-5	ДОГОВОР 4761	ЧАСТЬ 10 РАЗДЕЛ 10.9-7	ЛИСТ 30

СОГЛАСОВАНО

ДАТА

ИНВЕНТ. №

ВЗАМЕН

Гл. инженер проекта Ткаченко

Гл. инж. маст. Рыжков

Гл. конструктор Шерман

Инженер Лебедева

Инж. маст. Шерман

Инженер Максимова

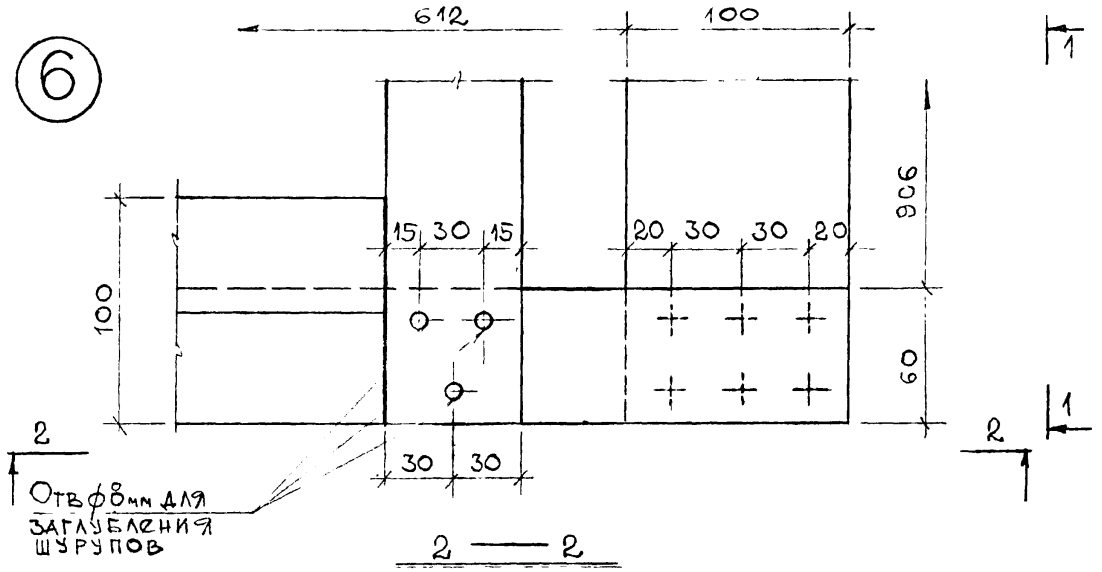

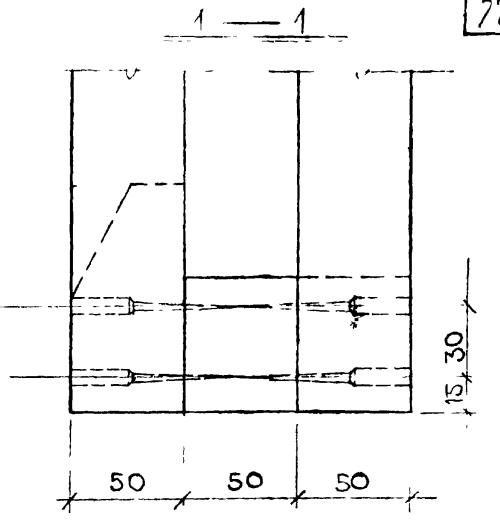

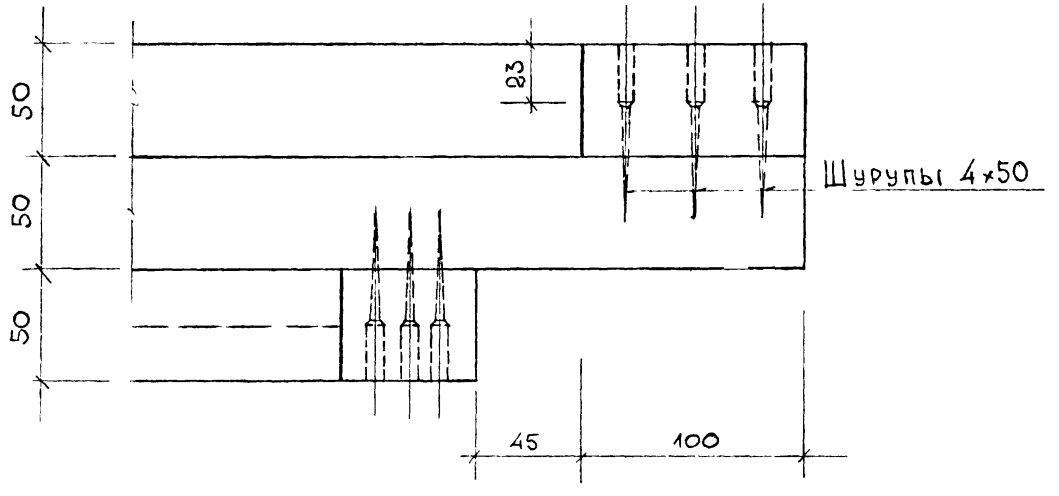

ЦНИИЭП жилища г. Москва
1978

УЗЛЫ КАРКАСА
УЗЕЛ К-6

ДОГОВОР 4761
часть 10
раздел 10.9-7
лист 31

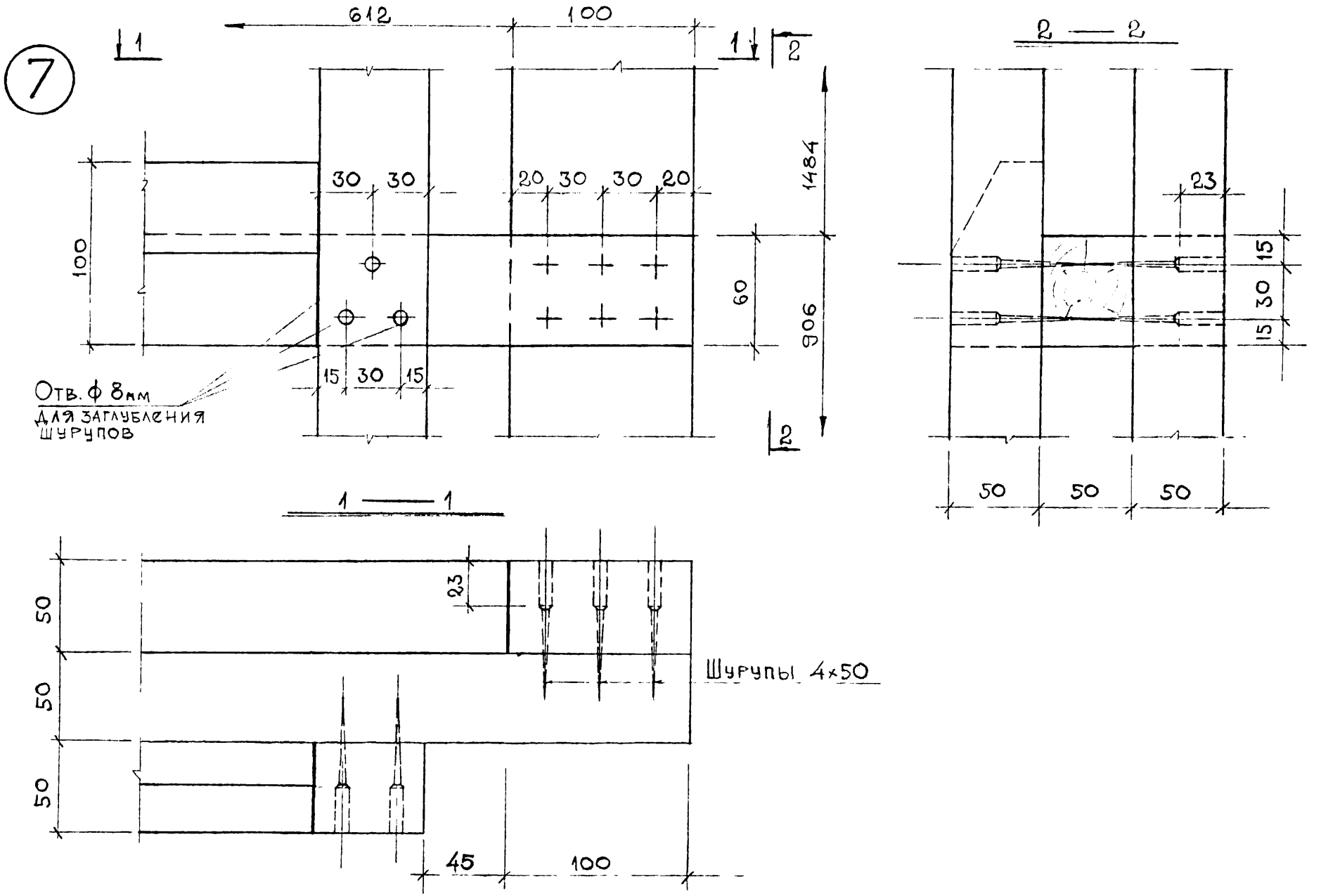

1978	УЗЛЫ КАРКАСА УЗЕЛ К-7	ДОГОВОР 4761	часть 10 раздел 10.9-7	лист 32

ЦНИИЭП жилища г. МОСКВА

Рук. маст. № 10	Гл. инж. пр-та	Гл. констр.	Ст. инженер	Максименко
Ст. инженер	Рамонов	Проверил	Цукерман	Цукерман
Дата	Инвент	№	Взамен	

согласовано

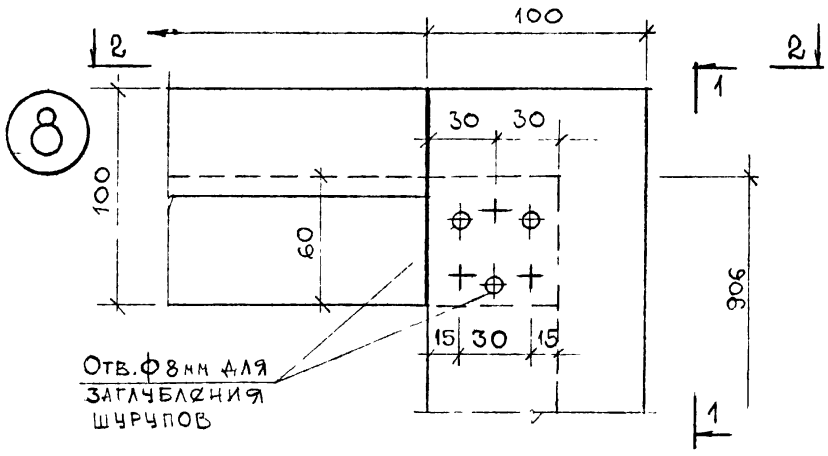

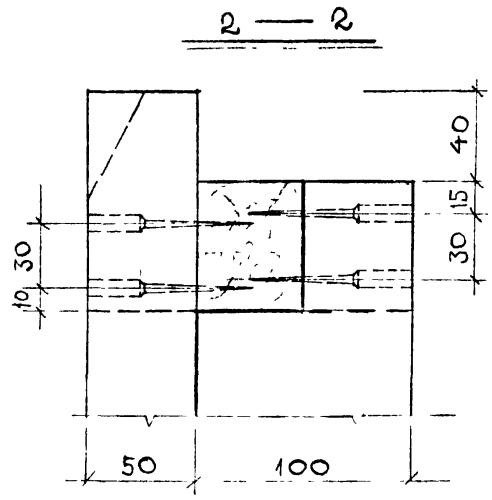

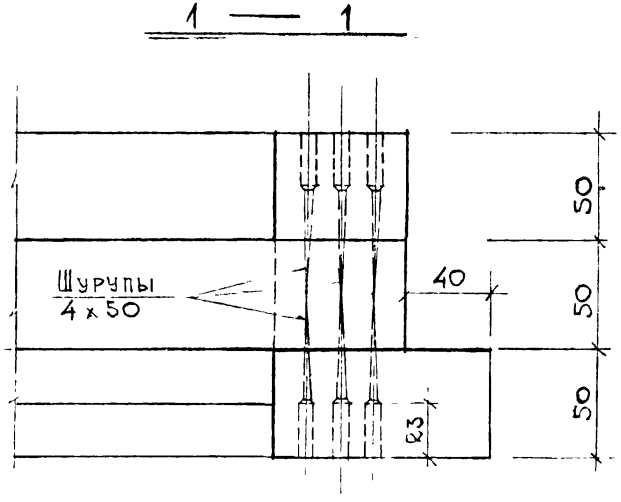

1978	УЗЛЫ КАРКАСА УЗЕЛ К-8.	ДОГОВОР 4761	часть 10 раздел 10 9-7	лист 33

ЦНИИЭП ЖИЛИЩА г. МОСКВА

Согласовано

Дата | Инвент. | № | Взамен

Эпельбаум | Ст. инженер | Максимчик
Тарасов | Проверил | Цукерман
Цукерман

Рукоп. | Рукоп. | Гл. констр.

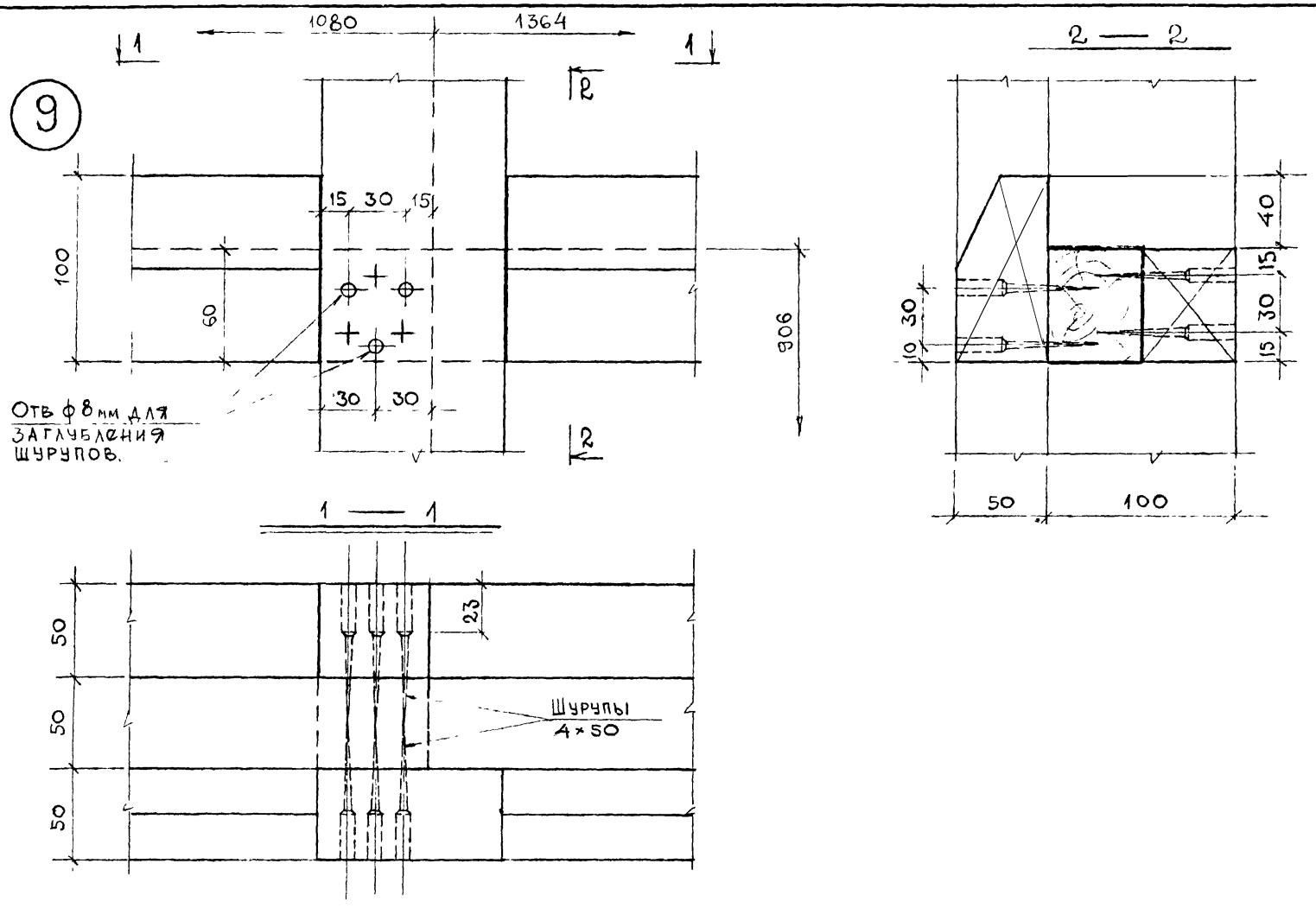

1978	Узлы каркаса Узел К-9	Договор 4761	часть 10 раздел 10.9-7	лист 34

ЦНИИЭП жилища г. Москва

Рук. маст. Ю. Гл. инж. маст. Гл. констр. Эпельбаум Самойлов Цукерман Ст. техника Проверил Максименко Цукерман

согласовано

Дата | инвент. | № | взамен

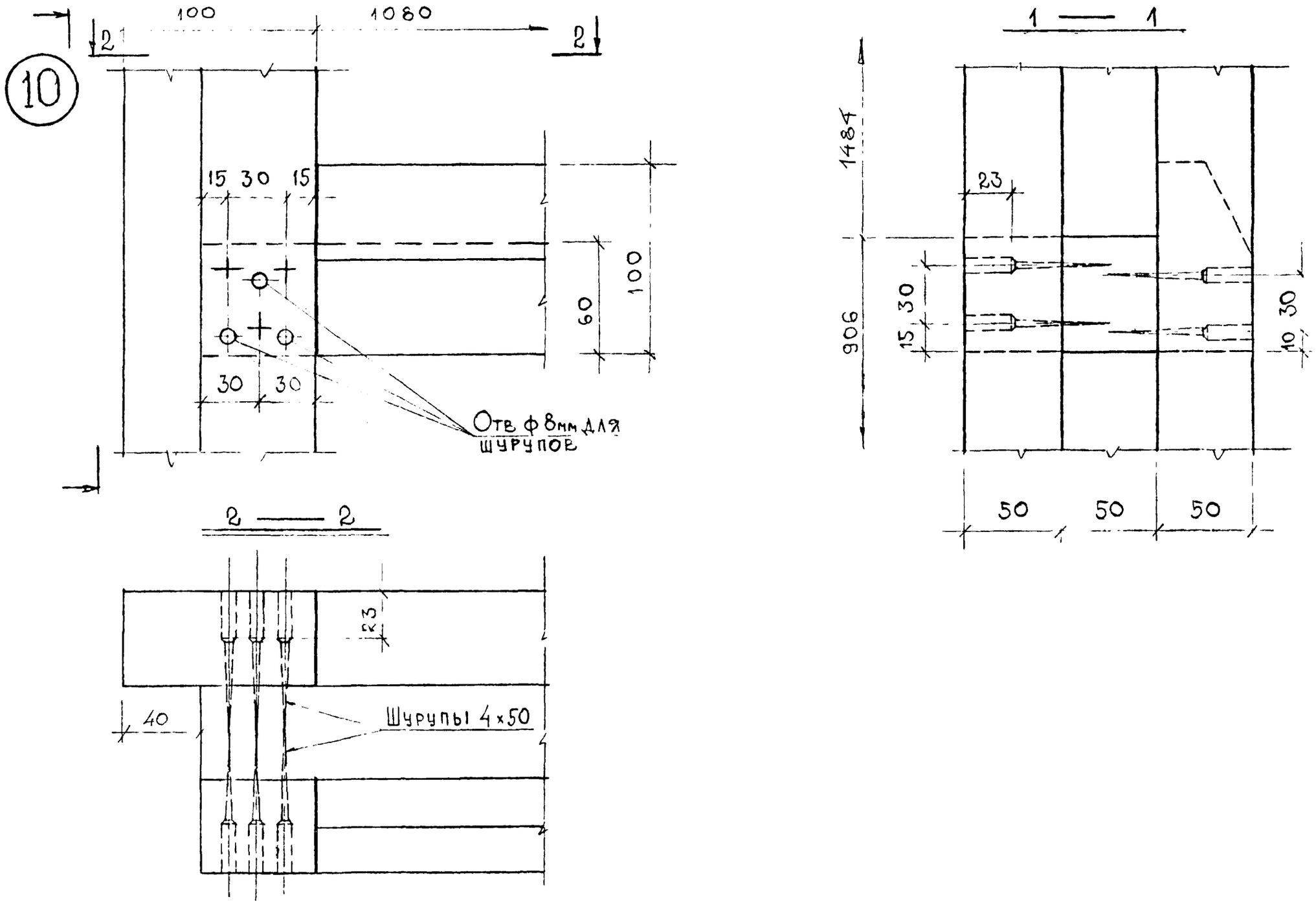

1978	УЗЛЫ КАРКАСА УЗЕЛ К-10	ДОГОВОР 4761	ЧАСТЬ 10 РАЗДЕЛ 10.9-7	ЛИСТ 35

ЦНИИЭП жилища г. Москва

СОГЛАСОВАНО

ДАТА | ИНВЕНТ N | ВЗАМЕН

Гл. мастер | Гл. инж. | Гл. констр. | Спельбаум | Самойлов | Цукерман | Ст. инженер | Проверил | Керман

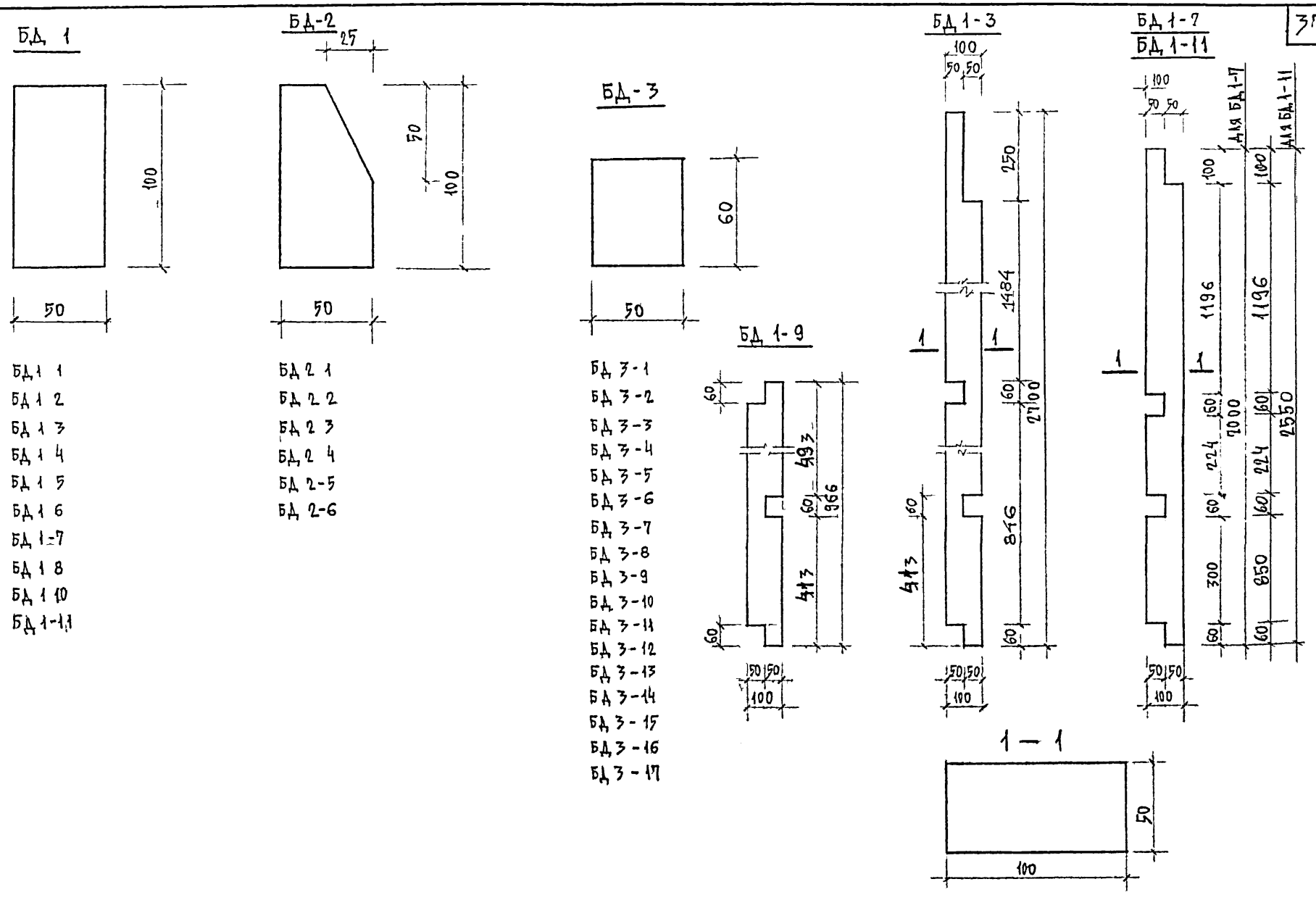

1978	НАВЕСНЫЕ ПАНЕЛИ СЕЧЕНИЯ ДЕРЕВЯННЫХ БРУСКОВ.	ДОГОВОР 4761	часть 10 раздел 10.9-7	лист 36

ЦНИИЭП ЖИЛИЩА г. МОСКВА

Рук. маст. № 10 | Гл. инж. маст. | Гл. констр. | Спецсекция | Ст. инженер | Ст. техник | Проверил | Максимент | Рубис А | Д. ке Ман

Согласовано | Дата | Инвент | № | Взамен

ММ-1

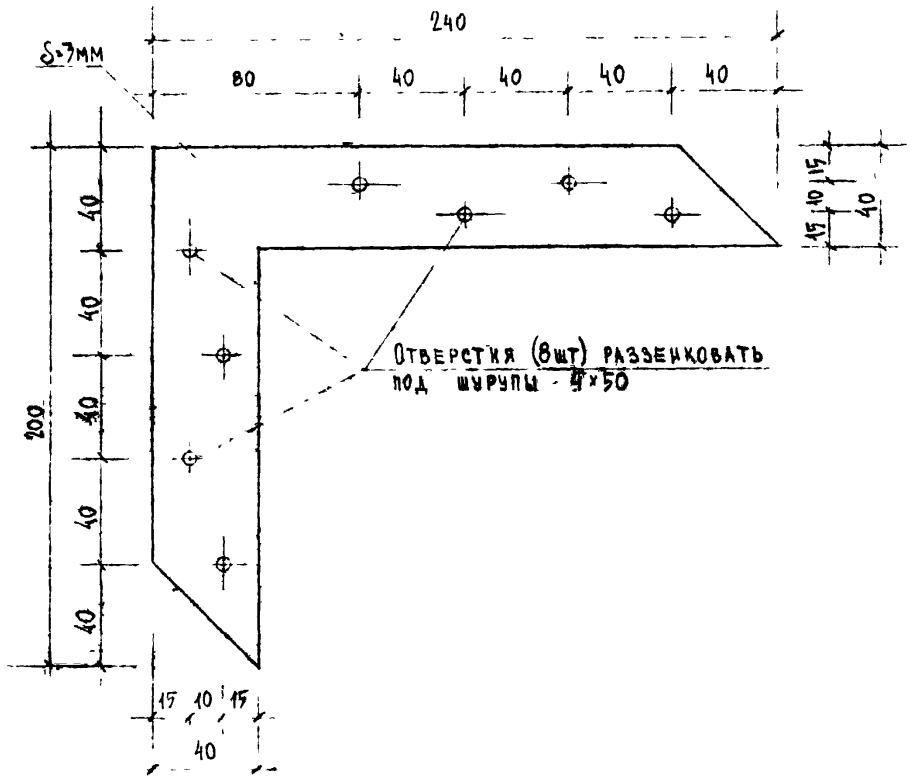

СХЕМА КРОЯ

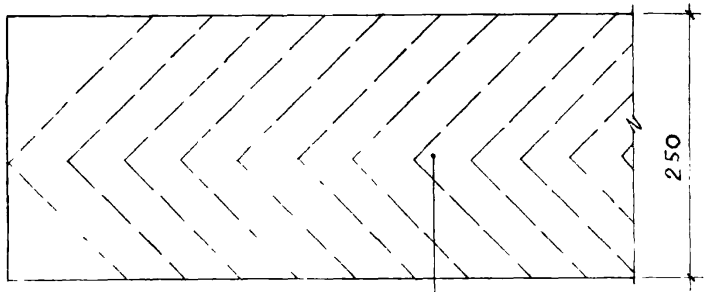

Сталь рулонная по ГОСТ 8597 -57
δ = 3 мм в = 250 мм

1978	Навесные панели. Н1л(п), Н2л(п) Металлические изделия	Договор 4761	Часть 10 Раздел 10.9-7	Лист 37

ЦНИИЭП жилища г. Москва

Согласовано | Дата | Инвент. N | Взамен

Рук. маст. | Рук. маст. | Гл. конструк. | Эпельбаум | Самойлов | Цукерман | Ст. инженер | Ст. техник | Проверил | Мартынов | Корольков | Цукерман

Спецификация деревянных брусков

Марка сечения	Сечение	Марка изделия	Длина мм	Кол. шт. Н1 л/п/	Кол. шт. Н2 л/п/	Общая длина, м Н1 л/п/	Общая длина, м Н2 л/п/	Расход древесины Н1 л/п/	Расход древесины Н2 л/п/
БД-1	100×50	БД1-1	2000	—	2	—	4,00	0,34 м³	0,31 м³
		БД1-2	1725	—	4	—	6,90		
		БД1-3	2700	4	—	10,80	—		
		БД1-4	1760	1	1	5,78	5,78		
		БД1-5	2550	2	—	5,10	—		
		БД1-6	2275	4	—	9,10	—		
		БД1-7	2000	—	4	—	8,06		
		БД1-8	906	1	—	0,91	—		
		БД1-9	966	1	—	0,97	—		
		БД1-10	4273	—	2	—	2,57		
БД-2	100×50	БД2-1	5675	2	2	11,35	11,35		
		БД2-2	1273	1	2	1,27	2,54		
		БД2-3	1030	1	—	1,03	—		
		БД2-4	1264	1	—	1,26	—		
		БД2-5	375	1	—	0,38	—		
		БД2-6	457	1	—	0,46	—		
БД-3	50×60	БД3-1	1325	—	2	—	3,85		
		БД3-2	1080	1	1	1,09	1,09		
		БД3-3	1373	3	8	4,12	10,98		
		БД3-4	1242	—	2	—	2,48		
		БД3-5	622	1	1	0,62	0,62		
		БД3-6	1473	1	4	1,47	5,89		
		БД3-7	5940	1	1	5,94	5,94		
		БД3-8	562	2	1	1,12	0,56		
		БД3-9	2475	2	—	4,95	—		
		БД3-10	2240	1	—	2,24	—		
		БД3-11	375	3	—	1,13	—		
		БД3-12	2504	1	—	2,50	—		
		БД3-13	2560	1	—	2,56	—		
		БД3-14	1030	2	1	2,06	1,03		
		БД3-15	1314	2	—	2,63	—		
		БД3-16	876	1	—	0,88	—		
		БД3-17	1414	1	—	1,41	—		

Спецификация листов обшивки

Марка панели	Тип листов	Марка листа	Размеры листа мм Длина	Ширина	Толщ	На марку Площадь м²	На марку Масса кг	На панель Кол шт	На панель Площадь м²	На панель Масса кг
Н1 л (п)	наружные	ЛН-1	2417	1130	10	2,73	46,4	1	2,73	46,4
		ЛН-2	2415	515	10	1,26	21,4	1	1,26	21,4
		ЛН-3	2415	587	10	1,42	24,1	1	1,42	24,1
		ЛН-4	1313	886	10	1,17	19,9	2	2,34	39,8
	внутренние	ЛВ-1	2550	1155	10	2,95	50,2	1	2,95	50,2
		ЛВ-2	2550	425	10	1,08	18,4	2	2,16	36,8
		ЛВ-3	2550	637	10	1,62	27,5	1	1,62	27,5
		ЛВ-4	966	1423	10	1,37	23,3	2	2,74	46,6
		ЛВ-5	2550	70	10	0,18	3,1	2	0,36	6,2
Н2 л (п)	наружные	ЛН-5	1865	1130	10	2,11	35,9	1	2,11	35,9
		ЛН-6	1865	1382	10	2,57	43,7	1	2,57	43,7
		ЛН-7	1865	587	10	1,10	18,7	1	1,10	18,7
		ЛН-8	1313	300	10	0,39	6,6	2	0,78	13,2
		ЛН-9	1313	1071	10	1,40	23,8	2	2,80	47,6
	внутренние	ЛВ-6	2000	1155	10	2,31	39,3	1	2,31	39,3
		ЛВ-7	2000	1292	10	2,58	43,9	1	2,58	43,9
		ЛВ-8	2000	637	10	1,27	21,6	1	1,27	21,6
		ЛВ-9	1356	1423	10	1,93	32,8	2	3,86	65,6
		ЛВ-10	420	1423	10	0,60	10,2	2	1,20	20,4
		ЛВ-11	2000	70	10	0,14	2,4	2	0,28	4,8

Спецификация алюминиевых профилей и закладных деталей

Марка панели	Марка	Профиль	Сеч мм	Длина мм	Масса кг	Кол шт	Общая длина м	Общая масса кг
Н1 л/п/	АП1 1	ПС885-267		5795	2,01	2	11,6	4,0
	АП1 2	—"—	—"—	2395	0,83	6	14,4	5,0
	АП1 3	—"—	—"—	1364	0,47	1	1,4	0,5
	АП1 4	—"—	—"—	866	0,30	1	0,9	0,3
	АП1 5	—"—	—"—	1473	0,51	1	1,5	0,5
	ММ-1	Сталь рулонная ГОСТ 8597-57	см лист № 36		0,40	4	—	1,6
Н2 л/п/	АП1-1	ПС885-267		5795	2,01	2	11,6	4,0
	АП1-6	—"—	—"—	1845	0,64	6	11,1	3,8
	АП1-7	—"—	—"—	1273	0,44	4	5,1	1,8
	ММ-1	Сталь рулонная ГОСТ 8597-57	см лист № 36		0,40	4	—	1,6

Марка	Н1 л	Н1 п
Оконный блок (ОС15-14), ОР15-14	1	1
Оконный блок (ОС17-14Н), ОР17-14Н	1	1
Дверной блок (НБС23-09л) НБР23-09л	1	—
Дверной блок (НБР23-09) НБР23-09	—	1

* Дверной блок НБР23-09, НБС23-09 изготавливать по чертежам дверных блоков БР22-09, БС22-09 с увеличением размера проёмной части на 171 мм.

Согласовано

Инв. № | Взам. инв. № | Подпись и дата

ГИП | Стенин | | ЦНИИЭП жилища г. Москва

Гл. конструктор | Шкапенюк | | 1978

Нач. отд. | Терехина | | Спецификации материалов

Нач. сект. | Кораблев | | Договор 4761

Ст. инж. | Ерина | | Часть 10 | Раздел 10.9-7 | Лист 38

gost.e-ecolog.ru