ГОСКОМИТЕТ ПО ГРАЖДАНСКОМУ СТРОИТЕЛЬСТВУ И АРХИТЕКТУРЕ ПРИ ГОССТРОЕ СССР
ЦНИИЭП жилища

И
10.4-1

СЕРИЯ 85

КИРПИЧНЫЕ ЖИЛЫЕ ДОМА С ПОПЕРЕЧНЫМИ НЕСУЩИМИ СТЕНАМИ

ЧАСТЬ 10

ИЗДЕЛИЯ ЗАВОДСКОГО ИЗГОТОВЛЕНИЯ

РАЗДЕЛ 10.4-1

МЕТАЛЛИЧЕСКИЕ ИЗДЕЛИЯ

11350-04
ЦЕНА 0-84

gost.e-ecolog.ru

СЕРИЯ 85

КИРПИЧНЫЕ ЖИЛЫЕ ДОМА С ПОПЕРЕЧНЫМИ НЕСУЩИМИ СТЕНАМИ

ЧАСТЬ 10

ИЗДЕЛИЯ ЗАВОДСКОГО ИЗГОТОВЛЕНИЯ

РАЗДЕЛ 10.4-1

МЕТАЛЛИЧЕСКИЕ ИЗДЕЛИЯ.

СОДЕРЖАНИЕ

НАИМЕНОВАНИЕ ЧЕРТЕЖА	NN ЛИСТОВ	NN СТР	НАИМЕНОВАНИЕ ЧЕРТЕЖА	NN ЛИСТОВ	NN СТР.
Заглавный лист	1	1	Сетки СС5, СС6, СС7, СС8	20	20
Сетки СС1, СС2, СС3, СС4	2	2	Сетки СС5А, СС6А, СС7А, С6	21	21
Сетки СС1А, СС2А, СС3, СС4А	3	3	Сетки СП4, СП5, СП5А, СП6, СП7. Решетки МО1, МО2	22	22
Сетки С1, С2, С3, С4, С4А, С5, СП1, СП2, СП3, КАРКАС К1	4	4	Ограждения МОБ 36.1-3, МОБ 9.1Л-3, МОБ 9.1П-3	23	23
Анкера АН1÷АН7, ОК1, ЛЕСТНИЦА МЛ	5	5	Ограждения МОБ 39.1Л-3; МОБ 39.1П-3	24	24
Люк МКЛ, ЛЕСТНИЦА МПЛ, РАМА ОР1, МР3, МР4	6	6	Ограждения МОЛ 60.2-3, МОЛ 59.2-3, МОЛ 57.2-3, МОЛ 28.2-3, МОЛ 27.2-3, МОЛ 25.2-3	25	25
Ограждения МОЛ 60.1-1, МОЛ 59.1-1, МОЛ 57.1-1, МОЛ 28.1-1, МОЛ 27.1-1; МОЛ 25.1-1	7	7	Ограждения МОБ 36.1-1 МОБ 9.1Л-1, МОБ 9.1П-1, СЕТКИ С8, С8А	26	26
Ограждения МОБ 36.1-2, МОБ 9.1Л-2, МОБ 9.1П-2	8	8			
Ограждения МОЛ 60.2-2, МОЛ 59.2-2, МОЛ 57.2-2, МОЛ 28.2-2, МОЛ 27.2-2, МОЛ 25.2-2	9	9			
Ограждения МОБ 39.1Л-2, МОБ 39.1П-2	10	10			
Ограждения МОБ 42.1Л-2, МОБ 42.1П-2, МОБ 6.1Л-2, МОБ 6.1П-2	11	11			
Радиостойка РС	12	12			
Радиостойка РС. Детали. Спецификация	13	13			
Гильзы для радиостойки ГРС1, ГРС2	14	14			
Гильза для телеантенны ГТА-1. Спецификация	15	15			
Гильза для телеантенны ГТА-1, Детали. Сечение по А-А	16	16			
Гильза для телеантенны ГТА-2. Спецификация.	17	17			
Металлические изделия МЛ1, МЛ2, МК1, МР5, АН8, МО3	18	18			
Ограждения МОЛ 57.1-2, МОЛ 59.1-2	19	19			

ЦНИИ-1 ЖИЛИЩА
Г. МИСКОВА | ГЛ. АРХ. ПР-ТА | Р. ИНЖ. ПР-ТА | РУК. ГР. ИНЖ | А. САМОЙЛОВ | А. МАСЕЕВА | Н. ТЕРЕХОВА | ПРОВЕРИЛ | КОПИРОВАЛ | Е. ЦУКЕРМАН | Э. ГЛАЗУНОВА | ИНВ. N | ВЗАМЕН.

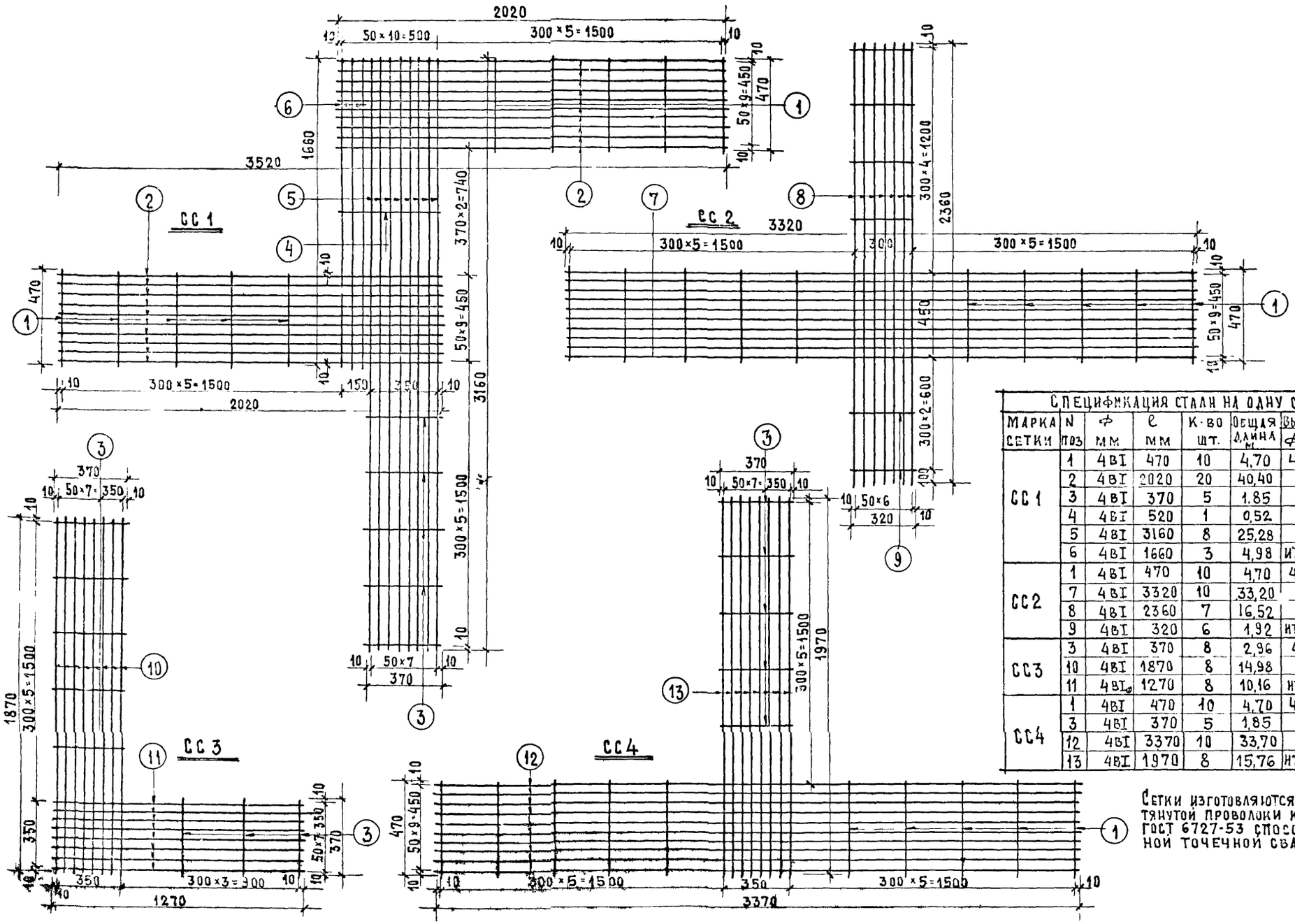

Спецификация стали на одну сетку							
Марка сетки	N поз	ф мм	ℓ мм	К-во шт.	Общая длина м	Выборка стали ф мм	Вес кг.
СС 1	1	4 ВI	470	10	4,70	4 ВI	7,70
	2	4 ВI	2020	20	40,40		
	3	4 ВI	370	5	1,85		
	4	4 ВI	520	1	0,52		
	5	4 ВI	3160	8	25,28		
	6	4 ВI	1660	3	4,98	итого	7,70
СС2	1	4 ВI	470	10	4,70	4 ВI	5,56
	7	4 ВI	3320	10	33,20		
	8	4 ВI	2360	7	16,52		
	9	4 ВI	320	6	1,92	итого	5,56
СС3	3	4 ВI	370	8	2,96	4 ВI	2,79
	10	4 ВI	1870	8	14,98		
	11	4 ВI	1270	8	10,16	итого	2,79
СС4	1	4 ВI	470	10	4,70	4 ВI	5,55
	3	4 ВI	370	5	1,85		
	12	4 ВI	3370	10	33,70		
	13	4 ВI	1970	8	15,76	итого	5,55

Сетки изготовляются из холоднотянутой проволоки класса ВI ГОСТ 6727-53 способом контактной точечной сварки.

ЖИЛИЩА

ГИП	Н. Чуриков	
Нач. отд.	Н. Перевозкина	
Гл. арх. проекта	К. Масеева	
Гл. инж. проекта	Е. Цукерман	
Рук. группы	Н. Терехова	
Проверил		
Копировал		

Инв. N | Взамен

1971

Сетки СС1, СС2, СС3, СС4

Серия 85

Часть 10 | Раздел 104 1

Лист 2

11350-04 3

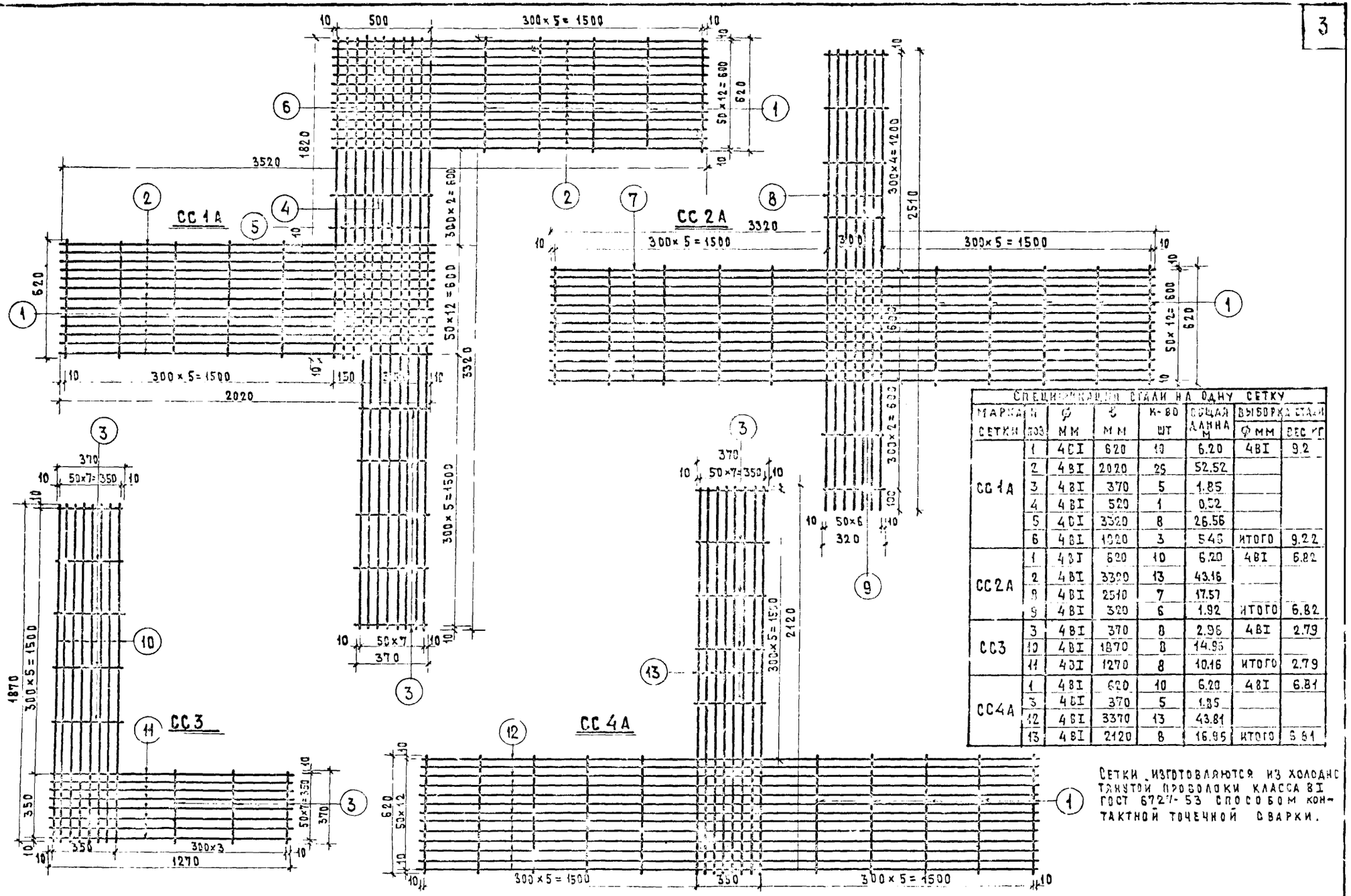

Спецификация стали на одну сетку

Марка сетки	Поз.	Ø мм	ℓ мм	К-во шт	Общая длина м	Выборка стали Ø мм	Выборка стали вес кг
СС 1А	1	4 ВI	620	10	6.20	4 ВI	9.2
	2	4 ВI	2020	26	52.52		
	3	4 ВI	370	5	1.85		
	4	4 ВI	520	1	0.52		
	5	4 ВI	3320	8	26.56		
	6	4 ВI	1020	3	3.45	итого	9.22
СС 2А	1	4 ВI	620	10	6.20	4 ВI	6.82
	2	4 ВI	3320	13	43.16		
	7	4 ВI	2510	7	17.57		
	9	4 ВI	320	6	1.92	итого	6.82
СС3	3	4 ВI	370	8	2.96	4 ВI	2.79
	10	4 ВI	1870	8	14.95		
	11	4 ВI	1270	8	10.16	итого	2.79
СС4А	1	4 ВI	620	10	6.20	4 ВI	6.81
	3	4 ВI	370	5	1.85		
	12	4 ВI	3370	13	43.81		
	13	4 ВI	2120	8	16.95	итого	6.81

Сетки изготовляются из холоднотянутой проволоки класса ВI ГОСТ 6727-53 способом контактной точечной сварки.

1971	Сетки СС1А, СС2А, СС3, СС4А.	Серия 85	Часть 10 / Раздел 10.4-1	Лист 3

11350 04 4

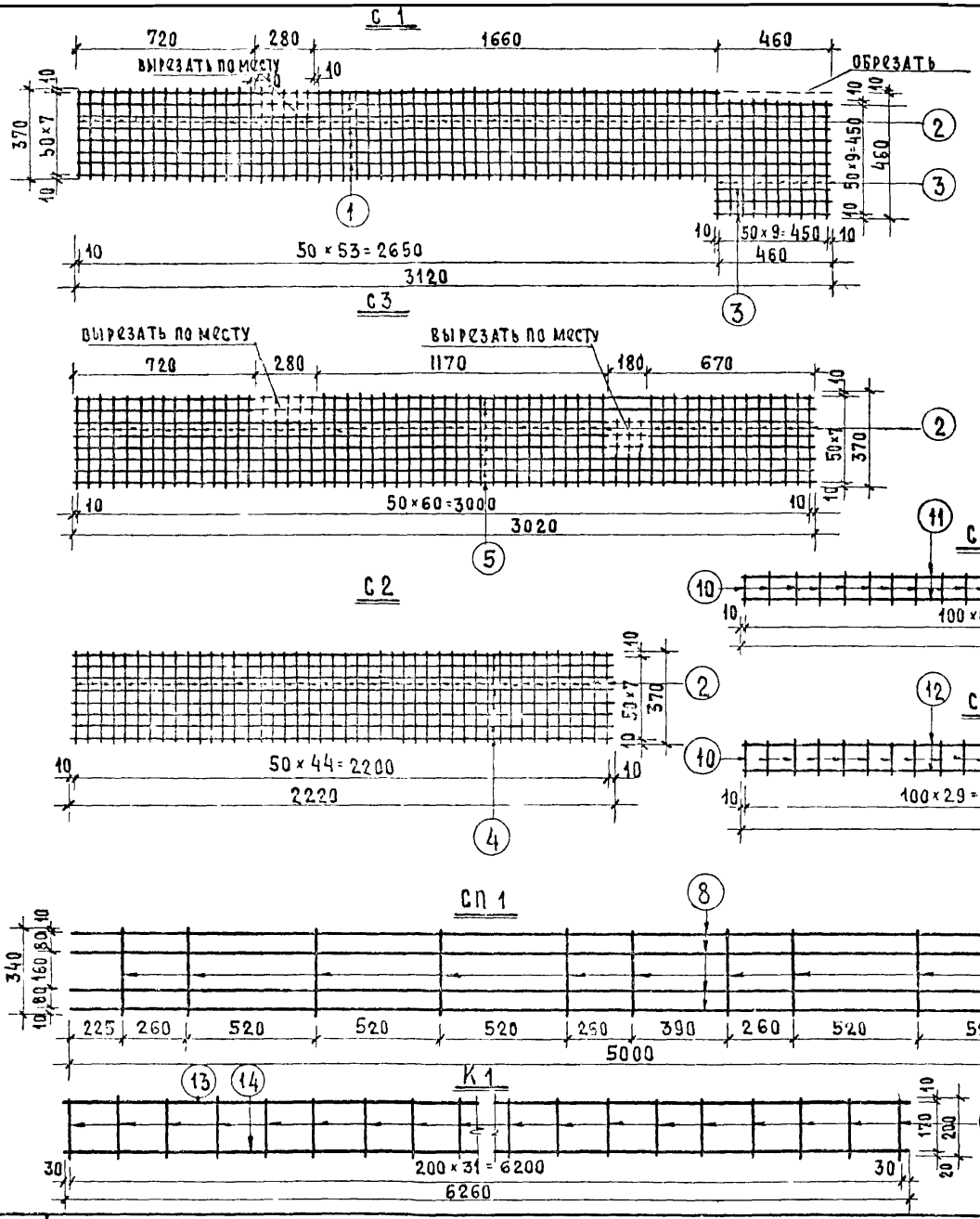

Спецификация стали на одну сетку

Марка сетки	N поз	ф мм	ℓ мм.	К-во шт.	Общая длина м	Выборка стали ф мм	Выборка стали вес кг.
С 1	1	4 BI	3120	8	24.96	4 BI	5.02
	2	4 BI	370	53	19.61		
	3	4 BI	470	13	6.11	итого	5.02
С 2	2	4 BI	370	45	16.65	4 BI	3.41
	4	4 BI	2220	8	17.76	итого	3.41
С 3	2	4 BI	370	61	22.57	4 BI	4.62
	5	4 BI	3020	3	24.16	итого	4.62
С 4	6	4 BI	500	13	6.50	4 BI	1.32
	7	4 BI	620	11	6.82	итого	1.32
С 4А	7	4 BI	620	26	16.12	4 BI	1.60
С 5	2	4 BI	370	11	4.07	4 BI	0.80
	6	4 BI	500	8	4.00	итого	0.80
С 5А	6	4 BI	500	22	11.00	4 BI	1.01
СП 1	8	6 BI	5000	4	20.00	6 BI	4.44
	9	4 BI	340	12	4.08	4 BI	0.41
						итого	4.85
СП 2	10	4 BI	100	63	6.30	4 BI	0.63
	11	6 BI	6220	2	12.44	6 BI	2.76
						итого	3.39
СП 3	10	4 BI	100	30	3.00	4 BI	0.30
	12	6 BI	2930	2	5.86	6 BI	1.30
						итого	1.60
К 1	13	8 AI	6260	1	6.26	8 AI	5.00
	14	16 A III	6260	1	6.26	16 A III	9.89
	15	8 AI	200	32	6.40	итого	14.89

ЦНИИЭП жилища 1971

Сетки С1, С2, С3, С4, С4А, С5, СП1, СП2, СП3, каркас К1

Серия 85

Часть 10 | Раздел 10.4-1

Лист 4

11350-04 5

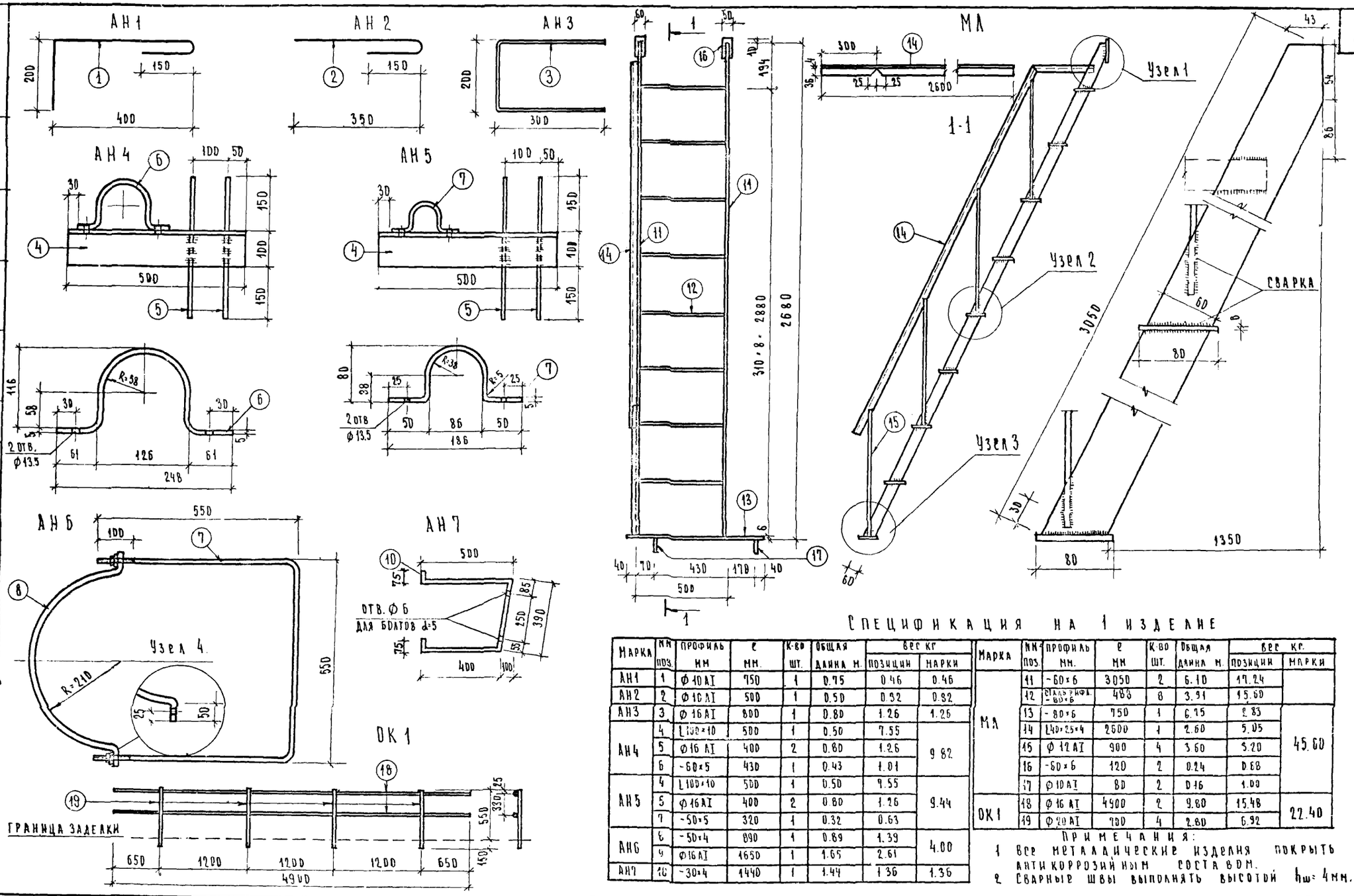

Спецификация на 1 изделие

Марка	Мм поз.	Профиль мм	ℓ мм	К-во шт.	Общая длина м.	Вес кг позиции	Вес кг марки
АН1	1	Ф10АI	750	1	0.75	0.46	0.46
АН2	2	Ф10АI	500	1	0.50	0.32	0.32
АН3	3	Ф16АI	800	1	0.80	1.26	1.26
АН4	4	L100×10	500	1	0.50	7.55	9.82
	5	Ф16АI	400	2	0.80	1.26	
	6	-60×5	430	1	0.43	1.01	
АН5	4	L100×10	500	1	0.50	7.55	9.44
	5	Ф16АI	400	2	0.80	1.26	
	7	-50×5	320	1	0.32	0.63	
АН6	8	-50×4	890	1	0.89	1.39	4.00
	9	Ф16АI	1650	1	1.65	2.61	
АН7	10	-30×4	1440	1	1.44	1.36	1.36

Марка	Мм поз.	Профиль мм.	ℓ мм	К-во шт.	Общая длина м.	Вес кг позиции	Вес кг марки
МЛ	11	-60×6	3050	2	6.10	17.24	45.60
	12	сталь рифл. -80×6	488	8	3.91	15.60	
	13	-80×6	750	1	6.75	2.83	
	14	L40×25×4	2600	1	2.60	5.05	
	15	Ф12АI	900	4	3.60	5.20	
	16	-60×6	120	2	0.24	0.68	
	17	Ф10АI	80	2	0.16	1.00	
ОК1	18	Ф16АI	4900	2	9.80	15.48	22.40
	19	Ф20АI	700	4	2.80	6.92	

Примечания:
1. Все металлические изделия покрыть антикоррозийным составом.
2. Сварные швы выполнять высотой $h_ш$ = 4мм.

1971	Анкера АН1—АН7, ОК1, Лестница МЛ	Серия 85	Часть 10 / Раздел 1041	Лист 5

Взамен.
Г. Цукерман, Г. Пахомова
Проверил, Копировал
А. Масерова, Е. Цукерман, Н. Терехова
Гл. арх. пр-та, Гл. инж. пр-та, Рук. гр. инж.
Цинизм Жилища

11350-04 6

МКЛ

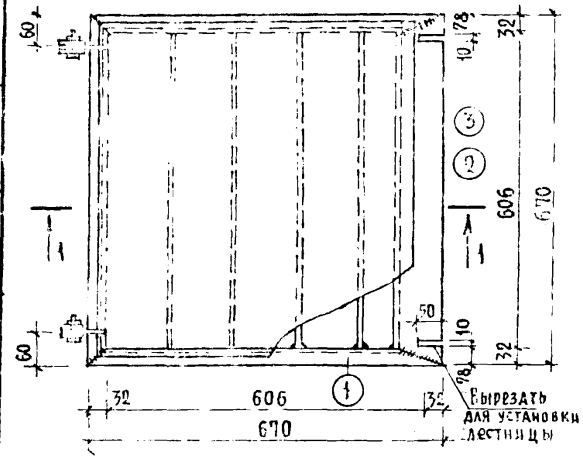

МПЛ

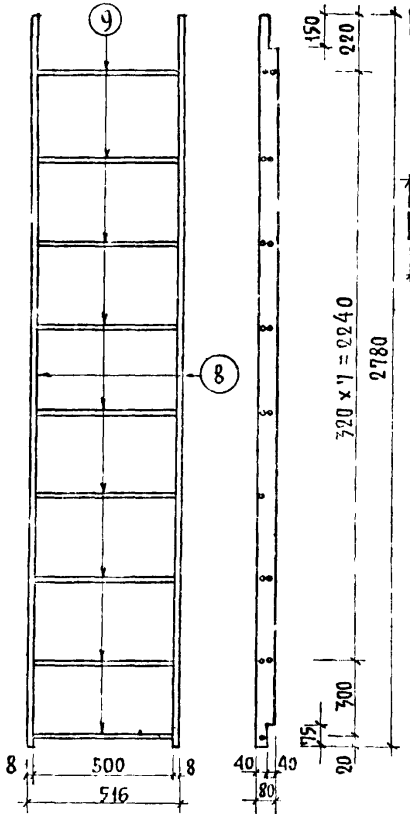

ОР 1

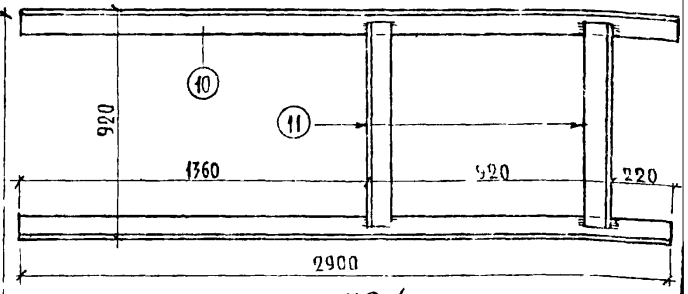

МР 4

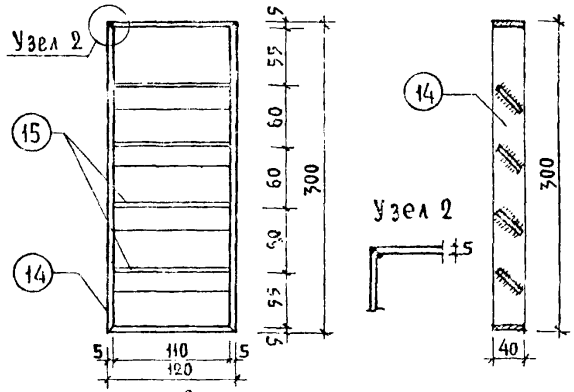

МР 3

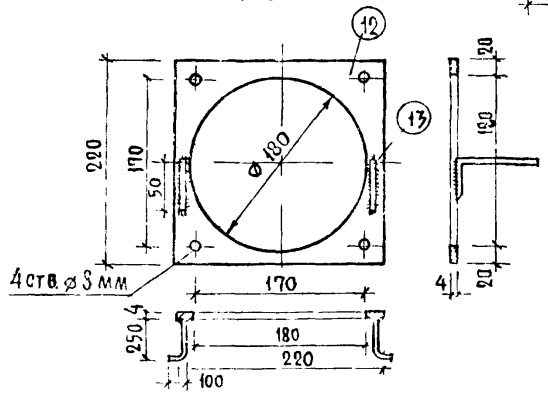

Спецификация на 1 изделие

Марка	№ поз	Профиль мм	Длина мм	Кол. шт	Общая длина м	Вес кг Общий	Вес кг Марки
МКЛ	1	L 32×4	670	3	2.01	3.84	16.17
	2	-80×50×6	670	1	0.67	3.67	
	3	-620×2	620	1	0.62	6.04	
	4	⌀12 AI	506	4	2.03	1.80	
	5	-40×5	80	3	0.24	0.39	
	6	-40×5	44	5	0.22	0.35	
	7	Болт М10×25 с гайкой		2	—	0.08	
МПЛ	8	-80×8	2780	2	5.56	27.92	44.92
	9	⌀ 18	500	17	8.50	17.00	
ОР 1	10	∟100×65×8	2500	2	5.00	49.36	59.66
	11	∟63×6	900	2	1.80	10.30	
МР 3	12	-220×4	220	1	0.22	1.52	1.84
	13	8 AI	400	2	0.40	0.32	
МР 4	14	40×5	820	1	0.82	1.26	3.30
	15	-30×2	108	4	0.43	2.04	

1. Все металлические изделия покрыть антикоррозийным составом
2. Сварные швы $h_{шв}$ = 4 мм

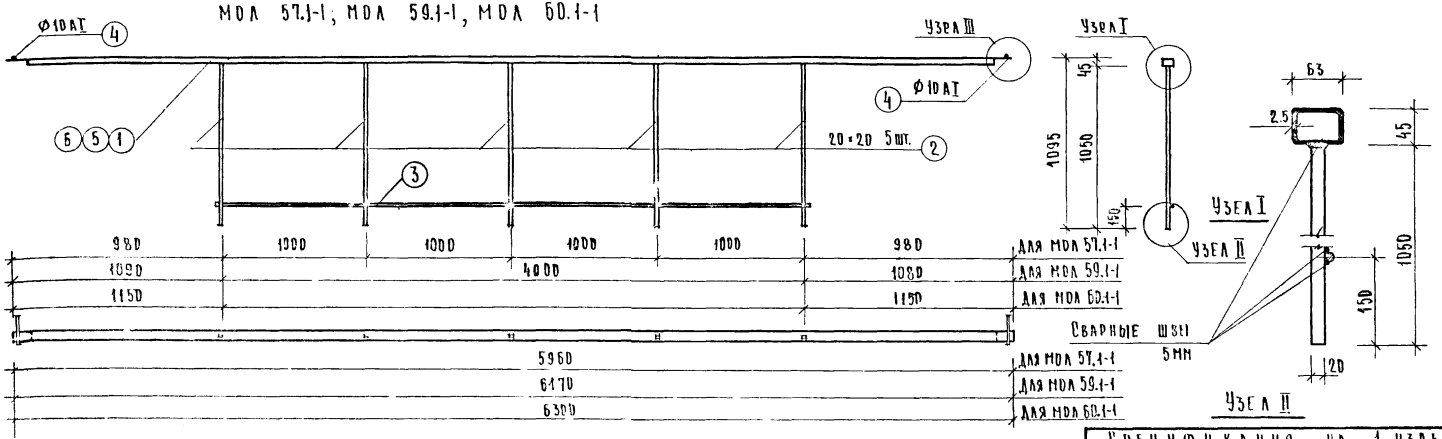

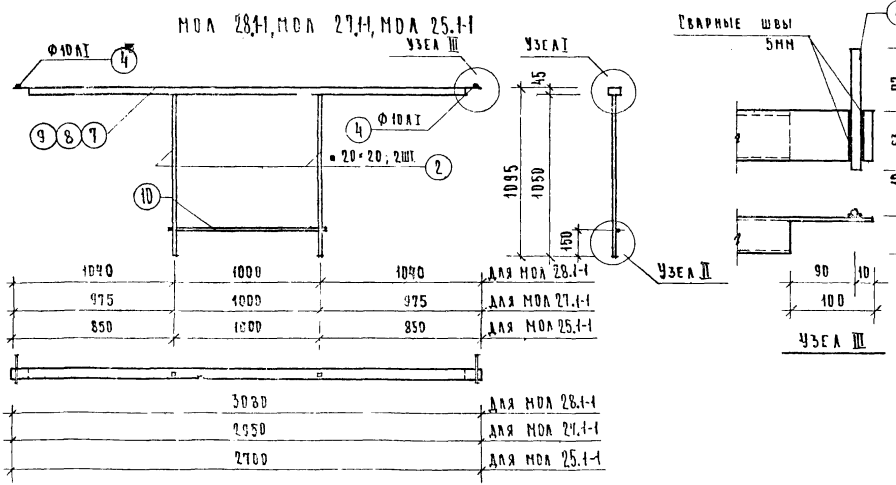

Спецификация на 1 изделие

NN поз.	Марка	NN поз.	Профиль мм.	Длина мм	К-во шт.	Вес кг штуки	Вес кг общий	Марки
1	МОЛ 57.1-1	1	▭63×45×2.5	5960	1	22.827	22.827	41.76
		2	▫ 20×20	1050	5	3.297	16.50	
		3	Ф 10АI	4040	1	2.246	2.246	
		4	Ф 10АI	150	2	0.093	0.186	
2	МОЛ 59.1-1	5	▭63×45×2.5	6170	1	23.60	23.60	42.54
		2	▫ 20×20	1050	5	3.297	16.50	
		3	Ф 10АI	4040	1	2.246	2.246	
		4	Ф 10АI	150	2	0.093	0.186	
3	МОЛ 60.1-1	6	▭65×45×2.5	6300	1	24.10	24.10	43.14
		2	▫ 20×20	1050	5	3.297	16.50	
		3	Ф 10АI	4040	1	2.246	2.246	
		4	Ф 10АI	150	2	0.093	0.186	
4	МОЛ 27.1-1	2	▫ 20×20	1050	2	3.297	6.594	18.67
		10	Ф 10АI	1040	1	0.59	0.59	
		4	Ф 10АI	150	2	0.093	0.186	
		7	▭63×45×2.5	2950	1	11.30	11.30	
5	МОЛ 28.1-1	2	▫ 20×20	1050	2	3.297	6.594	19.17
		10	Ф 10АI	1040	1	0.59	0.59	
		4	Ф 10АI	150	2	0.093	0.186	
		8	▭63×45×2.5	3080	1	11.80	11.80	
6	МОЛ 25.1-1	9	▭63×45×2.5	2700	1	10.36	10.36	18.17
		2	▫ 20×20	1050	2	3.297	6.594	
		10	Ф 10АI	1040	1	0.59	0.59	
		4	Ф 10АI	150	2	0.093	0.186	

1971 Ограждения МОЛ 60.1-1, МОЛ 59.1-1, МОЛ 57.1-1, МОЛ 28.1-1, МОЛ 27.1-1, МОЛ 25.1-1.

Серия 85 | Часть 10 | Раздел 10-1 | Лист 7

11350-04 3

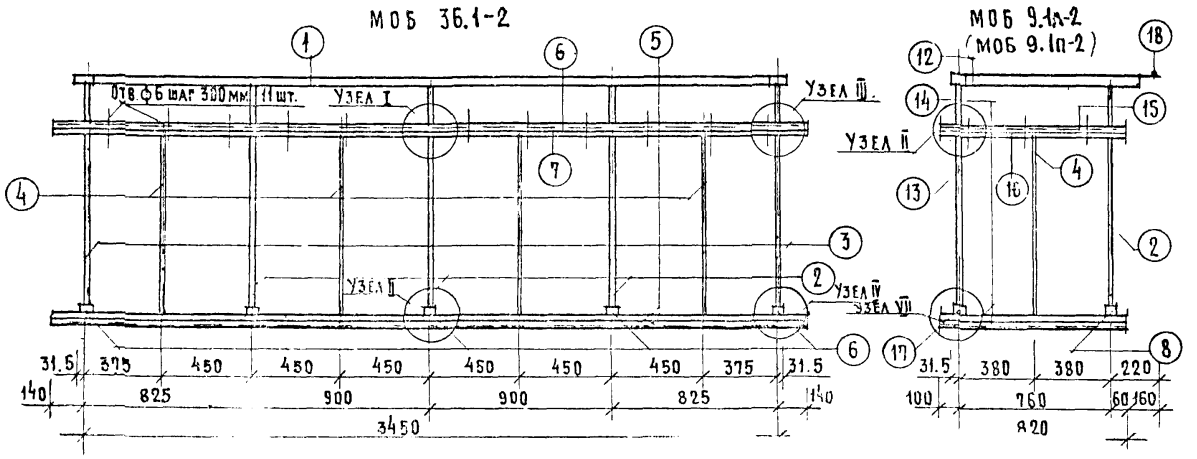

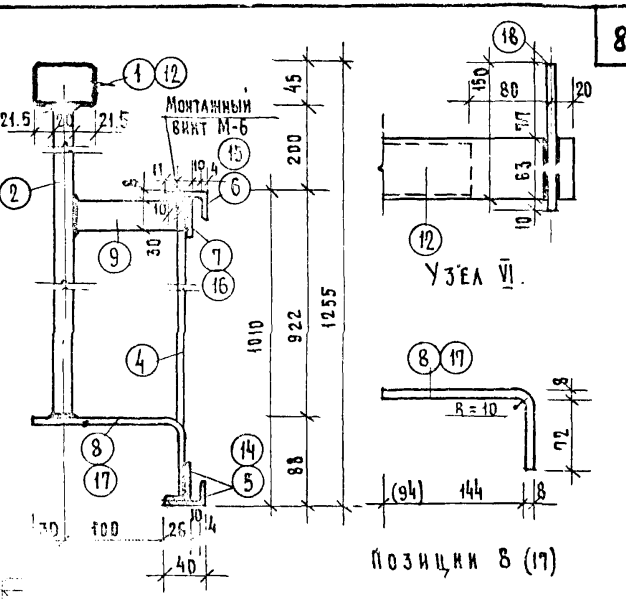

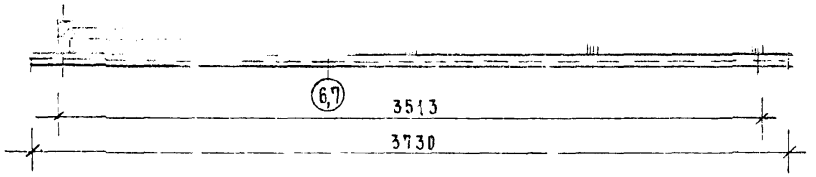

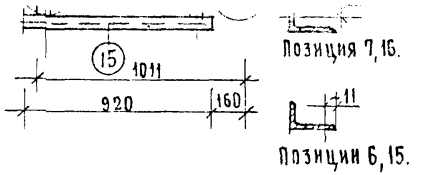

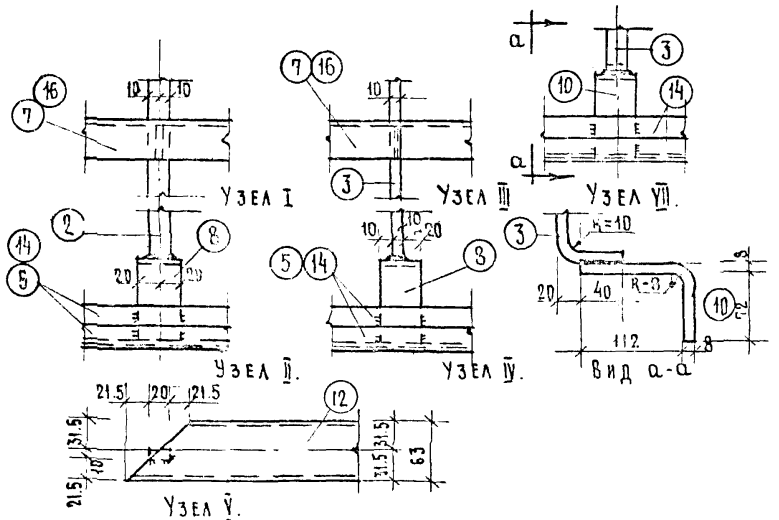

Примечания:

1. Марку с индексом (п) изготовлять зеркально марке с индексом (л)
2. Материал ограждения - сталь 3
3. Все сварные швы 5мм.
4. Позиции 6 и 15 съемные, комплектуются с ограждениями.

Спецификация на 1 изделие

NN п.п.	Марка	NN поз.	Профиль мм.	Длина мм.	К-во шт.	Вес кг. штуки	Вес кг. общий	Вес кг. марки
1	МОБ 36.1-2	1	□63×45×2.5	3513	1	13.52	13.52	63.35
		2	▪ 20×20	1120	3	3.52	10.56	
		3	- 20×10	1120	2	1.19	2.38	
		4	ф 10 AI	1000	4	0.62	2.48	
		5	L40×25×4	3730	2	7.25	14.50	
		6	L40×25×4	3739	1	7.25	7.25	
		7	L40×25×4	3730	1	7.25	7.25	
		8	- 40×8	230	5	0.59	2.95	
		9	- 30×10	100	5	0.24	1.20	
		10	Винт М6×20		11	0.01	0.11	
		11	Шайба ф 6		11	0.01	0.11	
2	(МОБ 9.1п-2) МОБ 9.1л-2	2	▪ 20×20	1120	1	3.52	3.52	18.25
		4	ф 10 AI	1000	1	0.62	0.62	
		12	□63×45×2.5	1011	1	4.00	4.00	
		13	- 20×10	1170	1	1.24	1.24	
		14	L40×25×4	920	2	1.79	3.53	
		15	L40×25×4	920	1	1.79	1.79	
		16	L40×25×4	920	1	1.79	1.79	
		8	- 40×8	230	1	0.59	0.59	
		17	- 40×8	180	1	0.49	0.49	
		9	- 30×10	100	2	0.24	0.48	
		10	Винт М6×20		3	0.01	0.03	
		11	Шайба ф 6		3	0.01	0.03	
		18	ф 10 AI	150	1	0.105	0.105	

Типовой проект 1-ЖИ-Ш-А Жилища. г. Москва

Гл. арх. арт-ти Ю.Беляева
Гл. инж. арт-та Е.Цукерман
Рук. гр. инж. арт-та Н.Терехова

Разработан Е.Цукерман, Н.Калашова
Проверил
Копировал

Взамен
Инв. №
Дата

1971

Ограждения МОБ 36.1-2, МОБ 9.1л-2, МОБ 9.1п-2.

Серия 85
Часть 10
Раздел 10-1
Лист 8

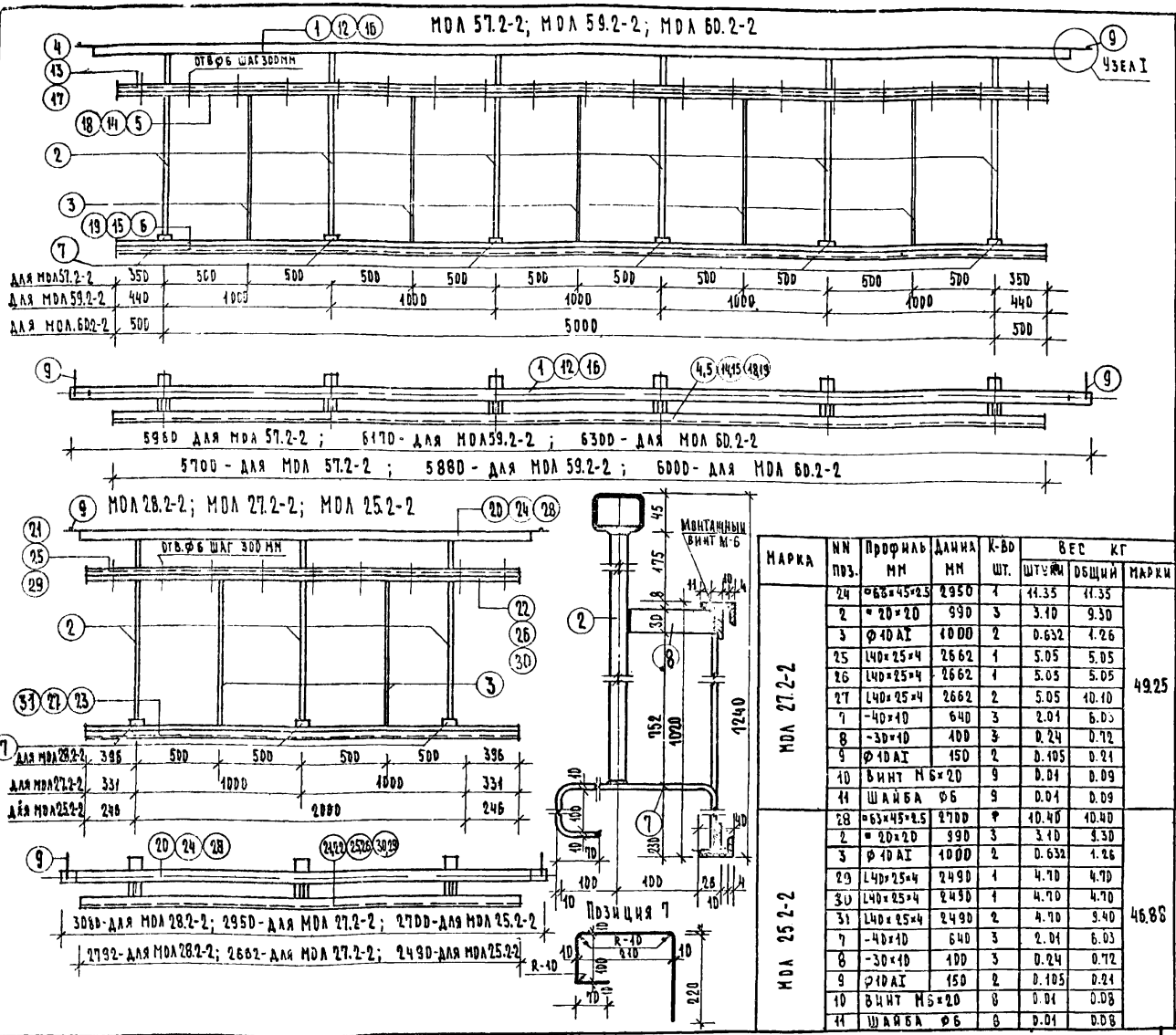

Марка	NN поз.	Профиль мм	Длина мм	К-во шт.	Вес кг штучн.	Вес кг общий	Марки
МОЛ 27.2-2	24	□63×45×2.5	2950	1	11.35	11.35	49.25
	2	▪ 20×20	990	3	3.10	9.30	
	3	⌀10 AI	1000	2	0.632	1.26	
	25	L40×25×4	2662	1	5.05	5.05	
	26	L40×25×4	2662	1	5.05	5.05	
	27	L40×25×4	2662	2	5.05	10.10	
	7	-40×10	640	3	2.01	6.03	
	8	-30×10	100	3	0.24	0.72	
	9	⌀10 AI	150	2	0.105	0.21	
	10	ВИНТ М6×20	9	0.01	0.09		
	11	ШАЙБА Ф6	9	0.01	0.09		
МОЛ 25.2-2	28	□63×45×2.5	2700	1	10.40	10.40	46.88
	2	▪ 20×20	990	3	3.10	9.30	
	3	⌀10 AI	1000	2	0.632	1.26	
	29	L40×25×4	2490	1	4.70	4.70	
	30	L40×25×4	2490	1	4.70	4.70	
	31	L40×25×4	2490	2	4.70	9.40	
	7	-40×10	640	3	2.01	6.03	
	8	-30×10	100	3	0.24	0.72	
	9	⌀10 AI	150	2	0.105	0.21	
	10	ВИНТ М6×20	8	0.01	0.08		
	11	ШАЙБА Ф6	8	0.01	0.08		

Спецификация на 1 изделие — 9

Марка	NN поз.	Профиль мм	Длина мм	К-во шт.	Вес кг штучн.	Вес кг общий	Марки
МОЛ 57.2-2	1	□63×45×2.5	5960	1	22.90	22.90	102.75
	2	▪ 20×20	990	6	3.10	18.60	
	3	⌀10 AI	1000	5	0.632	3.16	
	4	L40×25×4	5700	1	11.00	11.00	
	5	L40×25×4	5700	1	11.00	11.00	
	6	L40×25×4	5700	2	11.00	22.00	
	7	-40×10	640	6	2.01	12.06	
	8	-30×10	100	6	0.24	1.44	
	9	⌀10 AI	150	2	0.105	0.21	
	10	ВИНТ М6×20	19	0.01	0.19		
	11	ШАЙБА Ф6	19	0.01	0.19		
МОЛ 59.2-2	12	□63×45×2.5	6170	1	23.10	23.10	105.15
	2	▪ 20×20	990	6	3.10	18.60	
	3	⌀10 AI	1000	5	0.632	3.16	
	13	L40×25×4	5880	1	11.40	11.40	
	14	L40×25×4	5880	1	11.40	11.40	
	15	L40×25×4	5880	2	11.40	22.80	
	7	-40×10	640	6	2.01	12.06	
	8	-30×10	100	6	0.24	1.44	
	9	⌀10 AI	150	2	0.105	0.21	
	10	ВИНТ М6×20	19	0.01	0.19		
	11	ШАЙБА Ф6	19	0.01	0.19		
МОЛ 60.2-2	16	□63×45×2.5	6300	1	24.20	24.20	106.63
	2	▪ 20×20	990	6	3.10	18.60	
	3	⌀10 AI	1000	5	0.632	3.16	
	17	L40×25×4	6000	1	11.64	11.64	
	18	L40×25×4	6000	1	11.64	11.64	
	19	L40×25×4	6000	2	11.64	23.28	
	7	-40×10	640	6	2.01	12.06	
	8	-30×10	100	6	0.24	1.44	
	9	⌀10 AI	150	2	0.105	0.21	
	10	ВИНТ М6×20	20	0.01	0.20		
	11	ШАЙБА Ф6	20	0.01	0.20		
МОЛ 28.2-2	20	□63×45×2.5	3080	1	11.85	11.85	50.37
	2	▪ 20×20	990	3	3.10	9.30	
	3	⌀10 AI	1000	2	0.632	1.26	
	24	L40×25×4	2792	1	5.28	5.28	
	22	L40×25×4	2792	1	5.28	5.28	
	23	L40×25×4	2792	2	5.28	10.26	
	7	-40×10	640	3	2.01	6.03	
	8	-30×10	100	3	0.24	0.72	
	9	⌀10 AI	150	2	0.105	0.21	
	10	ВИНТ М6×20	9	0.01	0.09		
	11	ШАЙБА Ф6	9	0.01	0.09		

1971 | Ограждения МОЛ 60.2-2, МОЛ 59.2-2, МОЛ 57.2-2, МОЛ 28.2-2, МОЛ 27.2-2, МОЛ 25.2-2 | Серия 05 | Часть 10 | Раздел 10.4-1 | Лист 9

11350-04 10

МОБ 39.1л-2 (МОБ 39.1п-2)

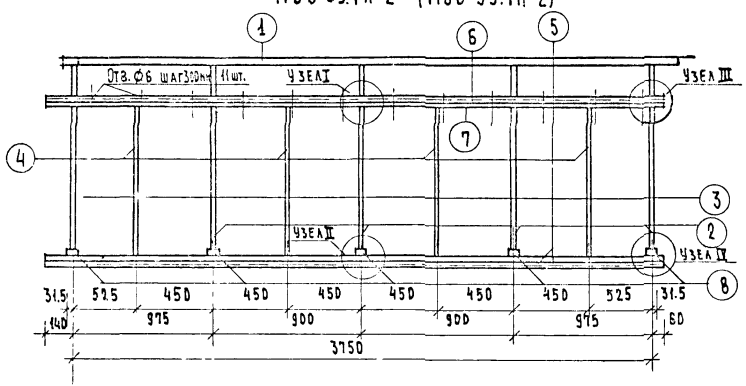

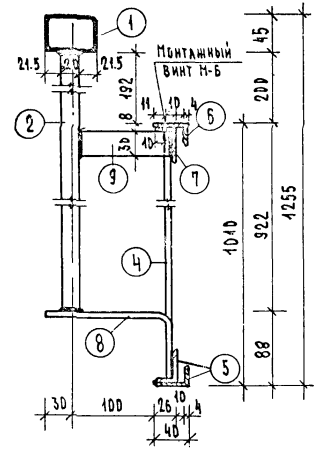

Позиция 6



Позиция 7



Позиция 8

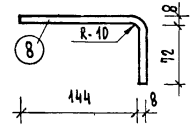

Узел I

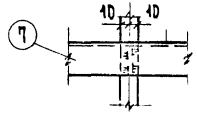

Узел III

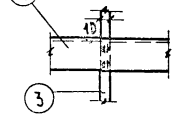

Узел V

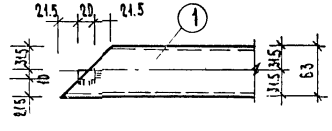

Узел II

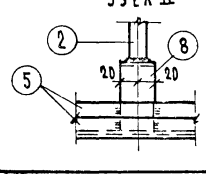

Узел IV

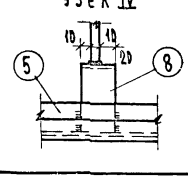

Узел VI

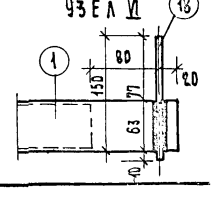

Спецификация на 1 изделие

NN п.п	Марка	NN поз.	Профиль мм	Длина мм	К-во шт.	Вес кг: штучн.	Вес кг: общий	Марки
	МОБ 39.1л-2 (МОБ 39.1п-2)	1	▭63×45×2,5	4001	1	15.40	15.40	70.70
		2	■ 20×20	1120	4	3.52	14.08	
		3	- 20×10	1120	1	1.76	3.52	
		4	⌀10 AI	1000	4	0.62	2.48	
		5	L 40×25×4	3950	2	7.66	15.32	
		6	L 40×25×4	3950	1	7.66	7.66	
		7	L 40×25×4	3950	1	7.66	7.66	
		8	- 40×8	230	5	0.59	2.95	
		9	- 30×10	100	5	0.24	1.20	
		10	Винт М6×20		11	0.01	0.11	
		11	Шайба ф6.		11	0.01	0.11	
		12	⌀10 AI	150	2	0.105	0.21	

Примечания:

1. Марку с индексом (п) изготовлять зеркально марке с индексом (л).
2. Материал ограждения - сталь 3.
3. Все сварные швы 5 мм.
4. Позиция 6 съемная, комплектуется с ограждениями.

Инв. № подл. | Подпись и дата | Взам. инв. №

Гл. архитектор Е.Ахломова
Гл. инженер проекта Е.Пучкин
Рук. гр. Э.Гальзунов
Н. контр. А.Киселева
Техник Н.Керманн
Проверил И.Терехова
Копировал

ЦНИИЭП жилища

1971

Ограждения МОБ 39.1л-2, МОБ 39.1п-2

Серия 85

Часть 10

Раздел 10.4-1

Лист 10

11350-04 11

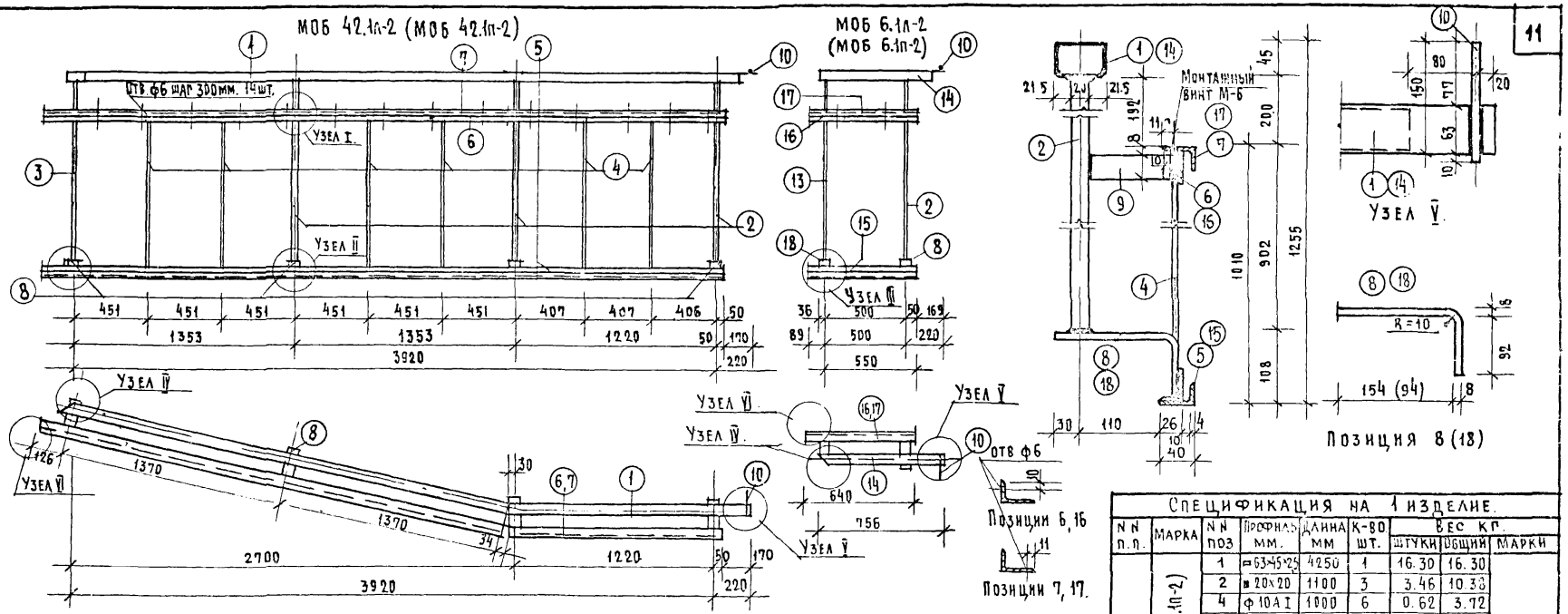

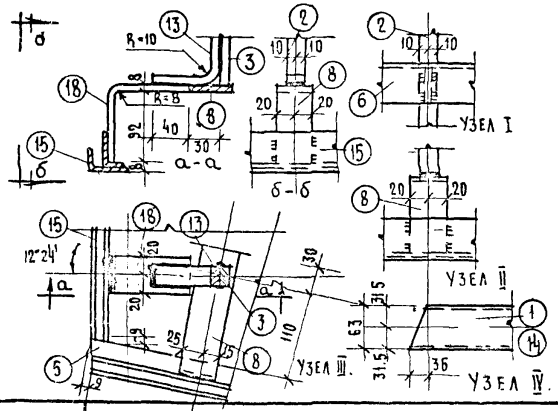

Примечания.

1. Марки с индексом (п) изготовлять зеркально маркам с индексом 1
2. Материал ограждения – Сталь 3
3. Все сварные швы 5 мм.
4. Позиции 7 и 17 съемные комплектуются с ограждением.

Спецификация на 1 изделие.

NN п.п.	Марка	NN поз	Профиль мм.	Длина мм	К-во шт.	Вес кг. штуки	Вес кг. общий	Марки
	МОБ 42.1л-2 (МОБ 42.1п-2)	1	□63×45×25	4250	1	16.30	16.30	68.67
		2	▣ 20×20	1100	3	3.46	10.38	
		4	ф10 А I	1800	6	0.62	3.72	
		5	L40×25×4	4200	2	8.15	16.30	
		6	L40×25×4	4200	1	8.15	8.15	
		7	L40×25×4	4200	1	8.15	8.15	
		8	-40×8	250	4	0.635	2.54	
		9	-30×10	110	4	0.254	1.01	
		10	ф10 А I	150	1	0.105	0.105	
		11	Винт М6×20		14	0.01	0.14	
		12	Шайба ф6		14	0.01	0.14	
		3	-20×10	1100	1	1.73	1.73	
	МОБ 6.1л-2 (МОБ 6.1п-2)	2	-20×20	1100	1	3.46	3.46	14.23
		13	-20×10	1160	1	1.23	1.23	
		14	□63×45×25	756	1	2.90	2.90	
		15	L40×25×4	640	2	1.24	2.48	
		16	L40×25×4	640	1	1.24	1.24	
		17	L40×25×4	640	1	1.24	1.24	
		8	-40×8	250	1	0.635	0.635	
		18	-40×8	190	1	0.49	0.49	
		9	-30×10	110	2	0.254	0.51	
		11	Винт М6×20		2	0.01	0.02	
		12	Шайба ф6		2	0.01	0.02	

Взамен
Инв. № подл. | Подпись и дата | Взам. инв. №
Гип. Жилин | Рук. гр. Ильин | Н. контр. Терехова | Копировал | Нач. отд. Шукевич | Гл. спец. Князева

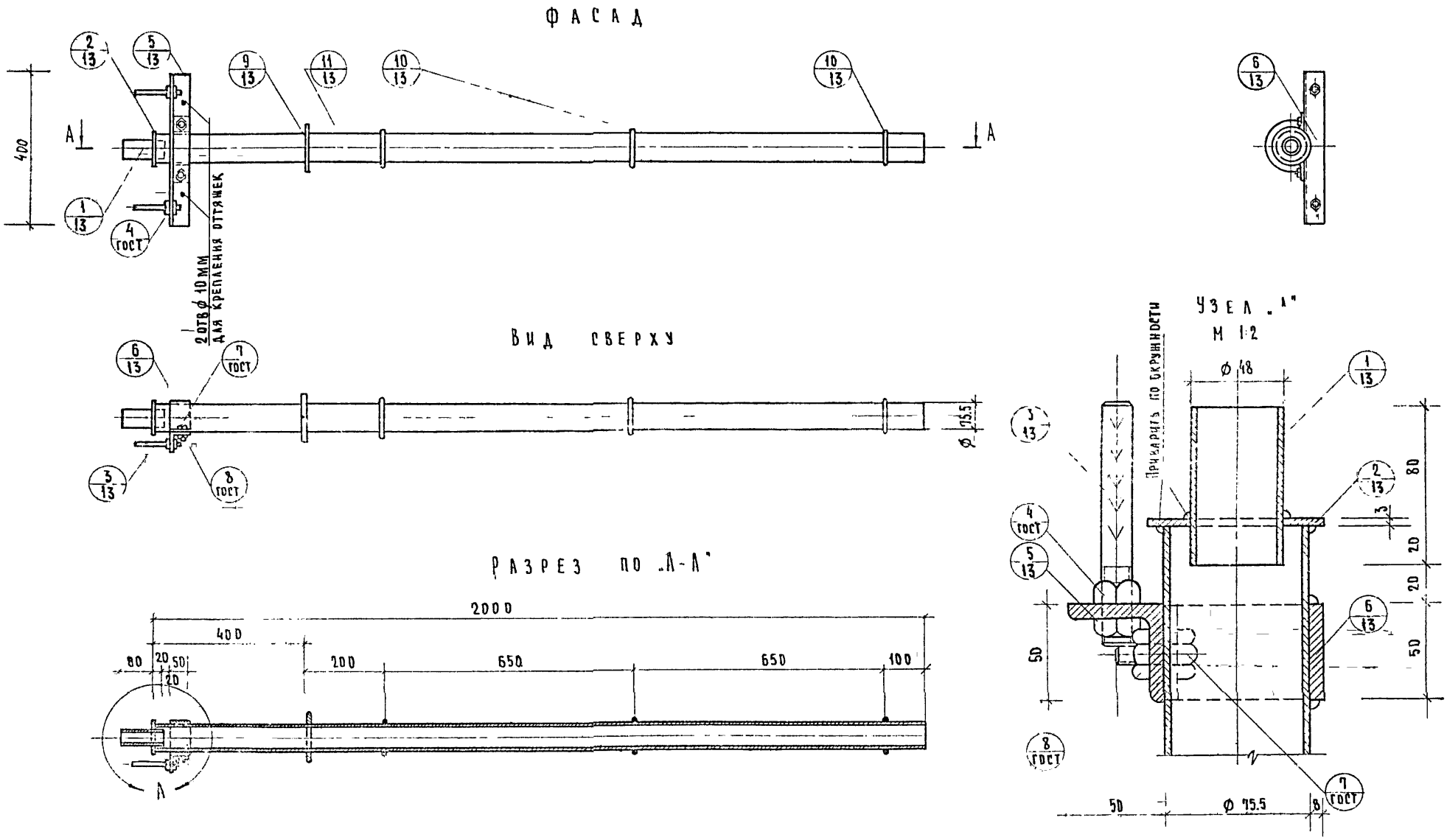

1971	РАДИОСТОЙКА РС	СЕРИЯ 85	ЧАСТЬ 10 РАЗДЕЛ 10.4-1	ЛИСТ 12

11350 04 13

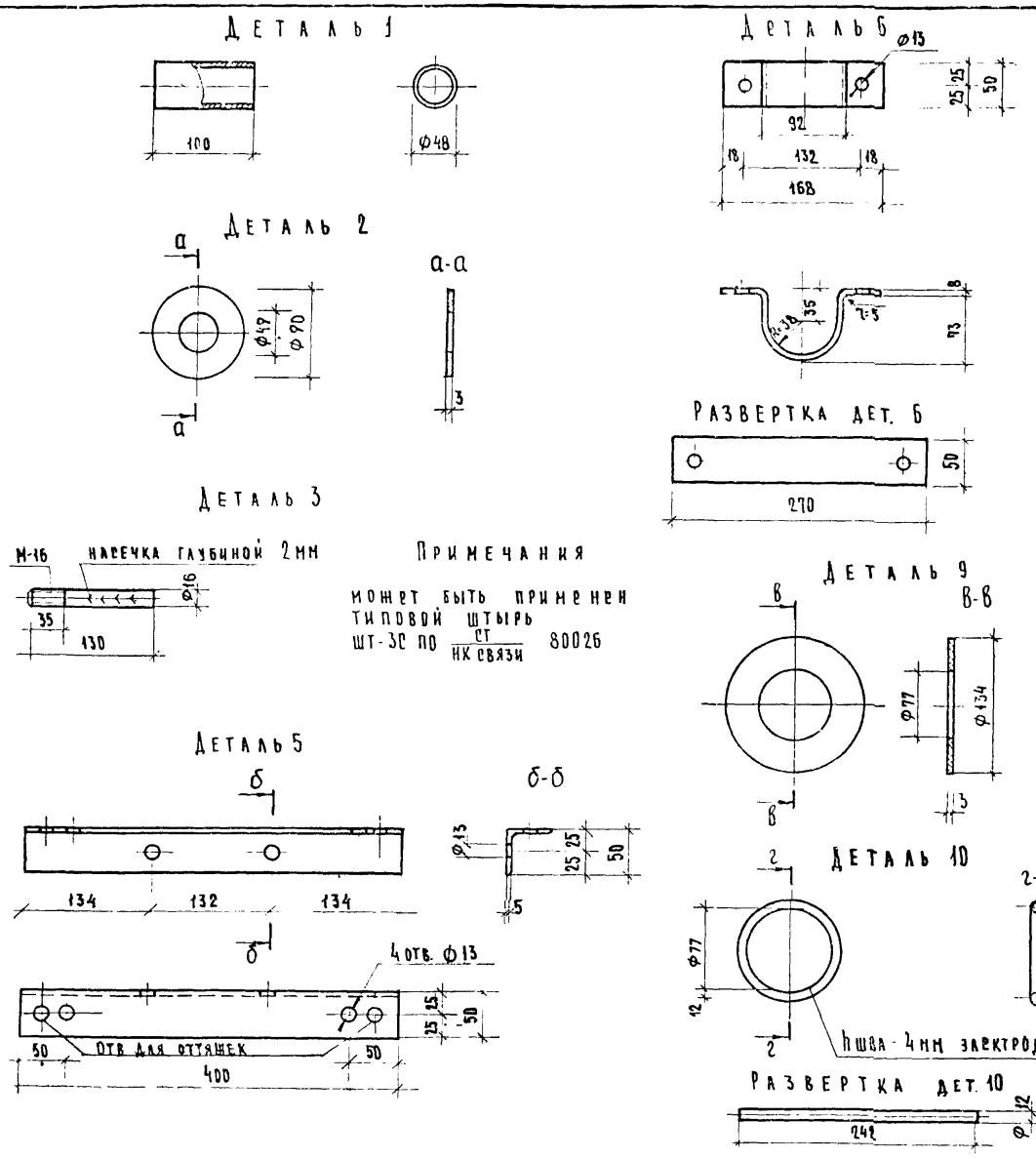

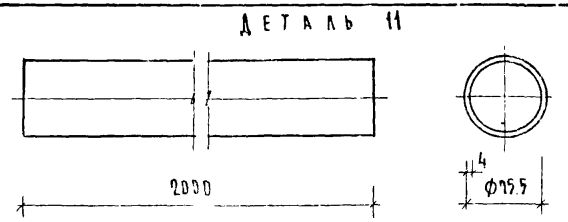

Примечания

может быть применен типовой штырь шт-3С по $\frac{\text{ст}}{\text{НК связи}}$ 80026

Спецификация на 1 радиостойку						
NN дет.	Наименование	М-Б	Матер.	Кол-во	Вес 1 шт кг.	Примечание
1	Труба верхняя	1:5	Труба газ. Ф 1 1/2"	1	0.38	ГОСТ 3262-62
2	Заглушка верхняя	1:5	Ст. 3	1	0.15	по чертежу
3	Штырь ℓ=130	1:5	Ст. 3	2	0.2	шт. 3С $\frac{\text{ст}}{\text{НК связи}}$ 80026
5	Траверса	1:5	Ст. прок. угл. 50×50×5	1	1.5	ГОСТ 8509-57
6	Хомут для крепления траверсы	1:5	Ст. полос 50×8	4	0.65	ГОСТ 103-57*
9	Заглушка средняя	1:5	Ст. 3	1	0.3	по чертежу
10	Кольцо	1:5	Ст. кругл. Ф 12	3	0.22	по чертежу
11	Стойка ℓ=2000	1:5	Тр. газ. Ф 2 1/2"	1	13.3	ГОСТ 3262-62

Общий вес изделия 16.70

Примечания

1 Сварку деталей производить электродами типа Э-42, высота шва 6мм.

2 Чертежи приняты по альбому САКБ НК-131.

1971	Радиостойка РС. Детали. Спецификация	Серия 85	Часть 10 / Раздел 1971	Лист 13

ЦНИИЭП ЖИЛИЩА

Гл. арх. пр-та | Гл. инж. пр-та | Рук. гр. инж. | А. Масеева | Е. Цукерман | Н. Терехова | Проверил | Копировал | Е. Цукерман | Г. Пахомова | Взамен

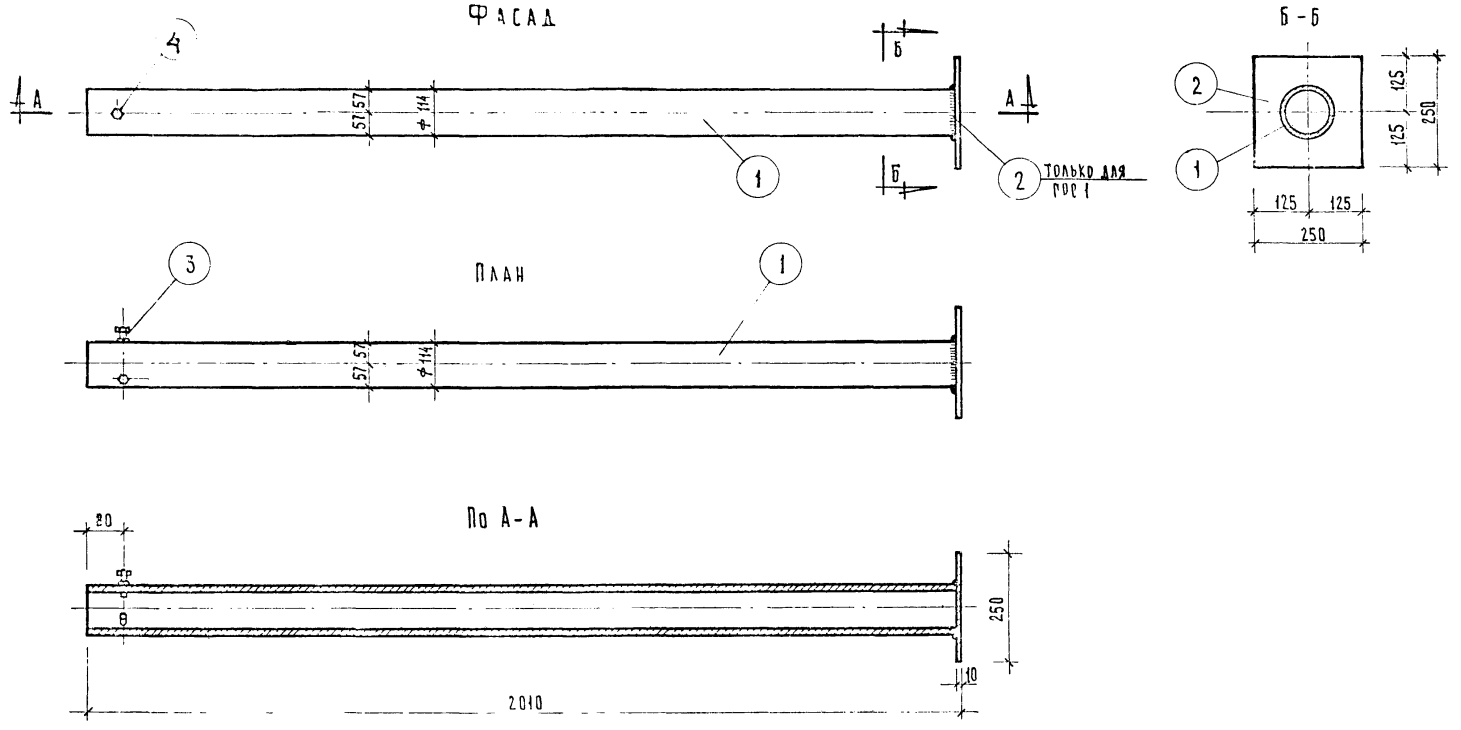

Общий вес ГРС1 – 27.09 кг

Общий вес ГРС2 – 22.19 кг

Спецификация на 1 комплект

Наименование изделия	N N дет.	Наименование деталей	К-во шт	Материал	Вес в кг 1 шт	Вес в кг Всего	Примечания
ГРС1	1	Гильза	1	Труба газ. ф 4"	21.70	21.70	
	2	Пластина	1	Сталь лист. толщ. 10 мм	4.90	4.90	ГОСТ 5920-57
	3	Гайка черная М16	3	Ст 3	0.042	0.126	ГОСТ 7789-57
	4	Болт нарезной по всей длине М-16; ℓ=50	3	Ст.3	0.12	0.36	
ГРС2	1,3,4					22.19	

1971

Гильзы для радиостойки ГРС1 и ГРС2

Серия 85

Часть 10

Раздел 10.4-1

Лист 14

11350-04 15

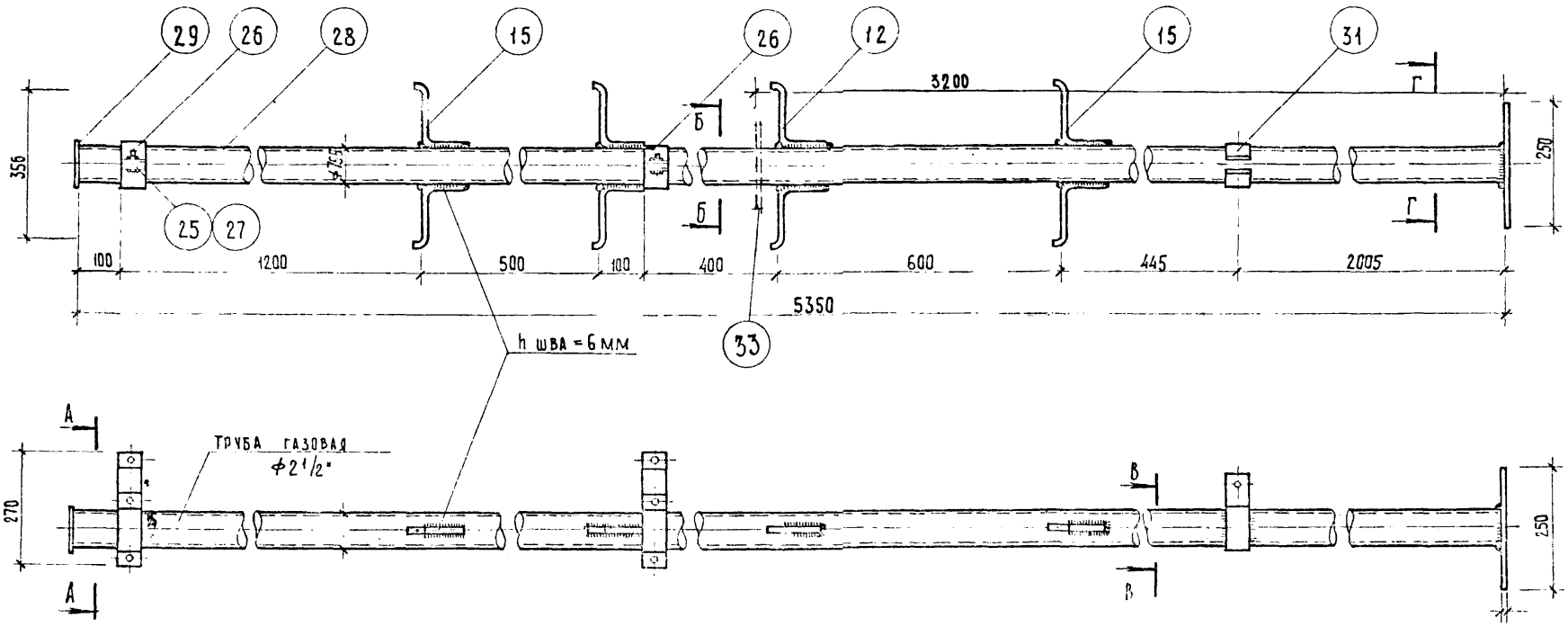

Сечение по Б-Б

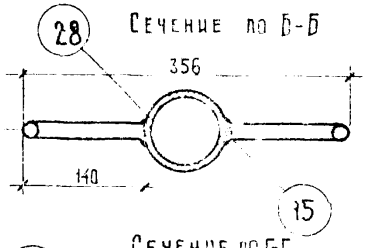

Сечение по В-В

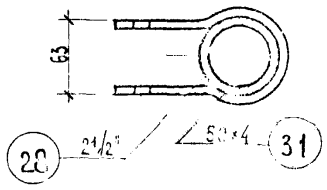

Сечение по Г-Г

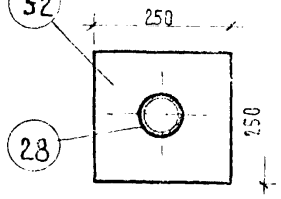

Примечания

1. Детали см лист N 17
2. Сечение А-А см. лист 16
3. Поз. 33 устанавливается в случае выполнения оттяжек. Вес ГТА-1 в этом случае будет – 48.11 кг

Спецификация						
NN дет.	Наименование	К-во	Материал	Вес в кг 1 шт	Вес в кг Всего	Примечани
15	Ступень	8	Сталь кругл. ф16	0.36	2.88	ГОСТ 2590-57
25	Гайка М-10	6	Ст.3	0.01	0.06	ГОСТ 5926-51
26	Скоба для крепления антенны	4	Сталь полос. 50×4	0.52	2.08	ГОСТ 103-51
27	Болт М 10×25 мм	6	Ст.3	0.3	1.80	ГОСТ 7805-57
28	Стойка	1	Труба газовая ф2 1/2"	35.5	35.5	ГОСТ 3262-55
29	Заглушка	1	Сталь лист. толщ. 2 мм	0.09	0.09	ГОСТ 5681-51
31	Кронштейн	1	Сталь полос 50×4	0.60	0.60	ГОСТ 103-51
32	Пластина	1	Сталь лист. толщ 10 мм	4.90	4.90	ГОСТ 103-51
			Итого:		47.91	

1971 | Гильза для телеантенны ГТА-1 Спецификация. | Серия 05 | Часть 10 | Раздел 10.4-1 | Лист 15

1135 в-04

Деталь 15

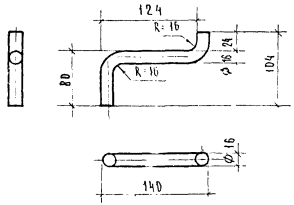

Развертка дет. 15

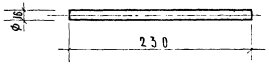

Деталь 28

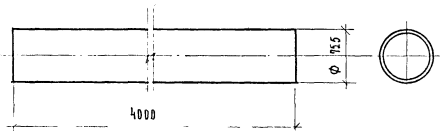

Деталь 29

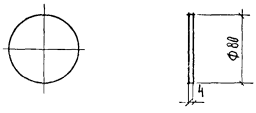

Деталь 26

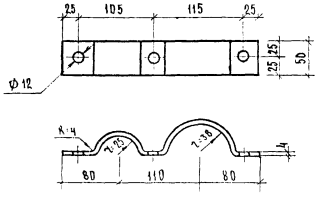

Развертка дет. 26

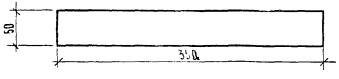

Деталь 30

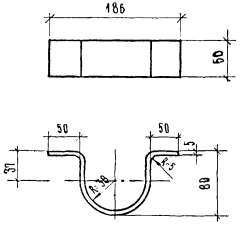

Развертка дет. 30

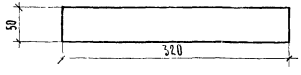

Деталь 31

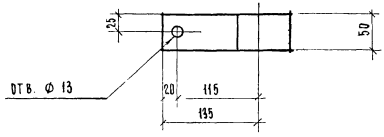



Развертка дет. 31

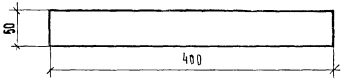

Сечение по А-А

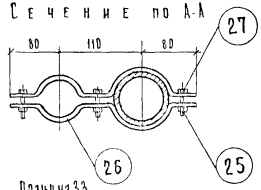

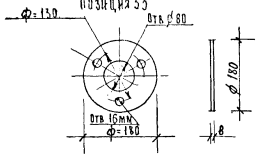

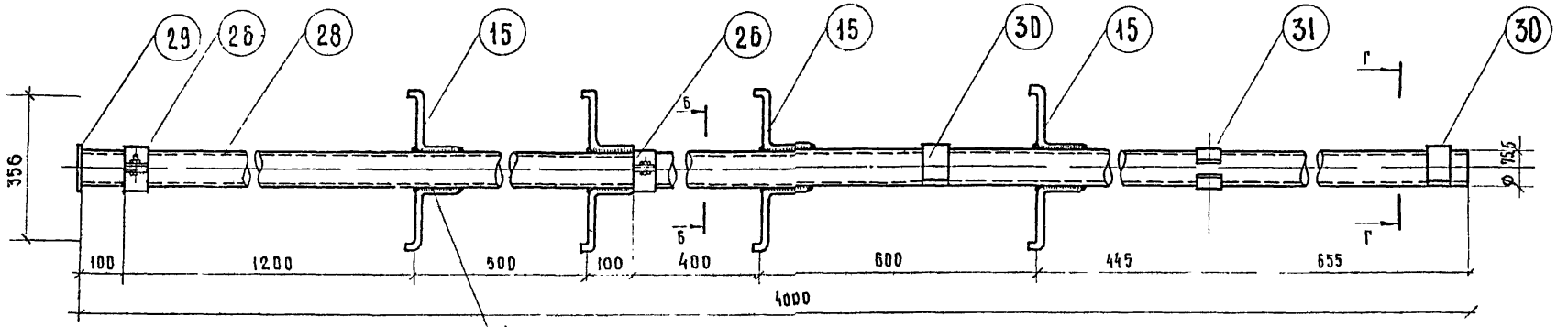

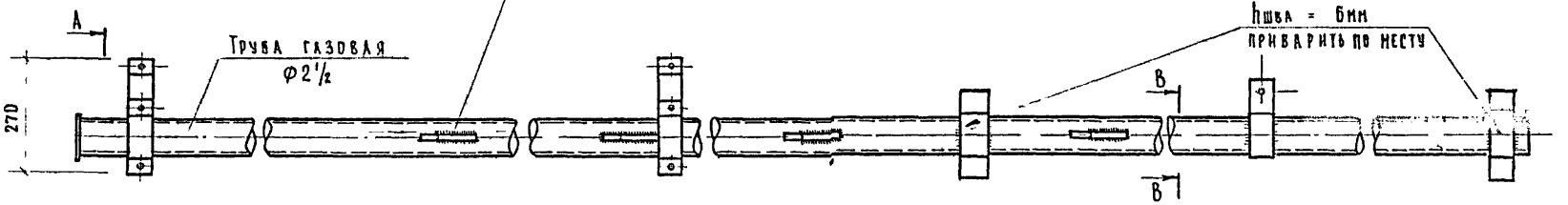

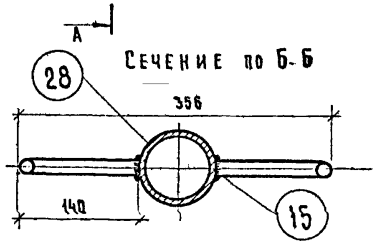

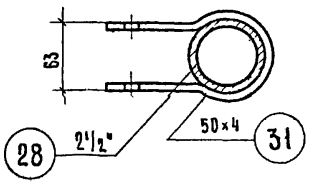

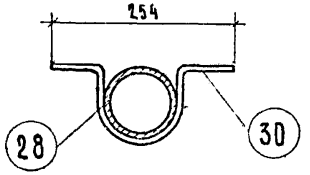

Примечания

1 Детали см. листы NN
2 Деталь 30 приварить по месту
3 Сечение А-А см. лист 16

Спецификация

NN Дет.	Наименование	К-во	Материал	Вес в кг 1 шт.	Вес в кг Всего	Примечание
15	Ступень	8	Сталь круга. ф 16	0.36	2.88	ГОСТ 2590-57*
25	Гайка М-10	6	Ст.3	0.01	0.06	ГОСТ 5915-70
26	Скоба для крепления антенны	4	Сталь полос. 50×4	0.52	2.08	ГОСТ 103-57*
27	Болт М10×25мм	6	Ст.3	0.3	1.8	ГОСТ 7805-70
28	Стойка	1	Труба газовая ф 2½	26.4	26.4	ГОСТ 3262-62
29	Загаушка	1	Сталь лист. толщ. 8мм	0.09	0.09	ГОСТ 5681-57*
30	Скоба для крепления стойки	2	Сталь полос. 50×5	0.65	1.3	ГОСТ 103-57*
31	Кронштейн	1	Сталь полос. 50×4	0.6	0.6	ГОСТ 103-57*
			Общий вес		36.34 кг	

ЦНИИЭП жилища

1971

Гильза для телеантенны ГТА-2. Спецификация.

Серия 85

Часть 10

Раздел 10.4-1

Лист 17

11350-04 1Я

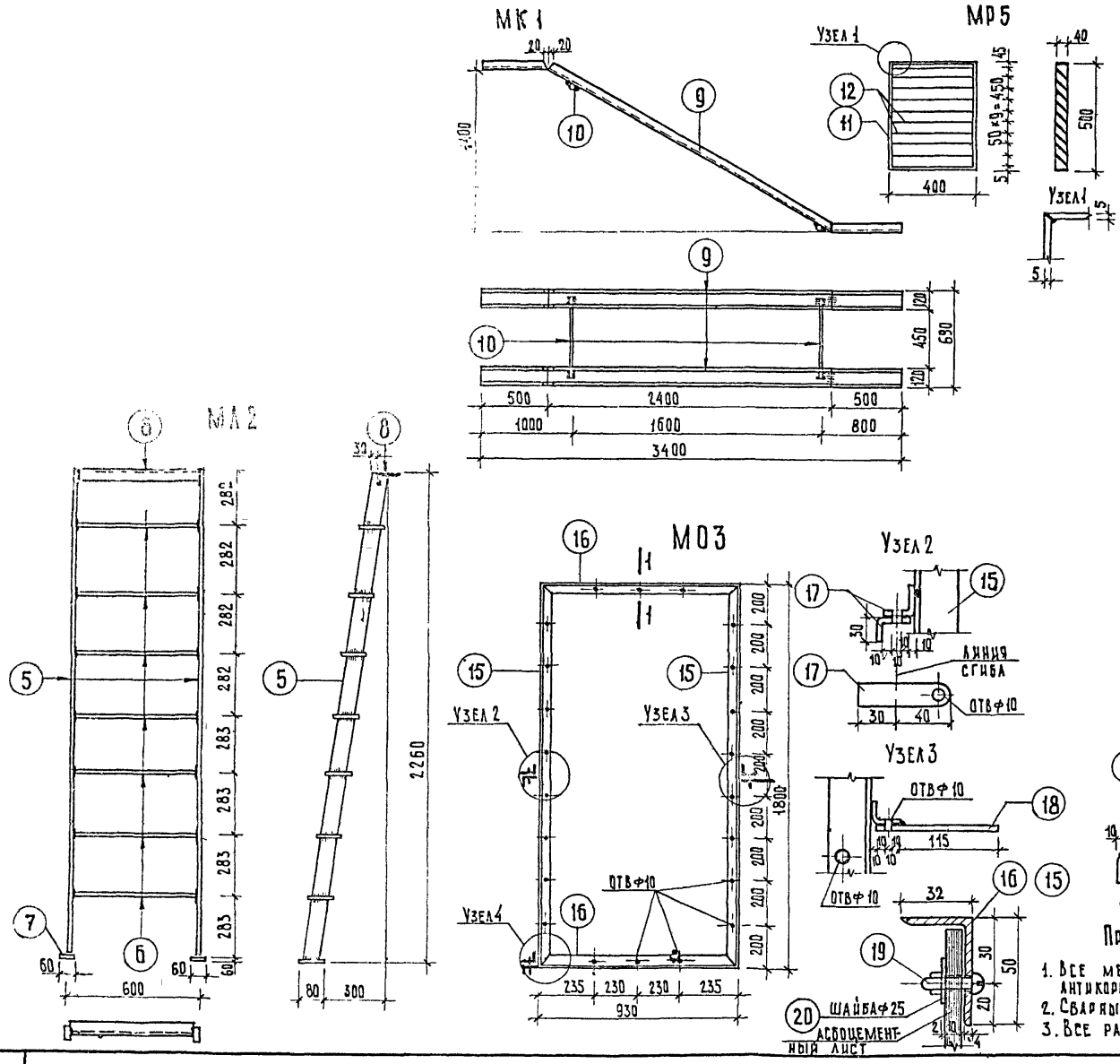

Спецификация на 1 изделие							
Марка	N N поз.	Профиль мм	Длина мм	Кол. шт.	Общая длина м	Вес кг поз.	Вес кг марка
МА1	1	-60×6	1160	2	2.32	6.57	15.95
	2	80×6	585	3	1.76	6.64	
	3	-60×6	80	2	0.16	0.45	
	4	L63×40×5	585	1	0.585	2.29	
МА2	5	-60×6	2280	2	4.56	12.91	31.11
	6	-80×6	585	7	4.10	15.46	
	7	-60×6	80	2	0.16	0.45	
	8	L63×40×5	585	1	0.585	2.29	
МК1	9	CN12	5800	2	7.60	79.04	79.84
	10	Ф10AI	650	2	1.30	0.80	
МР5	11	-40×5	1800	1	1.80	2.83	5.40
	12	-30×2	390	9	3.21	2.57	
АН8	13	-80×6	70	1	0.07	0.26	0.55
	14	Ф8AI	730	1	0.73	0.29	
МО3	15	L50×32×4	1800	2	3.60	8.96	14.68
	16	L50×32×4	920	2	1.84	4.58	
	17	-30×5	70	4	0.25	0.33	
	18	-30×5	145	2	0.29	0.34	
	19	Винт с гайкой М8×25		25	—	0.45	
	20	Шайба 2×25		25	—	0.02	

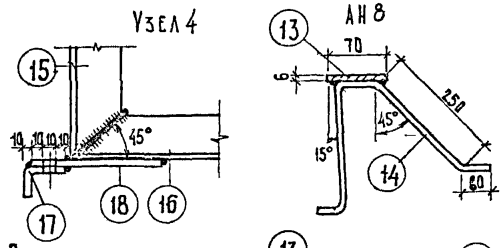

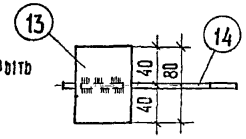

Примечания:

1. Все металлические изделия покрыть антикоррозийным составом.
2. Сварные швы $h_{шва}$ = 5 мм.
3. Все размеры даны в мм

1971	Металлические изделия МА1, МА2, МК1, МР5, АН8 МО3	Серия 85	Часть 10 / Раздел 10.4-1	Лист 18

Взамен

Гл. инж. отд. Самойлов
Гл. арх. пр-та Масеева
Гл. инж. пр-та Кермен
Рук. гр. инж. Перехова
Проверил Копировал
Цукерман Переплетчиков

Гипроцентр
Жилища

11350-04 19

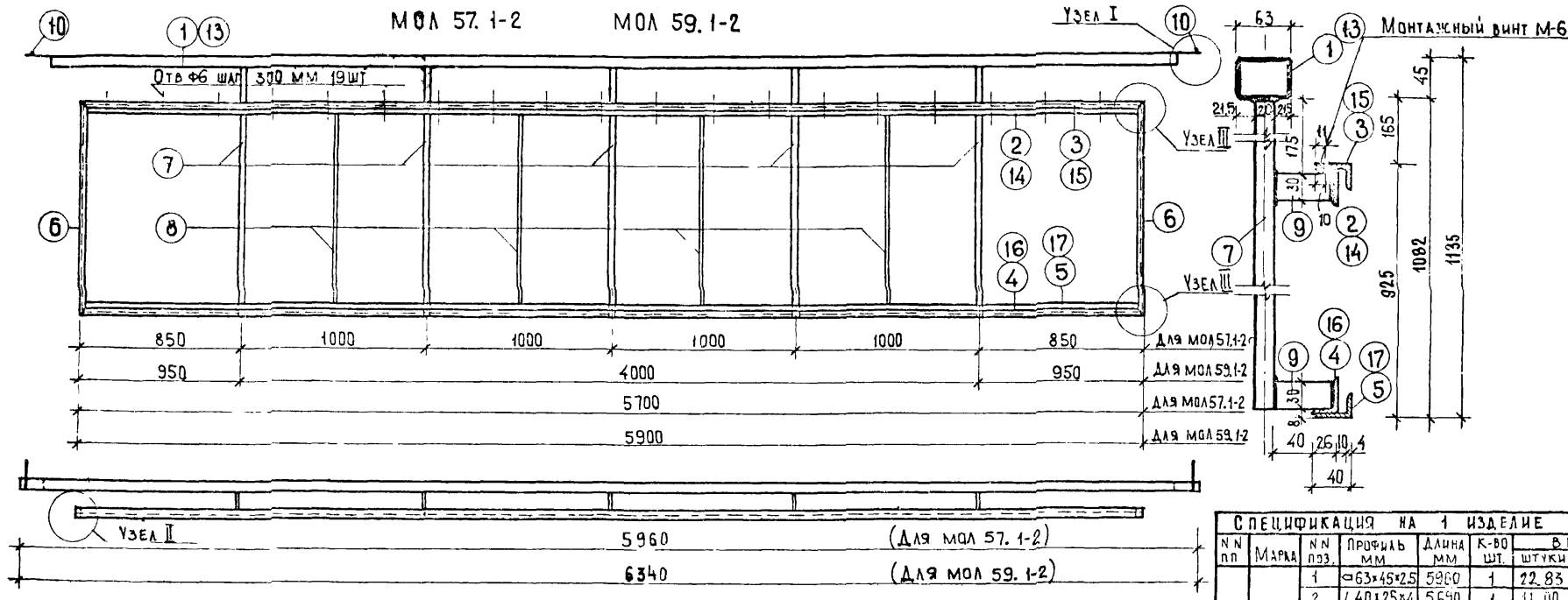

Узел I

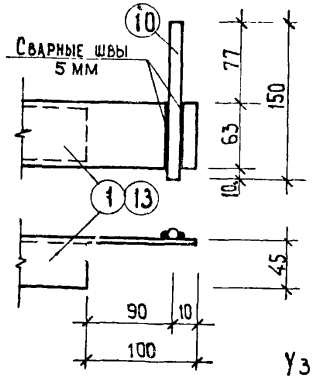

Узел III

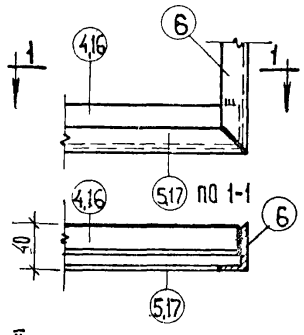

Узел II

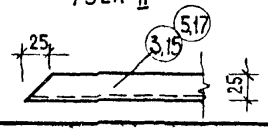

Примечания

1. Все сварные швы – 5мм
2. Материал ограждений – сталь3
3. Позиции 3 и15 с'емные, комплектуются с ограждениями.

Спецификация на 1 изделие

NN пп	Марка	NN поз.	Профиль мм	Длина мм	К-во шт.	Вес кг: штуки	Вес кг: общий	Марка
1	МОЛ 57.1-2	1	▭63×45×2,5	5960	1	22.83	22.83	77.84
		2	∠40×25×4	5650	1	11.00	11.00	
		3	∠40×25×4	5700	1	11.05	11.05	
		4	∠40×25×4	5690	1	11.00	11.00	
		5	∠40×25×4	5700	1	11.05	11.05	
		6	∠40×25×4	893	2	1.73	3.46	
		7	▪ 20×20	1080	5	3.30	3.30	
		8	Ф10 AI	875	4	0.54	2.16	
		9	– 30×10	60	10	0.14	1.40	
		10	Ф 10 AI	150	2	0.105	0.21	
		11	Винт М6×20		19	0.01	0.19	
		12	Шайба Ф6		19	0.01	0.19	
2	МОЛ 59.1-2	6	∠40×25×4	893	2	1.73	3.46	80.93
		7	▪ 20×20	1080	5	3.30	3.30	
		8	Ф10 AI	875	4	0.54	2.16	
		9	– 30×10	60	10	0.14	1.40	
		10	Ф10 AI	150	2	0.105	0.21	
		11	Винт М6×20		20	0.01	0.20	
		12	Шайба Ф6		20	0.01	0.20	
		13	▭63×45×2,5	6340	1	24.30	24.30	
		14	∠40×25×4	5890	1	11.40	11.40	
		15	∠40×25×4	5900	1	11.45	11.45	
		16	∠40×25×4	5890	1	11.40	11.40	
		17	∠40×25×4	5900	1	11.45	11.45	

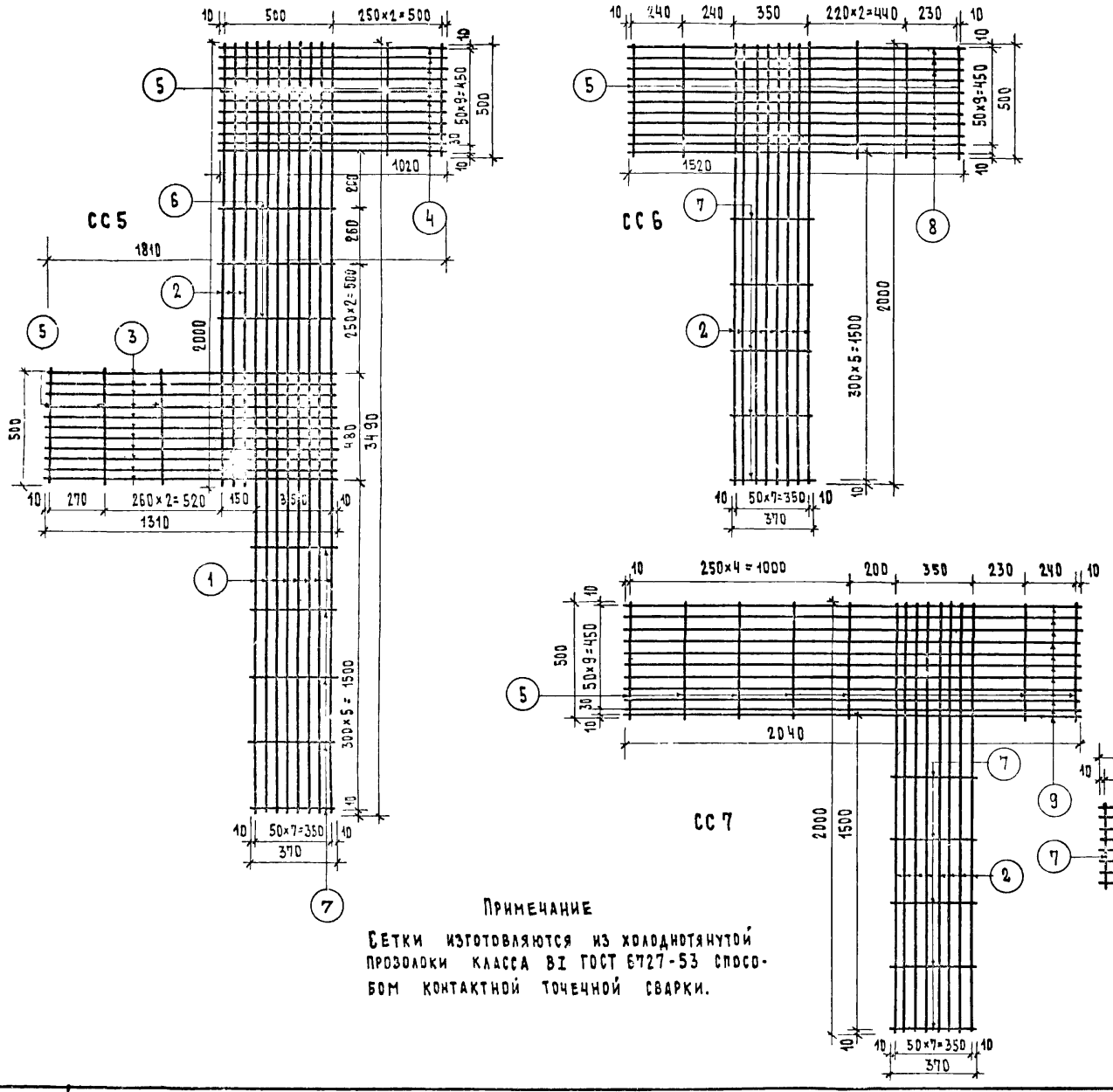

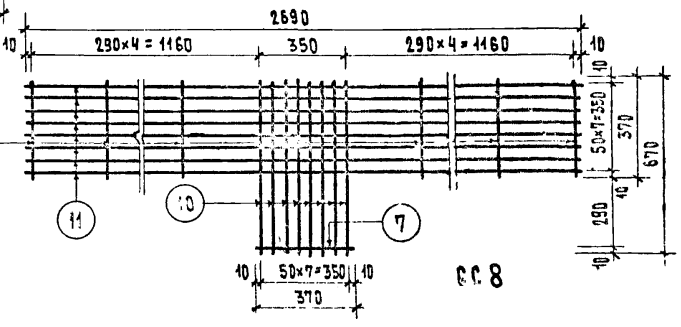

Спецификация стали на 1 сетку

Марка сетки	N поз	Ф мм	ℓ мм	К-во шт.	Общая длина м	Выборка стали Ф мм	Выборка стали вес кг
СС5	1	4BI	3490	8	28.16	4BI	6.47
	2	4BI	2000	3	6.00		
	3	4BI	1310	11	14.41		
	4	4BI	1020	11	11.22		
	5	4BI	500	5	2.50		
	6	4BI	520	3	1.56		
	7	4BI	370	5	1.85	Итого	6.47
СС6	2	4BI	2000	8	16.00	4BI	3.65
	5	4BI	500	5	2.50		
	7	4BI	370	5	1.85		
	8	4BI	1520	11	16.12	Итого	3.65
СС7	2	4BI	2000	8	16.00	4BI	4.32
	5	4BI	500	7	3.50		
	7	4BI	370	5	1.85		
	9	4BI	2040	11	22.44	Итого	4.32
СС8	7	4BI	370	9	3.33	4BI	3.00
	10	4BI	670	8	5.36		
	11	4BI	2690	8	21.52		
						Итого	3.00

Примечание

Сетки изготовляются из холоднотянутой прозолоки класса BI ГОСТ 6727-53 способом контактной точечной сварки.

1971	Сетки СС5, СС6, СС7, СС8	Серия 85	Часть 10 / Раздел 10.4-1	Лист 2D

ЦНИИЭП г. Москва ЖИЛИЩА.

Гл. инж. маст. | Гл. арх. пр-та | Гл. инж. пр-та | Рук. гр. инж. | Отделовать | Самойлов | Алексеева | Бахерман | Н. Терехова | Проверил | Копировал | Н. Терехова | Э. Глазунова | Согласовано | Дата | Инв. № | Взамен

11350-042

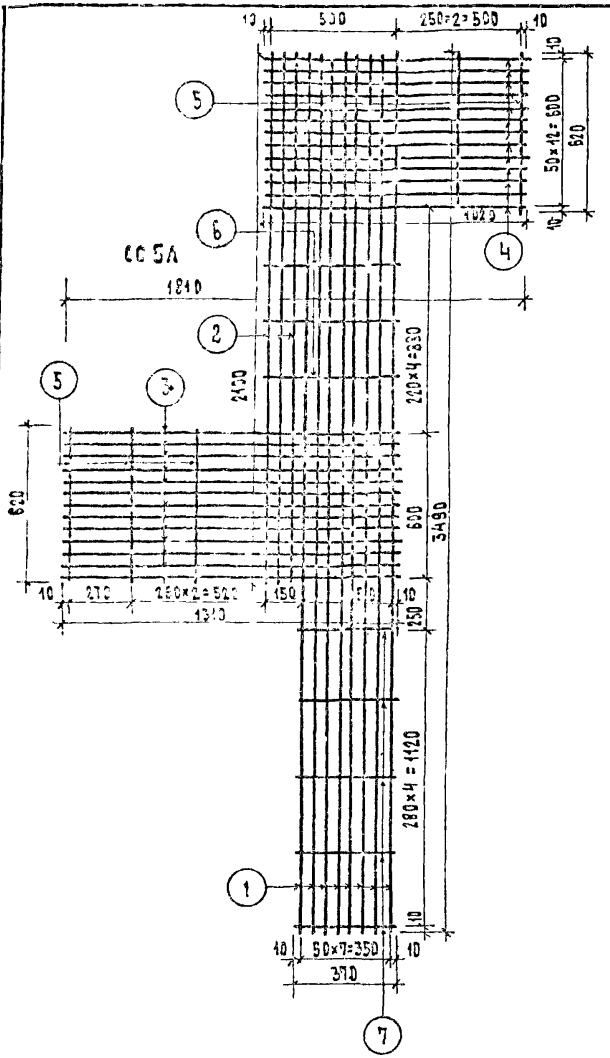

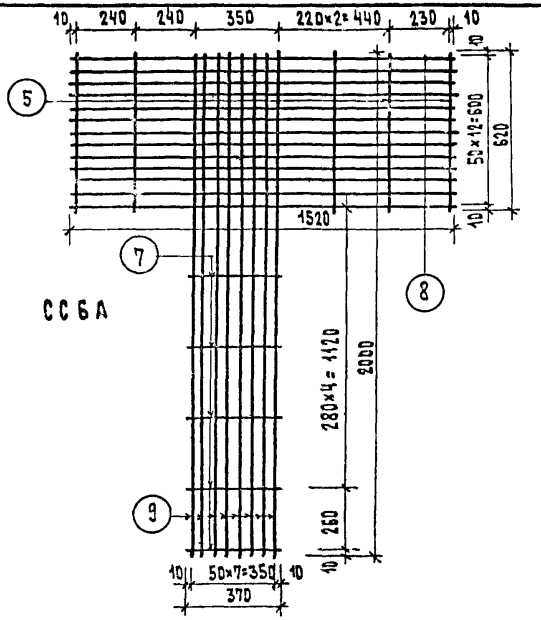

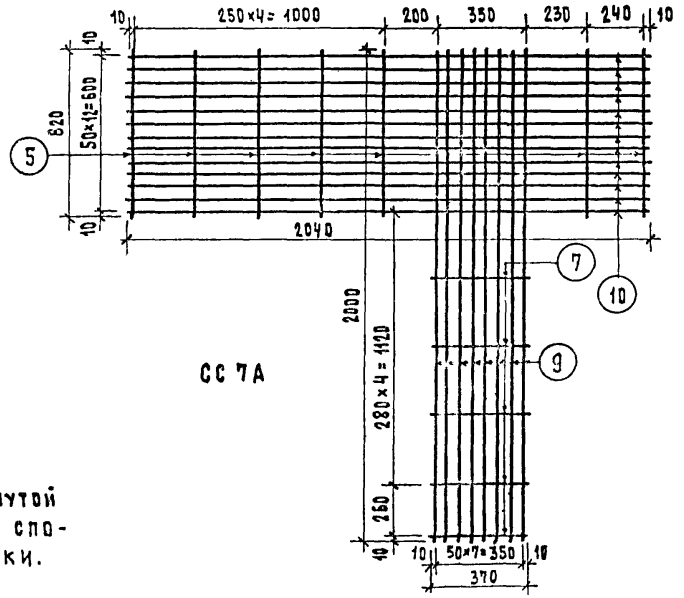

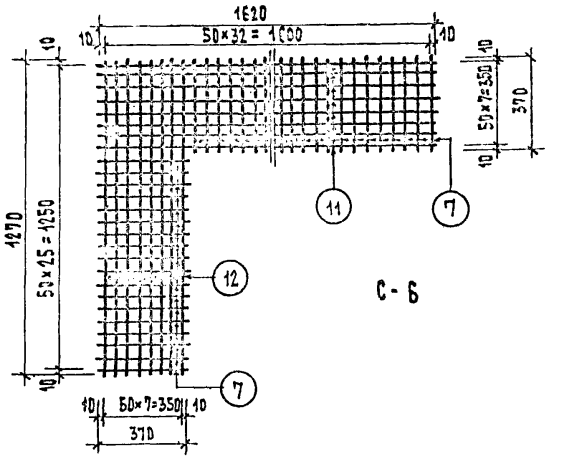

Спецификация стали на 1 сетку

Марка сетки	N поз.	Ф мм	ℓ мм	К-во шт	Общая длина м	Выборка стали Ф мм	Выборка стали вес кг
СС5А	1	4ВI	3490	8	27.92	4ВI	6.82
	2	4ВI	2100	3	6.30		
	3	4ВI	1310	13	17.03		
	4	4ВI	1020	13	13.26		
	5	4ВI	620	5	3.10		
	6	4ВI	520	3	1.56		
	7	4ВI	370	5	1.85	Итого	6.82
СС6А	5	4ВI	620	5	3.10	4ВI	3.83
	7	4ВI	370	5	1.85		
	8	4ВI	1520	13	19.76		
	9	4ВI	2000	8	16.00	Итого	3.83
СС7А	5	4ВI	620	7	4.34	4ВI	4.80
	7	4ВI	370	5	1.85		
	9	4ВI	2000	8	16.00		
	10	4ВI	2040	13	26.52	Итого	4.80
С6	7	4ВI	370	44	16.28	4ВI	3.90
	11	4ВI	1620	8	12.46		
	12	4ВI	1270	8	10.16	Итого	3.90

Примечание

Сетки изготовляются из холоднотянутой проволоки класса ВI ГОСТ 6727-53 способом контактной точечной сварки.

Рух. гр. инж. | Н. Терехова | Копировал | В. Глазунова

1971	Сетки СС5А, СС6А, СС7А, С6	Серия 85	Часть 10 / Раздел 10.4-1	Лист 21

11350-04 2

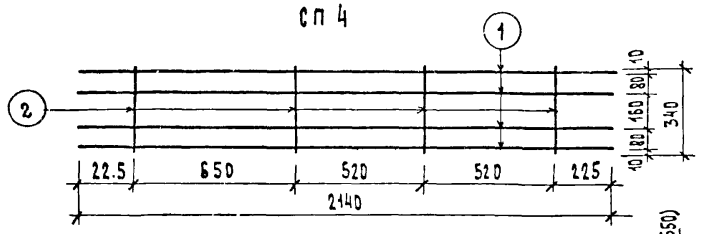

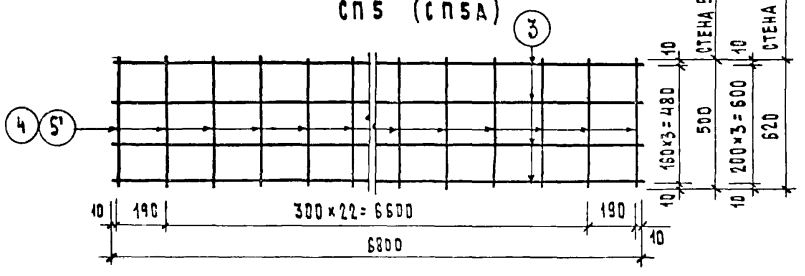

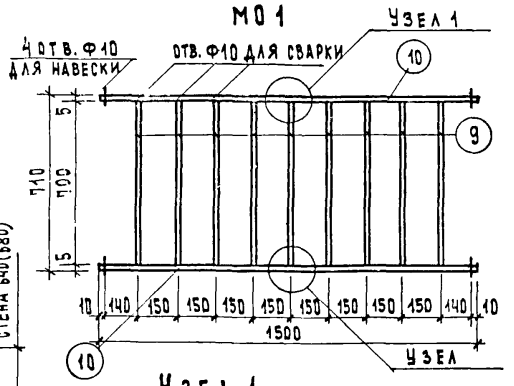

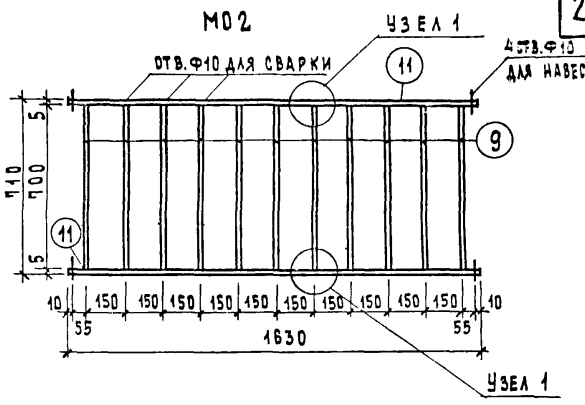

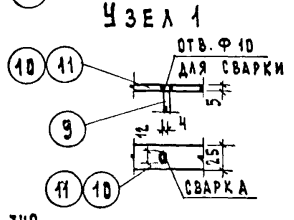

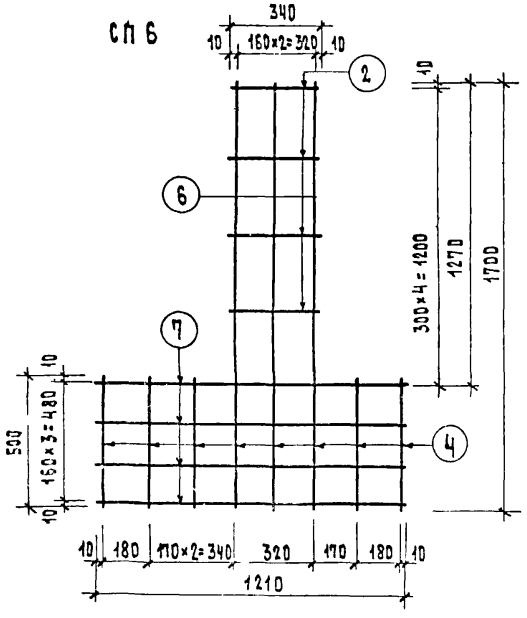

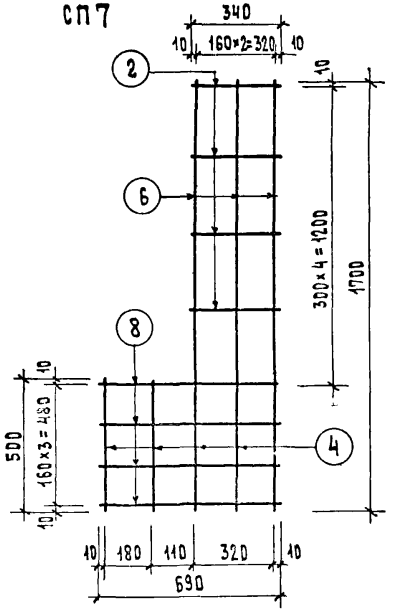

Спецификация стали на 1 сетку

Марка сетки	N поз.	Ф мм	ℓ мм	К-во шт	Общ. длина м	Выборка стали Ф мм	Выборка стали вес кг	
СП4	1	6 BI	2140	4	8.56	6 BI	1.900	2.034
	2	4 BI	340	4	1.36	4 BI	0.134	
СП5	3	6 BI	6800	4	27.20	6 BI	6.038	7.275
	4	4 BI	500	25	12.50	4 BI	1.237	
СП5А	3	6 BI	6800	4	27.20	6 BI	6.038	7.572
	5	4 BI	620	25	15.50	4 BI	1.534	
СП6	2	4 BI	340	4	1.36	4 BI	0.381	2.601
	4	4 BI	500	5	2.50			
	6	6 BI	1700	3	5.10	6 BI	2.20	
	7	6 BI	1210	4	4.84			
СП7	2	4 BI	340	4	1.36	4 BI	0.233	2.373
	4	4 BI	500	2	1.00			
	6	6 BI	1700	3	5.10	6 BI	2.74	
	8	6 BI	690	4	2.76			

Спецификация на 1 изделие

Марка	N поз	Профиль мм	Длина мм	Кол. шт.	Вес кг Эл-га	Вес кг Эл-тов	Вес кг Марки
М01	9	-12×4	698	9	0.26	2.34	5.28
	10	-25×5	1500	2	1.47	2.94	
М02	9	-12×4	698	11	0.26	2.86	6.06
	11	-25×5	1630	2	1.60	3.20	

Примечание

Сетки изготовляются из холоднотянутой проволоки класса В1 ГОСТ 6727-53 способом контактной точечной сварки.

1971	Сетки СП4, СП5, СП5А, СП6, СП7. Решетки М01, М02	Серия 85	Часть 10	Раздел 10.4-1	Лист 22

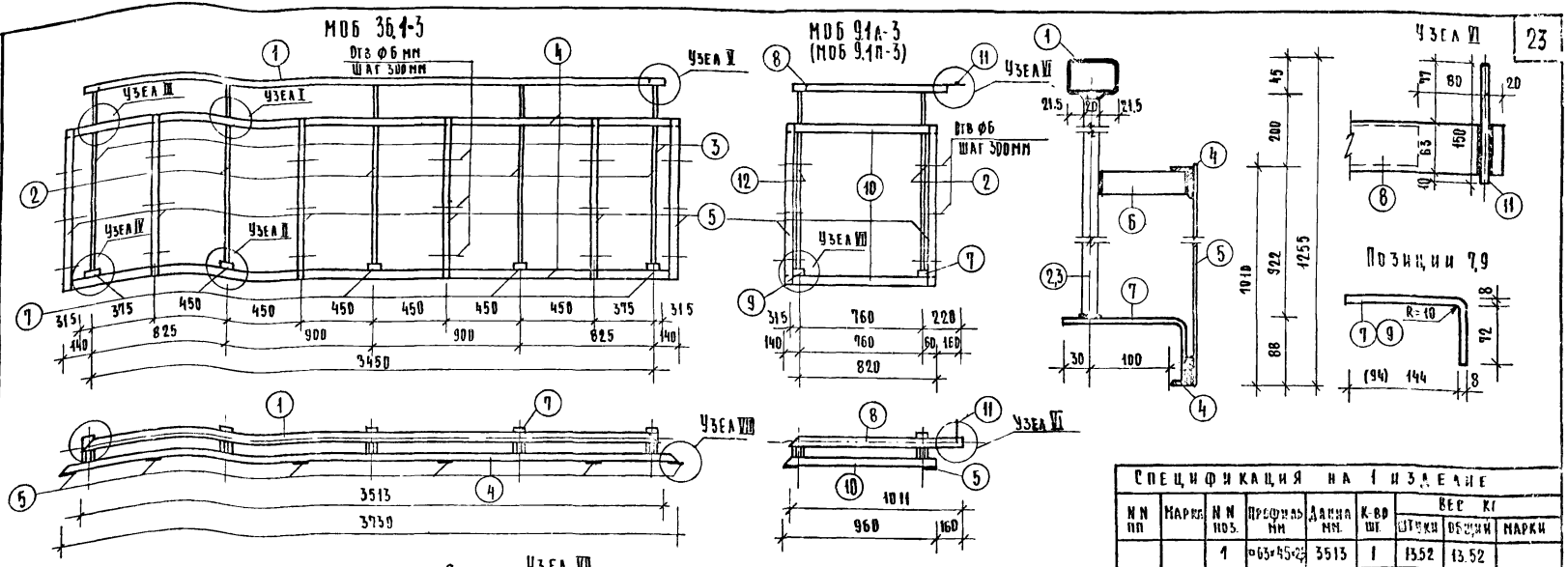

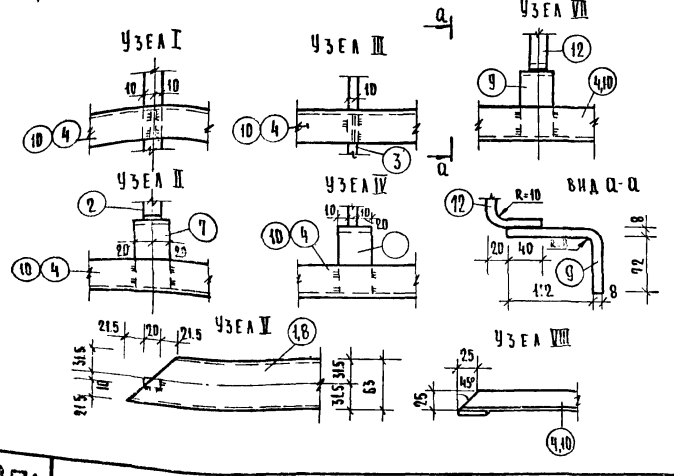

Примечания:

1. Марку с индексом (п) изготовлять зеркально марке с индексом (л).
2. Материал ограждений - сталь 3.
3. Все сварные швы - 5мм.
4. Ограждения МОБ 36.-3; МОБ 9.л-3; МОБ 9.п-3 дорабатываются при привязке в зависимости от выбранного варианта ограждений. См часть 0 к раздел 9.2-3 лист 16

Спецификация на 1 изделие

NN пп	Марка	NN поз.	Профиль мм	Длина мм.	К-во шт.	Вес кг: Штуки	Вес кг: Общий	Вес кг: Марки
	МОБ 36.1-3	1	⌀63×45×2,5	3513	1	13.52	13.52	52.25
		2	▪20×20	1120	3	3.52	10.56	
		3	-20×10	1120	2	1.19	2.38	
		4	L40×25×4	3730	2	7.25	14.50	
		5	-30×5	1010	6	1.19	7.14	
		6	-30×10	100	5	0.24	1.20	
		7	-40×8	230	5	0.59	2.95	
	МОБ 9.1л-3 (МОБ 9.1п-3)	8	⌀63×45×2,5	1011	1	4.00	4.00	20.15
		2	▪20×20	1120	1	1.19	2.38	
		12	-20×10	1170	1	1.24	1.24	
		5	-30×5	1010	6	1.19	7.14	
		7	-40×8	230	1	0.59	0.59	
		9	-40×8	100	1	0.49	0.49	
		10	L40×25×4	960	2	1.86	3.72	
		11	⌀10 А I	150	1	0.11	0.11	
		6	-30×10	100	2	0.24	0.48	

1971

ОГРАЖДЕНИЯ МОБ 36.1-3, МОБ 9.1л-3 МОБ 9.1п-3.

Серия 05 | Часть 10 | Раздел 10.4-1 | Лист 23

Взамен | Е. Цукерман | Э. Глазунова | Проверил | Копировал | Н. Терехова | Н. Цукерман | Рук. гр. инж.

11350-04 24

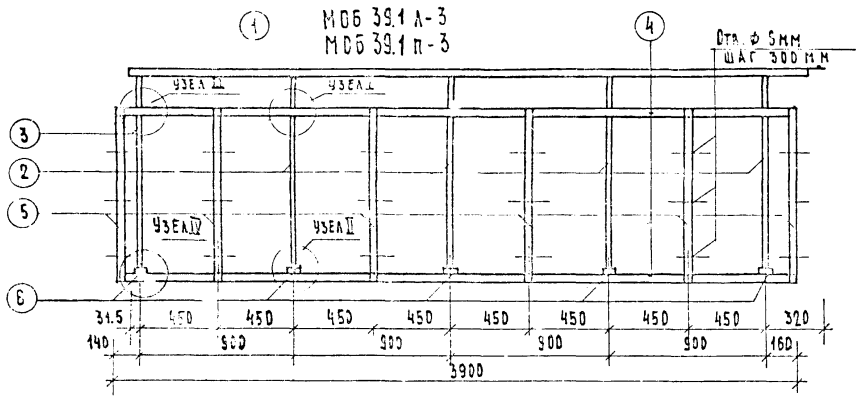

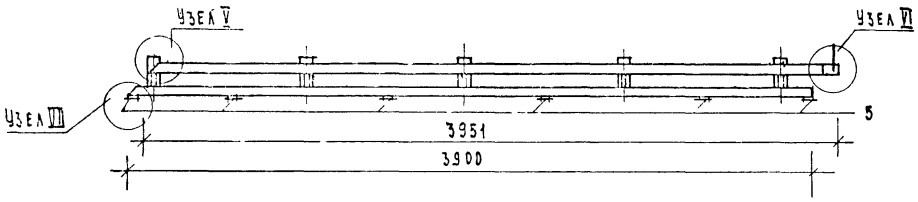

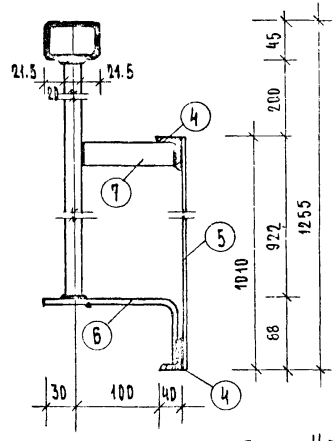

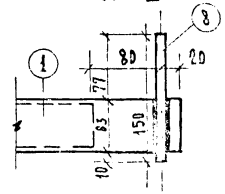

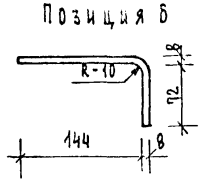

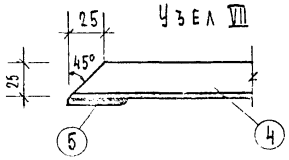

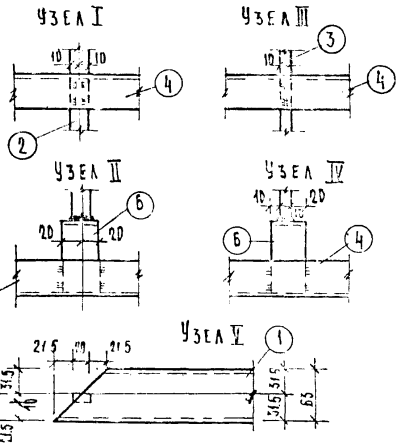

Примечания:

1. Марку с индексом (п) изготовлять зеркально марке с индексом (л).
2. Материал ограждений - сталь 3.
3. Все сварные швы - 5 мм.
4. Ограждения МОБ 39.1л-3 и МОБ 39.1п-3 дорабатываются при привязке в зависимости от выбранного варианта ограждений. См часть 0 и раздела 9.2-3 лист 16

Спецификация на 1 изделие

N N п.п	Марка	N N поз.	Профиль мм	Длина мм	К-во шт.	Вес кг: штуки	Вес кг: общий	Вес кг: марка
1	МОБ 39.1л-3 (МОБ 39.1п-3)	1	▭63×45×2.5	3951	1	15.20	15.20	56.9
		2	▭20×20	1120	4	3.52	14.08	
		3	-20×10	1120	1	1.19	1.19	
		4	⌊30×25×4	3900	2	7.56	15.12	
		5	-30×5	1040	6	1.19	7.14	
		6	-40×8	230	5	0.59	2.95	
		7	-30×10	100	5	0.24	1.20	
		8	ф10 AI	150	1	0.11	0.11	

Согласовано

Гл. инж. проекта	Самойлов	
Гл. арх. проекта	Киселева	
Нач. отд.	Шкерман	
Рук. гр. инж.	Пронина	
Рук. гр.	Шкерман	
Гл. конструктор	Шкерман	
Гл. технолог	Шкерман	
Рук. гр.	Шкерман	
Гл. инж. проекта	Шкерман	
Гл. инж. проекта	Шкерман	
Гл. инж. проекта	Шкерман	

г. Москва

ЦНИИЭП жилища

1971

Ограждения МОБ 39.1л-3, МОБ 39.1п-3

Серия 3.503

Часть 10

Раздел 10.4-1

Лист 24

11350-04

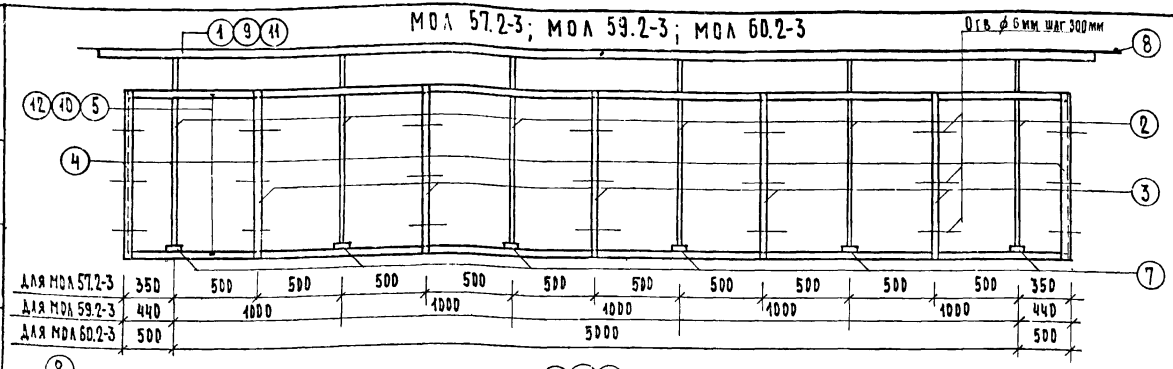

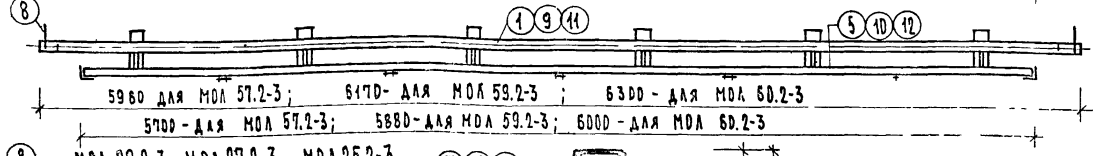

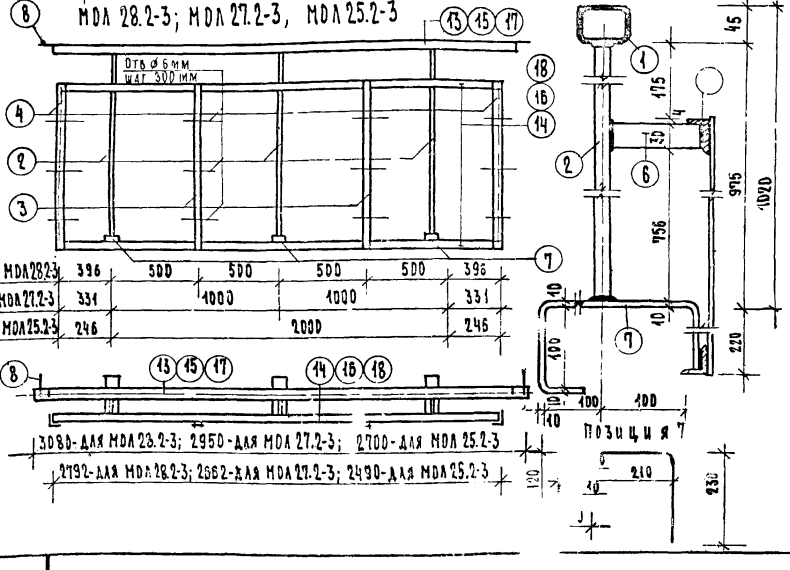

Примечания:

1. Материал ограждений - сталь 3.
2. Все сварные швы - 5мм.
3. Ограждения дорабатываются при привязке в зависимости от выбранного варианта. См часть О и раздел 9.2-3 лист 14

Марка	NN пп	Профиль мм	Длина мм	К-во шт.	Вес кг штучки	Вес кг общий	Марки
МОЛ 25.2-3	15	▭63×45×2.5	2700	1	10.40	10.40	41.24
	16	L40×25×4	2480	2	4.70	9.40	
	2	▭20×20	990	3	3.10	8.30	
	3	-30×5	1000	2	0.98	1.96	
	4	L40×25×4	830	2	1.61	3.22	
	6	-30×10	100	3	0.24	0.72	
	7	-40×10	640	3	2.01	6.03	
	8	⌀10AI	150	2	0.105	0.21	

Спецификация на 1 изделие — 25

Марка	NN пп	Профиль мм	Длина мм	К-во шт.	Вес кг штучки	Вес кг общий	Марки
МОЛ 57.2-3	1	▭63×45×2.5	5960	1	22.90	22.90	85.33
	2	▭20×20	990	6	3.10	18.60	
	3	-30×5	1000	5	0.98	4.90	
	4	L40×25×4	830	2	1.61	3.22	
	5	L40×25×4	5690	2	11.00	22.00	
	6	-30×10	100	6	0.24	1.44	
	7	-40×10	640	6	2.01	12.06	
	8	⌀10AI	150	2	0.105	0.21	
МОЛ 59.2-3	9	▭63×45×2.5	6170	1	23.70	23.70	86.04
	2	▭20×20	990	6	3.10	18.60	
	3	-30×5	1000	5	0.98	4.90	
	4	L40×25×4	830	2	1.61	3.22	
	10	L40×25×4	5570	2	11.40	22.80	
	6	-30×10	100	6	0.24	1.44	
	7	-40×10	640	6	2.01	12.06	
	8	⌀10AI	150	2	0.105	0.21	
МОЛ 60.2-3	11	▭63×45×2.5	6300	1	24.20	24.20	87.91
	2	▭20×20	990	6	3.10	18.60	
	3	-30×5	1000	5	0.98	4.90	
	4	L40×25×4	830	2	1.61	3.22	
	12	L40×25×4	5990	2	11.64	23.28	
	6	-30×10	100	6	0.24	1.44	
	7	-40×10	640	6	2.01	12.06	
	8	⌀10AI	150	2	0.105	0.21	
МОЛ 28.2-3	13	▭63×45×2.5	3080	1	11.85	11.85	43.55
	14	L40×25×4	2732	2	5.28	10.26	
	2	▭20×20	990	3	3.10	9.30	
	3	-30×5	1000	2	0.98	1.96	
	4	L40×25×4	830	2	1.61	3.22	
	6	-30×10	100	3	0.24	0.72	
	7	-40×10	640	3	2.01	6.03	
	8	⌀10AI	150	2	0.105	0.21	
МОЛ 27.2-3	15	▭63×45×2.5	2950	1	11.35	11.35	42.79
	16	L40×25×4	2652	2	5.00	10.00	
	2	▭20×20	990	3	3.10	9.30	
	3	-30×5	1000	2	0.98	1.96	
	4	L40×25×4	830	2	1.61	3.22	
	6	-30×10	100	3	0.24	0.72	
	7	-40×10	640	3	2.01	6.03	
	8	⌀10AI	150	2	0.105	0.21	

Инв. № | Взамен

Гип Шилин | Гл. инж. проекта Шилин | Рук. гр. Шилин | Нач. отд. Шилин | Гл. спец. Шилин | Нач. сект. Шилин | Гл. спец. Шилин | Гл. спец. Шилин | Гл. спец. Шилин | Гл. спец. Шилин

Гл. архитектор проекта А. Неуева | Гл. спец. Е. Шукерман | Гл. спец. Е. Шукерман | Гл. спец. Е. Шукерман | Гл. спец. Е. Шукерман | Гл. спец. Е. Шукерман | Гл. спец. Е. Шукерман | Гл. спец. Е. Шукерман | Гл. спец. Е. Шукерман | Гл. спец. Е. Шукерман

Гл. спец. Н. Перелова | Гл. спец. Н. Перелова | Гл. спец. Н. Перелова | Гл. спец. Н. Перелова | Гл. спец. Н. Перелова | Гл. спец. Н. Перелова | Гл. спец. Н. Перелова | Гл. спец. Н. Перелова | Гл. спец. Н. Перелова | Гл. спец. Н. Перелова

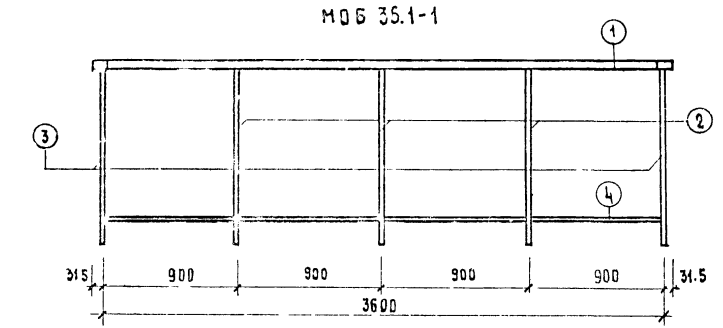

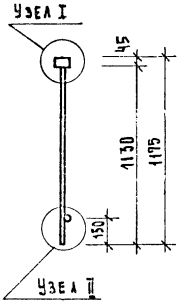

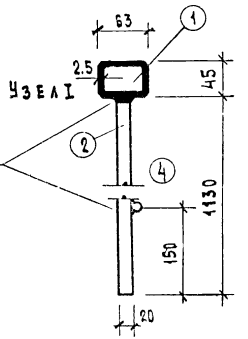

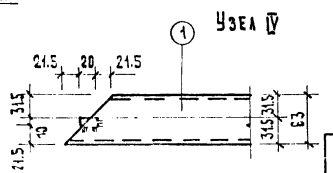

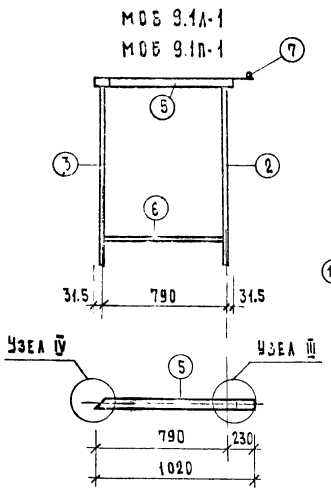

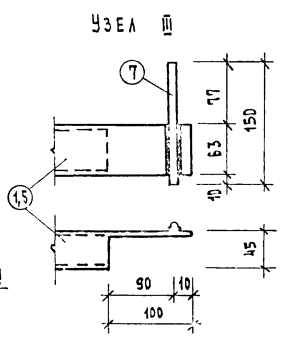

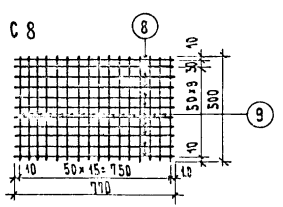

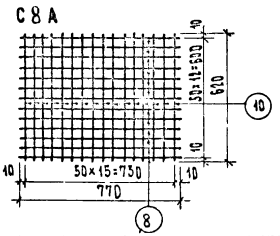

Все сварные швы 5мм
Материал ограждения сталь 3.

Спецификация на 1 изделие

№ п.п.	Марка	№ поз.	Профиль мм	Длина мм	К-во шт.	Вес кг: шт./общий	Марки
	МОБ 36.1-1	1	□ 63×45×2.5	3663	1	14.12 / 14.12	31.16
		2	▪ 20×20	1130	3	3.86 / 11.58	
		3	- 20×10	1050	2	1.65 / 3.30	
		4	⌀10 AI	3500	1	2.16 / 2.16	
	МОБ 9.1А-1 МОБ 9.1П-1	5	□ 63×45×2.5	1020	1	3.94 / 3.94	10.04
		2	□ 20×20	1130	1	3.86 / 3.86	
		3	- 20×10	1050	1	1.65 / 1.65	
		6	⌀10 AI	770	1	0.48 / 0.48	
		7	⌀10 AI	150	1	0.11 / 0.11	
	С8	8	4 BI	770	11	0.076 / 0.83	1.61
		9	4 BI	500	16	0.043 / 0.78	
	С8А	8	4 BI	770	13	0.076 / 0.99	1.97
		10	4 BI	620	16	0.061 / 0.98	

ЖИЛИЩА

1971

Ограждения МОБ 36.1-1, МОБ 9.1А-1, МОБ 9.1П-1, сетки С8, С8А.

Серия 85 | Часть 10 | Раздел 10.4-1 | Лист 26

11350-04 (27)

gost.e-ecolog.ru