ГОСКОМИТЕТ ПО ГРАЖДАНСКОМУ СТРОИТЕЛЬСТВУ И АРХИТЕКТУРЕ ПРИ ГОССТРОЕ СССР
ЦНИИЭП жилища

И
10.3-1

СЕРИЯ 85

КИРПИЧНЫЕ ЖИЛЫЕ ДОМА С ПОПЕРЕЧНЫМИ НЕСУЩИМ СТЕНАМИ

ЧАСТЬ 10

ИЗДЕЛИЯ ЗАВОДСКОГО ИЗГОТОВЛЕНИЯ

РАЗДЕЛ 10.3-1

ДЕРЕВЯННЫЕ ИЗДЕЛИЯ

11350-03
ЦЕНА 0-24

gost.e-ecolog.ru

ЦЕНТРАЛЬНЫЙ ИНСТИТУТ ТИПОВОГО ПРОЕКТИРОВАНИЯ
ГОССТРОЯ СССР

Москва, А-445, Смольная ул., 22

Сдано в печать 1977 года

Заказ № 4926 Тираж 3800 экз.

СЕРИЯ 85

КИРПИЧНЫЕ ЖИЛЫЕ ДОМА С ПОПЕРЕЧНЫМИ НЕСУЩИМИ СТЕНАМИ

ЧАСТЬ 10

ИЗДЕЛИЯ ЗАВОДСКОГО ИЗГОТОВЛЕНИЯ

РАЗДЕЛ 10.3-1

ДЕРЕВЯННЫЕ ИЗДЕЛИЯ

СОДЕРЖАНИЕ.

НАИМЕНОВАНИЕ ЧЕРТЕЖА	NN ЛИСТОВ	NN СТР.	НАИМЕНОВАНИЕ ЧЕРТЕЖА	NN ЛИСТОВ	NN СТР.
Заглавный лист	1	1			
Оконный блок (подвальный) ОБП2, фрамужный					
блок ФВ, вставки над дверью ВД1, ВД2, ВД3	2	2			
Шкаф под мойку ШМ, двери ДС8*, ДС8**, полки					
антресольные ПА1, ПА2, ПА3, ПА4	3	3			
Блок входной двери БВД 18	4	4			
Витраж входа ВДВ 20, вставка над дверью ВД4,					
полки ПА5, ПА6, ПА7, ПА8, ПА9, ПА10, ПА11, ПА12	5	5			
Импост ИД блок дверной ИДС5, ИДС5а	6	6			

ЦНИИЭП г. Москва ЖИЛИЩА

ГЛ. АРХ. ПР. Н. МАСЕЕВА

ГЛ. ИНЖ. ПР. Е. ЦУКЕРМАН

РУК. ПР. ИНЖ. Н. ТЕРЕХОВА

ПРОВЕРИЛ Е. ЦУКЕРМАН

КОПИРОВАЛ Г. КНЯЗЕВА

ВЗАМЕН.

11350 03

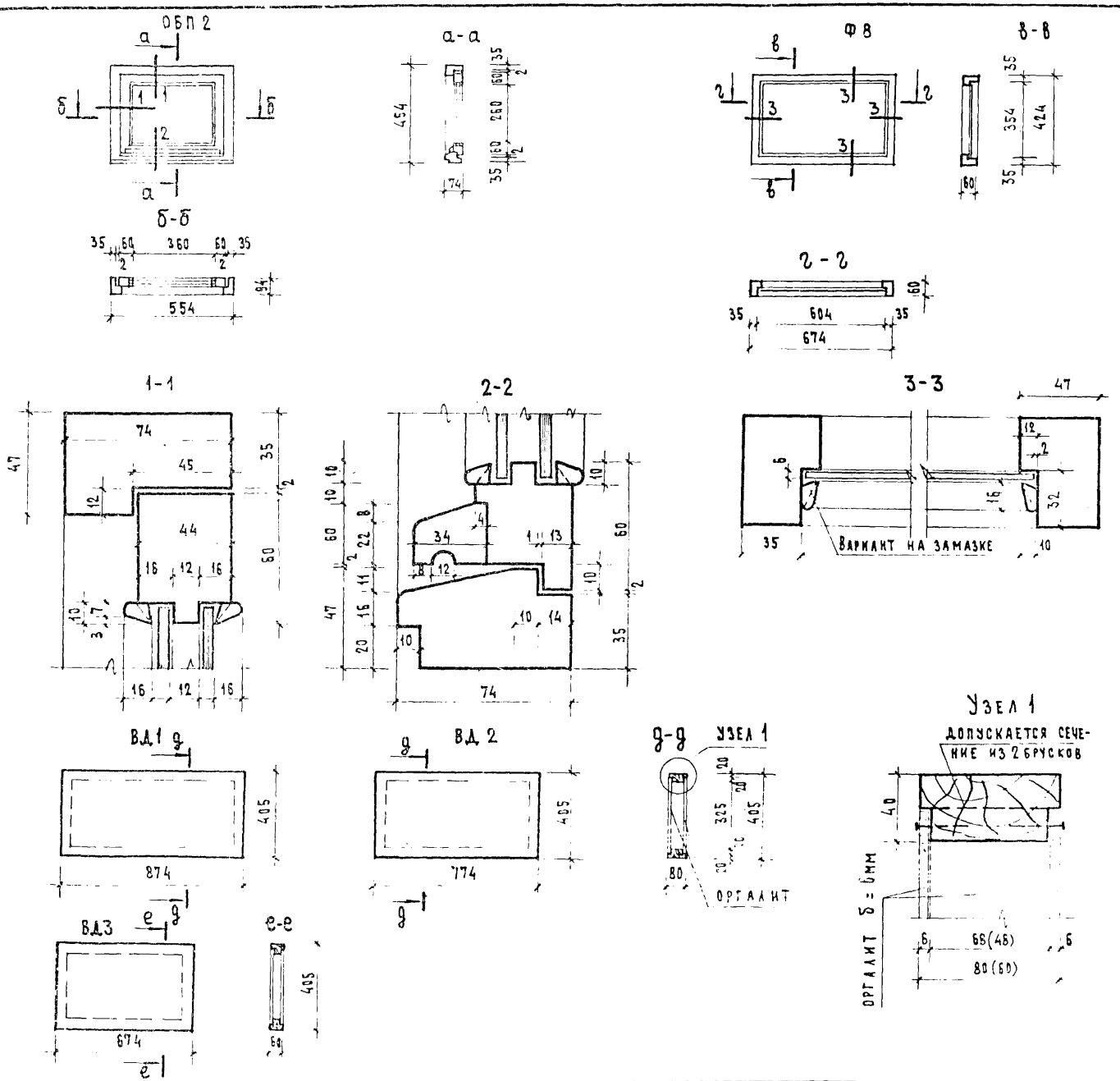

Спецификация на 1 изделие

NN	Наименование	ОБП 2	Ф 8	ВД 1	ВД 2	ВД 3
1	Древесина коробки м³	0,008	0,0080	0,0072	0,0067	0,0061
2	Древесина переплетов м³	0,008	—	—	—	—
3	Петли оконные раз'емные б 100 ГОСТ 5088-56 шт.	2	—	—	—	—
4	Задвижки оконные № 0125 ГОСТ 5090-56 шт	1	—	—	—	—
5	Ручки скобы 865 ГОСТ 5087-56 шт	1	—	—	—	—
6	Стекла оконные:					
	275×375 – 2 шт м²	0.10	—	—	—	—
	600×350 – 1 шт м²	—	0.21	—	—	—
7	Оргалит м³	—	—	0.042	0.037	0.032
8	Гвозди ℓ=30 шт	—	—	20	20	20

Примечания

1. Изготовление, приемку, хранение и транспортировку выполнять по ГОСТ 475-70.
2. Расход древесины определен по черновым заготовкам.
3. Приборы на чертеже условно не показаны.
4. Дверные вставки устанавливаются в одной плоскости с перегородкой толщиной 80мм и 60 мм.
5. Размеры в скобках даны для вставки ВД3.

1971	Оконный блок /подвальный/ ОБП2, фрамужный блок Ф8. Вставки над дверью ВД 1, ВД 2, ВД 3	Серия 85	Часть 10 / Раздел 103-1	Лист 2

Взамен

Е. Цукерман, Э. Глазунова, А. Масеева, Е. Цукерман, Н. Терехова, Проверил, Копировал, Гл. арх. пр-та, Гл. инж. пр-та, Рук. гр. инж.

Жилища

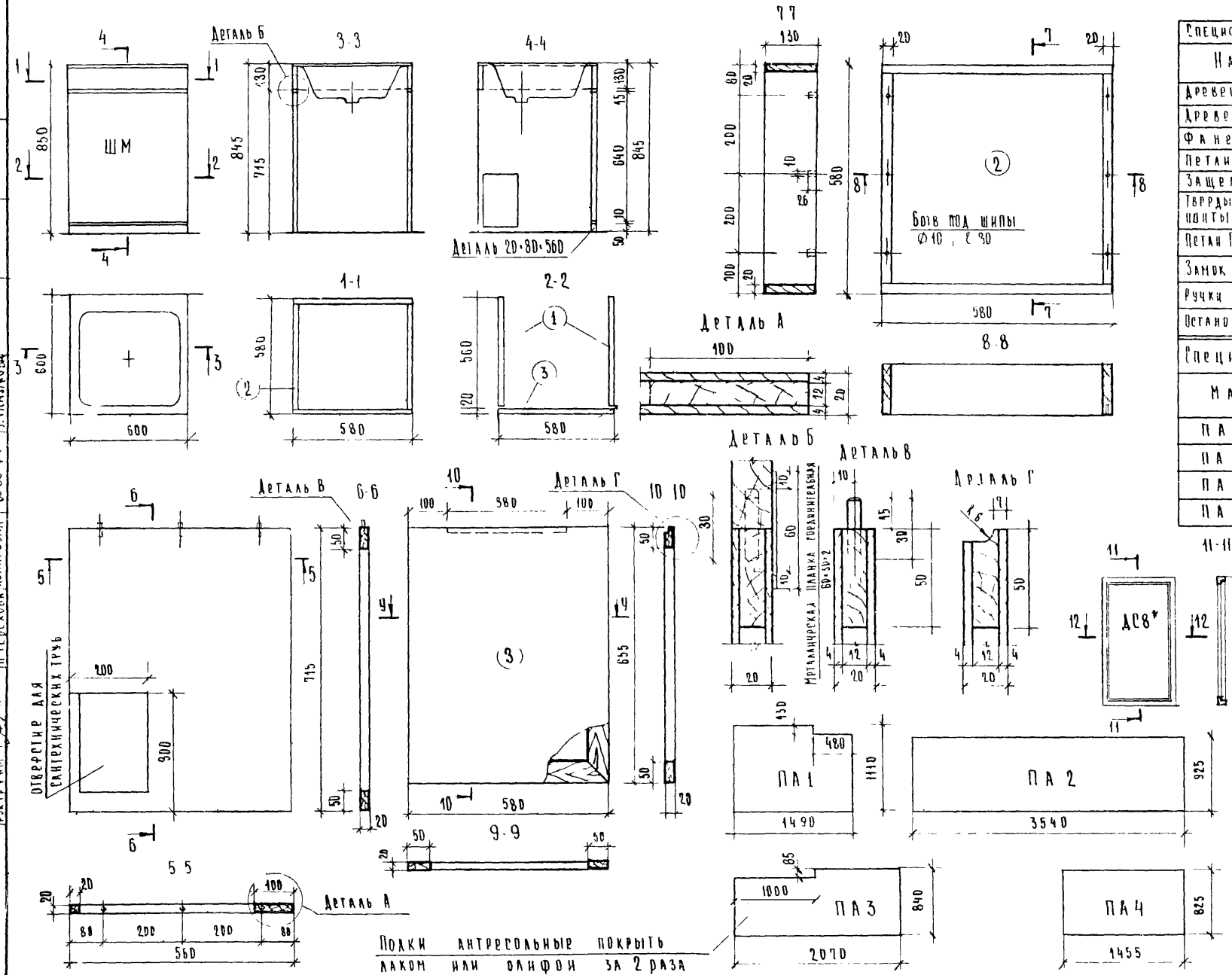

Спецификация на 1 изделие

Наименование		Расход материала ШМ	ДС8*	ДС8**
Древесина коробки	м³	0.012	0.031	0.022
Древесина полотна	м³	0.018	0.056	0.039
Фанера 4 мм	м²	2.96	—	—
Петли	шт	2	—	—
Защелка	шт	1	—	—
Твердые древесно волокнистые плиты ГОСТ 4598-60	м²	—	2.88	0.72
Петли ПНЦ 130 ГОСТ 5068-65	шт	—	2	2
Замок ЗВСФС ГОСТ 5089-65	шт	—	1	1
Ручки РФСП ГОСТ 5087-65	шт	—	2	2
Останов дверной ГОСТ 5091-65	шт	—	1	1

Спецификация на 1 антресоль

Марка	Матер	Размеры мм ℓ	в	h	Расход матер м²
ПА 1	ДСП	1490	1110	20	1.59
ПА 2	ДСП	3540	925	20	3.29
ПА 3	ДСП	2070	840	20	1.65
ПА 4	ДСП	1455	825	20	1.21

Примечания

1. Расход древесины определен по черновым заготовкам
2. Петли и защелка шкафа ШМ берутся в соответствии с действующими нормативными документами
3. Двери ДС8* и ДС8** изготовить по типу двери ДС8 альбом II серии 1.135-1, лист 13

ЦНИИЭП жилища

Гл. арх. пр-та	А. Масеева	Е. Цукерман	Е. Цукерман
Гл. инж. пр-та	Е. Цукерман	Проверил	З. Глазунова
Рук. гр. инж.	Н. Терехова	Копировал	

Взамен.

1971 | Шкаф под мойку ШМ, двери ДС8*, ДС8**, полки антресольные ПА 1, ПА 2, ПА 3, ПА 4 | Серия 85 | Часть 10 | Раздел 10.3-1 | Лист 3

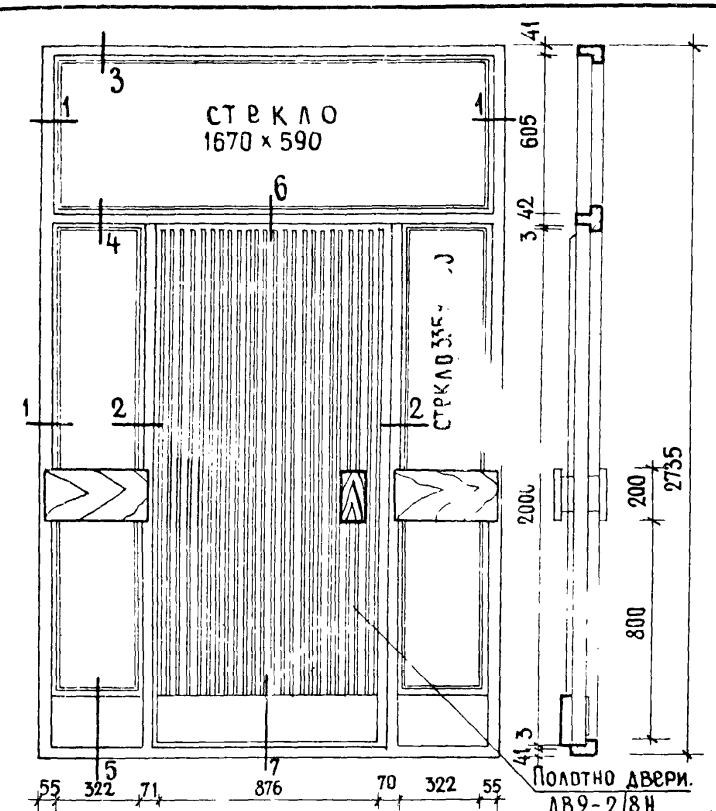

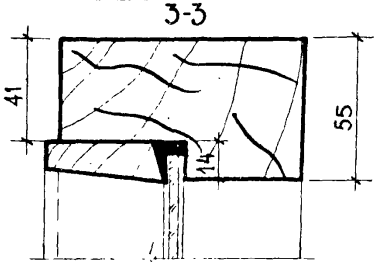

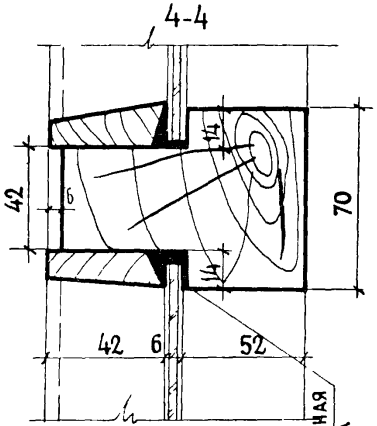

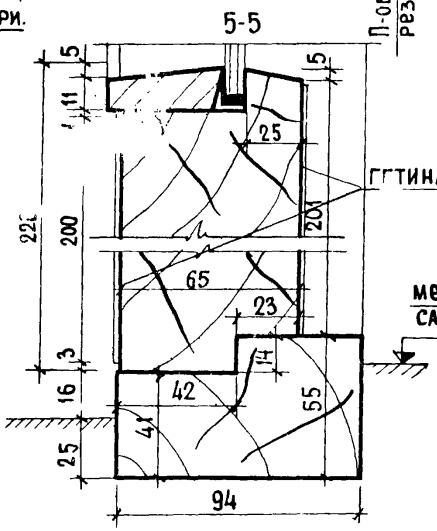

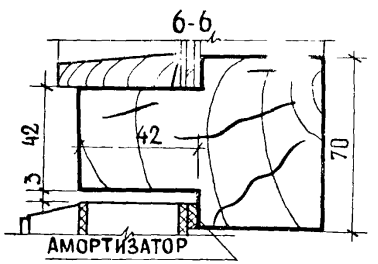

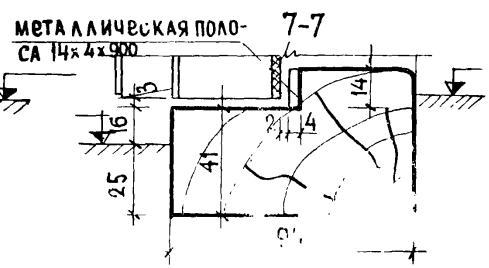

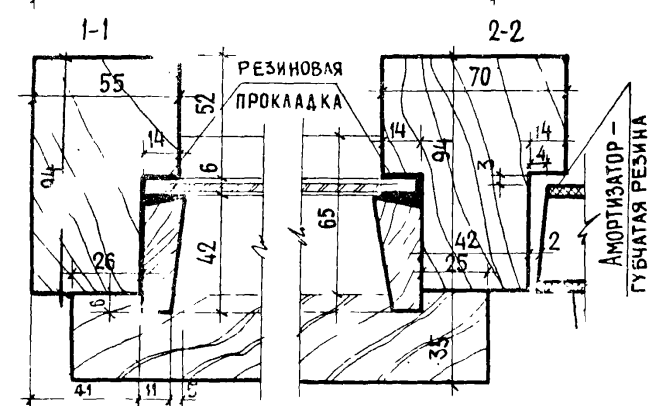

Наименование		Расход материала
Древесина коробки	м³	0.074
Древесина полотна	м³	0.077
Древесина обшивки	м³	0.034
Водостойкая фанера марки ФСФ ГОСТ 3916-65 или сверхтвердые древесно-волокнистые плиты ГОСТ 4598-60	м²	3.40
Петли ПИЦ 130 ГОСТ 5088-65	шт.	3
Защелка ЗВР ГОСТ 5089-65	шт	1
Замок ЗВЦ ГОСТ 5089-65	шт.	1
Ручки согласно листу №136	шт	2
Останов дверной ГОСТ 5091-65	шт	1
Отбойный лист из гетинакса ГОСТ 2748-54	м²	0.35
Амортизатор из губчатой резины	шт	3
Пружина ПСП ГОСТ 5091-65	шт.	1
Стекло оконное δ = 4 мм	м²	2.18
Гетинакс	м²	0.30
Ручки 100х200	шт.	2
Металлическая полоса 14х4	п.м.	0.9
Доска 400х200х35		4
П-образная резина		10.72

Примечание

1. Изготовление, приемку, хранение и транспортировку выполнять по ГОСТу 475-70
2. Расход древесины дан по чертежным заго
3. Приборы на чертеже условно показа
4. Места врезки приборов см. лист 137, альбом I серия 1.135-1
5. Сечения дверных блоков см. лист 91, альбом I серия 1.135-1

ЦНИИЭП жилища

Гл. инж. проекта	Е. Цукерман	
Рук. гр. инж.	Н. Терехова	
Проверил	А. Нагорова	
Копировал	З. Глазунова	

Взамен.

1971

БЛОК ВХОДНОЙ ДВЕРИ БВД 18

Серия 85 | Часть 10 | Раздел 10.3-1 | Лист 4

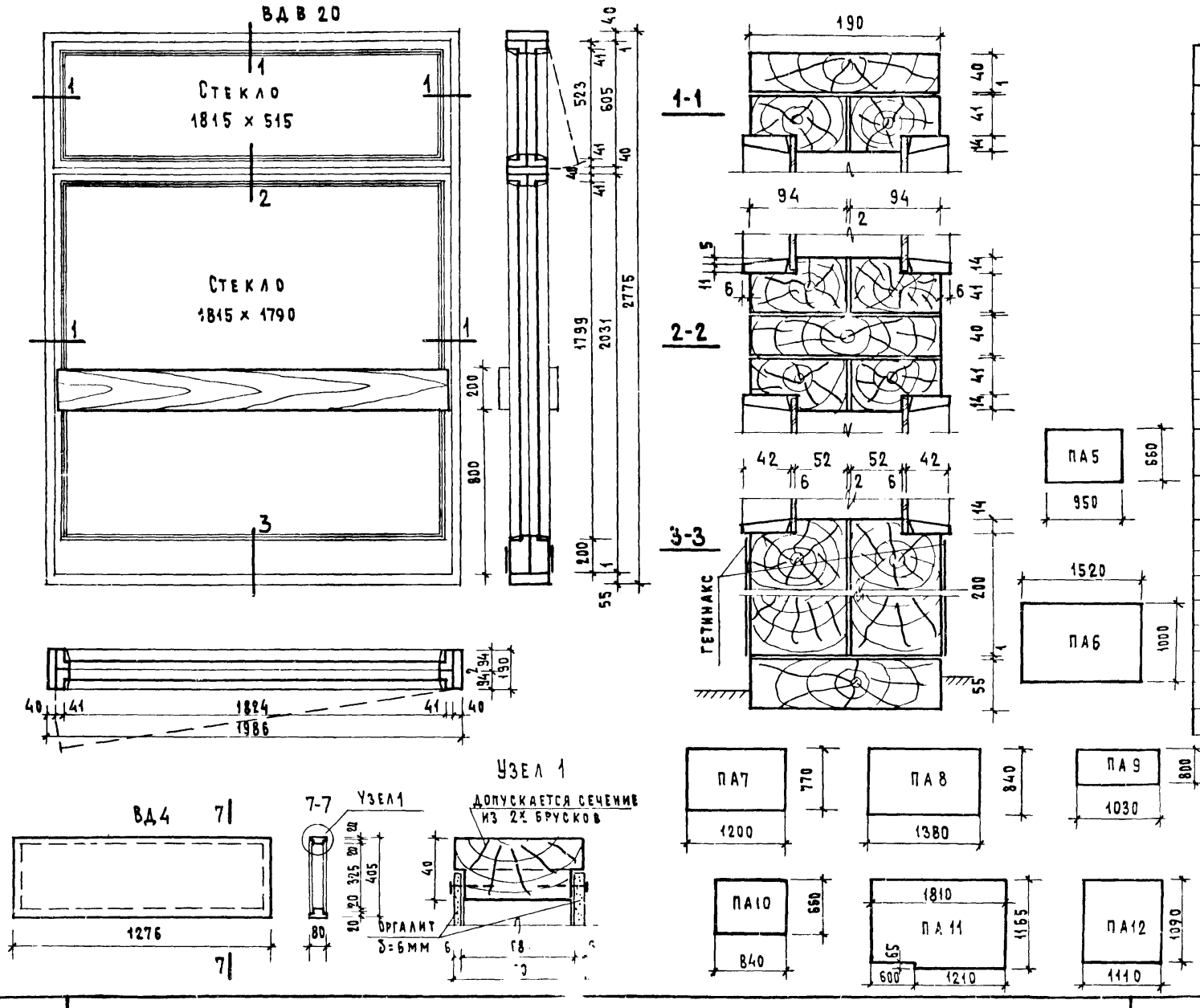

Спецификация на одно изделие			
Наименование		Расход материалов	
		ВДВ 20	ВД4
Древесина коробки	м³	0.31	0.2094
Побразная резина	м	10.08	—
Стекло оконное δ=6мм	м²	4.18	—
Доска 1860×200×35	шт	2	—
Оргалит	м³	—	0.006
Гвозди ℓ=30	шт	—	28
Гетинакс	м²	0.76	—
Петли ПИЦ 130 ГОСТ 5088-65		6шт.	—
Шпингалеты ШП ГОСТ 5090-65		2шт.	—
Ручка - скоба		1шт.	—

Спецификация на одну антресольную полку					
Марка	Матер	Размеры мм			Расход матер м²
		ℓ	δ	h	
ПА 5	ДСП	950	660	20	0.62
ПА 6	ДСП	1520	1000	20	1.52
ПА 7	ДСП	1200	770	20	0.84
ПА 8	ДСП	1380	840	20	1.16
ПА 9	ДСП	1030	400	20	0.41
ПА 10	ДСП	840	650	20	0.55
ПА 11	ДСП	1810	1165	20	2.11
ПА 12	ДСП	1110	1090	20	1.21

Примечания

1. Изготовление, приемку, хранение и транспортировку выполнять по ГОСТУ 475-70.
2. Расход древесины определен по черновым заготовкам.
3. Дверная вставка устанавливается над дверью Д14 л,п в одной плоскости с перегородкой толщиной 80мм.
4. Полки антресольные покрываются лаком или олифой за 2 раза

1972	Витраж входа ВДВ 20, вставка над дверью ВД4, полки ПА5, ПА6, ПА7, ПА8, ПА9, ПА10, ПА11 ПА12	Серия 85	Часть 10 / Раздел 10.3-1	Лист 5

Согласовано

Инв. N

Взамен

Дата

Гл. инж. маст. Л. Самойлов, Техник Г. Пахомова

Гл. арх. пр-та А. Масеева

Гл. инж. пр-та Е. Цукерман, Проверил Е. Цукерман

Рук. гр. инж. Н. Терехова, Копировал Э. Глазунова

Гл. инж. Ю. Эпельбаум, Гл. арх. Ю. Власова

Гл. инж. Ю. Эпельбаум, Гл. арх. Ю. Власова

Гл. арх. пр-та А. Масеева, Техник Г. Пахомова

Гл. инж. пр-та Е. Цукерман, Проверил Е. Цукерман

Рук. гр. инж. Н. Терехова, Копировал Э. Глазунова

г. Москва

Жилища

ЦНИИЭП

11350 03

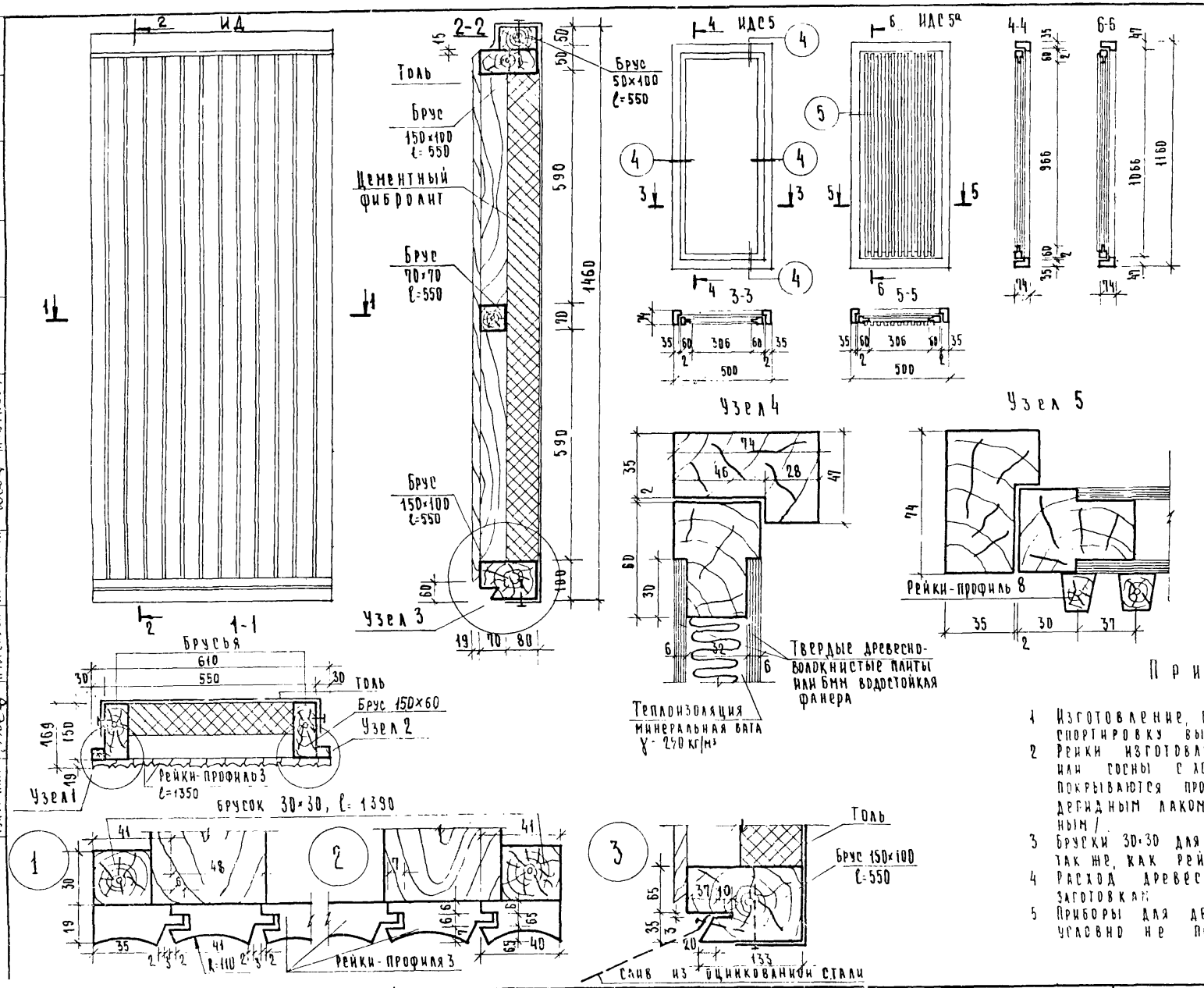

Спецификация				
Наименование изделий		ИД	ИДС5	ИДС5а
Древесина каркаса	м³	0.044	—	—
Древесина реек	м³	0.027	—	0.0048
Древесина коробки	м³	—	0.010	0.010
Древесина полотна	м³	—	0.006	0.006
Цементный фибролит толщ. 80мм	м²	0.55	—	—
Винты 3×40, ГОСТ 1490-60	кг	0.10	—	—
Фанера 6мм	м²	—	0.78	0.78
Теплоизоляция	м³	—	0.01	0.01
Завертки оконные врезные Г или ТК ГОСТ 5090-56	шт	—	2	2

Примечания

1. Изготовление, приемку, хранение и транспортировку выполнять по ГОСТу 475-70
2. Рейки изготовляются из лиственницы или сосны с хорошей текстурой и покрываются прозрачным мочевино-формальдегидным лаком /для сосны - пигментированным/
3. Бруски 30×30 для импоста ИД2 отделываются так же, как рейки
4. Расход древесины дан по черновым заготовкам
5. Приборы для дверных блоков ИДС-5, ИДС-5а условно не показаны

1971	Импост ИД. Блок дверной ИДС 5, ИДС 5а	Серия 85	Часть 10 / Раздел 10.3-1	Лист 6

11350-03

gost.e-ecolog.ru