ГОСКОМИТЕТ ПО ГРАЖДАНСКОМУ СТРОИТЕЛЬСТВУ И АРХИТЕКТУРЕ ПРИ ГОССТРОЕ СССР
ЦНИИЭП ЖИЛИЩА

И
10.2-1

СЕРИЯ 85

КИРПИЧНЫЕ ЖИЛЫЕ ДОМА С ПОПЕРЕЧНЫМИ НЕСУЩИМИ СТЕНАМИ

ЧАСТЬ 10

ИЗДЕЛИЯ ЗАВОДСКОГО ИЗГОТОВЛЕНИЯ

РАЗДЕЛ 10.2-1

ЛЕГКОБЕТОННЫЕ ИЗДЕЛИЯ - ПЕРЕГОРОДКИ

11350-02
ЦЕНА 0-96

gost.e-ecolog.ru

ЦЕНТРАЛЬНЫЙ ИНСТИТУТ ТИПОВОГО ПРОЕКТИРОВАНИЯ
ГОССТРОЯ СССР
Москва, А-445, Смольная ул. 22
Сдано в печать 3 II 1975 г.
573 Тираж 600 экз.

ПЕРЕЧЕНЬ ЧЕРТЕЖЕЙ

Наименование чертежа	NN листов	NN стр.
ПЕРЕЧЕНЬ ЧЕРТЕЖЕЙ	1	1
ГИПСОБЕТОННЫЕ ПЕРЕГОРОДКИ НОМЕНКЛАТУРА	2	2
ПЕРЕГОРОДКА ПГ-1	3	3
ПЕРЕГОРОДКА ПГ-2	4	4
ПЕРЕГОРОДКА ПГ-3	5	5
ПЕРЕГОРОДКИ ПГ-3б, ПГ-8А	6	6
ПЕРЕГОРОДКА ПГ-4	7	7
ПЕРЕГОРОДКА ПГ-5	8	8
ПЕРЕГОРОДКА ПГ-6	9	9
ПЕРЕГОРОДКА ПГ-6А	10	10
ПЕРЕГОРОДКА ПГ-7	11	11
ПЕРЕГОРОДКА ПГ-8	12	12
ПЕРЕГОРОДКА ПГ-9	13	13
ПЕРЕГОРОДКА ПГ-10	14	14
ПЕРЕГОРОДКА ПГ-11	15	15
ПЕРЕГОРОДКА ПГ-12	16	16
ПЕРЕГОРОДКА ПГ-13	17	17
ПЕРЕГОРОДКА ПГ-14	18	18
ПЕРЕГОРОДКА ПГ-15	19	19
ПЕРЕГОРОДКА ПГ-16	20	20
ПЕРЕГОРОДКА ПГ-17	21	21
ПЕРЕГОРОДКИ ПГ-28А, ПГ-33, ПГ-34, ПГ 28	22	22
ГИПСОБЕТОННЫЕ ПЕРЕГОРОДКИ. ДЕТАЛИ.	23	23
ПЕРЕГОРОДКИ САНУЗЛОВ. НОМЕНКЛАТУРА	24	24
ПЕРЕГОРОДКИ ПС-1, ПС-5	25	25
ПЕРЕГОРОДКИ ПС-1А, ПС-3А	26	26
ПЕРЕГОРОДКИ ПС-4, ПС-2	27	27
ПЕРЕГОРОДКИ ПС-3, ПС-6	28	28
ПЕРЕГОРОДКИ ПС-7 , ПС-7А	29	29
ПЕРЕГОРОДКИ ДЛЯ САНУЗЛОВ. ДЕТАЛИ	30	30

Перегородочные панели изготовляются из гипсобетона с объемный весом 1250-1400 кг/м³.

Предел прочности гипсобетона при сжатии не менее 35 кг/см².

Высота перегородочных панелей принята 255 см, исходя из высоты этажа 280 см и толщина панелей перекрытий 22 см.

Толщина панелеи перегородок принята 8 см. Внизу каждая панель имеет опорный брус сечением 80×40 мм для восприятия усилий при перевозке и монтаже.

На период транспортировки и монтажа в дверных проемах перегородок устанавливаются временные раскосы. Объем древесины раскосов в спецификацию не включен.

При наличии освоенной технологии рекомендуется изготовление панелей перегородок методом проката.

Номенклатура

Марка	Габариты мм			Объем гипсобет м³	Вес перегор. кг	Марка	Габариты мм			Объем гипсобет м³	Вес перегор кг
	толщ	длина	высота				толщ	длина	высота		
пг-1	80	5200	2550	1.04	1450	пг-13	80	3510	2550	0.71	994
пг-2	80	3810	2550	0.78	1090	пг-14	80	4000	2550	0.805	1130
пг 3	80	3250	2550	0.66	924	пг-15	80	2780	2550	0.57	800
пг 3 б	80	3250	2550	0.49	700	пг-16	80	1560	2550	0.314	440
пг-4	80	3510	2550	0.48	680	пг-17	80	4820	2550	0.96	1340
пг-5	80	2290	2550	0.32	448	пг-28а	80	3380	2550	0.45	650.3
пг-6	80	1400	2550	0.29	405	пг-33	80	600	2550	0.13	183
пг-6а	80	1400	2550	0.256	358	пг-34	80	1300	2550	0.26	365.5
пг-7	80	530	2550	0.108	152	пг-28	80	5380	2550	0.50	709.8
пг-8	80	1200	2550	0.24	340						
пг-8а	80	1200	2550	0.24	340						
пг-9	80	1860	2550	0.38	532						
пг-10	80	2530	2550	0.34	480						
пг-11	80	960	2550	0.193	274						
пг-12	80	3740	2550	0.55	770						

11350-02 3

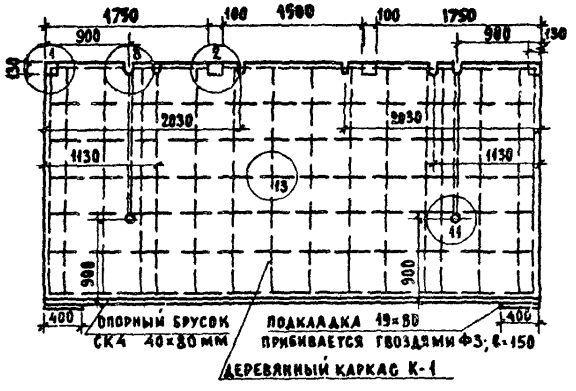

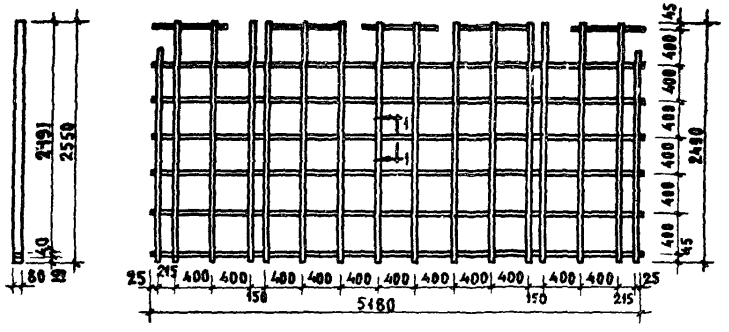

Каркас К-1

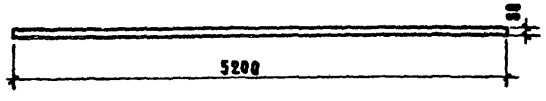

МАРКА	ОБЪЕМ ГИПСОБЕТОНА м³	ОБЪЕМ ДРЕВЕСИНЫ м³	ГВОЗДИ кг	ВЕС ПЕРЕГОРОДКИ кг
ПГ-1	1.04	0.0252	Ф5мм - 0.24 Ф1.8мм - 0.076	1450

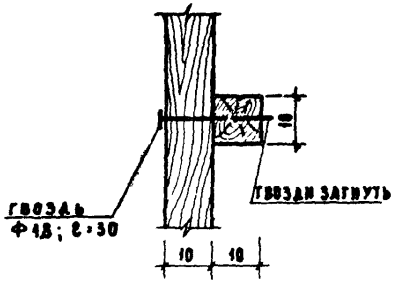

По 1-1

N N КАРК	НАИМЕНОВАНИЕ ЭЛЕМЕНТОВ	СЕЧЕНИЕ мм	ДЛИНА п.м	ОБЩИЙ ОБЪЕМ м³
К-1	РЕЙКА	10×10	76.0	0.0076
	ГВОЗДИ Ф1.8, ℓ=30 кг-0.076			

Примечания:

1. Материал перегородки гипсобетон с пределом прочности при сжатии 35 кг/см².
2. Детали перегородок см. лист 25

1970	Перегородка ПГ-1	Серия 85	Часть 10	Лист 3
			Раздел 10.2-1	

11350-02 4

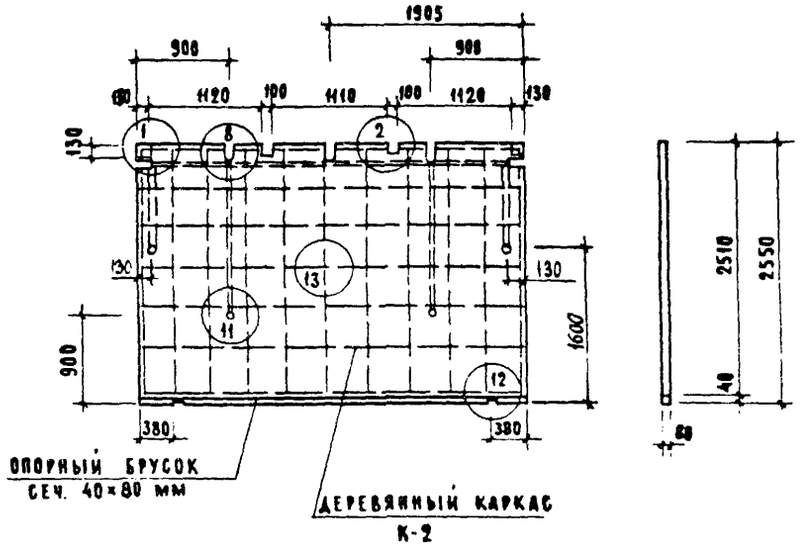

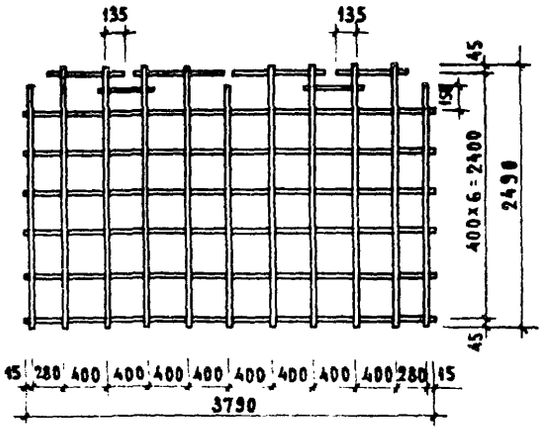

Каркас К-2

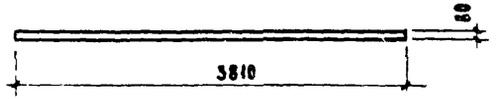

МАРК	ОБЪЕМ ГИПСОБЕТОНА м³	ОБЪЕМ ДРЕВЕСИНЫ м³	ГВОЗДИ КГ	ВЕС ПЕРЕГОРОДКИ КГ
ПГ-2	0.78	0.0472	Ф5мм-0.205 Ф1.8мм-0.048	1090

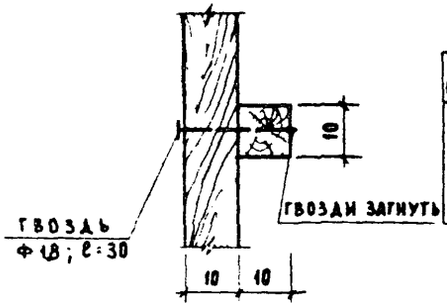

По 1-1

NN КАРК	НАИМЕНОВАНИЕ ЭЛЕМЕНТОВ	СЕЧЕНИЕ мм	ДЛИНА П.М.	ОБЩИЙ ОБЪЕМ м³
К-2	РЕЙКА	10×10	54.1	0.085
		ГВОЗДИ Ф1.8, ℓ=30; 0.048		

Примечания:

1. Материал перегородки - гипсобетон с пределом прочности при сжатии - 35 кг/см²
2. Детали перегородок см. лист 23

1970	Перегородка ПГ-2	Серия 85	Часть 10	Лист 4
			Раздел 10.2-1	

11350 02 5

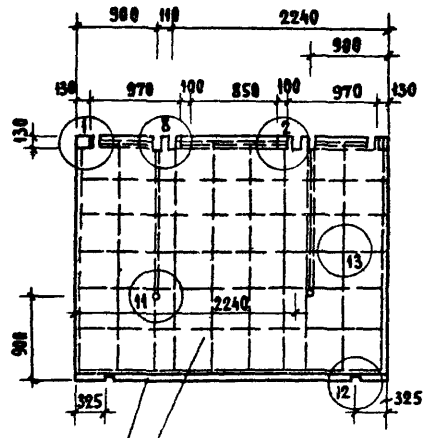

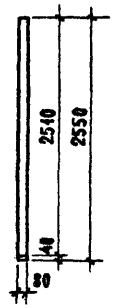

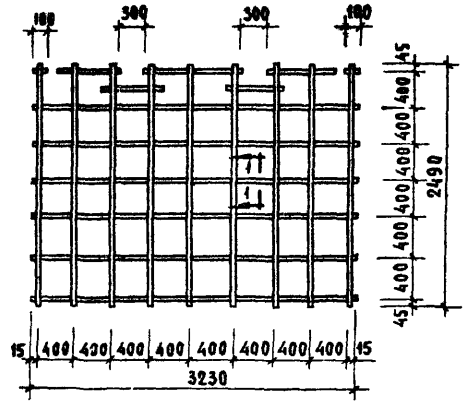

Каркас К-3

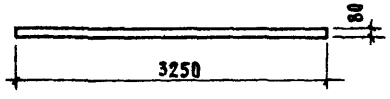

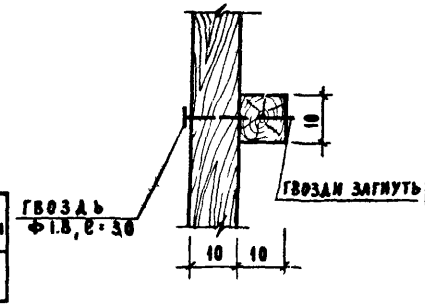

По 1-1

№ № карк	Наименование элементов	Сечение мм	Длина п. м	Общий объем м³
К-3	Рейка	10×10	47.5	0.0048
		Гвозди Ф1.8, l=30, 0.045		

Марка	Объем гипсобетона м³	Объем древесины м³	Гвозди кг	Вес перегородки кг
ПГ-3	0.665	0.0150	Ф5мм - 0.161 Ф1.8мм - 0.045	924

Примечания.

1. Материал перегородки гипсобетон с пределом прочности при сжатии 35 кг/см².
2. Детали перегородок см. лист 23

ПГ-3Б

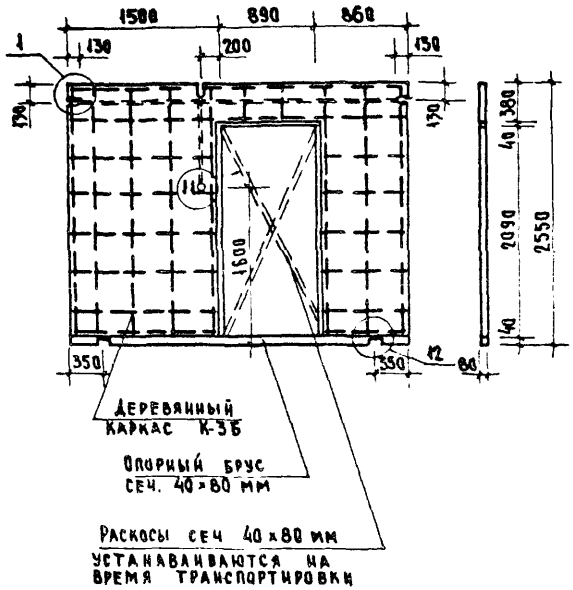

К-3Б

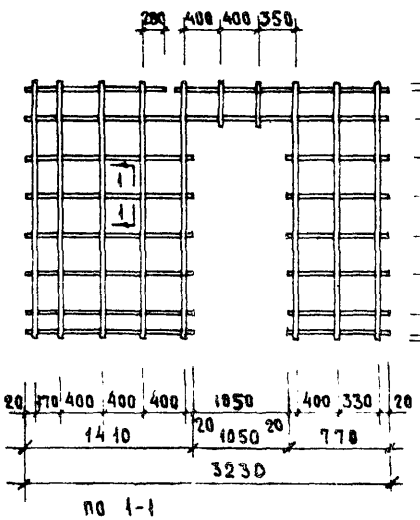

ПГ-8А

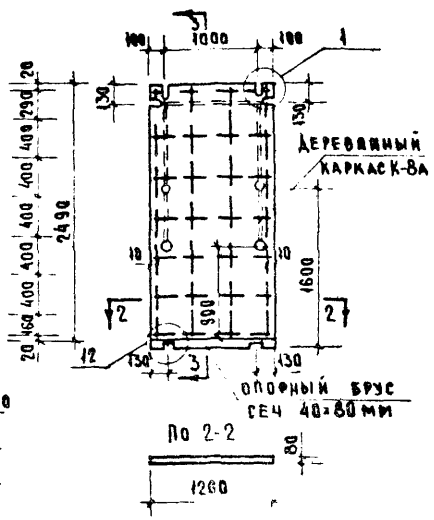

По 3-3

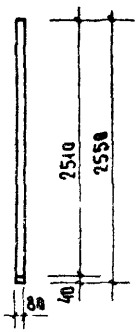

К-8А

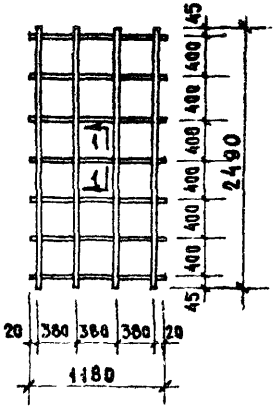

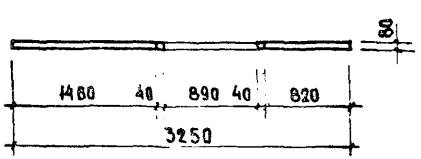

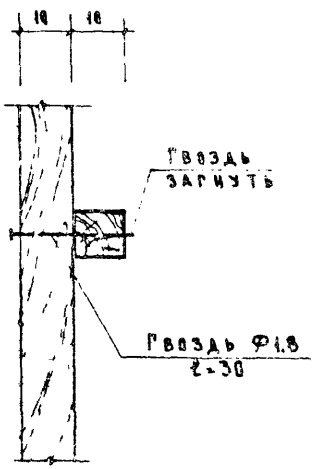

№ карк.	Наименование элементов	Сечение мм	Длина м.м.	Общий объем м³
К-3Б	Рейка	10×10	40.12	0.0040
	Гвозди	Ф1.8	ℓ=30	0.040

№ карк.	Наименование элементов	Сечение мм	Длина мм	Общий объем м³
К-8А	Рейка	10×10	18.2	0.0018
	Гвозди	Ф1.8	ℓ=30	0.019кг

Марка	Объем гипсобетона м³	Объем древесины м³	Гвозди кг	Вес перегородки кг
ПГ-8А	0.24	0.0056	Ф 5мм-0.05 Ф1.8мм-0.019	340
ПГ-3Б	0.49	0.031	Ф 5мм-0.47 Ф1.8мм-0.040	700

Примечания:

1. Материал перегородок - гипсобетон с пределом прочности при сжатии 35кг/см².
2. Детали перегородок см. лист 23

1970	Перегородки ПГ-3Б, ПГ-8А.	Серия 85	Часть 10	Лист 6
			Раздел 10.2-1	

11250 02

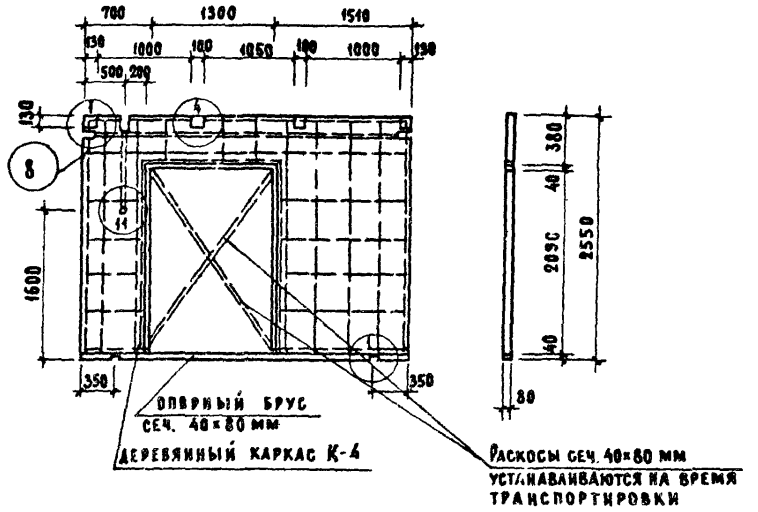

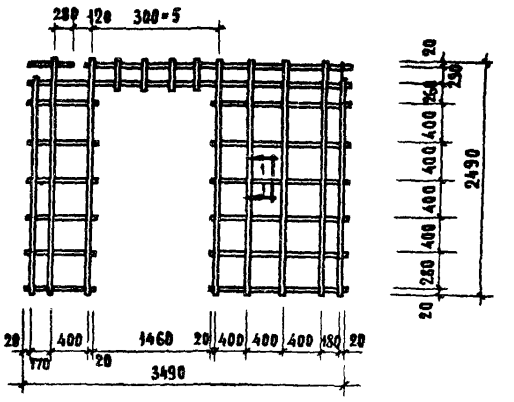

Каркас К-4

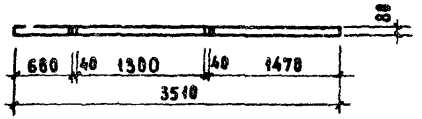

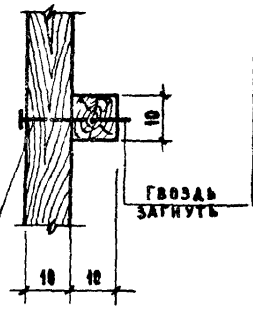

Гвоздь ф 4.8
ℓ = 50

По 1-1

N N карк.	Наименование элементов	Сечение мм	Длина п. м	Общий объем м³
К-4	Рейка	40×10	39.68	0.004
		Гвозди ф1.8, ℓ=30,		0.038

Марка	Объем гипсобетона м³	Объем древесины м³	Гвозди кг	Вес перегородки кг
ПГ4	0.48	0.03	ф5мм - 0.10 ф1.8мм - 0.038	680

Примечания:

1. Материал перегородки - гипсобетон с пределом прочности при сжатии 35 кг/см²
2. Детали перегородок см. лист 23

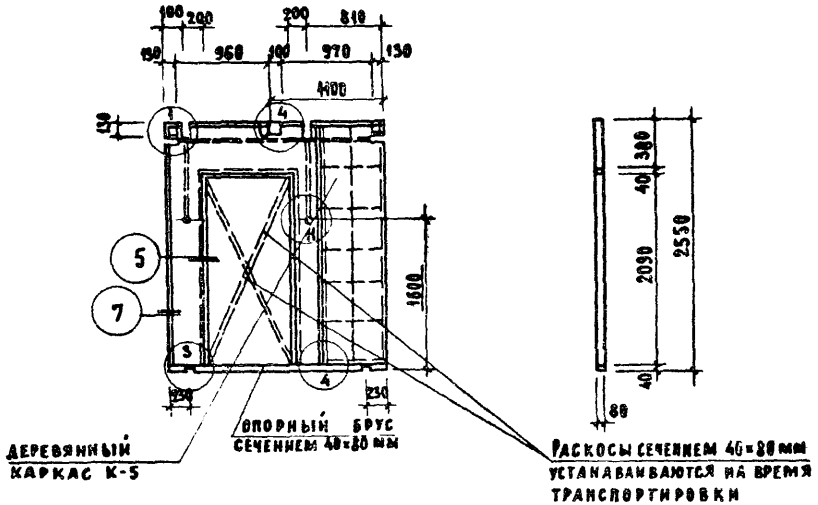

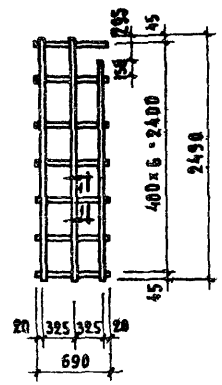

Каркас К-5

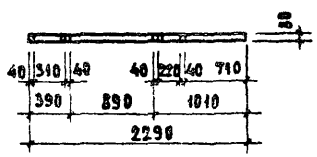

Марка	Объем гипсобетона м³	Объем древесины м³	Гвозди кг	Вес перегородки кг
ПГ5	0.30	0.044	ф5 мм - 0.057 ф5 мм - 0.658 ф1.8 мм - 0.048	448

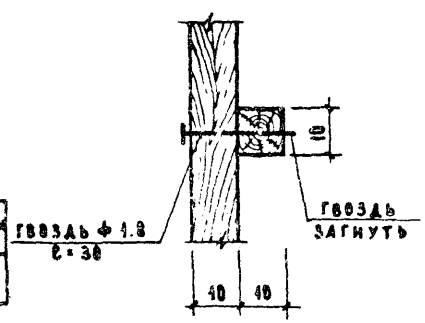

По 1-1

№№ карк	Наименование элементов	Сечение мм	Длина п. м	Общий объем м³
К-5	Рейка	10×10	12.30	0.0042
		Гвозди ф1.8, ℓ=30, 0.040		

Примечания.

1. Материал перегородки-гипсобетон с пределом прочности при сжатии 35 кг/см².
2. Детали перегородок см. лист 23

11350-02 9

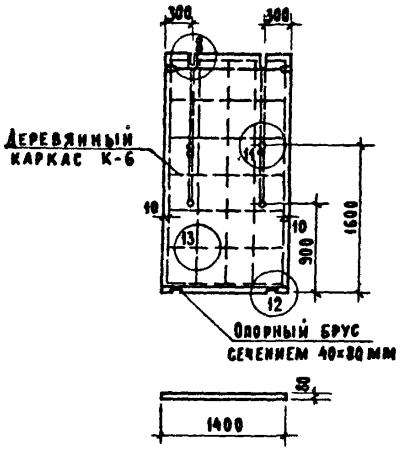

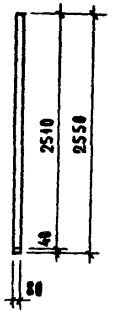

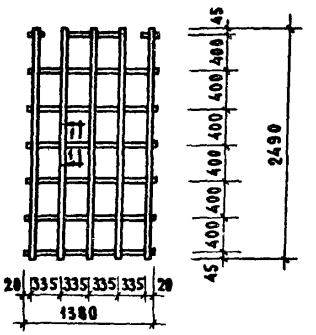

МАРКА	ОБЪЕМ ГИПСОБЕТОНА м3	ОБЪЕМ ДРЕВЕСИНЫ м3	ГВОЗДИ кг	ВЕС ПЕРЕГОРОДКИ кг
ПГ-6	0.29	0.0067	Ф5мм - 0.045 Ф1.8мм - 0.024	405

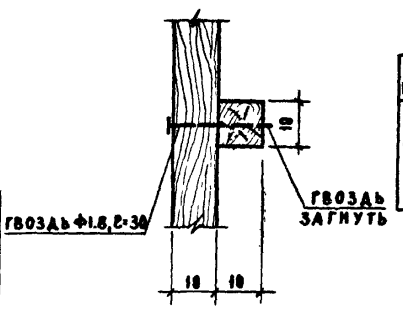

По 1-1

NN КАРК	НАИМЕНОВАНИЕ ЭЛЕМЕНТОВ	СЕЧЕНИЕ мм	ДЛИНА п.м	ОБЩИЙ ОБЪЕМ м³
К-6	РЕЙКА	10×18	22.1	0.0022
	ГВОЗДИ Ф1.8, ℓ=30, 0.024 кг			

Примечание.

1. Материал перегородки гипсобетон с пределом прочности при сжатии 35 кг/см.
2. Детали перегородок см. лист 23

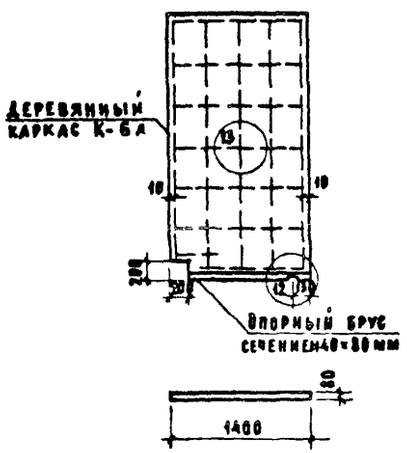

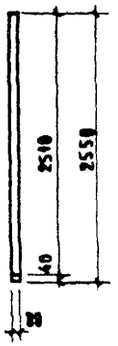

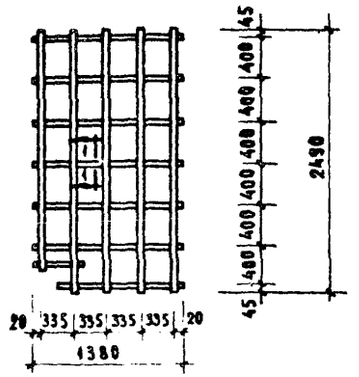

МАРКА	ОБЪЕМ ГИПСОБЕТОНА м³	ОБЪЕМ ДРЕВЕСИНЫ м³	ГВОЗДИ кг	ВЕС ПЕРЕГОРОДКИ кг
ПГ-6А	0.256	0.0067	ф5мм - 0.06 ф1.8мм - 0.025	358

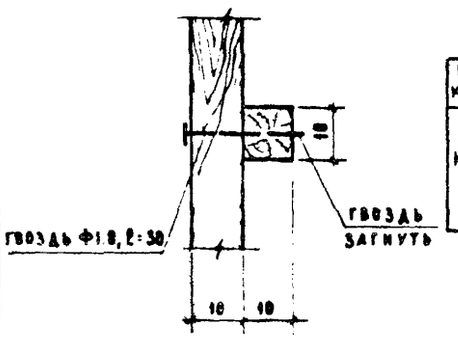

По 1-1

NN карк	Наименование элементов	Сечение мм	Длина п.м	Общий объем м³
К-6В	Рейка	10×10	22.1	0.0025
	Гвозди ф1.8, ℓ=30, 0.025 кг			

Примечание.

1. Материал перегородки гипсобетон с пределом прочности при сжатии 35 кг/см.
2. Детали перегородок см. лист 23

1970	Перегородка ПГ-6А	Серия 85	Часть 10	Лист 10
			Раздел 10.2-1	

11550-02 11

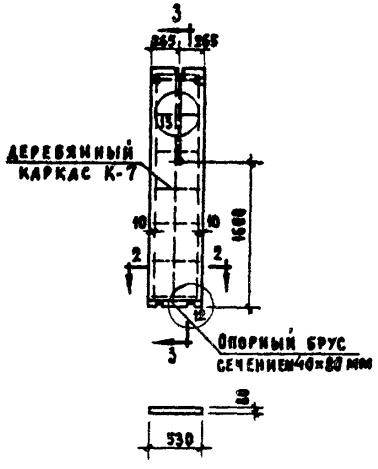

По 2-2



По 3-3

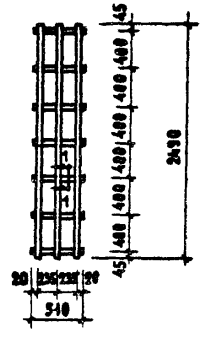

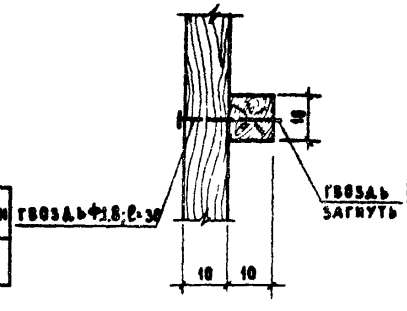

По 1-1

МАРКА	ОБЪЕМ ГИПСОБЕТОНА м³	ОБЪЕМ ДРЕВЕСИНЫ м³	ГВОЗДИ КГ	ВЕС ПЕРЕГОРОДКИ КГ
ПГ-7	0.108	0.0028	Ф5мм - 0.03 Ф1.8мм - 0.015	152

N N КАРК.	НАИМЕНОВАНИЕ ЭЛЕМЕНТОВ	СЕЧЕНИЕ мм	ДЛИНА П.М	ОБЩИЙ ОБЪЕМ м³
К-7	РЕЙКА	10×16	11.04	0.0011
	ГВОЗДИ Ф18, ℓ=30, 9.015 кг			

ПРИМЕЧАНИЕ.

1. МАТЕРИАЛ ПЕРЕГОРОДКИ ГИПСОБЕТОН С ПРЕДЕЛОМ ПРОЧНОСТИ ПРИ СЖАТИИ 35 кг/см.
2. ДЕТАЛИ ПЕРЕГОРОДОК СМ. ЛИСТ 23

1970	ПЕРЕГОРОДКА ПГ-7	СЕРИЯ 85	ЧАСТЬ 10 РАЗДЕЛ 10.2-1	ЛИСТ 11

11350-02 12

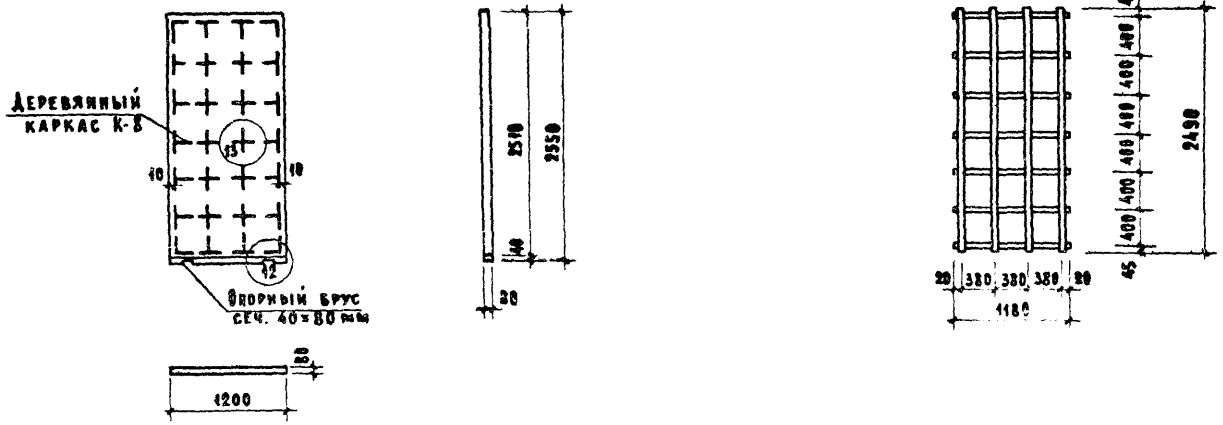

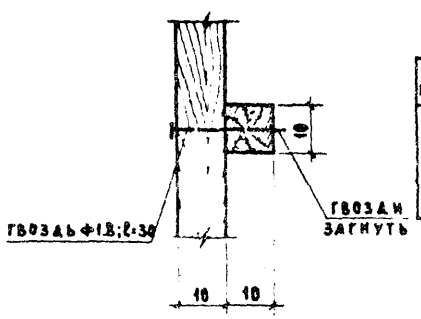

По 1-1

№ № карк.	Наименование элементов	Сечение мм	Длина п. м	Общий объем м³
К-8	Рейка	10×10	18.2	0.0048
	Гвозди Ф 1.8; ℓ=30; 0.019 кг			

Марка	Объем гипсобетона м³	Объем древесины м³	Гвозди кг	Вес перегородки кг
ПГ-8	0.24	0.0056	Ф5 мм 0.06 Ф1.8 мм 0.019	340

Примечание:

1. Материал перегородки гипсобетон с пределом прочности при сжатии 35 кг/см.
2. Детали перегородок см. лист 23

11350 01 12

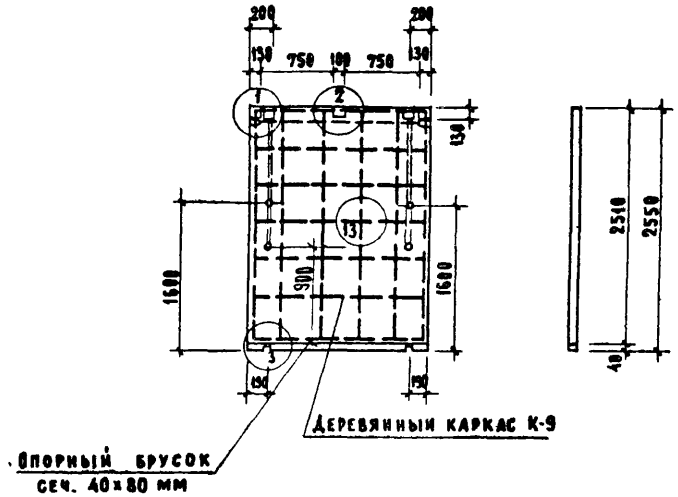

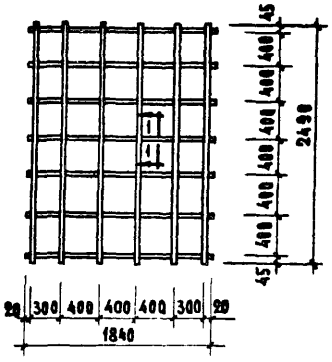

Каркас К-9

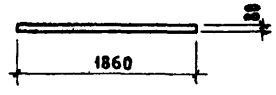

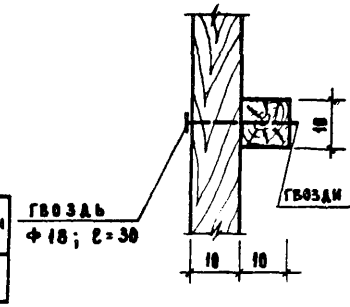

По 1-1

NN карк	Наименование элементов	Сечение мм	Длина п.м	Общий объем м³
К-9	Рейка	10×10	27.8	0.0028
		Гвозди Ф1.8; ℓ=30; 0.026		

Марка	Объем гипсобетона м³	Объем древесины м³	Гвозди кг	Вес перегородки кг
ПГ-9	0.38	0.009	Ф5 мм - 0.10 Ф1.8 мм - 0.026	532

Примечания:

1. Материал перегородки гипсобетон с пределом прочности при сжатии 35 кг/см²
2. Детали перегородок см. лист 23

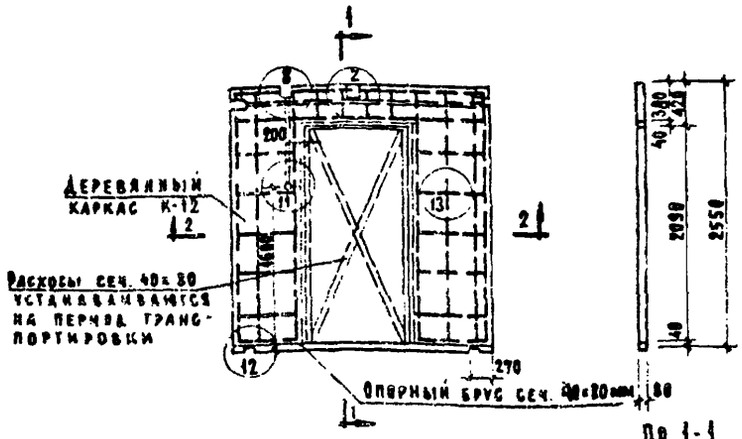
Деревянный каркас К-12
Распоры сеч. 40×80 устанавливаются на период транспортировки
Опорный брус сеч. 80×80 мм
270
80
2550
2090
40
130
200
1660
1040
12
13
2
1
1
2
2
2

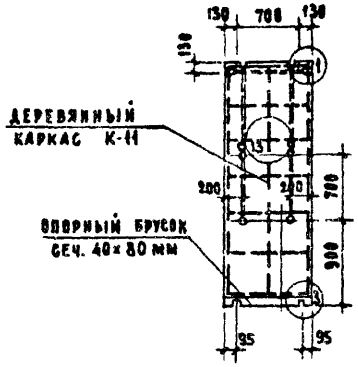



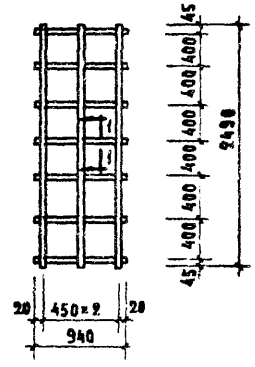

Каркас К-11

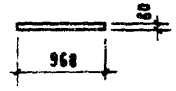

Марка	Объем гипсобетона м³	Объем древесины м³	Гвозди кг	Вес перегородки кг
ПГ-11	0.193	0.0045	Ф5мм-0.068 Ф1.8мм-0.013	274

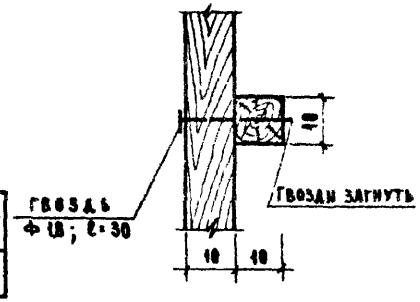

По 1-1

№№ карк.	Наименование элементов	Сечение мм	Длина п. м	Общий объем м³
П 11	Рейка	10×10	14.0	0.0044
		Гвозди Ф1.8; ℓ=30; 0.013		

Примечания:

1. Материал перегородки гипсобетон с пределом прочности при сжатии 35 кг/см².
2. Детали перегородок см. лист 23

1970	Перегородка ПГ-11	Серия 85	Часть 10 Раздел 10.2-1	Лист 15

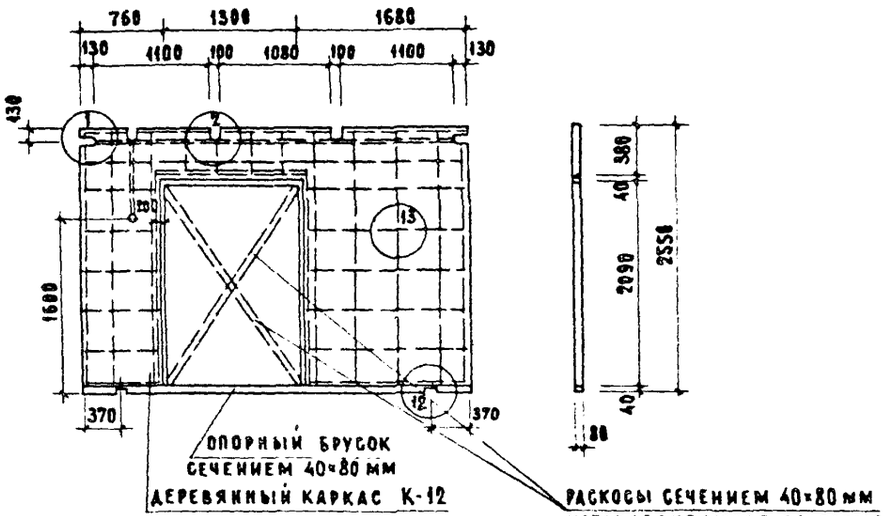

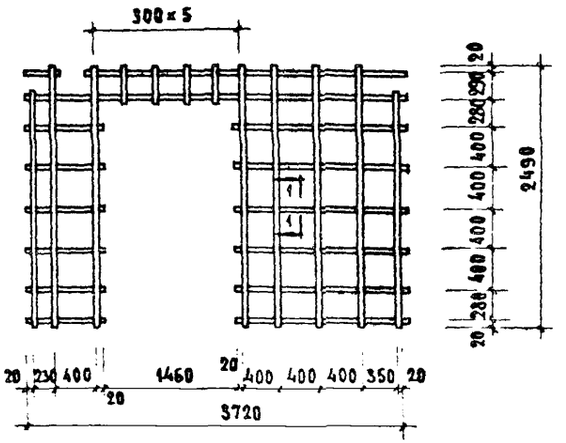

Каркас К-12

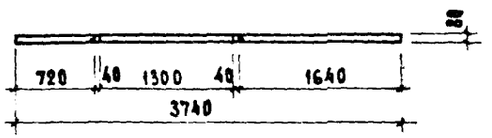

МАРКА	ОБЪЕМ ГИПСОБЕТОНА м³	ОБЪЕМ ДРЕВЕСИНЫ м³	ГВОЗДИ кг	ВЕС ПЕРЕГОРОДКИ кг
ПГ 12	0.55	0.031	Ф5мм 0.69 Ф5мм 0.23 Ф1.8мм 0.03	770

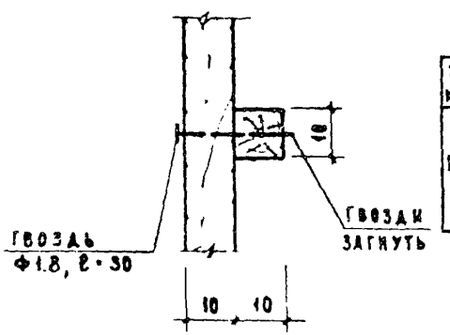

По 1-1

№ № КАРК	НАИМЕНОВАНИЕ ЭЛЕМЕНТОВ	СЕЧЕНИЕ мм	ДЛИНА п.м.	ОБЩИЙ ОБЪЕМ м³
К-12	РЕЙКА	10×10	42.24	0.004
		ГВОЗДИ Ф1.8, ℓ=30; 0.03		

Примечания:

1. Материал перегородки - гипсобетон с пределом прочности при сжатии 35 кг/см².
2. Детали перегородок см. лист 23

1970	Перегородка ПГ-12	Серия 85	Часть 10 Раздел 10.2-1	Лист 16

11350 02 11

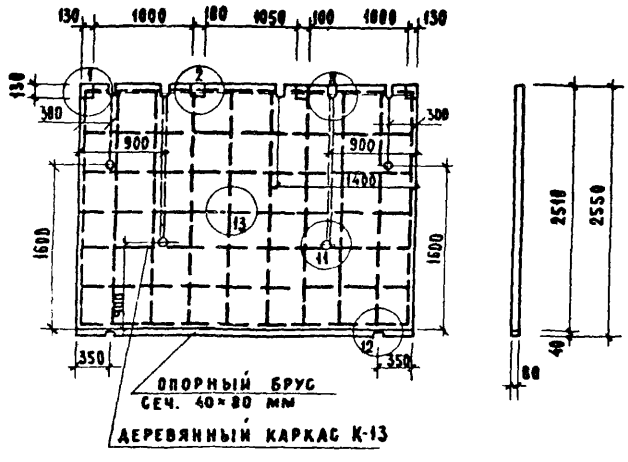

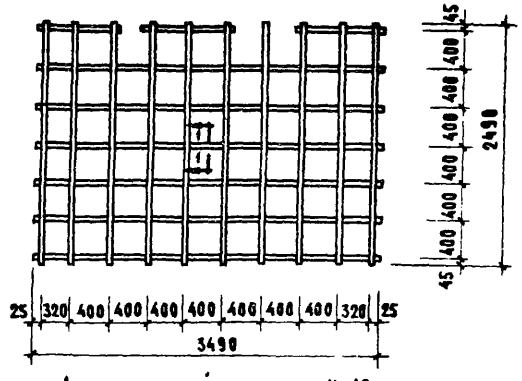

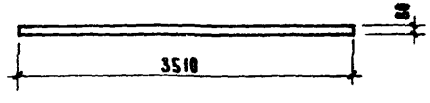

Марка	Объем гипсобетона м³	Объем древесины м³	Гвозди кг	Вес перегородки кг
ПГ 13	0.710	0.0163	ф5мм-0.182 ф1.8мм-0.047	994

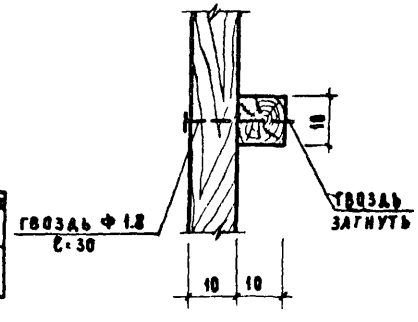

По 1-1

№ № карк.	Наименование элементов	Сечение мм	Длина п.м	Общий объем м³
К-13	Рейка	10×10	49.7	0.00505
		Гвозди ф1.8, ℓ=30; 0.045 кг		

Примечания:

1. Материал перегородки - гипсобетон с пределом прочности при сжатии 35 кг/см².
2. Детали перегородок см. лист 23

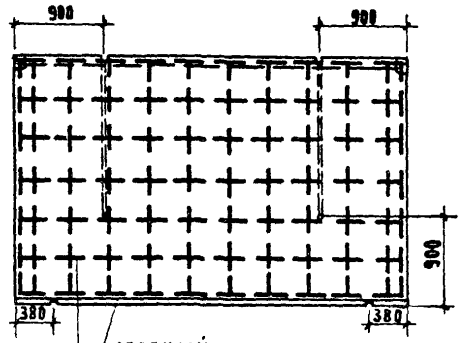

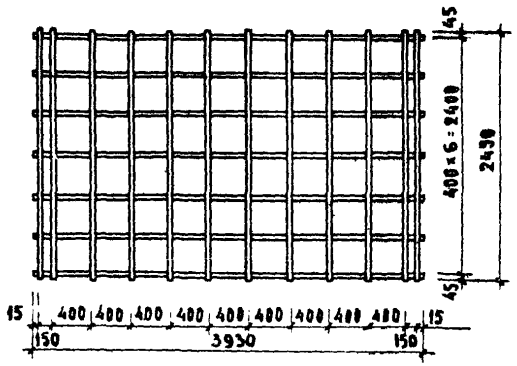

Деревянный каркас К-14

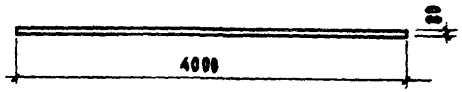

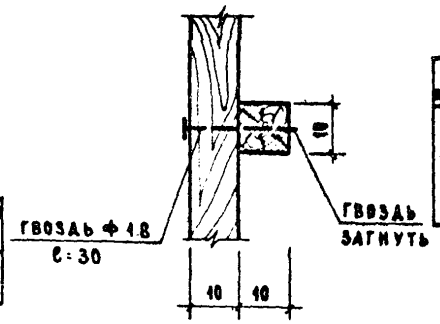

По 1-1

№ № каркас	Наименование элементов	Сечение мм	Длина п.м	Общий объем м³
К-14	Рейка	10×10	57.40	0.0057
	Гвозди ф 1.8; ℓ = 30			

Марка	Объем гипсобетона м³	Объем древесины м³	Гвозди кг	Вес перегородки кг
ПГ-14	0.805	0.0185	ф5 мм - 0.18 ф1.8 мм - 0.05	1130

Примечание.

1. Материал перегородки - гипсобетон с пределом прочности при сжатии 35 кг/см².
2. Детали перегородок см. лист 23

1135 0-02 19

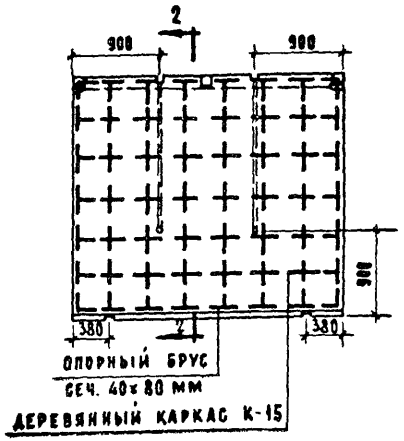

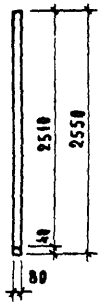

По 2-2

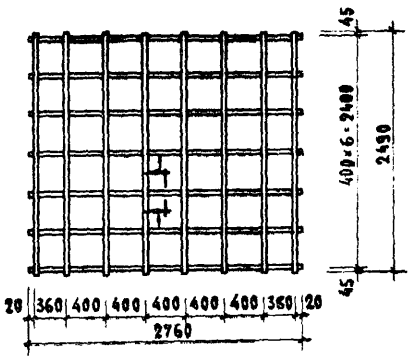

Каркас К-15

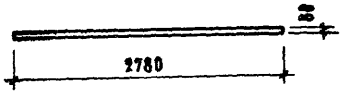

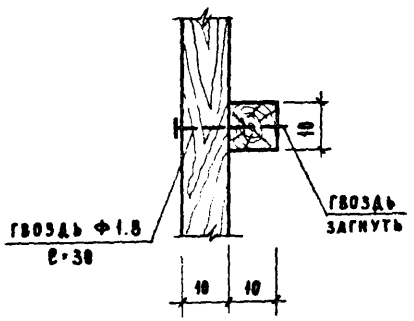

По 1-1

NN карк.	Наименование элементов	Сечение мм	Длина п.м	Общий объем м³
К-15	Рейка	10×10	38.44	0.0039
	Гвозди Ф1.6; ℓ=30			

Марка	Объем гипсобетона м³	Объем древесины м³	Гвозди кг	Вес перегородки кг
ПГ-15	0.57	0.0127	Ф5мм-0.14 Ф1.8мм-0.03	800

Примечание:

1. Материал перегородки - гипсобетон с пределом прочности при сжатии 35 кг/см².
2. Детали перегородок см. лист 23

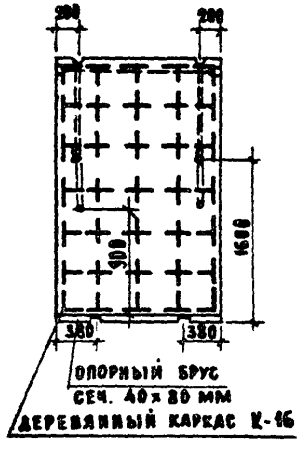

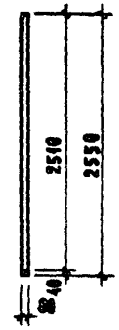

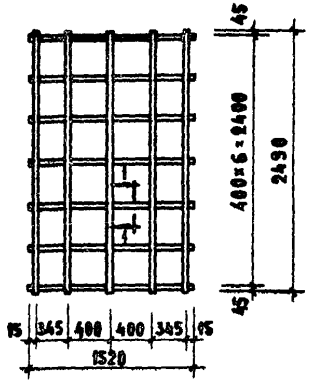

КАРКАС К-16

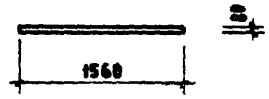

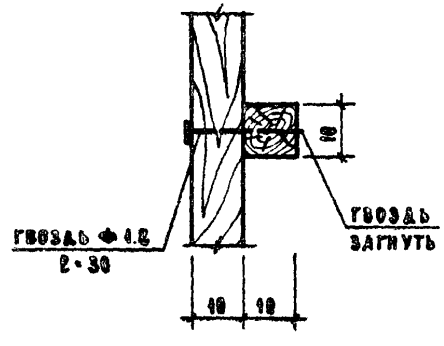

По 1-1

МАРКА	ОБЪЕМ ГИПСОБЕТОНА $м^3$	ОБЪЕМ ДРЕВЕСИНЫ $м^3$	ГВОЗДИ КГ	ВЕС ПЕРЕГОРОДКИ КГ
ПГ-16	0.314	0.0074	Ф5 ММ - 0.08 Ф1.8ММ - 0.03	440

N N КАРК	НАИМЕНОВАНИЕ ЭЛЕМЕНТОВ	СЕЧЕНИЕ ММ	ДЛИНА П.М.	ОБЩИЙ ОБЪЕМ $м^3$
К-16	РЕЙКА	10×10	23.37	0.0024
		ГВОЗДИ Ф18; ℓ=30		

Примечания:

1. Материал перегородки- гипсобетон с пределом прочности при сжатии 35 кг/см².
2. Детали перегородок см. лист 23

1970	Перегородка ПГ-16	СЕРИЯ 85	ЧАСТЬ 10 РАЗДЕЛ 10.2-1	ЛИСТ 20

11350-02 21

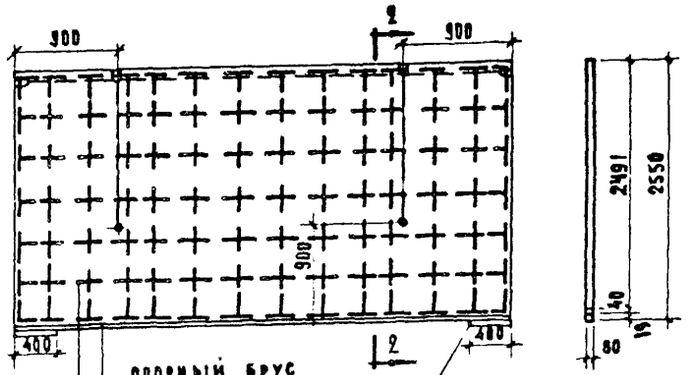

По 2-2

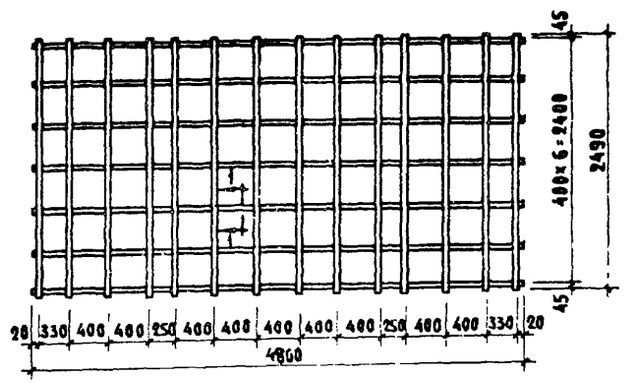

Каркас К-17

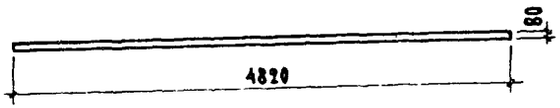

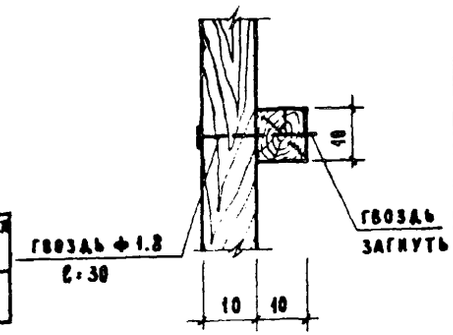

По 1-1

NN карк.	Наименование элементов	Сечение мм	Длина п.м.	Общий объем м³
К-17	Рейка	10×10	70.18	0.087
		гвозди ф1.8; ℓ=30		

Марка	Объем гипсобетона м³	Объем древесины м³	Гвозди кг	Вес перегородки кг
ПГ-17	0.96	0.0214	ф5мм - 0.23 ф1.8мм 0.06	1340

Примечание:

1. Материал перегородки гипсобетон с пределом прочности при сжатии 35 кг/см².
2. Детали перегородок см. лист 23

ПГ-28
ПГ-28А

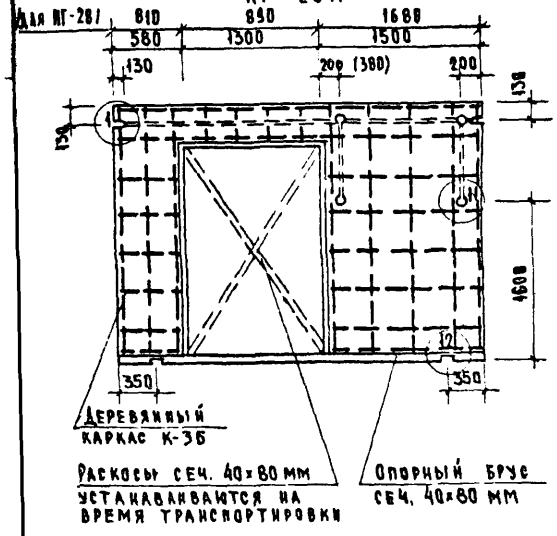

К-28
К-28А

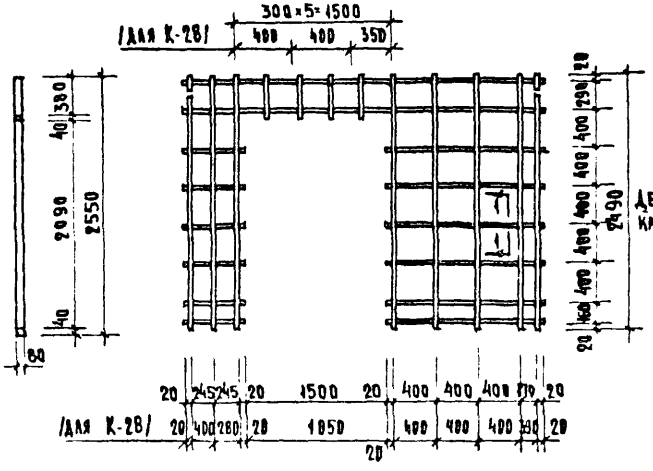

ПГ-33

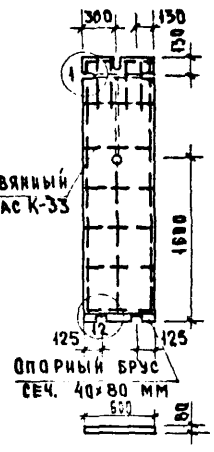

К-33

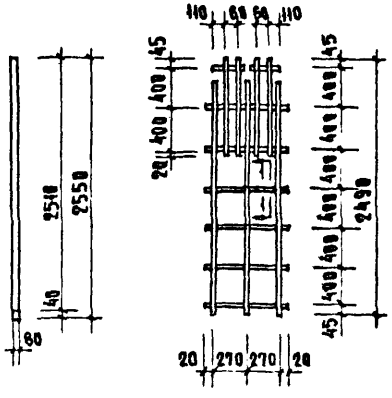

ПГ-34

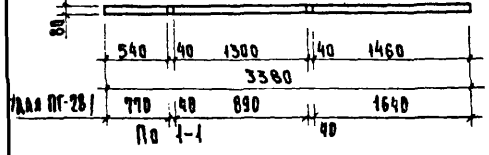

К-34

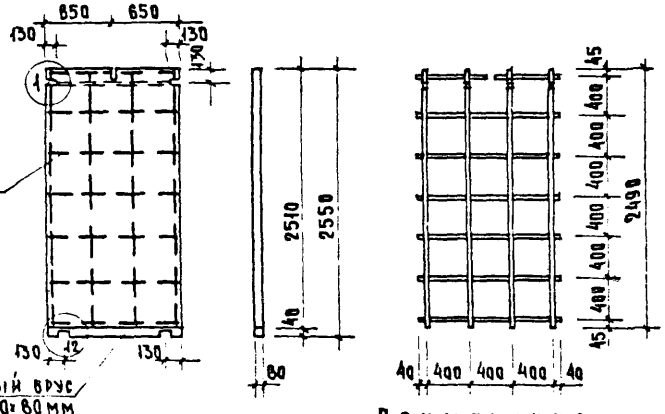

Марка	Объем гипсобетона м³	Объем древесины м³	Гвозди кг	Вес перегородки кг
ПГ-28	0.50	0.0333	Ф1.8 - 0.049 Ф5 - 0.470	709.0
ПГ-28А	0.45	0.033	Ф1.8 - 0.049 Ф5 - 0.47	635.0
ПГ-33	0.12	0.0033	Ф1.8 - 0.010 Ф5 - 0.05	168.0
ПГ-34	0.26	0.006	Ф1.8 - 0.020 Ф5 - 0.10	365.5

№ карк.	Наименование элементов	Сечение мм	Длина мм	Общий объем м³
К-28А	Рейка	10×10	39.52	0.0039
	Гвозди	Ф1.8	ℓ=30	0.049
К-33	Рейка	10×10	13.00	0.0013
	Гвозди	Ф1.8	ℓ=30	0.010
К-34	Рейка	10×10	18.64	0.0018
	Гвозди	Ф1.8	ℓ=30	0.020
К-28	Рейка	10×10	41.16	0.0042
	Гвозди	Ф1.8	ℓ=30	0.0490

Примечания

1. Материал перегородок - гипсобетон с пределом прочности при сжатии 35 кг/см²
2. Детали перегородок см. лист 23

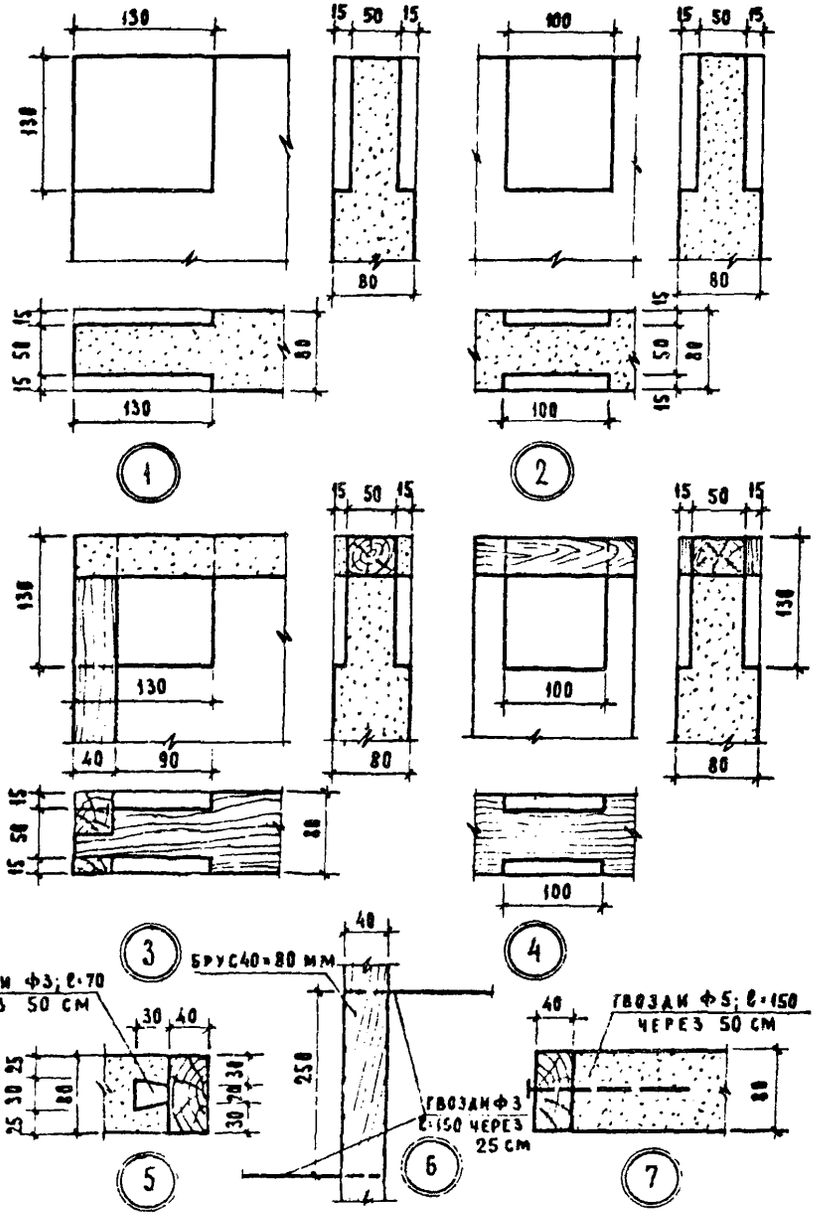

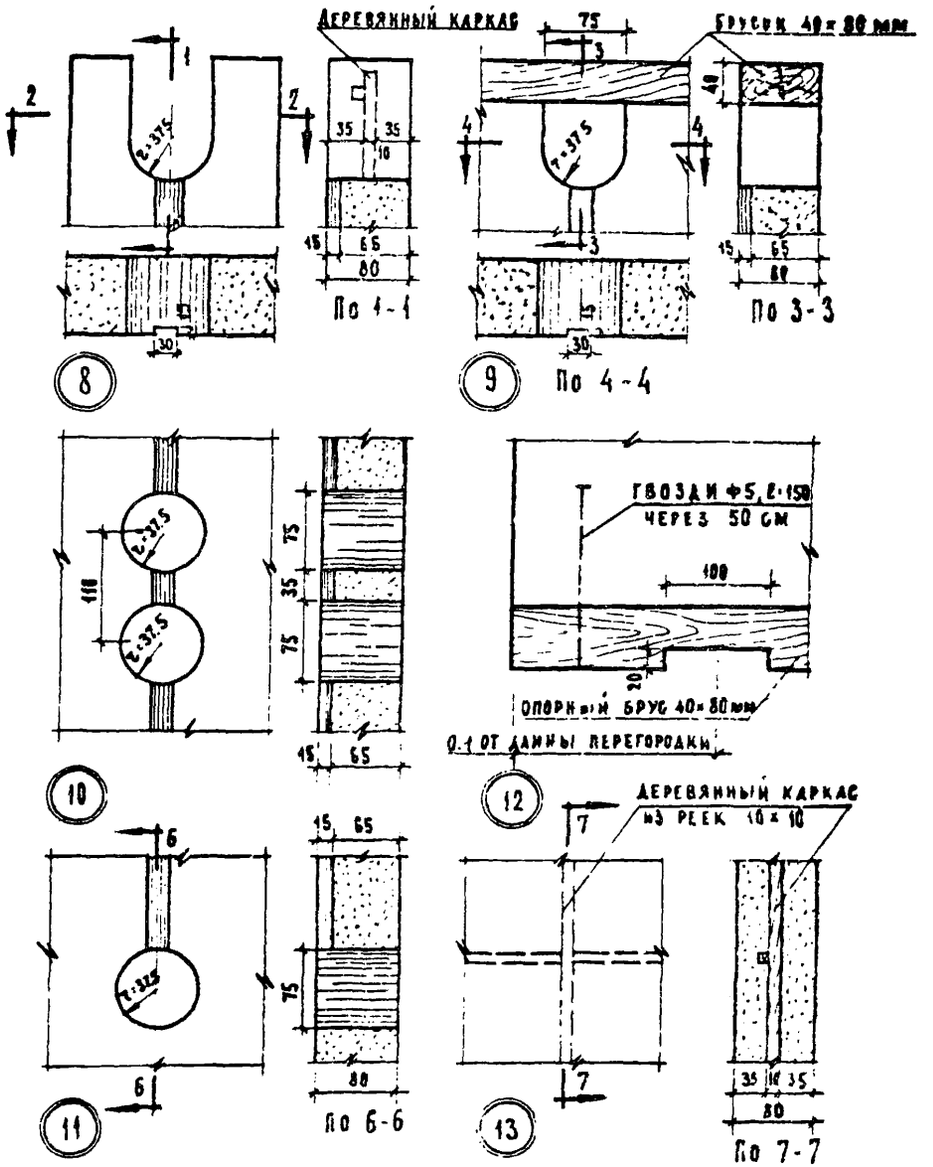

1970	Гипсобетонные перегородки. Детали.	Серия 85	Часть 10 Раздел 10.2-1	Лист 23

11350-02

Указания по керамзитобетонным перегородкам.

Перегородочные панели изготовляются из керамзитобетона с объемным весом 1600 кг/м³, марки „50".
Панели армируются стальными рулонными сетками.
Изготовление, приемка, хранение, транспортирование и монтаж перегородок должны осуществляться в соответствии с действующими ТУ.
Перегородки марки ПС-1, 1А, 5, 7, 7А – для раздельного санузла; марки ПС-3, ПС-3а, ПС-4 – для совмещенного санузла.

Номенклатура					
Марка	Габариты мм			Объем керамз. бетона м³	Вес перегор. кг
	Толщина	Длина	Высота		
ПС-1	60	1570	2550	0.22	352
ПС-1А	60	1570	2550	0.24	387
ПС-2	60	1900	2550	0.20	320
ПС-3	60	1770	2550	0.25	400
ПС-3А	60	1770	2550	0.27	435
ПС-4	60	1920	2550	0.20	320
ПС-5	60	1500	2500	0.23	370
ПС-6	60	2720	2550	0.41	661
ПС-7А	60	2000	2550	0.306	494
ПС-7	60	2000	2550	0.288	475

11550 09

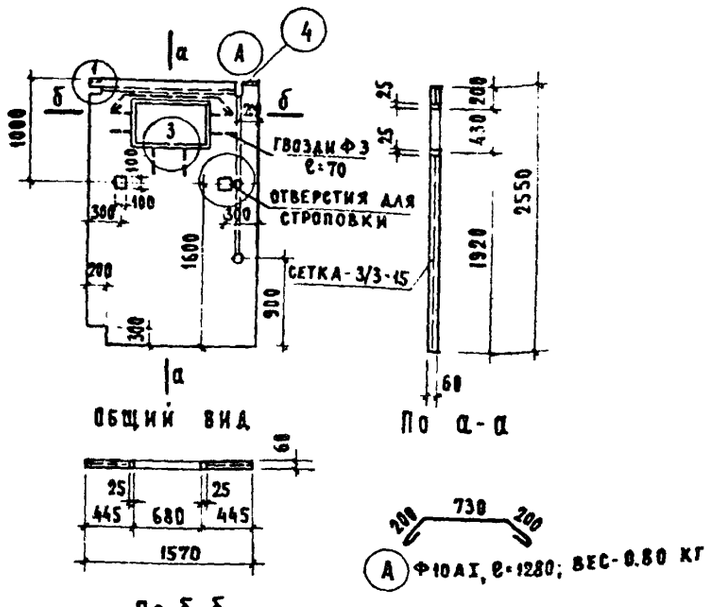

МАРКА	ОБЪЕМ КЕРАМЗИТОБЕТОНА м³	ОБЪЕМ ДРЕВЕСИНЫ м³	РАСХОД СТАЛИ КГ	ВЕС ПЕРЕГОРОДКИ КГ
ПС-1	0.22	0.0036	СЕТКА - 2.45 ГВОЗДИ - 0.032 Ф10АI - 0.80 ЗАКЛ. ДЕТ. - 0.410	352

Примечания:

1. Материал панелей керамзитобетон марки „50" с объемным весом не более 1600 кг/м³
2. Панель армируется рулонными сетками 3/3-15 с поперечной рабочей арматурой по ГОСТ 8478-66.
3. Изготовление, приемка, хранение, транспортирование и монтаж перегородок должны осуществляться в соответствии с действующими ТУ.
4. Детали перегородок см. лист 30.

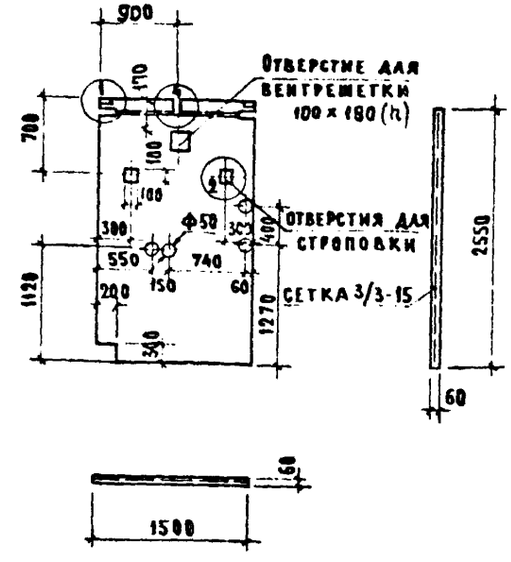

МАРКА	ОБЪЕМ КЕРАМЗИТОБЕТОНА м³	ОБЪЕМ ДРЕВЕСИНЫ м³	РАСХОД СТАЛИ КГ	ВЕС ПЕРЕГОРОДКИ КГ
ПС-5	0.23	—	СЕТКА - 2.60 ЗАКЛ. ДЕТ. - 0408	370

Примечания:

1. Материал панелей-керамзитобетон марки „50" с объемным весом не более 1600 кг/м³.
2. Панель армируется рулонными сетками 3/3-15 с поперечной рабочей арматурой по ГОСТ 8478-66
3. Изготовление, приемка, хранение, транспортирование и монтаж перегородок должны осуществляться в соответствии с действующими ТУ.
4. Детали перегородок см. лист 30.

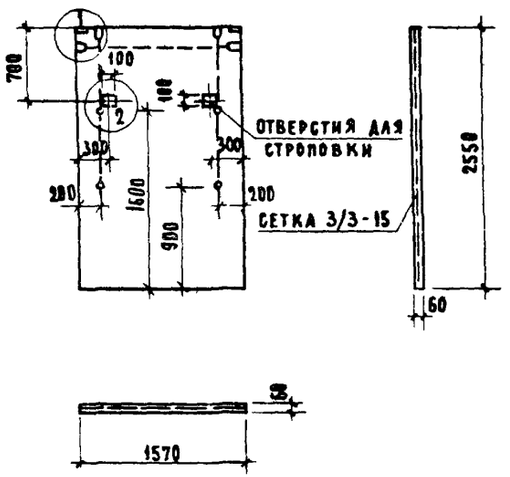

МАРКА	ОБЪЕМ КЕРАМЗИТОБЕТОНА м³	РАСХОД СТАЛИ КГ	ВЕС ПЕРЕГОРОДКИ КГ
ПС-1А	0.24	СЕТКА - 2.72 ЗАКЛ. ДЕТ. 0.408	387

Примечания:

1. Материал панелей - керамзитобетон марки „50" с объемным весом не более 1600 кг/м³.
2. Панель армируется рулонными сетками 3/3-15 с поперечной рабочей арматурой по ГОСТ 8478-66.
3. Изготовление, приемка, хранение, транспортирование и монтаж перегородок должны осуществляться в соответствии с действующими ТУ.
4. Детали перегородок см. лист 30

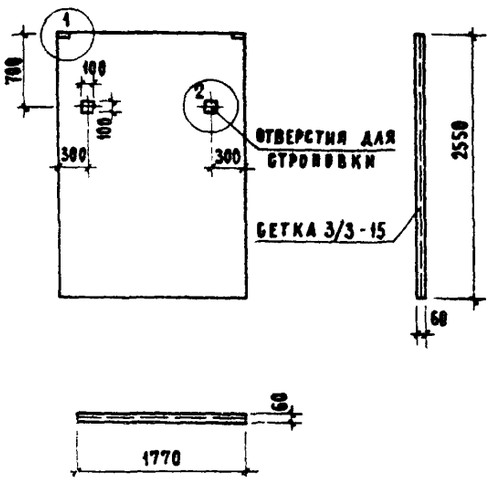

МАРКА	ОБЪЕМ КЕРАМЗИТОБЕТОНА м³	РАСХОД СТАЛИ КГ	ВЕС ПЕРЕГОРОДКИ КГ
ПС-3А	0.27	СЕТКА - 3.07 ЗАКЛ. ДЕТ. - 0.408	435

Примечания:

1. Материал панелей - керамзитобетон марки „50" с объемным весом не более 1600 кг/м³.
2. Панель армируется рулонными сетками 3/3-15с поперечной рабочей арматурой по ГОСТ 8478-66.
3. Изготовление, приемка, хранение, транспортирование и монтаж перегородок должны осуществляться в соответствии с действующими ТУ.
4. Детали перегородок см. 30

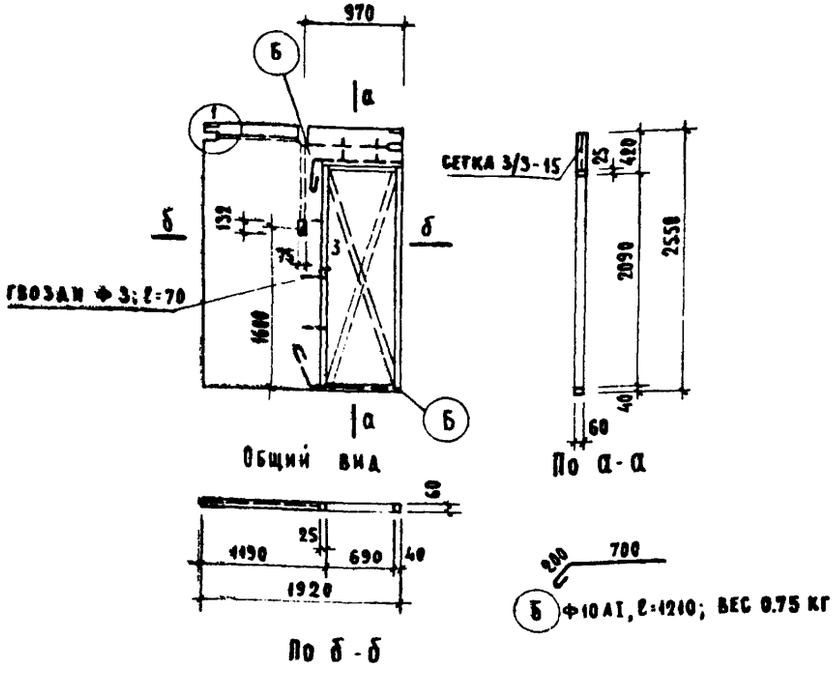

МАРКА	ОБЪЕМ КЕРАМЗИТОБЕТОНА м³	ОБЪЕМ ДРЕВЕСИНЫ м³	РАСХОД СТАЛИ кг	ВЕС ПЕРЕГОРОДКИ кг
ПС-4	0.20	0.009	СЕТКА - 2.18 ГВОЗДИ - 0.03 Ф10 AI - 1.50 ЗАКЛ. ДЕТ. - 0.408	320

Примечания:

1. Материал панелей-керамзитобетон марки „50" с объемный весом не более 1600 кг/м³.
2. Панель армируется рулонными сетками 3/3-15 с поперечной рабочей арматурой по ГОСТ 8478 66
3. Изготовление, приемка, хранение, транспортирование и монтаж перегородок должны осуществляться в соответствии с действующими ТУ.
4. Раскосы в проеме, показанные пунктиром, устанавливаются на период транспортирования.
5. Детали перегородок см лист 30

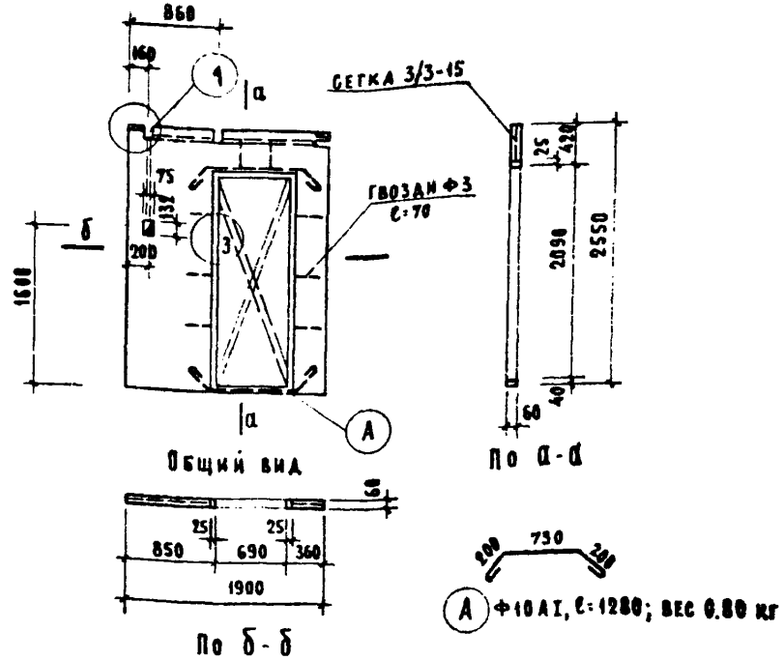

МАРКА	ОБЪЕМ КЕРАМЗИТОБЕТОНА м³	ОБЪЕМ ДРЕВЕСИНЫ м³	РАСХОД СТАЛИ кг	ВЕС ПЕРЕГОРОДКИ кг
ПС-2	0.20	0.009	СЕТКА - 2.18 ГВОЗДИ - 0.03 Ф10 AI - 1.60 ЗАКЛ. ДЕТ. - 0.408	320

Примечания:

1. Материал панелей-керамзитобетон, марки „50" с объемным весом не более 1600 кг/м³.
2. Панель армируется рулонными сетками 3/3-15 с поперечной рабочей арматурой по ГОСТ 8478-66.
3. Изготовление, приемка, хранение, транспортирование и монтаж перегородок должны осуществляться в соответствии с действующими ТУ.
4. Раскосы в проеме, показанные пунктиром, устанавливаются на период транспортирования.
5. Детали перегородок см. лист 30

1970	ПЕРЕГОРОДКИ ПС-4; ПС-2.	СЕРИЯ 85	ЧАСТЬ 10	ЛИСТ
			РАЗДЕЛ 10.2-1	27

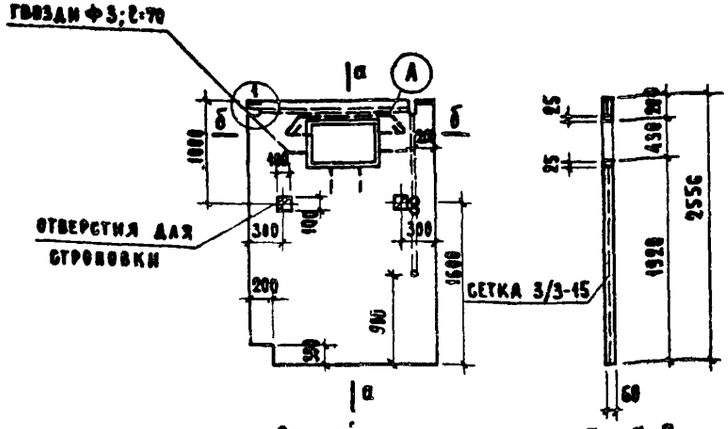

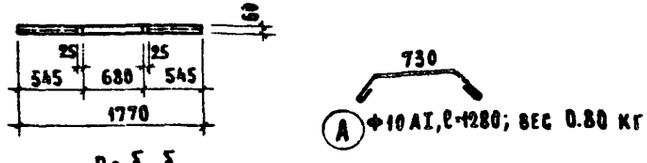

МАРКА	ОБЪЕМ КЕРАМЗИТОБЕТОНА м³	ОБЪЕМ ДРЕВЕСИНЫ м³	РАСХОД СТАЛИ кг	ВЕС ПЕРЕГОРОДКИ кг
ПС-3	0.25		СЕТКА - 2.78 ГВОЗДИ - 0.036 Ф10 АI - 0.80 ЗАКЛ. ДЕТ. - 0.468	400

Примечания.

1. Материал панелей-керамзитобетон марки „50" с объемным весом не более 1600 кг/м³
2. Панель армируется рулонными сетками 3/3-15 с поперечной рабочей арматурой по ГОСТ 6478-66.
3. Изготовление, приемка, хранение, транспортирование и монтаж перегородок должны осуществляться в соответствии с действующими ТУ.
4. Детали перегородок см. лист 30

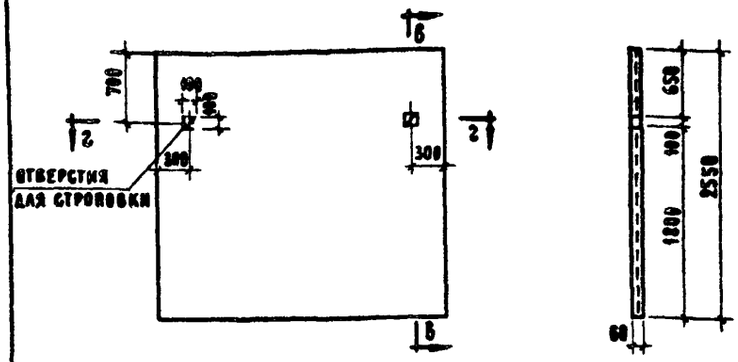

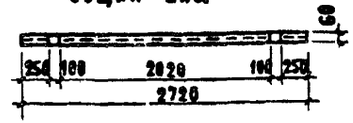

МАРКА	ОБЪЕМ КЕРАМЗИТОБЕТОНА м³	ОБЪЕМ ДРЕВЕСИНЫ м³	РАСХОД СТАЛИ кг	ВЕС ПЕРЕГОРОДКИ кг
ПС-6	0.41	—	СЕТКА - 2.78 ЗАКЛ. ДЕТ. - 0.468	664.4

Примечания:

1. Материал панелей керамзитобетон марки „50" с объемным весом не более 1600 кг/м³
2. Панель армируется рулонными сетками 3/3-15 с поперечной рабочей арматурой по ГОСТ 6478-66.
3. Изготовление, приемка, хранение, транспортирование и монтаж перегородок должны осуществляться в соответствии с действующими ТУ.
4. Детали перегородок см. лист 30

11356-02 29

Общий вид

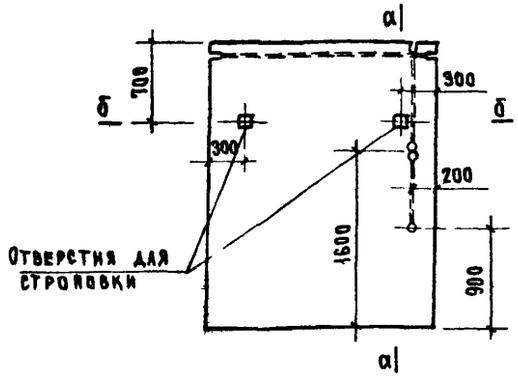

по а-а

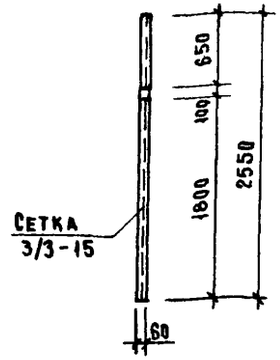

по б-б

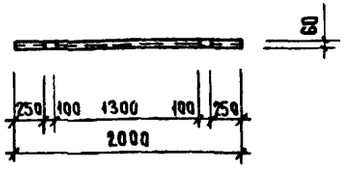

Марка	Объем м³ керамзитобетона	Расход стали кг	Вес перегородки кг
ПС-7А	0.306	Сетка-3.57 Закл.дет.-0.408 Ø5 АI - 0,593	494

Примечания:

1. Материал панелей - керамзитобетон марки „50" с объемным весом не более 1600 кг/м³
2. Панель армируется рулонными сетками 3/3-15 с поперечной рабочей арматурой по ГОСТ 8478-66
3. Изготовление, приемка, хранение, транспортирование и монтаж перегородок должны осуществляться в соответствии с действующими ТУ.
4. Детали перегородок см. лист № 30

Общий вид

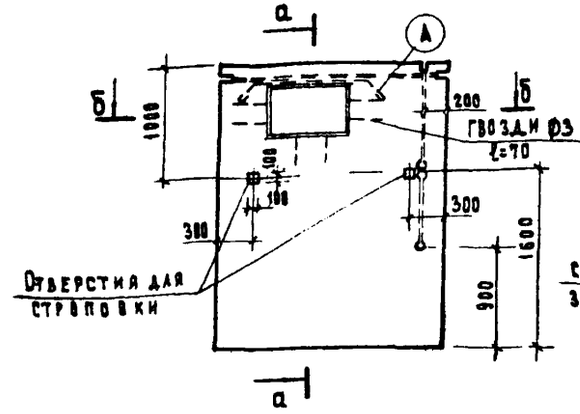

а-а

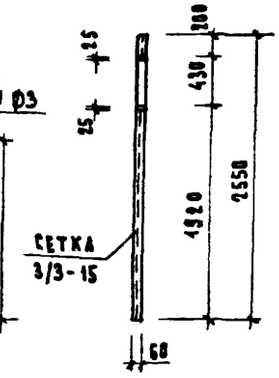

б-б

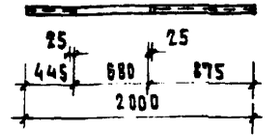

А Ø10 АI, ℓ=1280, вес 0.80 кг

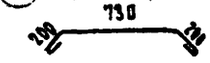

Марка	Объем м³ керамзитобетона	Объем м³ древесины	Расход стали кг	Вес перегородки кг
ПС-7	0.288	0.0036	Сетка - 3.34 Гвозди - 0.032 Ø10 АI - 0.80 Ø5 АI - 0.593 Закл дет - 0.408	475

Примечания

1. Материал панелей - керамзитобетон марки „50" с объемным весом не более 1600 кг/м³
2. Панель армируется рулонными сетками 3/3-15 с поперечной рабочей арматурой по ГОСТ 8478-66
3. Изготовление, приемка, хранение, транспортирование и монтаж перегородок должны осуществляться в соответствии с действующими ТУ.
4. Детали перегородок см. лист №30.

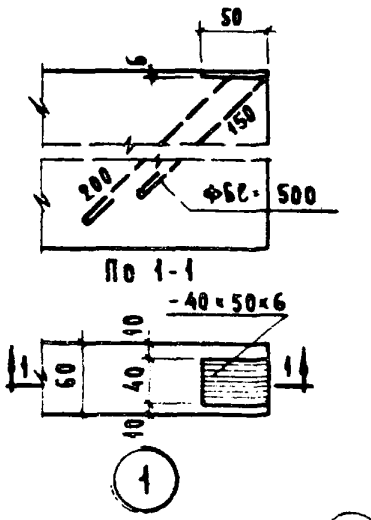

1

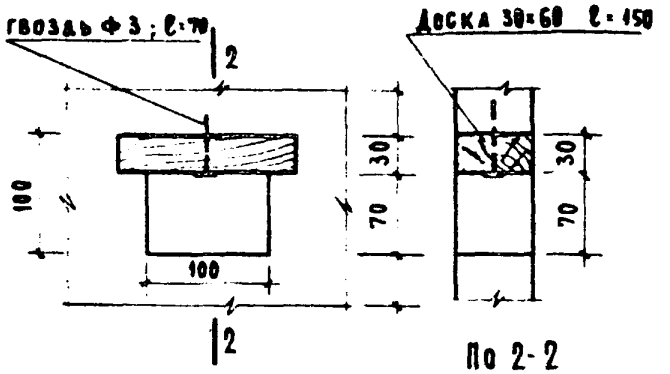

2

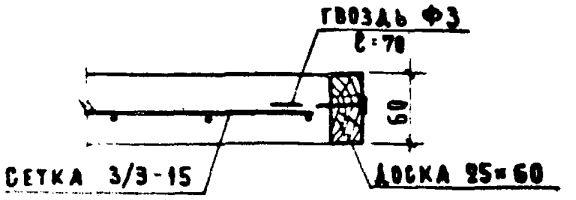

3

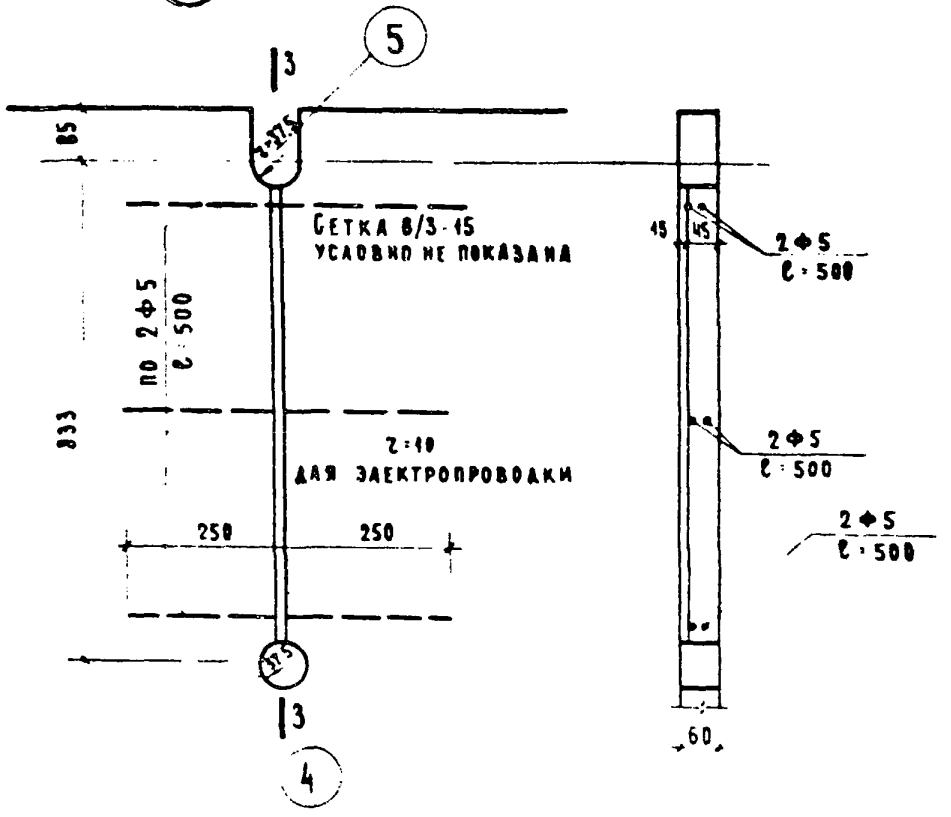

4

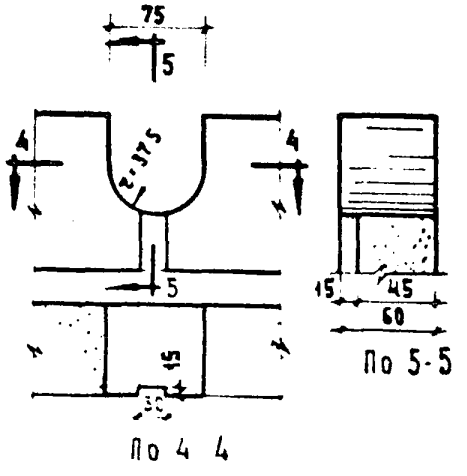

5

gost.e-ecolog.ru