МОСОБЛИСПОЛКОМ
ГЛАВНОЕ
АРХИТЕКТУРНО-
ПЛАНИРОВОЧНОЕ
УПРАВЛЕНИЕ
ИНСТИТУТ
ГИПРОНИИСЕЛЬСТРОЙ

СЕРИЯ 85

КИРПИЧНЫЕ ЖИЛЫЕ ДОМА С ПОПЕРЕЧНЫМИ НЕСУЩИМИ СТЕНАМИ

ЧАСТЬ 9.9-6

УЗЛЫ И ДЕТАЛИ

МОНТАЖНЫЕ УЗЛЫ И ДЕТАЛИ ВЫШЕ ОТМЕТКИ 0.

14703-04

ЦЕНА 2-25 V

gost.e-ecolog.ru

Центральный институт типового проектирования
Госстроя СССР
Свердловский филиал
620062, г. Свердловск-62, ул. Генеральская, 3а
Заказ № 1002 инв. № 14709 Тираж 4070
Сдано в печать 19.X 1979 г. Цена 2-25

СЕРИЯ 85

КИРПИЧНЫЕ ЖИЛЫЕ ДОМА С ПОПЕРЕЧНЫМИ НЕСУЩИМИ СТЕНАМИ В ОБЛЕГЧЕННОЙ КИРПИЧНОЙ КЛАДКЕ

ТИПОВОЙ ПРОЕКТ

85-

ЧАСТЬ 9

Типовые узлы и детали

СОДЕРЖАНИЕ

№№ п.п.	Наименование чертежей	№№ листов	№№ стр.
1	Заглавный лист	1	1
2	Заглавный лист	2	2
3	Облегченная кладка. Узлы „У-1", „У-2"	3	3
4	Облегченная кладка. Узлы „У-3", „У-4"	4	4
5	Облегченная кладка. Узел „У-5"	5	5
6	Облегченная кладка. Узел „У-6"	6	6
7	Облегченная кладка. Узлы „У-7", „У-2а"	7	7
8	Облегченная кладка. Узел „У-8"	8	8
9	Облегченная кладка. Узлы „У-9", „У-19"	9	9
10	Облегченная кладка. Узлы „У-10", „У-11", „У-12"	10	10
11	Облегченная кладка. Узел „У-13"	11	11
12	Облегченная кладка. Узел „У-14"	12	12
13	Облегченная кладка. Узел „У-15"	13	13
14	Облегченная кладка. Узел „У-16"	14	14
15	Облегченная кладка. Узел „У-17"	15	15
16	Облегченная кладка. Узел „У-18"	16	16
17	Облегченная кладка. Узел „У-20"	17	17
18	Облегченная кладка. Узел „У-21"	18	18
19	Облегченная кладка. Узел „У-22"	19	19
20	Облегченная кладка. Узел „У-23"	20	20
21	Облегченная кладка. Узел „У-24"	21	21
22	Облегченная кладка. Узлы „У-25", „У-26"	22	22
23	Облегченная кладка. Узлы „У-10а", „У-12а"	23	23
24	Облегченная кладка. Узел „У-13а"	24	24
25	Облегченная кладка. Узел „У-14а"	25	25
26	Облегченная кладка. Узел „У-15а"	26	26
27	Облегченная кладка. Узел „У-17а"	27	27
28	Облегченная кладка. Узел „У-18а"	28	28
29	Облегченная кладка. Узел „У-20а"	29	29
30	Облегченная кладка. Узел „У-21а"	30	30
31	Облегченная кладка. Узел „У-22а"	31	31
32	Облегченная кладка. Узел „У-23а"	32	32
33	Облегченная кладка. Вертикальная порядовка несущей стены /4 этажные блок-секции/	33	33
34	Облегченная кладка Вертикальная порядовка самонесущей стены по проемам	34	34
35	Облегченная кладка. Вертикальная порядовка самонесущей стены.	35	35

п/п	Наименование чертежей	№№ листов	№№ стр
	Облегченная кладка. Вертикальная порядовка несущей		
	стены по проемам. (4 этажные блок-секции)	36	36
	Облегченная кладка. Вертикальная порядовка		
	несущей стены (2-3 этажные блок-секции)	37	37
	Облегченная кладка. Вертикальная порядовка несущей		
	стены по проемам. (2-3 этажные блок-секции)	38	38
39	Сетки облегченной кладки С-1÷С-4	39	39
40	Сетки облегченной кладки С-5÷С-8	40	40
41	Сетки облегченной кладки С-9÷С-11	41	41
42	Сетки облегченной кладки С-12÷С-15	42	42
43	Сетки облегченной кладки С-16, С-17;		
	Сетки вентканалов СВ-1÷СВ-4	43	43
44	Сетки вентканалов СВ-5÷СВ-13; анкера АУ-1, А-1, А-2	44	44
45	Типы перемычек „1-9"	45	45
46	Типы перемычек „10-20"	46	46
47	Детали полов	47	47
48	Детали перекрытий	48	48
49	Выход на крышу	49	49
50	Фрагмент входа	50	50
51	Металлические ограждения лоджий ОЛ-1, ОЛ-2		
	Закладная деталь ЗД-1	51	51
52	Фрагмент входа 1 этажа	52	52
53	Ограждение лоджий	53	53
54	Развертки стен с каналами Р1-2, Р2-2	54	54
55	Развертки стен с каналами Р1-3, Р2-3	55	55
56	Развертки стен с каналами Р1-4, Р2-4	56	56
57	Развертки стен с каналами Р3-2, Р4-2, Р5-2	57	57
58	Развертки стен с каналами Р3-3, Р4-3, Р5-3	58	58
59	Развертки стен с каналами Р3-4, Р4-4, Р5-4	59	59
60	Развертки стен с каналами Р6-2, Р7-2, Р8-2	60	60
61	Развертки стен с каналами Р6-3, Р7-3, Р8-3	61	61

п/п	Наименование чертежей	№№ листов	2
62	Развертки стен с каналами Р6-4, Р7-4, Р8-4	62	62
63	Развертки стен с каналами. Сечения 1-1÷8-8	63	63
64	Развертки стен с каналами. Сечения 9-9÷18-18	64	64
65	Развертки стен с каналами. Сечения 19-19÷30-30	65	65
66	Развертки стен с каналами. Сечения 31-31÷38-38	66	66
67	Развертки стен с каналами. Сечения 39-39÷50-50	67	67
68	Развертки стен с каналами. Сечения 51-51÷63-63	68	68
69	Развертки стен с каналами. Сечения 64-64÷75-75	69	69
70	Развертки стен с каналами. Сечения 76-76÷86-86	70	70
71	Развертки стен с каналами. Сечения 87-87÷98-98	71	71
72	Развертки стен с каналами. Сечения 99-99÷105-105	72	72
73	Монтажные схемы шкафов: ШК-1; ШК-1а; ШК-2; ШК-3	73	73
74			

Узловые узлы и детали

Заглавный лист

Типовой проект серия -85-

Часть 9.9-6 Лист 2

У-1

1 ряд

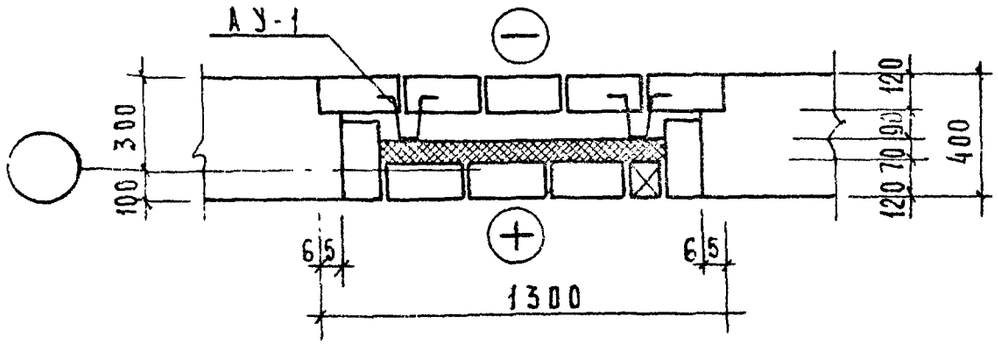

2 ряд

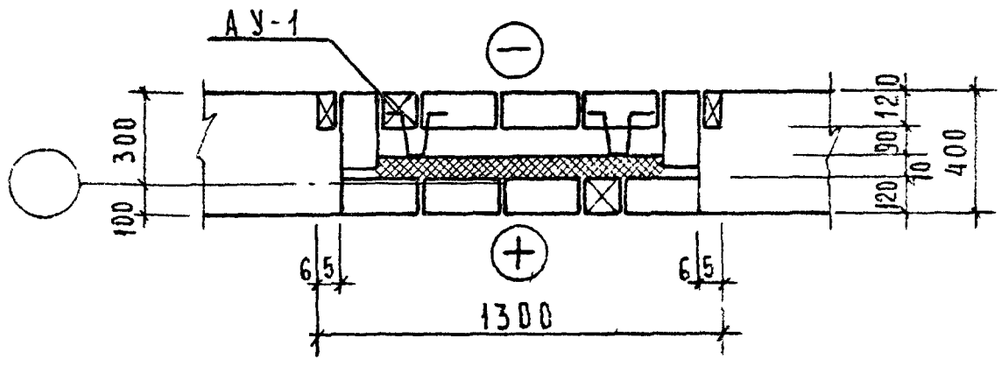

У-2

1 ряд

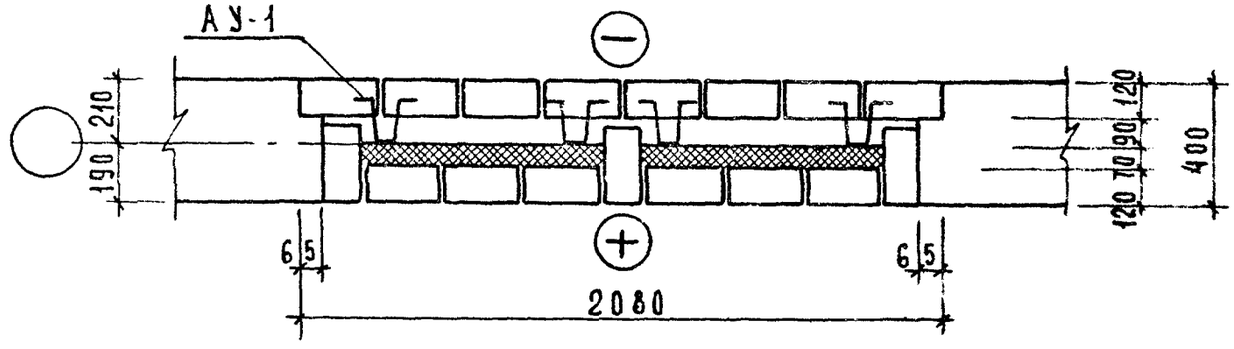

2 ряд

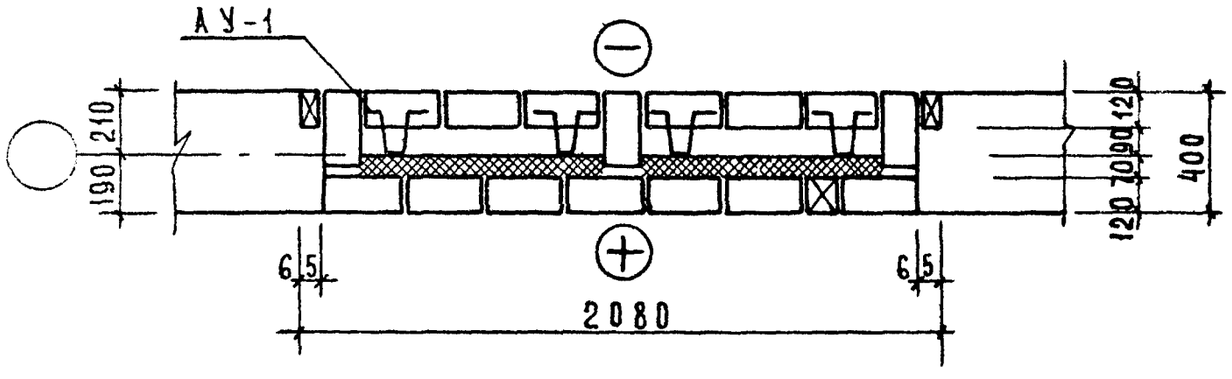

1976	Типовые детали и узлы	Облегченная кладка Узлы „У-1", „У-2"	Типовой проект серия -85	Часть 9.96	Лист 3

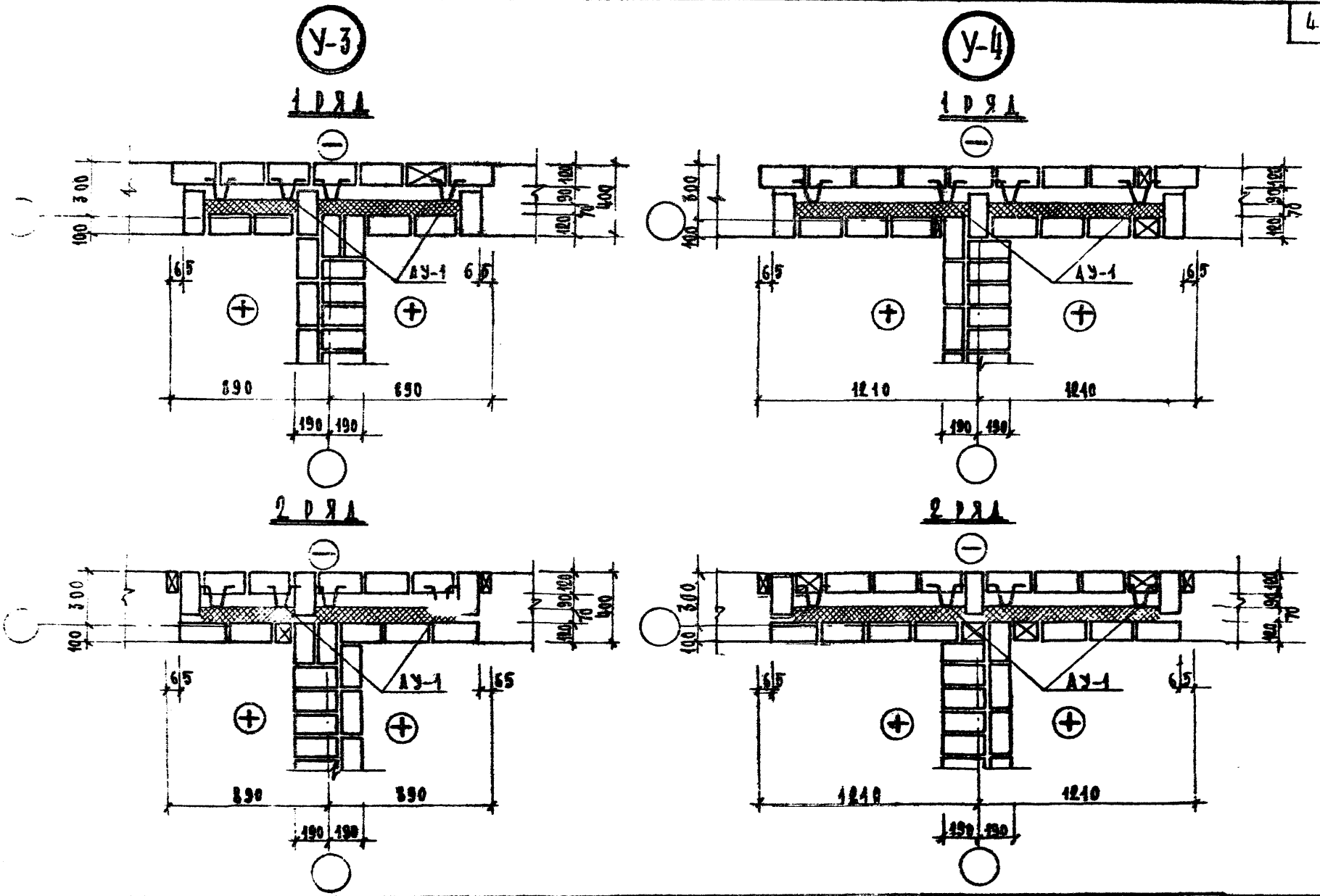

9-76 Типовые детали и узлы	Облегченная кладка. Узлы "У-3" "У-4".	Типовой проект серия 85	Часть 9 раздел 99-6	Лист 4

У-5

1 ряд

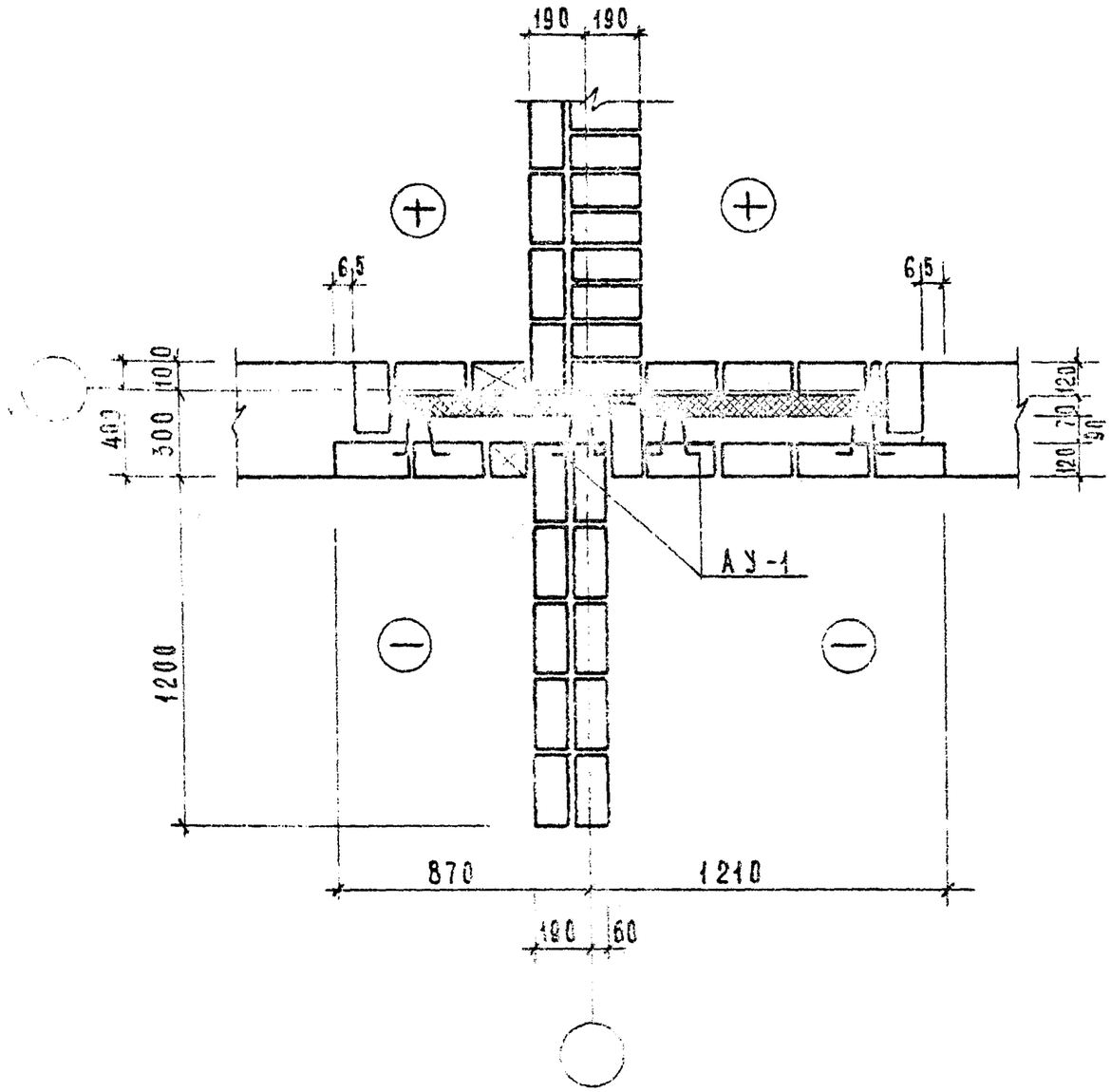

2 ряд

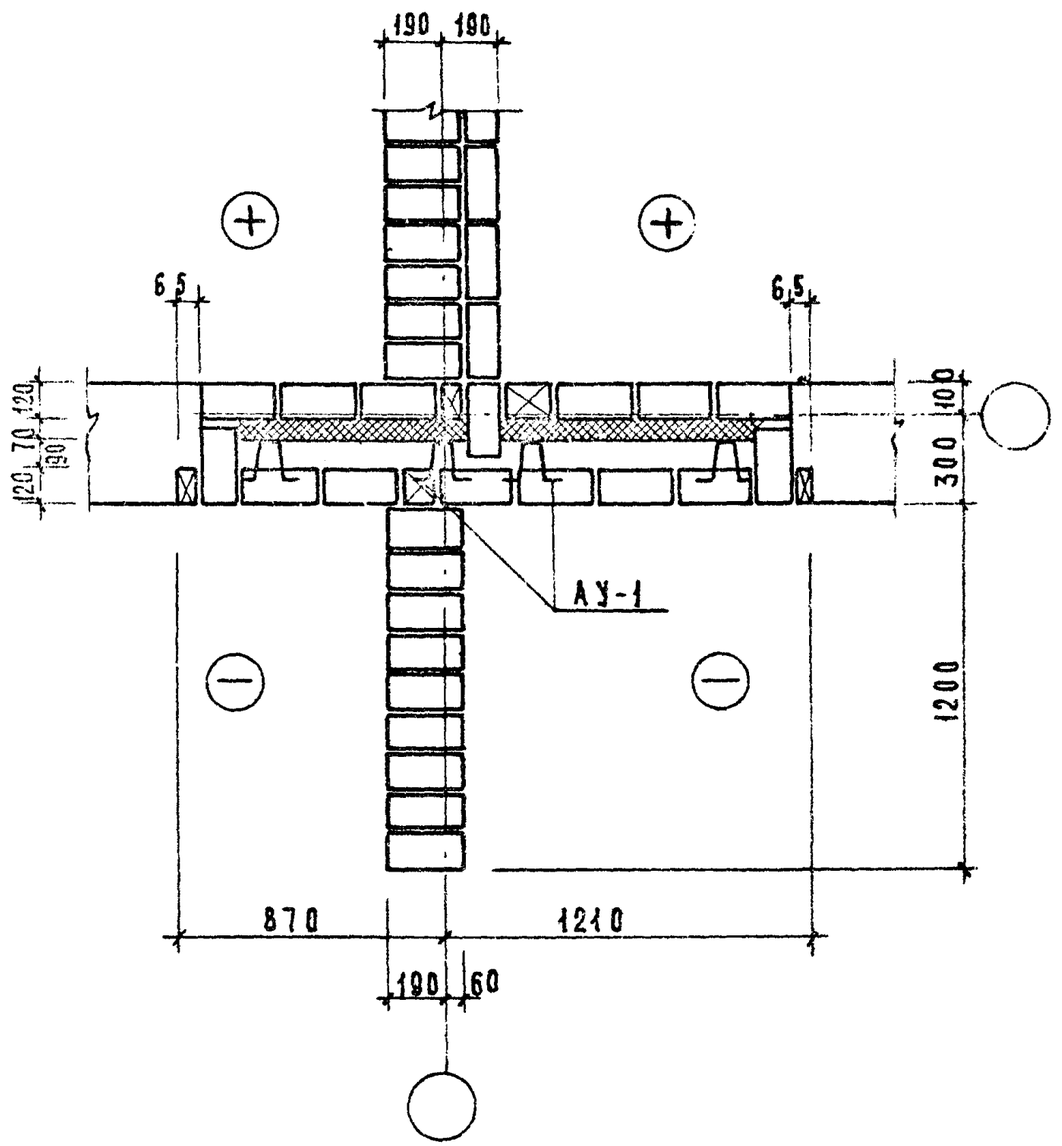

9.0 Типовые детали и узлы	Облегченная кладка Узел „У-5"	Типовой проект серия -85	Часть 9.0-6	Лист 15

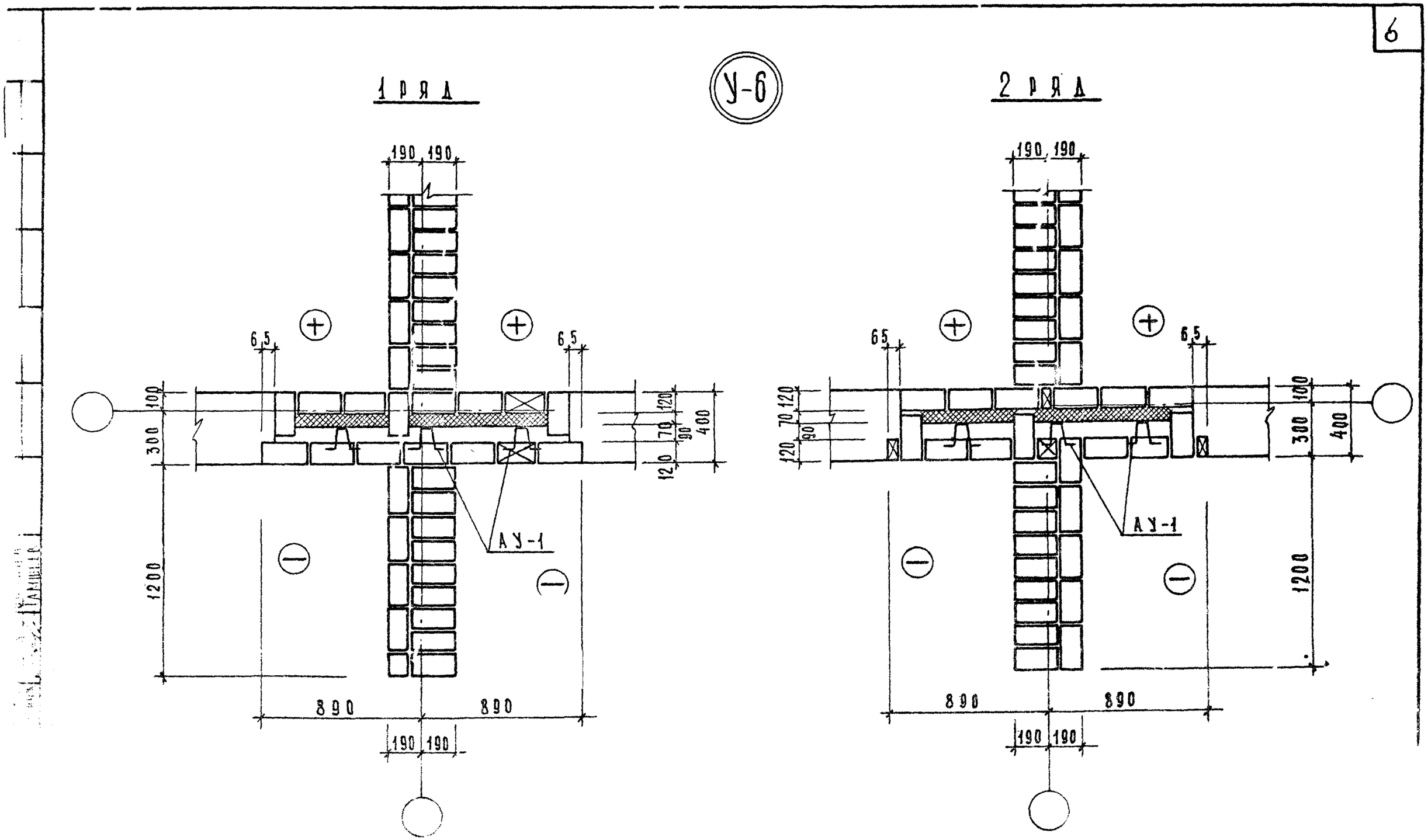

Облегченная кладка
Узел „У-6"

Типовой пр...
серия ...

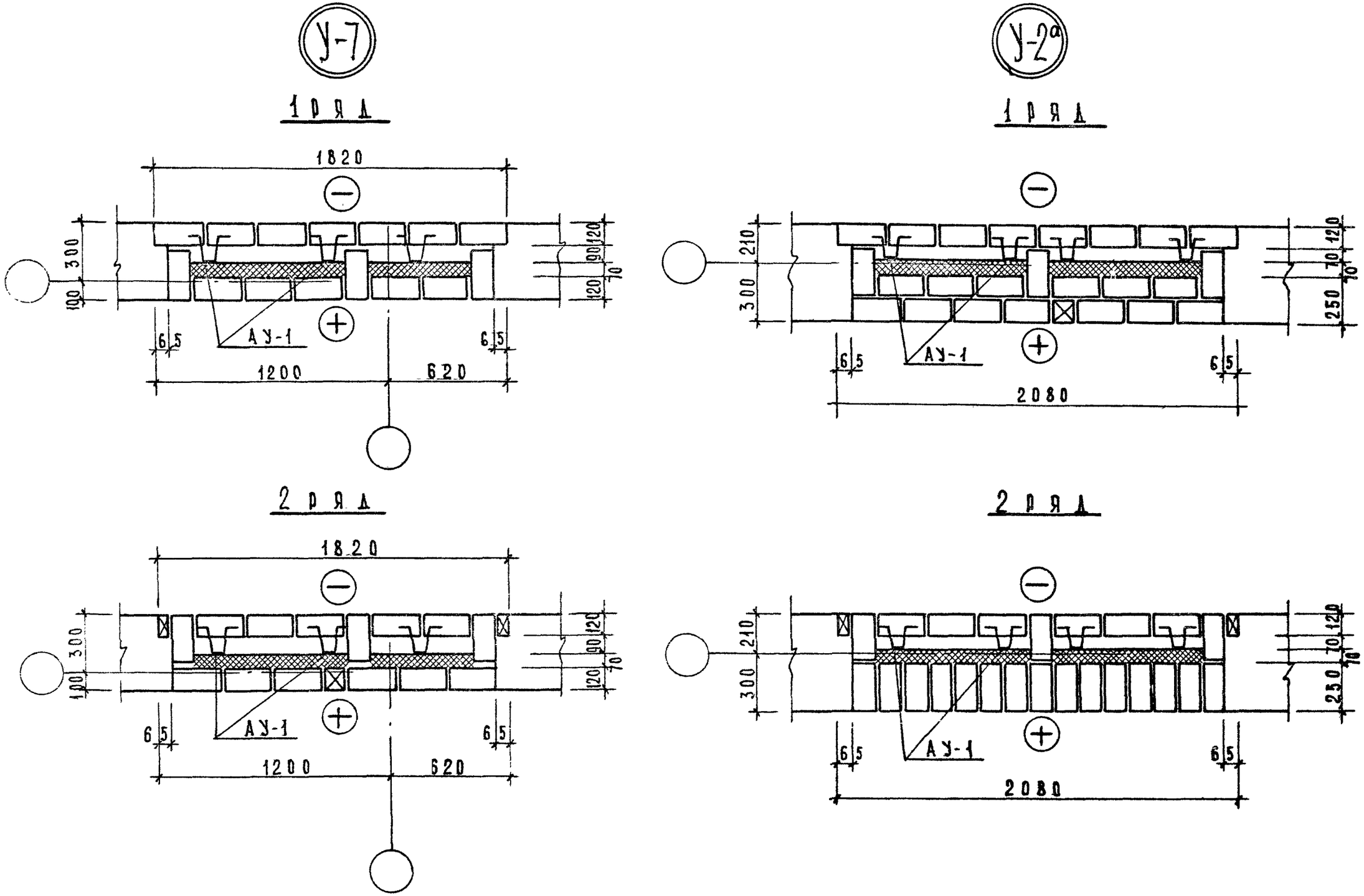

1976	Типовые детали и узлы	Облегченная кладка Узлы „У-7" „У-2а"	Типовой проект серия -85	Часть 99-6	Лист 7

14709-04 8

У-8

1 ряд

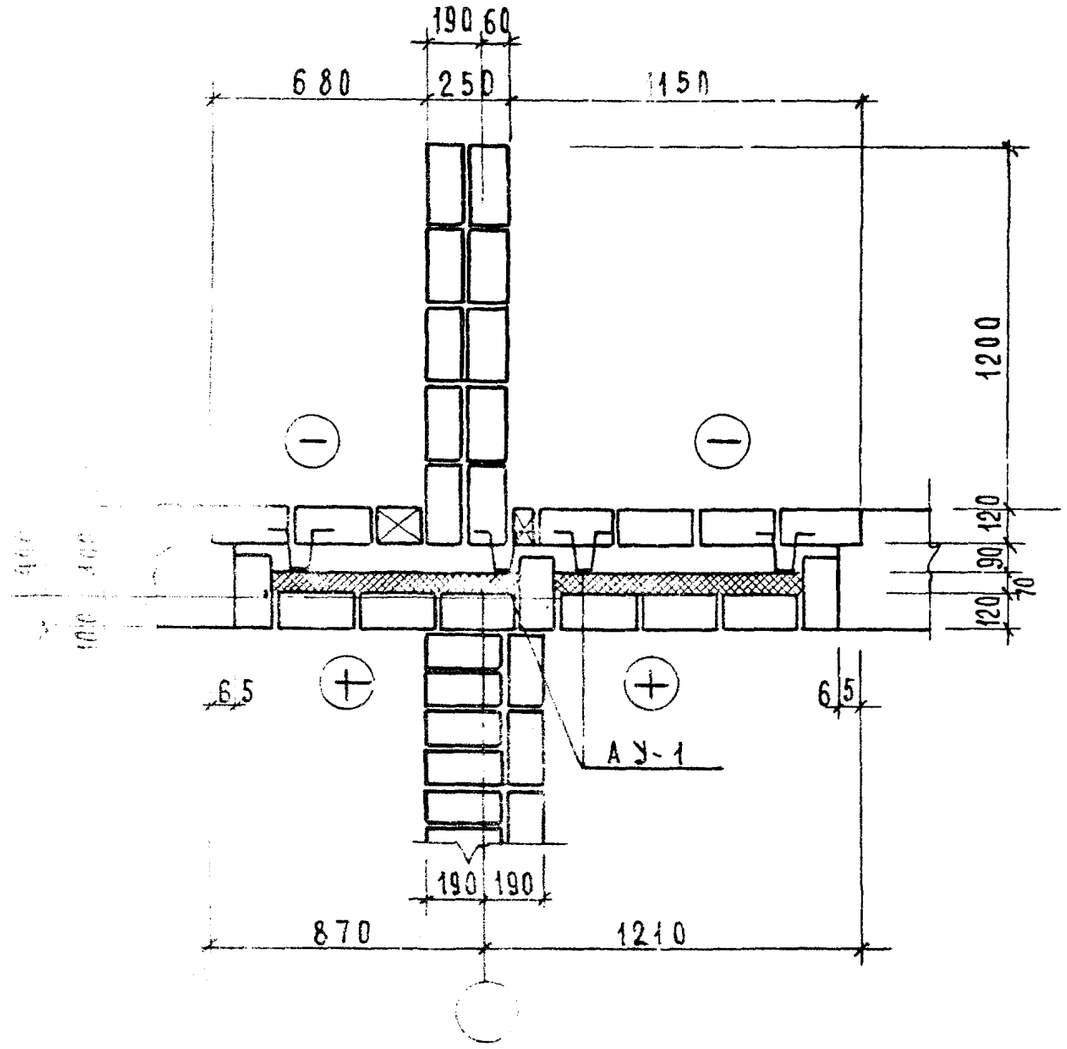

2 ряд

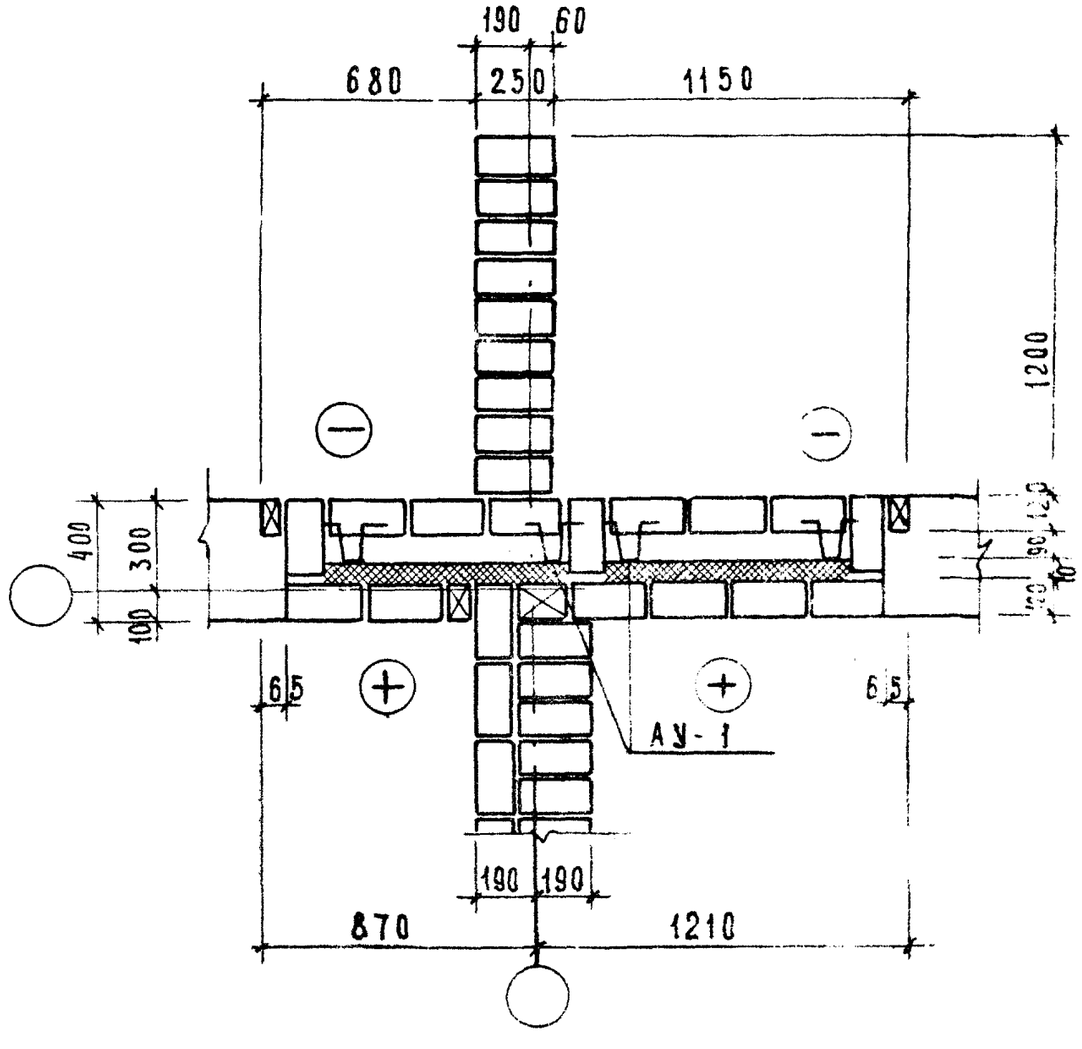

...ные детали и узлы	Облегченная кладка Узел „У-8"	Типовой проект серия -85	Часть 9.96	Ли...

У-9 1 ряд

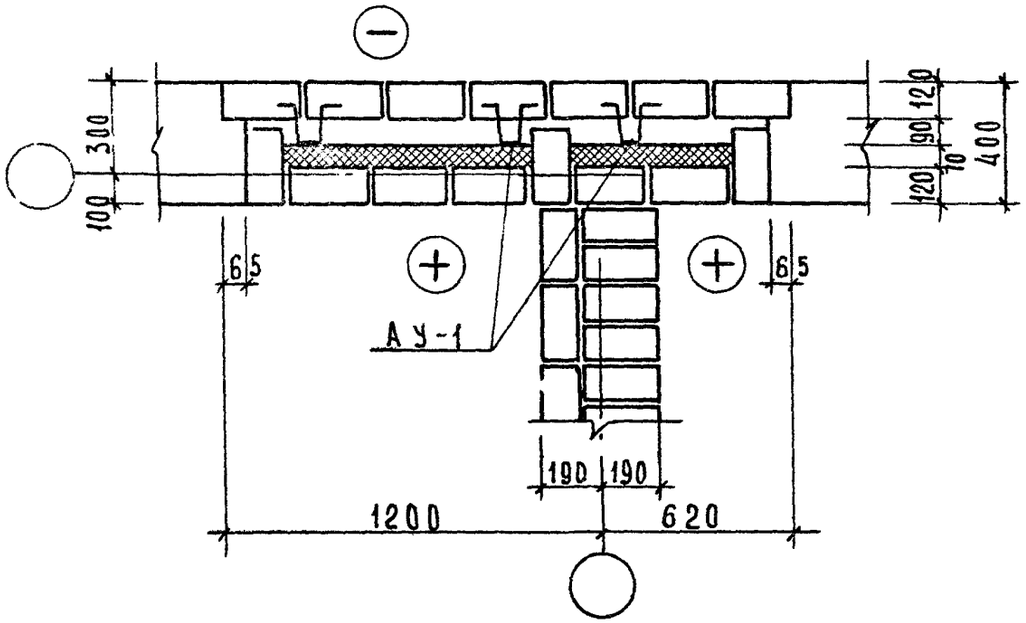

2 ряд

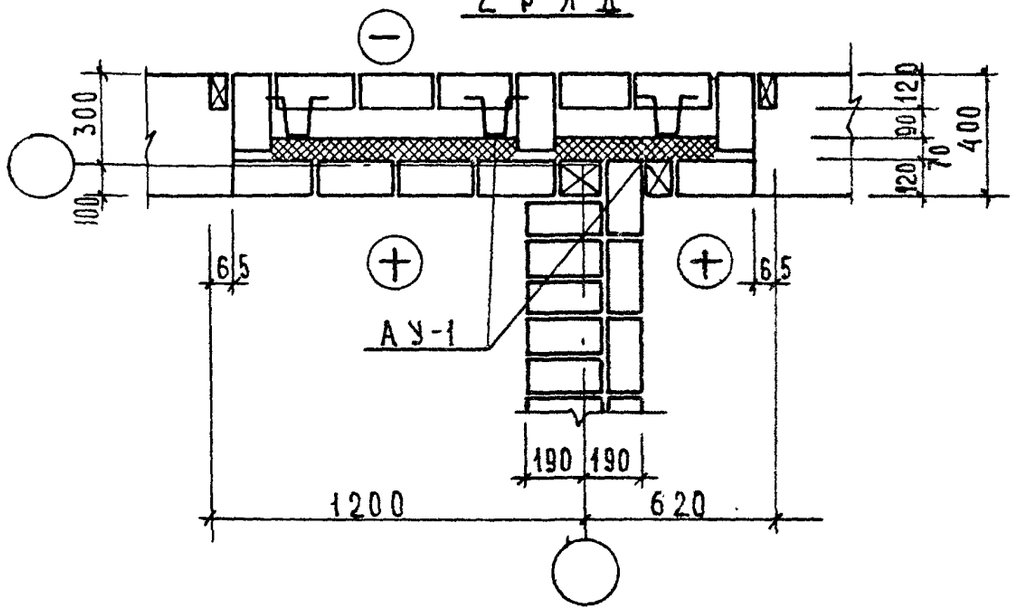

1 ряд У-19

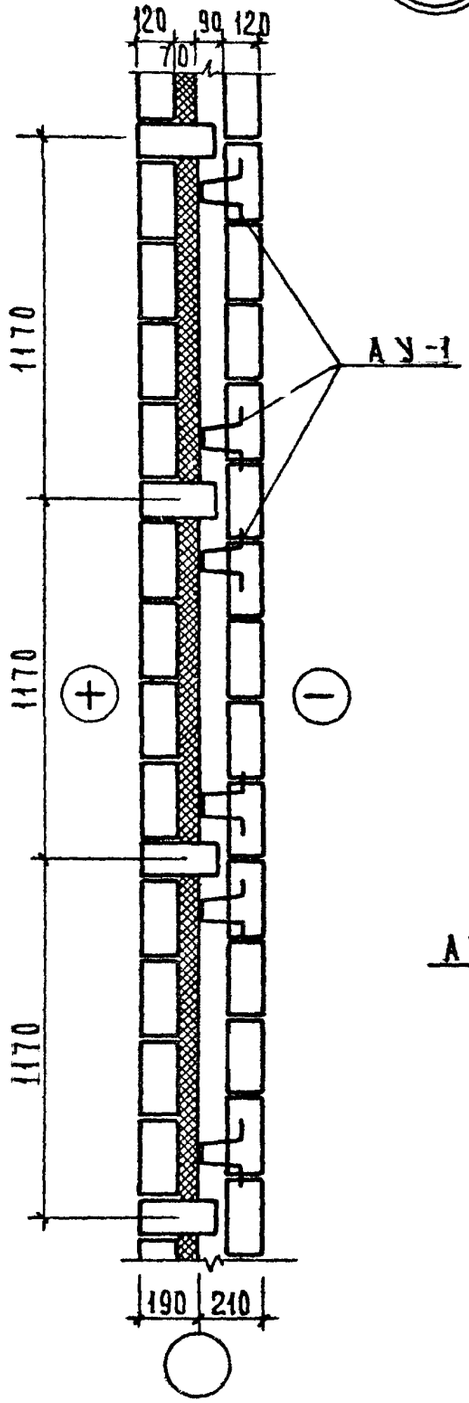

2 ряд

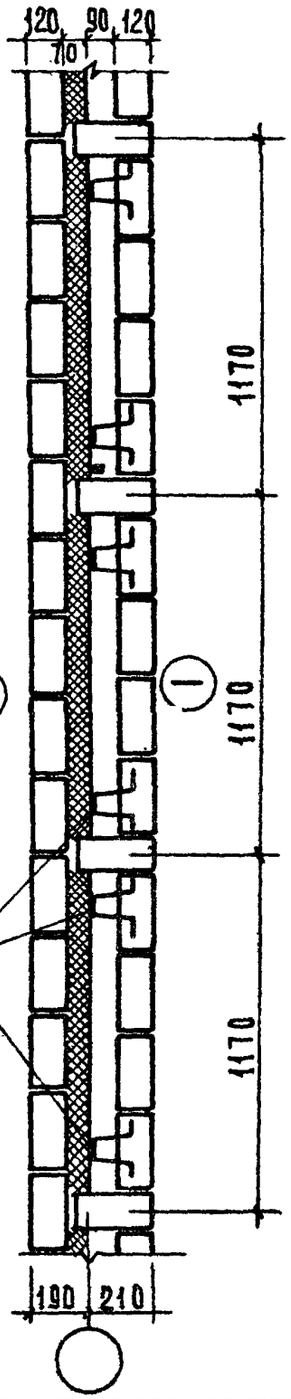

1976	Типовые детали и узлы	Облегченная кладка Узлы „У-9," „У-19"	Типовой проект серия -85	Часть 9.9-6	Лист 9

МТ и ЗП-1

14709-04 10

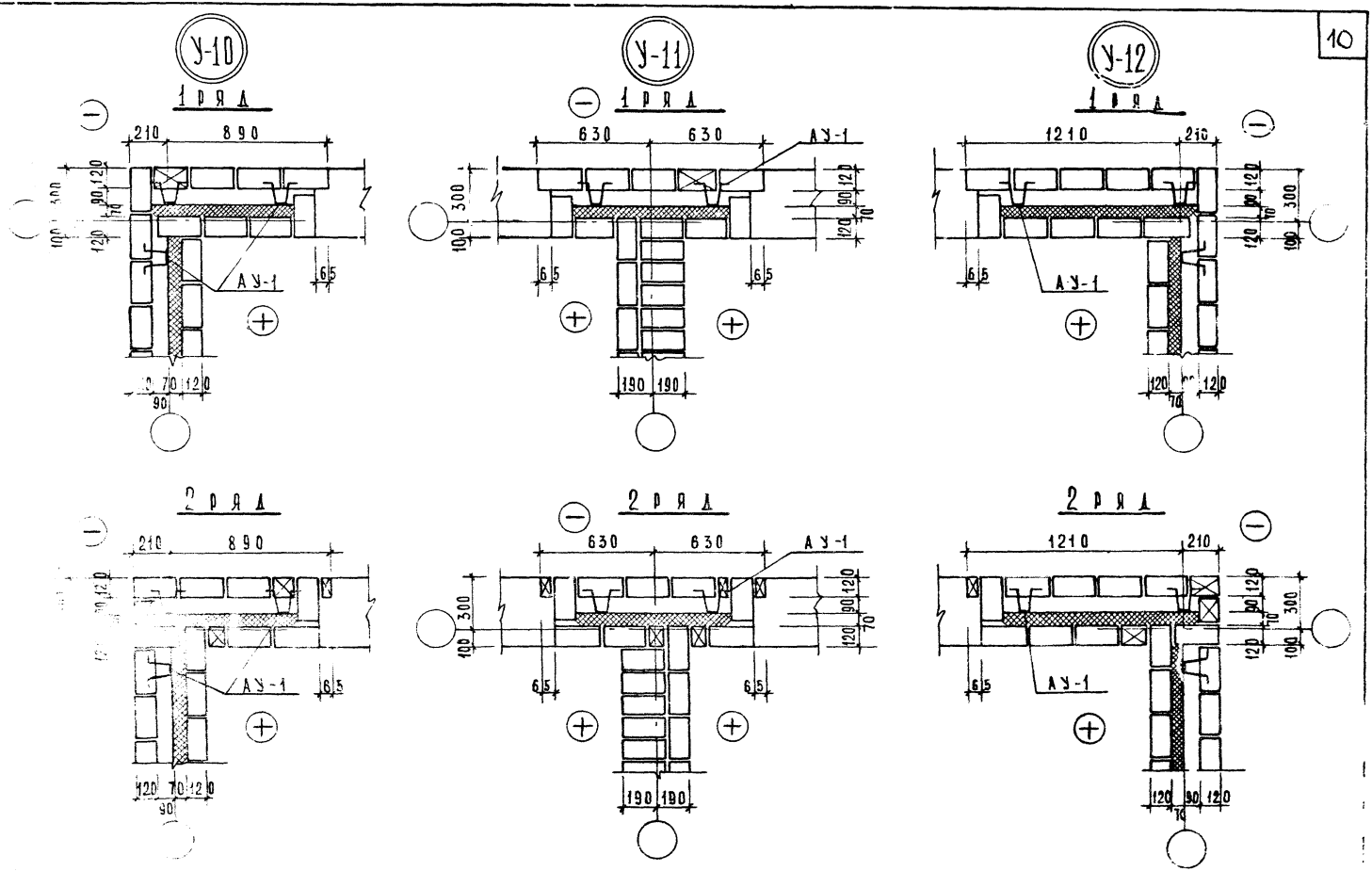

...ПОВЫЕ ДЕТАЛИ И УЗЛЫ	ОБЛЕГЧЕННАЯ КЛАДКА Узлы „У-10", „У-11", „У-12"	ТИПОВОЙ ПРОЕКТ серия -85-	Часть 9.9 б	Лист 10

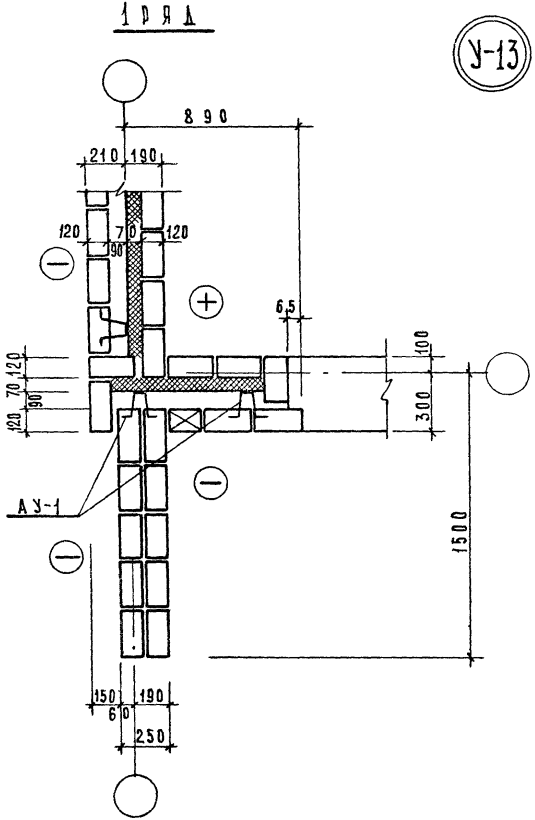

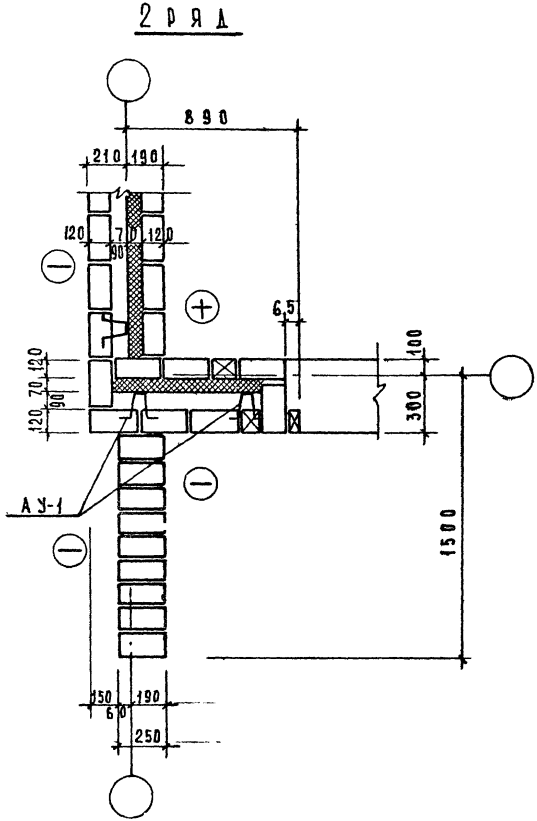

1976	Типовые детали и узлы	Облегченная кладка Узел „У-13"	Типовой проект серия-85	Часть 9.9-6	Лист 11

14709-04 12

У-14

1 ряд

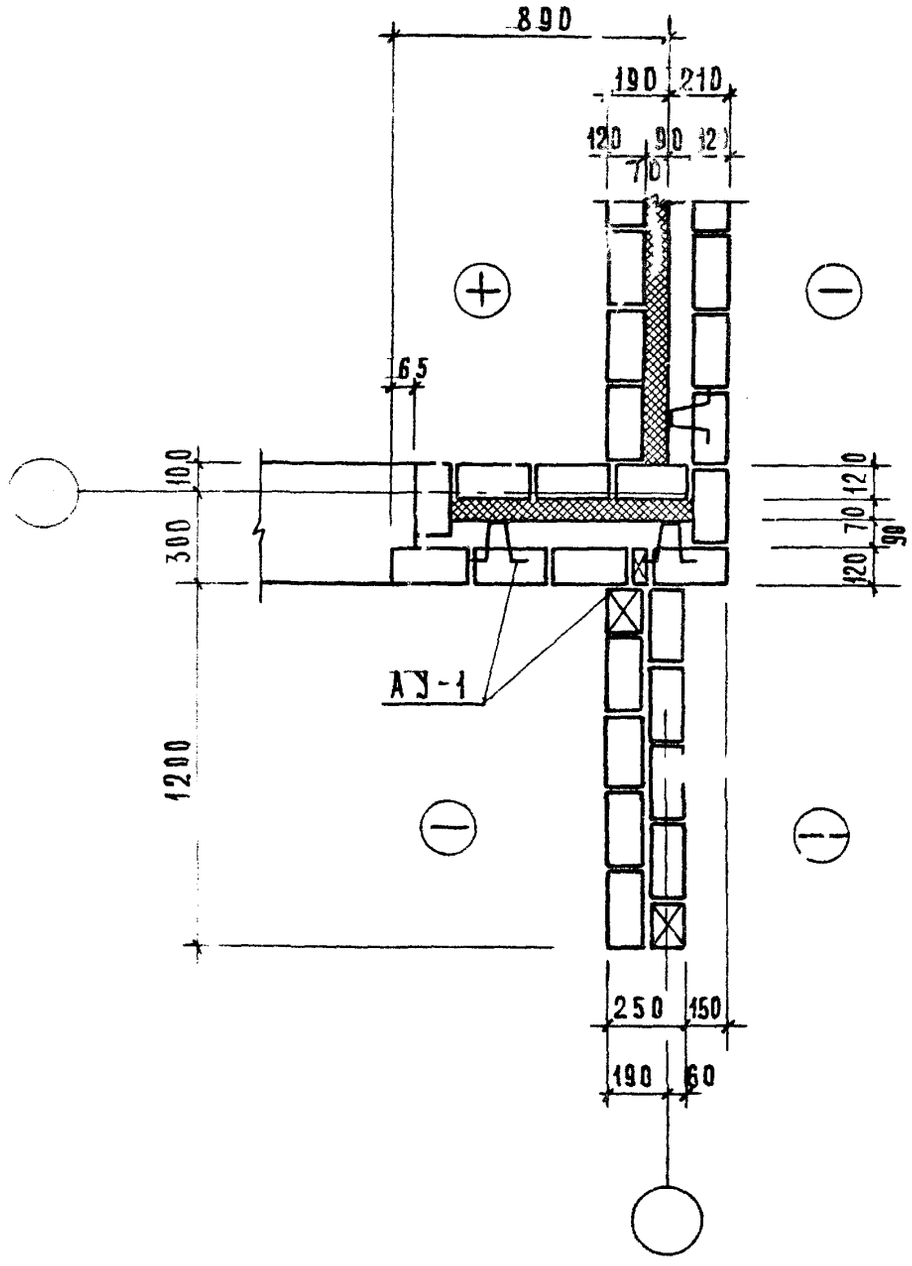

2 ряд

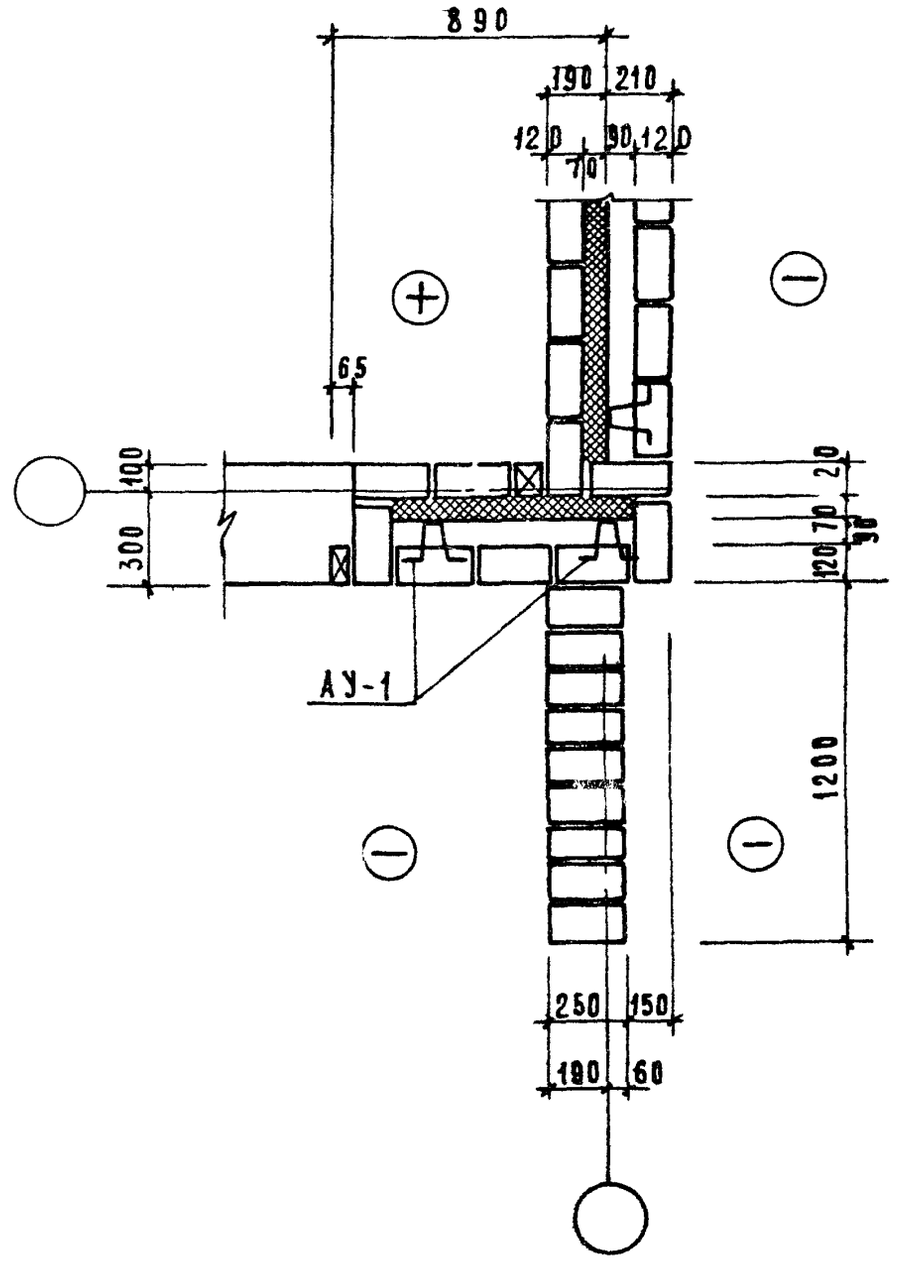

Типовые детали и узлы	Облегченная кладка Узел „У-14"	Типовой проект серия-85	Часть 99-6	Лист 11

У-15

1 ряд

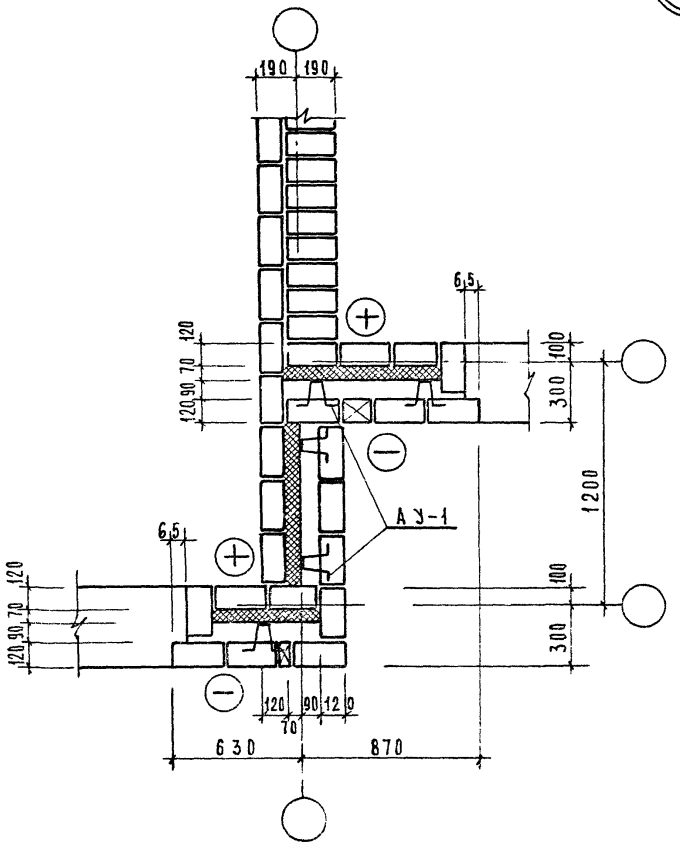

2 ряд

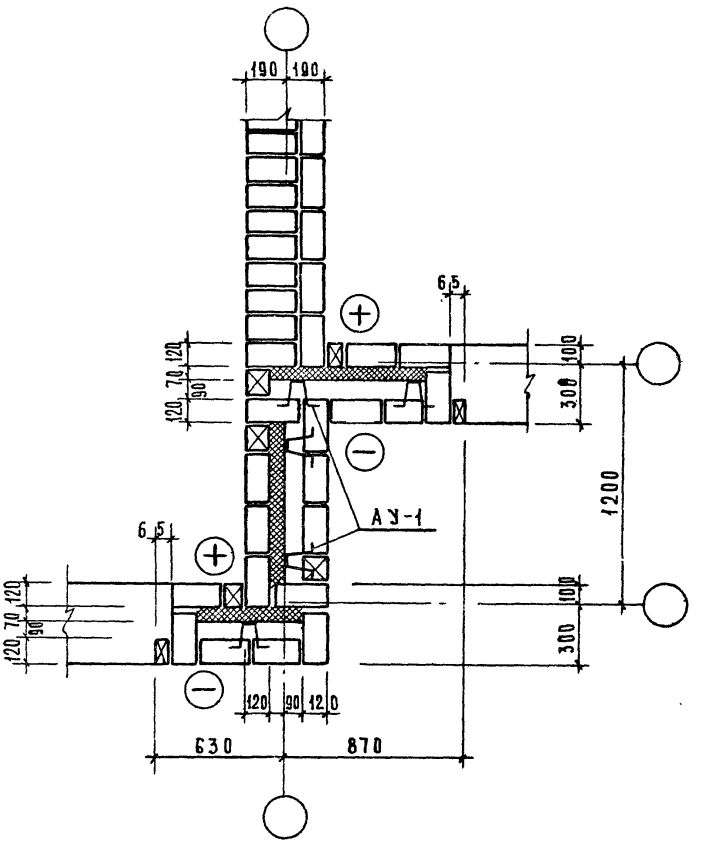

1976	Типовые детали и узлы	Облегченная кладка Узел „У-15"	Типовой проект серия-85	Часть 9.9-6	Лист 13

У-16

1 ряд

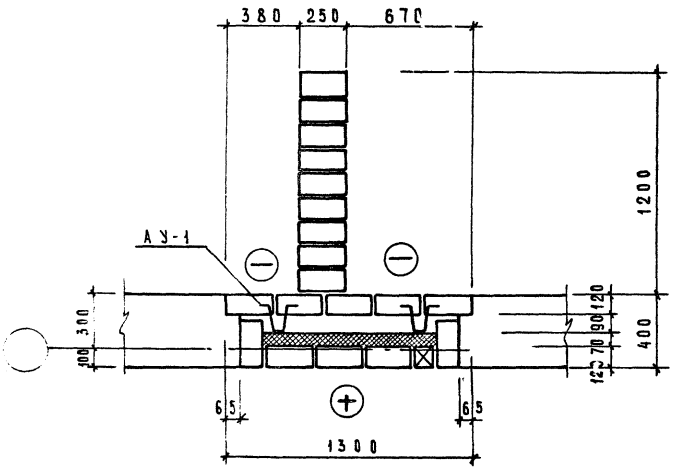

2 ряд

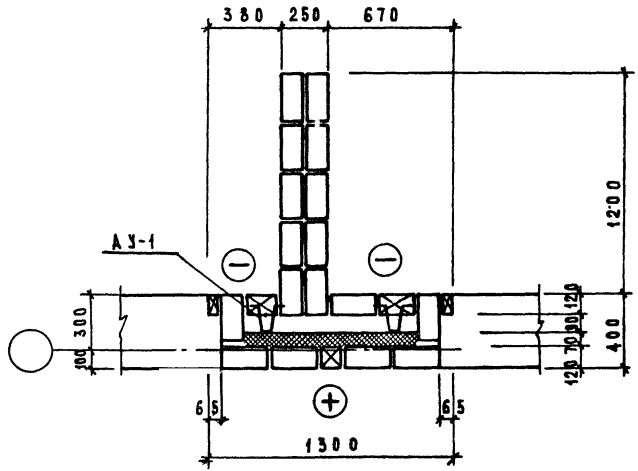

У-17

1 РЯД

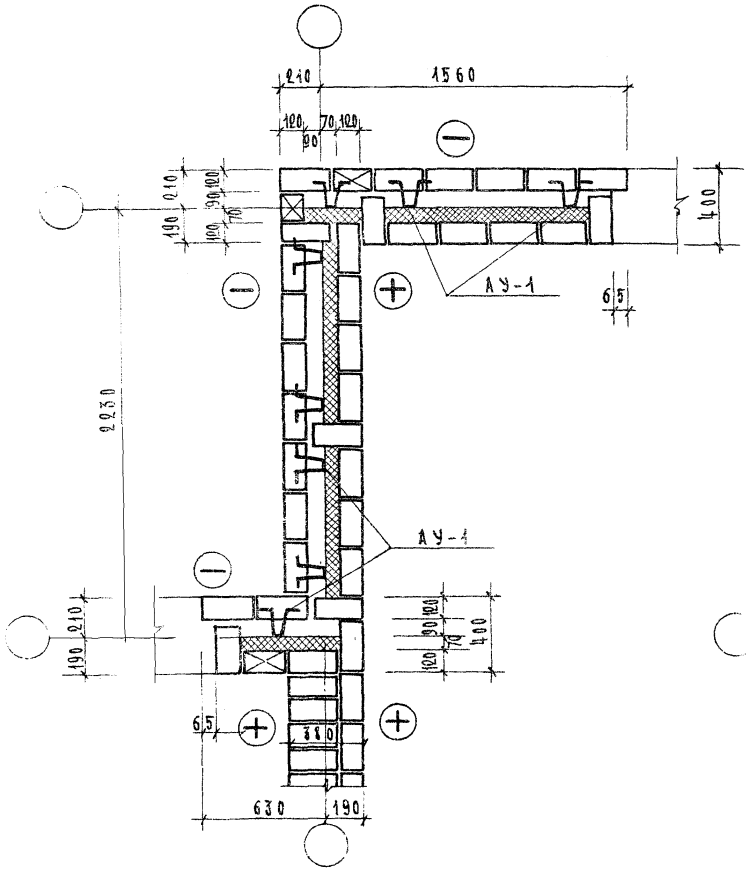

2 РЯД

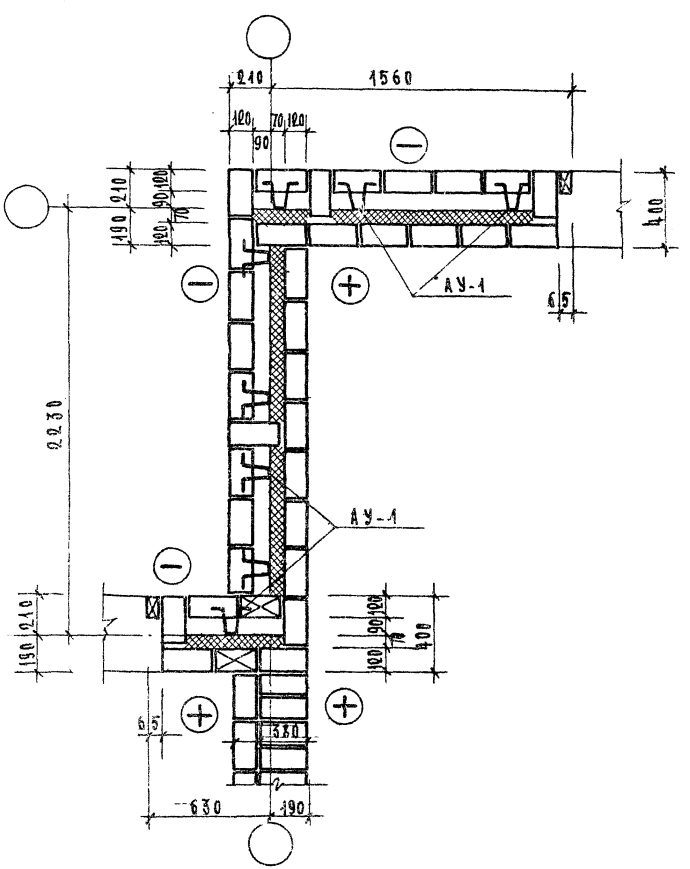

1976	Типовые узлы и детали	Облегченная кладка Узел „У-17"	Типовой проект серия -85	Часть 9-96	Лист 15

У-18

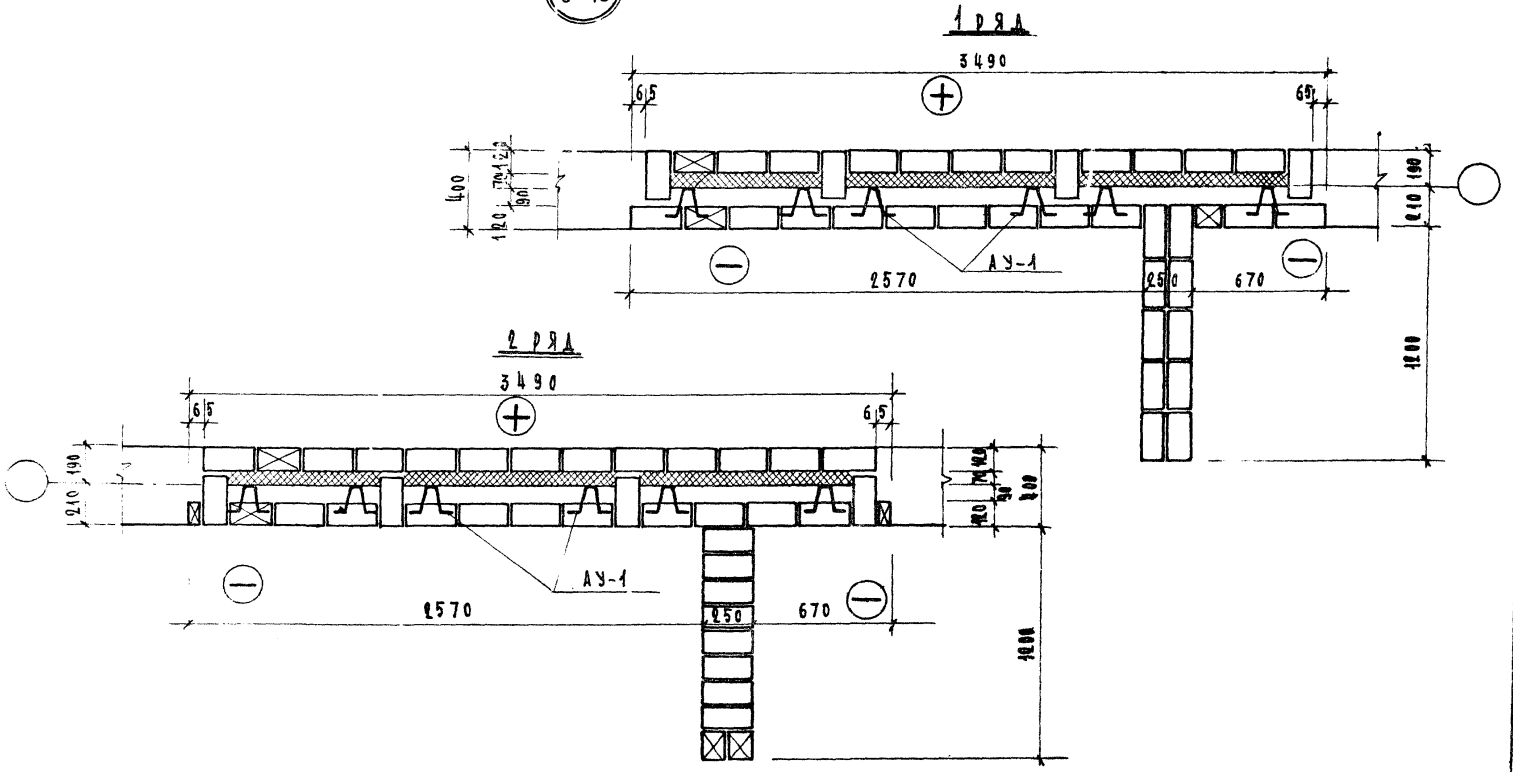

76	ТИПОВЫЕ УЗЛЫ И ДЕТАЛИ.	ОБЛЕГЧЕННАЯ КЛАДКА. УЗЕЛ „У-18"	ТИПОВОЙ ПРОЕКТ СЕРИЯ -85	ЧАСТЬ 99-6	ЛИСТ 16

У-20

1 ряд

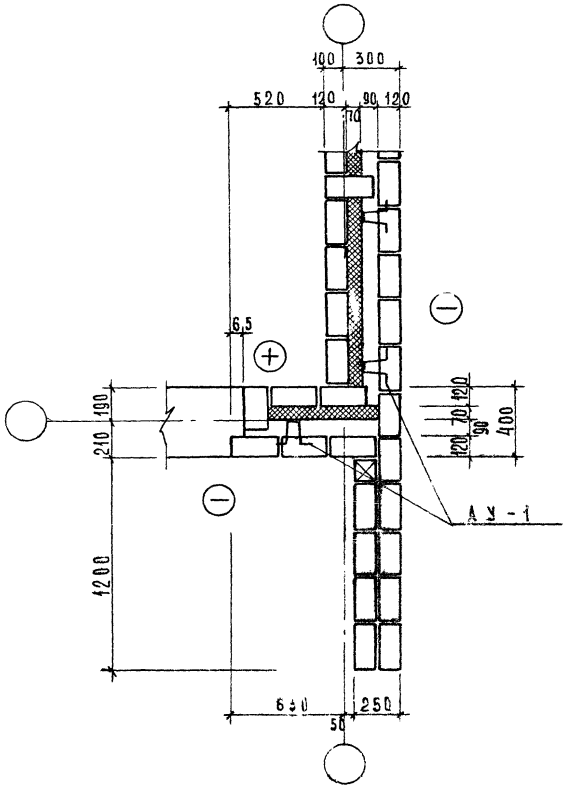

2 ряд

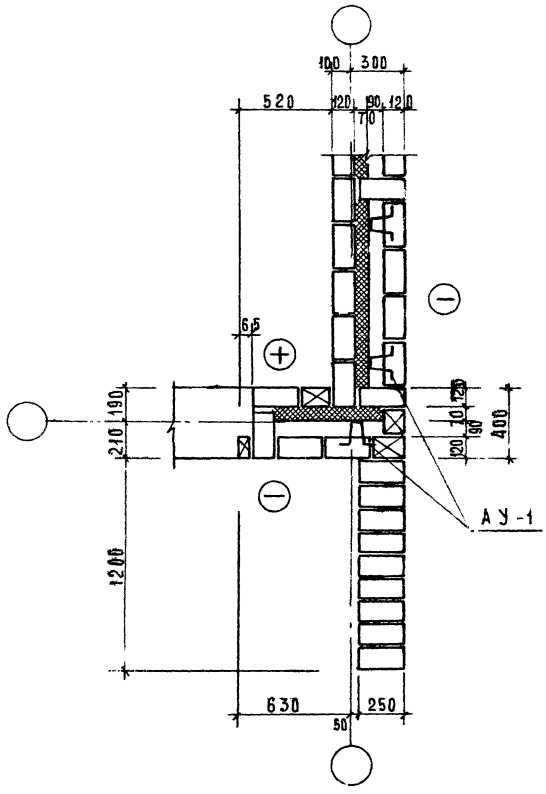

1976	Типовые детали и узлы	Облегченная кладка Узел „У-20"	Типовой проект серия-85	Часть 9.9-5	Лист 17

14709-04 18

У-21

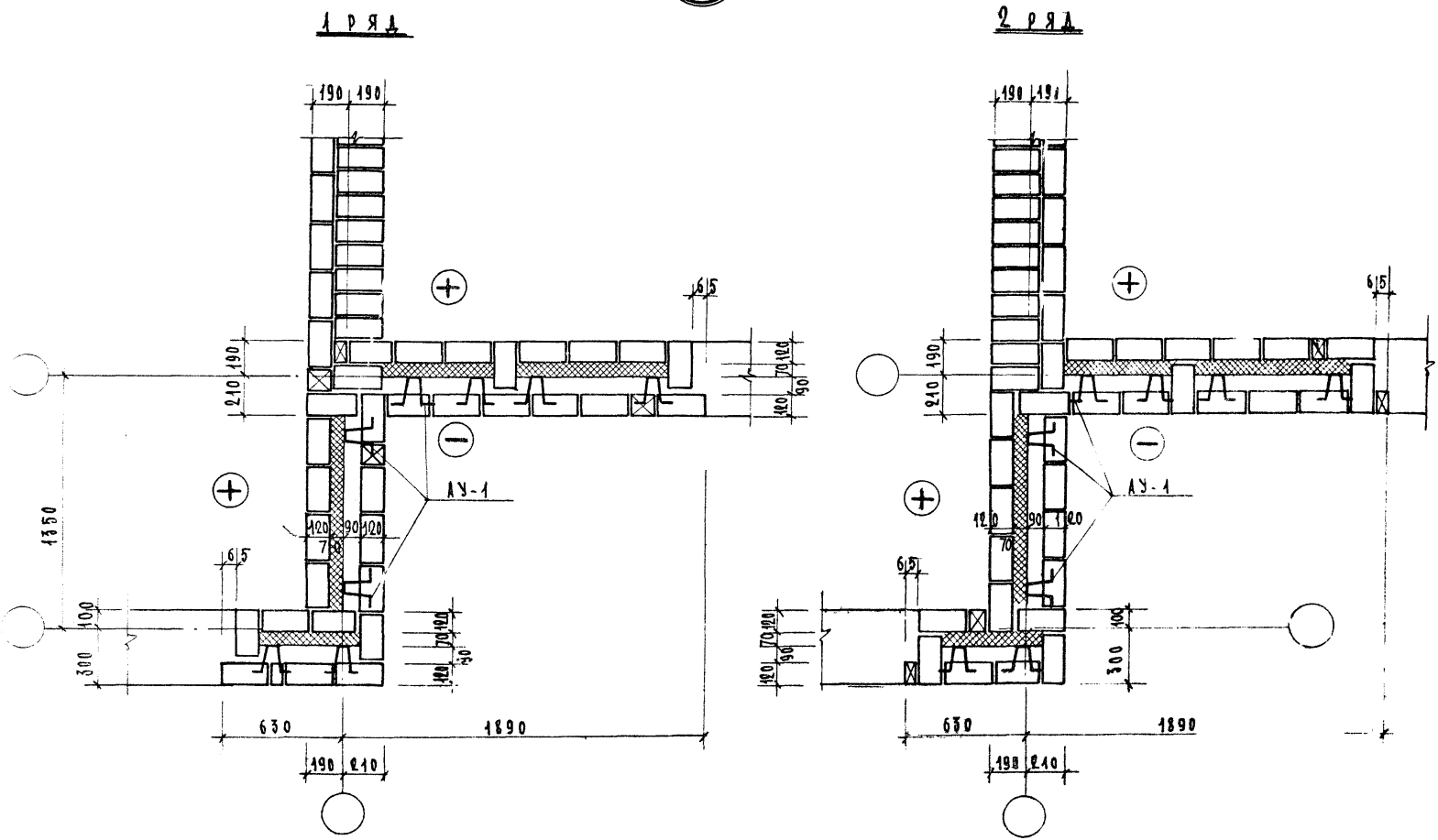

3-76	Типовые узлы и детали.	Облегченная кладка. Узел „У-21"	Типовой проект серия 85	Альб. 699-Е

У-22

1 РЯД

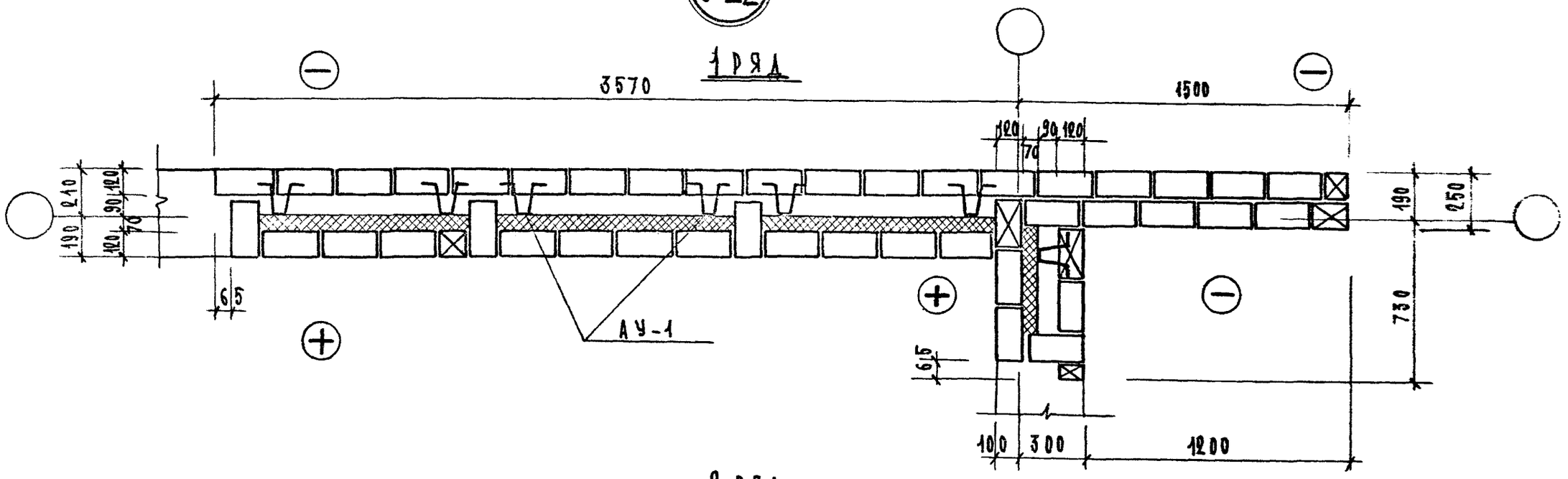

2 РЯД

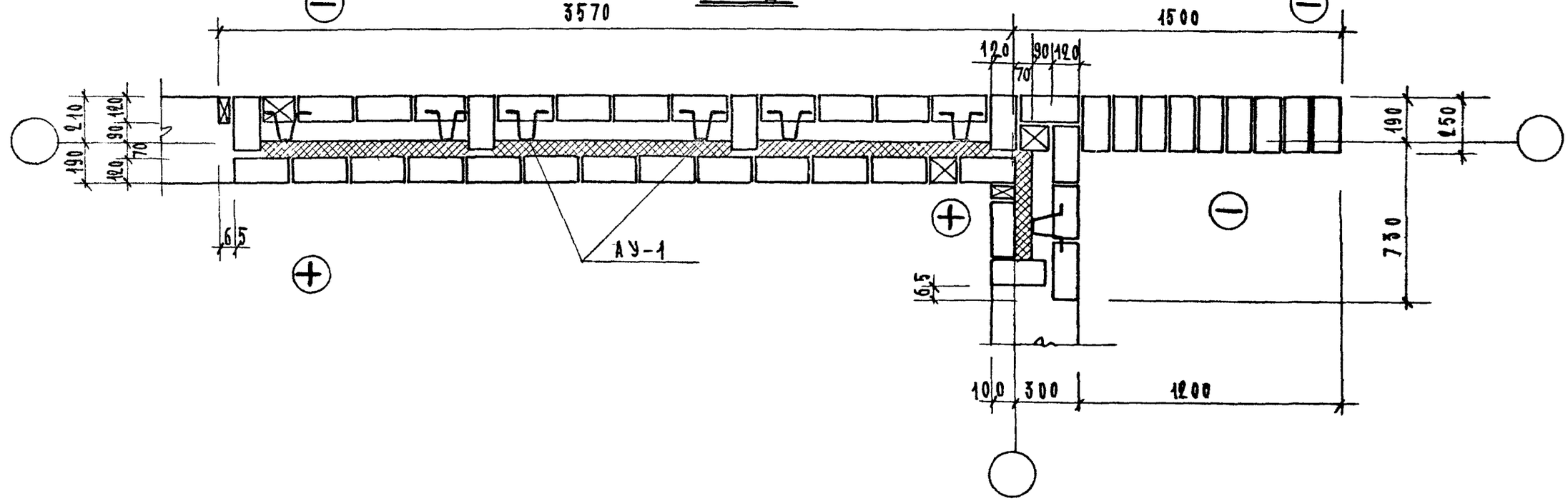

МТ и ЭП-1.

1976	Типовые узлы и детали.	Облегченная кладка. Узел „У-22"	Типовой проект серия 85	Часть 9.9-6	Лист. 19

14709-04 20

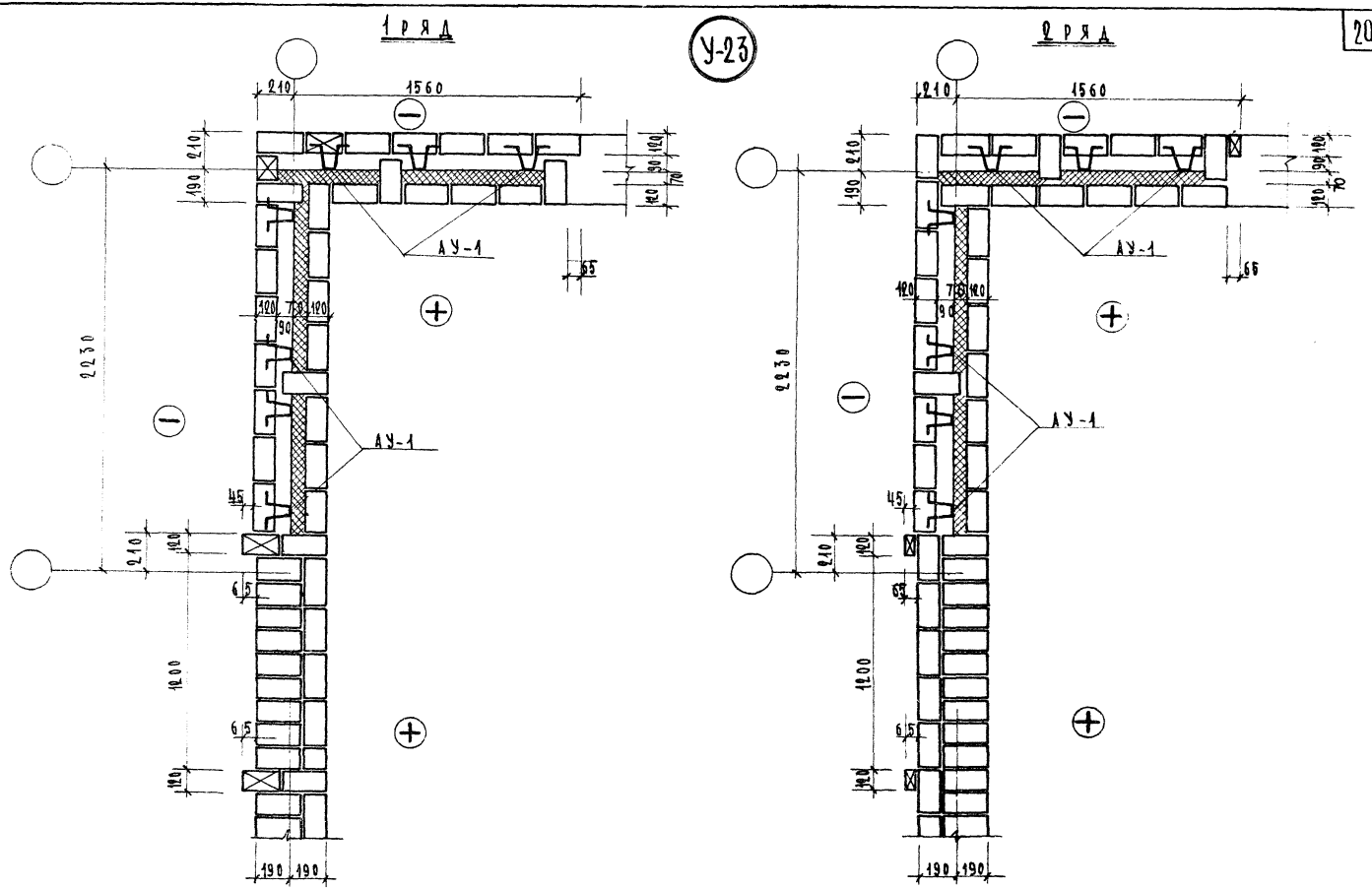

76	ТИПОВЫЕ ДЕТАЛИ И УЗЛЫ	ОБЛЕГЧЕННАЯ КЛАДКА. УЗЕЛ „У-23"	ТИПОВОЙ ПРОЕКТ СЕРИЯ -85-	ЧАСТЬ 99-6

У-24

1 ряд

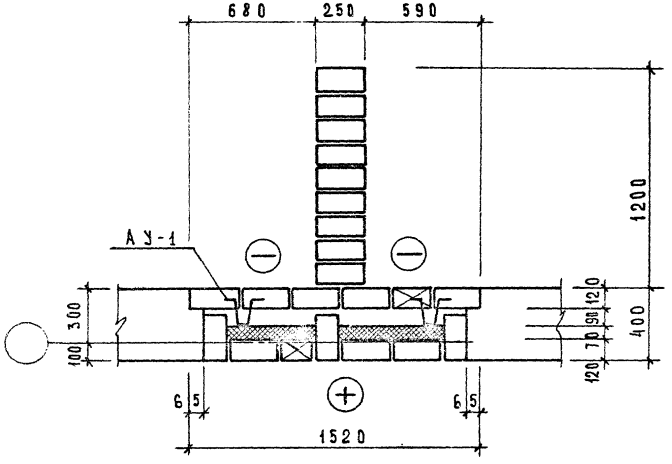

2 ряд

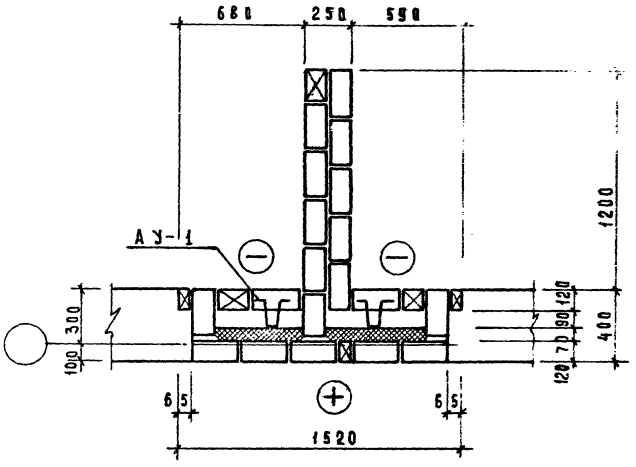

1976	Типовые детали и узлы	Облегченная кладка Узел „У-24"	Типовой проект серия-85	Часть 9.9-6	Лист 21

14709-04 22

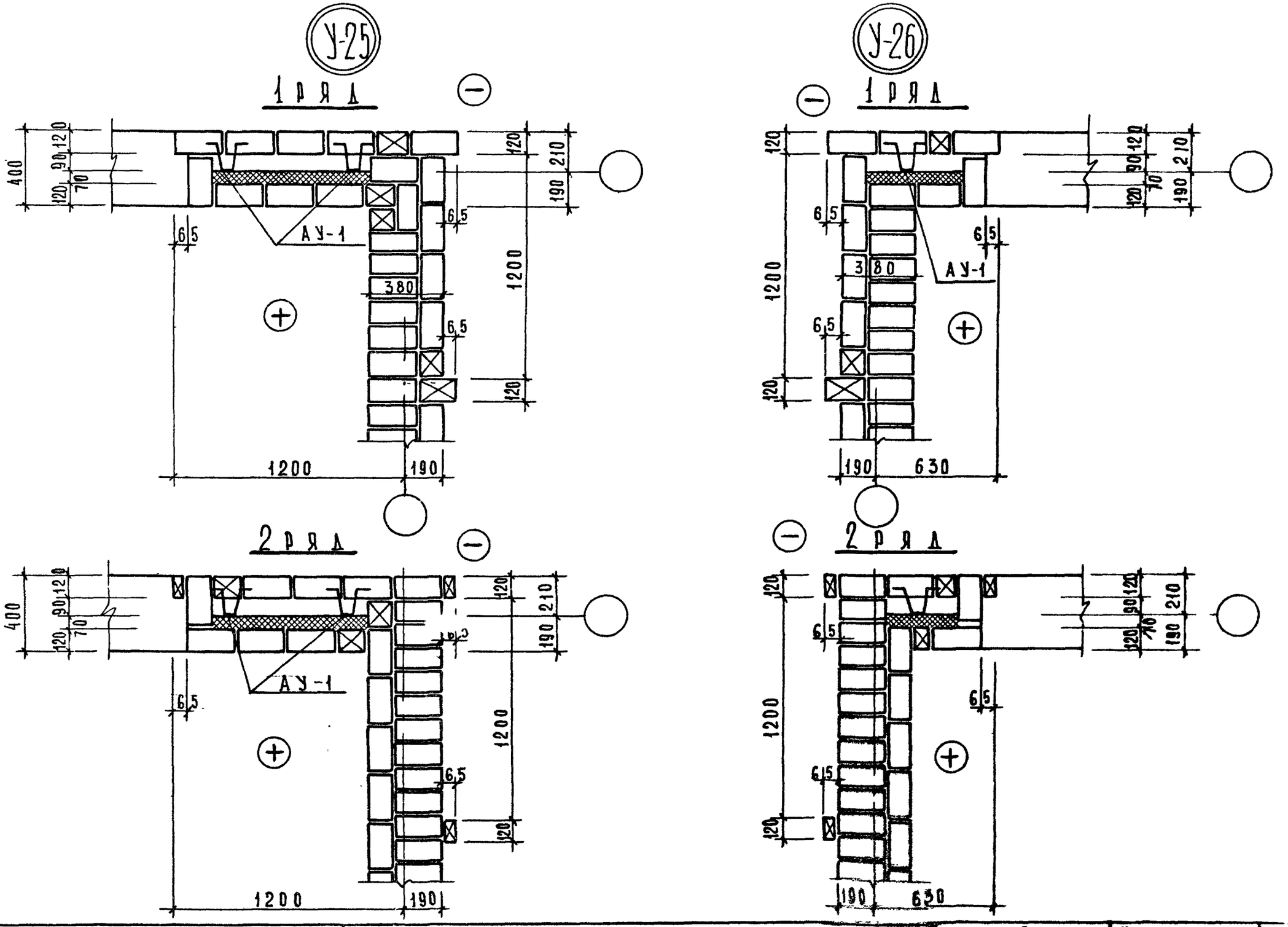

1976	Типовые детали и узлы	Облегченная кладка Узлы „У-25" „У-26"	Типовой проект серия -85-	Часть 9.9-6	Лист 22

М1 и ЭП-1
Инж. пр. Розина

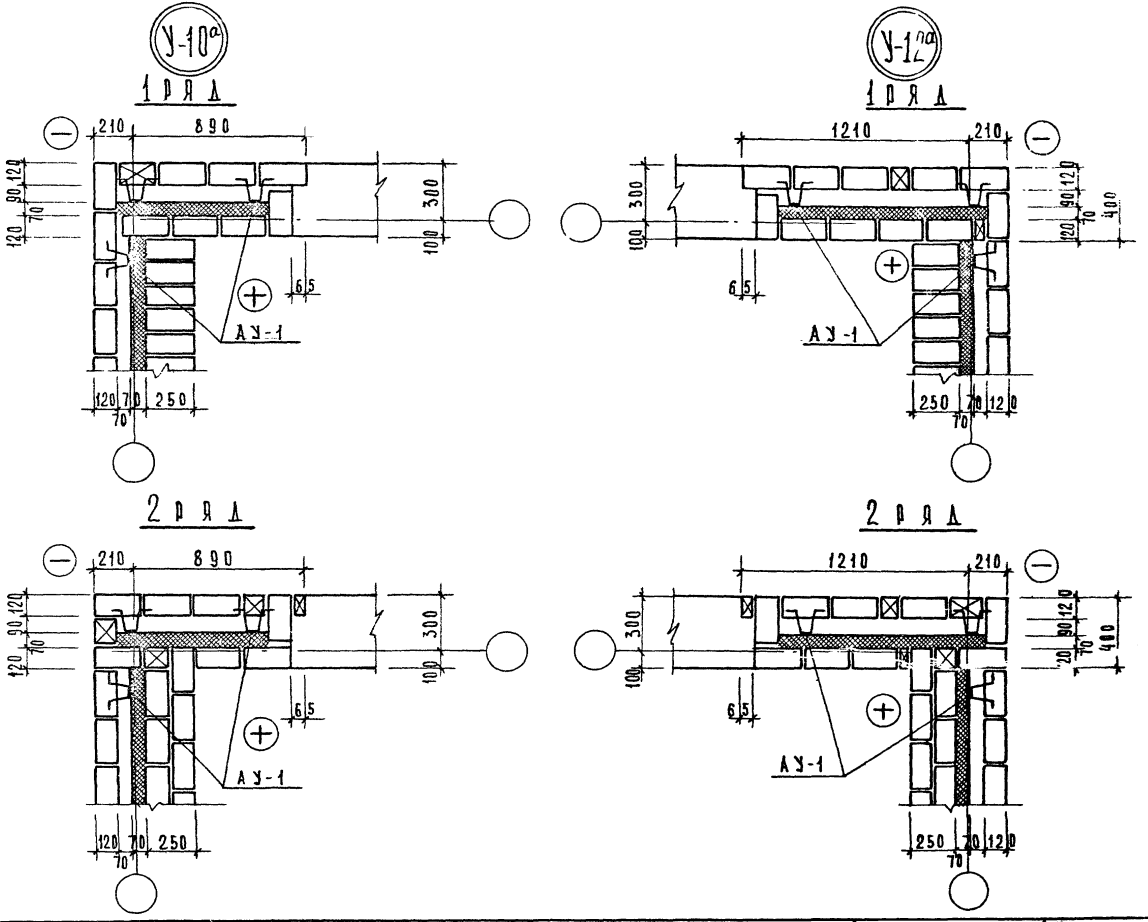

1976	Типовые детали и узлы	Облегченная кладка Узлы „У-10а" „У-12а"	Типовой проект серия-85	Часть 9.9-6	Лист 23

МТ и ЭП-1

ГЛ. АРХ. ПР. ДЕНИСОВА КОПИРОВ. КАБАНОВА
ГЛ. ИНЖ. ПР. БОЗИНА
РУК. ГР. ИНЖ. ТАМШЕЕВ

14709-04 24

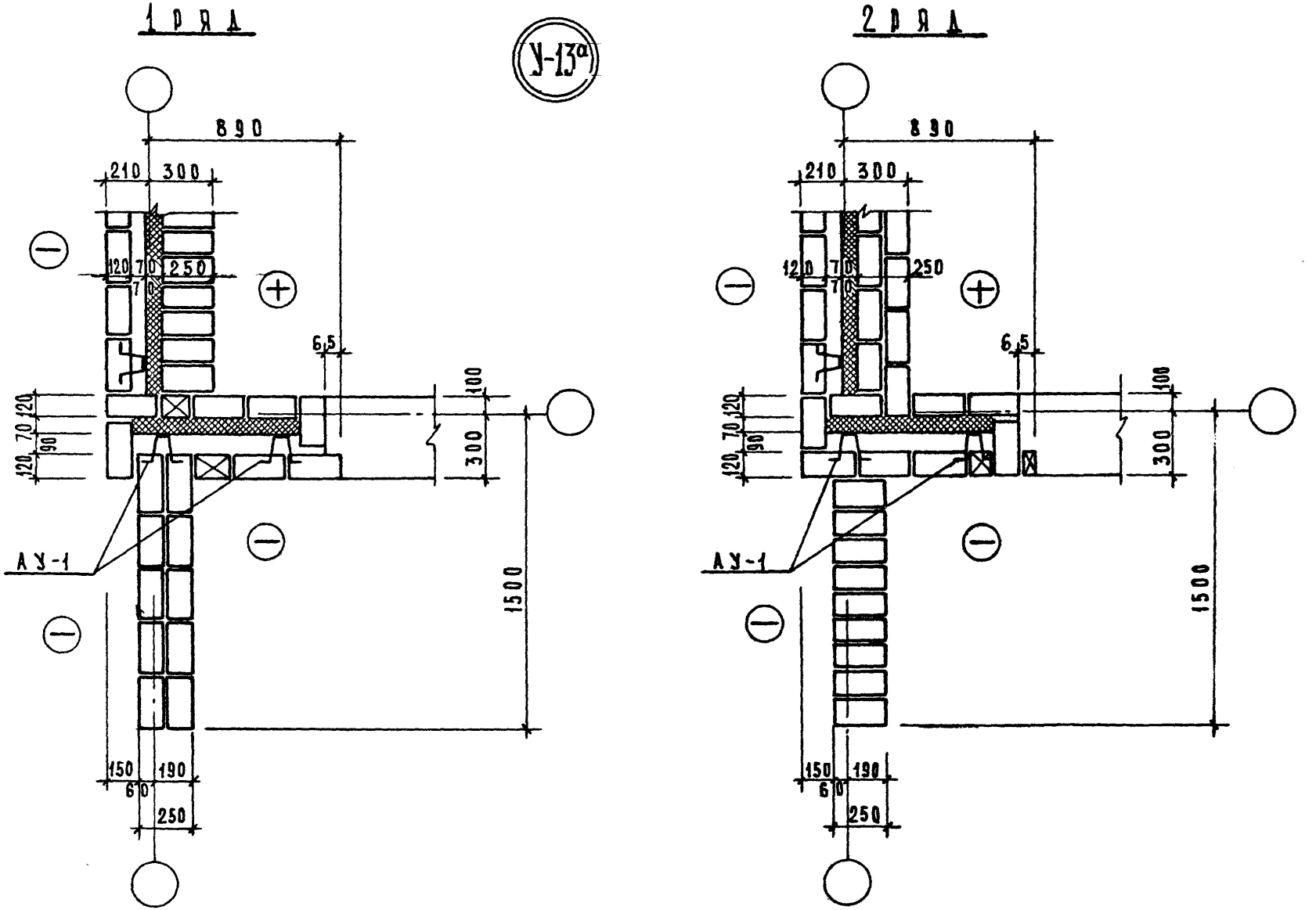

1976	Типовые детали и узлы	Облегченная кладка Узел „У-13а"	Типовой проект серия-85	Часть 9.9-6	Лист 24

МТиЗП-1

14709-04 25

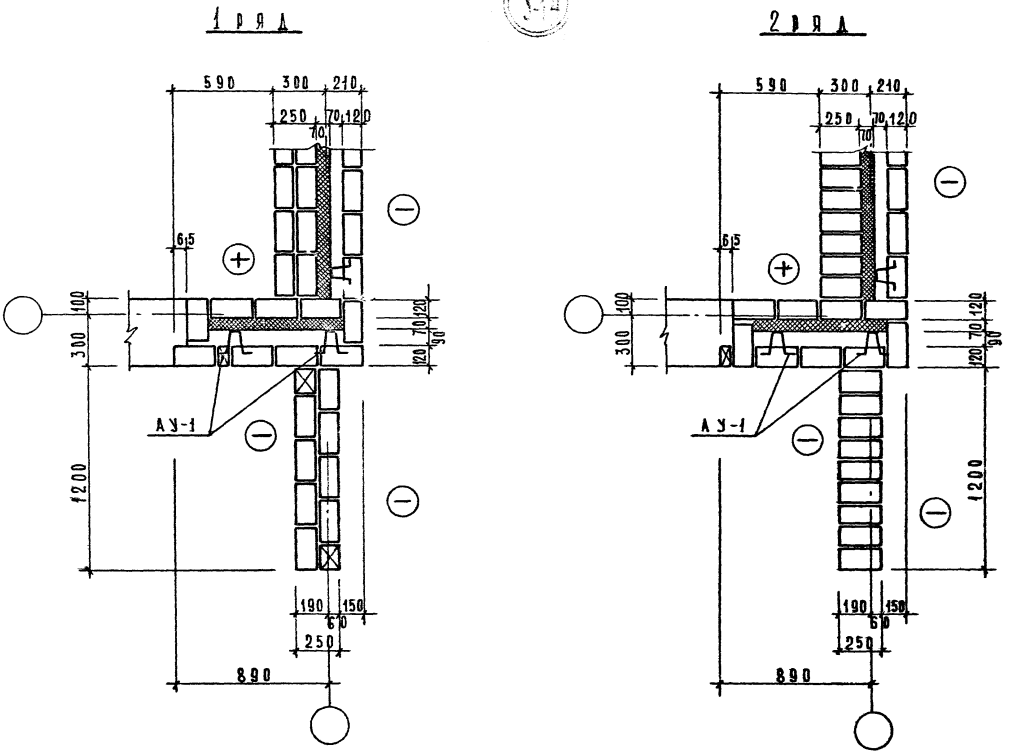

1976	Типовые детали и узлы	Облегченная кладка Узел „У-14а"	Типовой проект серия -85	Часть 99-6	Лист 25

Гл. арх. пр.		Денисова	Копирова
Гл. инж. пр.		Бозина	Кабанова
Рук. гр. инж.		Галишеев	

МТиЭП-1

14709-04 26

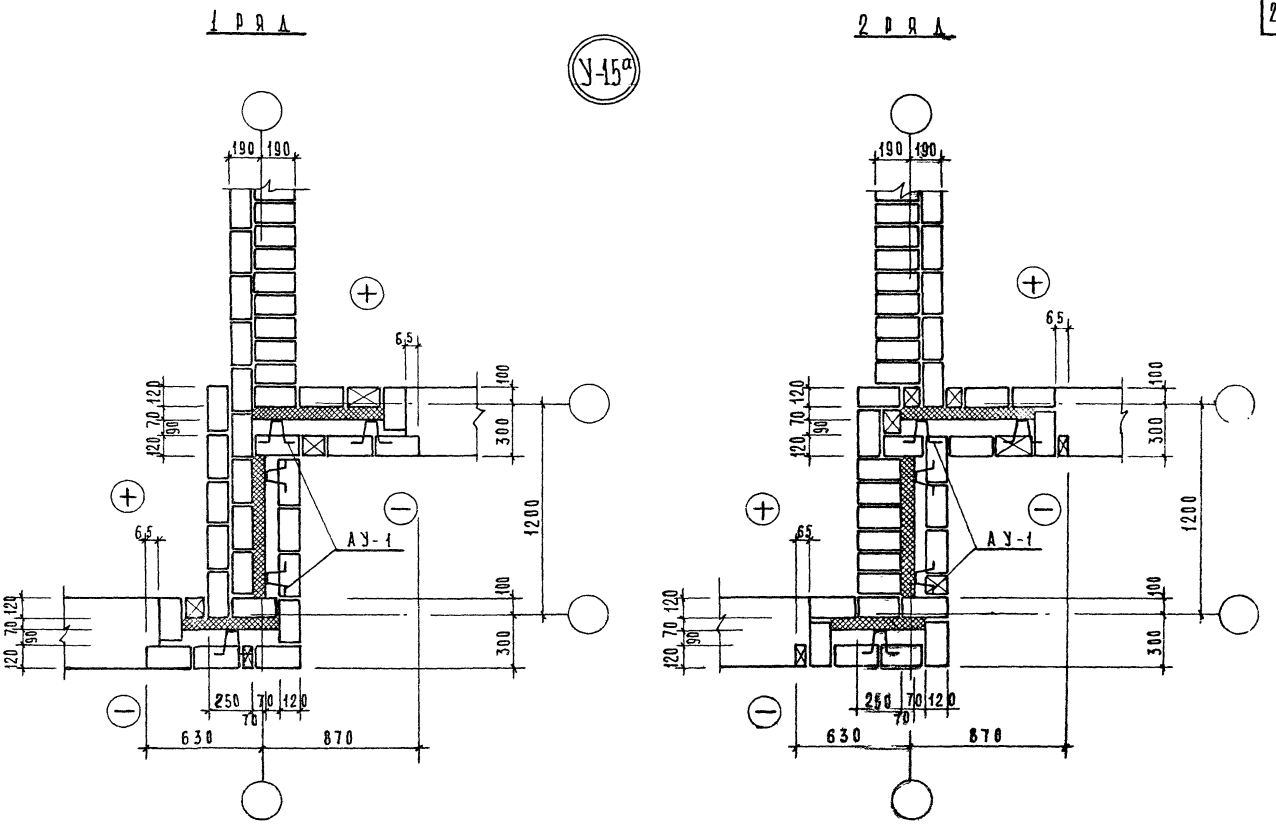

1976	Типовые детали и узлы	Облегченная кладка Узел У-15а"	Типовой проект серия -85-	Часть 99б	Лист 26

МТиЭП-1

ГАПИЖ. ПР. РУК. ГРИНЖ. БОЗИНА ГАМШЕ В.

14709-06 27

У-17а

1 РЯД

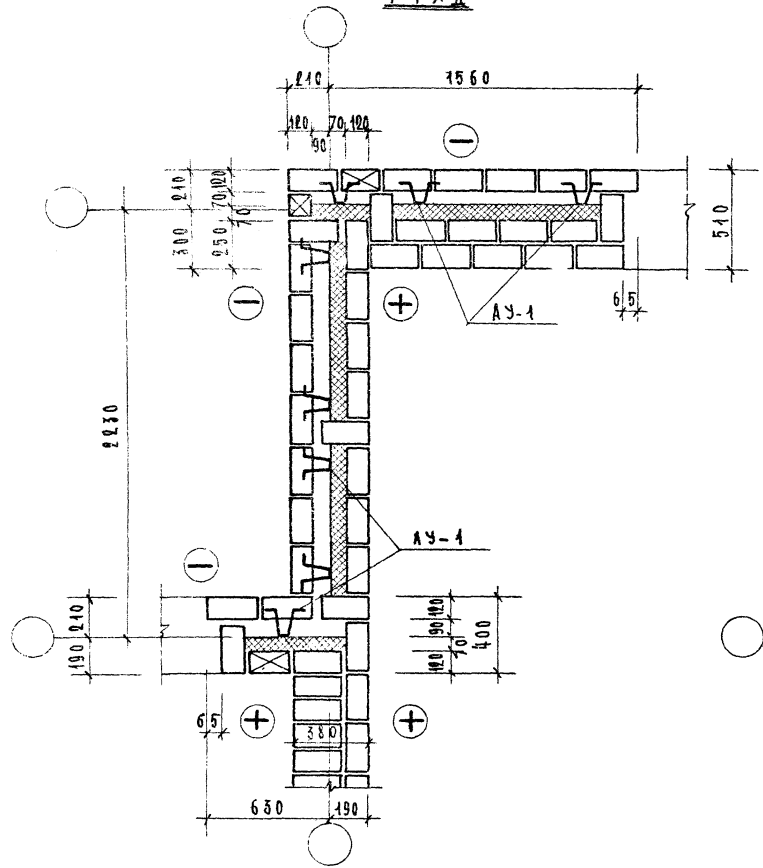

2 РЯД

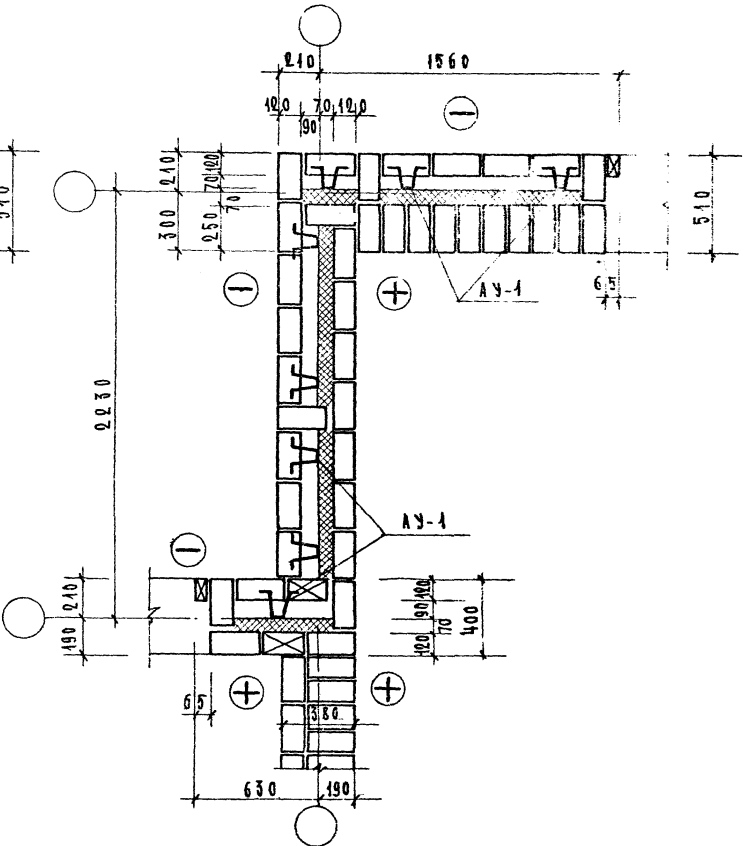

1976	Типовые узлы и детали.	Облегченная кладка. Узел „У-17а"	Типовой проект серия - 85	Часть 9-6	АИ 2

4709-04

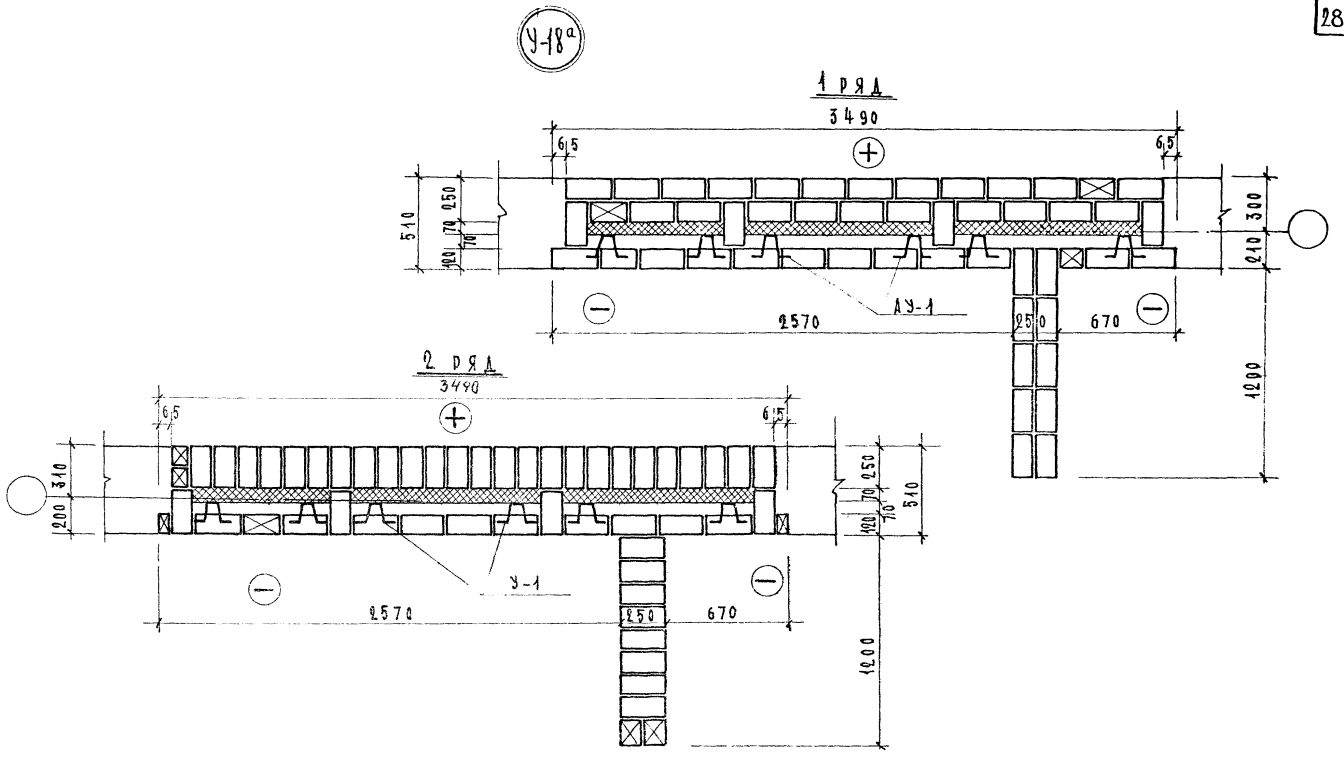

1976	Типовые узлы и детали.	Облегченная кладка Узел „У-18а"	Типовой проект серия -85	Часть 9.9-6	Лист 28

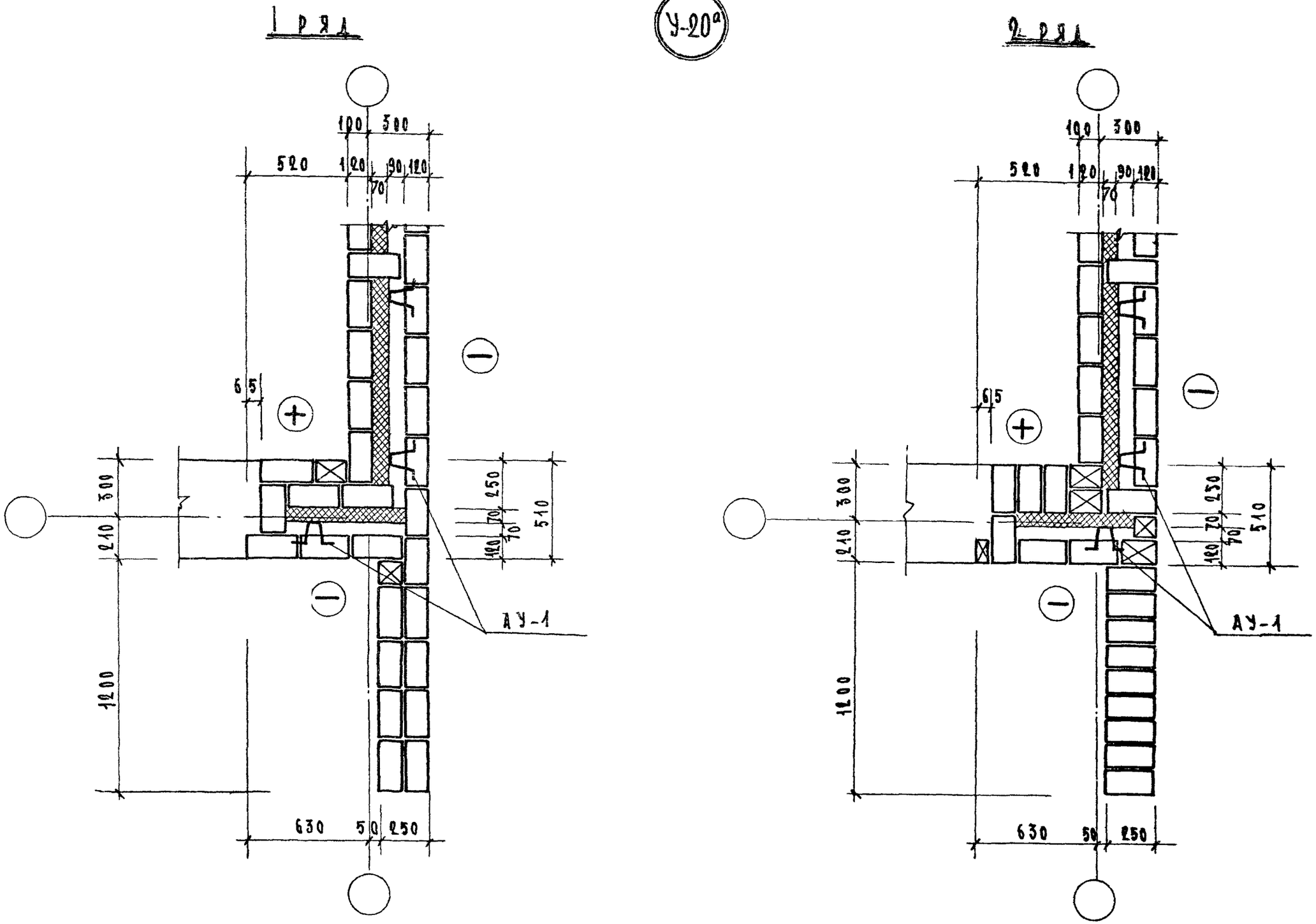

1976	ТИПОВЫЕ УЗЛЫ И ДЕТАЛИ	ОБЛЕГЧЕННАЯ КЛАДКА УЗЕЛ „У-20а"	ТИПОВОЙ ПРОЕКТ СЕРИЯ-85	ЧАСТЬ 9.9-6	ЛИСТ 29

ГЛ.ИНЖ.ПР. БОЗИНА КОПИРОВАЛ ХЛОПОТИНА
РУК.ГР.ИНЖ. ГАМШЕЕВ
МТ и ЭП-1

14709-04 30

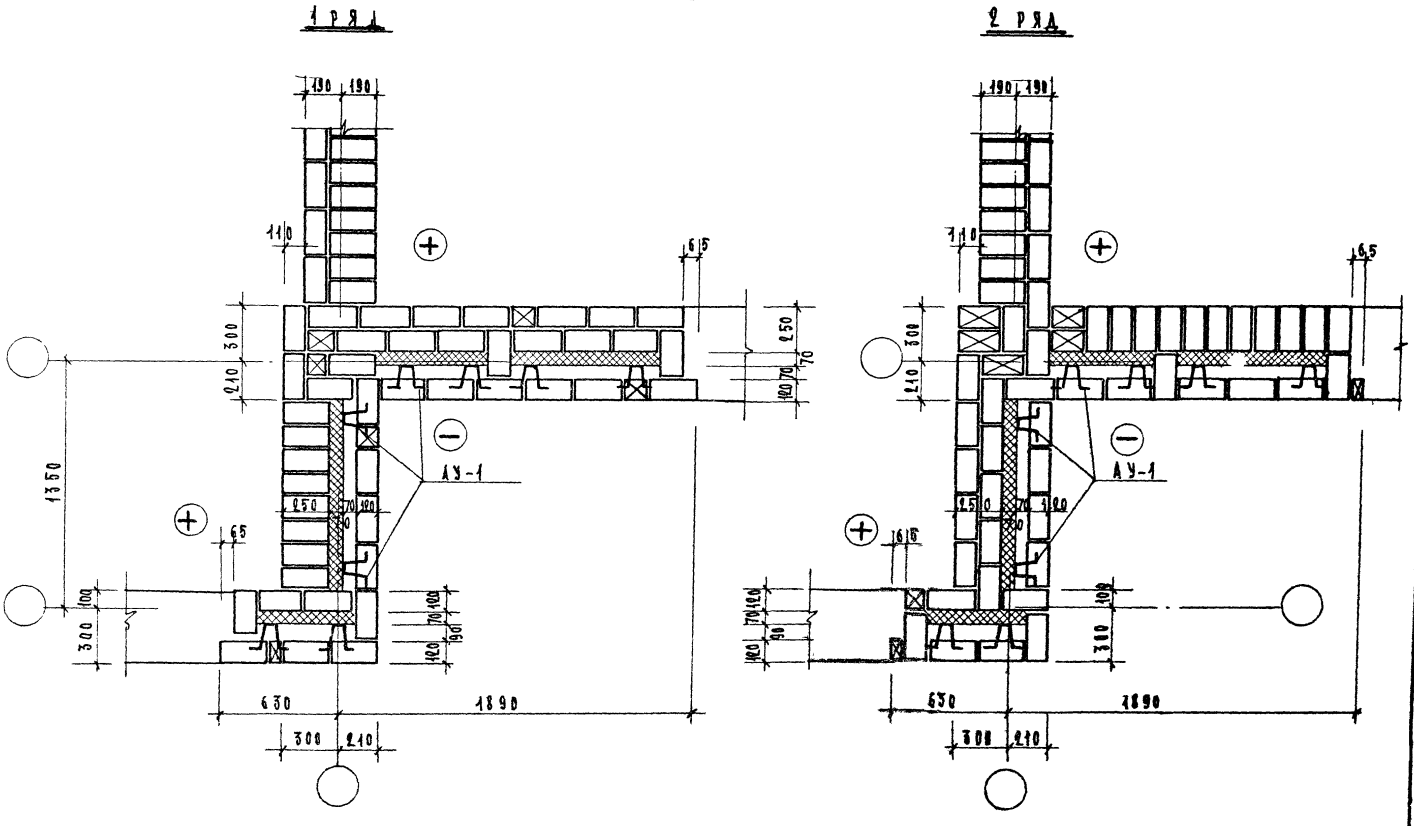

1976	Типовые узлы и детали	Облегченная кладка Узел „У-21а".	Типовой проект серия-85	Часть 9.9-6	Лист 30

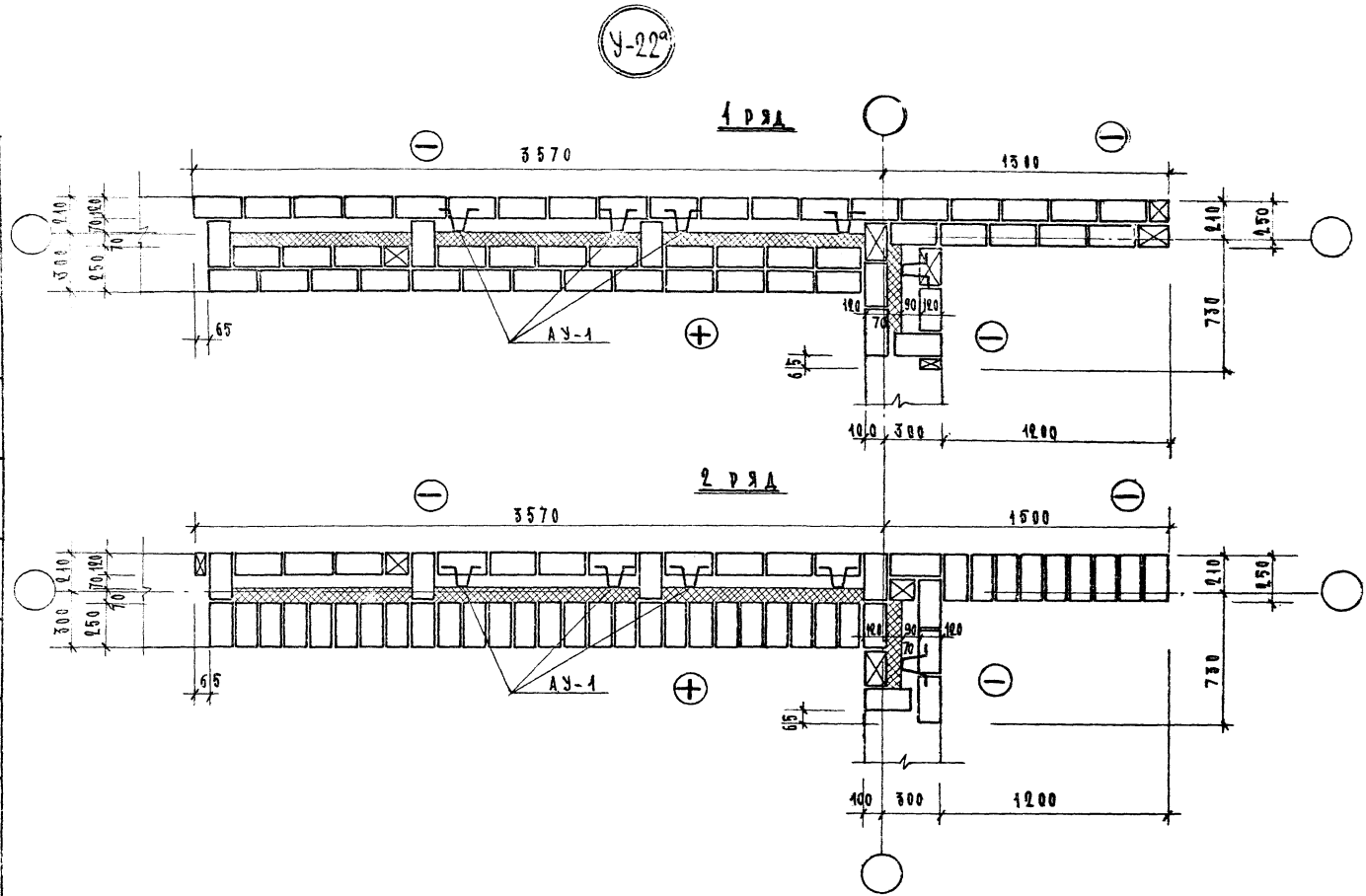

1976	Типовые детали и узлы	Облегченная кладка Узел „У-22а"	Типовой проект серия - 85	Часть 9.9-6	Лист 31

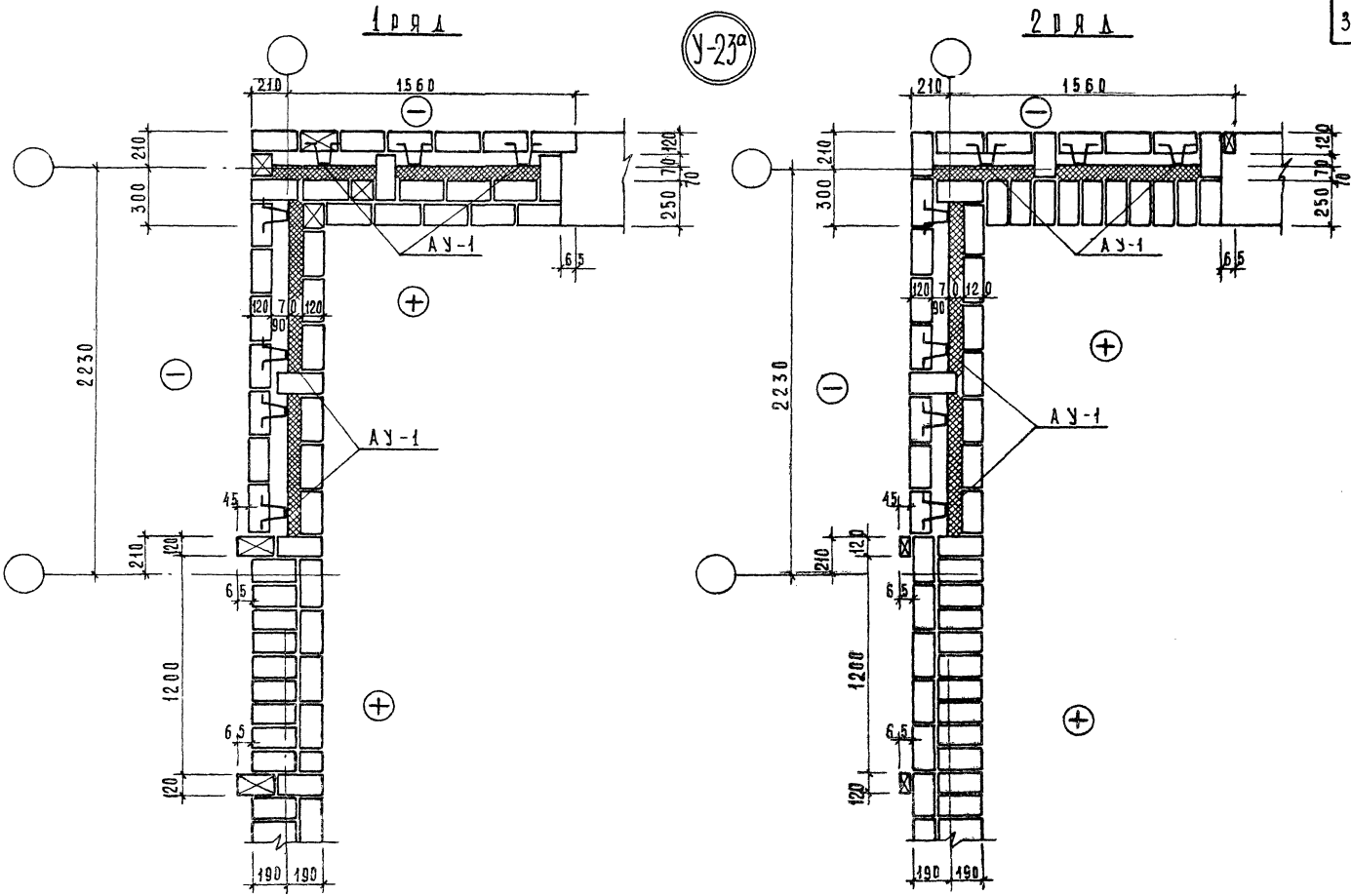

1976	Типовые детали и узлы	Облегченная кладка узел „У-23а"	Типовой проект серия-85	Часть 99-6	Лист 32

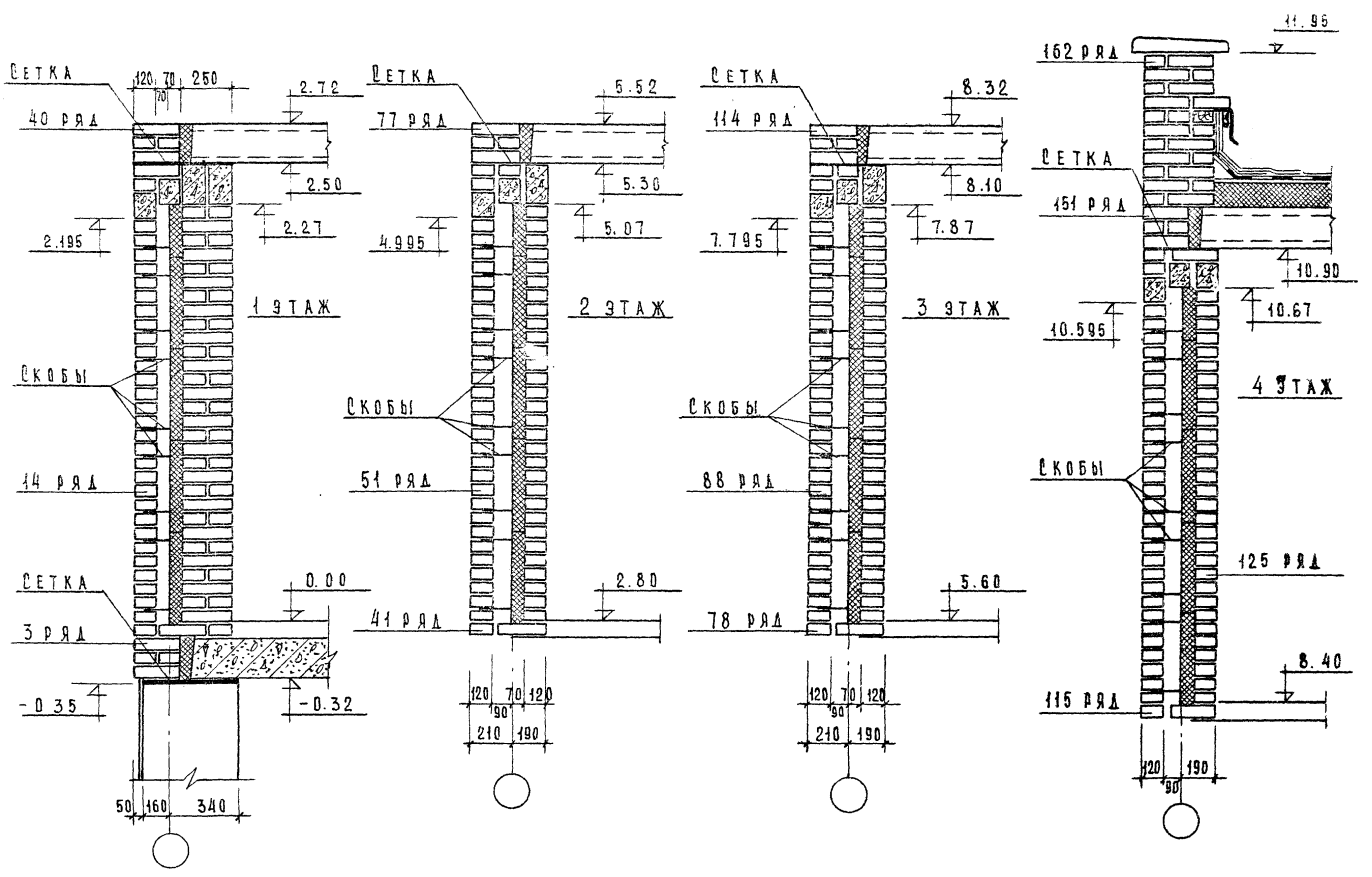

1976	Типовые узлы и детали	Облегченная кладка. Вертикальная порядовка несущий стены / 4 этажные блок-секции/	Типовой проект серия-85	Часть 5.9-6	Лист 33

МТ и ЭП-1

Гл. арх. пр. | Денисова | Проверил
Рук. гр. инж. | Гамшеев

14109-04

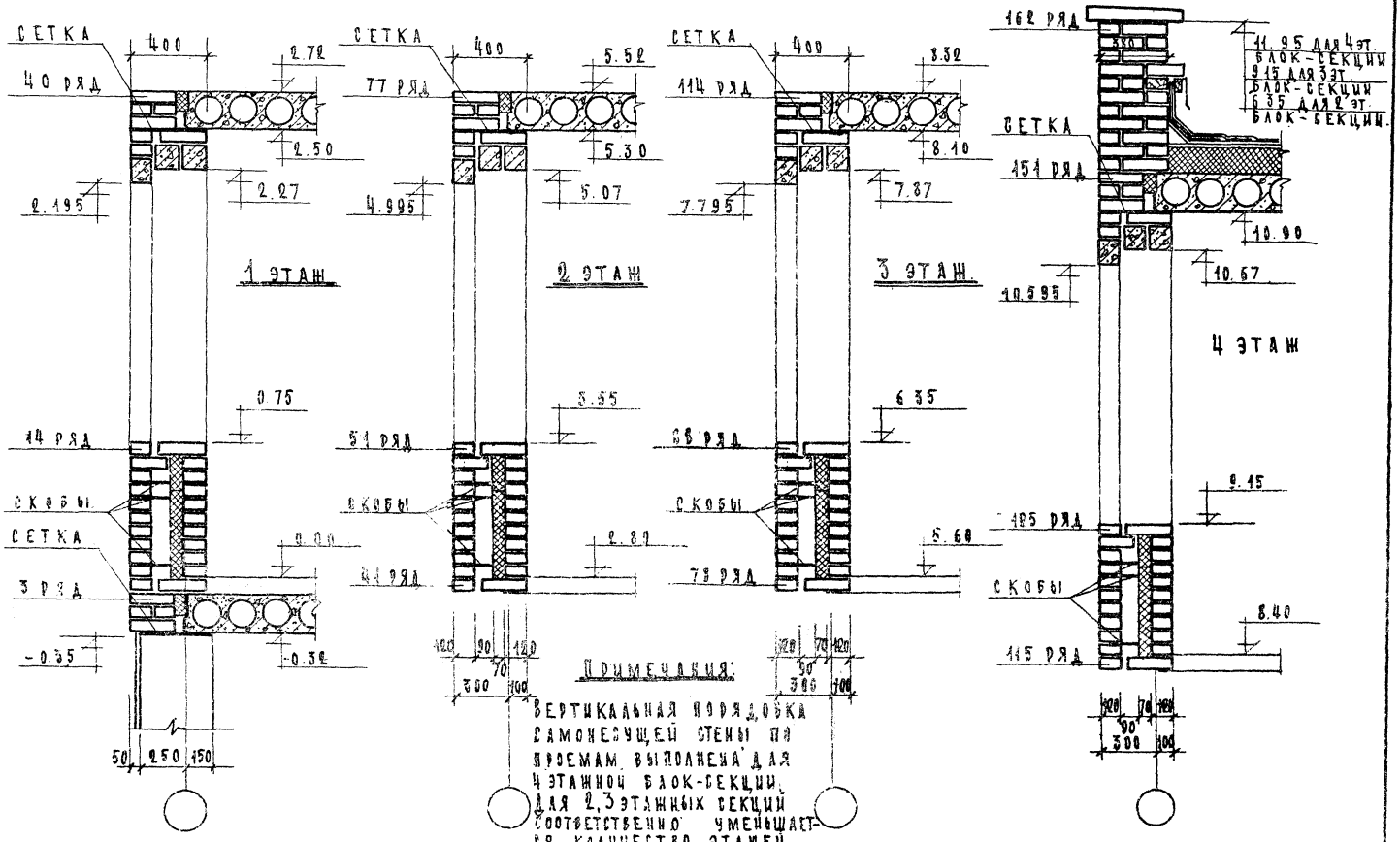

Примечания:

Вертикальная порядовка самонесущей стены по проемам выполнена для 4 этажной блок-секции. Для 2,3 этажных секций соответственно уменьшается количество этажей.

1976	Типовые узлы и детали	Облегченная кладка. Вертикальная порядовка самонесущей стены по проемам	Типовой проект серия -85-	Часть 9-5	Лист 34

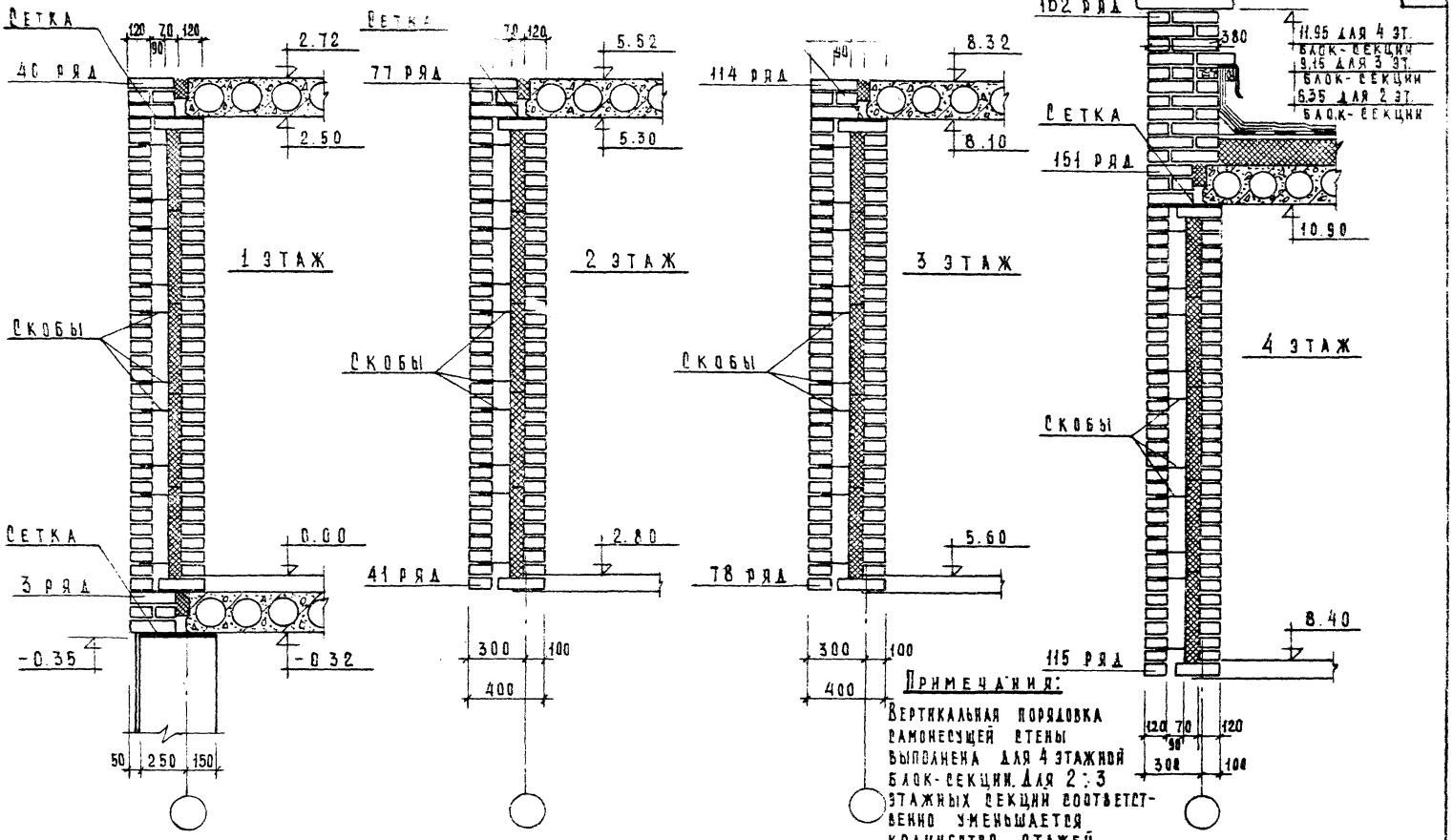

9.76	Типовые узлы и детали	Облегченная кладка. Вертикальная порядовка самонесущей стены.	Типовой проект серия 85	Часть 9.96	Лист 35

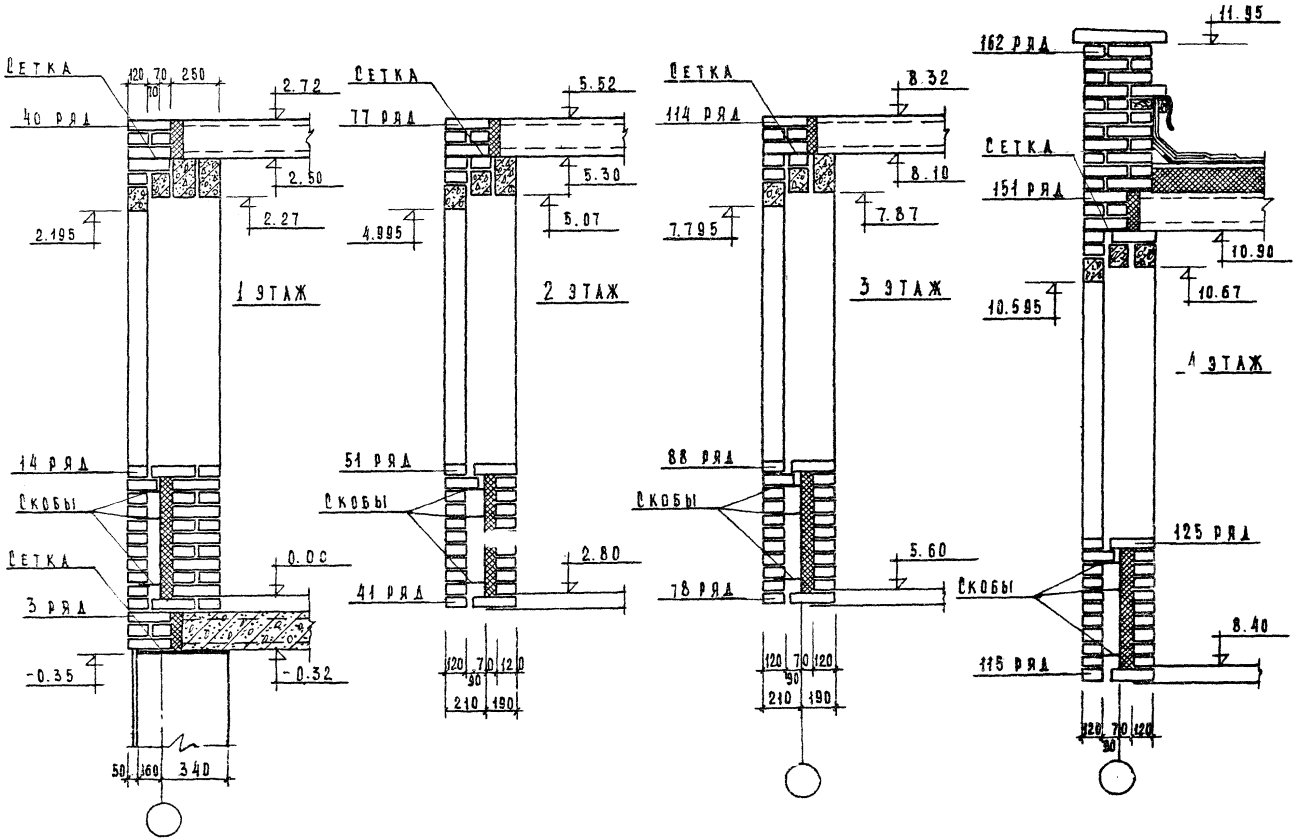

1.036	Типовые узлы и детали	Облегченная кладка. Вертикальная порядовка несущий стены / 4 этажные блок-секции / по пролетам.	Типовой проект серия 85	Часть 9.96	Лист 36

4709-04 ЭТ

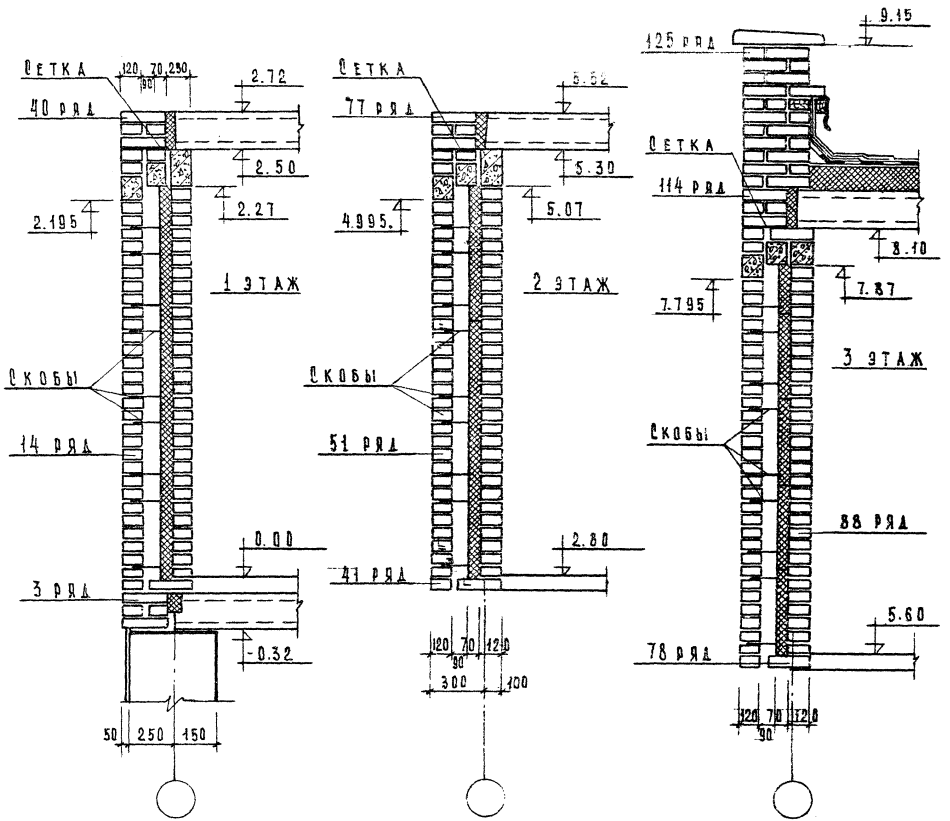

Примечание:

Вертикальная порядовка по тела стены выполнена для 3 этажной блок-секции. Для 2 этажной блок-секции соответственно уменьшается количество этажей.

1976	Типовые узлы и детали	Облегченная кладка. Вертикальная порядовка несущий стены /2-3 этажные блок-секции/	Типовой проект серия-85	Часть 9-96	Лист 37

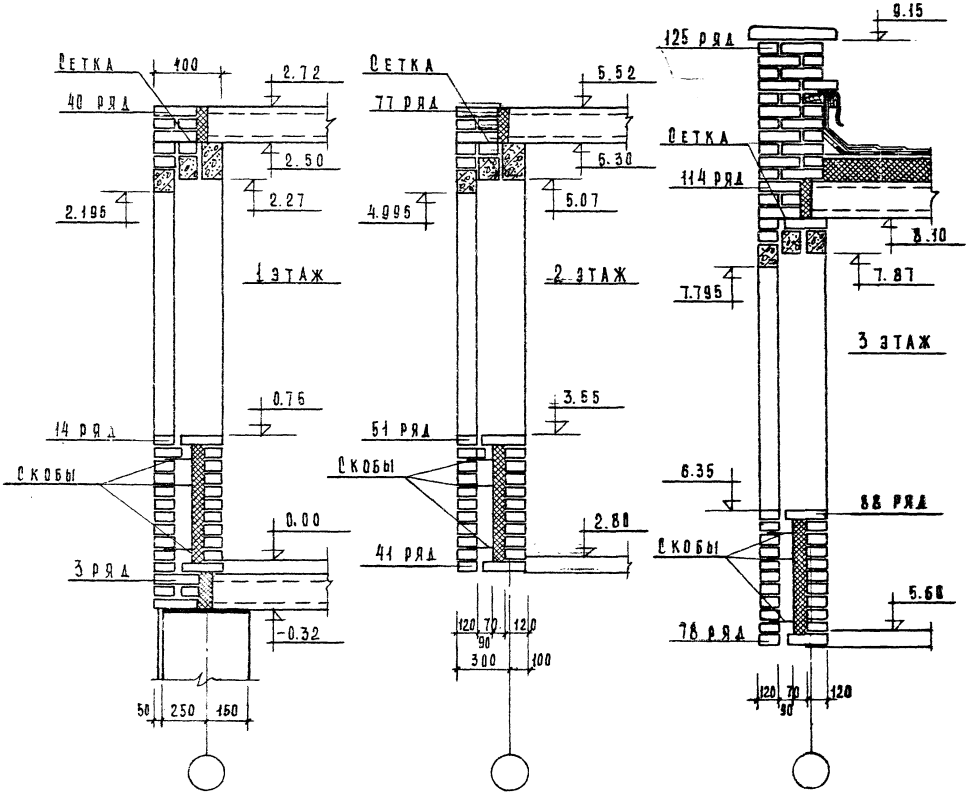

1976	Типовые узлы и детали	Облегченная кладка. Вертикальная порядовка несущей стены по проемам.	Типовой проект серия-85	Часть 2	Лист 38

С-1

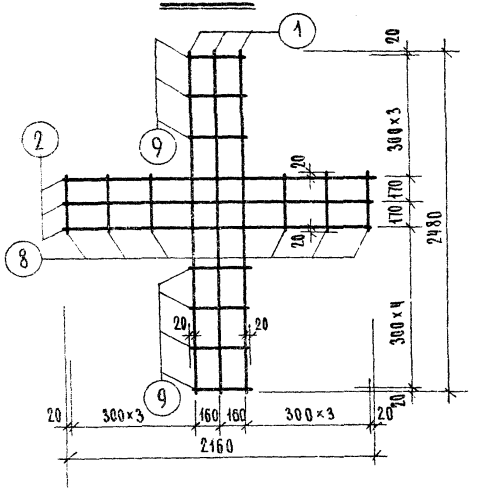

С-2

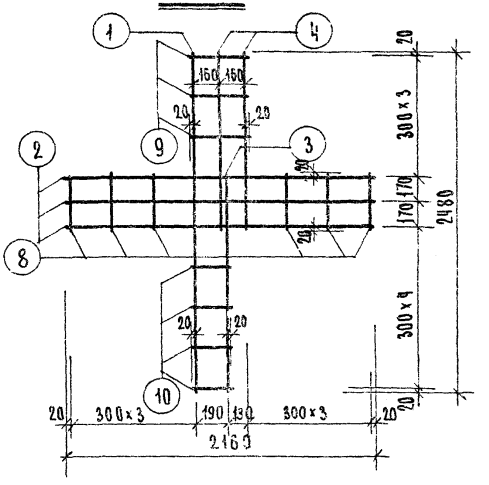

С-3

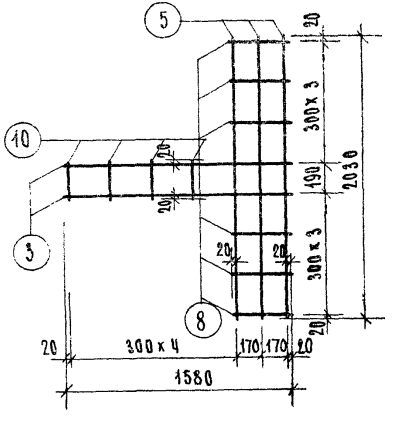

С-4

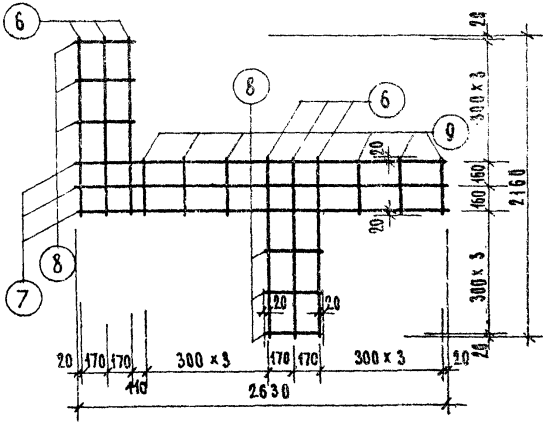

Спецификация стали на элемент

Марка элемента	№ поз.	Сечение мм	Кол. поз. шт.	Длина позиции мм	Длина на элем. м.	Вес, кг позиции	Вес, кг элемента
С-1	1	ф 5 В I	3	2480	7,44	1,15	2,62
	2	ф 5 В I	3	2160	6,48	1,00	
	8	ф 4 В I	6	380	2,28	0,22	
	9	ф 4 В I	7	360	2,52	0,25	
С-2	1	ф 5 В I	1	2480	2,48	0,38	2,44
	2	ф 5 В I	3	2160	6,48	1,00	
	3	ф 5 В I	1	1580	1,58	0,24	
	4	ф 5 В I	2	1280	2,56	0,40	
	8	ф 4 В I	6	380	2,28	0,22	
	9	ф 4 В I	3	360	1,08	0,11	
	10	ф 4 В I	4	230	0,92	0,09	
С-3	3	ф 5 В I	2	1580	3,16	0,49	1,70
	5	ф 5 В I	3	2030	6,09	0,94	
	8	ф 4 В I	6	380	2,28	0,22	
	10	ф 4 В I	4	230	0,92	0,09	
С-4	6	ф 5 В I	6	1260	7,56	1,17	2,82
	7	ф 5 В I	3		7,89	1,22	
	8	ф 4 В I	6		2,28	0,22	
	9	ф 4 В I	6		2,16	0,21	

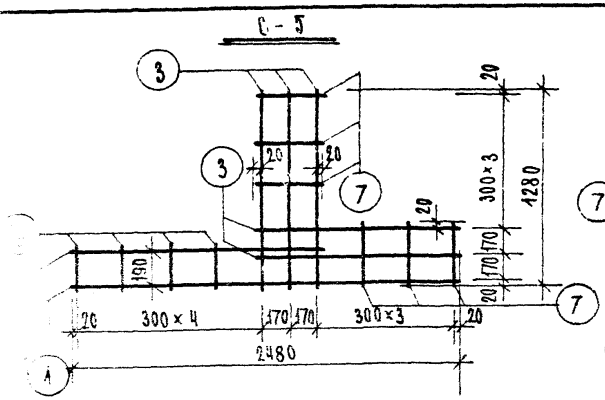

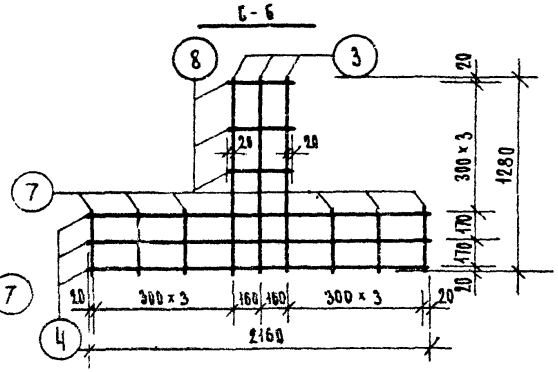

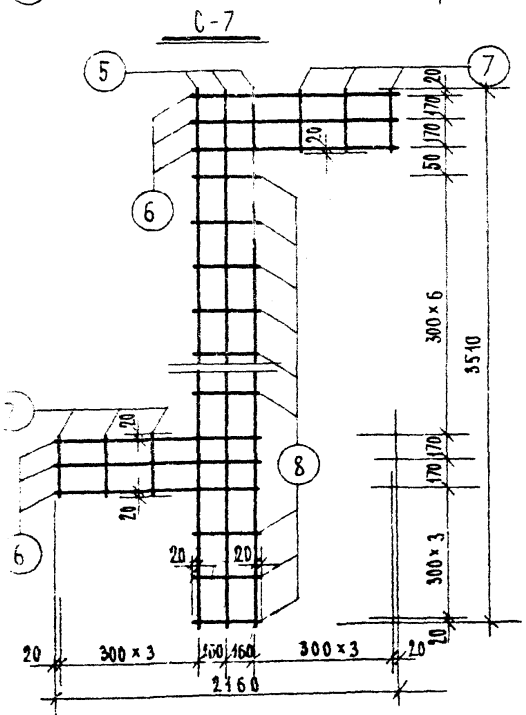

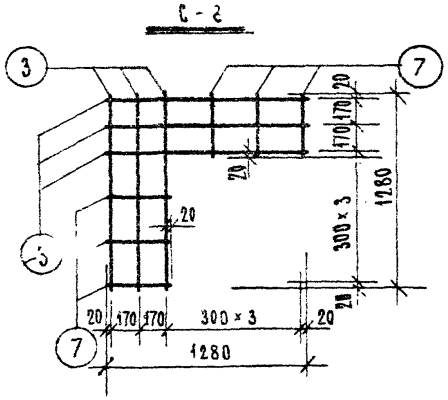

Спецификация стали на элемент

Марка элемента	Кн поз.	Сечение мм	Кол. поз. шт.	Длина позиции мм	Длина на элем. м	Вес, кг позиции	Вес, кг элемента
С-5	1	Ø 5 В I	1	2480	2.48	0,38	
	2	Ø 5 В I	1	1580	1.58	0,24	
	3	Ø 5 В I	5	1280	6,40	0,99	
	7	Ø 4 В I	6	380	2,28	0,22	
	9	Ø 4 В I	4	230	0,92	0,09	1,92
С-6	3	Ø 5 В I	3	1280	3.84	0,59	
	4	Ø 5 В I	3	2160	6,48	1,00	
	7	Ø 4 В I	6	380	2,28	0,22	
	8	Ø 4 В I	3	360	1.08	0,11	1,92
С-7	5	Ø 5 В I	3	3510	10,53	1,62	
	6	Ø 5 В I	6	1260	7,56	1,17	
	7	Ø 4 В I	6	380	2.28	0,22	
	8	Ø 4 В I	9	360	3.24	0,32	3,33
С-8	3	Ø 5 В I	6	1280	7,68	1,18	
	7	Ø 4 В I	6	380	2,28	0,22	1,40

С-9

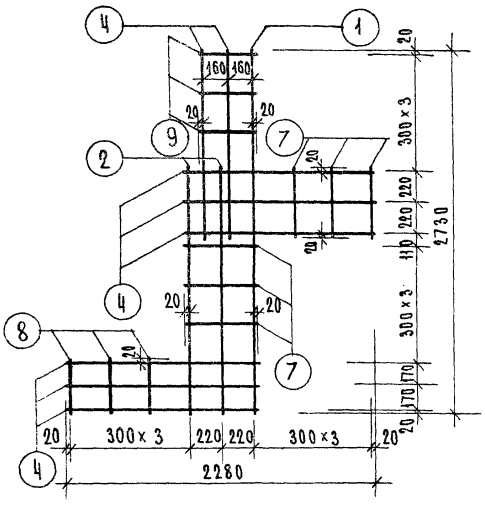

С-10

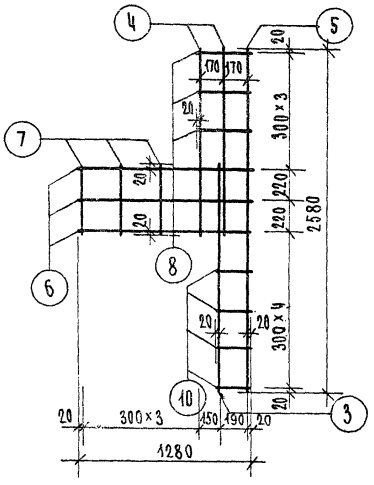

С-11

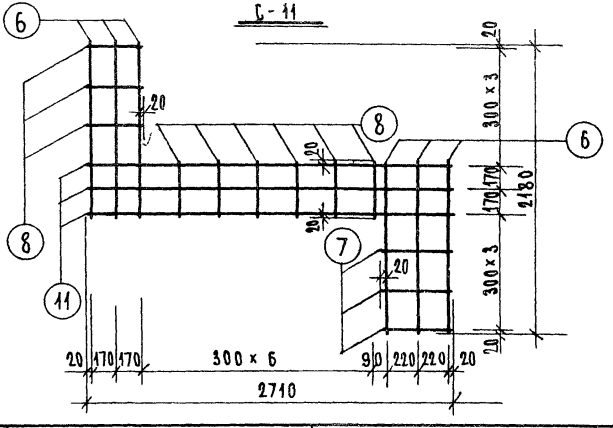

СПЕЦИФИКАЦИЯ СТАЛИ НА ЭЛЕМЕНТ

МАРКА ЭЛЕМЕНТА	№№ ПОЗ	СЕЧЕНИЕ ММ	КОЛ. ПОЗ. ШТ.	ДЛИНА ПОЗИЦИИ ММ	ДЛИНА НА ЭЛЕМ М	ВЕС, КГ ПОЗИЦИИ	ВЕС, КГ ЭЛЕМЕНТ
С-9	1	Ø5 ВI	1	2730	2,73	0,42	
	2	Ø5 ВI	2	1730	3,46	0,53	
	4	Ø5 ВI	8	1380	11,04	1,70	
	7	Ø4 ВI	6	480	2,88	0,28	
	8	Ø4 ВI	3	380	1,14	0,11	
	9	Ø4 ВI	3	360	1,08	0,11	3,15
С-10	3	Ø5 ВI	1	1680	1,68	0,26	
	5	Ø5 ВI	1	2580	2,58	0,40	
	6	Ø5 ВI	3	1280	3,84	0,59	
	4	Ø5 ВI	2	1380	2,76	0,42	
	7	Ø4 ВI	3	480	1,44	0,14	
	8	Ø4 ВI	3	380	1,14	0,11	
	10	Ø4 ВI	4	230	0,92	0,09	2,01
С-11	6	Ø5 ВI	6	1280	7,68	1,18	
	11	Ø5 ВI	3	2710	8,13	1,25	
	7	Ø4 ВI	3	480	1,44	0,14	
	8	Ø4 ВI	9	380	3,42	0,34	2,91

ГЛ. ИНЖ. ПР. РУК. ГР. ИНЖ. БОЗИНА ГАМШЕЕВ

МТ и ЭП-1

1976	Типовые узлы и детали	Сетки облегченной кладки С-9 ÷ С-11	Типовой проект серия -85-	Часть 9.9-6	Лист 41

С-12

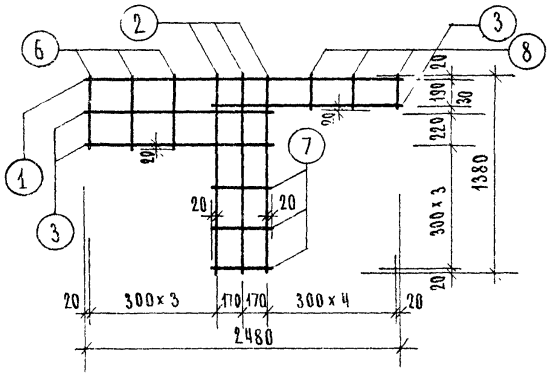

С-13

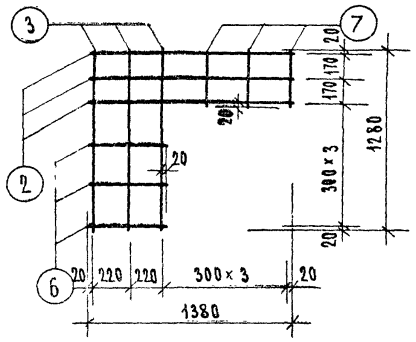

С-14

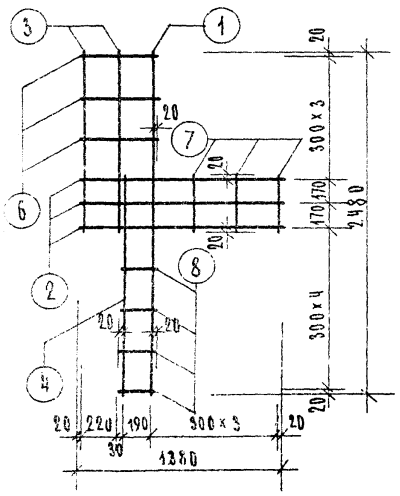

С-15

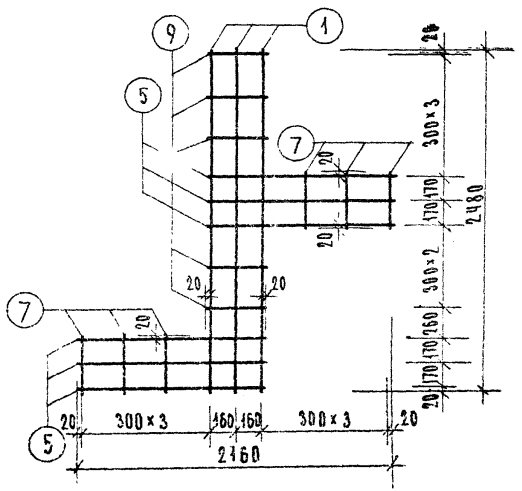

СПЕЦИФИКАЦИЯ СТАЛИ НА ЭЛЕМЕНТ

МАРКА ЭЛЕМЕНТА	№ ПОЗ	СЕЧЕНИЕ ММ	КОЛ. ПОЗ. ШТ.	ДЛИНА ПОЗИЦИИ ММ	ДЛИНА НА ЭЛЕМ. М.	ВЕС, КГ ПОЗИЦИИ	ВЕС, КГ ЭЛЕМЕНТА
С-12	1	Ø5 ВI	1	2480	2,48	0,38	1,95
	2	Ø5 ВI	3	1380	4,14	0,64	
	3	Ø5 ВI	3	1280	3,84	0,59	
	6	Ø4 ВI	3	480	1,44	0,14	
	7	Ø4 ВI	3	380	1,14	0,11	
	8	Ø4 ВI	4	230	0,92	0,09	
С-13	2	Ø5 ВI	3	1380	4,14	0,64	1,48
	3	Ø5 ВI	3	1280	3,84	0,59	
	6	Ø4 ВI	3	480	1,44	0,14	
	7	Ø4 ВI	3	380	1,14	0,11	
С-14	1	Ø5 ВI	1	2480	2,48	0,38	2,00
	2	Ø5 ВI	3	1380	4,14	0,64	
	3	Ø5 ВI	2	1280	2,56	0,40	
	4	Ø5 ВI	1	1580	1,58	0,24	
	6	Ø4 ВI	3	480	1,44	0,14	
	7	Ø4 ВI	3	380	1,14	0,11	
	8	Ø4 ВI	4	230	0,92	0,09	
С-15	1	Ø5 ВI	3	2480	7,44	1,14	2,70
	5	Ø5 ВI	6	1260	7,56	1,16	
	7	Ø4 ВI	6	380	2,28	0,22	
	9	Ø4 ВI	5	360	1,80	0,18	

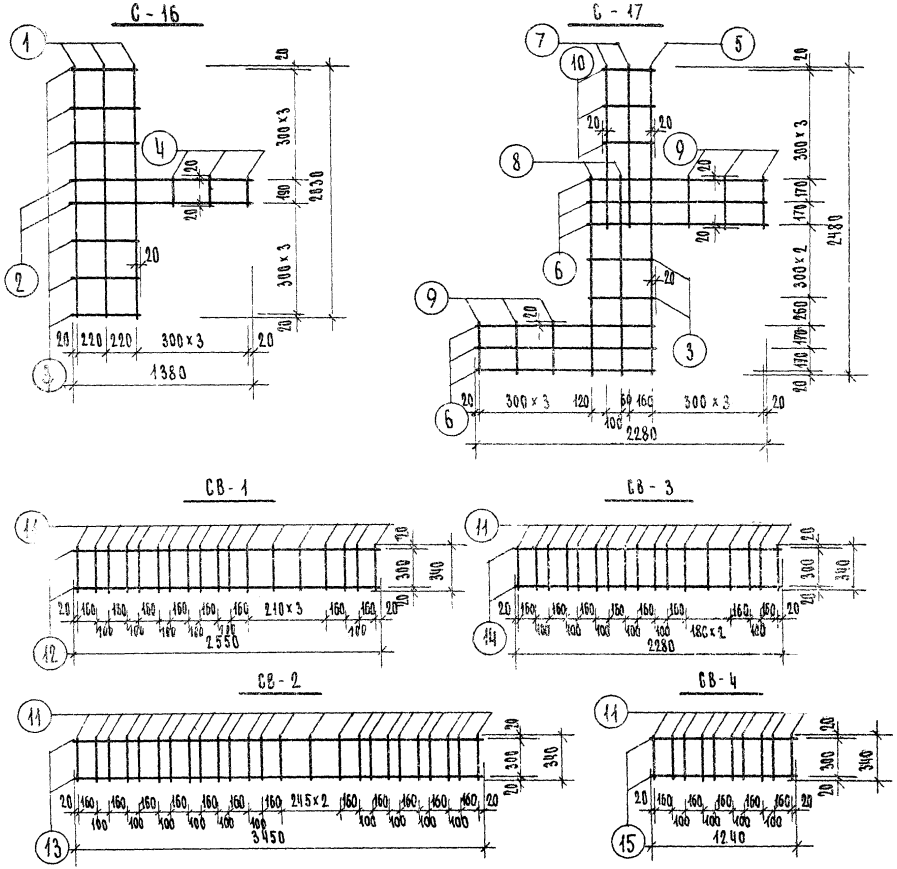

Спецификация стали на элемент							
Марка элемента	№ поз.	Сечение мм	Кол. поз. шт.	Длина позиции мм	Длина на элем. м	Вес, кг позиции	Вес, кг элемента
С-16	1	⌀ 5 В I	3	2030	6.09	0,94	
	2	⌀ 5 В I	2	1380	2.76	0,43	
	3	⌀ 4 В I	6	480	2.88	0.28	
	4	⌀ 4 В I	3	230	0.69	0.07	1,72
С-17	5	⌀ 5 В I	1	2480	2,48	0.38	
	6	⌀ 5 В I	6	1380	8,28	1.28	
	7	⌀ 5 В I	2	1280	2,56	0.39	
	8	⌀ 5 В I	2	1580	3,16	0.49	
	3	⌀ 4 В I	2	480	0,96	0,10	
	9	⌀ 4 В I	6	380	2,28	0,22	
	10	⌀ 4 В I	3	360	1,08	0.11	2,97
СВ-1	11	⌀ 4 В I	18	340	6,12	0,61	
	12	⌀ 4 В I	2	2550	5,10	0.50	1,11
СВ-2	11	⌀ 4 В I	25	340	8,50	0.84	
	13	⌀ 4 В I	2	3450	6,90	0,68	1,52
СВ-3	11	⌀ 4 В I	17	340	5,78	0.57	
	14	⌀ 4 В I	2	2280	5,56	0.55	1,12
СВ-4	11	⌀ 4 В I	10	340	3,40	0.34	
	15	⌀ 4 В I	2	1240	2,48	0,25	0,59

1976	Типовые узлы и детали	Сетки облегченной кладки С-16, С-17; Сетки вентканалов СВ-1 ÷ СВ-4	Типовой проект серия -85	Часть 9.9-6	Лист 43

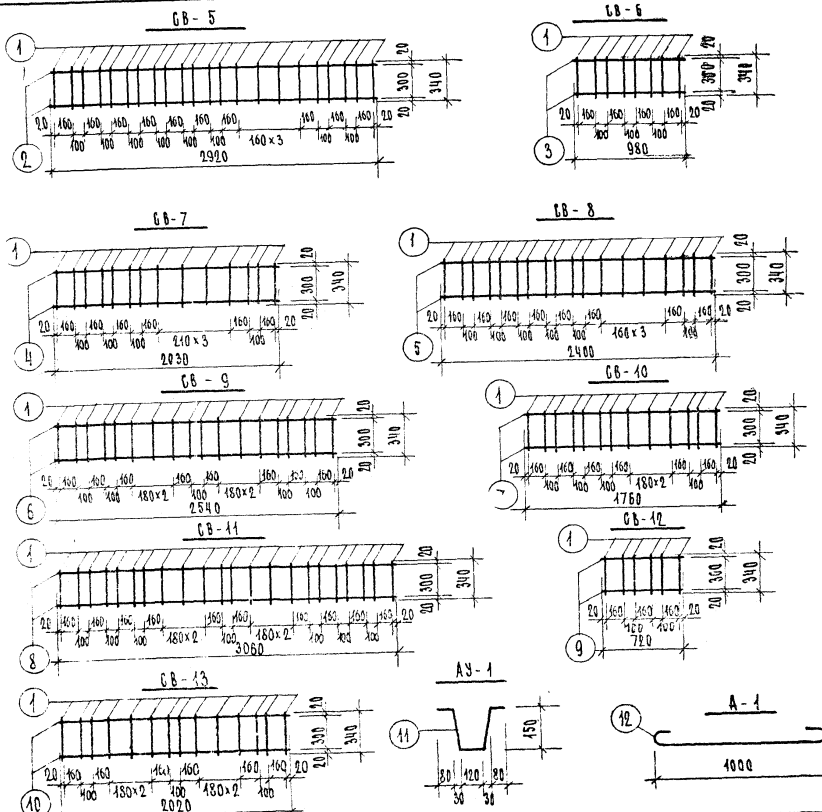

Спецификация стали на элемент							
Марка элемента	NN поз.	Сечение мм	Кол. поз. шт.	Длина позиции мм	Длина на элем. м	Вес, кг позиции	Вес, кг детали
СВ-5	1	Ø 4 В I	22	340	7.48	0.74	
	2	Ø 4 В I	2	2920	5.84	0.58	1.32
СВ-6	1	Ø 4 В I	8	340	2.72	0.27	
	3	Ø 4 В I	2	980	1.96	0.20	0.47
СВ-7	1	Ø 4 В I	14	340	4.76	0.47	
	4	Ø 4 В I	2	2030	4.06	0.40	0.87
СВ-8	1	Ø 4 В I	18	340	6.12	0.61	
	5	Ø 4 В I	2	2400	4.80	0.48	1.09
СВ-9	1	Ø 4 В I	18	340	6.12	0.61	
	6	Ø 4 В I	2	2540	5.08	0.50	1.11
СВ-10	1	Ø 4 В I	13	340	4.42	0,44	
	7	Ø 4 В I	2	1760	3.52	0,35	0.79
СВ-11	1	Ø 4 В I	22	340	7.48	0.74	
	8	Ø 4 В I	2	3060	6.12	0.61	1.35
СВ-12	1	Ø 4 В I	6	340	2.04	0,20	
	9	Ø 4 В I	2	720	1.44	0,14	0,34
СВ-13	1	Ø 4 В I	14	340	4,76	0,47	
	10	Ø 4 В I	2	2020	4,04	0.40	0,87
АУ-1	11	Ø 5 В I	1	600	0,60	0.10	0.10
А-1	12	Ø 10 А I	1	1150	1.15	0.71	0.71
А-2	13	Ø 10 А I	1	580	0.58	0.36	
	14	Ø 10 А I	1	400	0.40	0.25	0.61

976	Типовые узлы и детали	Сетки вентканалов СВ-5 ÷ СВ-13 Анкера АУ-1; А-1; А-2	Типовой проект серия -85	Часть 9.9-6	Лист 44

ТИП	ЭСКИЗ	МАРКА ПЕРЕМ.	КОЛ. ШТ.	ТИП	ЭСКИЗ	ПЕРЕМ.	ШТ.	ТИП	ЭСКИЗ	МАРКА ПЕРЕМ	КОЛ. ШТ.
1	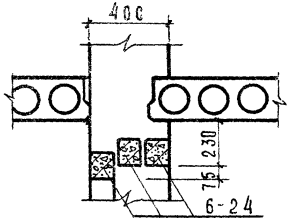	Б-24	3	4	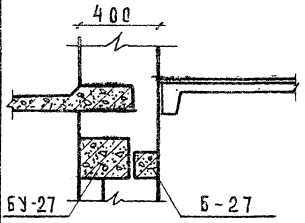	БУ-27 Б-27	1 1	7	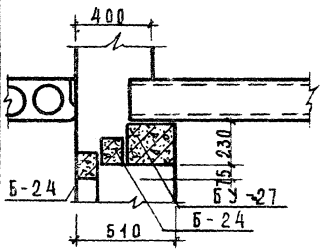	БУ-27 Б-24	1 2
2	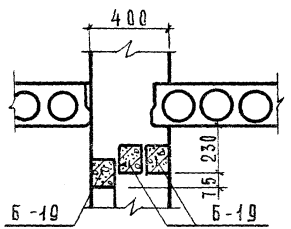	Б-19	3	5	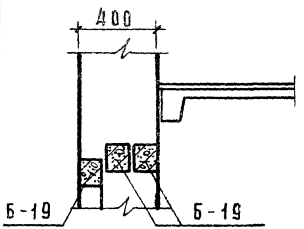	Б-19	3	8	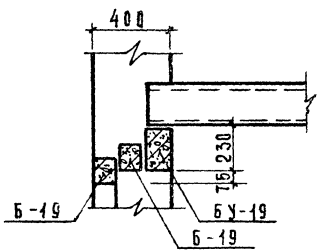	БУ-19 Б-19	1 2
3	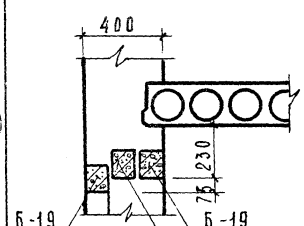	Б-19	3	6	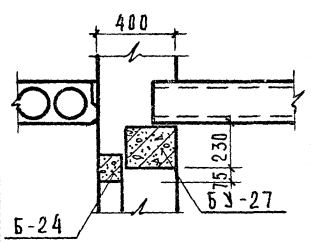	БУ-27 Б-24	1 1	9	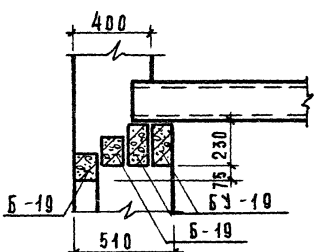	БУ-19 Б-19	2 2

1976	Типовые узлы и детали	Типы перемычек	Типовой проект серия -85	Часть 9.96	Лист 45

МТиЭП-1
Гл. арх. пр. Ленисова Копиров Кабанова
Гл. инж. пр. Бозина
Рук. гр. инж. Гамшеев

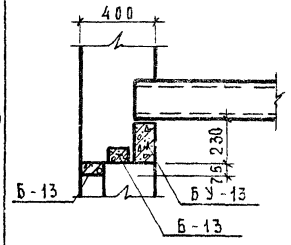

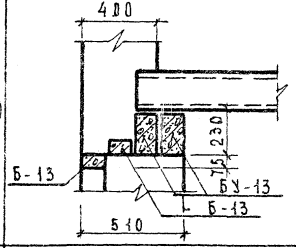

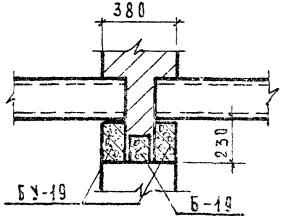

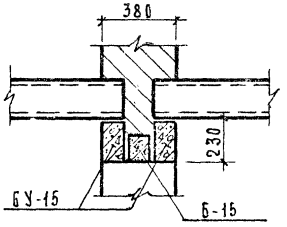

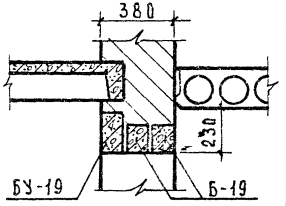

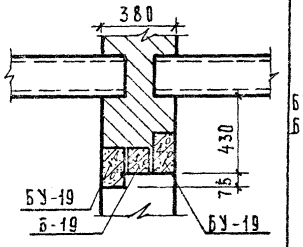

ТИП	ЭСКИЗ	МАРКА ПЕРЕМ.	КОЛ. ШТ.	ТИП	ЭСКИЗ	МАРКА ПЕРЕМ.	КОЛ. ШТ.	ТИП	ЭСКИЗ	МАРКА ПЕРЕМ.	КОЛ. ШТ.
10	400; 230; 75; Б-13; БУ-13; Б-13	БУ-13 Б-13	1 2	13	380; 230; БУ-15; Б-15	БУ-15 Б-15	2 1	16	380; 430; 75; БУ-15; Б-15; БУ-15	БУ-15 Б-15	2 1
11	400; 230; 75; Б-13; БУ-13; Б-13; 510	БУ-13 Б-13	2 2	14	380; 230; БУ-19; Б-19	БУ-19 Б-19	1 2	17	Б-19; БУ-19	БУ-19 Б-19	2 1
12	380; 230; БУ-19; Б-19	БУ-19 Б-19	2 1	15	380; 430; 75; БУ-19; Б-19; БУ-19	БУ-19 Б-19	2 1	18	3Б-13	Б-13	3
								19	Б-13; 2БУ-13	БУ-13 Б-13	2 1
								20	Б-13	Б-13	1

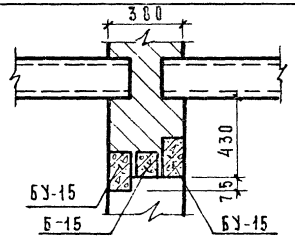

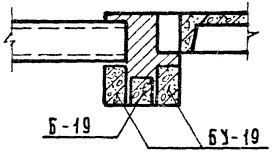

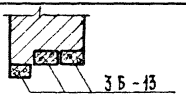

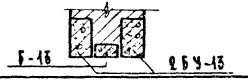

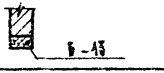

1976	Типовые узлы и детали	Типы перемычек	Типовой проект серия -85-	Часть 9.9-6	Лист 46

ГЛ. ИНЖ. ПР. БОЗИНА
РУК. ГРИПК. ГАМШЕЕВ

МТИЭП-1

В жилых комнатах, кухнях, передних

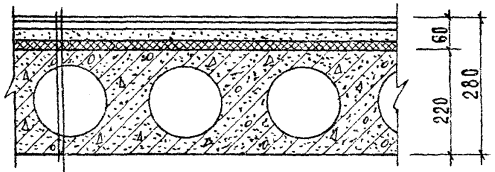

Линолеум, плитка ПХВ на мастике - 5 мм
Гипсовая сухая штукатурка на холодной битумн. мастике - 10 мм
Стяжка из цементно-песчаного раствора марки „100" - 35 мм
Водонепроницаемая бумага - 1 слой
Плиты минераловатные на синтетической связке
Мягкие „ПМ-50" γ = 100 кг/м³ - 20 мм
Плита перекрытия - 220 мм

В санузлах

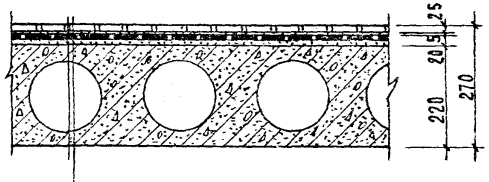

Керамическая плитка на цементно-песчаном растворе марки „100" - 25 мм
Оклеечная гидроизоляция - 5 мм
Связка из цементно-песчаного раствора марки „50" - 20 мм
Плита перекрытия - 220 мм

В лестничных клетках

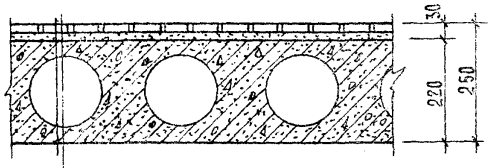

Керамическая плитка на цементном растворе - 30 мм
Железобетонная плита - 220 мм

На балконах

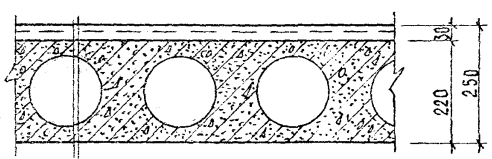

Цементн. железненная поверхность - 30÷50 мм
Цементный раствор состава 1:3
Металлическая сетка Ф4В-I
с ячейкой 100×100
Обмазка горячим битумом
Железобетонная плита - 220 мм

Полы по грунту

В лестничных клетках

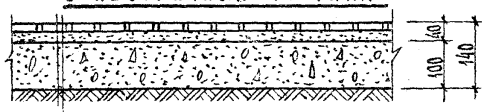

Керамическая плитка на цементном растворе - 40 мм
Бетон М-50 - 100 мм
Утрамбованный со щебнем грунт

В хозяйственных кладовых

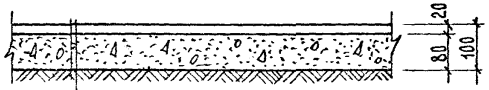

Цементный пол - 20 мм
Бетон М-50 - 80 мм
Утрамбованный со щебнем грунт

1976	Типовые узлы и детали	Детали полов	Типовой проект серия -85	Часть 9.9-6	Лист 47

МТиЭП-1

Гл. инж. пр. Бозина
Инженер Самородова

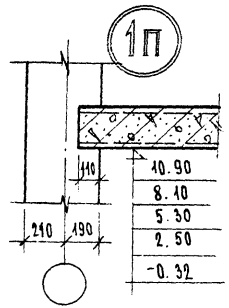
1П
110
210
190
10.90
8.10
5.30
2.50
-0.32

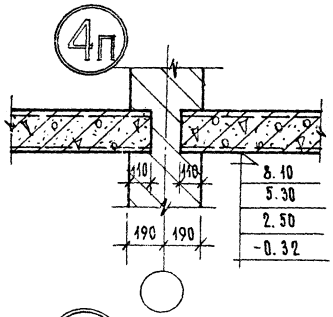
4П
110
110
190
190
8.10
5.30
2.50
-0.32

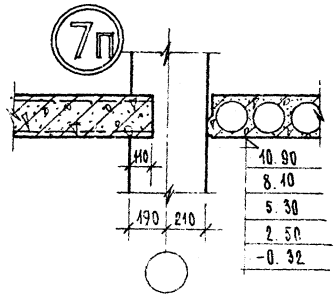
7П
110
190
210
10.90
8.10
5.30
2.50
-0.32

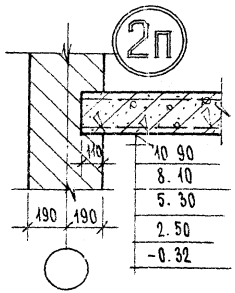
2П
110
190
190
10.90
8.10
5.30
2.50
-0.32

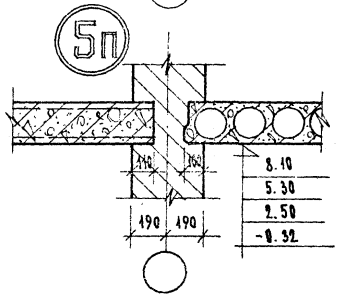
5П
110
160
190
190
8.10
5.30
2.50
-0.32

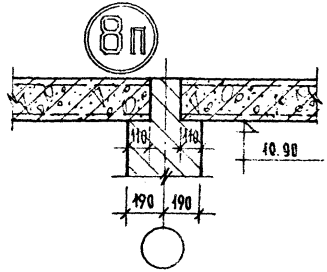
8П
110
110
190
190
10.90

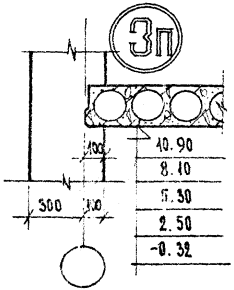
3П
100
300
110
10.90
8.10
5.30
2.50
-0.32

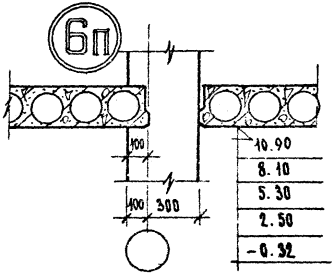
6П
100
400
300
10.90
8.10
5.30
2.50
-0.32

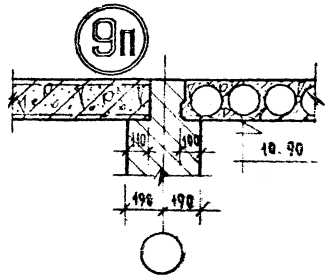
9П
110
100
190
190
10.90

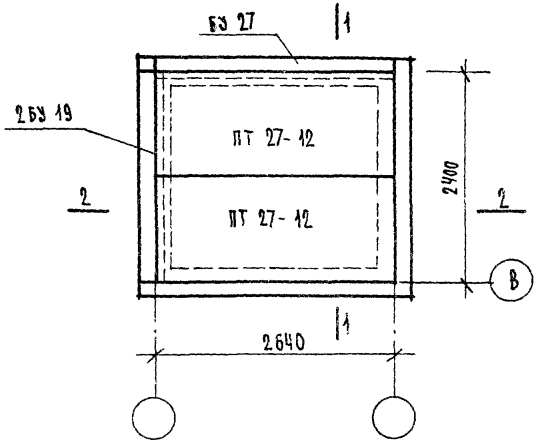

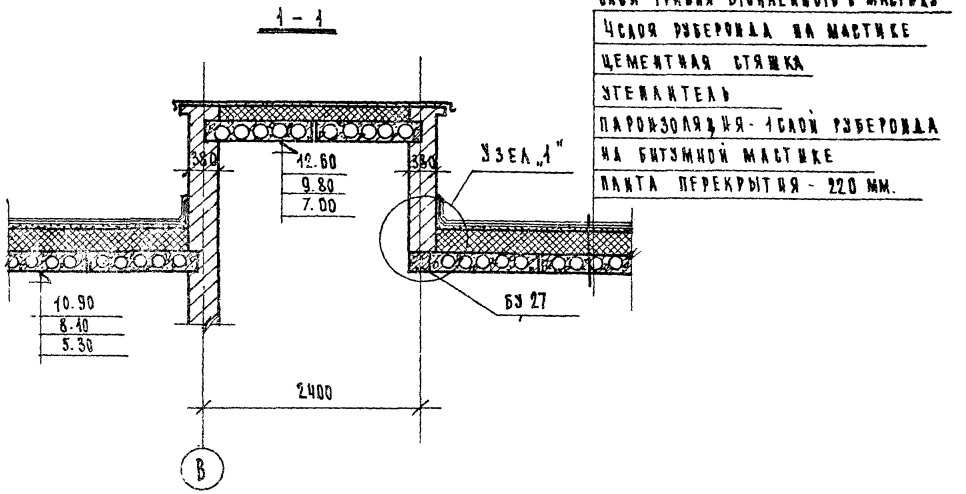

СЛОЙ ГРАВИЯ ВТОПЛЕННОГО В МАСТИКУ
4 СЛОЯ РУБЕРОИДА НА МАСТИКЕ
ЦЕМЕНТНАЯ СТЯЖКА
УТЕПЛИТЕЛЬ
ПАРОИЗОЛЯЦИЯ - 1 СЛОЙ РУБЕРОИДА НА БИТУМНОЙ МАСТИКЕ
ПЛИТА ПЕРЕКРЫТИЯ - 220 ММ.

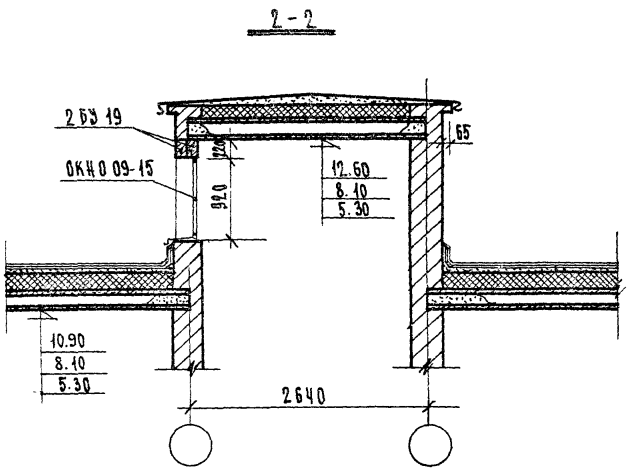

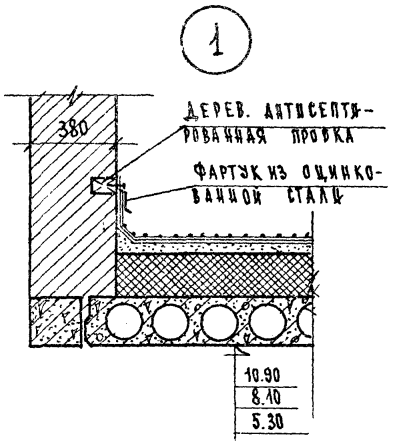

1976	ТИПОВЫЕ УЗЛЫ И ДЕТАЛИ	ВЫХОД НА КРЫШУ	ТИПОВОЙ ПРОЕКТ СЕРИЯ -85	ЧАСТЬ 9.9-6	ЛИСТ 49

ГЛ. ИНЖ. ПР. ИНЖЕНЕР
ДЕНИСОВ, КОПИРОВ, ПУНДИНА
БОЗИНА
САМОРОДОВА

М1 И ЭП-1

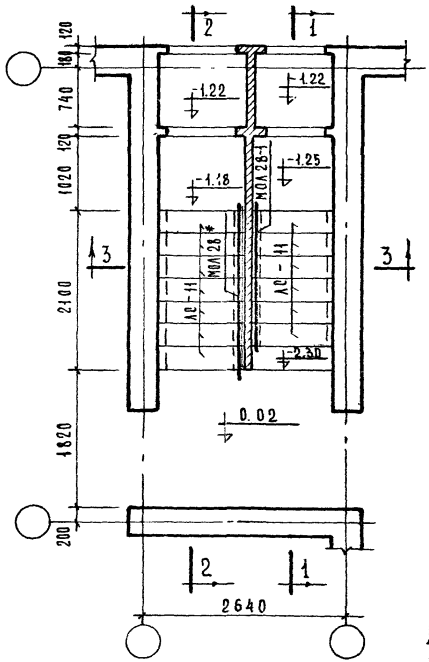

1-1

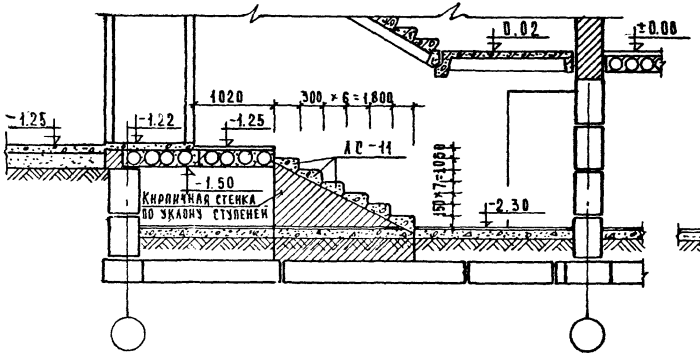

3-3

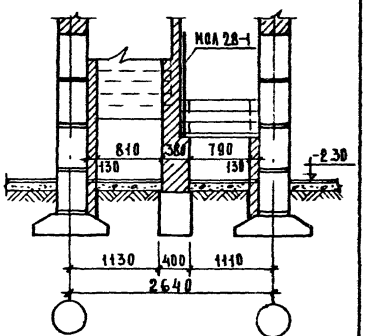

2-2

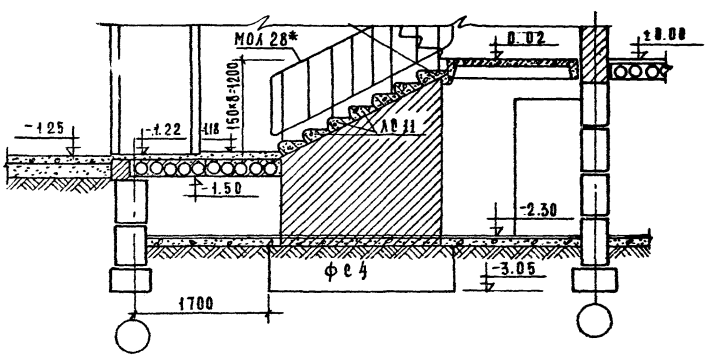

Примечания:

Настоящий чертеж см. совместно с листом 53

1976	Типовые узлы и детали	Фрагмент входа	Типовой проект серия 85	Часть 9-96	Лист 50

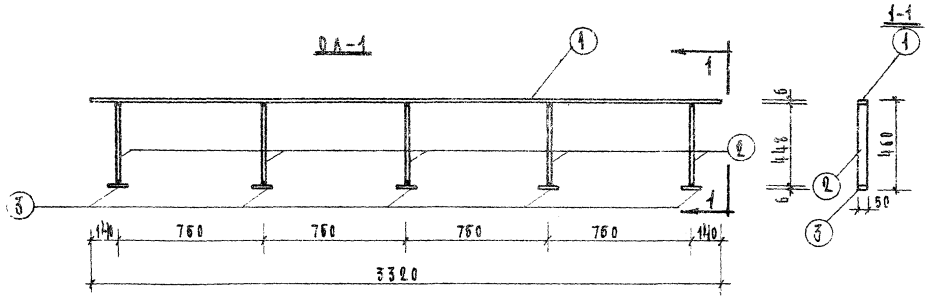

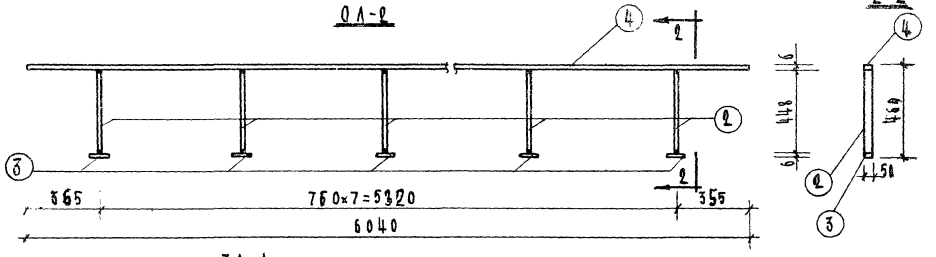

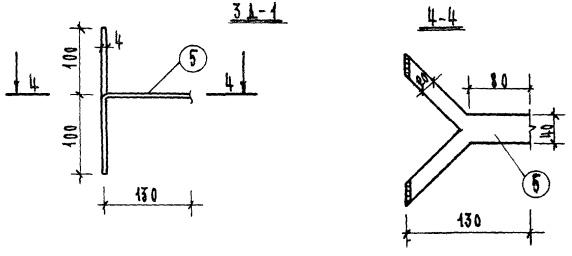

Спецификация стали

Марка изделия	№ поз.	Сечение стали	Длина позиции мм	Кол. шт.	Вес, кг		
					позиции	всех позиций	изделия
ОЛ-1	1	-50×6	3320	1	7.84	7.84	14.24
	2		448	5	1.04	5.20	
	3		100	5	0.24	1.20	
ОЛ-2	2	-50×6	448	6	1.04	6.24	21.88
	3		100	6	0.24	1.44	
	4		6040	1	14.2	14.2	
ЗД-1	5	-40×4	130	1	0.31	0.31	0.31

Примечания

1. ЗД-1 установить в процессе кладки до монтажа ОЛ-1; ОЛ-2.
2. Сварку производить электродами Э-42
3. Толщина шва по наименьшей толщине свариваемых элементов
4. Места сварки тщательно зачистить.

1976	Типовые узлы и детали.	Металлические ограждения лоджий ОЛ-1; ОЛ-2. Закладная деталь ЗД-1	Типовой проект серия -85	Часть 9.96	Лист 51

МТ и ЭП-1

14709-04 52

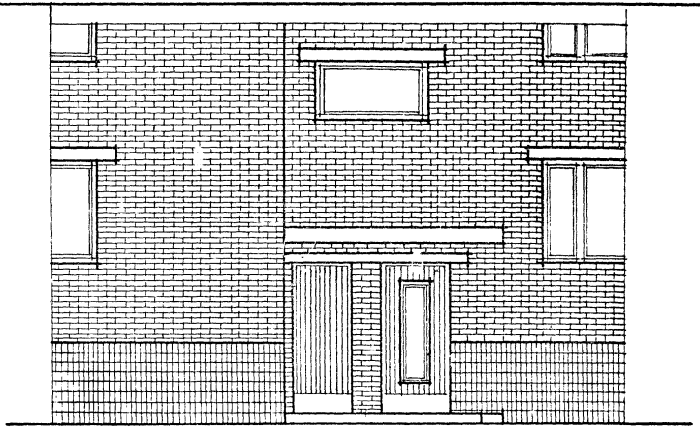

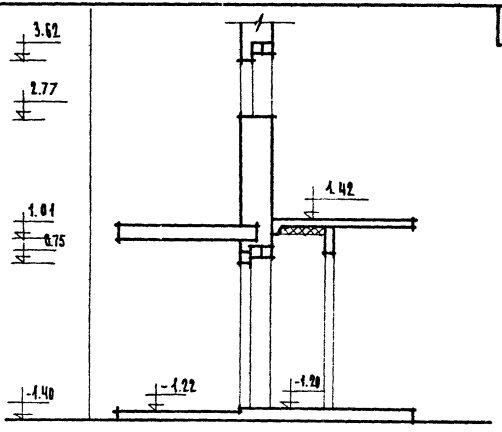

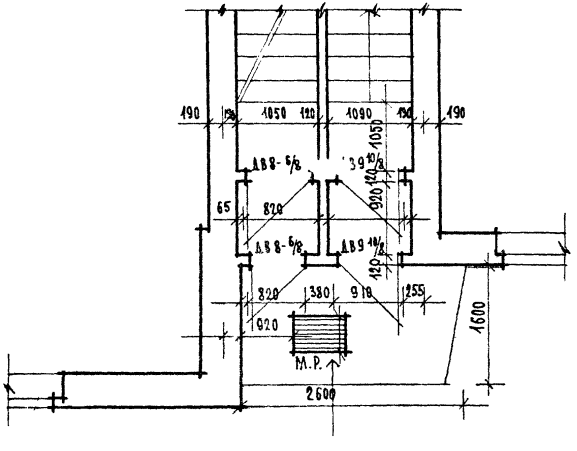

76	ТИПОВЫЕ УЗЛЫ И ДЕТАЛИ	ФРАГМЕНТ ВХОДА 1 ЭТАЖА	ТИПОВОЙ ПРОЕКТ СЕРИЯ - 85	Часть 9.9-6	Лист 52

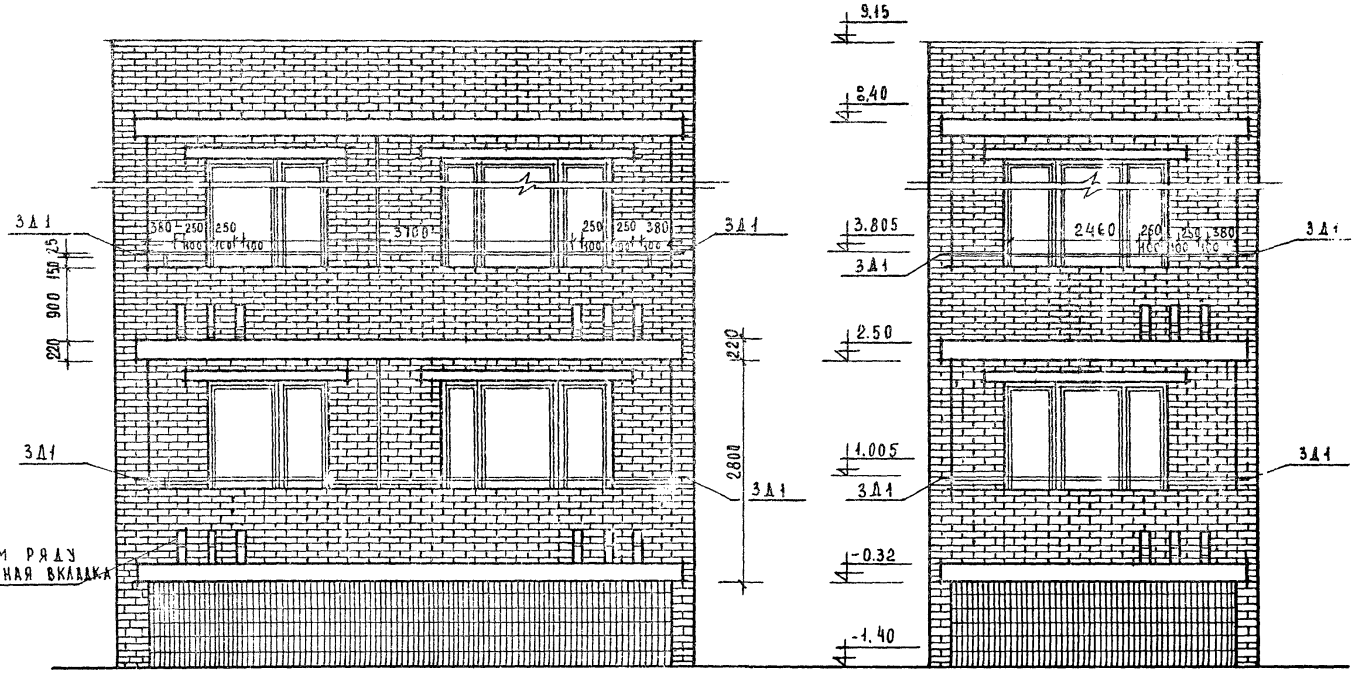

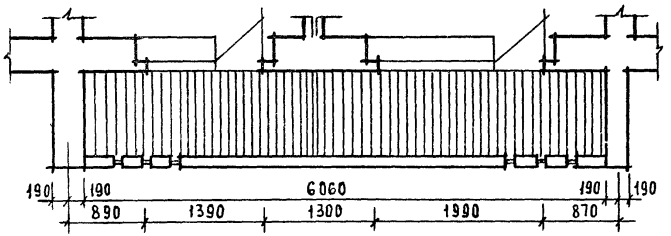

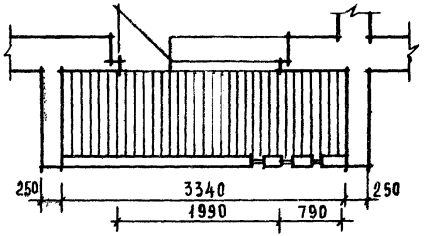

1976	Типовые узлы и детали	Ограждения лоджий	Типовой проект серия -85	Часть 99-6	Лист 53

МТ и ЭП-1

14709-04 54

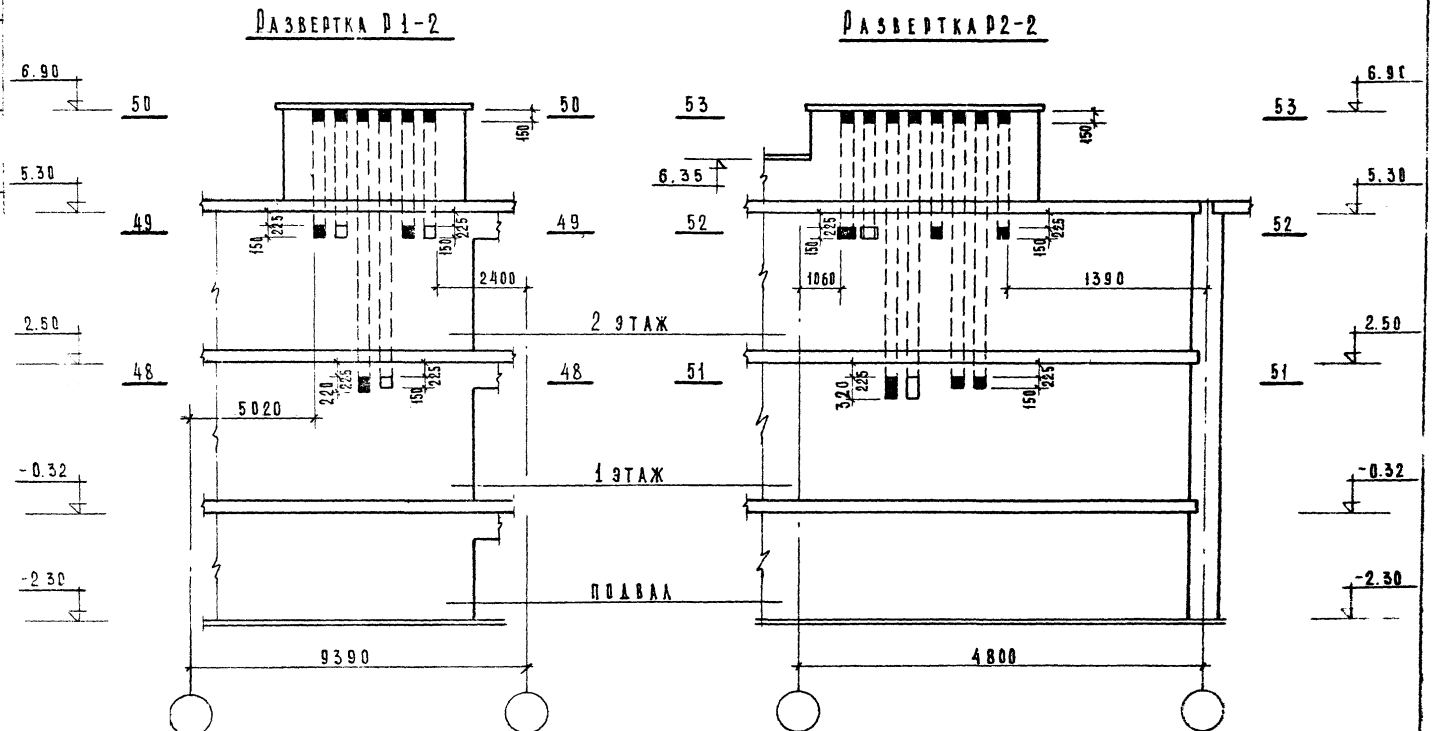

976	Типовые узлы и детали	Развертки стен с каналами Р1-2, Р2-2	Типовой проект серия -85	Часть 99-6	Лист 54

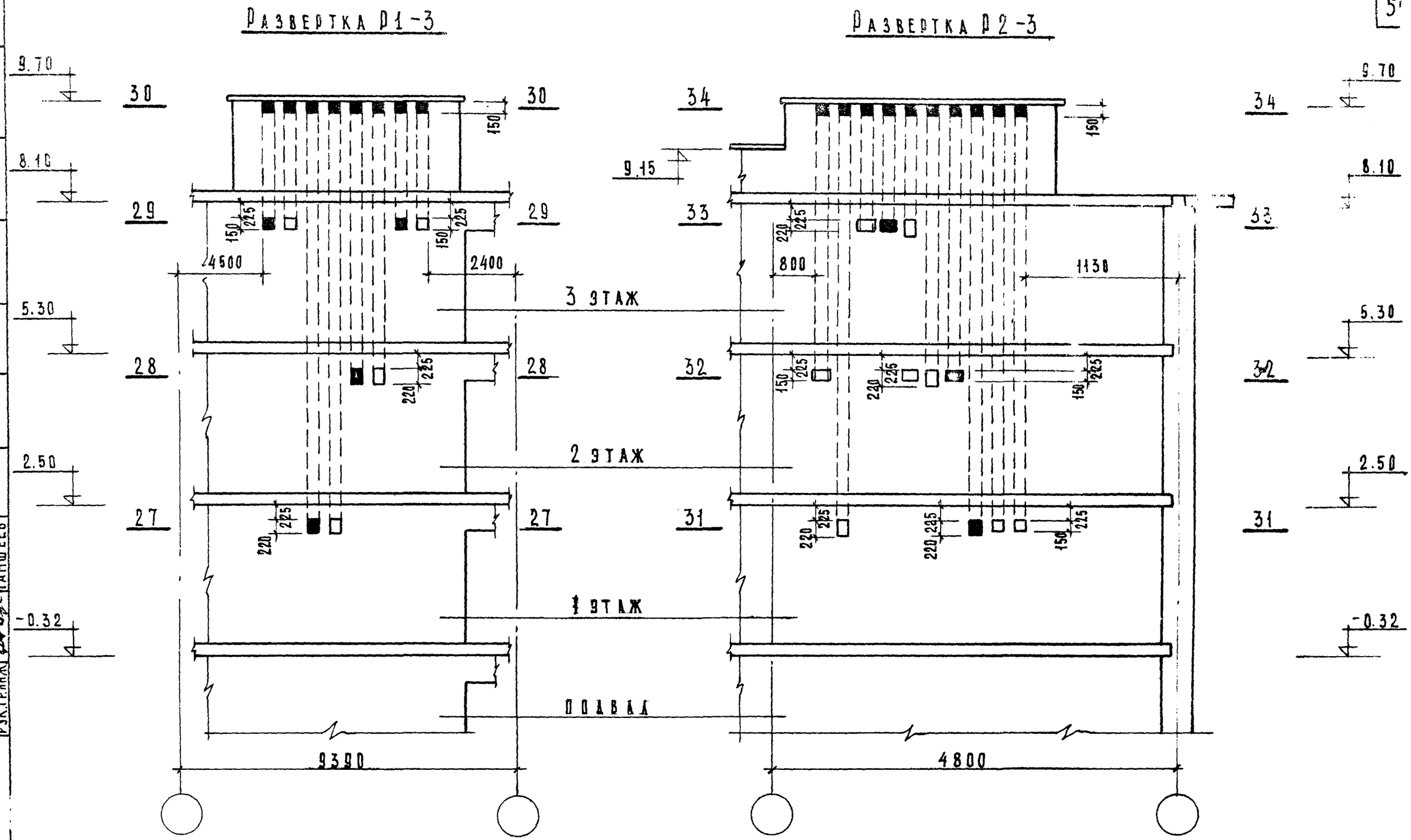

1976	Типовые узлы и детали	Развертки стен с каналами Р1-3, Р2-3	Типовой проект серия -85	Часть 9.9-6	Лист 55

МТИ ЭП-1

Гл. инж. пр. Бозина
Рук. гр. инж. Гамшеев

14709-04 5Е

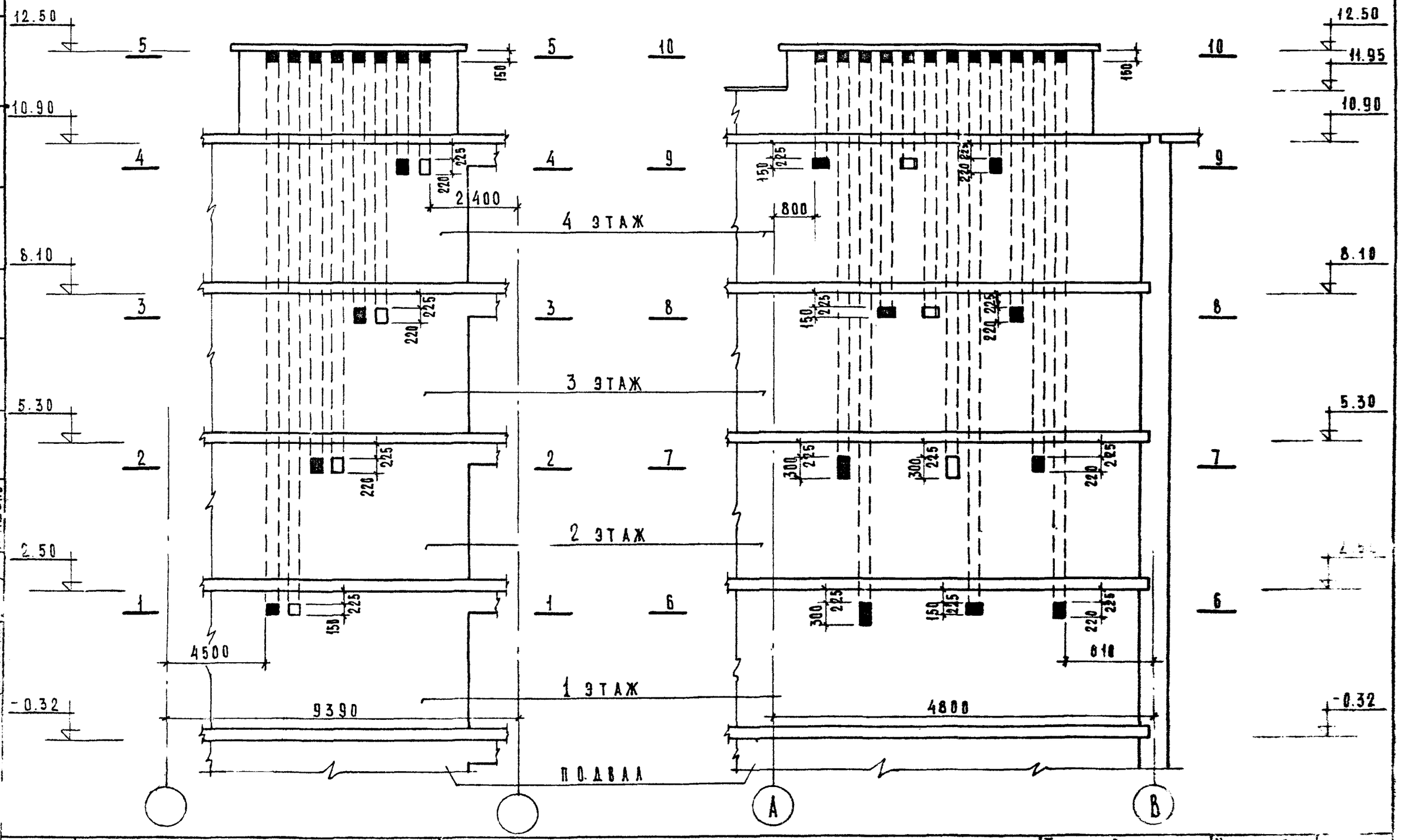

1976	Типовые узлы и детали	Развертки стен с каналами Р1-4 и Р2-4	Типовой проект серия - 85	Часть 99-6	56

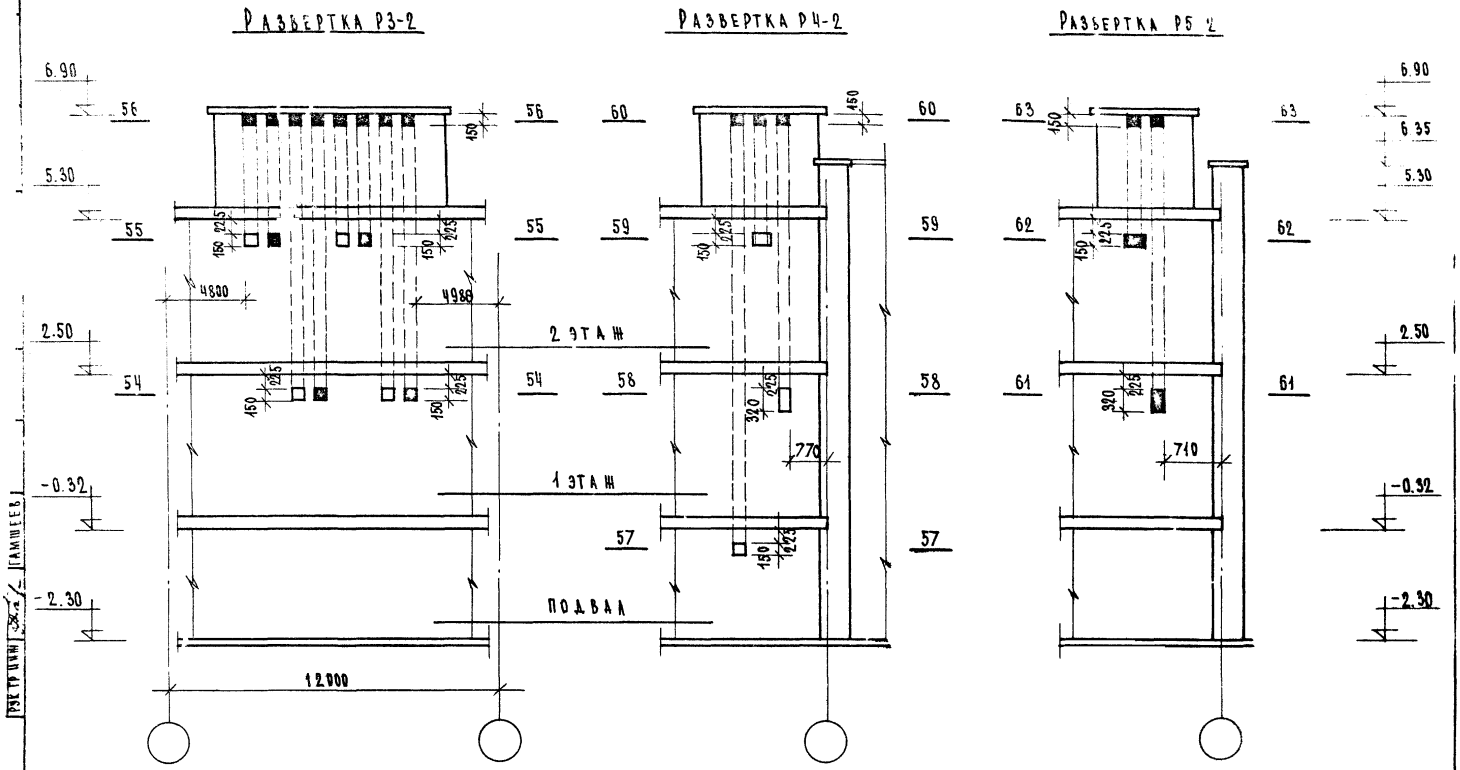

1976	Типовые узлы и детали	Развертки стен с каналами Р3-2, Р4-2, Р5-2	Типовой проект серия 85	Часть 9.9-6	Лист 57

Развертка Р3-3

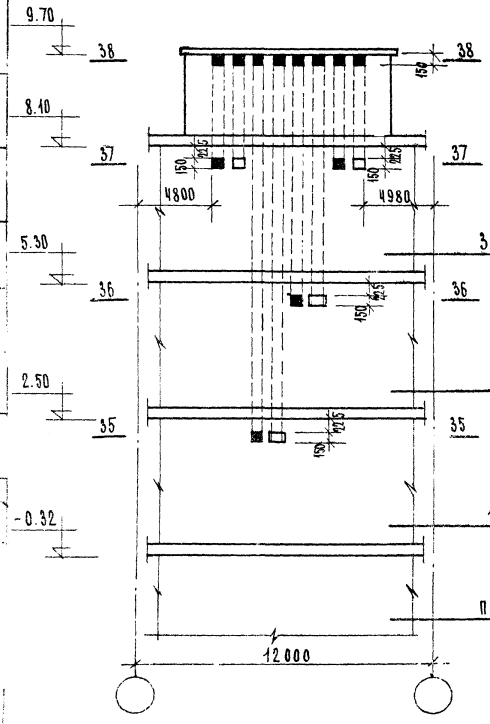

Развертка Р4-3

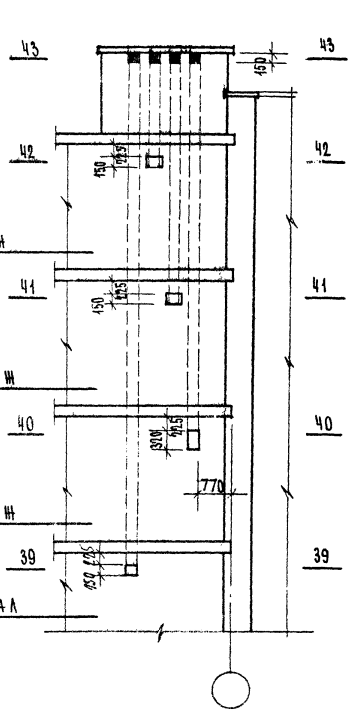

Развертка Р8-3

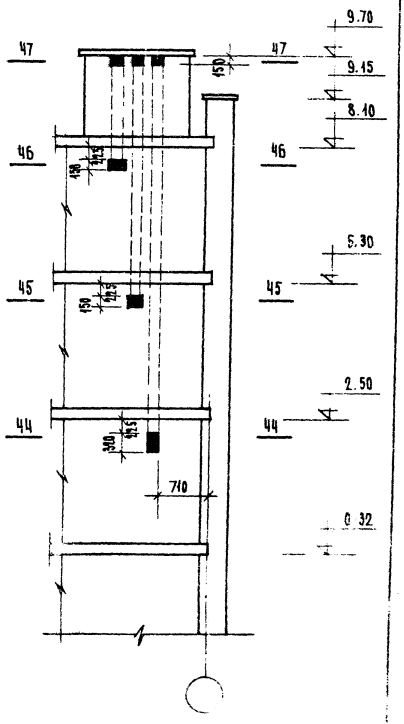

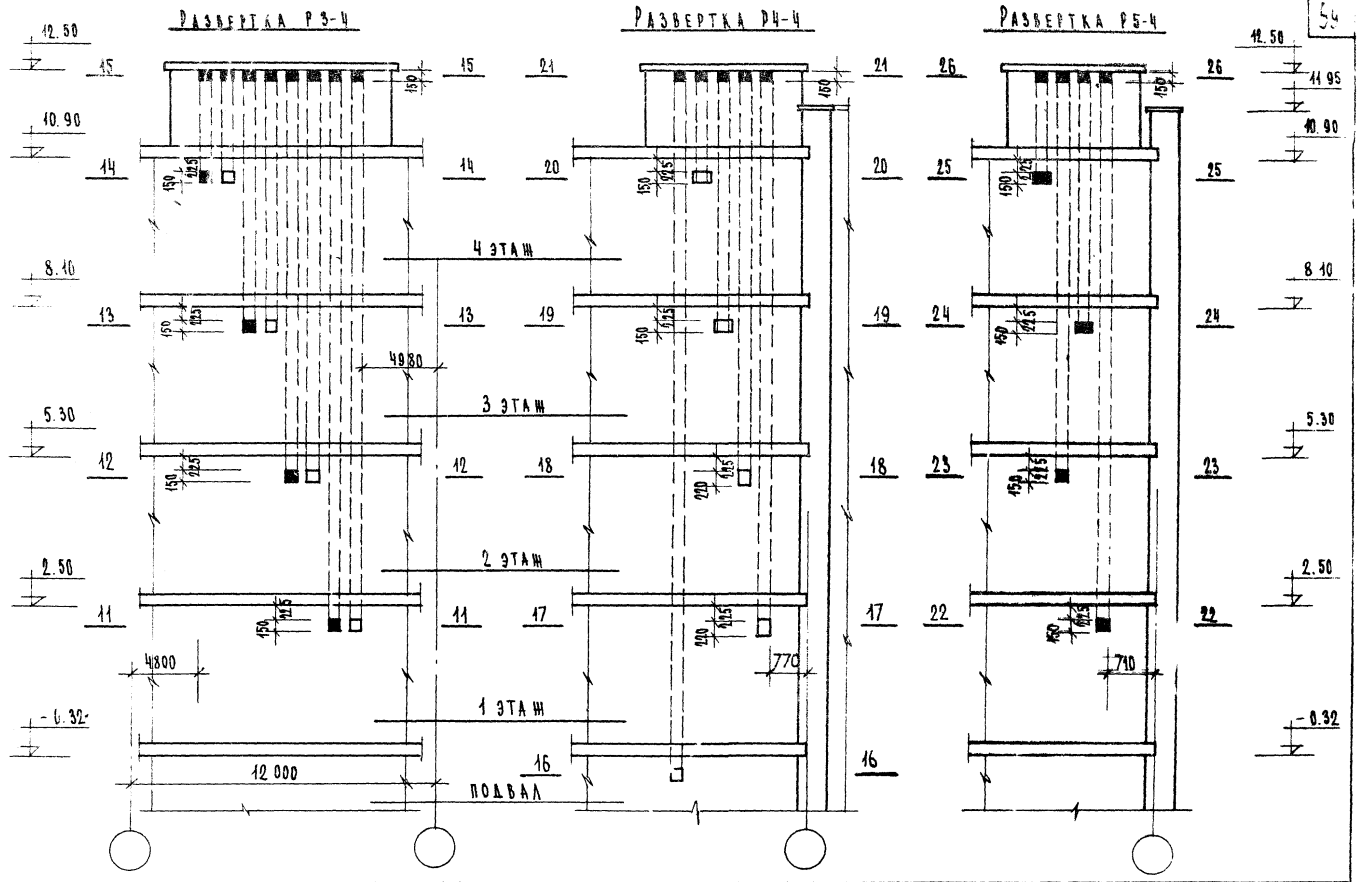
Развертка Р3-Ч
Развертка Р4-Ч
Развертка Р5-Ч
12.50
10.90
8.10
5.30
2.50
-0.32
11.95
4980
4800
12 000
770
710
4 этаж
3 этаж
2 этаж
1 этаж
подвал
150
125

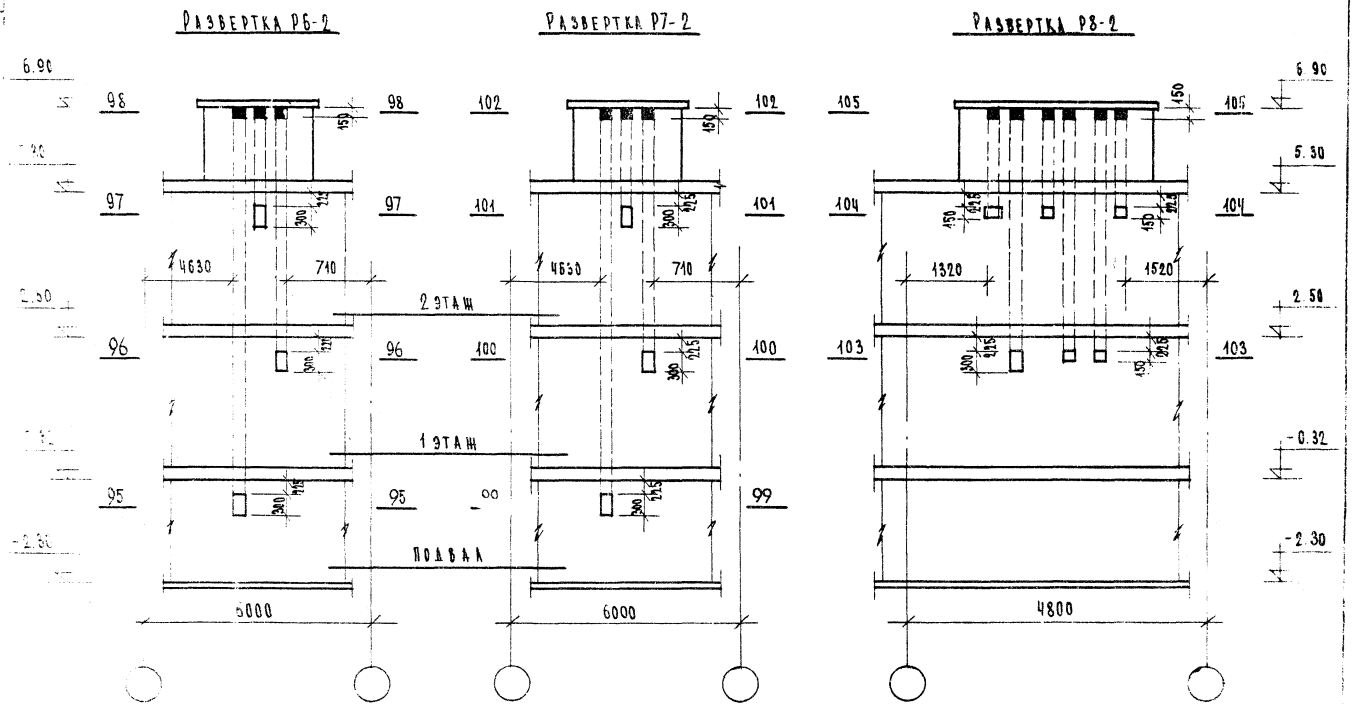

Типовые узлы и детали	Развертки стен с каналами Р6-2, Р7-2, Р8-2	Типовой проект серия -85	Часть 9.9-6	Лист 60

Развертка Р6-3

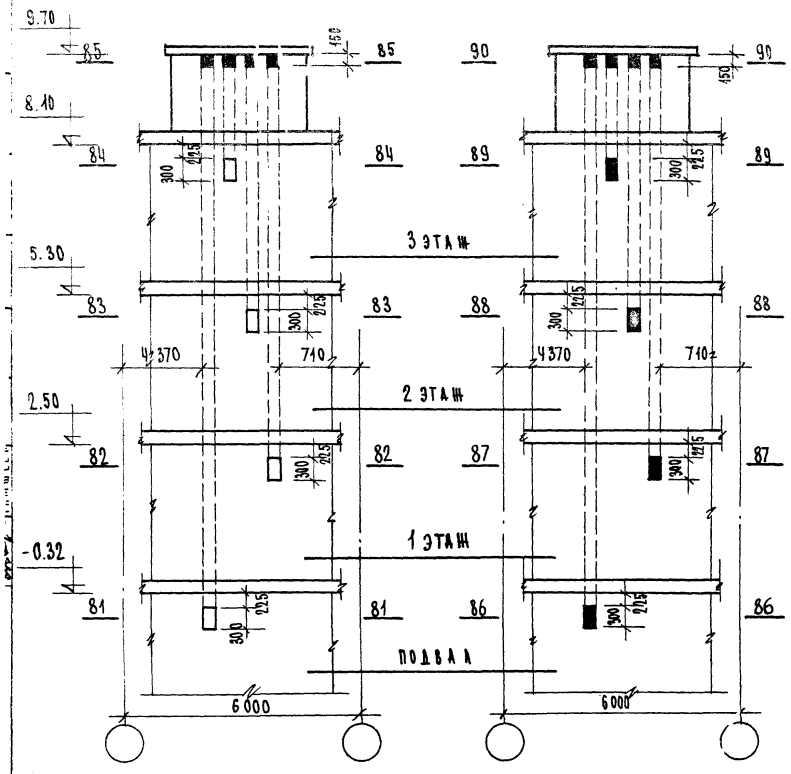

Развертка Р7-3

Развертка Р8-3

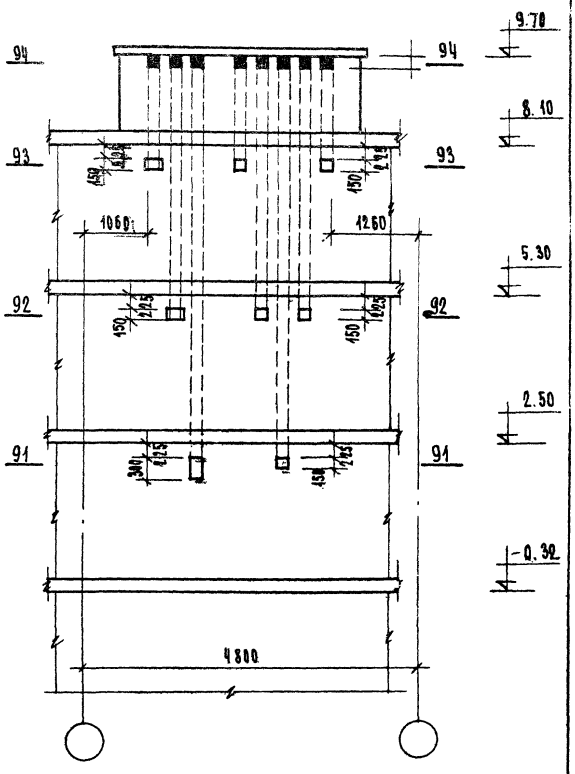

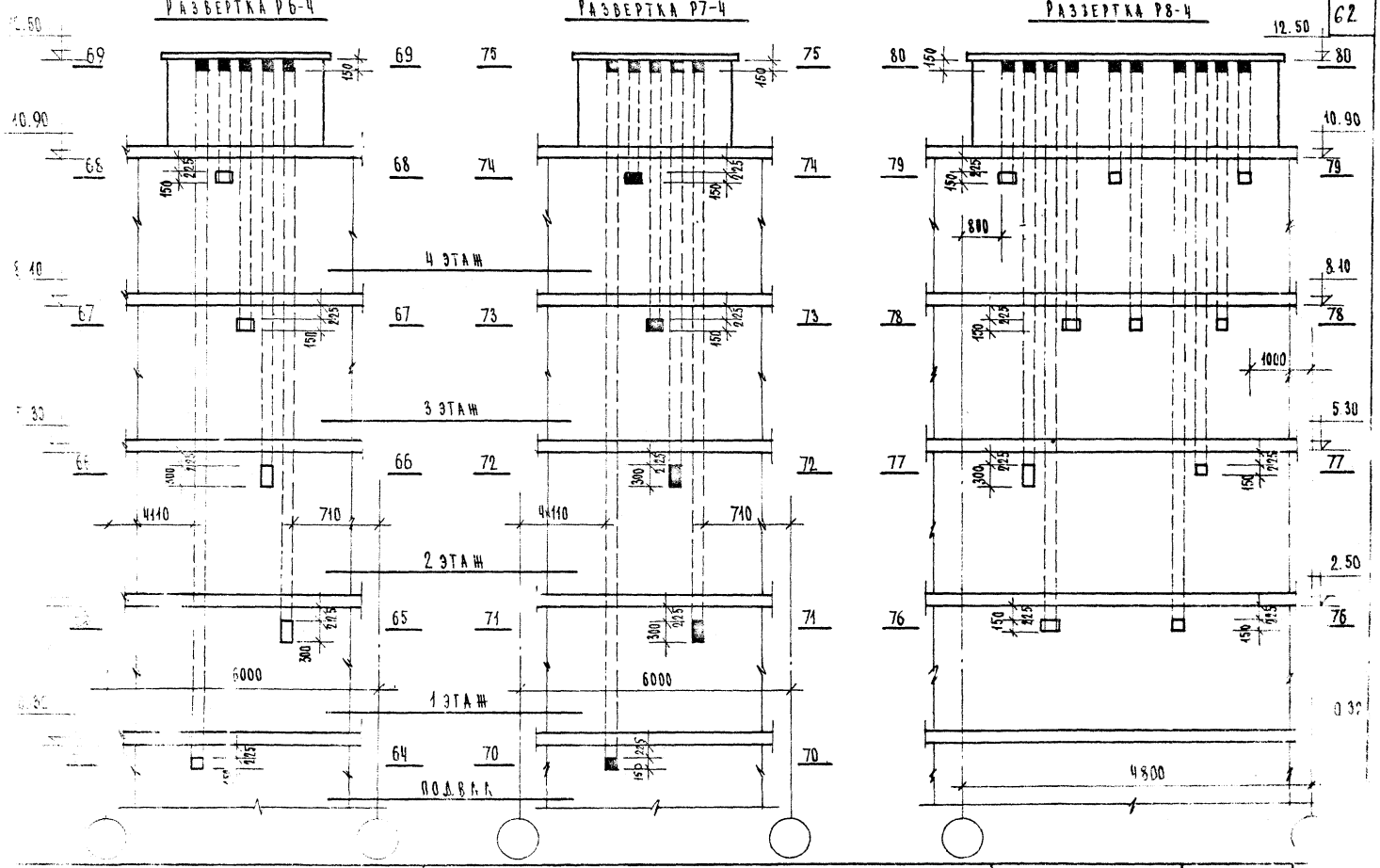

Типовые узлы и детали	Развертки стен с каналами Р6-4, Р7-4, Р8-4	Типовой проект серия 85	Часть 9.9-6 Л. 62

14709-04

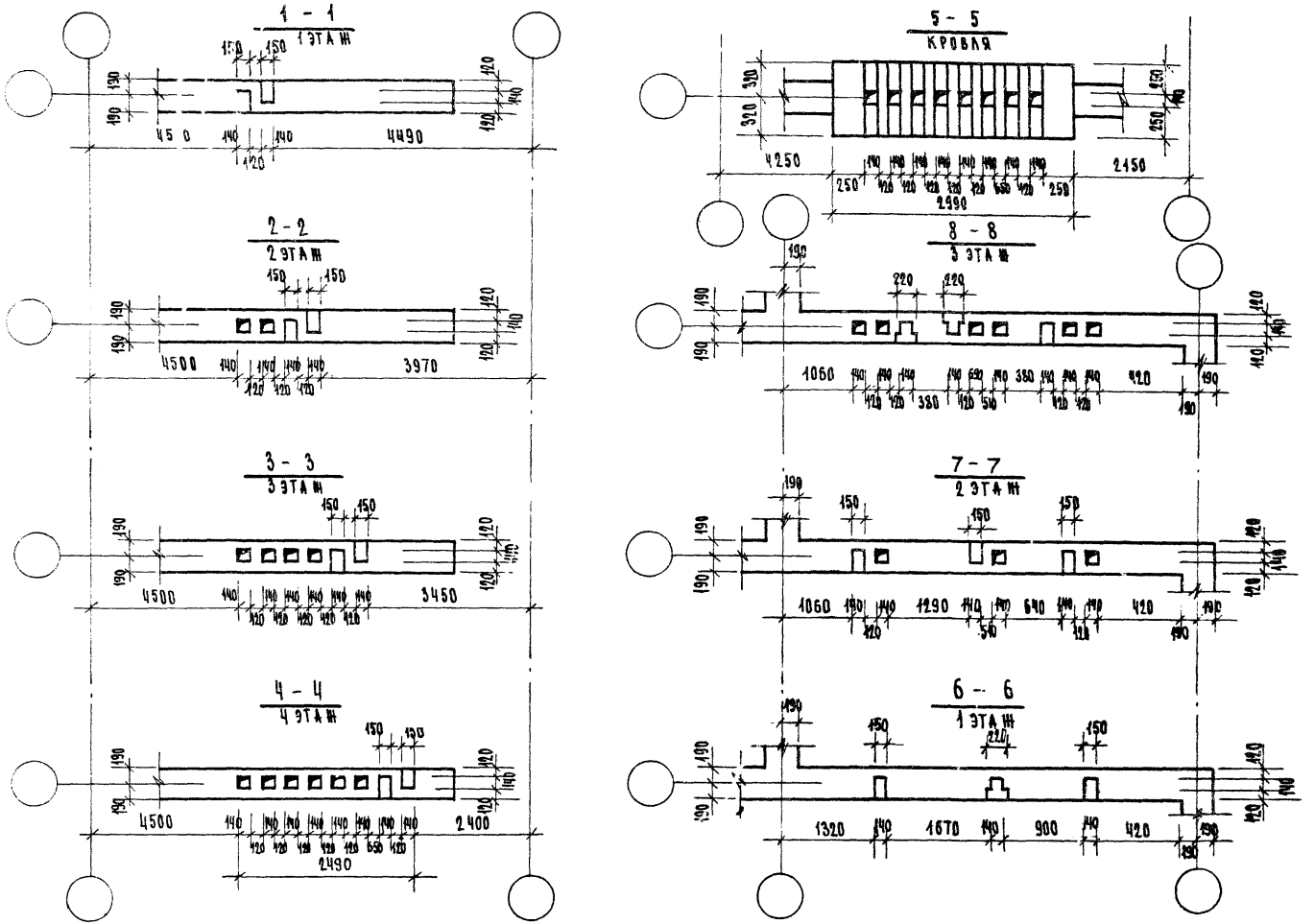

1976	Типовые узлы и детали	Развертки стен с каналами. Сечения 1-1 ÷ 8-8	Типовой проект серия 85	Часть 9-6	Лист 63

14709-04 64

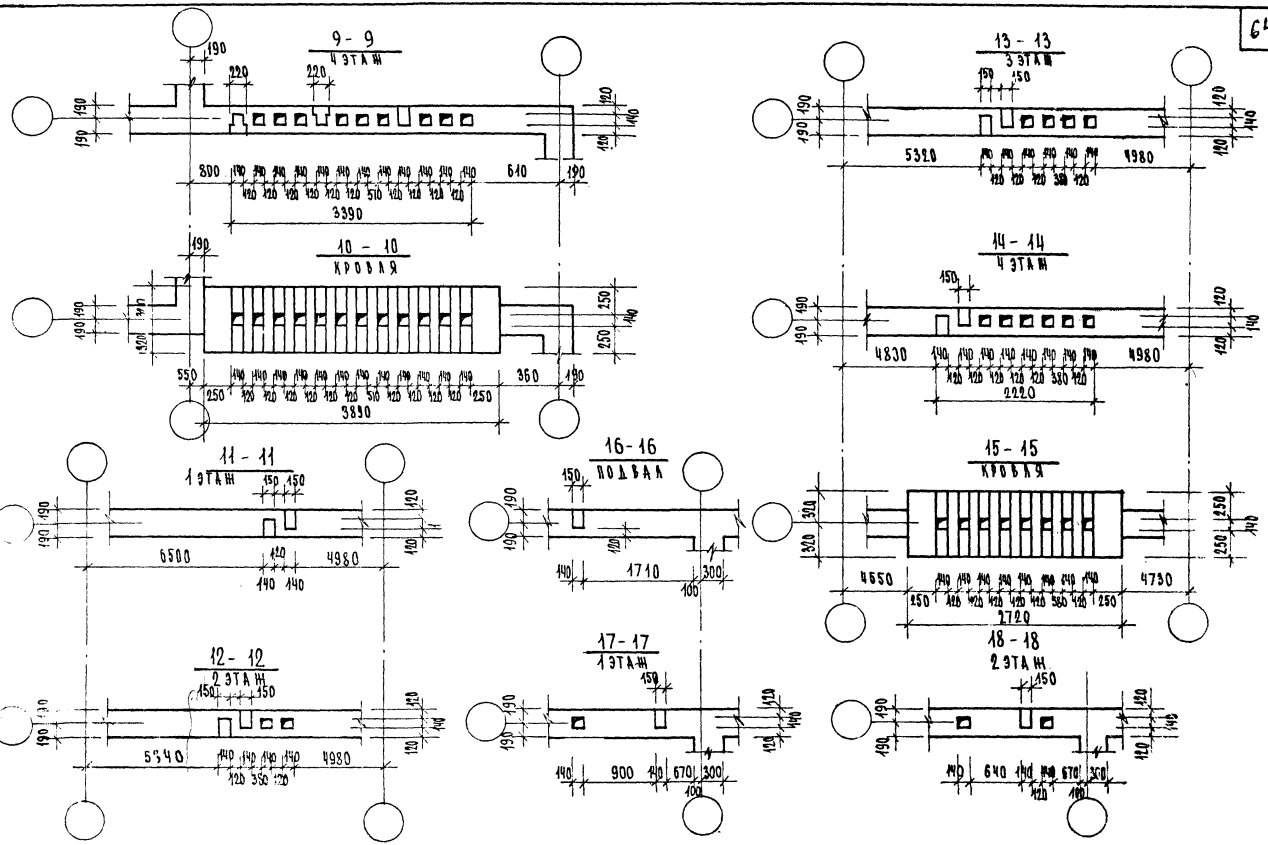

Типовые узлы и детали	Развертки стен с каналами. Сечения 9-9 ÷ 18-18.	Типовой проект серия 85	Часть 9.96

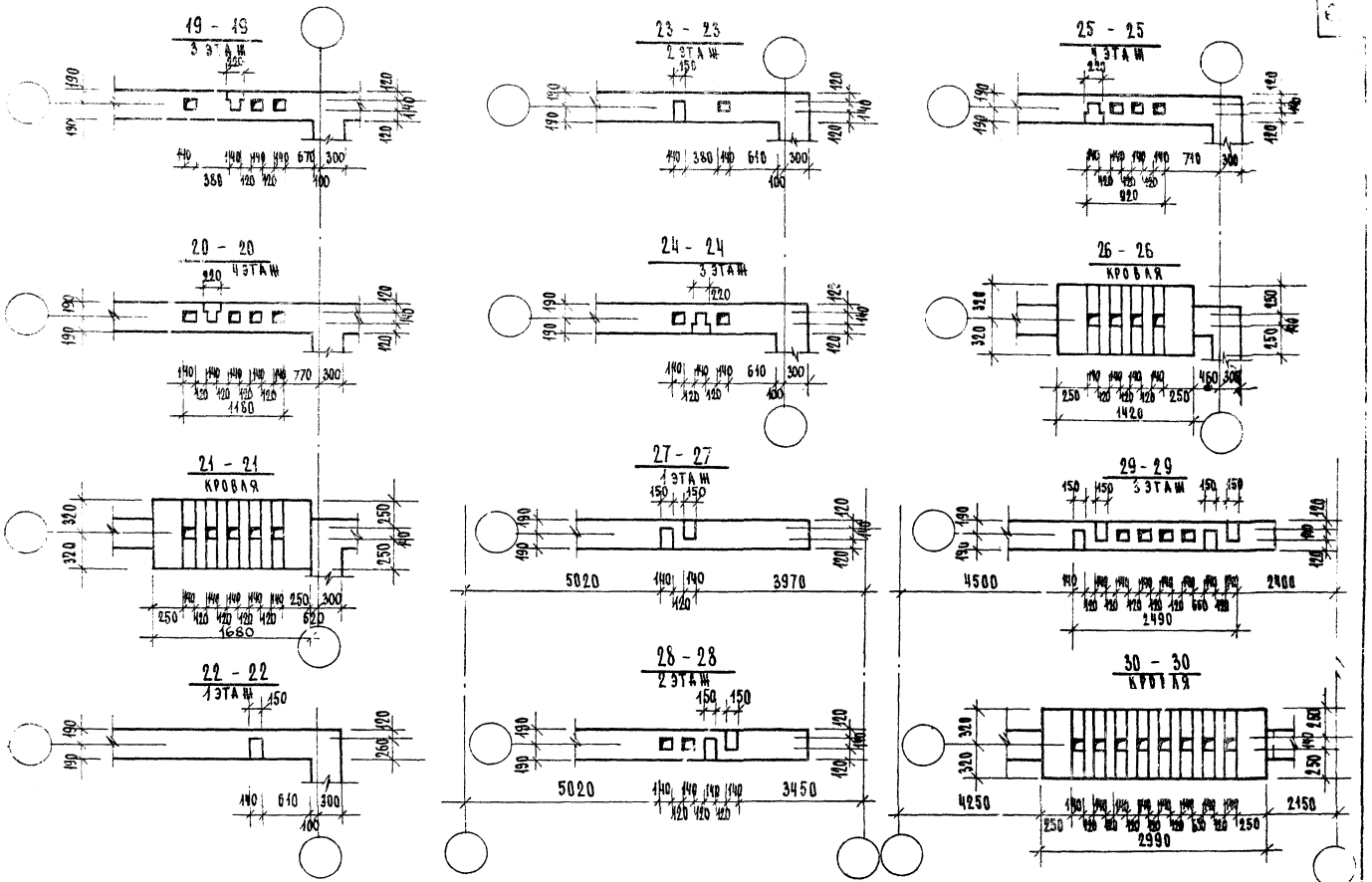

1976	Типовые узлы и детали	Развертки стен с каналами Сечения 19-19 ÷ 30-30	Типовой проект серия 85	часть 9.9-6	Лист 65

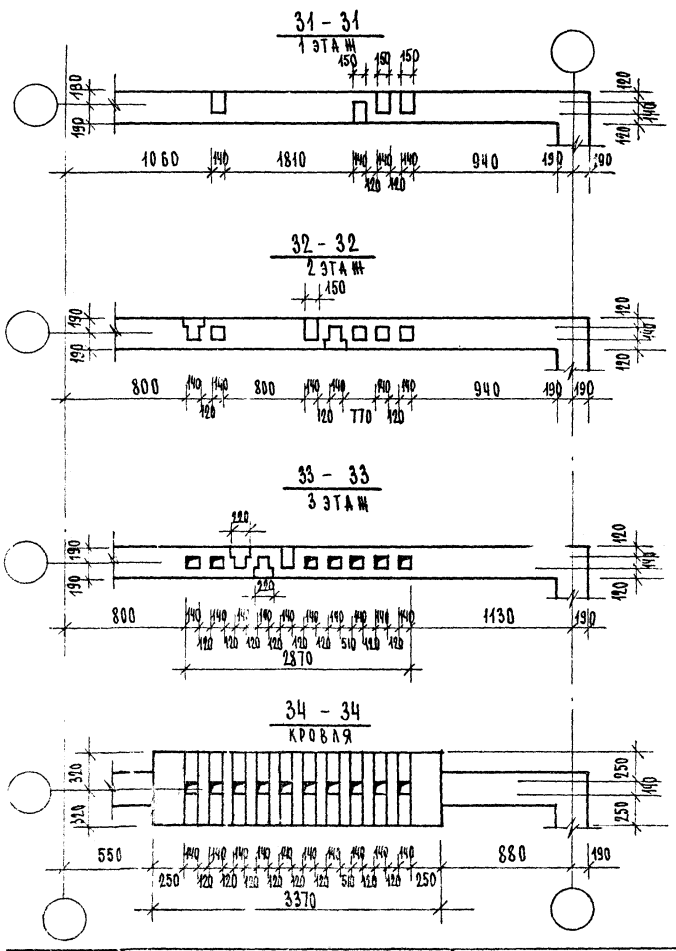

76	Типовые узлы и детали	Развертки стен с каналами. Сечения 31-31 ÷ 38-38	Типовой проект серия 85	Часть 9.9-6	Лист 66

4708-04

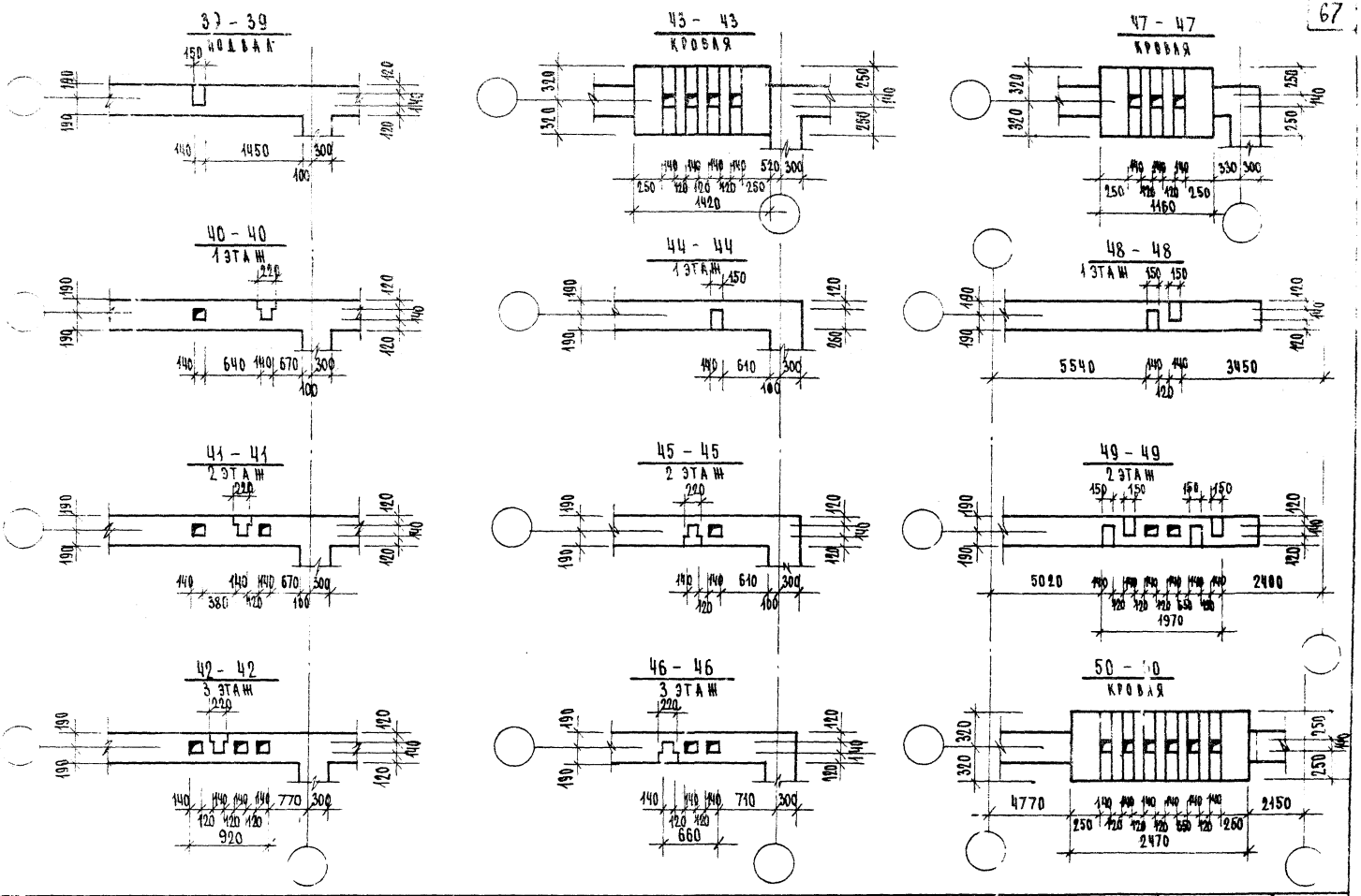
39 - 39
ПОДВАЛ
40 - 40
1 ЭТАЖ
41 - 41
2 ЭТАЖ
42 - 42
3 ЭТАЖ
43 - 43
КРОВЛЯ
44 - 44
1 ЭТАЖ
45 - 45
2 ЭТАЖ
46 - 46
3 ЭТАЖ
47 - 47
КРОВЛЯ
48 - 48
1 ЭТАЖ
49 - 49
2 ЭТАЖ
50 - 50
КРОВЛЯ

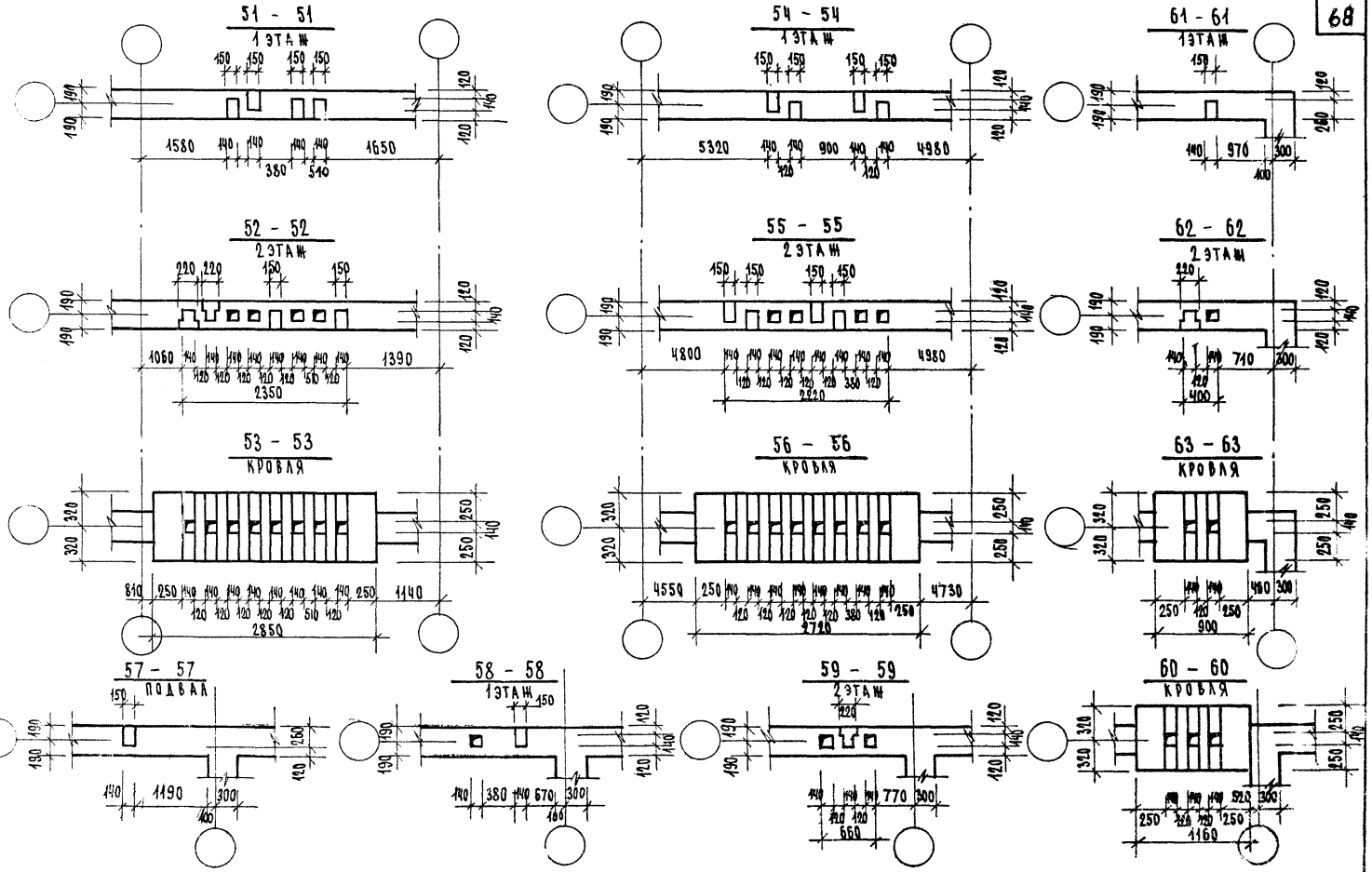

1976	Типовые узлы и детали	Развертки стен с каналами Сечения 51-51 ÷ 63-63	Типовой проект серия 85	часть 9.9-6	Лист 68

64 - 64
ПОДВАЛ

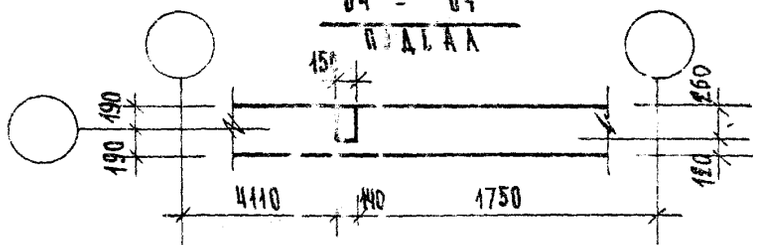

65 - 65
1 ЭТАЖ

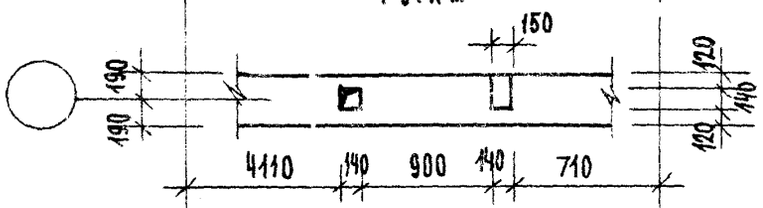

66 - 66
2 ЭТАЖ

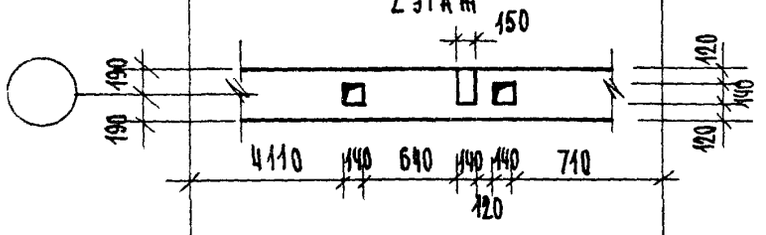

67 - 67
3 ЭТАЖ

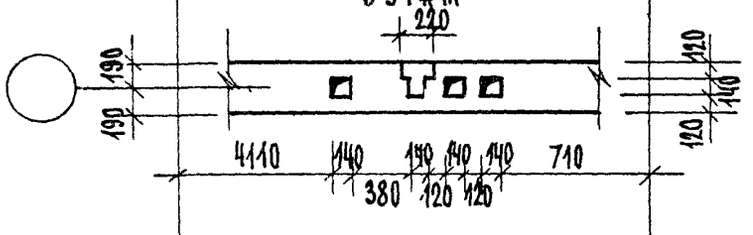

68 - 68
4 ЭТАЖ

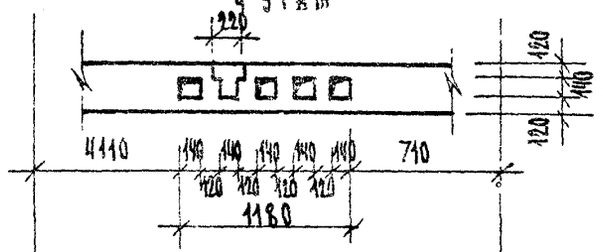

69 - 69
КРОВЛЯ

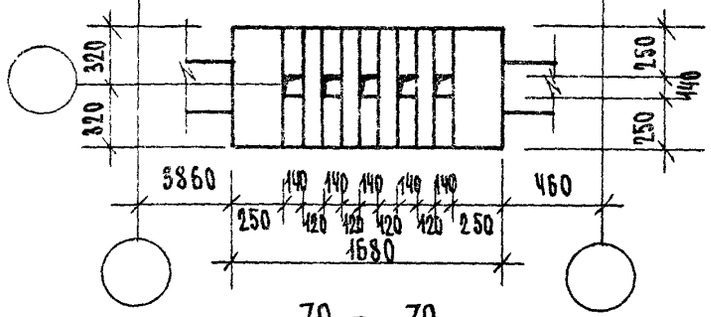

70 - 70
ПОДВАЛ

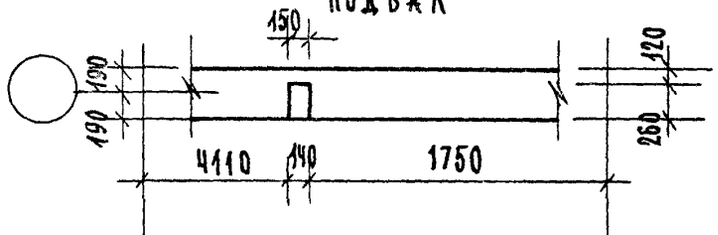

71 - 71
1 ЭТАЖ

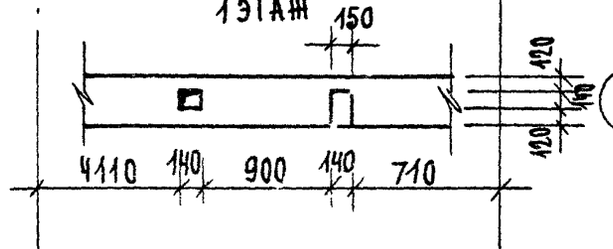

72 - 72
2 ЭТАЖ

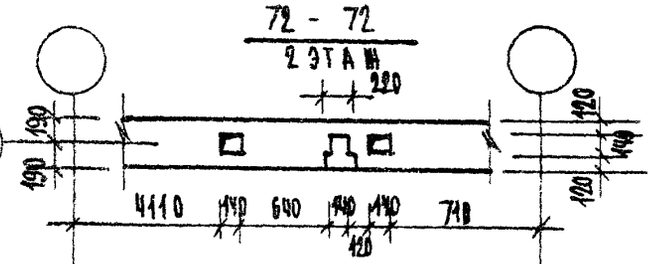

73 - 73
3 ЭТАЖ

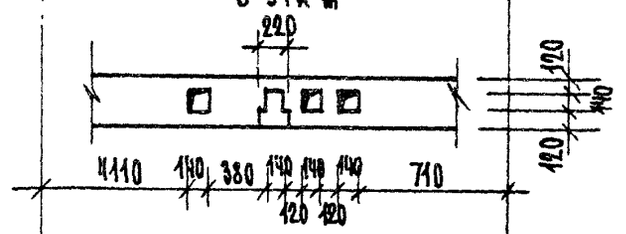

74 - 74
4 ЭТАЖ

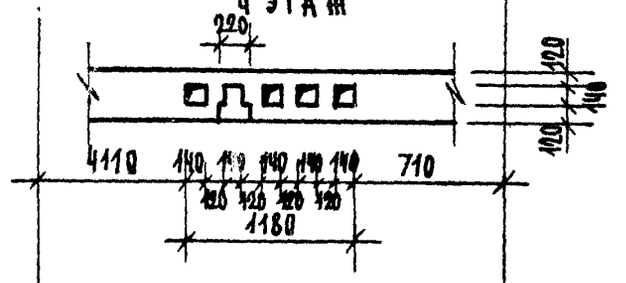

75 - 75
КРОВЛЯ

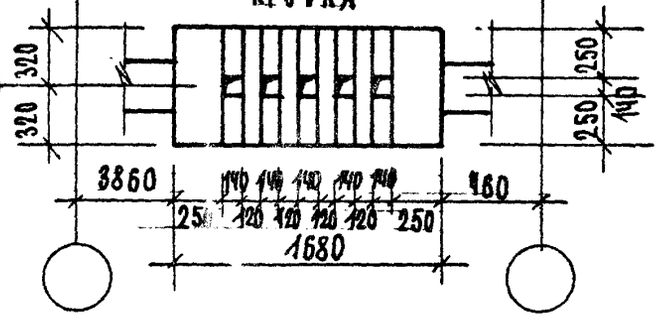

Гл. инж. пр. БОЗИНА
Рук. гр. ТАМШЕВ

М1 и ЭП-1

1976	Типовые узлы и детали	Развертки стен с каналами Сечения 64-64 ÷ 75-75	Типовой проект серия 85	Часть 9.96	Лист 69

76 - 76
1 ЭТАЖ

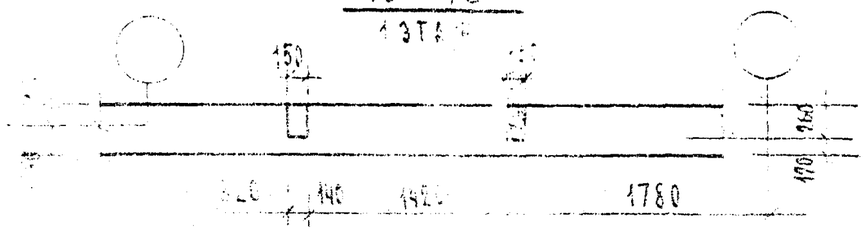

77 - 77
2 ЭТАЖ

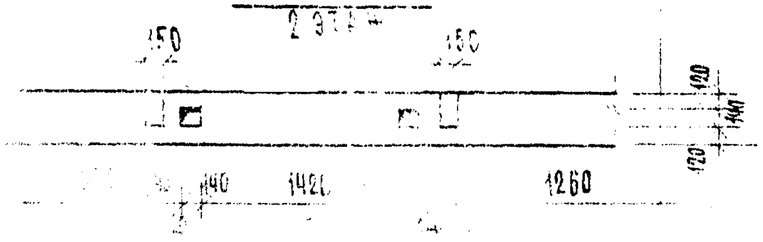

78 - 78

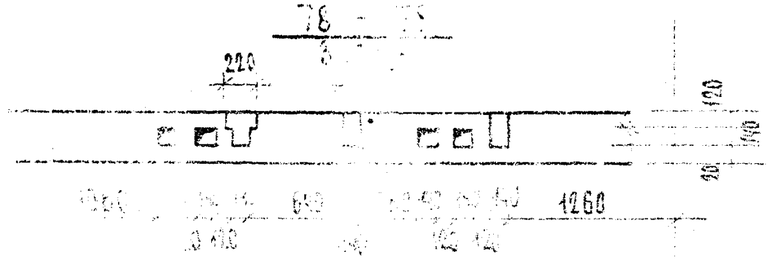

79 - 79

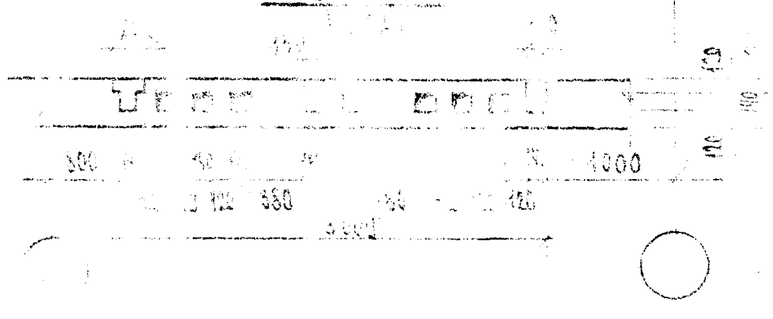

80 - 80
КРОВЛЯ

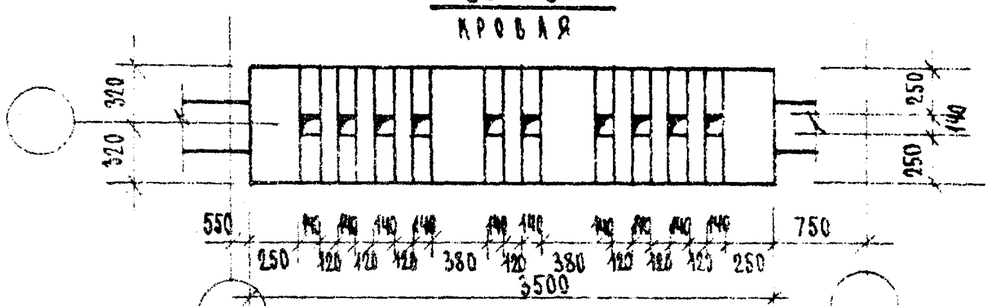

81 - 81
ПОДВАЛ

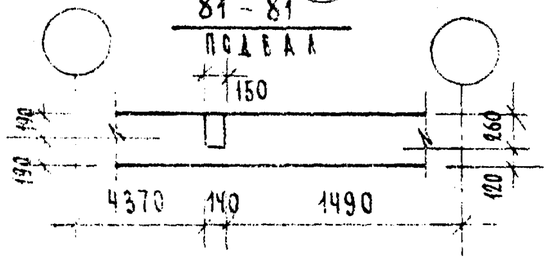

82 - 82
1 ЭТАЖ

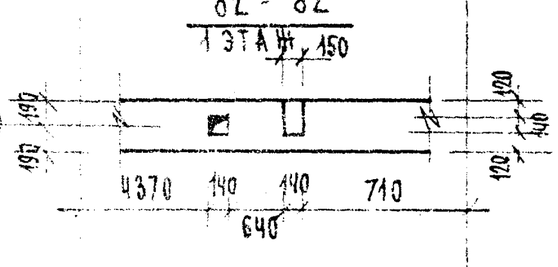

83 - 83
2 ЭТАЖ

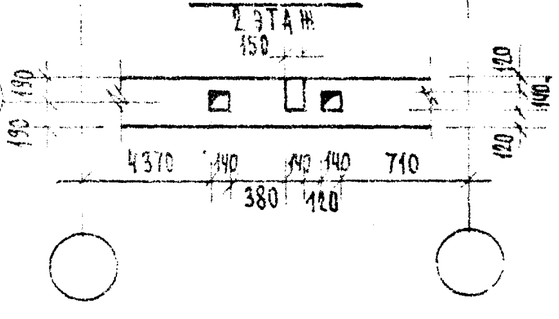

84 - 84
3 ЭТАЖ

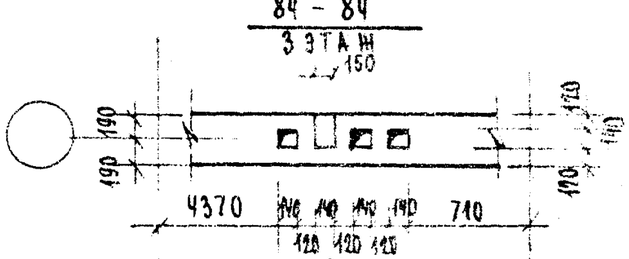

85 - 85
КРОВЛЯ

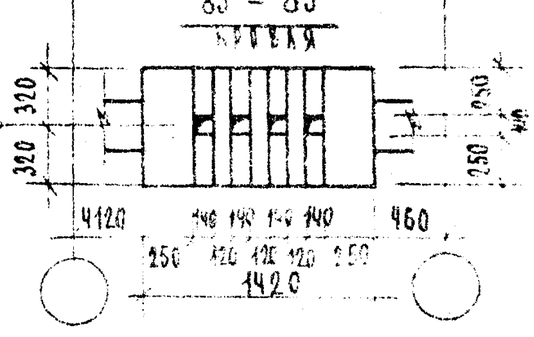

86 - 86
ПОДВАЛ

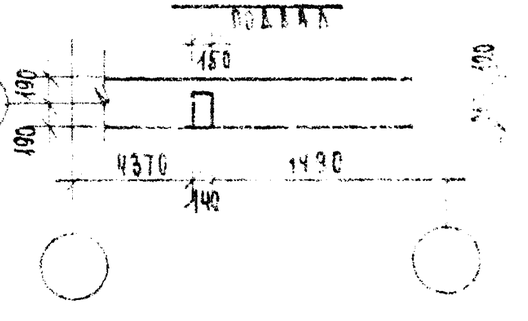

Привязки осей и детали

Развертки стен с каналами
Сечения 76-76 ÷ 86-86

Типовой проект
серия 85

Часть 5 [illegible]

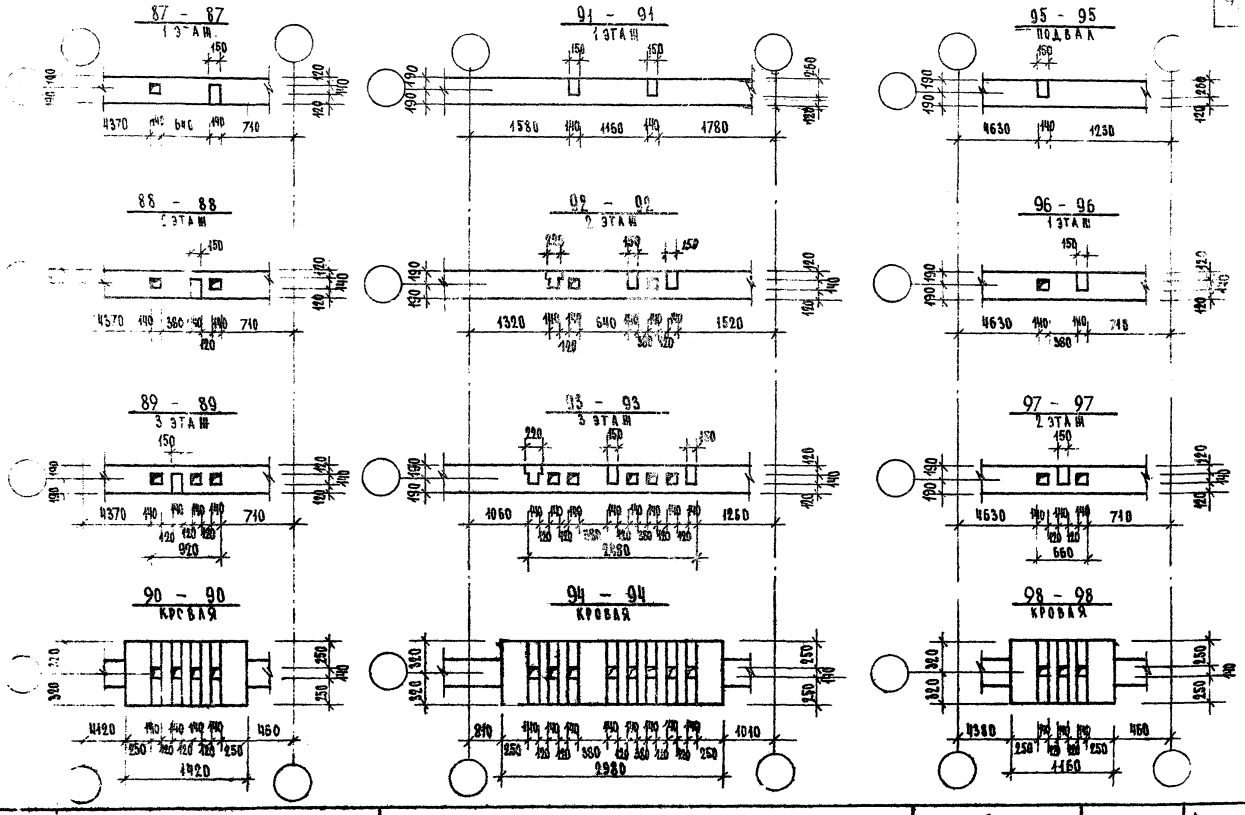

Типовые узлы и детали	Развертки стен с каналами. Сечения 87-87÷98-98	Типовой проект серия 85	часть 9.9-6	Арст 71

4909-04 22

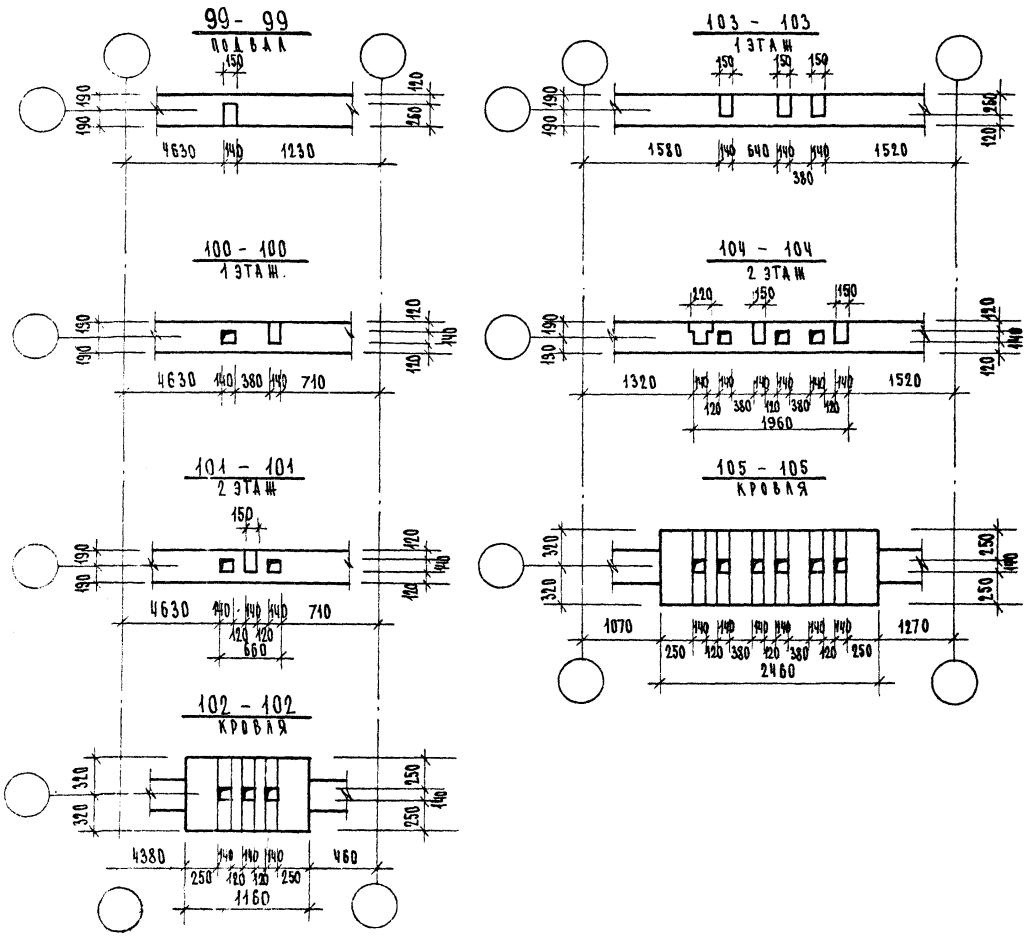

1976	Типовые узлы и детали	Развертки стен с каналами. Сечения 99-99 ÷ 105-105	Типовой проект серия 85	Часть 9.9-6	Альбом 12

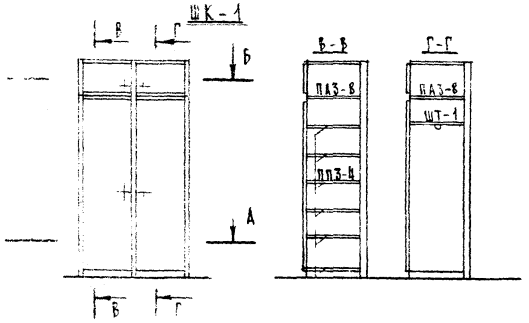

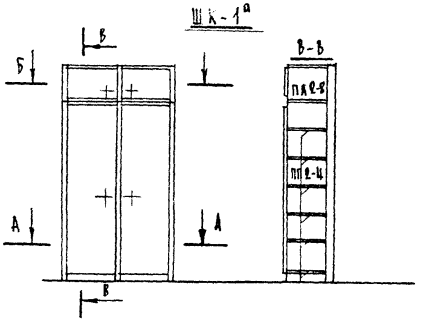

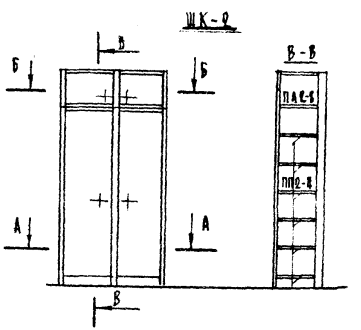

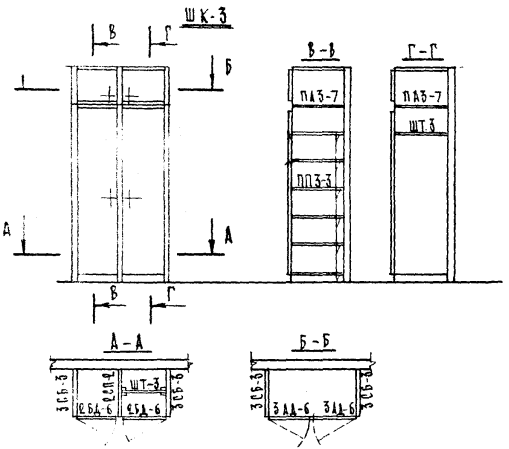

Расход материалов на изделие.		ХВ м³	ДСП м²	ДВП м³	0,0123	0,0108	0,0148	0,0134
					6,69	5,57	5,35	5,89
					2,4	—	—	1,7
ШД-1	ШТАНГА ДЕРЖ.	0,0005	—	—	2	—	—	2
ЗСБ-2	СТЕНКА БОКОВАЯ	—	1,0	—	—	1	1	—
ЗСБ-3		—	1,4	—	1	—	—	—
ПАЗ-8	ПОЛКА АНТРЕСОЛЬНАЯ	—	0,51	—	—	1	1	—
ПАЗ-8		—	0,69	—	1	—	—	—
ПАЗ-7		—	0,58	—	—	—	—	—
ППЗ-4	ПОЛКА ПЕРЕСТАВНАЯ	—	0,29	—	—	6	6	—
ППЗ-4		—	0,33	—	6	—	—	—
ППЗ-3		—	0,28	—	—	—	—	6
ШТ.-3	ШТАНГА	0,0004	—	—	—	—	—	1
ШТ-4		0,0005	—	—	1	—	—	—
2СП-3	СТЕНКА ПРОМЕЖУТ	—	—	2,4	1	—	—	—
2СП-2		—	—	1,7	—	—	—	1
ЗАД-8	БЛОК ДВЕРНОЙ АНТРЕСОЛ.	0,0032	0,40	—	1	1	—	—
ЗАД-7		0,0049	0,21	—	—	—	1	—
ЗАД-6		0,0028	0,36	—	—	—	—	1
ЗАД-5		0,0017	0,18	—	—	—	1	—
2БД-8	БЛОК ДВЕРНОЙ	0,0076	2,2	—	—	—	—	—
2БД-7		0,0057	1,1	—	—	—	—	—
2БД-6		0,0070	1,8	—	—	—	—	1
2БД-5		0,0051	0,91	—	—	—	1	—
МАРКА	НАИМЕНОВАН	ХВ м²	ДСП м²	ДСП м³	ШК-1	ШК-1а	ШК-2	ШК-3

СПЕЦИФИКАЦИЯ ЭЛЕМЕНТОВ НА 1 ИЗДЕЛИЕ

Инв. № подл. | Подпись и дата | Взам. инв. №

gost.e-ecolog.ru