ГОСКОМИТЕТ ПО ГРАЖДАНСКОМУ СТРОИТЕЛЬСТВУ И АРХИТЕКТУРЕ ПРИ ГОССТРОЕ СССР
ЦНИИЭП жилища

УД
9.3-3

# СЕРИЯ 85

# КИРПИЧНЫЕ ЖИЛЫЕ ДОМА С ПОПЕРЕЧНЫМИ НЕСУЩИМИ СТЕНАМИ

## ЧАСТЬ 9

УЗЛЫ И ДЕТАЛИ

РАЗДЕЛ 9.3-3

САНИТАРНО-ТЕХНИЧЕСКИЕ УЗЛЫ И ДЕТАЛИ.

12675-12
ЦЕНА 0-75

gost.e-ecolog.ru

# Серия 85

## Кирпичные жилые дома с поперечными несущими стенами

## Часть 9

## Узлы и детали

## Раздел 9.3-3

## Санитарно-технические узлы и детали

### Содержание


| NN п/п | Наименование листа | NN листа |
|---|---|---|
| 1 | 2 | 3 |
| 1 | Заглавный лист | 1 |
| 2 | Монтажный чертеж разобщенного санитарного узла Т-6 План Разрезы I-I, IV-IV | 2 |
| 3 | Монтажный чертеж разобщенного санитарного узла Т-6. Разрезы II-II, III-III. Спецификации. | 3 |
| 4 | Монтажный чертеж разобщенного санитарного узла Т-8. План. Разрезы I-I, IV-IV | 4 |
| 5 | Монтажный чертеж разобщенного санитарного узла Т-8. Разрезы II-II, III-III Спецификации | 5 |
| 6 | Монтажный чертеж разобщенного санитарно-кухонного узла Т-14. План. Разрезы I-I, IV-IV. | 6 |
| 7 | Монтажный чертеж разобщенного санитарно-кухонного узла Т-14. Разрезы II-II, III-III. | 7 |
| 8 | Монтажный чертеж разобщенного санитарно-кухонного узла Т-16. План. Разрезы I-I, IV-IV. | 8 |
| 9 | Монтажный чертеж разобщенного санитарно-кухонного узла Т-16. Разрезы II-II, III-III. | 9 |
| 10 | Монтажный чертеж совмещенного санитарно-кухонного узла Т-18. План. | 10 |
| 11 | Монтажный чертеж совмещенного санитарно-кухонного узла Т-18. Разрезы I-I, II-II. | 11 |
| 12 | Монтажный чертеж совмещенного санитарно-кухонного узла Т-20 План. | 12 |
| 13 | Монтажный чертеж совмещенного санитарно-кухонного узла Т-20. Разрезы I-I, II-II. | 13 |
| 14 | Монтажный чертеж совмещенного санитарно-кухонного узла Т-22. План. | 14 |
| 15 | Монтажный чертеж совмещенного санитарно-кухонного узла Т-22. Разрезы I-I, II-II. | 15 |
| 16 | Монтажный чертеж кухонного узла Т-24 | 16 |
| 17 | Монтажный чертеж кухонного узла Т-26 | 17 |
| 18 | Монтажный чертеж совмещенного санитарно-кухонного узла Т-28 План | 18 |
| 19 | Монтажный чертеж совмещенного санитарно-кухонного узла Т-28 Разрезы I-I, II-II | 19 |
| 20 | Монтажный чертеж разобщенного санитарного узла Т-32 План. Разрезы I-I, II-II, III-III | 20 |
| 21 | Монтажный чертеж разобщенного санитарного узла Т-32 Разрезы IV-IV, V-V | 21 |
| 22 | Заземление корпуса ванны. Полотенцесушители из водогазопроводных труб. Детали крепления полотенцесушителя | 22 |
| 23 | Монтажный чертеж установки газовых плит | 23 |


### Примечания:

1. Настоящий альбом выпущен для 9этажных жилых домов и блок-секций серии 85.
2. Спецификации на отдельные монтажные узлы включены в сводные спецификации
3. Трубы чугунные канализационные и фасонные части к ним применять класса „Б".

Разрез по I-I

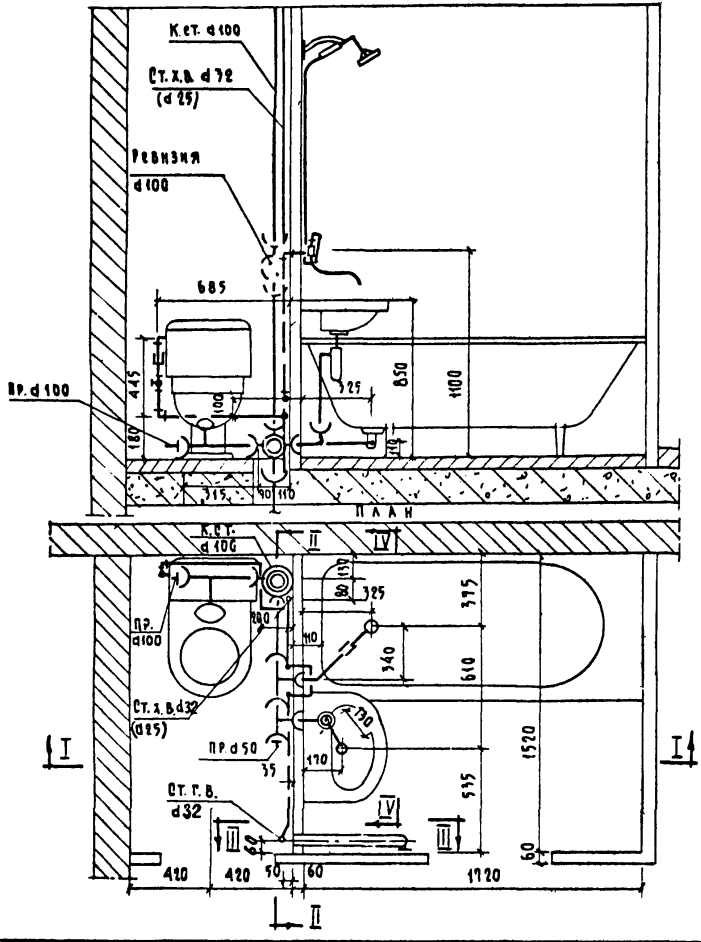


Разрез по IV-IV

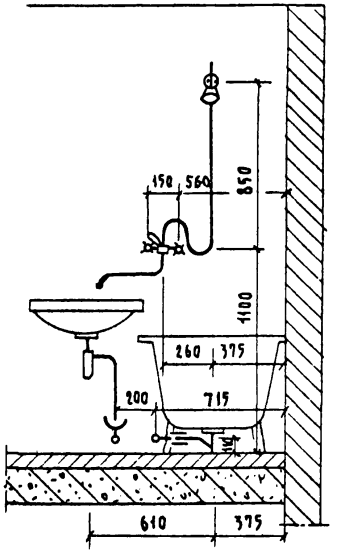


## Примечания:

1. Соединение корпуса ванны с трубопроводом холодной воды металлическим проводником (заземление ванны) см. лист 22.
2. Установку ревизий на этажах см. Альбом Часть 3, схемы стояков.

| 1973 | Монтажный чертеж разобщенного санитарного узла Т-6. План. Разрезы I-I, IV-IV | Серия 85 | Часть 9 Раздел 9.3-3 | Лист 2 |
|---|---|---|---|---|

Разрез по II-II

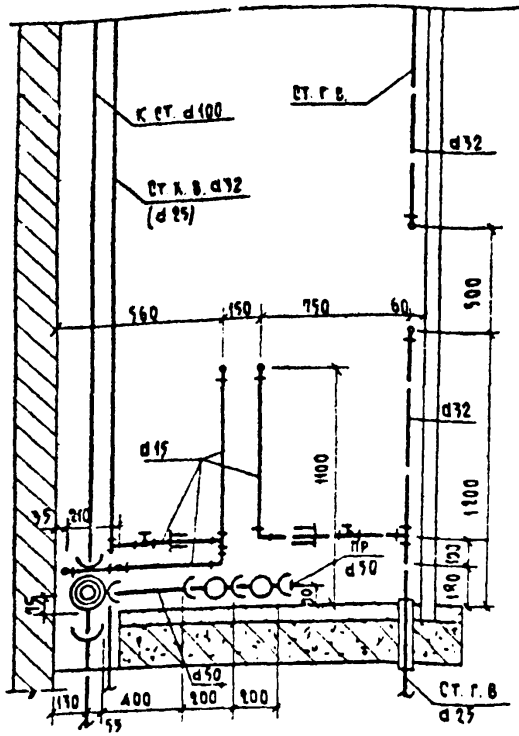


Разрез по III-III

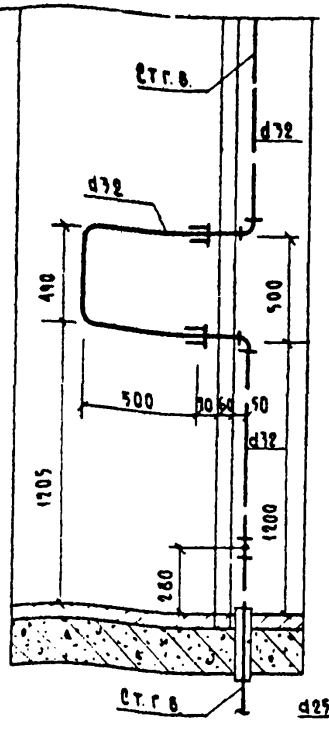


Разрез по II-II

Для верхнего этажа.

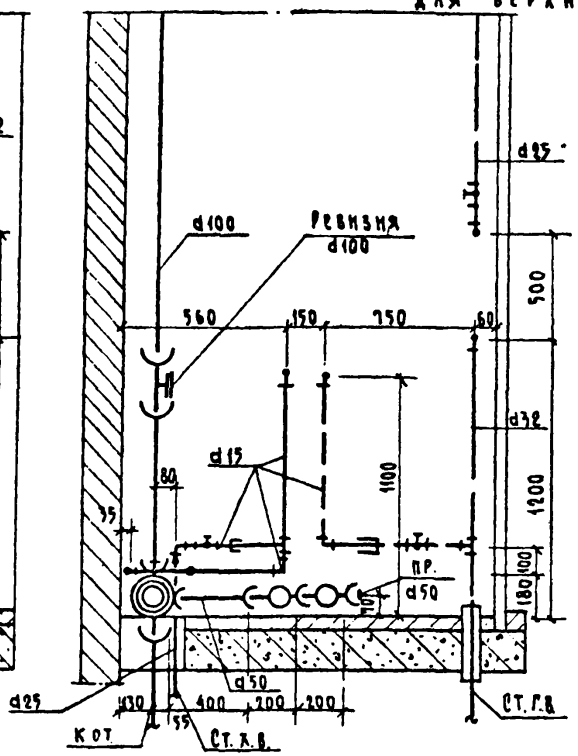


Разрез по III-III

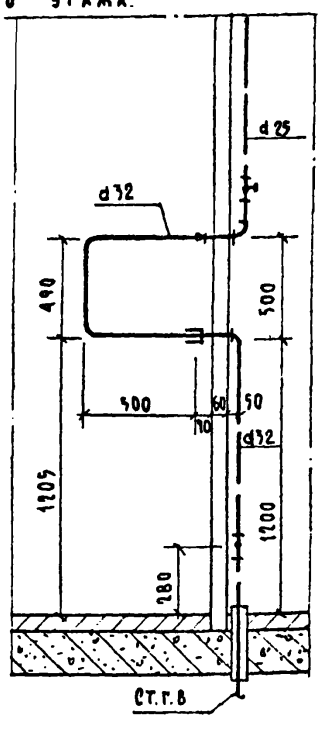


## Спецификация по канализации

| NN п.п. | Наименование | | Диаметр | Ед. изм | Количество тип. эт. | Количество верхн. эт. | ГОСТ |
|---|---|---|---|---|---|---|---|
| 1* | Трубы чугунные канализационные | | 100 | п.м. | 3,36 / 1,18 | 3,36 / 1,18 | 6942.3-69 |
| 2* | " " | | 50 | " | 0,53 / 0,4 | 0,22 / 0,4 | " |
| 3 | Крестовина двухраструбная К4Р90° | | 100х100х50 | шт. | 1 | 1 | 6942.27-69 |
| 4 | Тройник прямой ТВ | | 100х100 | " | 1 | 1 | 6942.17-69 |
| 5 | " " ТВ | | 50-50 | " | 2 | 2 | " |
| 6 | Колено К | | 50 | " | 1 | 1 | 6942.8-69 |
| 7 | Трубы стальные водогазопроводные черные | | 40 | п.м. | 0,5 | 0,5 | 3262-62 |
| 8 | Муфта прямая короткая | | 40 | шт. | 1 | 1 | 8954-59 |
| 9 | Ревизия | | 100 | " | — | 1 | 6942.30-69 |
| 10 | Прочистка | Муфта из ковкого чугуна | 80/40 | " | 1 | 1 | 8954-59 |
| | | Пробка | 80/40 | " | 1 | 1 | 8963-59 |

## Спецификация по водопроводу

| NN п.п | Наименование | Диаметр | Ед. изм. | Количество тип. эт. хол. | Количество тип. эт. гор. | Количество верхн. эт. хол. | Количество верхн. эт. гор. | ГОСТ |
|---|---|---|---|---|---|---|---|---|
| 1 | Трубы стальные водогазопр. оцинков. | 32(25) | п.м. | 2,80 | 2,66 | 0,18 | 2,66 | 3262-62 |
| 2 | " " " " | 20 | " | — | — | — | — | " |
| 3 | " " " " | 15 | " | 3,05 | 1,67 | 3,05 | 1,67 | " |
| 4 | Вентили чугунные запорн. муфтовые | 25 | шт. | — | — | — | 1 | 15кч-18в |
| 5 | " бронзовые " " | 15 | " | 2 | 1 | 2 | 1 | 125 25 / 125 33 |

Примечание:

Диаметры труб, указанные в скобках, относятся к стоякам холодной воды, монтируемым на 5-9 этажах.

* В числителе дан общий погонаж труб, в знаменателе - погонаж труб за вычетом длины фасонных частей

Разрез по I-I

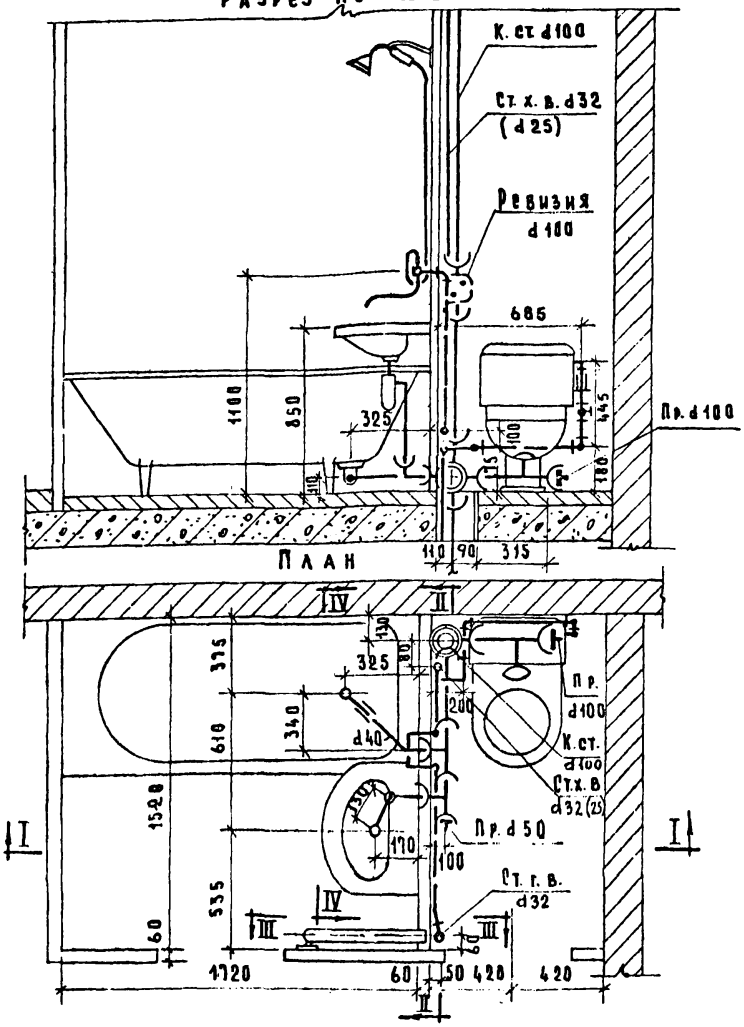


Разрез по IV-IV

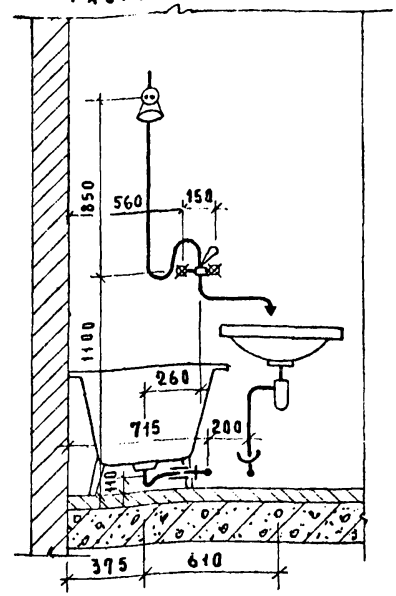


Примечания:

1. Соединение корпуса ванны с трубопроводом холодной воды металлическим проводником (заземление ванны) см. лист 22.
2. Установку ревизий на этажах см. альбом часть 3, схемы стояков.

| | | | | | |
|---|---|---|---|---|---|
| 973 | Монтажный чертеж разобщенного санитарного узла Т-8. План. Разрезы I-I, IV-IV. | Серия 85 | Часть 9 | Лист 4 |
| | | | Раздел 9.3-3 | |

Разрез по II-II

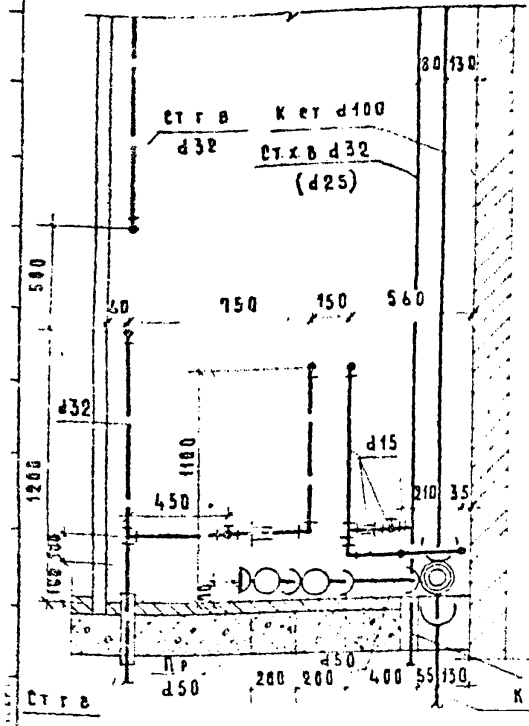


Разрез по III-III

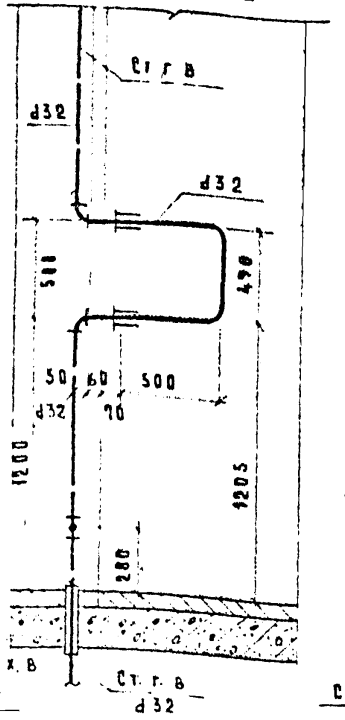


Разрез по II-II для верхнего этажа

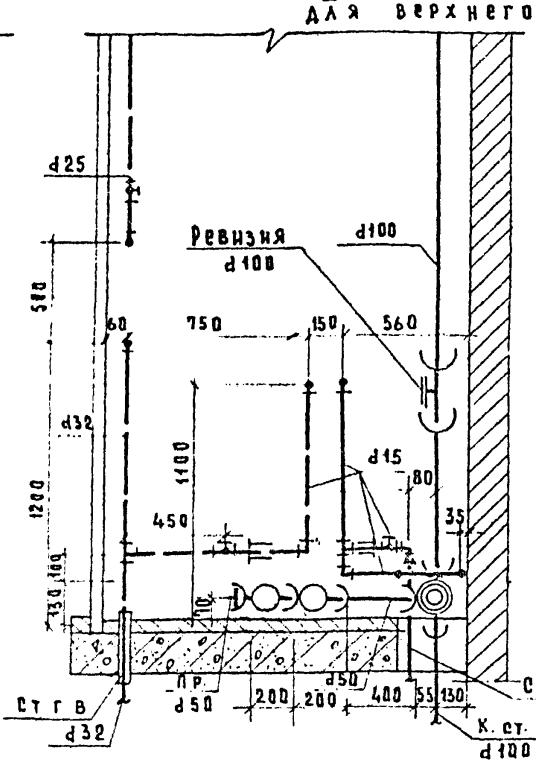


Разрез по III-III

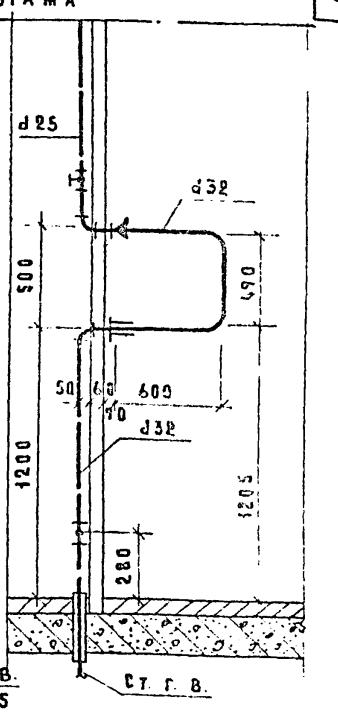


## Спецификация по канализации

| NN п/п | Наименование | Диаметр | Ед. изм. | Количество Тип 3Т | Тип 3Т | Верхн 3Т | Верхн 3Т | ГОСТ |
|---|---|---|---|---|---|---|---|---|
| 1 | Трубы чугунные канализационные | 100 | п м | 336 | 253 | 336 | 222 | 6942 3-69 |
| 2 | " " | 50 | " | 118 | 0.4 | 118 | 0.4 | " |
| 3 | Крестовина двухплоскостная ЛКА 90° | 100×100×50 | шт | 1 | | 1 | | 6942 21-69 |
| 4 | Тройник прямой ТП | 100×100 | " | 1 | | 1 | | 6242 17-69 |
| 5 | Тройник прямой ТП | 50×50 | " | 2 | | 2 | | " |
| 6 | Колено К | 50 | " | 1 | | 1 | | 6942 8-69 |
| 7 | Трубы стальные водогазопроводные черные | 40 | п м | 0.5 | | 0.5 | | 3262-62 |
| 8 | Муфта прямая короткая | 40 | шт | 1 | | 1 | | 8954-59 |
| 9 | Ревизия | 100 | " | — | | 1 | | 6942 30-69 |
| 10 | Прочистка (муфта из ковкого чугуна) | 80/40 | " | 1 | 1 | 1 | 1 | 8954-59 |
| | Прочистка (пробка) | 80/40 | " | 1 | 1 | 1 | 1 | 8963-59 |

## Спецификация по водопроводу

| NN п/п | Наименование | Диаметр | Ед. изм. | Количество Тип 3Т ХВЛ | Тип 3Т ГОР | Верхн 3Т ХВЛ | Верхн 3Т ГОР | ГОСТ |
|---|---|---|---|---|---|---|---|---|
| 1 | Трубы стальн. водопроводн. оцинкованные | 32 (25) | п м | 2.80 | 2.66 | 0.10 | 2.66 | 3262-62 |
| 2 | " " " " | 20 | " | — | — | — | — | " |
| 3 | " " " " | 15 | " | 3.05 | 1.67 | 3.05 | 1.67 | " |
| 4 | Вентили чугунные запорн муфтовые | 25 | шт | — | — | — | 1 | 15КЧ-183 |
| 5 | " бронзовые " " | 15 | " | 2 | 1 | 2 | 1 | 15Б-3К 15Б-3С |

Примечание:
Диаметры труб, указанные в скобках, относятся к стоякам холодной воды, монтируемым на 5-9 этажах.
В числителе дан общий погонаж труб, в знаменателе - погонаж труб за вычетом длины фасонных частей

Разрез по I-I

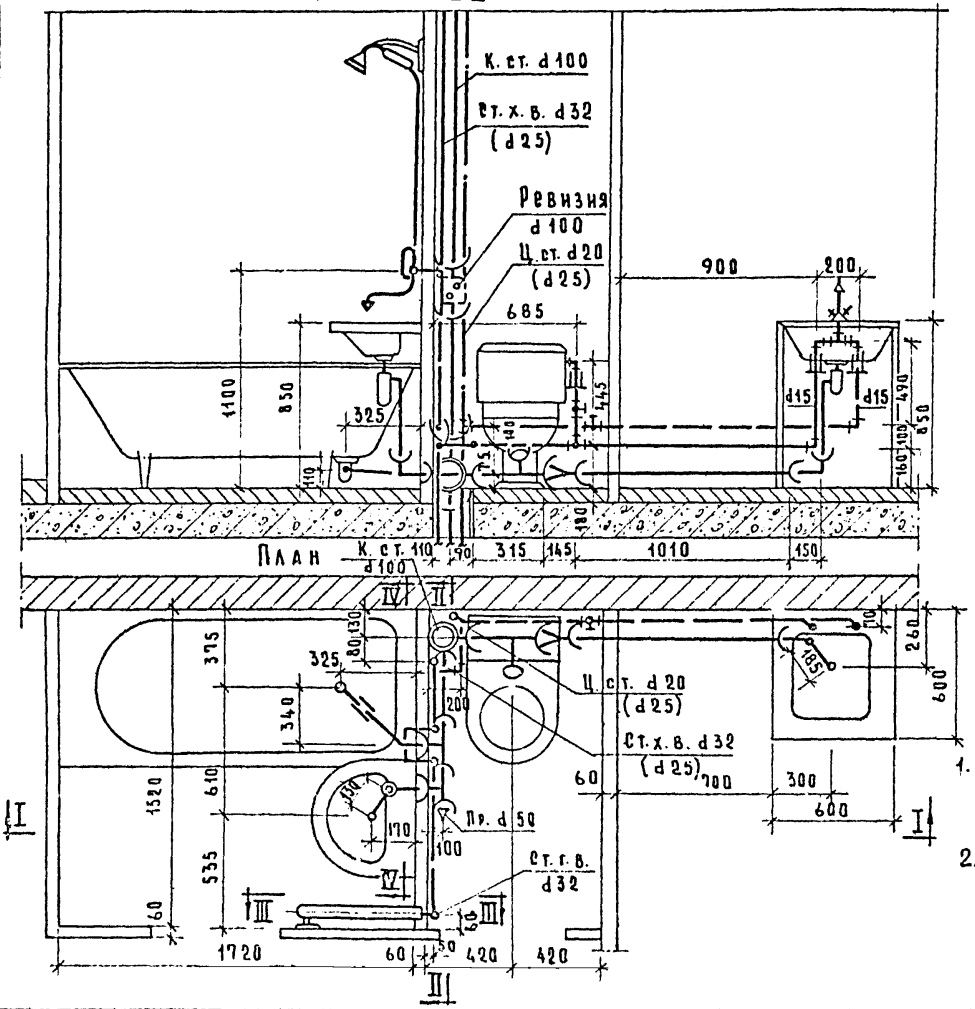


Разрез по IV-IV

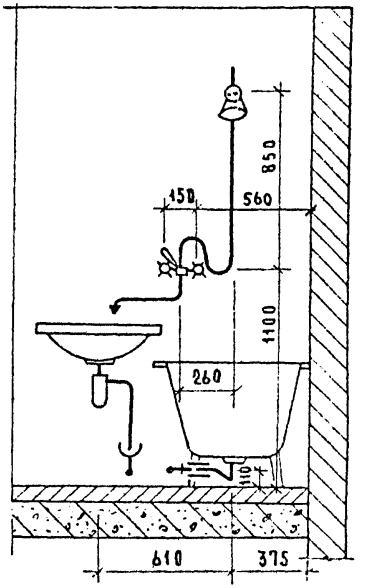


Примечания:

1. Соединение корпуса ванны с трубопроводом холодной воды металлическим проводником (заземление ванны) см. лист 22.
2. Установку ревизий на этажах см. альбом часть 3, схемы стояков.

| 1973 | Монтажный чертеж разобщенного санитарно-кухонного узла Т-14. План Разрезы I-I, IV-IV. | Серия 85 | Часть 9 Раздел 9.3-3 | Лист 6 |
|---|---|---|---|---|

Разрез II-II для типового этажа

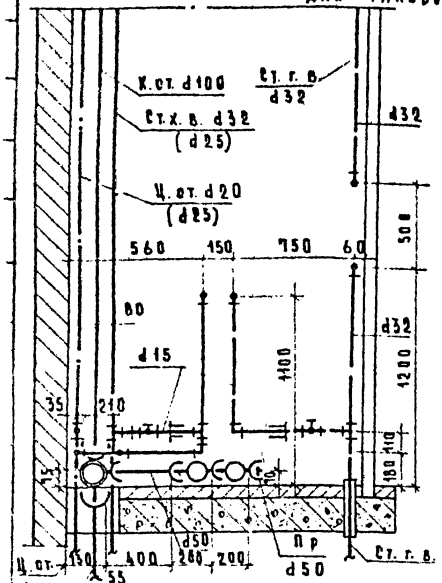


Разрез III-III

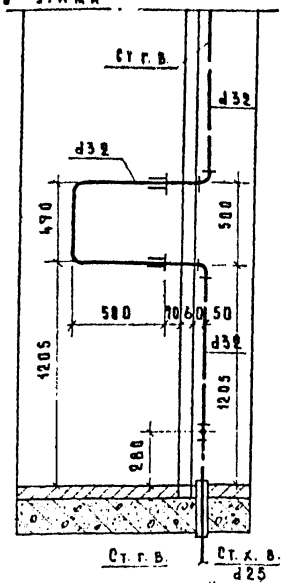


Разрез II-II для верхнего этажа

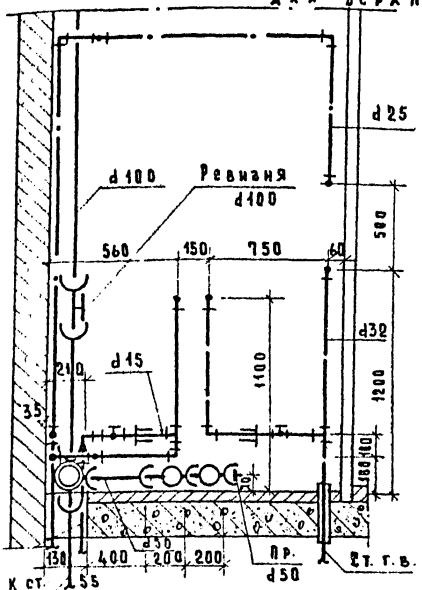


Разрез III-III

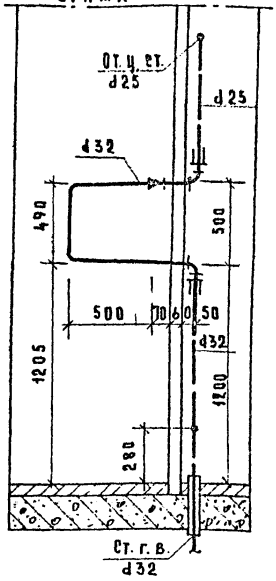


## Спецификация по канализации

| NN п/п | Наименование | Диаметр | Ед. изм | Количество Тип. эт. | Количество Верхн. эт. | ГОСТ |
|---|---|---|---|---|---|---|
| 1* | Трубы чугунные канализационные | 100 | п.м | 3,45 2,53 | 3,45 2,23 | 6942-3-69 |
| 2* | " " | 50 | " | 2,48 1,39 | 2,48 1,39 | " |
| 3 | Крестовина двухраструбная косая | 100×100×50 | шт. | 1 | 1 | 6942-27-69 |
| 4 | Тройник прямой ТП | 100Д×100 | " | 1 | 1 | 6942-11-69 |
| 5 | " " ТП | 50×50 | " | 2 | 2 | " |
| 6 | Колено К | 50 | " | 2 | 2 | 6942-8-69 |
| 7 | Переходный патрубок | 100×50 | " | 1 | 1 | 6942-6-69 |
| 8 | Трубы стальные водогазопроводн. черн. | 40 | п.м | 0,5 | 0,5 | 3262-62 |
| 9 | Муфта прямая короткая | 40 | шт. | 1 | 1 | 8954-59 |
| 10 | Ревизия Р | 100 | " | — | 1 | 6942-30-69 |
| 11 | Прочистка Муфта из ковкого чугуна | 40 | " | 1 | 1 | 8954-59 |
| | Прочистка Пробка " " | 40 | " | 1 | 1 | 8963-59 |

## Спецификация на водопроводу

| NN п/п | Наименование | Диаметр | Ед. изм | Количество Тип. эт. ХОЛ | Тип. эт. ГОР | Верх. эт. ХОЛ | Верх. эт. ГОР | ГОСТ |
|---|---|---|---|---|---|---|---|---|
| 1* | Трубы стальн. водопровод. оцинкованные | 32 (25) | п.м. | 2,80 | — | 0,28 | — | 3262-62 |
| 2 | " " " " | 32 | " | — | 2,66 | — | 1,38 | " |
| 3** | " " " " | 20 (25) | " | — | 2,80 | — | 4,85 | " |
| 4 | " " " " | 15 | " | 5,01 | 3,87 | 5,01 | 3,87 | " |
| 5 | Вентили бронзовые запорные муфтов. | 15 | шт. | 2 | 2 | 2 | 2 | 356-55 |
| 6 | Трубы стальные черные (для гильз) | 50 | п.м. | — | 0,35 | — | 0,35 | 3262-62 |

* В числителе - общий погонаж труб в знаменателе - погонаж труб за вычетом длины фасонных частей.

** Диаметры труб, указанные в скобках, относятся к стоякам монтируемым на 5-9 этажах.

Разрез по I-I

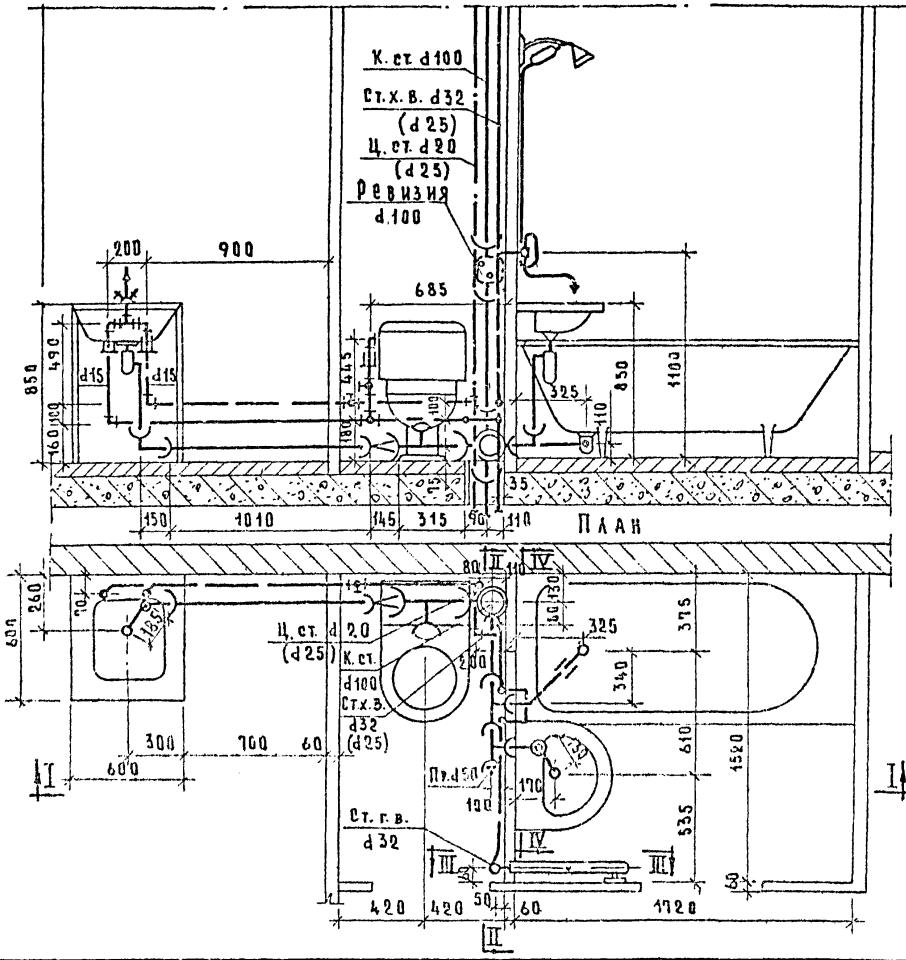


Разрез по IV-IV

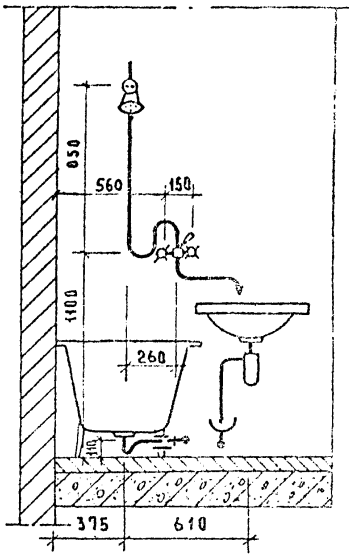


Примечания:

1. Соединение корпуса ванны с трубопроводом холодной воды металлическим проводником (заземление ванны) см. лист 22.
2. Установку ревизий на этажах см. альбом часть 3, схемы стояков.

| | | | | | |
|---|---|---|---|---|---|
| 1973 | Монтажный чертеж разобщенного санитарно-кухонного узла 7-16. План. Разрезы I-I; IV-IV. | Серия 85 | Часть 9 Раздел 93-3 | Лист 8 | |

Разрез по II–II для типового этажа

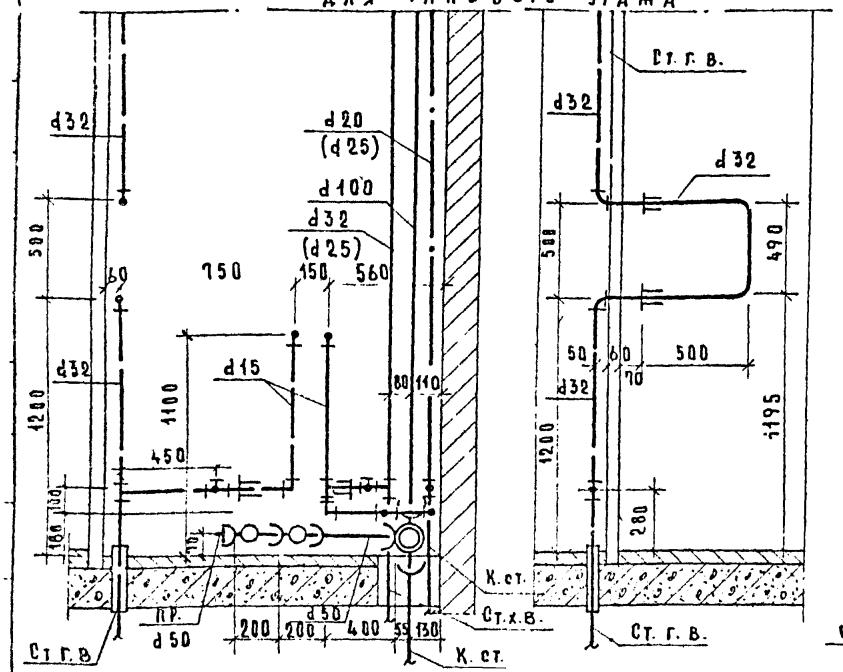


Разрез по III–III

Разрез по II–II для верхнего этажа

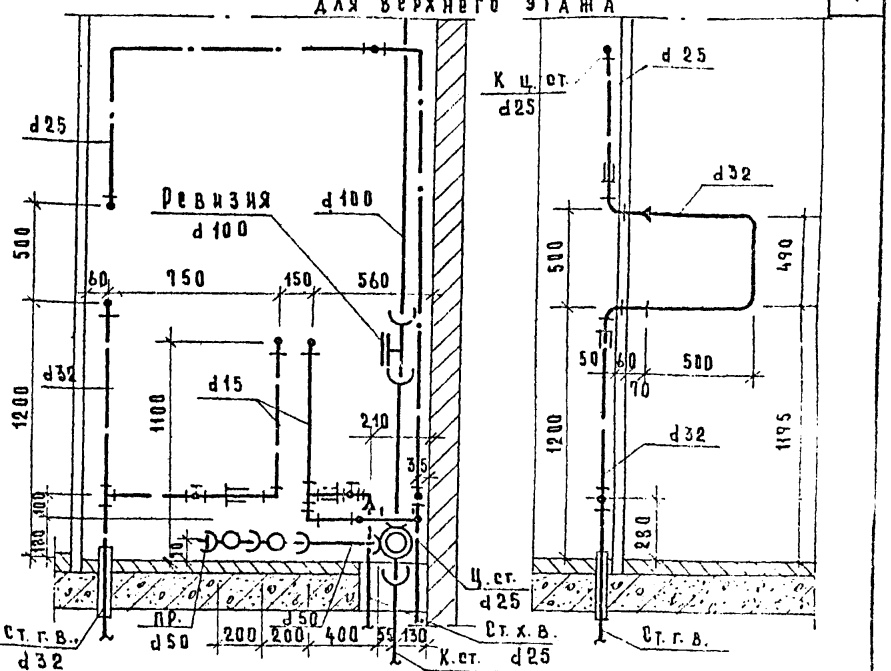


## Спецификация по канализации

| № п/п | Наименование | | Диаметр | Ед. изм | Количество: тип эт | Количество: верх. эт | ГОСТ |
|---|---|---|---|---|---|---|---|
| 1* | Трубы чугунные канализационн | | 100 | п.м | 3,45 – 2,53 | 3,45 – 2,23 | 6942З-69 |
| 2* | " " " | | 50 | " | 2,48 – 1,39 | 2,48 – 1,39 | " |
| 3 | Крестовина двухплоскостная ЛКД | | 100×100×50 | шт. | 1 | 1 | 6942276 9 |
| 4 | Тройник прямой тп | | 100Д×100 | " | 1 | 1 | 6942 17-69 |
| 5 | " " тп | | 50×50 | " | 2 | 2 | " |
| 6 | Колено К | | 50 | " | 2 | 2 | 6942 8-69 |
| 7 | Переходный патрубок | | 100×50 | " | 1 | 1 | 6942 6-69 |
| 8 | Трубы стальные водогазопроводные черн | | 40 | п.м. | 0.5 | 0.5 | 3262.62 |
| 9 | Муфта прямая короткая КЧ | | 40 | шт | 1 | 1 | 8954-59 |
| 10 | Ревизия | | 100 | " | — | 1 | 6942 3С-69 |
| 11 | Прочистка | Муфта из ковкого чугуна | 40 | " | 1 | 1 | 8954-59 |
| | | Пробка | 40 | " | 1 | 1 | 8963-59 |

## Спецификация по водопроводу

| № п/п | Наименование | Диаметр | Ед. изм | Количество: тип эт хол. | тип эт гор. | верх. эт хол. | верх. эт гор. | ГОСТ |
|---|---|---|---|---|---|---|---|---|
| 1** | Трубы стальн. водопроводн. оцинкован | 32(25) | п.м. | 2.80 | | 0.28 | — | 3262.62 |
| 2 | " " " " | 32 | " | — | 2.66 | — | 1.38 | " |
| 3** | " " " " | 20(25) | " | — | 2.80 | — | 4.85 | " |
| 4 | " " " " | 15 | " | 5.01 | 3.87 | 5.01 | 3.87 | " |
| 5 | Вентили бронзовые запорные муфтов. | 15 | шт. | 2 | 2 | 2 | 2 | 15К-33 15К-33 |
| 6 | Трубы стальные черные (для гильз) | 50 | п.м. | — | 0.35 | — | 0.35 | 3262-62 |

* В числителе-общий погонаж труб, в знаменателе-погонаж труб, за вычетом длины фасонных частей.

** Диаметры труб, указанные в скобках, относятся к стоякам монтируемым на 5-9 этажах.



12677-12 10

## План

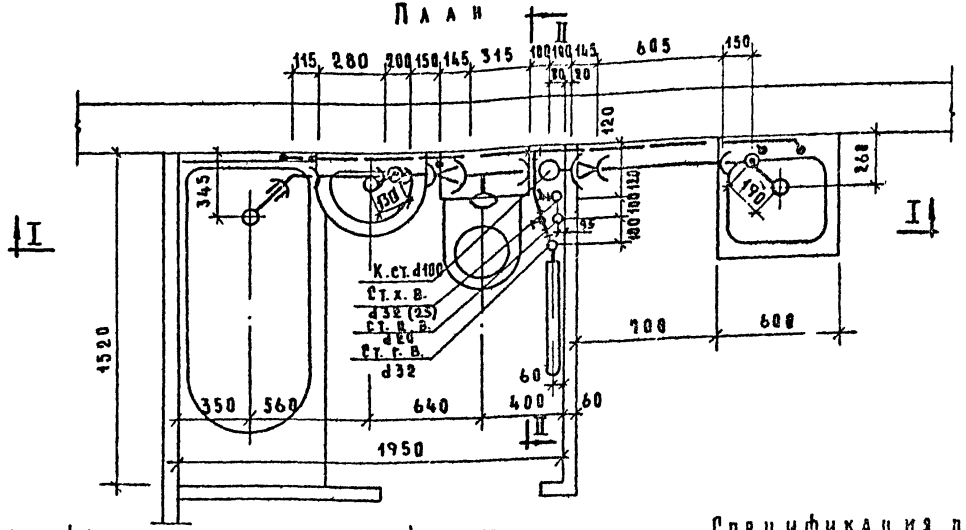


## Спецификация по водоснабжению

| № п/п | Наименование | Ед. изм. | Диаметр | Количество тип. эт. хол. | тип. эт. гор. | верхн. эт. хол. | верхн. эт. гор. | ГОСТ |
|---|---|---|---|---|---|---|---|---|
| 1** | Трубы стальн. оцинкованные | п.м. | 32(25) | 2.80 | 2.30 | 0.10 | 1.20 | 3262-62 |
| 2 | " " " | " | 20 | — | 2.80 | — | 1.80 | " |
| 3 | " " " | " | 15 | 4.93 | 4.24 | 4.73 | 4.14 | " |
| 4 | Вентили бронзовые запорн. муфт | шт. | 15 | 2 | 1 | 2 | 1 | 15 б 3 к 15 б 33 |
| 5 | Трубы ст. черные (для гильз) | п.м. | 40 | — | 0.35 | — | 0.35 | 3262-62 |
| 6 | " " " " | " | 25 | — | 0.35 | — | 0.35 | " |

### Примечание.

* В числителе - общий погонаж труб, в знаменателе - погонаж труб за вычетом длины фасонных частей.

** Диаметры в скобках даны для стояков холодной воды, монтируемым на 5-9 этажах.

## Спецификация по канализации

| № п/п | Наименование | Ед. изм | Диаметр | Кол-во тип эт | Кол-во верхн эт | ГОСТ |
|---|---|---|---|---|---|---|
| 1* | Трубы чугунные канализационные | п.м. | 100 | 3,65 / 2,94 | 3,65 / 2,94 | 6942.3-69 |
| 2* | " " " | " | 50 | 1,85 / 0,87 | 1,85 / 1,35 | " |
| 3 | Крестовина прямая | шт. | 100×100 | 1 | 1 | 6942.24-69 |
| 4 | Тройник прямой ТП | " | 100Д×100 | 1 | 1 | 6942.17-69 |
| 5 | " " ТП | " | 50×50 | 1 | 1 | " |
| 6 | Отвод 0 135° | " | 50 | 1 | 1 | 6942.12-69 |
| 7 | Колено К | " | 50 | 1 | 1 | 6942.6-69 |
| 8 | Переходный патрубок ПП | " | 100×50 | 2 | 2 | 6942.6-69 |
| 9 | Трубы стальные водогазопроводные | п.м. | 40 | 0,10 | 0,10 | 3262-62 |
| 10 | Муфта прямая короткая К.Ч. | шт. | 40 | 1 | 1 | 8954-59 |
| 11 | Ревизия Р | " | 100 | — | 1 | 6942.30-69 |
| 12 | Патрубки П 0-150 мм | " | 50 | 1 | 1 | 6942.4-69 |

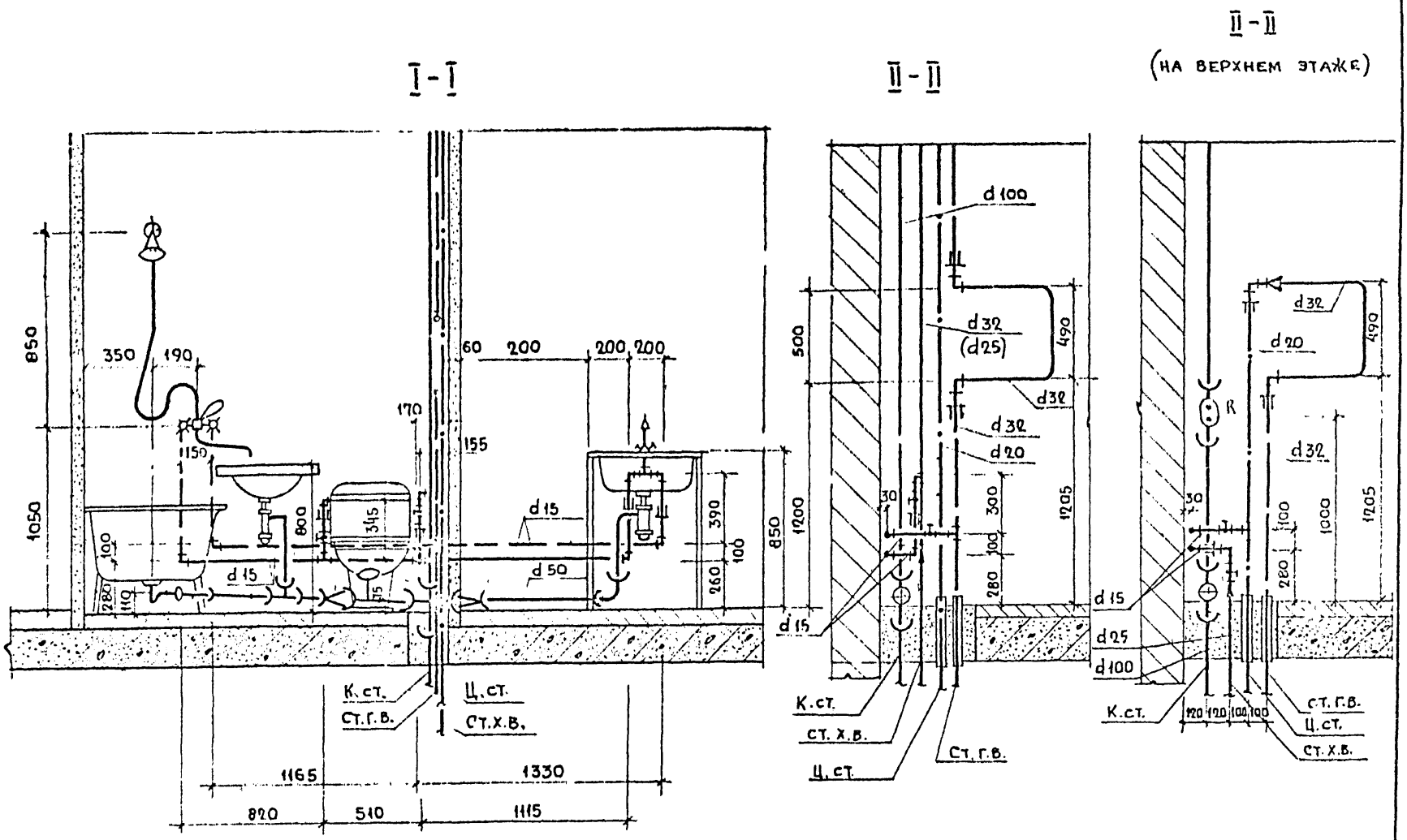


| | | | | |
|---|---|---|---|---|
| 1973 | Монтажный чертеж совмещенного санитарно-кухонного узла Т-18<br>Разрезы I-I ; II-II | серия 85 | часть 9<br>раздел 9.3-3 | лист 11 |

План

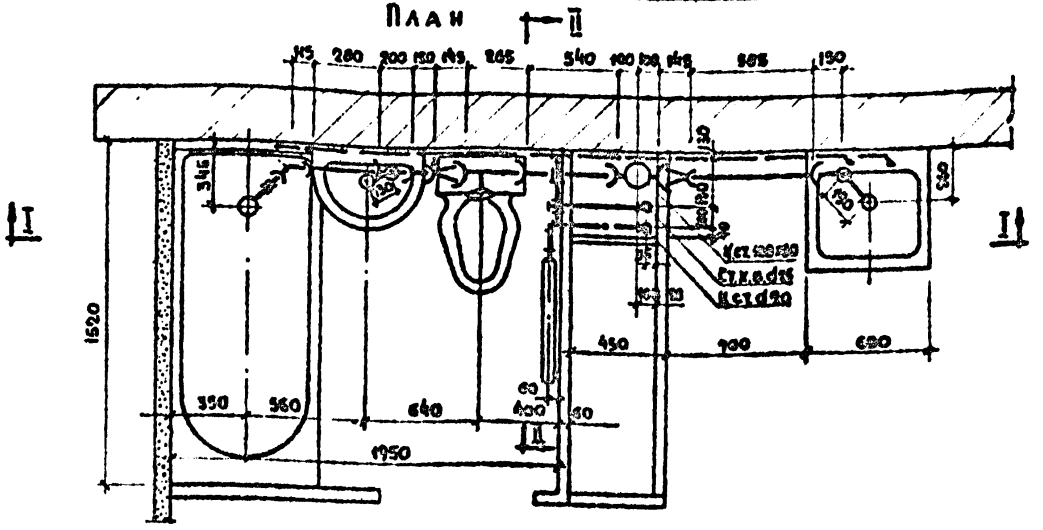


## Спецификация по водоснабжению

| №№ п.п | Наименование | Ед. изм. | Диаметр | Количество хол. | Количество гор | ГОСТ |
|---|---|---|---|---|---|---|
| 1 | Трубы стальные водогазопр. оцинков. | п.м | 25 | 2.60 | — | 3262-62 |
| 2 | " " " " | " | 20 | — | 3.03 | " |
| 3 | " " " " | " | 15 | 5.40 | 4.95 | " |
| 4 | Трубы стальные черные (для гильз) | " | 32 | — | 0.35 | " |
| 5 | Вентили бронзовые запорные | шт | 15 | 2 | 1 | 156-39 158-39 |

### Примечание

* В числителе общий погонаж. труб, в знаменателе - погонаж труб за вычетом длины фасонных частей.

## Спецификация по канализации

| №№ п.п | Наименование | Ед. изм. | Диаметр | Кол-во | ГОСТ |
|---|---|---|---|---|---|
| 1а | Трубы чугунные канализационные | п.м. | 100 | 2.52 / 1.17 | 6942.3-69 |
| 2а | " " " | " | 50 | 3.47 / 2.03 | " |
| 3 | Крестовина прямая | шт | 100х100 | 1 | 6942.18-69 |
| 4 | Тройник прямой ТП | " | 100х100 | 1 | 6942.17-69 |
| 5 | " " ТП | " | 50х50 | 1 | " |
| 6 | Отвод 0 135° | " | 50 | 1 | 6942.18-69 |
| 7 | Колено К | " | 50 | 1 | 6942.8-69 |
| 8 | Переходный патрубок ПП | " | 100х50 | 3 | 6942.4-69 |
| 9 | Трубы стальные водогазопроводные | п.м. | 40 | 0,10 | 3262-62 |
| 10 | Муфта прямая короткая | шт | 40 | 1 | 8954-59 |
| 11 | Ревизия | " | 100 | 1 | 6942.20-69 |

## I - I

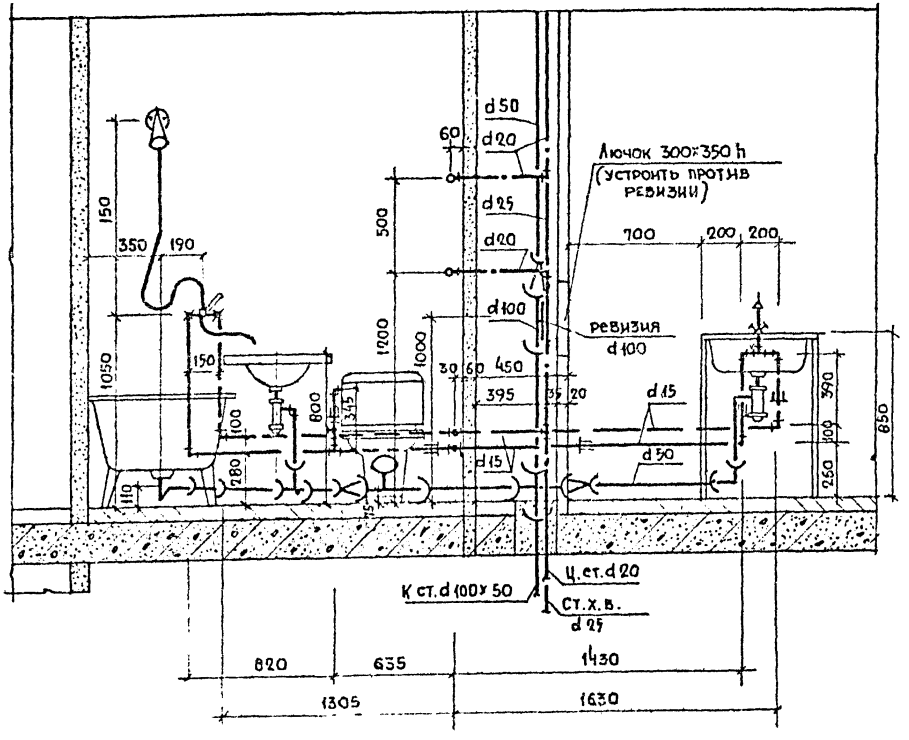


## II - II

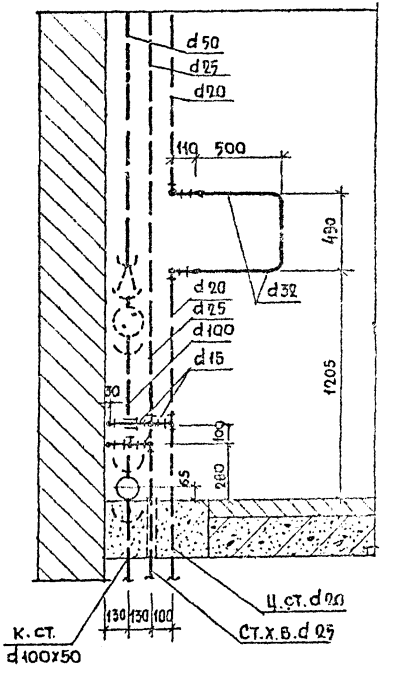


| 1973 | Монтажный чертеж совмещенного санитарно-кухонного узла Т-20<br>Разрезы I-I, II-II. | Серия 85 | Часть 9<br>Раздел 9.3-3 | Лист 13 |
|---|---|---|---|---|

## План

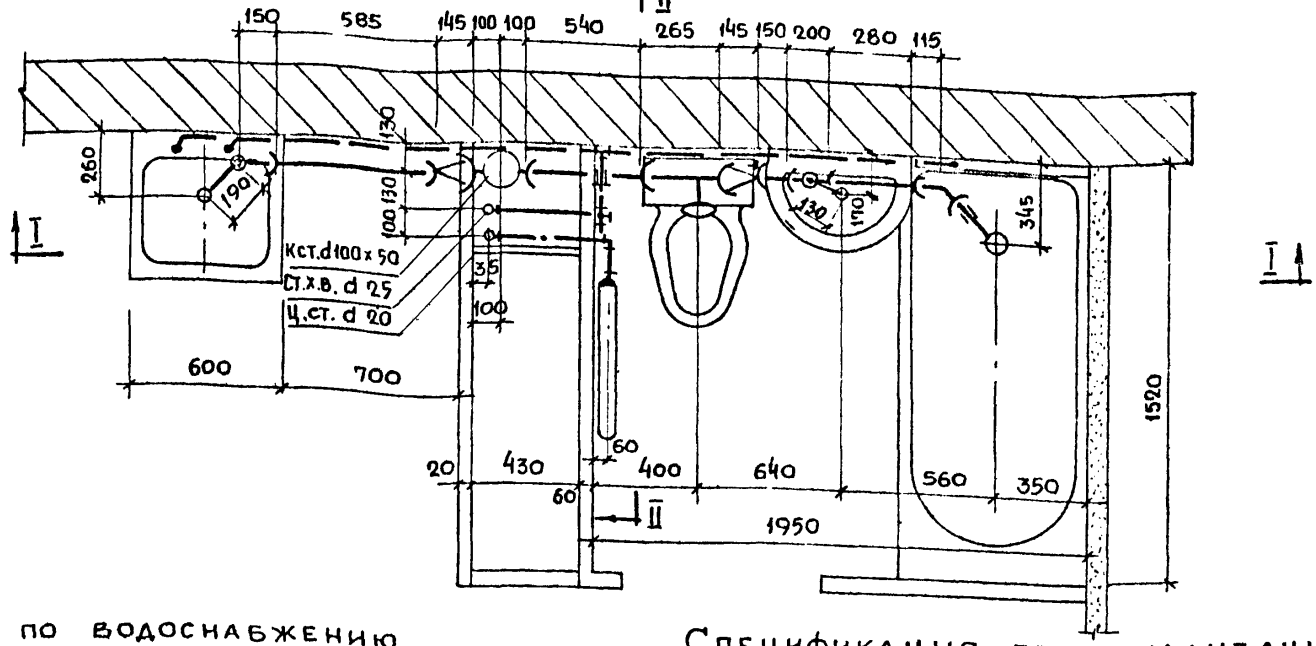


## Спецификация по водоснабжению

| NN п.п | Наименование | Ед изм | Диаметр | Количество хол | Количество гор. | ГОСТ |
|---|---|---|---|---|---|---|
| 1 | Трубы стальные водогазопр оцинков | п.м | 25 | 2,80 | — | 3262-62 |
| 2 | " " " " | " | 20 | — | 3,03 | " |
| 3 | " " " " | " | 15 | 5,45 | 4,90 | " |
| 4 | Трубы стальные черные (для гильз) | " | 32 | — | 0,35 | " |
| 5 | Вентили бронзовые запорные | шт | 15 | 2 | 1 | 15б-3к 15б-3э |

### Примечание

* В числителе общий погонаж труб в знаменателе – погонаж труб за вычетом длины фасонных частей.

## Спецификация по канализации

| NN п.п. | Наименование | Ед изм | Диаметр | Кол-во | ГОСТ |
|---|---|---|---|---|---|
| 1* | Трубы чугунные канализационные | п.м | 100 | 2.52 / 1.17 | 6942.3-69 |
| 2* | " " " | " | 50 | 3.47 / 2.63 | " |
| 3 | Крестовина прямая | шт | 100x100 | 1 | 6942.24-69 |
| 4 | Тройник прямой ТП | " | 100x100 | 1 | 6942.17-69 |
| 5 | " " ТП | " | 50x50 | 1 | " |
| 6 | Отвод О 135° | " | 50 | 1 | 6942.12-69 |
| 7 | Колено К | " | 50 | 1 | 6942.8-69 |
| 8 | Переходный патрубок ПП | " | 100x50 | 3 | 6942.6-69 |
| 9 | Трубы стальные водогазопроводные | п.м. | 40 | 0.10 | 3262-62 |
| 10 | Муфта прямая короткая | шт. | 40 | 1 | 8954-59 |
| 11 | Ревизия | " | 100 | 1 | 6942.30-69 |

## I - I

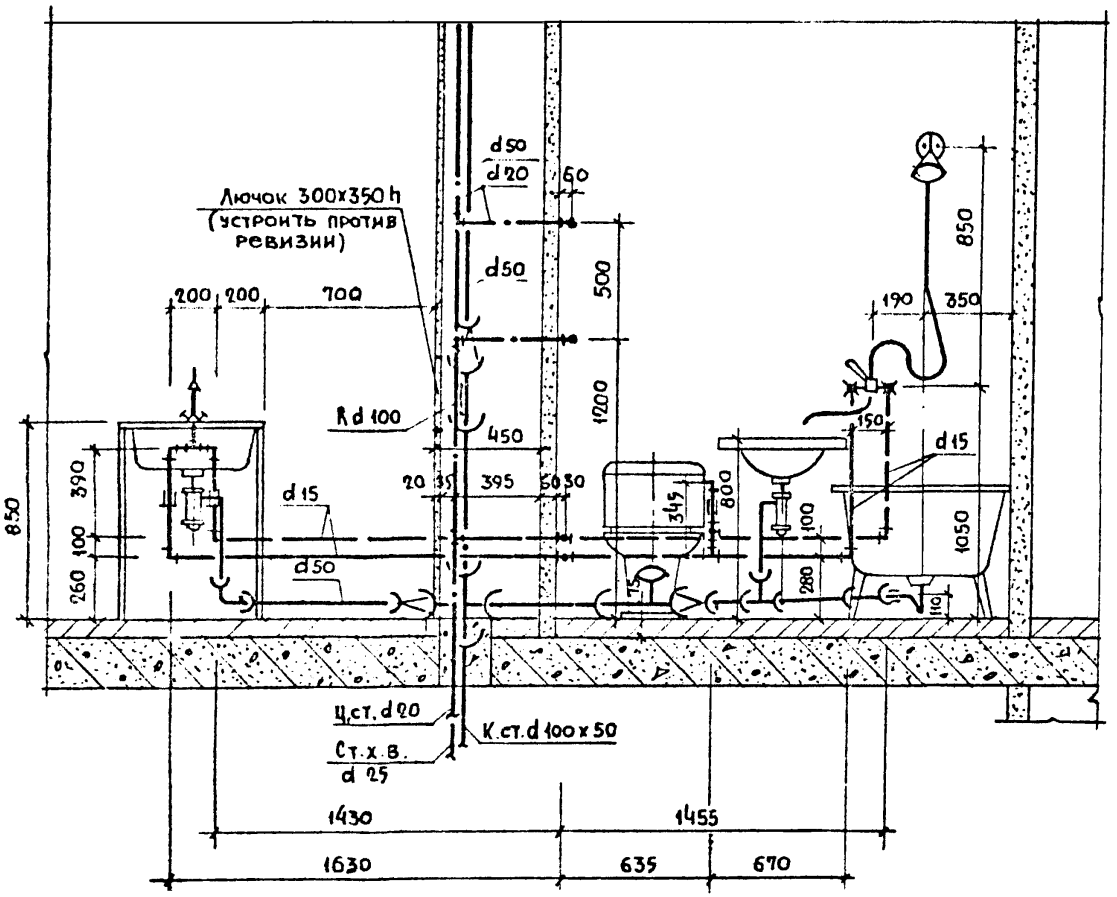


## II - II

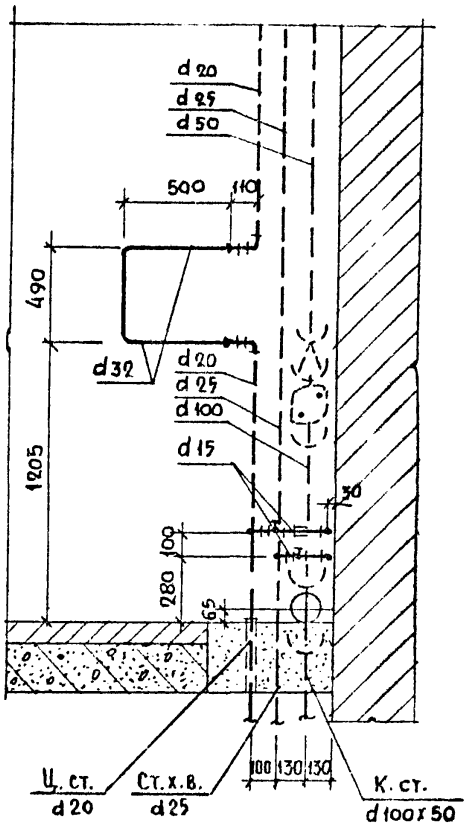


| 1973 | Монтажный чертеж совмещенного санитарно-кухонного узла Т-22. Разрезы I-I, II-II. | серия 85 | часть 9 | лист 15 |
|---|---|---|---|---|
| | | | раздел 9.3-3 | |

I-I

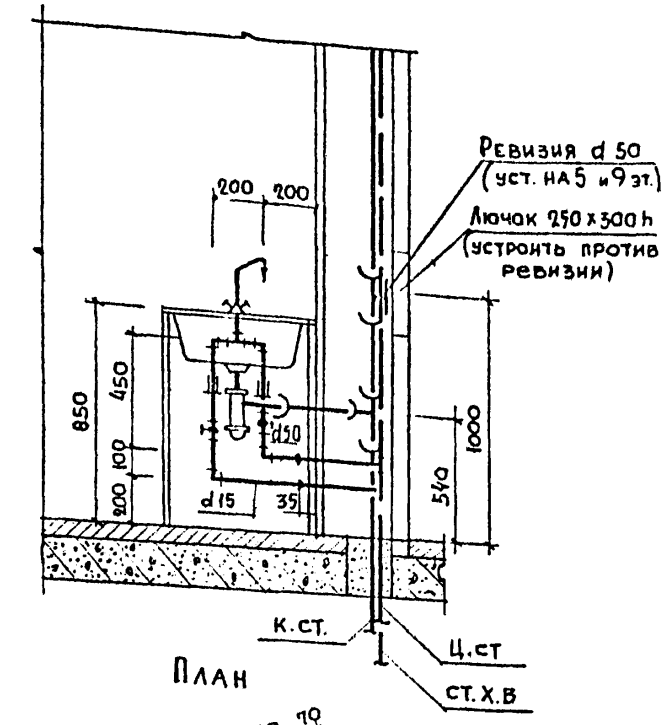


План

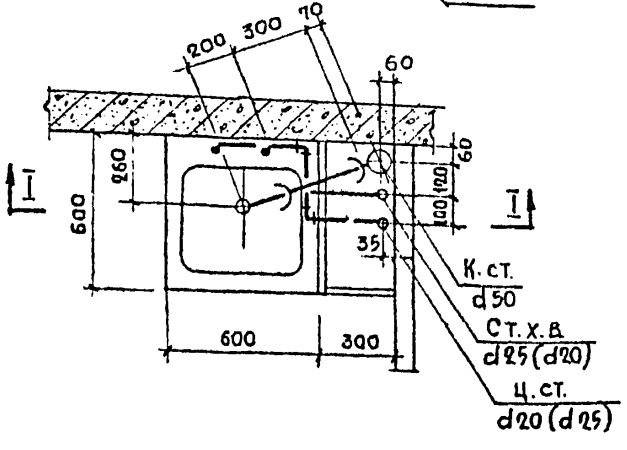


# Спецификация

## Водоснабжение

| № п.п | Наименование | Ед. изм | Диаметр | Количество: Типовой эт. хол. | Типовой эт. гор. | Верхний эт. хол. | Верхний эт. гор. | ГОСТ |
|---|---|---|---|---|---|---|---|---|
| 1 | Трубы стальные водогазопр. оцинков. | п.м | 15 | 1.46 | 1.26 | 1.46 | 1.26 | 3262-62 |
| 2 | " " " " | " | 25 (20) | 2.80 | — | 0.20 | — | " |
| 3 | " " " " | " | 20 (25) | — | 2.80 | — | 2,80 | " |
| 4 | " " черные (для гильз) | " | 32 (40) | — | 0.35 | — | 0,35 | " |
| 5 | Вентили бронзовые запорные муфт. | шт | 15 | 1 | 1 | 1 | 1 | 156-3э 156-3к |

## Канализация

| № п/п | Наименование | Ед. изм | Диаметр | Количество: Типовой эт. | Верхний эт. | ГОСТ |
|---|---|---|---|---|---|---|
| 1 | Трубы чугунные канализац. | п.м | 50 | 3.17 / 2.90 | 3.17 / 2.70 | 6942.3-69 |
| 2 | Тройник прямой ТП | шт. | 50х50 | 1 | 1 | 6942.14-69 |
| 3 | Патрубок П $\ell$=250 м | " | 50 | 1 | 1 | 5942.4-69 |
| 4 | Ревизия Р | " | 50 | — | 1 | 6942.30-69 |

## Примечание:

1. Диаметры труб водоснабжения, указанные в скобках, относятся к стоякам и гильзам, монтируемым на 5-9 этажах.
2. В спецификации по канализации в числителе дан общий погонаж труб, в знаменателе – погонаж труб за вычетом длины фасонных частей.

| 1973 | Монтажный чертеж кухонного узла Т-24 | Серия 85 | Часть 9 | Лист |
|---|---|---|---|---|
| | | | Раздел 9.3-3 | 16 |

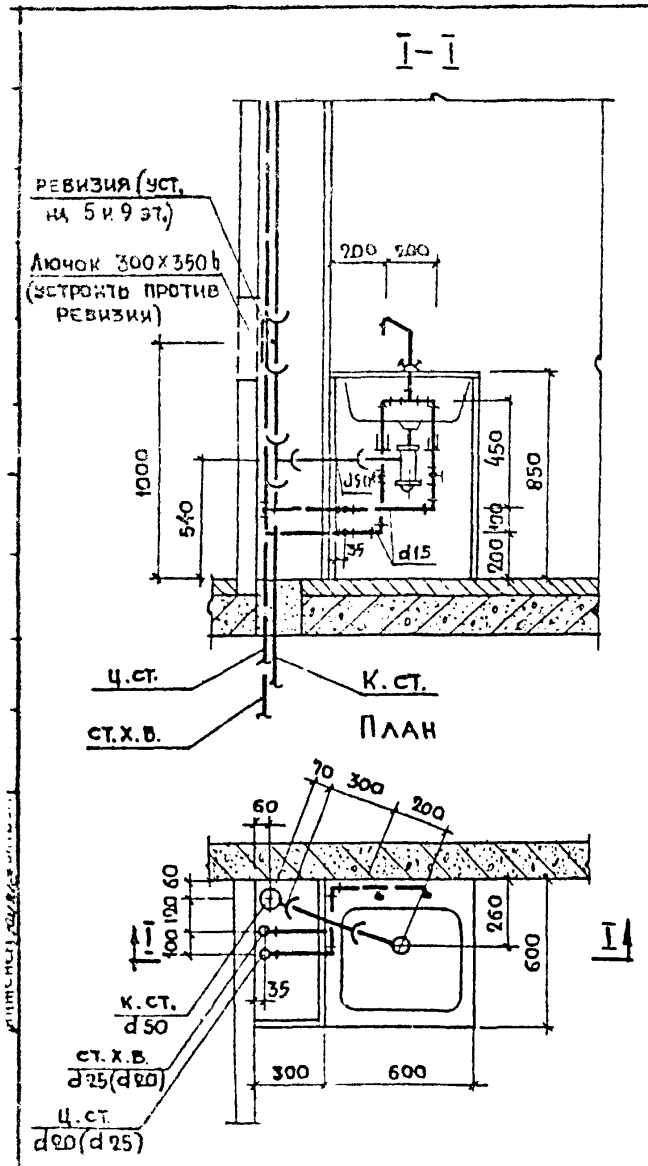


# Спецификации

## Водоснабжение

| № п.п | Наименование | Ед. изм | Диаметр | Количество: типовой эт. хол. | типовой эт. гор. | верхний эт. хол. | верхний эт. гор. | ГОСТ |
|---|---|---|---|---|---|---|---|---|
| 1 | Трубы стальные водогазопр. оцинков. | п.м | 15 | 1,36 | 1.36 | 6 | 1.36 | 3262-62 |
| 2 | " " " " | " | 25 (20) | 2,80 | — | 0.20 | — | " |
| 3 | " " " " | " | 20 (25) | — | 2.80 | — | 2.80 | " |
| 4 | " " черные (для гильз) | " | 32 (40) | — | 0.35 | — | 0.35 | " |
| 5 | Вентили бронзовые запорные муфт. | шт | 15 | 1 | 1 | 1 | 1 | 15б 3р 15б 3ч |

## Канализация

| № п.п | Наименование | Ед. изм | Диаметр | Количество: типовой эт. 3.17 / 2.90 | верхний эт. 3.17 / 2.70 | ГОСТ |
|---|---|---|---|---|---|---|
| 1 | Трубы чугунные канализац | п.м | 50 | | | 6942.3-69 |
| 2 | Тройник прямой ТП | шт. | 50×50 | 1 | 1 | 6942.19-69 |
| 3 | Патрубок п ℓ=250 мм | " | 50 | 1 | 1 | 6942.4-69 |
| 4 | Ревизия р | " | 50 | | 1 | 6942.30-69 |

## Примечание:

1. Диаметры труб водоснабжения, указанные в скобках, относятся к стоякам и гильзам, монтируемым на 5-9 этажах.
2. В спецификации по канализации в числителе дан общий погонаж труб, в знаменателе – погонаж труб за вычетом длины фасонных частей.

## План

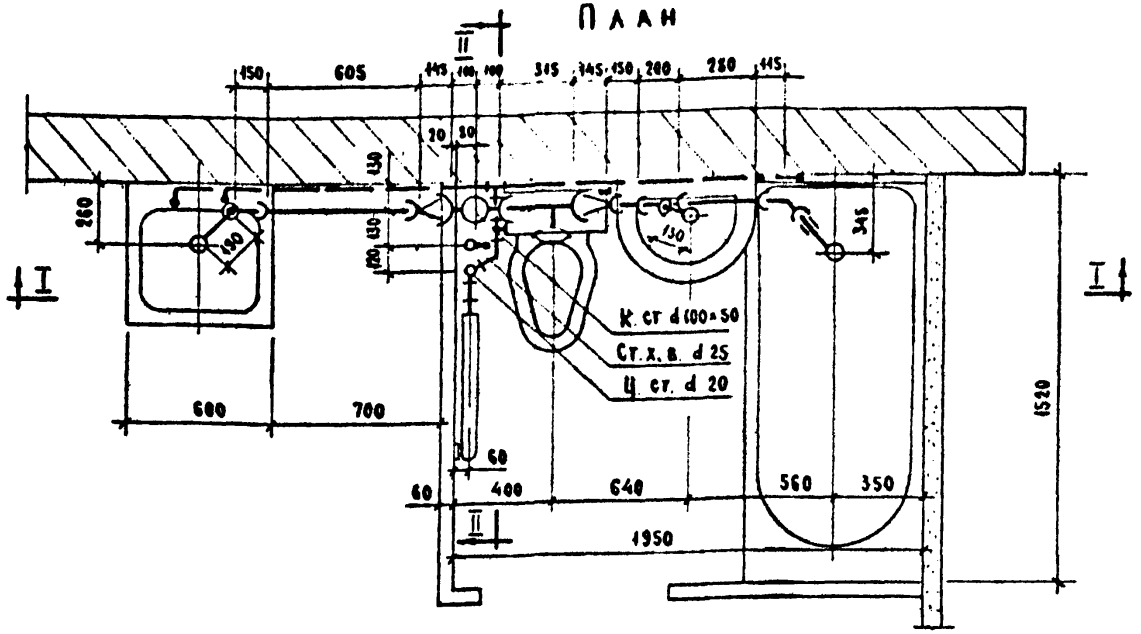


### Спецификация по водоснабжению

| Нн п.п. | Наименование | Ед. изм. | Диаметр | Количество Хол. | Количество Гор | ГОСТ |
|---|---|---|---|---|---|---|
| 1 | Трубы стальные водогазопр. оцинков. | п.м. | 25 | 2.80 | — | 3262-62 |
| 2 | " " " " | " | 20 | — | 2.30 | " |
| 3 | " " " " | " | 15 | 5.0 | 4.13 | " |
| 4 | Трубы стальные черные (для гильз) | " | 32 | — | 0.35 | " |
| 5 | Вентили бронзовые запорные | шт. | 15 | 2 | 1 | 156-3К 156-3Э |

### Примечание

* В числителе общий погонаж труб, в знаменателе - погонаж труб за вычетом длины фасонных частей.

### Спецификация по канализации

| Нн п.п. | Наименование | Ед изм. | Диаметр | Кол-во | ГОСТ |
|---|---|---|---|---|---|
| 1* | Трубы чугунные канализационные | п.м. | 100 | 2.035 / 0.62 | 6942 3-69 |
| 2* | " " " | " | 50 | 3.42 / 0.885 | " |
| 3 | Крестовина прямая | шт | 100×100 | 1 | 6942.24-69 |
| 4 | Тройник прямой ТП | " | 100Д×100 | 1 | 6942.17-69 |
| 5 | " " ТП | " | 50×50 | 1 | " |
| 6 | Отвод 0 135° | " | 50 | 1 | 6942.12-69 |
| 7 | Колено + К | " | 50 | 1 | 6942 8-69 |
| 8 | Переходный патрубок ПП | " | 100×50 | 3 | 6942.6-69 |
| 9 | Трубы стальные водогазопроводные | п.м. | 40 | 0 10 | 3262-62 |
| 10 | Муфта прямая короткая | шт. | 40 | 1 | 8954-59 |
| 11 | Ревизия | " | 100 | 1 | 6942.30-69 |

Инженер Кондратьев

Москва

| 1973 | Монтажный чертеж совмещенного санитарно-кухонного узла Т-28. План. | Серия 85 | Часть 9 / Раздел 9.3-3 | Лист 18 |
|---|---|---|---|---|

## I-I

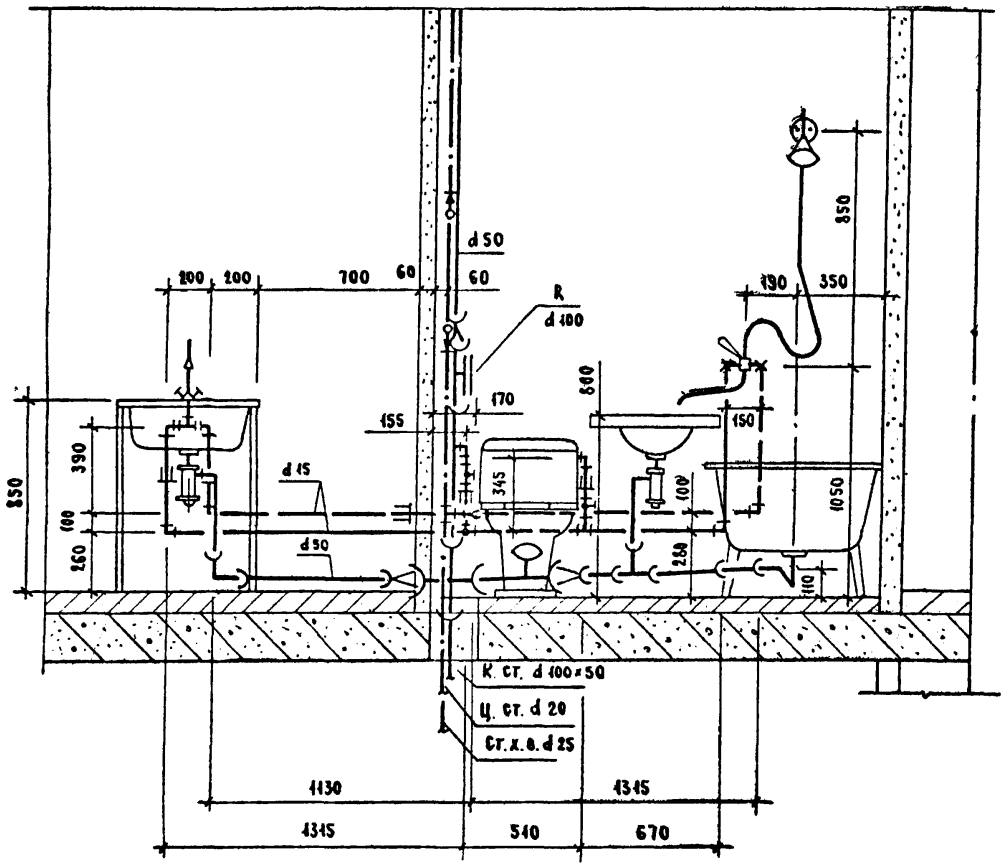


## II-II

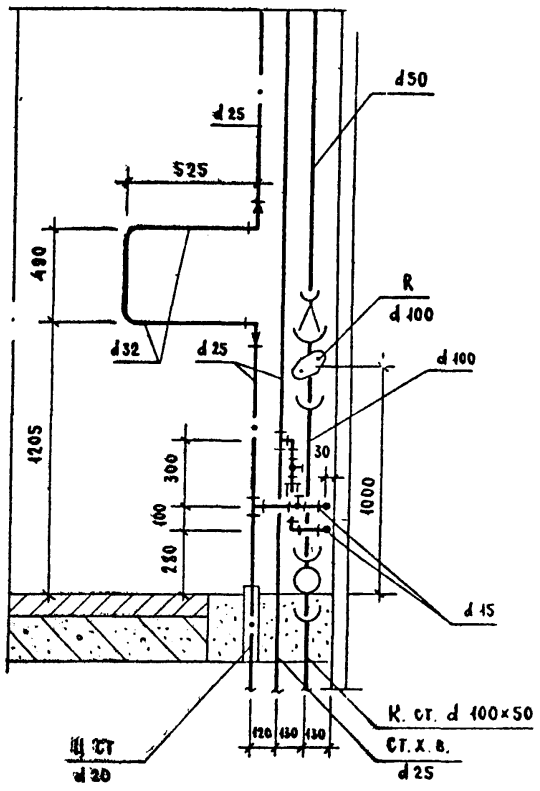


| 1973 | Монтажный чертеж совмещенного санитарно-кухонного узла Т-28. Разрезы I-I, II-II. | Серия 85 | Часть 9 | Лист 19 |
|---|---|---|---|---|
| | | | Раздел 9.3-3 | |

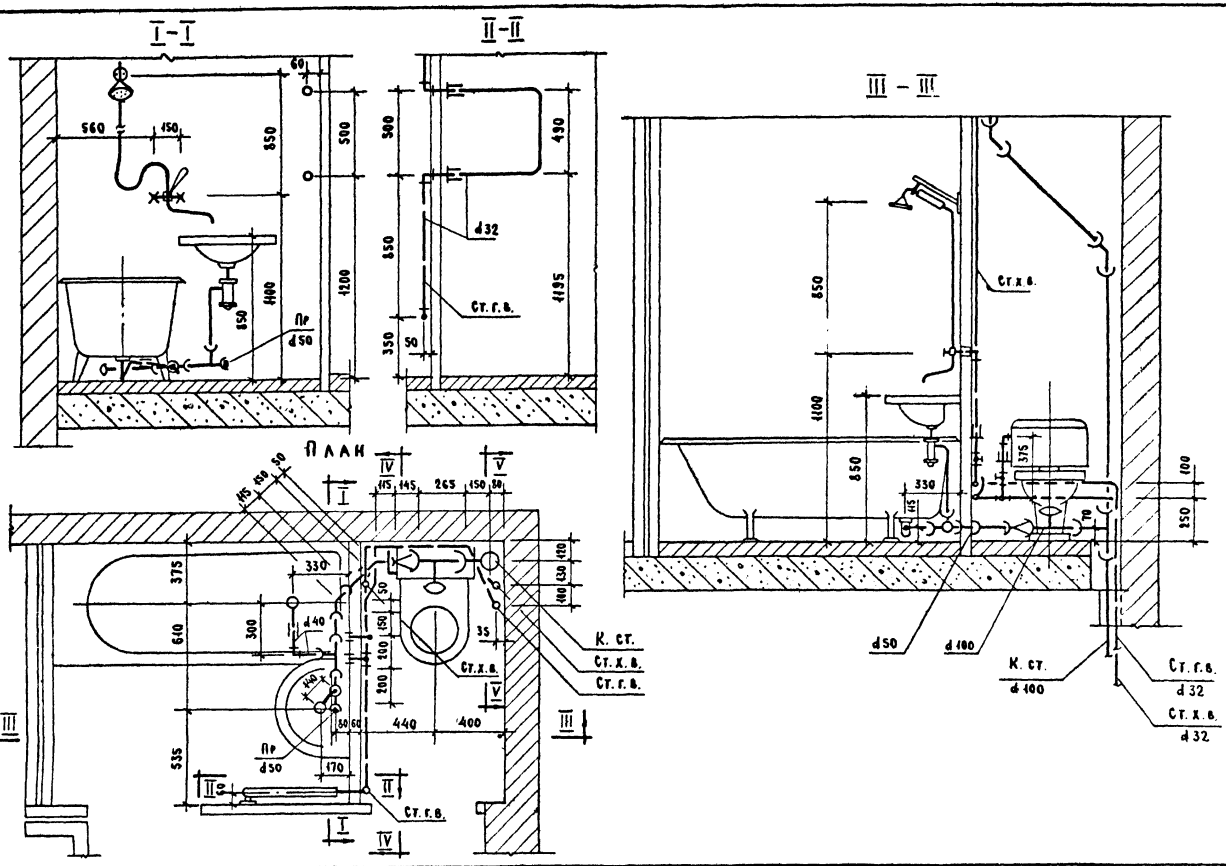


| 1973 | Монтажный чертеж разобщенного санитарного узла Т-32. План Разрезы I-I, II-II, III-III. | Серия 85 | Часть 9 Раздел 3.3-3 | Лист 20 |
|---|---|---|---|---|

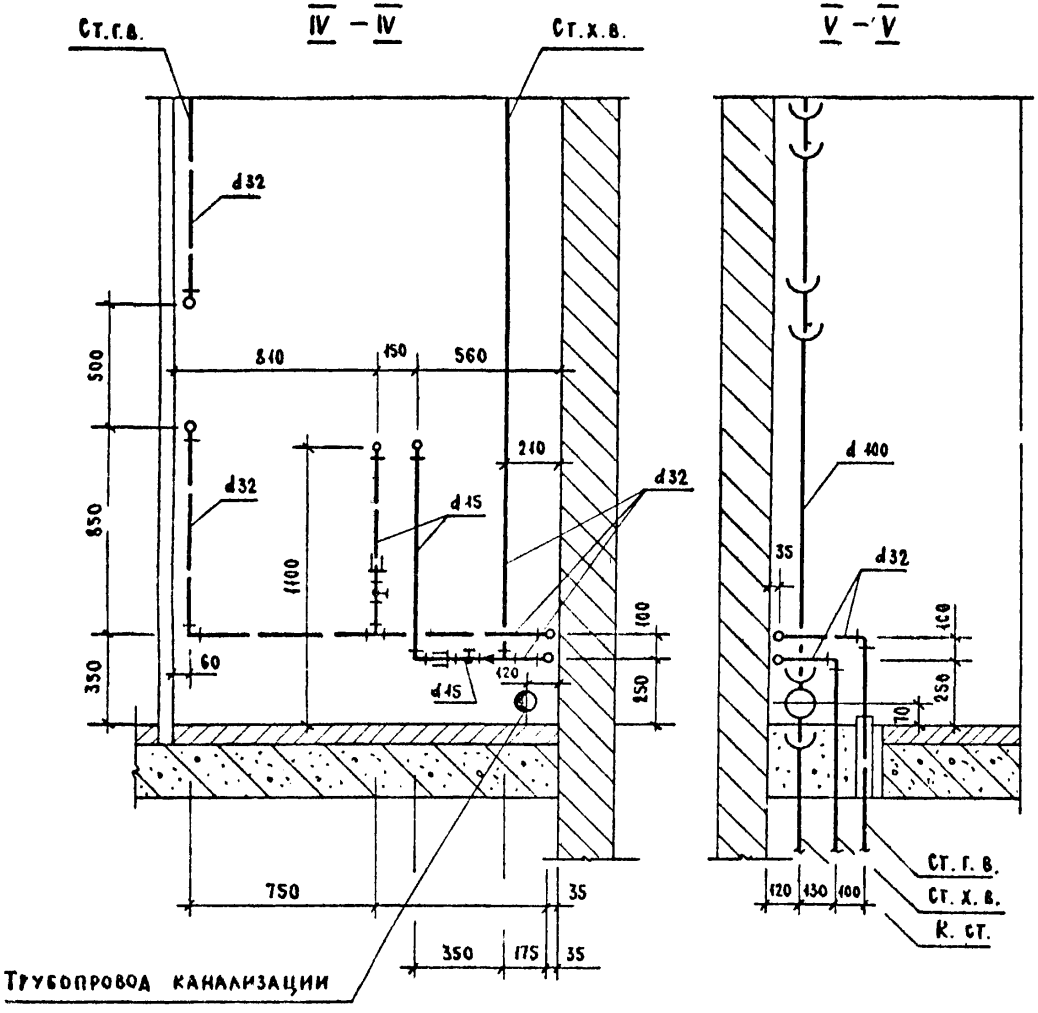


## Спецификации

### а) Водоснабжение

| NN п/п | Наименование | Ед. изм. | Диаметр | Кол-во Хол. | Кол-во Гор. | ГОСТ |
|---|---|---|---|---|---|---|
| 1 | Трубы стальные водогазопроводные оцинкованные | п.м. | 32 | 3.64 | 4.86 | 3262-62 |
| 2 | " " " | " | 15 | 1.75 | 0.85 | " |
| 3 | Трубы стальные черные для гильз | " | 50 | — | 0.35 | " |
| 4 | Вентили бронзовые запорные муфтовые | шт. | 15 | 2 | 1 | 15б-3К 15б-33 |
| | | | | | | |

### б) Канализация

| NN п/п | Наименование | Ед. изм. | Диаметр | Кол-во | ГОСТ |
|---|---|---|---|---|---|
| 1 | Трубы чугунные канализационные | п.м. | 100 * | 3.310 / 2.13 | 6942.3-69 |
| 2 | " " " | " | 50 * | 1.22 / — | " |
| 3 | Трубы стальные черные | " | 40 | 0.35 | 3262-62 |
| 4 | Патрубки П ℓ= 150 мм | шт. | 50 | 2 | 6942.4-69 |
| 5 | " переходные ПП | " | 50/100 | 1 | 6942.6-69 |
| 6 | Отводы О 135° | " | 50 | 2 | 6942.12-69 |
| 7 | " О 135° | " | 100 | 2 | " |
| 8 | Тройники прямые ТП | " | 100×100 | 2 | 6942.17-69 |
| 9 | " " ТП | " | 50×50 | 2 | " |
| 10 | Муфта короткая | " | 40 | 1 | 8954-59 |
| 11 | Угольник | " | 40 | 1 | 8946-59 |
| 12 | Прочистка (муфта короткая с пробкой) | " | 40 | 1 | 8954-59 8963-59 |

* В числителе - общий погонаж труб, в знаменателе - погонаж труб, за вычетом длины фасонных частей.

| 1973 | Монтажный чертеж разобщенного санитарного узла Т-32. Разрезы IV-IV, V-V | Серия 85 | Часть 9 Раздел 9.3-3 | Лист 21 |
|---|---|---|---|---|

Соединение корпуса ванны с трубопроводом холодного водоснабжения металлическим проводником (для разобщенного санузла)

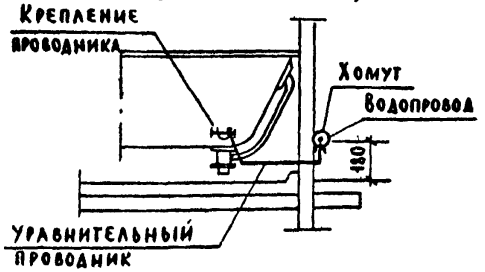


Соединение корпуса ванны с трубопроводом холодного водоснабжения металлическим проводником (для совмещенного санузла)

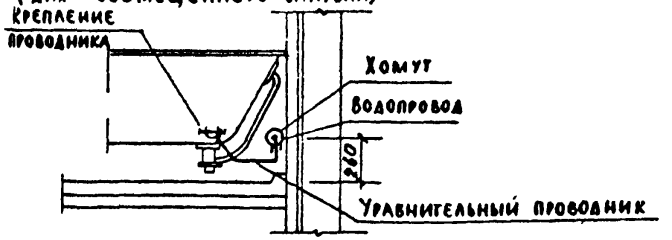


Полотенцесушитель (для разобщенного санузла)

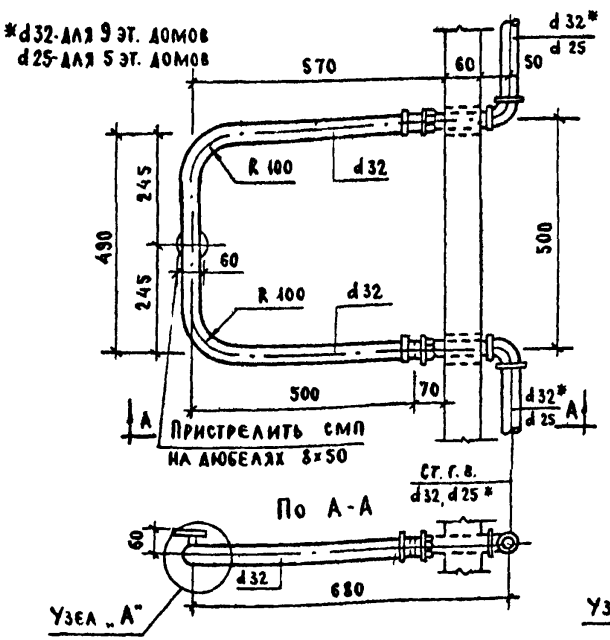


Полотенцесушитель (для совмещенного санузла)

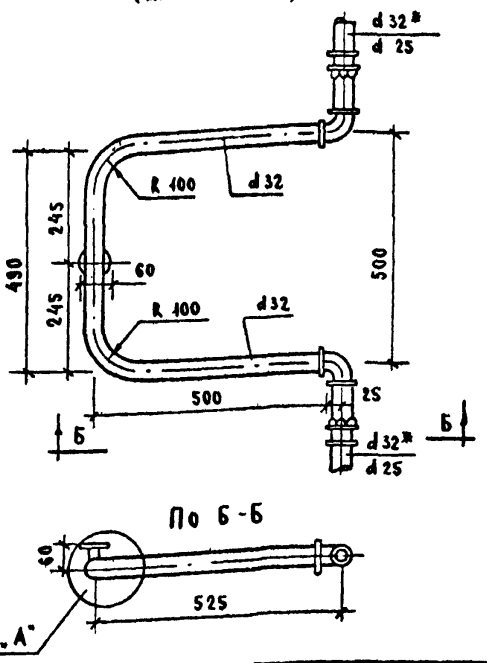


Узел „А"

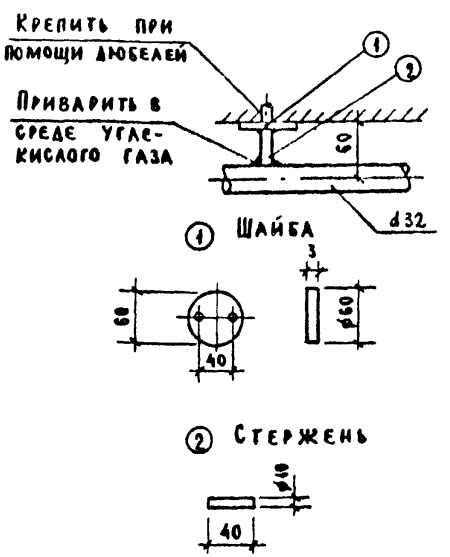


| | | | | |
|---|---|---|---|---|
| 1973 | Заземление корпуса ванны Полотенцесушители из водогазопроводных труб. Детали крепления полотенцесушителя. | Серия 85 | Часть 9 Раздел 9.3-3 | Лист 22 |

По I-I

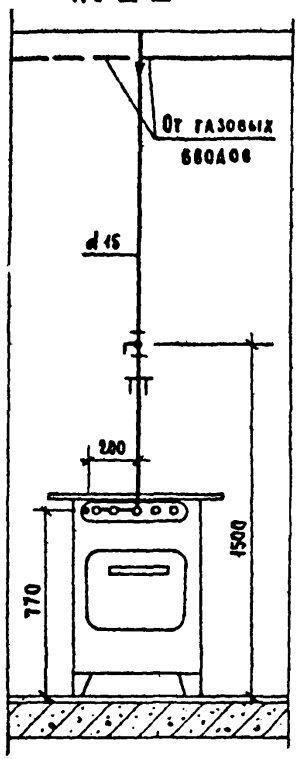


План

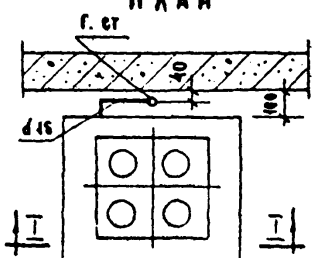


Установка газовых плит
на 1ом этаже

По II-II

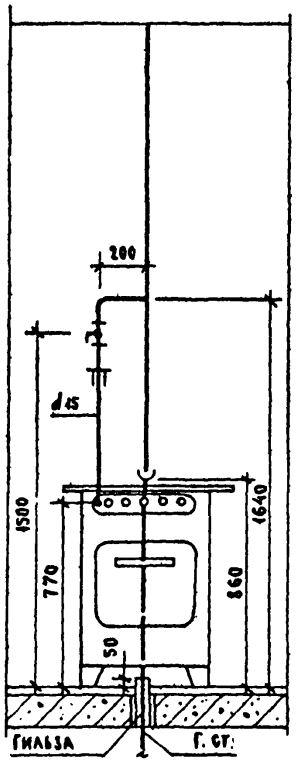


План

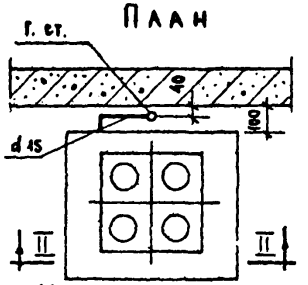


Установка газовых пл.
на типовом этаже

По III-III

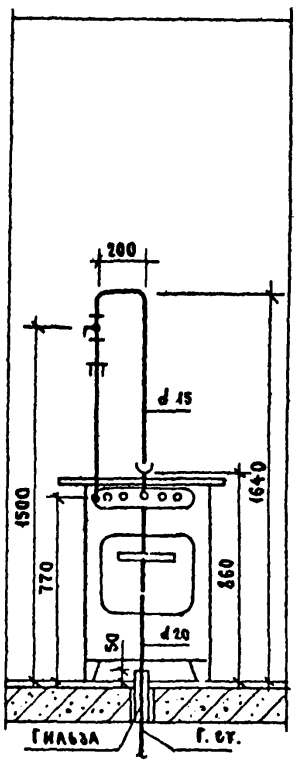


План

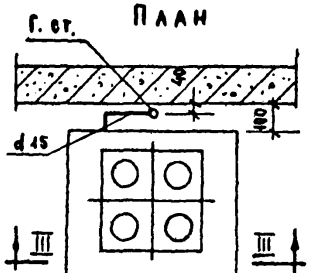


Установка газовых плит
на верхнем этаже

**Примечание**

Установка 2х конфорочных газовых плит аналогична установке 4х конфорочным.

gost.e-ecolog.ru