ГОСКОМИТЕТ ПО ГРАЖДАНСКОМУ СТРОИТЕЛЬСТВУ И АРХИТЕКТУРЕ ПРИ ГОССТРОЕ СССР
ЦНИИЭП жилища

СЕРИЯ 85

КИРПИЧНЫЕ ЖИЛЫЕ ДОМА С ПОПЕРЕЧНЫМИ НЕСУЩИМИ СТЕНАМИ

ЧАСТЬ 9

УЗЛЫ И ДЕТАЛИ

РАЗДЕЛ 9.3-2

САНИТАРНО-ТЕХНИЧЕСКИЕ УЗЛЫ И ДЕТАЛИ.

11460-18
Цена 0-57

gost.e-ecolog.ru

ЦЕНТРАЛЬНЫЙ ИНСТИТУТ ТИПОВОГО ПРОЕКТИРОВАНИЯ
ГОССТРОЯ СССР

Москва, А-445, Смольная ул., 22

Сдано в печать 1975 года

Заказ № 620 Тираж 3000 экз

Серия 85

Кирпичные жилые дома с поперечными несущими стенами

Часть 9

Узлы и детали

Раздел 9.3-2

Санитарно-технические узлы и детали

Содержание

№ п/п	Наименование листа	№ стр. альбома
1	Заглавный лист	1
2	Монтажный чертеж кухонного узла Т-1	2
3	Монтажный чертеж кухонного узла Т-3	3
4	Монтажный чертеж кухонного узла Т-17	4
5	Монтажный чертеж кухонного узла Т-19	5
6	Монтажный чертеж разобщенного санитарного узла Т-5. План. Разрезы I-I, IV-IV	6
7	Монтажный чертеж разобщенного санитарного узла Т-5. Разрезы II-II, III-III Спецификация	7
8	Монтажный чертеж разобщенного санитарного узла Т-7. План. Разрезы I-I, IV-IV	8
9	Монтажный чертеж разобщенного санитарного узла Т-7. Разрезы II-II, III-III Спецификация	9
10	Монтажный чертеж разобщенного санитарно-кухонного узла Т-13 План Разрезы I-I, IV-IV	10
11	Монтажный чертеж разобщенного санитарно-кухонного узла Т-13. Разрезы II-II, III-III. Спецификации.	11
12	Монтажный чертеж разобщенного санитарно-кухонного узла Т-15. План. Разрезы I-I, IV-IV.	12
13	Монтажный чертеж разобщенного санитарно-кухонного узла Т-15. Разрезы II-II, III-III. Спецификации.	13
14	Заземление корпуса ванны Полотенцесушители из водогазопроводных труб. Детали крепления полотенцесушителя	14
15	Установка газовых плит	15
16	Воздухонагреватель из ребристых труб. План. Разрезы.	16
17	Схема соединения ребристых труб и регистра. Спецификация Детали	17

Примечания

1. Настоящий альбом выпущен для блок-секций серии 85.
2. Спецификации на отдельные монтажные узлы включены в сводные спецификации.
3. Типы санитарно-технических узлов с нечетными номерами применять к 5-этажным блок-секциям, с четными номерами – к 9-этажным.
4. Трубы чугунные канализационные и фасонные части к ним применять класса „Б"

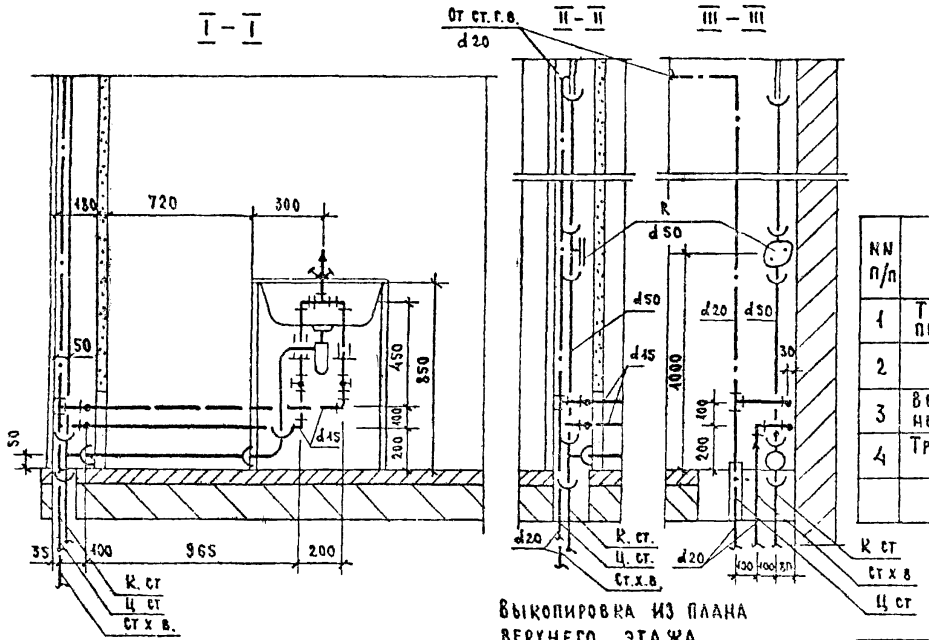

Выкопировка из плана верхнего этажа

План

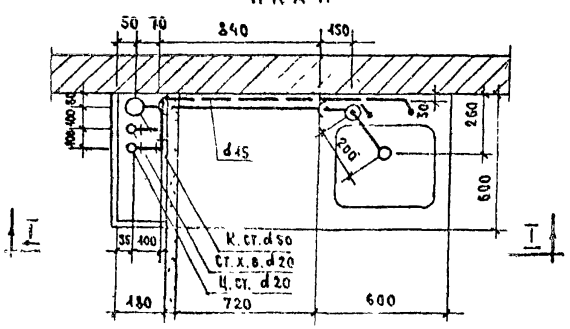

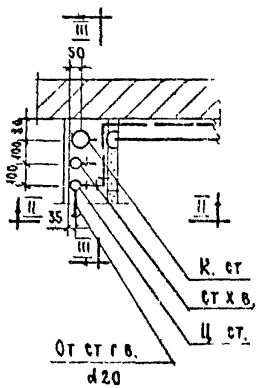

Спецификации

Водоснабжение

NN п/п	Наименование	Диаметр	Ед. изм.	Количество: Типовой эт. Хол.	Типовой эт. Гор.	Верхний эт. Хол.	Верхний эт. Гор.	ГОСТ
1	Трубы стальные водогазопроводные оцинкованные	20	п.м.	2.80	2.80	0.20	2.40	3262-62
2	" " "	15	"	1.87	2.07	1.87	2.07	"
3	Вентили бронзовые проходные муфтовые	15	шт.	1	1	1	1	15б-3к 15б-33
4	Трубы стальные черные (для гильз)	32	п.м.	—	0.35	—	0.35	3262-62

Канализация

NN п/п	Наименование	Диаметр	Ед. изм.	Количество: Типов. этаж	Верхн. этаж	ГОСТ
1*	Трубы чугунные канализац	50	п.м.	3.95 / 3.44	3.75 / 3.04	6942.3-69
2	Тройник ТП	50×50	шт.	1	1	6942.47-69
3	Колено К 90°	50	"	1	1	6942.8-69
4	Ревизия Р	50	"	—	1	6942.30-69

Примечание

1* В числителе - общий погонаж труб, в знаменателе - погонаж труб за вычетом длины фасонных частей.

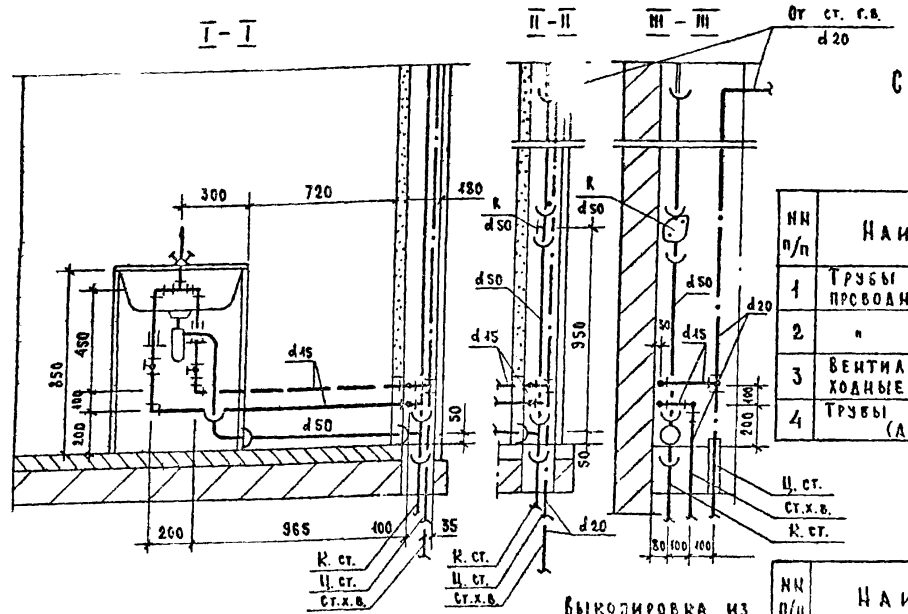

План

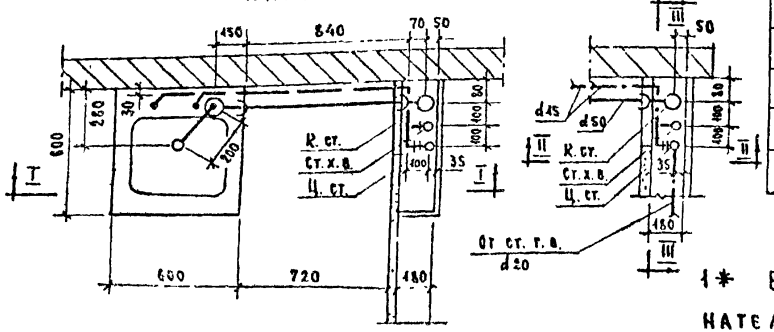

Выколировка из плана верхнего этажа

Спецификации

Водоснабжение

NN п/п	Наименование	Диаметр	Ед. изм.	Количество: Типовой эт. ХОЛ	Типовой эт. ГОР	Верхний эт. ХОЛ	Верхний эт. ГОР	ГОСТ
1	Трубы стальные водогазопроводные оцинкованные	20	п.м.	2.80	2.80	0.20	2.40	3262-62
2	" " "	15	"	2.07	1.87	2.07	1.87	"
3	Вентили бронзовые проходные муфтовые	15	шт.	1	1	1	1	456-3к 456-33
4	Трубы стальные черные (для гильз)	32	п.м	—	0.35	—	0.35	3262-62

Канализация

NN п/п	Наименование	Диаметр	Ед. изм.	Количество: Тип. эт.	Верх. эт.	ГОСТ
1*	Трубы чугунные канализационные	50	п.м.	3.95 / 3.44	3.75 / 3.04	6942.3-69
2	Тройник ТП	50×50	шт.	1	1	6942.47-69
3	Колено R 90°	50	"	1	1	6942.8-69
4	Ревизия Р	50	"	—	1	6942.30-69

Примечание

1* В числителе - общий погонаж труб, в знаменателе - погонаж труб за вычетом длины фасонных частей.

I – I

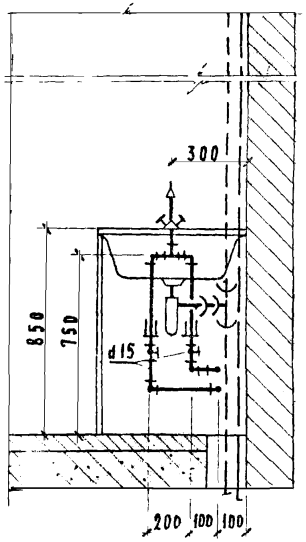

II – II

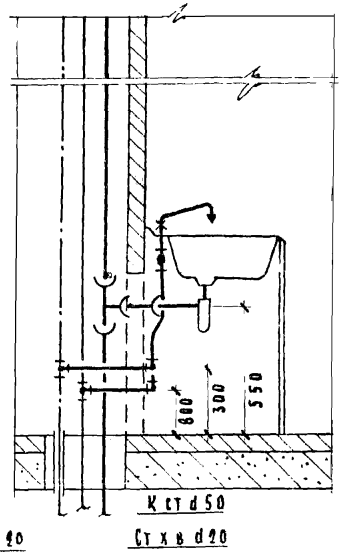

II′ – II′

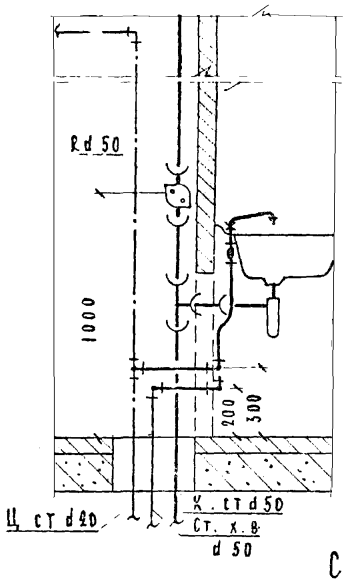

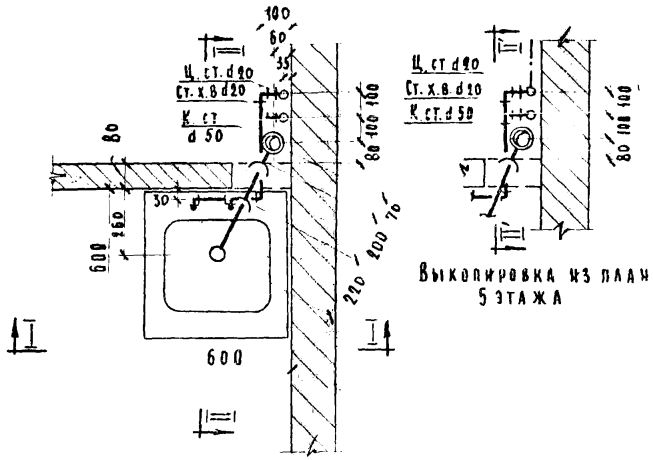

Выкопировка из плана 5 этажа

Спецификации

№№ п/п	Наименование	Диаметр	Ед. изм.	Количество Тип эт. хол.	Тип эт. гор.	Верхн. эт. хол.	Верхн. эт. гор.	ГОСТ
	А Водоснабжение							
1	Трубы стальные водогазопроводи оцинков	20	п. м.	2.80	2.80	0.20	2.40	3262-62
2	" " " "	15	"	1.325	1.225	1.325	1.225	"
3	Вентили бронзов проходи муфтовые	15	шт	1	1	1	1	155-3К 155-3 9
4	Трубы стальные черные 1/ для гильз 1/.	32	п м	—	0.35	—	0.35	3262-62
	Б Канализация							
1	Трубы чугунные канализационные*	50	п м	3.07 / 2.80		3.07 / 2.60		6942.3-69
2	Тройник ТП	50×50	шт	1		1		6942.17-69
3	Колено К 90°	50	"	—		—		6942.8-69
4	Ревизия Р	50	"	—		1		6942.30-69

* В числителе – общий погонаж труб, в знаменателе – погонаж труб за вычетом длины фасонных частей

ЦНИИЭП жилища г. Москва

1971

Монтажный чертеж кухонного узла Т-17

Серия 85

Часть 9 Раздел 93-2

Лист 4

11460-18

I-I

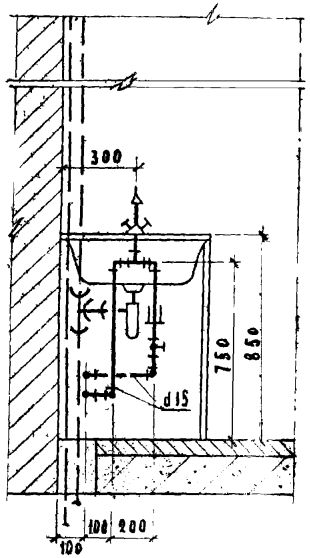

II-II

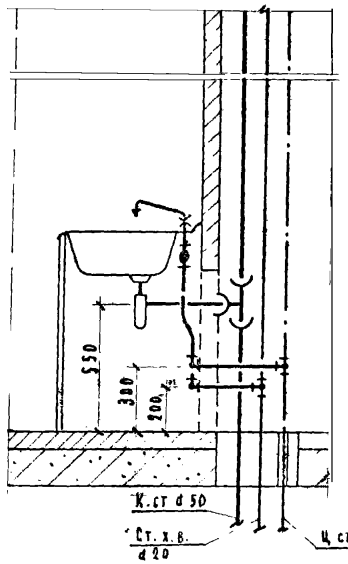

II'-II'

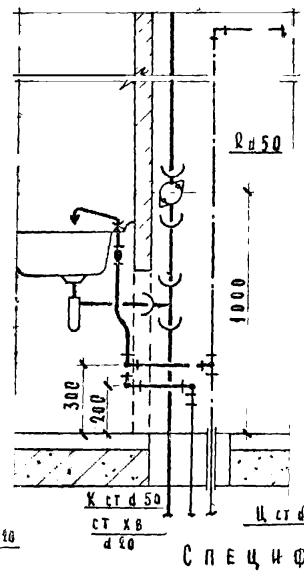

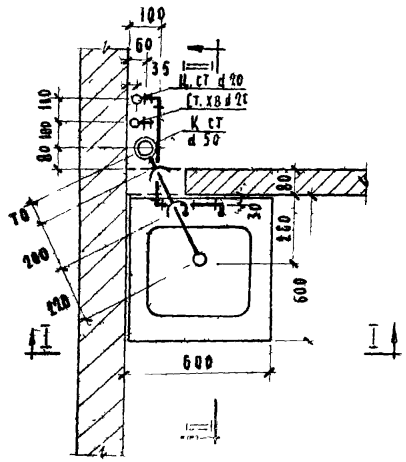

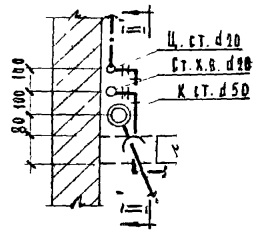

Выковировка из плана 5 этажа

Спецификация

№№ п/п	Наименование	Диаметр	Ед. изм	Количество Тип ЭТ. хол.	Тип ЭТ. гор.	Верхн. ЭТ. хол.	Верхн. ЭТ. гор.	ГОСТ
	А Водоснабжение							
1	Трубы стальные водогазопроводн. оцинкованные	20	п м	2.80	2.80	0.20	2.40	3262-62
2	" " " "	15	"	1.125	1.425	1.125	1.425	"
3	Вентили бронзовые проходные муфтовые	15	шт	1	1	1	1	156-3К 156-39
4	Трубы стальные черные /для гильз/	32	п м	—	0.35	—	0.35	3262-62
	Б Канализация							
1	Трубы чугунные канализационные*	50	п м	3.07 / 2.80		3.07 / 2.60		6942.3-69
2	Тройник ТП	50×50	шт	1		1		6942.17-69
3	Колено К 90°	50	"	—		—		6942.8-69
4	Ревизия Р	50	"	—		1		6942.30-69

* В числителе - общий погонаж труб, в знаменателе - погонаж труб за вычетом длины фасонных частей

Разрез по I-I

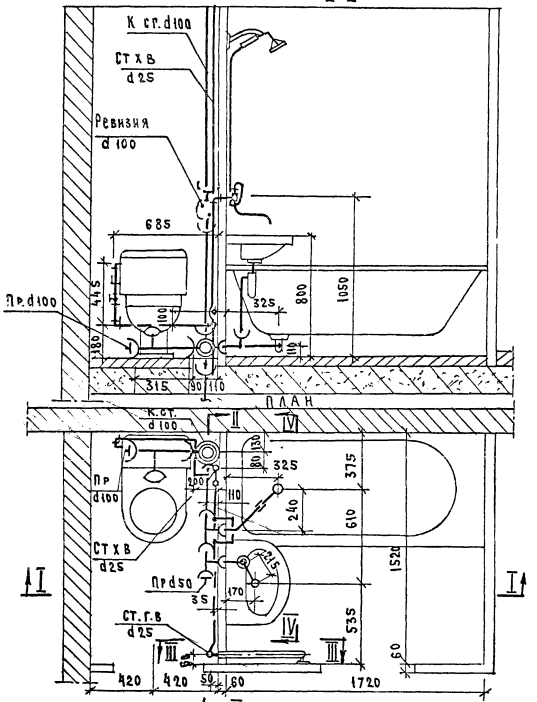

Разрез по IV-IV

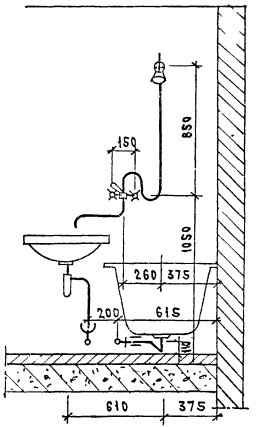

1971	Монтажный чертеж разобщенного санитарного узла Т-5 План. Разрезы I-I, IV-IV.	Серия 85	Часть 9	Лист 6
			Раздел 93-2	

Разрез по II-II

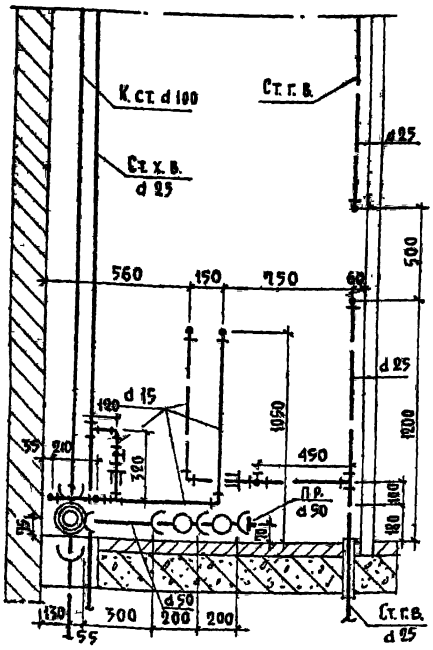

Разрез по III-III

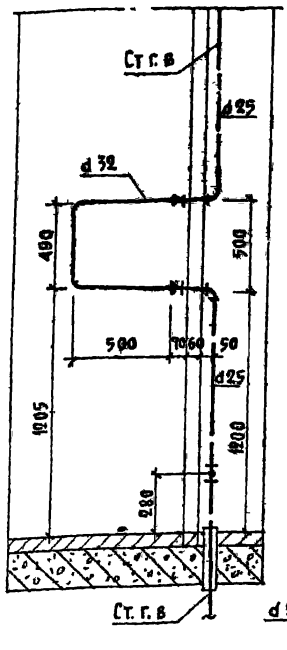

Разрез по II-II

Для верхнего этажа

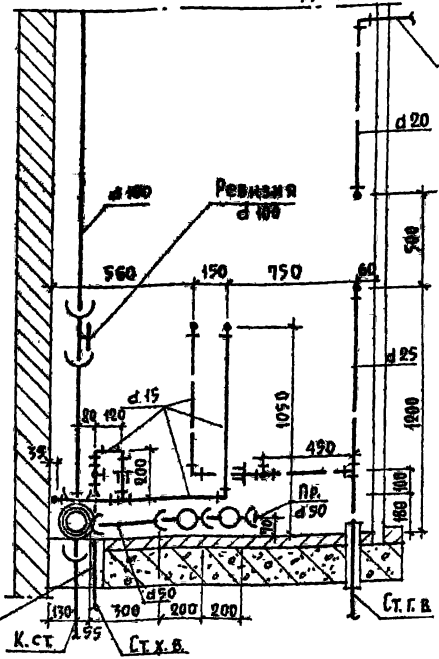

Разрез по III-III

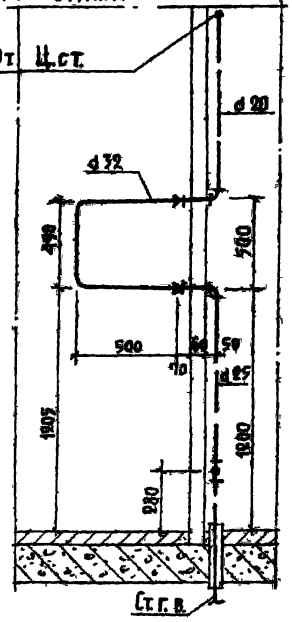

Спецификация по канализации.

№№ п/п	Наименование		Диаметр	Ед. изм	Количество Тип эт	Количество Верхн. эт	ГОСТ
1*	Трубы чугунные канализационные		100	п. м.	3,16 / 2,52	3,16 / 2,52	6942.3-69
2*	" " "		50	"	1,08 / 0,3	1,08 / 0,3	"
3	Крестовина двухплоскостная КД 90°		100х100х50	шт.	1	1	6942.27-69
4	Тройник прямой ТП		100Дх100	"	1	1	6942.17-69
5	" " ТП		50 х 50	"	2	2	"
6	Колено К		50	"	1	1	6942.8-69
7	Трубы стальные водогазопроводные черн.		40	п.м.	0,5	0,5	3262-62
8	Муфта прямая короткая		40	шт.	1	1	8954-59
9	Ревизия		100	"	—	1	6942.30-69
10	Прочистка	муфта из ковкого чугуна	80/40	"	1 / 1	1 / 1	8954-59
		пробка " "	80/40	"	1 / 1	1 / 1	8963-59

Спецификация по водопроводу.

№№ п/п	Наименование	Диаметр	Ед. изм	Количество Тип эт ХОЛ	Количество Тип эт ГОР	Количество Верхн. эт ХОЛ	Количество Верхн. эт ГОР	ГОСТ
1	Трубы стальные водогазопр. оцинков	25	п.м.	2,80	2,66	0,18	1,38	3262-62
2	" " " "	20	"	—	—	—	0,66	"
3	" " " "	15	"	3,18	1,38	3,30	1,78	"
4	Вентили бронзовые запорн. муфтовые	20	шт.	—	—	—	—	—
5	" " " "	15	"	2	1	2	1	15кч 3м 15б 15

Примечание.

* В числителе дан общий погонаж труб, в знаменателе - погонаж труб за вычетом длины фасонных частей.

1971	Монтажный чертеж разобщенного санитарного узла Т-5. Разрезы II-II; III-III. Спецификации	Серия 85	Часть 9	Лист 7
			Раздел 9.3-2	

Гл. инж. Костюковский

Гл. конструктор

г. Москва

11460-18 8

Разрез по I-I

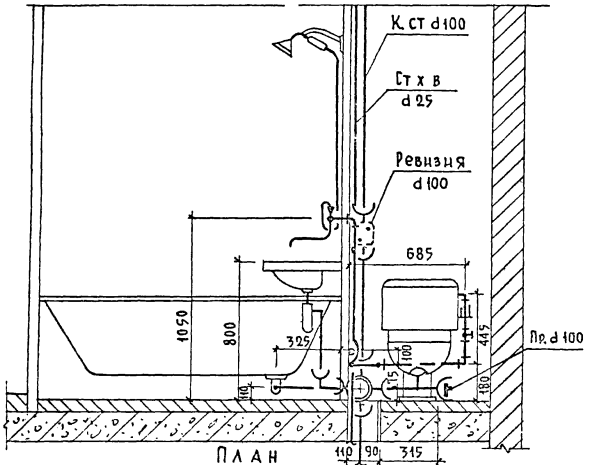

Разрез по IV-IV

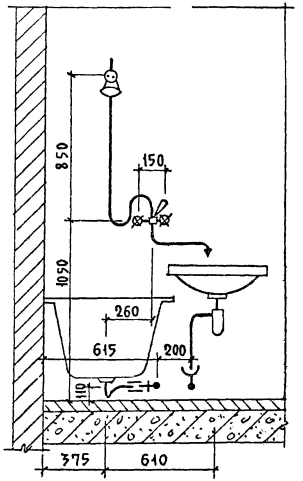

План

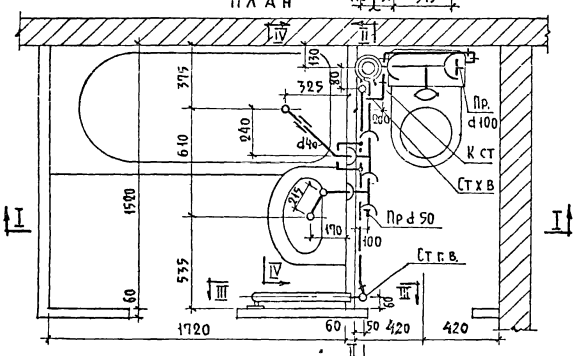

1971	Монтажный чертеж разобщенного санитарного узла Т-7 План. Разрезы I-I, IV-IV	Серия 85	Часть 9 Раздел 9.3-2	Лист 8

Взамен

Ст. инж. Овсянникова

г. Москва

11460-18 9

Разрез по II-II

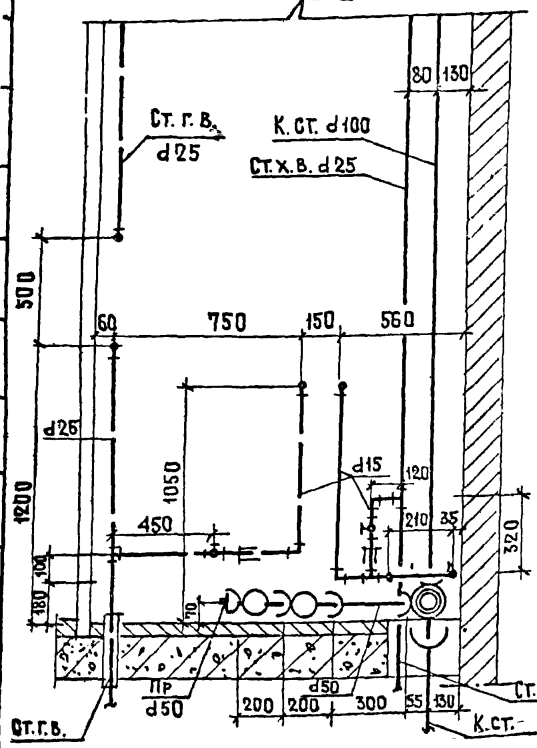

Разрез по III-III

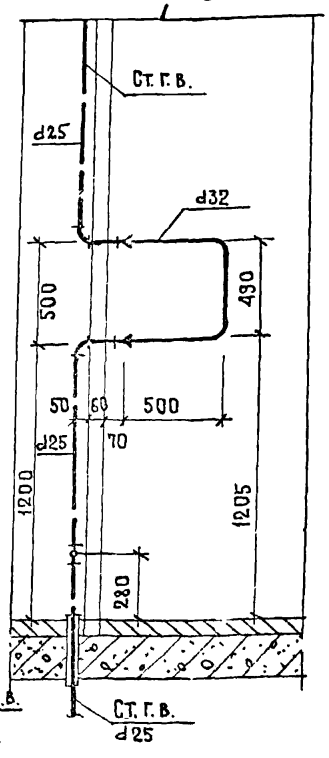

Разрез по II-II для верхнего этажа

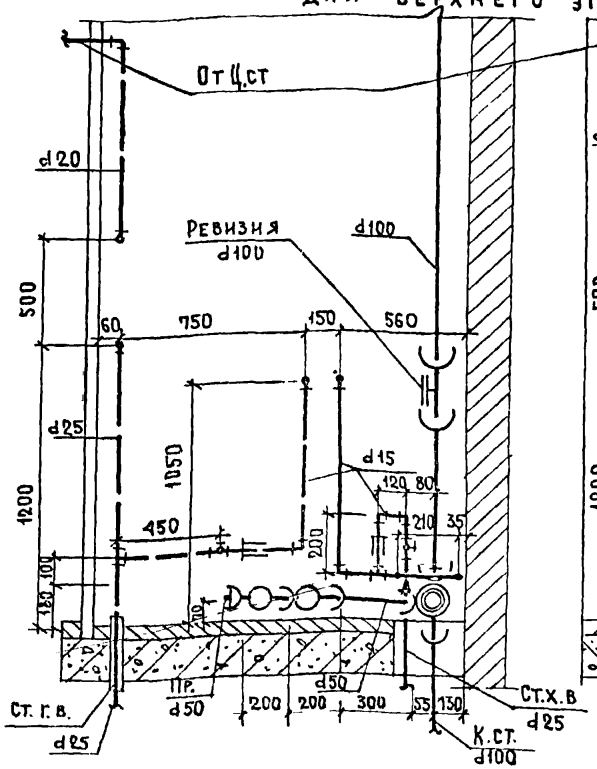

Разрез по III-III

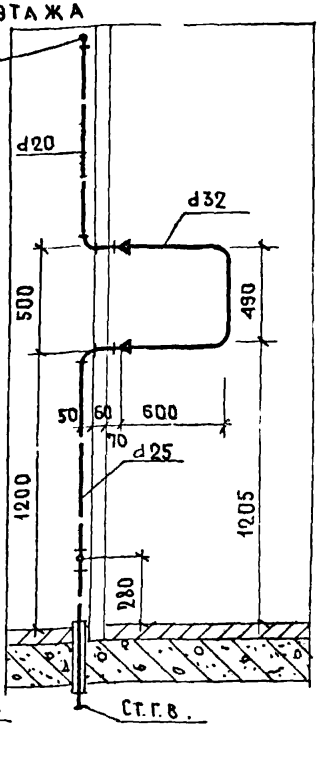

Спецификация по канализации.

NN п/п	Наименование	Диаметр	Ед. изм.	Количество. Тип. эт.	Количество. Верхн. эт.	ГОСТ
1*	Трубы чугунные канализационные.	100	п.м	3,36 / 2,53	3,36 / 2,22	6942.3-69
2*	" "	50	"	1,08 / 0,3	1,08 / 0,3	"
3	Крестовина двухплоскостная ЛКД 90°.	100×100×50	шт	1	1	6942.27-69
4	Тройник прямой ТП	100Д×100	"	1	1	6242.17-69
5	Тройник прямой ТП	50×50	"	2	2	"
6	Колено К	50	"	1	1	6942.8-69
7	Трубы стальные водогазопроводные черные.	40	п.м	0,5	0,5	3262-62
8	Муфта прямая короткая.	40	шт.	1	1	8954-59
9	Ревизия	100	"	—	1	6942.30-69
10	Прочистка: муфта из ковкого чугуна.	80/40	"	1 / 1	1 / 1	8954-59
	Прочистка: пробка.	80/40	"	1 / 1	1 / 1	8963-59

Спецификация по водопроводу.

NN п/п	Наименование	Диаметр	Ед. изм.	Количество. Тип. эт. ХОЛ	Тип. эт. ГОР.	Верхн. эт. ХОЛ	Верхн. эт. ГОР.	ГОСТ.
1	Трубы стальн. водопроводн. оцинкованные	25	п.м.	2,80	2,66	0,18	1,38	3262-62
2	" " " "	20	"	—	—	—	0,86	"
3	" " "	15	"	3,05	1,63	3,17	1,63	"
4	Вентили бронзовые запорн. муфтовые	20	шт	—	—	—	—	—
5	" " " "	15	"	2	1	2	1	156-3К 156.33

Примечание

* В числителе дан общий погонаж труб, в знаменателе - погонаж труб, за вычетом длины фасонных частей.

1971	Монтажный чертеж разобщенного санитарного узла тип-7. Разрезы II-II, III-III. Спецификации.	Серия 85	Часть 9 Раздел 9.3-2	Лист 9	

г. Москва

11460-18 10

Разрез по I-I

Разрез по IV-IV

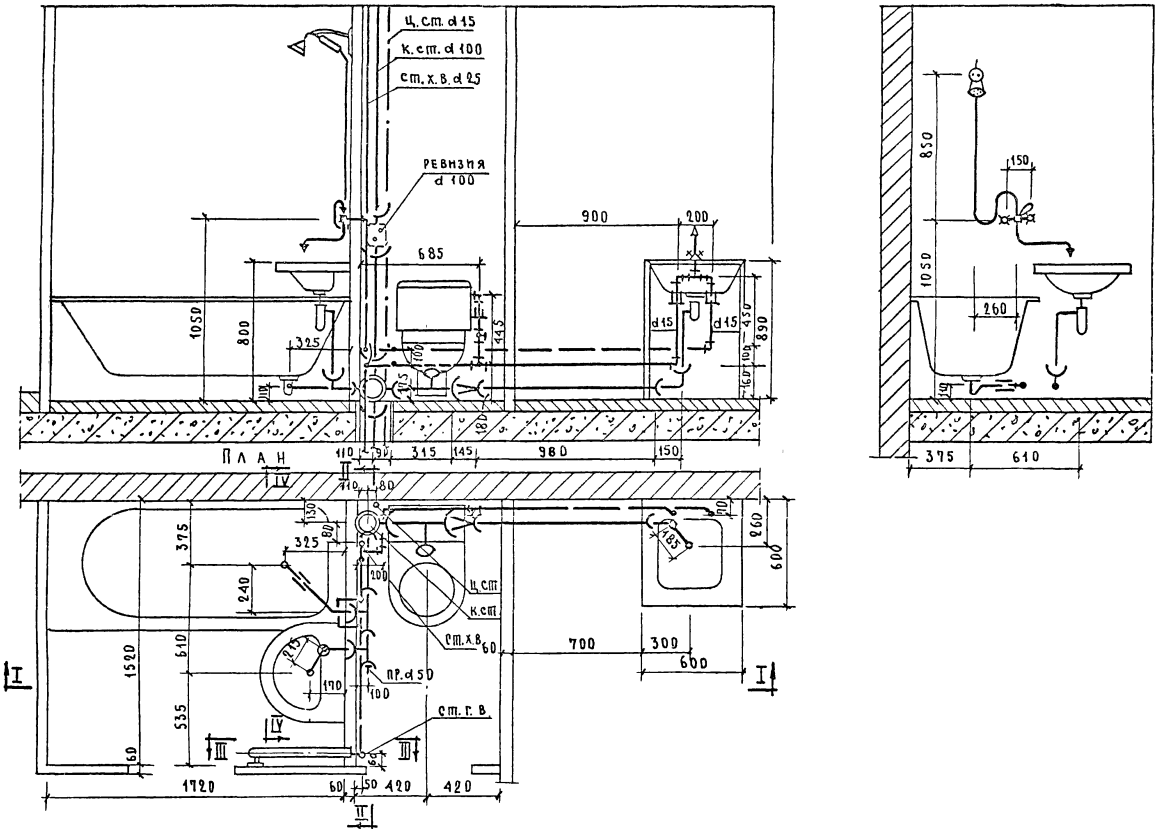

1971	Монтажный чертеж разобщенного санитарно-кухонного узла Т-13. План. Разрезы I-I; IV-IV.	Серия 85	Часть 9 Раздел 9.3-2	Лист 10

Гл. инж. пр. Золотова
Ст. инж. Овсянникова

г. Москва

11460-18 11

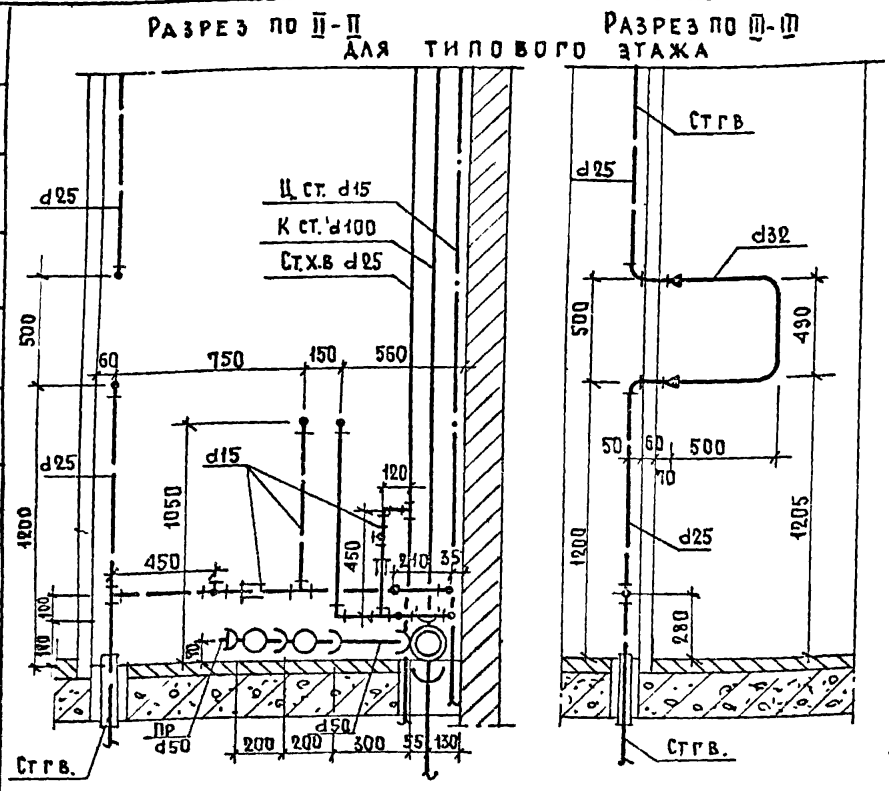

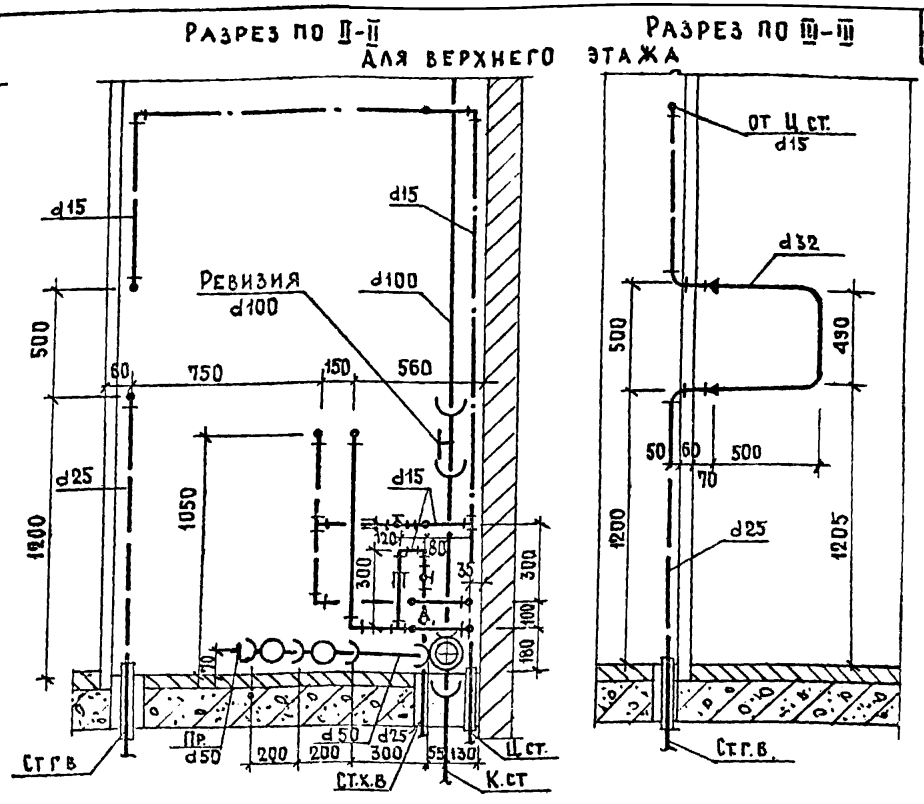

Спецификация по канализации

NN п/п	Наименование		Диаметр	Ед. изм	Количество тип. эт.	Количество верхн. эт.	ГОСТ
1*	Трубы чугунные канализационные		100	п.м.	3,45 / 2,53	3,45 / 2,22	69423-69
2*	" " "		50	"	2,33 / 1,26	2,33 / 1,26	"
3	Крестовина двухплоскостная ЛКД		100×100×50	шт	1	1	6942,27-69
4	Тройник прямой ТП		100Д×100	"	1	1	6942,17-69
5	Тройник прямой ТП		50×50	"	2	2	"
6	Колено К		50	"	2	2	6942,8.69
7	Переходный патрубок		100×50	"	1	1	6942,6-69
8	Трубы стальные водогазопроводные черн.		40	п.м	0,5	0,5	3262-62
9	Муфта прямая короткая К.Ч.		40	шт.	1	1	8954-59
10	Ревизия		100	"	—	1	6942.30-69
11	Прочистка	Муфта из ковкого чугуна	40	"	1	1	8954-59
		Пробка	40	"	1	1	8963-59

Спецификация по водопроводу

NN п/п	Наименование	Диаметр	Ед. изм.	Количество тип. эт. хол.	Количество тип. эт. гор.	Количество верхн. эт. хол.	Количество верхн. эт. гор.	ГОСТ
1	Трубы стальн. водопроводн. оцинкованные	25	п.м.	2.80	2.66	0,18	1.38	3262-62
2	" " " "	15	"	4.95	7.63	5,10	9,30	"
3	" " черные (для гильз)	25	"	—	0,35	—	0,35	"
4	" " " " "	40	"	—	0,35	—	0,35	"
5	Вентили бронзовые запорные муфтов	15	шт.	2	1	2	1	15б 3з 15б 3к

Примечание

* В числителе - общий погонаж труб, в знаменателе - погонаж труб за вычетом длины фасонных частей.

1971	Монтажный чертеж разобщенного санитарно-кухонного узла Т-13. Разрезы II-II, III-III. Спецификации.	Серия 85	Часть 9 / Раздел 9.3-2	Лист 11

Взамен

Гл. инж. пр. Золотова
Ст. инж. Обсянникова

г. Москва

11460-18 12

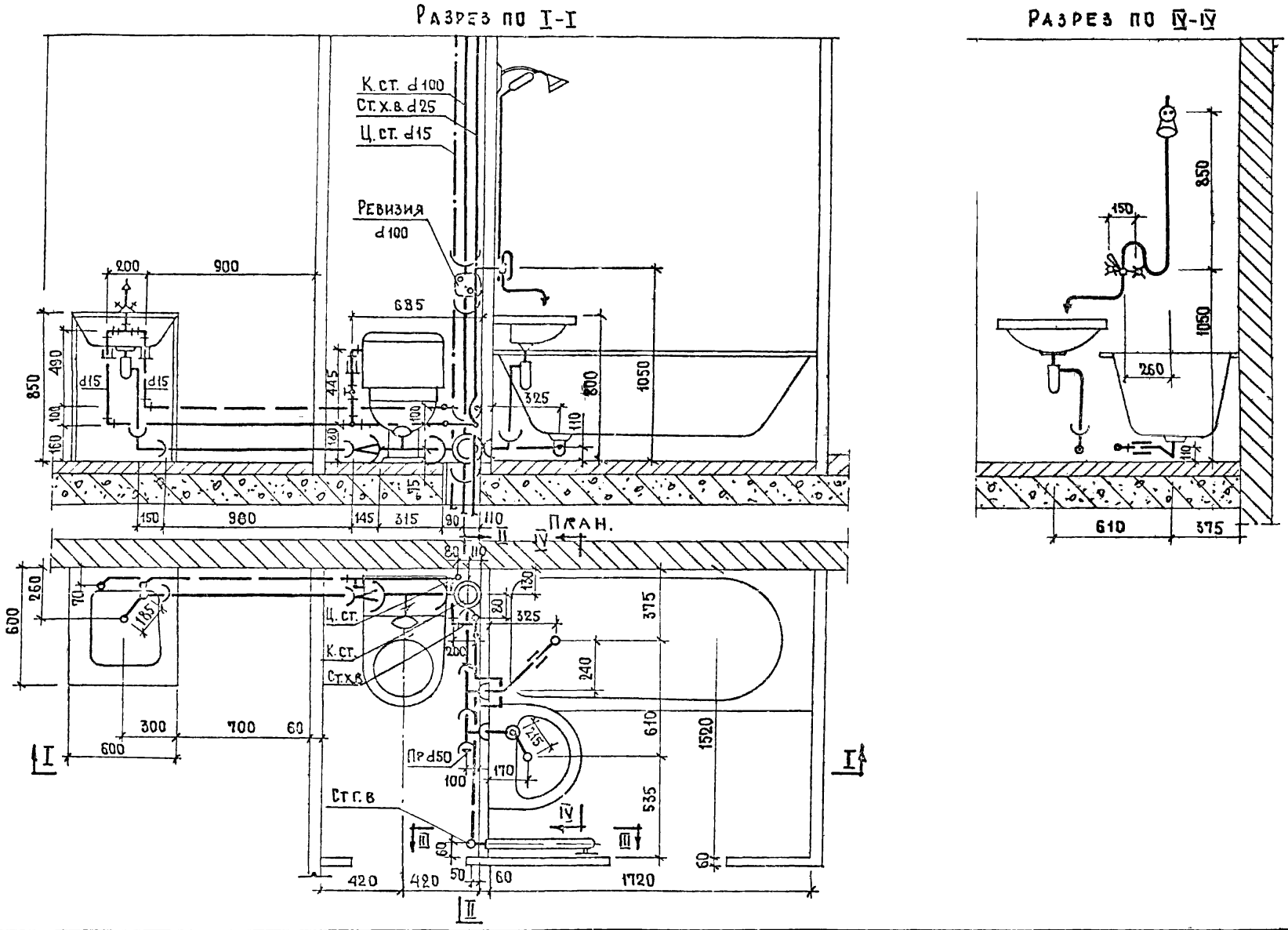

1971	Монтажный чертеж разобщенного санитарно-кухонного узла Т-15 План. Разрезы I-I, IV-IV.	Серия 85	Часть 9 раздел 9.3-2	лист 12

ЦНИИЭПЖИЛИЩА г. Москва

Гл. спец. Гл. инж. пр. Ст. инж. Помьерг Золотова Овсянникова

Гл. инж. пр. Цукерман

Взамен

11460-18 13

Разрез II-II
Для типового этажа

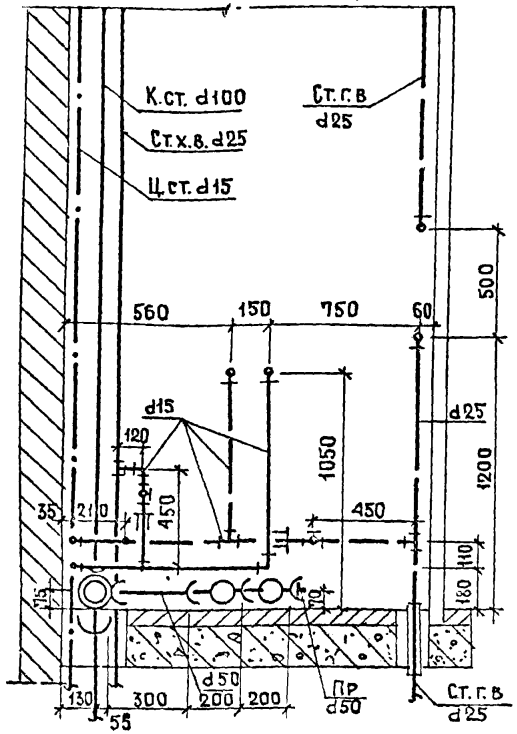

Разрез III-III

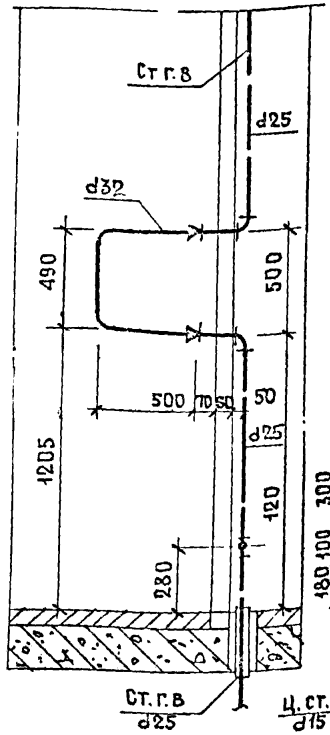

Разрез II-II
Для верхнего этажа.

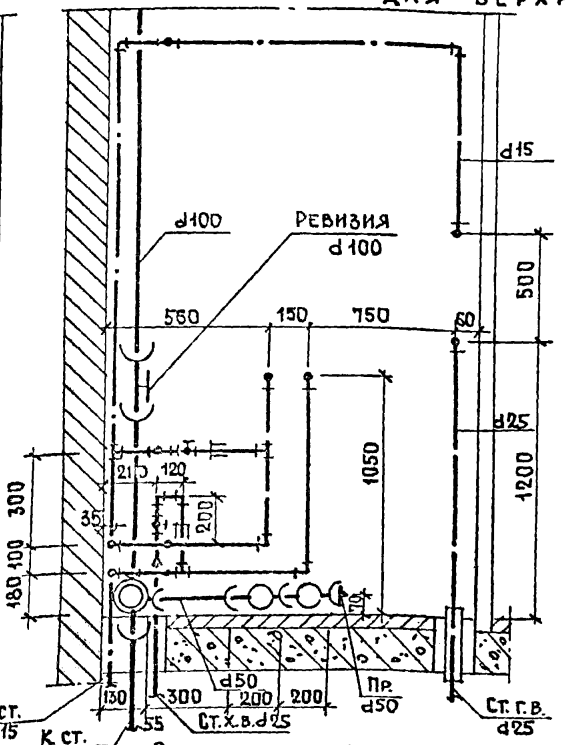

Разрез III-III

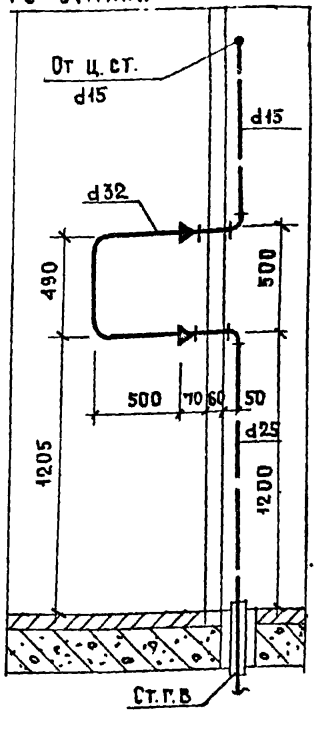

Спецификация по канализации.

NN п/п	Наименование.		Диаметр	Ед. изм.	Количество Тип. эт.	Количество Верхн. эт.	ГОСТ
1*	Трубы чугунные канализационные		100	п м	3,45 2,53	3,45 2,22	6942 3-69
2*	" " "		50	"	2,33 1,26	2,33 1,26	"
3	Крестовина двухплоскостная КД 90°		100×100×50	шт.	1	1	6942 27-69
4	Тройник прямой ТП		100Д×100	"	1	1	6942 17-69
5	" " ТП		50×50	"	2	2	"
6	Колено К		50	"	2	2	6942.8-69
7	Переходный патрубок К		100×50	"	1	1	6942 6-69
8	Трубы стальные водогазопроводные черн		40	п.м	0,5	0,5	3262-62
9	Муфта прямая короткая		40	шт.	1	1	8954 59
10	Ревизия		100	"	—	1	6942 30-69
11	Прочистка	Муфта из ковкого чугуна	40	"	1	1	8954-59
		Пробка " "	40	"	1	1	8965-59

Спецификация по водопроводу.

NN п/п	Наименование	Диаметр	Ед изм	Количество Тип. эт. Хол	Тип. эт. Гор.	Верхн. эт. Хол	Верхн. эт. Гор.	ГОСТ.
1	Трубы стальные водогазопр. оцинков.	25	п.м.	2,80	2,66	0,18	1,38	3262-62
2	" " "	15	"	5,30	7,18	5,45	9,45	"
3	" " черные (для гильз)	40	"	—	0,35	—	0,35	"
4	" " " "	25	"	—	0,35	—	0,35	"
5	Вентили бронзовые запорн муфтовые	15	шт	2	1	2	1	15Б-3К 15Б-33

Примечание

* В числителе - общий погонаж труб, в знаменателе погонаж труб за вычетом длины фасонных частей.

1971	Монтажный чертеж разобщенного санитарно-кухонного узла Т-15 Разрезы II-II III-III. Спецификации.	Серия 85	Часть 9 раздел 9.3-2	Лист 13

Соединение корпуса ванны с трубопроводом холодного водоснабжения металлическим проводником (для разобщенного санузла)

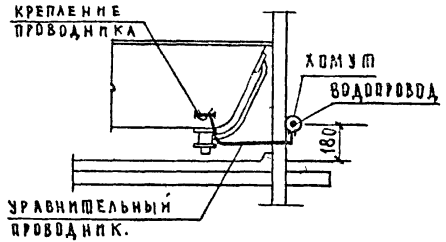

Соединение корпуса ванны с трубопроводом холодного водоснабжения металлическим проводником (для совмещенного санузла)

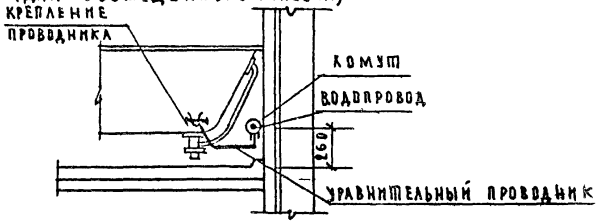

Полотенцесушитель (для разобщенного санузла)

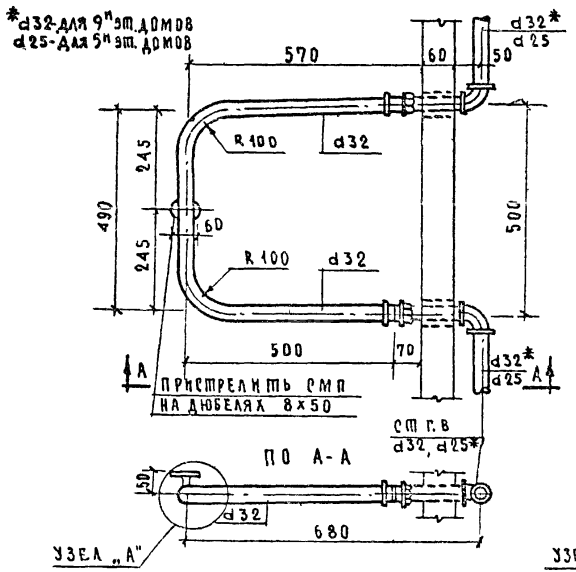

Полотенцесушитель (для совмещенного санузла)

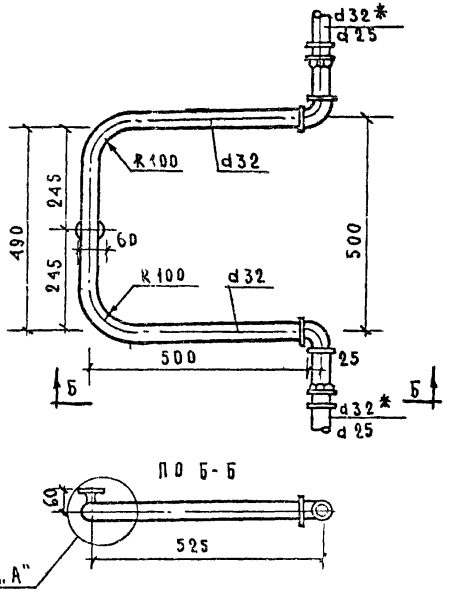

Узел „А"

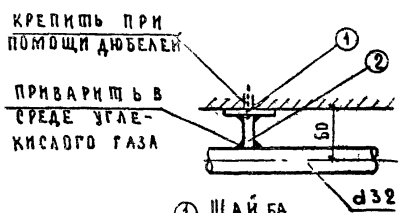

① Шайба

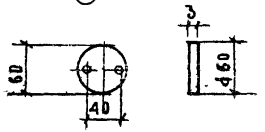

② Стержень

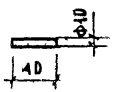

1971	Заземление корпуса ванны. Полотенцесушители из водогазопроводных труб. Детали крепления полотенцесушителя.	Серия 85	Часть 9 Раздел 9.3-2	Лист 14

Инв. № подл. | Подпись и дата | Взам. инв. №
г. Москва

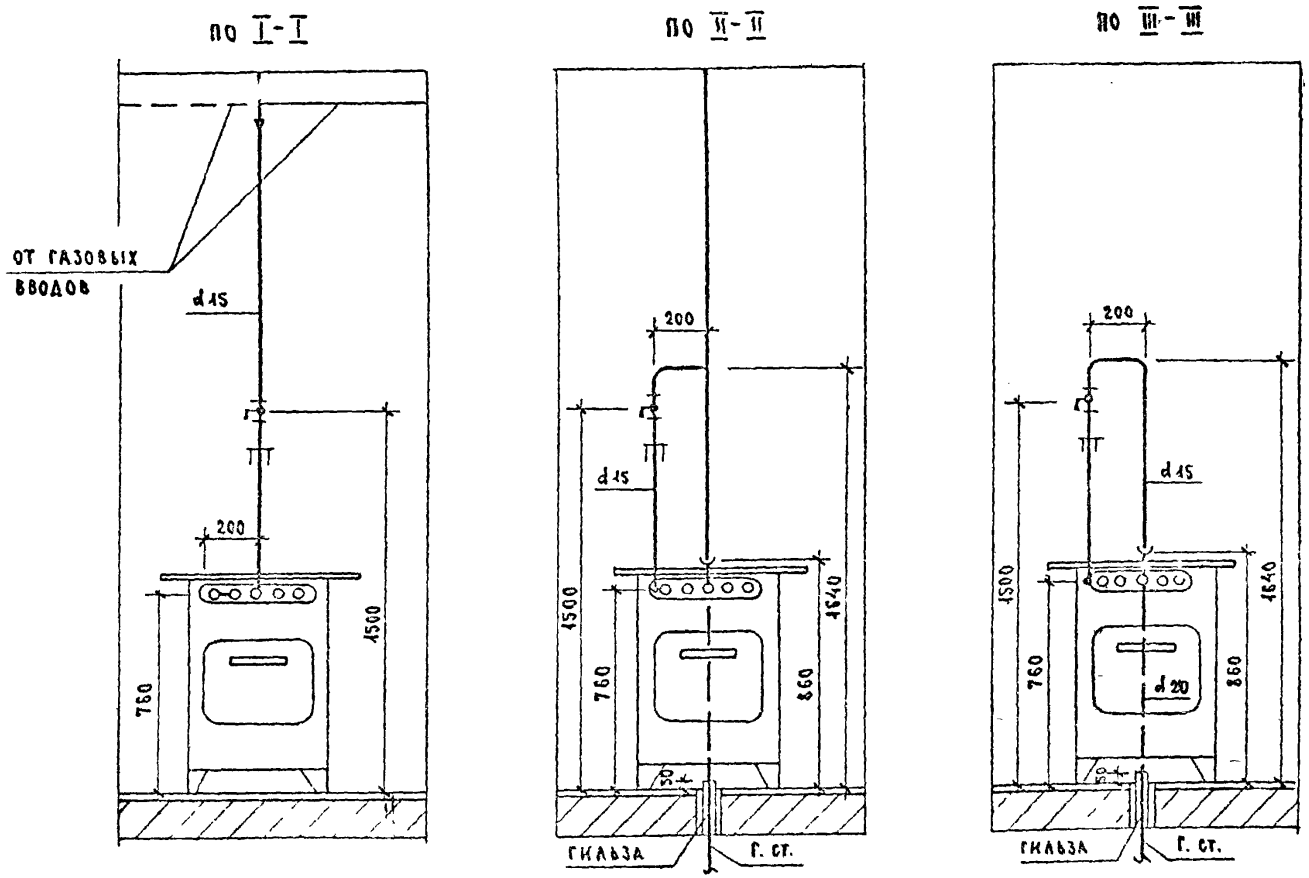

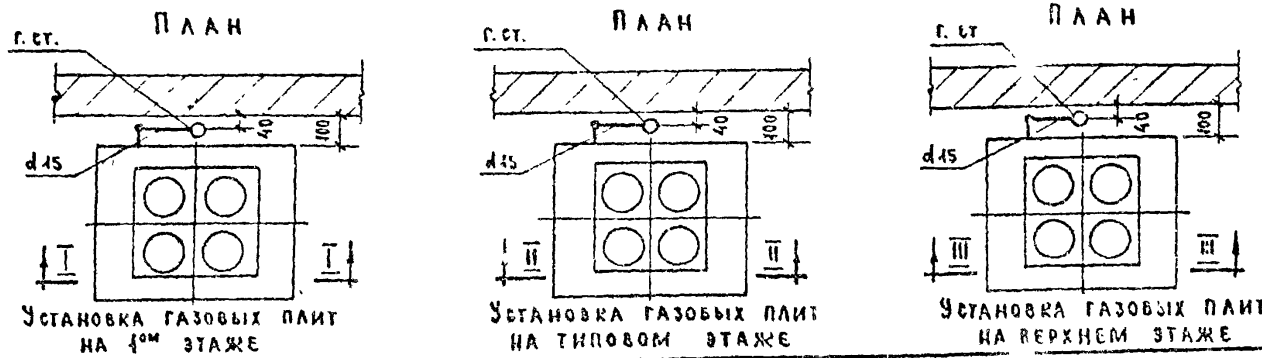

Установка газовых плит на 1ом этаже

Установка газовых плит на типовом этаже

Установка газовых плит на верхнем этаже

Примечание

Установка 2-х конфорочных газовых плит аналогична установке 4-х конфорочных плит.

Взамен
Инв. № подл.
Подпись и дата
Инв. № дубл.
г. Москва

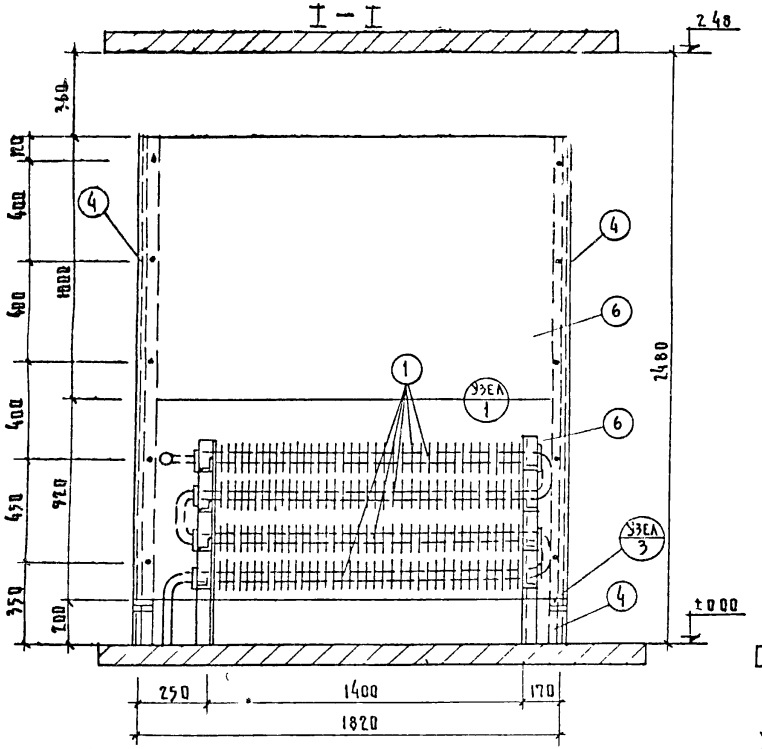

Каркас для крепления щитов

Кронштейны под ребристые трубы

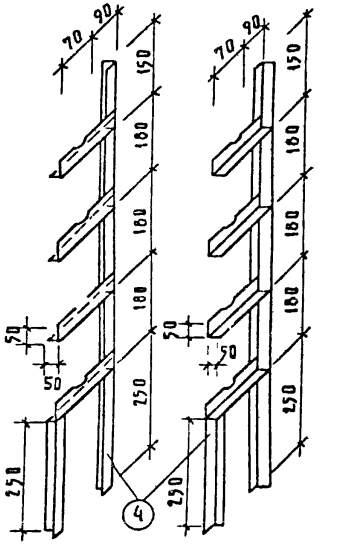

Узел (2) крепления щита к металлическому каркасу.

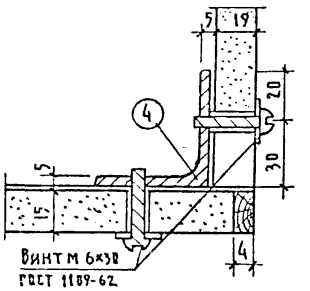

1971	Воздухонагреватель из ребристых труб. План. Разрезы.	Серия 85	Часть 9	Лист 16
			Раздел 3-2	

г. Москва
Рук. груп. Согласовано

Труба ребристая

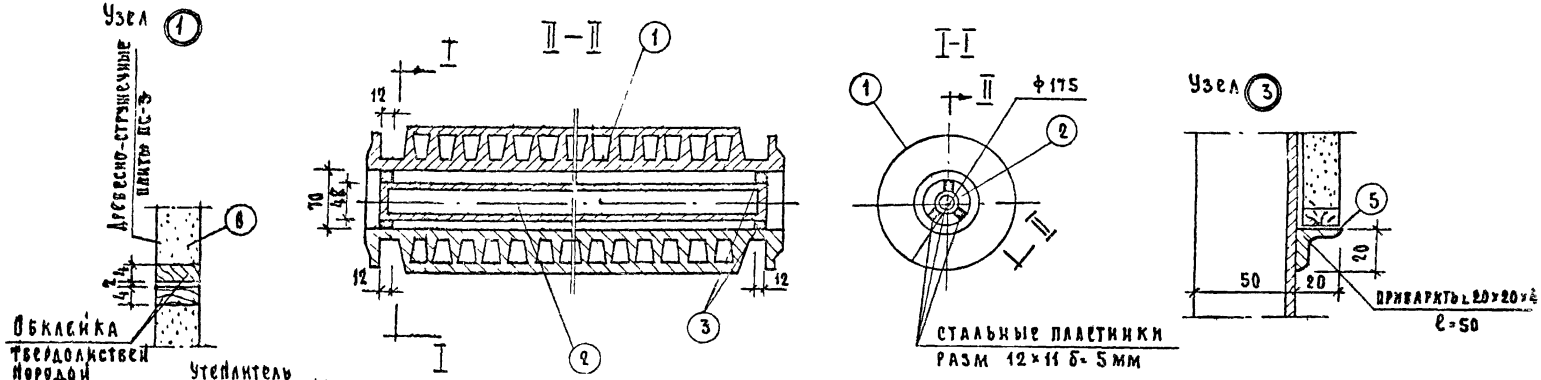

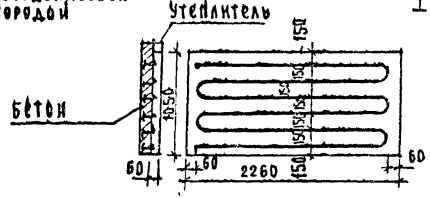

Регистр замоноличен в бетон
$\gamma = 2400$ кг/м³

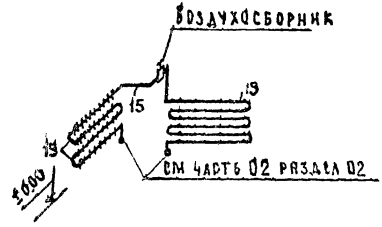

Схема соединения ребристых труб и труб мусорокамеры

Спецификация на один воздухонагреватель
(для 5-ти эт. жилых домов)

N N п/п	Наименование	ед. изм.	Количество	ГОСТ
1	Труба ребристая ℓ=1500 мм	шт.	4	1816-64
2	Труба водогазопроводная d=40 ℓ=1475	"	4	3262-62
3	Сталь прокатная полосовая 12×5 ℓ=11	"	24	103-51
4	Сталь прокатная угловая 50×50×5	м	9.72	8510-57
5	Сталь прокатная угловая 20×20×4	"	0.04	"
6	Щит из древесно-стружечных плит ПС-3	м²	3.82	9381-61
7	Винт М 6×30	шт.	20	1489-62
8	Труба водогазопроводная d15	п.м.	18	3262-62
9	Воздухосборник d=76×3.5; h=150 мм	шт.	1	—
10	Кран типа „Маевского"	"	1	—

gost.e-ecolog.ru