СЕРИЯ 85

КИРПИЧНЫЕ ЖИЛЫЕ ДОМА С ПОПЕРЕЧНЫМИ НЕСУЩИМИ СТЕНАМИ

ЧАСТЬ 9

УЗЛЫ И ДЕТАЛИ

РАЗДЕЛ 9.3-1

11347-16
ЦЕНА 1-14

gost.e-ecolog.ru

ЦЕНТРАЛЬНЫЙ ИНСТИТУТ ТИПОВОГО ПРОЕКТИРОВАНИЯ
ГОССТРОЯ СССР

Москва, А-445, Смольная ул., 22

Сдано в печать V 1980 года

Заказ № 7495 Тираж 1700 экз.

Серия 85

Кирпичные жилые дома с поперечными несущими стенами

Часть 9

Узлы и детали

Раздел 9,3-1

Санитарно-технические узлы и детали

Содержание

№№ п.п.	Наименование листа	Стр. альб.
1	Заглавный лист	1
2	Монтажный чертеж кухонного узла Т-1	2
3	Монтажный чертеж кухонного узла Т-2	3
4	Монтажный чертеж кухонного узла Т-3	4
5	Монтажный чертеж кухонного узла Т-4	5
6	Монтажный чертеж разобщенного санитарного узла Т-5. План. Разрезы I-I, IV-IV	6
7	Монтажный чертеж разобщенного санитарного узла Т-5. Разрезы II-II, III-III. Спецификации	7
8	Монтажный чертеж разобщенного санитарного узла Т-6. План. Разрезы I-I, IV-IV	8
9	Монтажный чертеж разобщенного санитарного узла Т-6. Разрезы II-II, III-III. Спецификации	9
10	Монтажный чертеж разобщенного санитарного узла Т-7. План. Разрезы I-I, IV-IV	10
11	Монтажный чертеж разобщенного санитарного узла Т-7. Разрезы II-II, III-III. Спецификации	11
12	Монтажный чертеж разобщенного санитарного узла Т-8. План. Разрезы I-I, IV-IV	12
13	Монтажный чертеж разобщенного санитарного узла Т-8. Разрезы II-II, III-III. Спецификации	13
14	Монтажный чертеж совмещенного санитарно-кухонного узла Т-9. План. Выкопировка из плана верхнего этажа. Спецификации.	14
15	Монтажный чертеж совмещенного санитарно-кухонного узла Т-9. Разрезы I-I, II-II, III-III	15
16	Монтажный чертеж совмещенного санитарно-кухонного узла Т-11. План. Выкопировка из плана верхнего этажа. Спецификации.	16
17	Монтажный чертеж совмещенного санитарно-кухонного узла Т-11. Разрезы I-I, II-II, III-III	17
18	Монтажный чертеж разобщенного санитарно-кухонного узла Т-13. План. Разрезы I-I, IV-IV	18
19	Монтажный чертеж разобщенного санитарно-кухонного узла Т-13. Разрезы II-II, III-III	19
20	Монтажный чертеж разобщенного санитарно-кухонного узла Т-13. Разрезы: II-II, III-III (для санузлов, расположенных у торцевой стены здания).	20
21	Монтажный чертеж разобщенного санитарно-кухонного узла Т-15. План. Разрезы I-I, IV-IV	21
22	Монтажный чертеж разобщенного санитарно-кухонного узла Т-15. Разрезы II-II, III-III	22
23	Монтажный чертеж разобщенного санитарно-кухонного узла Т-15. Разрезы II-II, III-III (для санузлов, расположенных у торцевой стены здания)	23
24	Установка газовых плит	24
25	Воздухонагреватель из ребристых труб. План. Разрезы.	25
26	Схема соединения ребристых труб и регистра. Спецификация. Детали.	26
27	Воздухонагреватель из ребристых труб. План. Разрезы.	27
28	Схема соединения ребристых труб и регистра. Спецификация. Детали.	28

Примечания к альбому

1. Настоящий альбом является общим для домов 114-85-1, 114-85-2, 114-85-3.
2. Спецификации на отдельные монтажные узлы включены в сводные спецификации.
3. В спецификациях по канализации на монтажных чертежах в числителе-общий погонаж труб, в знаменателе-погонаж труб за вычетом длины фасонных частей.
4. Типы санитарно-технических узлов с нечетными номерами применять к 5-ти этажным жилым домам, с четными номерами-к 9-ти этажным.
5. Трубы чугунные канализационные и фасонные части к ним применять класса „Б".

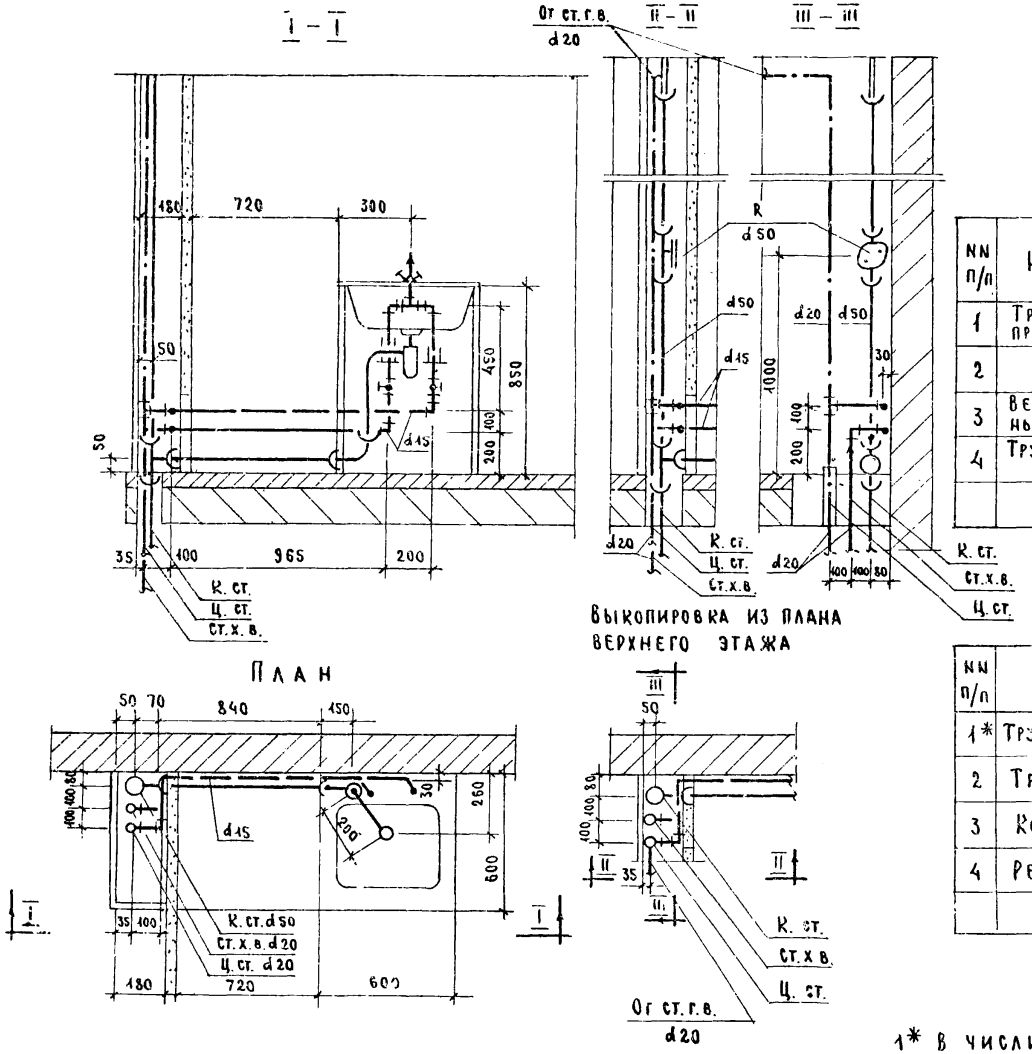

Выкопировка из плана верхнего этажа

Спецификации

Водоснабжение

NN п/п	Наименование	Диаметр	Ед. изм	Количество: Типовой эт. Хол	Типовой эт. Гор	Верхний эт. Хол	Верхний эт. Гор.	ГОСТ
1	Трубы стальные водогазопроводные оцинкованные	20	п.м	2.80	2.80	0.20	2.40	3262-62
2	" " "	15	"	1.87	2.07	1.87	2.07	"
3	Вентили бронзовые проходные муфтовые	15	шт.	1	1	1	1	15б-3к 15б-3э
4	Трубы стальные черные (для гильз)	32	п.м.	—	0.35	—	0.35	3262-62

Канализация

NN п/п	Наименование	Диаметр	Ед. изм.	Количество: Типов этаж	Верхн. этаж	ГОСТ
1*	Трубы чугунные канализац.	50	п.м.	3.95 / 3.44	3.75 / 3.04	6942.3-69
2	Тройник ТП	50×50	шт.	1	1	6942.17-69
3	Колено К 90°	50	"	1	1	6942.8-69
4	Ревизия Р	50	"	—	1	6942.30-69

Примечание

1* В числителе – общий погонаж труб, в знаменателе погонаж труб за вычетом длины фасонных частей.

1971	Монтажный чертеж кухонного узла Т-1	Серия 85	Часть 9	Лист 2

Гл. инж. пр. Золотова
Ст. инж. Овсянникова
Цукерман
Гл. инж. ЖИЛИЩА г. Москва

I - I

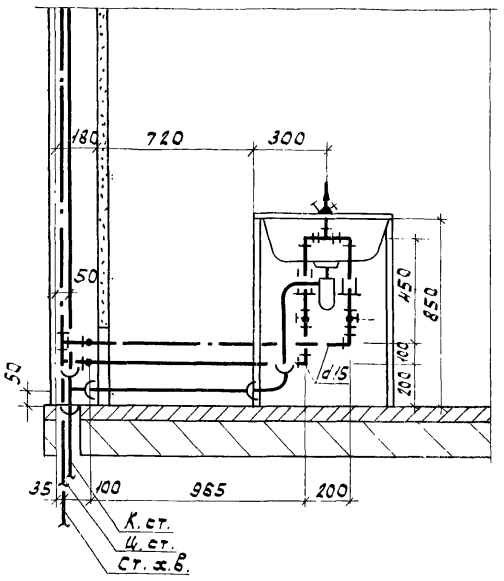

II - II III - III

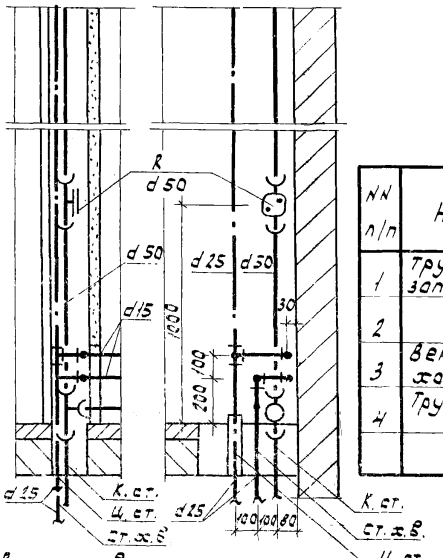

Выкалировка из плана верхнего этажа

План

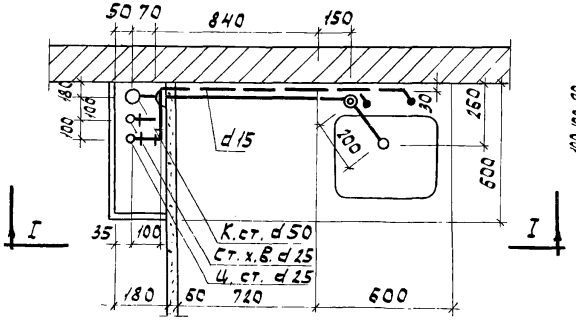

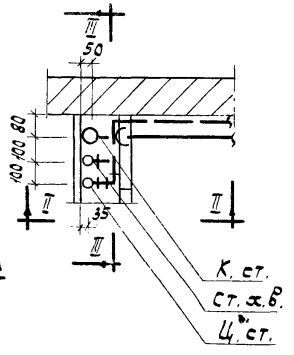

Спецификации

Водоснабжение

NN п/п	Наименование	Диаметр	Ед. изм	Количество: Типовой эт. Хол.	Типовой эт. Гор.	Верхний эт. Хол.	Верхний эт. Гор.	ГОСТ
1	Трубы стальные водогазопроводные оцинкованные	25	п.м	2.80	2.80	0.20	2.80	3262-62
2	" " "	15	"	1.87	2.07	1.87	2.07	"
3	Вентили бронзовые проходные муфтовые	15	шт.	1	1	1	1	156-3К 156-33
4	Трубы стальные черные (для гильз)	40	п.м	—	0.35	—	0.35	3262-62

Канализация

NN п/п	Наименование	Диаметр	Ед. изм.	Количество: Типов. этаж	Верхн. этаж	ГОСТ
1*	Трубы чугунные канализац.	50	п.м.	3.95 / 3.44	3.95 / 3.24	6942.3-69
2	Тройник ТП	50х50	шт.	1	1	6942.17-69
3	Колено К 90°	50	"	1	1	6942.8-69
4**	Ревизия Р	50	"	—	1	6942.30-69

1** Ревизии, устанавливаемые на промежуточных этажах, учтены в сводной спецификации.

Примечание

1* В числителе - общий погонаж труб, в знаменателе - погонаж труб за вычетом длины фасонных частей.

1971	Монтажный чертеж кухонного узла Т-2	Серия 85	Часть 9 раздел 9.3-1	Лист 3

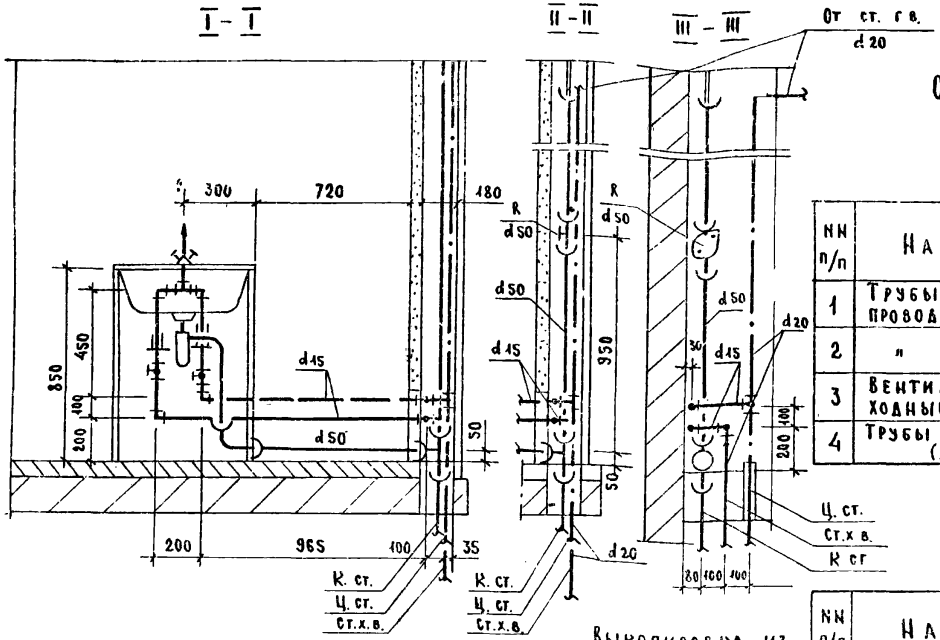

План

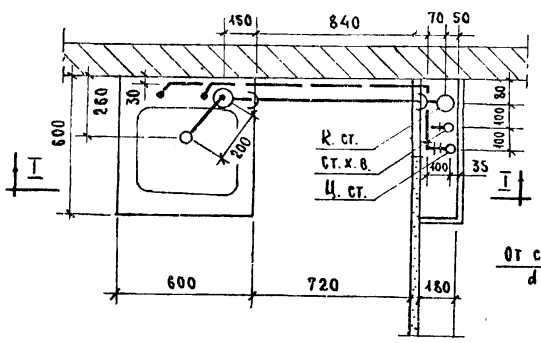

Выкопировка из плана верхнего этажа

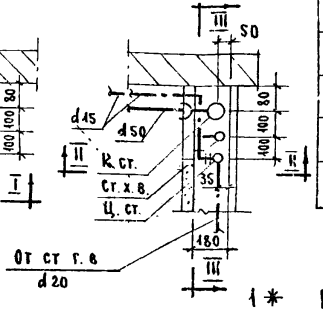

Спецификации

Водоснабжение

NN п/п	Наименование	Диаметр	Ед. изм.	Количество: Типовой эт. ХОЛ	Типовой эт. ГОР	Верхний эт ХОЛ	Верхний эт ГОР	ГОСТ
1	Трубы стальные водогазопроводные оцинкованные	20	п.м.	2.80	2.80	0.20	2.40	3262-62
2	" " "	15	"	2.07	1.87	2.07	1.87	"
3	Вентили бронзовые проходные муфтовые	15	шт.	1	1	1	1	156-3к 156-39
4	Трубы стальные черные (для гильз)	32	п.м.	—	0.35	—	0.35	3262-62

Канализация

NN п/п	Наименование	Диаметр	Ед. изм.	Количество: Тип. эт.	Верх. эт.	ГОСТ
1*	Трубы чугунные канализационные	50	п.м.	3.95 / 3.44	3.75 / 3.04	6942.3-69
2	Тройник ТП	50×50	шт.	1	1	6942.17-69
3	Колено К 90°	50	"	1	1	6942.8-69
4	Ревизия Р	50	"	—	1	6942.30-69

Примечание

1* В числителе - общий погонаж труб, в знаменателе - погонаж труб за вычетом длины фасонных частей.

ЦНИИЭП жилища г. Москва 1971	Монтажный чертеж кухонного узла Т-3	Серия 85	Часть 9 Раздел 9.3-1	Лист 4

11347-16 5

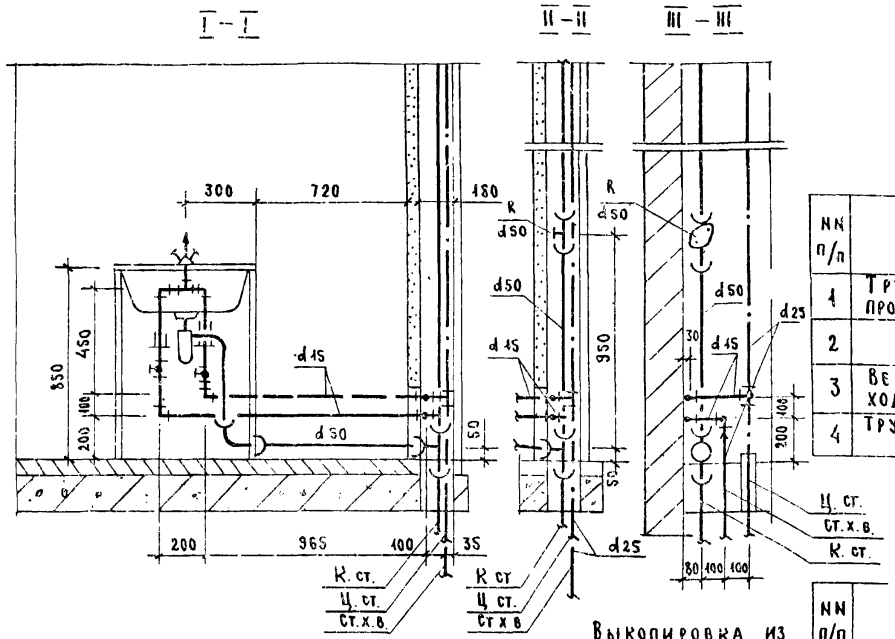

План

Выкопировка из плана верхнего этажа

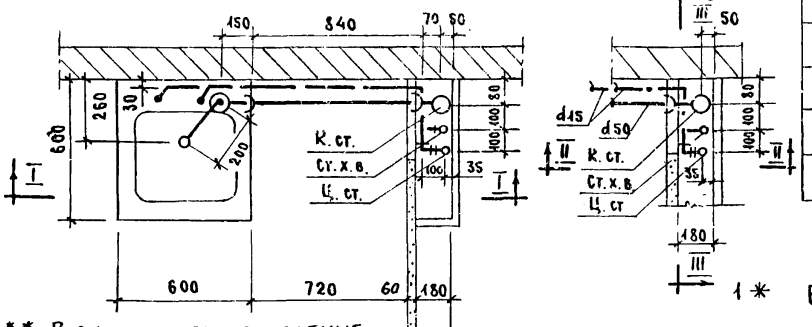

2** Ревизии, устанавливаемые в промежуточных этажах, учтены в сводной спецификации.

Спецификации

Водоснабжение

NN п/п	Наименование	Диаметр	Ед. изм.	Количество типовой эт. Хол	Типовой эт. Гор	Верхний эт. Хол	Верхний эт. Гор	ГОСТ
1	Трубы стальные водогазопроводные оцинкованные	25	п.м.	2.80	2.80	0.20	2.80	3262-62
2	" " "	15	"	2.07	1.87	2.07	1.87	"
3	Вентили бронзовые проходные муфтовые	15	шт	1	1	1	1	15б-3к 15б-3э
4	Трубы стальные черные (для гильз)	40	п.м	—	0.35	—	0.35	3262-62

Канализация

NN п/п	Наименование	Диаметр	Ед. изм.	Количество Тип. эт.	Количество Верх. эт.	ГОСТ
1*	Трубы чугунные канализационные	50	п.м.	3.95/3.44	3.95/3.24	6942.3-69
2	Тройник ТП	50×50	шт.	1	1	6942.17-69
3	Колено К 90°	50	"	1	1	6942.8-69
4**	Ревизия Р	50	"	—	1	6942.30-69

Примечание

1* В числителе - общий погонаж труб, в знаменателе - погонаж труб за вычетом длины фасонных частей.

1971	Монтажный чертеж кухонного узла Т-4	Серия 85	Часть 9 / Раздел 9.3-1	Лист 5

11347-16 Б

ЦНИИЭП жилища г. Москва

Гл. спец. Гл. инж. пр. Ст. инж. Гл. инж. пр. Гл. инж. пр. Цэкерман Взамен

Разрез по I-I

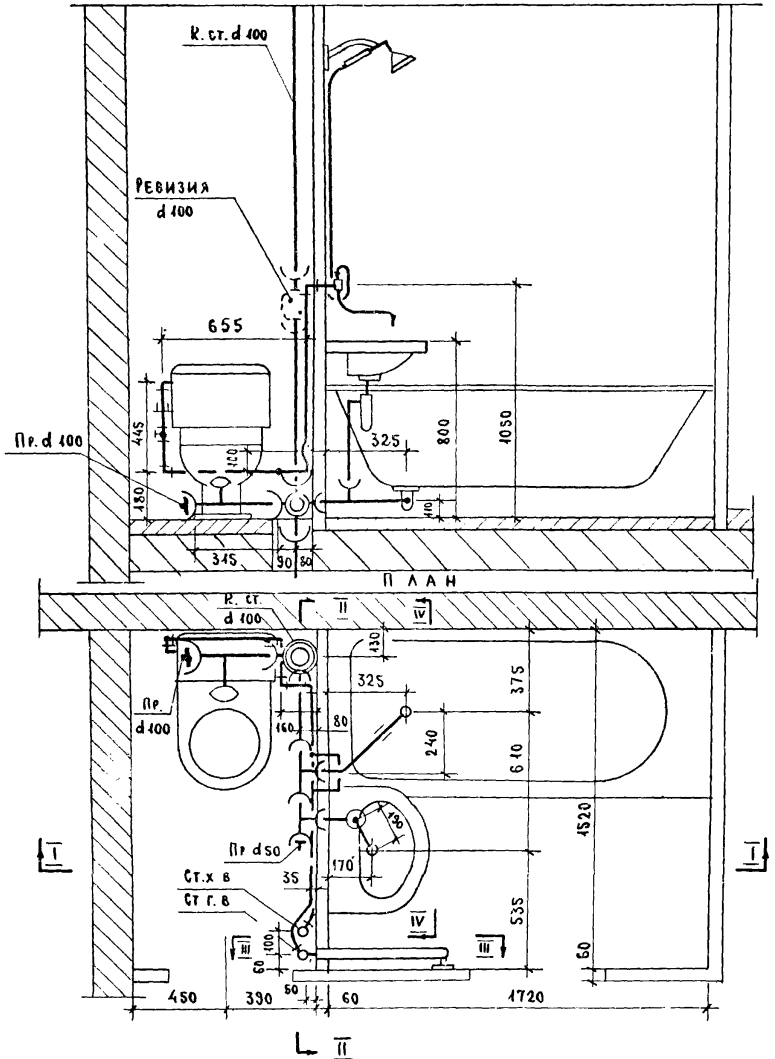

Разрез по IV-IV

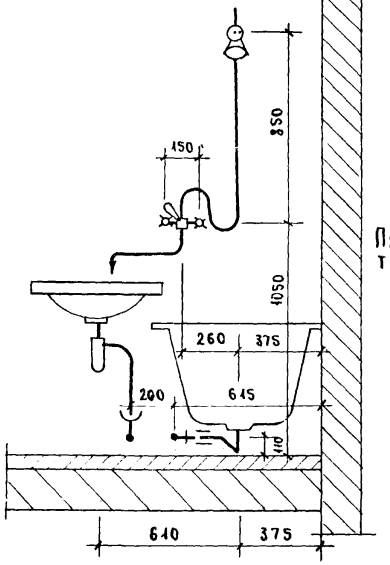

Привязка стояков в торцевых секциях

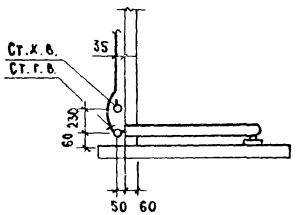

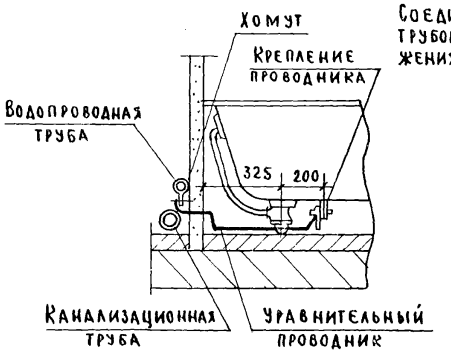

Соединение корпуса ванны с трубопроводом холодного водоснабжения металлическим проводником

1971	Монтажный чертеж разобщенного санитарного узла Т-5. План. Разрезы I-I, IV-IV.	Серия 85	Часть 9	Лист 6
			Раздел 9.3-1	

11747-16 7

Разрез по II–II

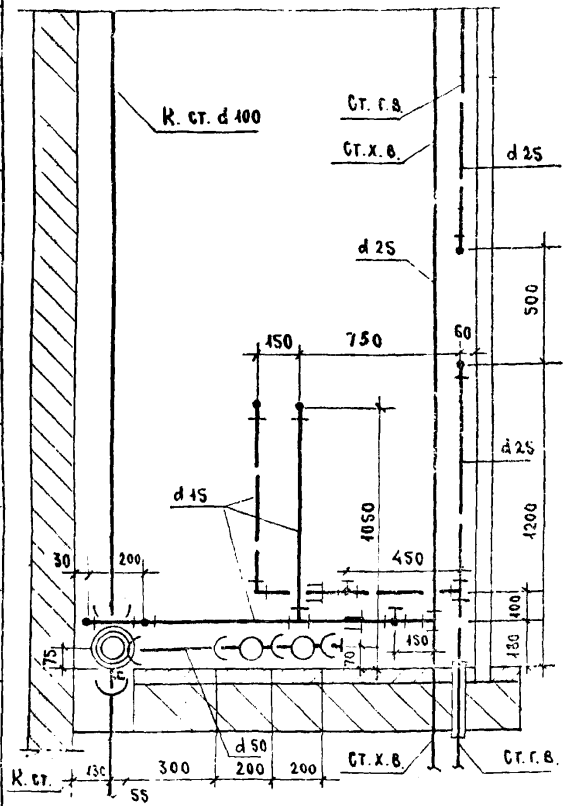

Разрез по III–III

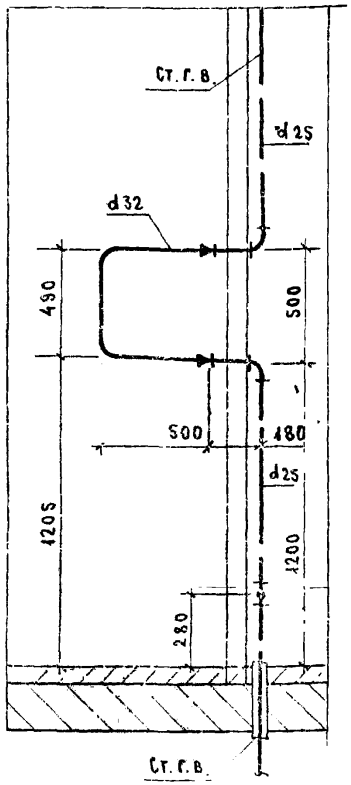

Разрез по II–II

для верхнего этажа

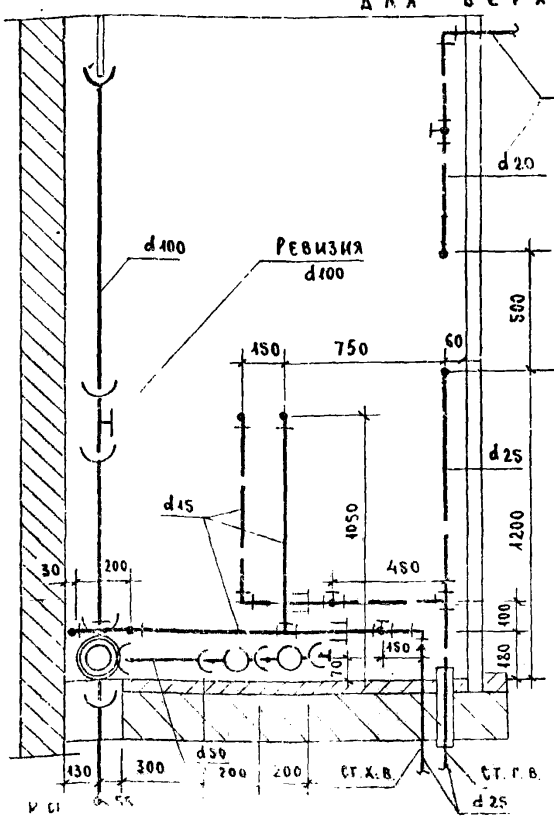

Разрез по III–III

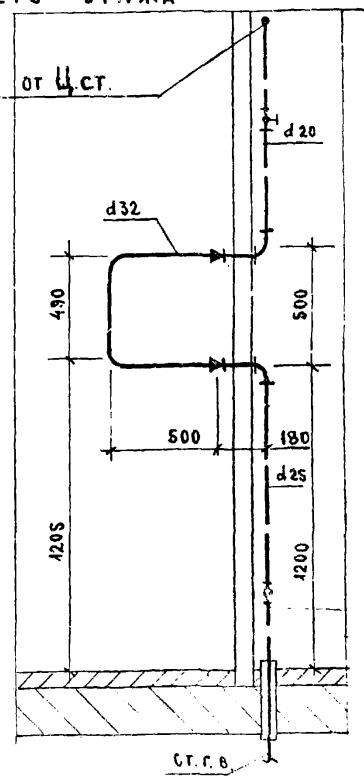

Спецификация по канализации

NN п/п	Наименование		Диаметр	Ед. изм.	Количество Тип. эт.	Количество Верхн. эт.	ГОСТ
1 *	Трубы чугунные канализационные		100	п.м.	3.36 / 2.53	3.16 / 2.02	6942.3-69
2 *	" " "		50	"	1.08 / 0.3	1.08 / 0.3	"
3	Крестовина двухплоскостная КД 90°		100×100×50	шт	1	1	6942.27-69
4	Тройник прямой ТП		100Д×100	"	1	1	6942.47-69
5	" " ТП		50×50	"	2	2	"
6	Колено К 90°		50	"	1	1	6942.8-69
7	Трубы стальные водогазопроводные черн.		40	п.м.	0.5	0.5	3262-62
8	Муфта прямая короткая		40	шт.	1	1	8954-59
9	Ревизия		100	"	—	1	6942.30-69
10	Прочистка	Муфта из ковкого чугуна	80 / 40	"	1 / 1	1 / 1	8954-59
		Пробка " "	80 / 40	"	1 / 1	1 / 1	8963-59

Спецификация по водопроводу

NN п/п	Наименование	Диаметр	Ед. изм.	Количество Тип. эт. Хол	Тип. эт. Гор	Верхн. эт. Хол	Верхн. эт. Гор	ГОСТ
1	Трубы стальные водогазопр. оцинков	25	п.м.	2.80	2.30	0.48	4.36	3262-62
2	" " " "	20	"	—	—	—	0.86	"
3	" " " "	15	"	3.37	1.77	3.37	1.77	"
4	Вентили бронзовые запорн. муфтовые	20	шт	—	—	—	1	15б 3 3
5	" " " "	15	"	2	1	2	1	15б 3к / 15б 3 3
6	Трубы ст. черные (для гильз)	40	п.м.	—	0.35	—	0.35	3262-62

Примечание

* В числителе дан общий погонаж труб, в знаменателе – погонаж труб за вычетом длины фасонных частей.

ЦНИИЭП жилища г. Москва

1971

Монтажный чертеж разобщенного санитарного узла Т-5 Разрезы II–II; III–III. Спецификации.

Серия 85

Часть 9 Раздел 9.3-1

Лист 7

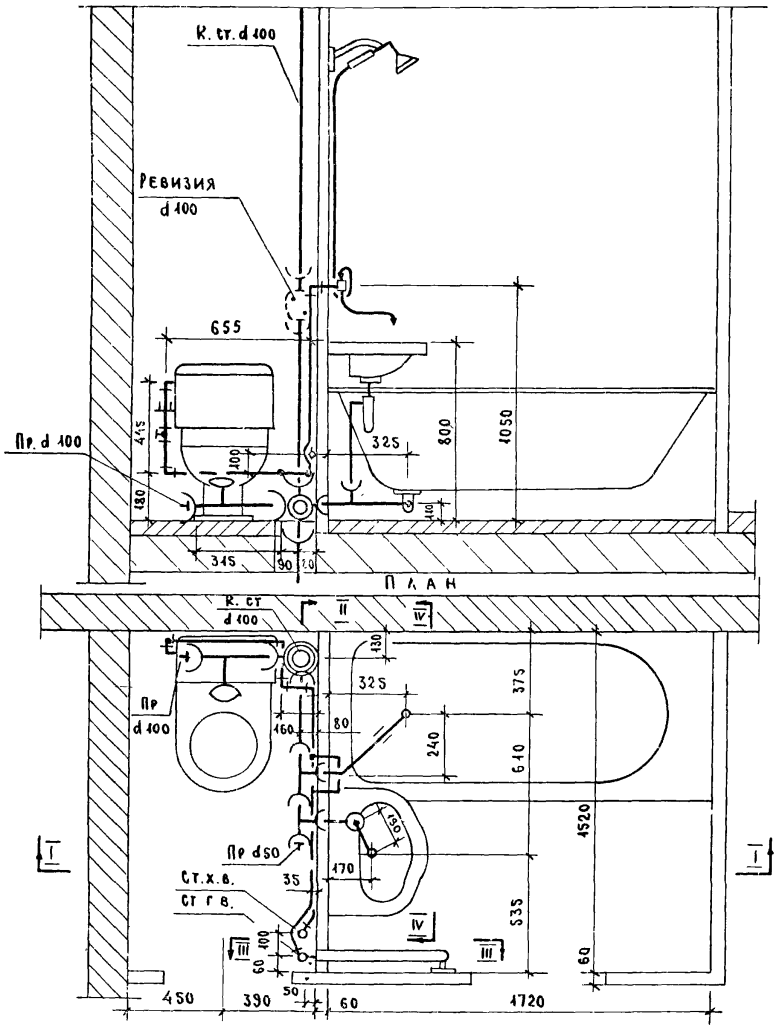

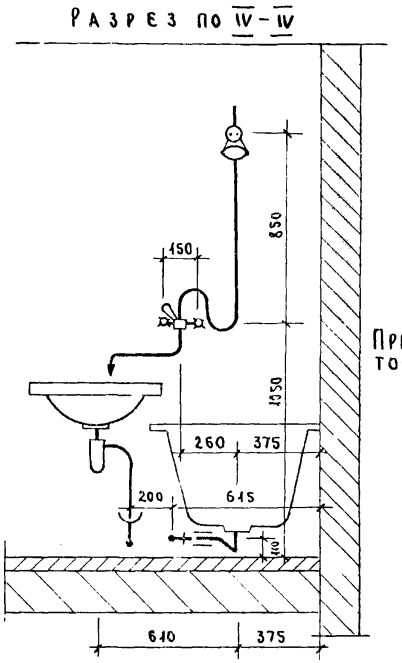

Привязка стояков в торцевых секциях

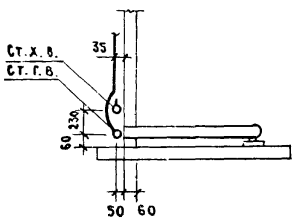

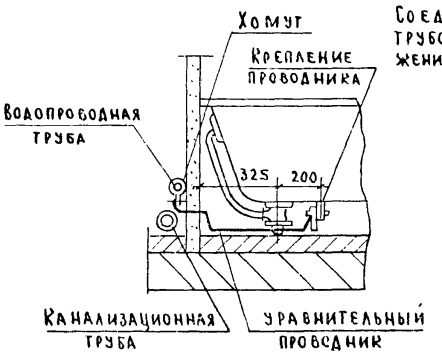

Соединение корпуса ванны с трубопроводом холодного водоснабжения металлическим проводником

1971	Монтажный чертеж разобщенного санитарного узла Т-6 План. Разрезы I-I, IV-IV.	Серия 85	Часть 9 Раздел 9.3-1	Лист 8

Гл. инж. пр. Золотова
Ст. инж. Овсянникова
Г. Москва

Разрез по II - II

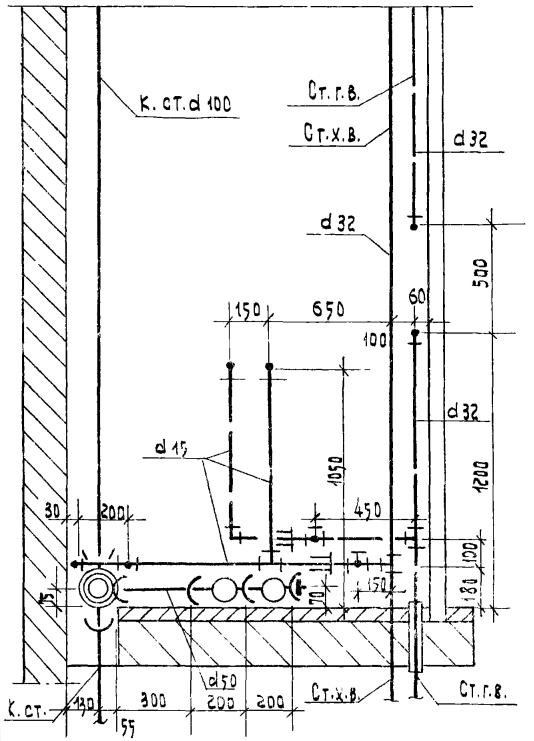

Разрез по III - III

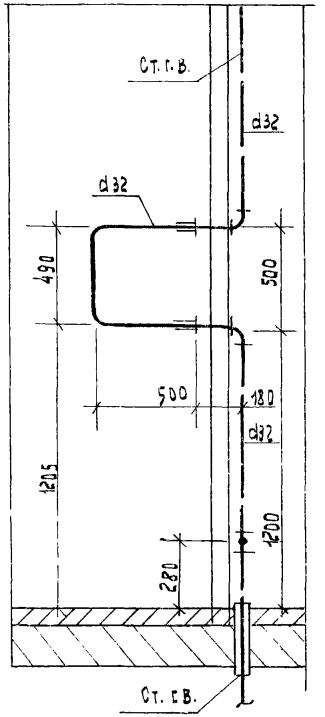

Разрез по II - II для верхнего этажа

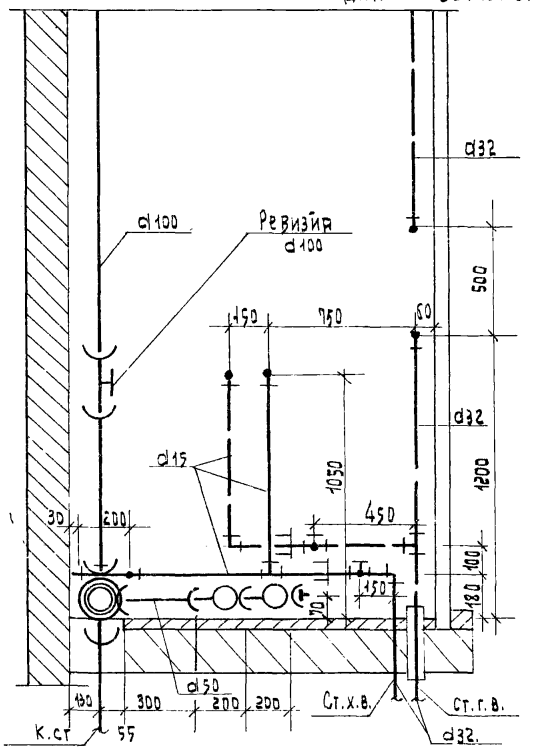

Разрез по III - III

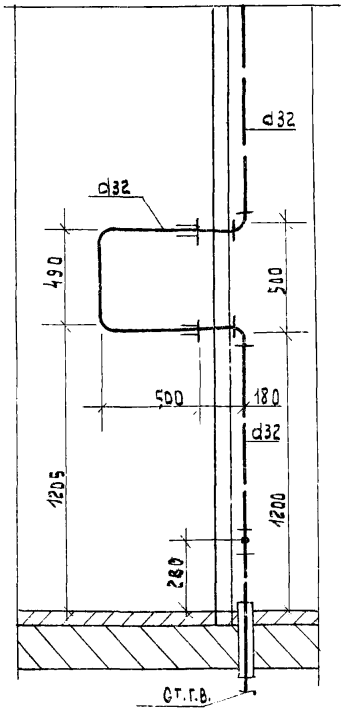

Спецификация по канализации.

№№ п/п	Наименование	Диаметр	Ед. изм	Количество Тип. эт.	Количество Верхн. эт	Рост
1 *	Трубы чугунные канализационные	100	п.м.	3.36 2.53 / 1.08 0.3	3.36 2.22 / 1.08 0.3	6942.3-69
2 *	" " "	50	"			"
3	Крестовина двухплоскостная КД 90°	100х100х50	шт.	1	1	6942.27-69
4	Тройник прямой ТП	100Дк100	"	1	1	6942.17-69
5	" " ТП	50х50	"	2	2	"
6	Колено К 90°	50	"	1	1	6942.8-69
7	Трубы стальные водогазопроводные черн.	40	п.м.	0.5	0.5	3262-62
8	Муфта прямая короткая	40	шт.	1	1	8954-59
9	Ревизия	100	"	-	1	6942.30-69
10	Прочистка: Муфта из ковкого чугуна / Пробка " "	80 40 / 80 40	"	1 1 / 1 1	1 1 / 1 1	8954-59 / 8963-59

Спецификация по водопроводу.

№№ п/п	Наименование	Диаметр	Ед. изм.	Количество Тип. эт. Кол	Тип. эт. Гор	Верхн. эт. Кол	Верхн. эт. Гор	Рост
1	Трубы стальные водогазопр. оцинков.	32	п.м.	2.80	2.66	0.13	2.66	3262-62
2	" " " "	20	"	-	-	-	-	"
3	" " " "	15	"	3.37	1.77	3.37	1.77	"
4	Вентили бронзовые запорн. муфтовые	20	шт.	-	-	-	-	—
5	" " " "	15	"	2	1	2	1	156-35 / 156-33
6	Трубы ст. черные (для гильз)	50	п.м.	-	0.35	-	0.35	3262-62

Примечание:

* В числителе дан общий погонаж труб, в знаменателе — погонаж труб за вычетом длины фасонных частей.

1971	Монтажный чертеж разобщенного санитарного узла Т-6. Разрезы II-II ; III-III Спецификации.	Серия 85	Часть 9 Раздел 9.3-1	Лист 9

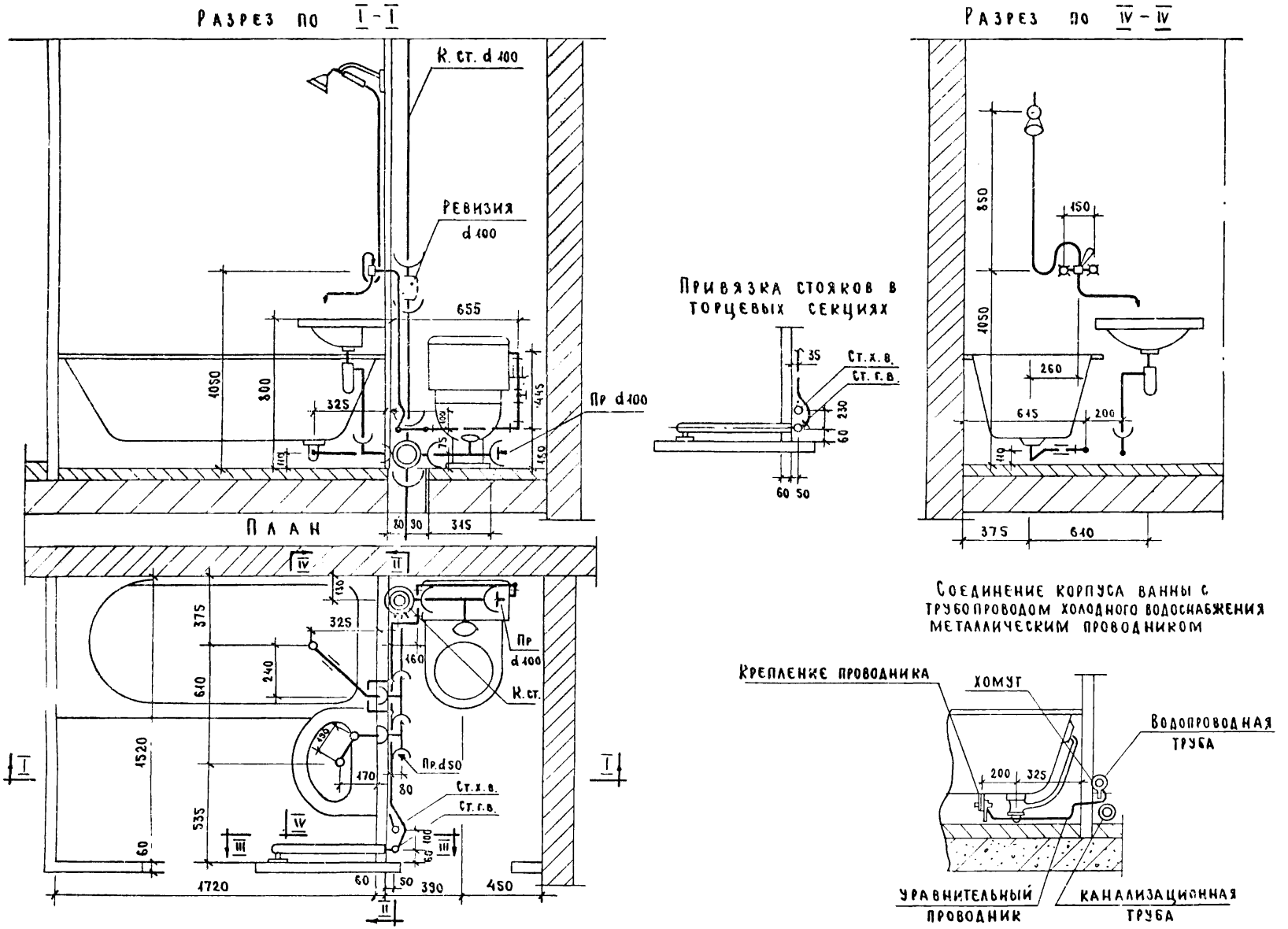

1971	Монтажный чертеж разобщенного санитарного узла Т-7. План. Разрезы I-I, IV-IV.	Серия 85	Часть 9 / Раздел 9.3-1	Лист 10

ЦНИИЭП жилища г. Москва

Гл. инж. пр. Ст. инж. Золотова Овсянникова Гимберг

11347-16 11

Разрез по II-II

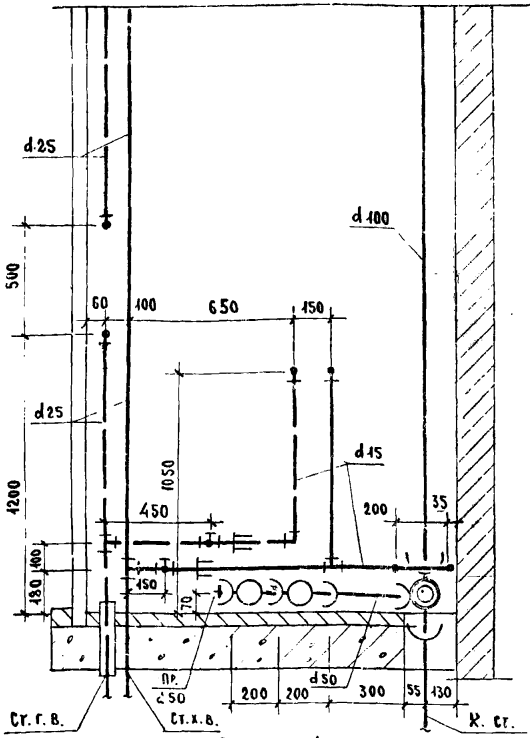

Разрез по III-III

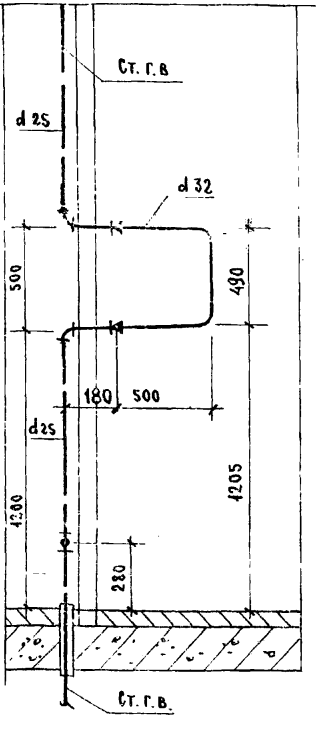

Разрез по II-II для верхнего этажа

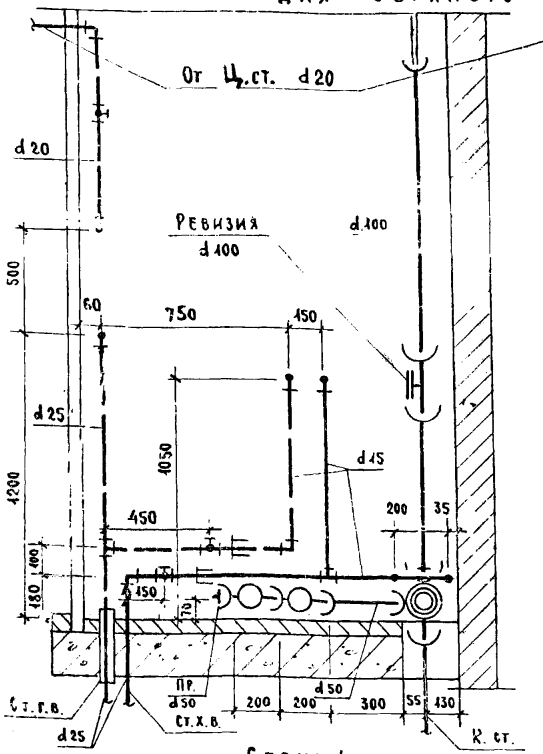

Разрез по III-III

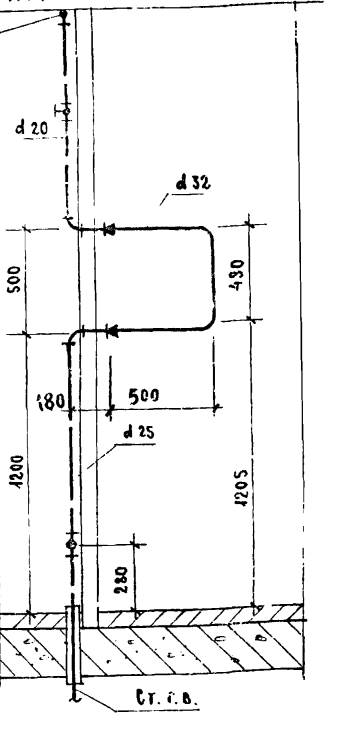

Спецификация по канализации

NN п/п	Наименование		Диаметр	Ед. изм.	Количество Тип. эт.	Количество Верхн. эт.	ГОСТ
1 *	Трубы чугунные канализационные		100	п.м.	3.36 / 2.53	3.16 / 2.02	6942.3-69
2 *	" " "		50	"	1.08 / 0.3	1.08 / 0.3	"
3	Крестовина двухплоскостная АКД 90°		100×100×50	шт.	1	1	6942.27-69
4	Тройник прямой ТП		100 д × 100	"	1	1	6242.47-69
5	Тройник прямой ТП		50 × 50	"	2	2	"
6	Колено К-90°		50	"	1	1	6942.8-69
7	Трубы стальные водогазопроводн. черные		40	п.м.	0.5	0.5	3262-62
8	Муфта прямая короткая		40	шт.	1	1	8954-59
9	Ревизия		100	"	—	1	6942.30-69
10	Прочистка	Муфта из ковкого чугуна	80 / 40	"	1 / 1	1 / 1	8954-59
		Пробка	80 / 40	"	1 / 1	1 / 1	8963-59

Спецификация по водопроводу

NN п/п	Наименование	Диаметр	Ед. изм.	Количество Тип. эт. Хол	Тип. эт. Гор	Верхн. эт. Хол	Верхн. эт. Гор	ГОСТ
1	Трубы стальные для гильз	40	п.м.	—	0.35	—	0.35	3262-62
2	" " водогазопр. оцинков.	25	"	2.80	2.66	0.18	1.38	"
3	" " " "	20	"	—	—	—	0.86	"
4	" " " "	15	"	3.37	1.62	3.37	1.62	"
5	Вентили бронзовые запорн. муфтовые	20	шт.	—	—	—	1	15б 3 э
6	" " " "	15	"	2	1	2	1	15б 3 в / 15б 3 э

Примечание

* В числителе дан общий погонаж труб, в знаменателе- погонаж труб за вычетом длины фасонных частей.

ЦНИИЭП жилища г. Москва

1971

Монтажный чертеж разобщенного санитарного узла Т-7. Разрезы II-II; III-III. Спецификации.

Серия 85

Часть 9 Раздел 9.3-1

Лист 11

Разрез по I-I

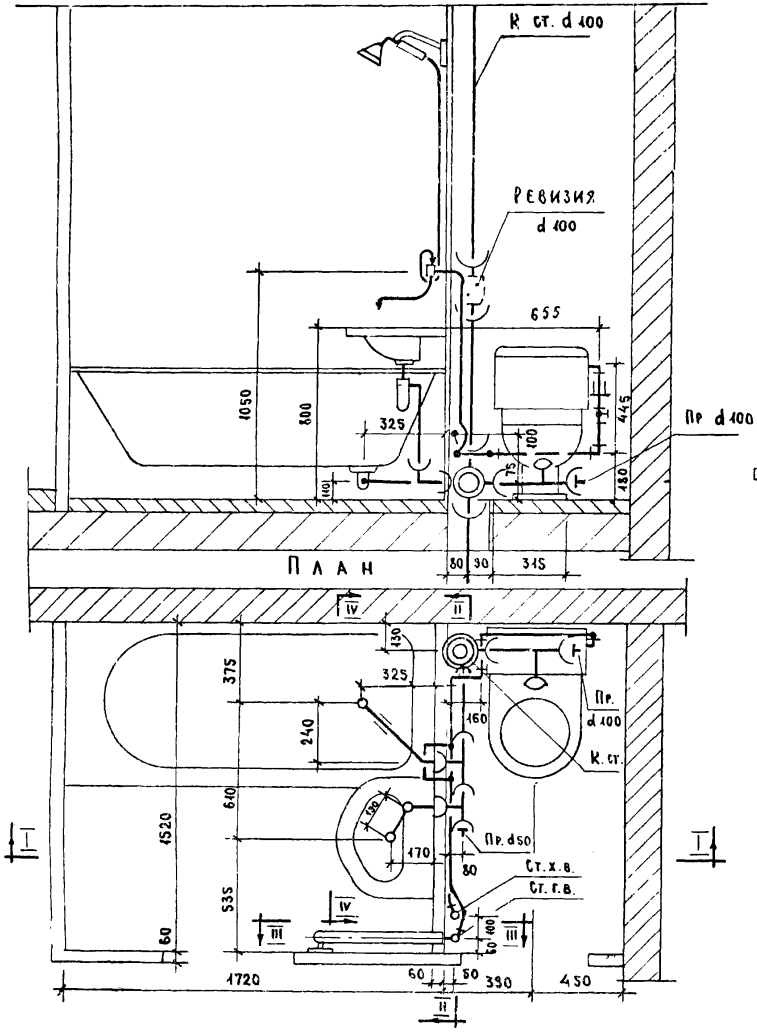

Привязка стояков в торцевых секциях

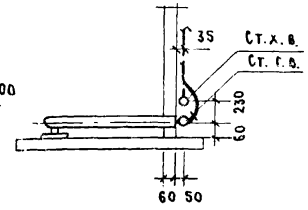

Разрез по IV-IV

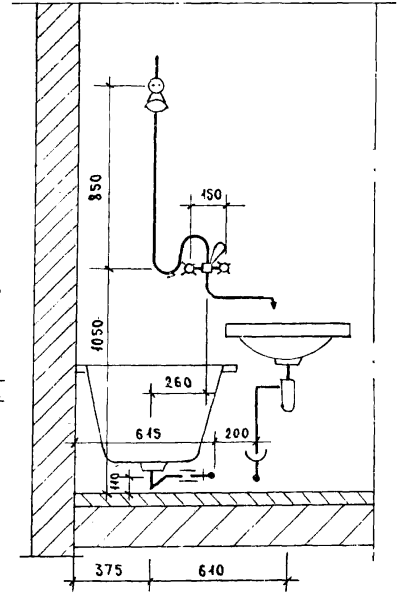

Соединение корпуса ванны с трубопроводом холодного водоснабжения металлическим проводником

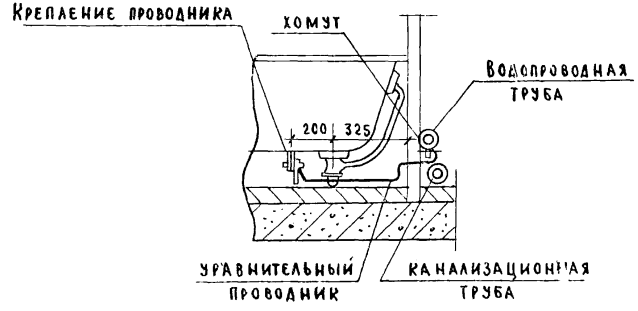

ЦНИИЭП жилища г. Москва

1971

Монтажный чертеж разобщенного санитарного узла Т-8

План. Разрезы I-I, IV-IV.

Серия 85

Часть 9 Раздел 9.3-1

Лист 12

Разрез по II - II

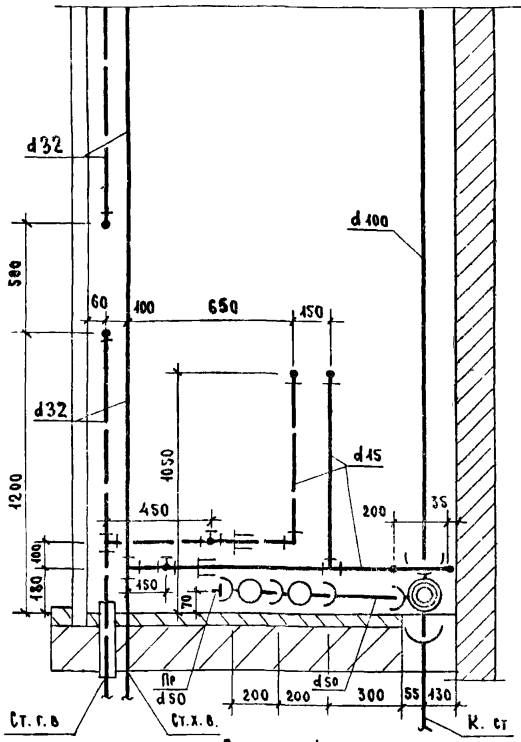

Разрез по III - III

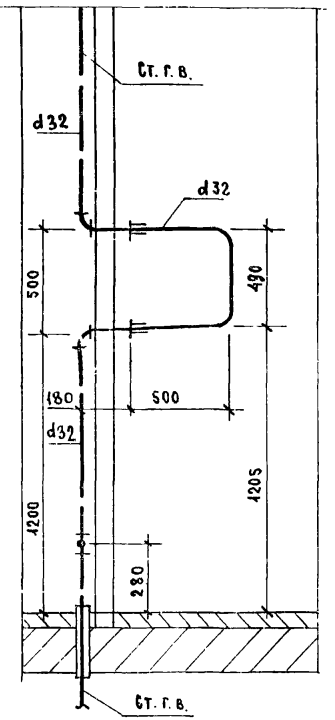

Разрез по II - II для верхнего этажа

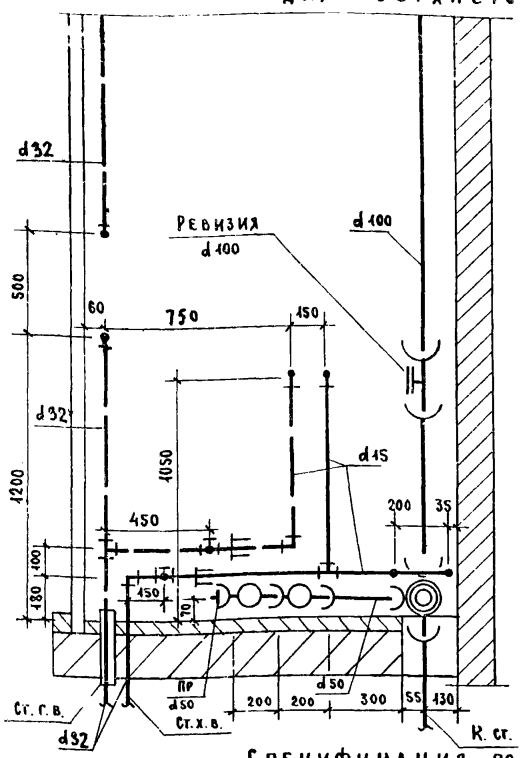

Разрез по III - III

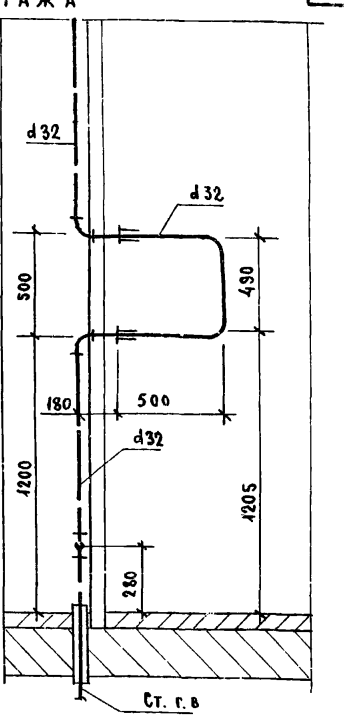

Спецификация по канализации

NN п/п	Наименование		Диаметр	Ед. изм.	Количество Тип. эт.	Количество Верхн. эт.	ГОСТ
1 *	Трубы чугунные канализационные		100	п.м.	3.36 / 2.53	3.36 / 2.22	6942.3-69
2 *	" " "		50	"	1.08 / 0.3	1.08 / 0.3	"
3	Крестовина двухплоскостная АКД 90°		100×100×50	шт.	1	1	6942.27-69
4	Тройник прямой ТП		100Дх100	"	1	1	6242.17-69
5	" " "		50×50	"	2	2	"
6	Колено К-90°		50	"	1	1	6942.8-69
7	Трубы стальные водогазопроводн. черные		40	п.м	0.5	0.5	3262-62
8	Муфта прямая короткая		40	шт.	1	1	8954-59
9	Ревизия		100	"	—	1	6942.30-69
10	Прочистка	Муфта из ковкого чугуна	80 / 40	"	1 / 1	1 / 1	8954-59
		Пробка	80 / 40	"	1 / 1	1 / 1	8963-59

Спецификация по водопроводу

NN п/п	Наименование	Диаметр	Ед. изм.	Количество Тип. эт. ХОЛ	Тип. эт. ГОР	Верхн. эт. ХОЛ	Верхн. эт. ГОР	ГОСТ
1	Трубы стальные для гильз	50	п.м.	—	0.35	—	0.35	3262-62
2	" " водогазопр оцинков.	32	"	2.80	2.66	0.18	2.66	"
3	" " " "	20	"	—	—	—	—	"
4	" " " "	15	"	3.37	1.62	3.37	1.62	"
5	Вентили бронзовые запорн. муфтовые	20	шт.	—	—	—	—	—
6	" " " "	15	"	2	1	2	1	15 б 3 К / 15 б 3 3

Примечание

* В числителе дан общий погонаж труб, в знаменателе погонаж труб за вычетом длины фасонных частей.

ЦНИИЭП жилища г. Москва

1971

Монтажный чертеж разобщенного санитарного узла Т-8. Разрезы II-II; III-III. Спецификации.

Серия 85

Часть 9 Раздел 9.3-1

Лист 13

11347-16 14

План

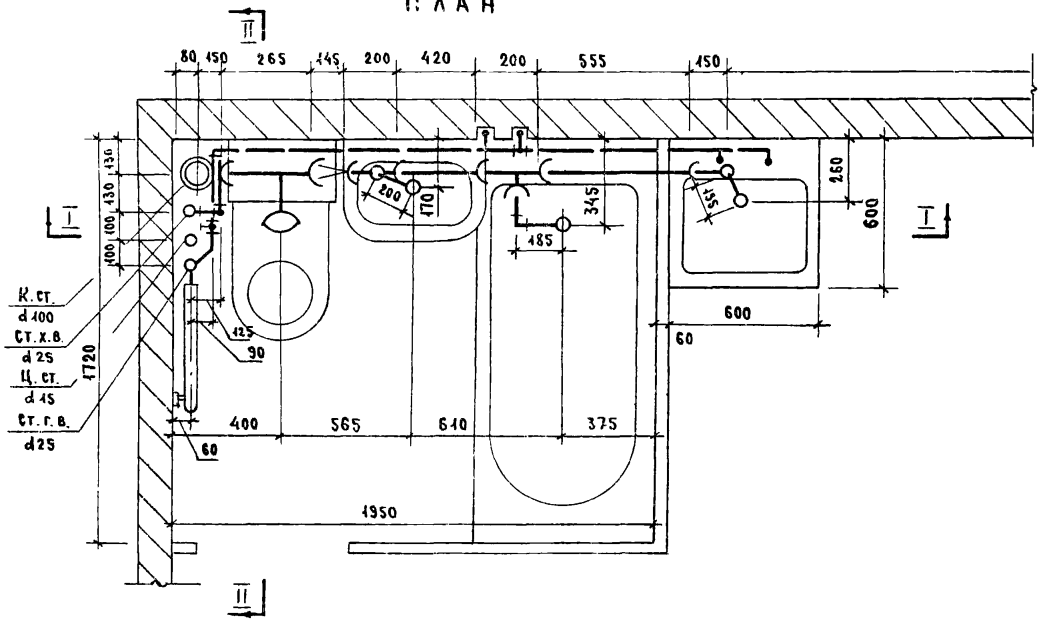

Выкопировка из плана верхнего этажа

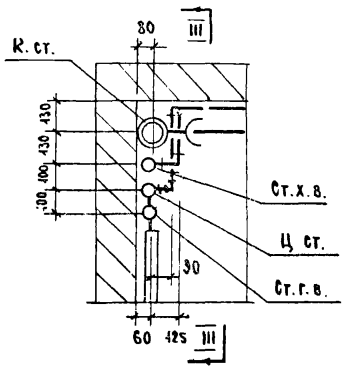

Спецификация по канализации

NN п/п	Наименование	Диаметр	Ед. изм.	ГОСТ	Количество: Типовой этаж	Количество: Верхний этаж
1*	Трубы чугунные канализационные	100	п.м.	6942.3-69	3.46 / 2.54	3.26 / 2.04
2*	" " "	50	"	"	1.81 / 0.98	1.81 / 0.98
3	" водогазопроводные черные	40	"	3262-62	0.1	0.1
4	Тройник прямой ТП	100×100	шт.	6942.17-69	2	2
5	Переходной патрубок ПП	100×50	"	6942.6-69	1	1
6	Тройник прямой ТП	50×50	"	6942.17-69	2	2
7	Колено 90°	50	"	6942.8-69	1	1
8	Угольник прямой КЧ	40	"	8946-59	1	1
9	Ревизия Р	100	"	6942.30-69	—	1

Спецификация по водоснабжению

NN п/п	Наименование	Диаметр	Ед. изм.	ГОСТ	Количество: Типовой эт. хол	Типовой эт. гор	Верхний эт. хол	Верхний эт. гор
1	Трубы стальные водогазопроводн оцинк.	25	п.м.	3262-62	2.80	2.30	—	1.20
2	" " " "	15	"	"	4.77	6.94	4.60	5.84
3	Вентили бронзовые запорные муфтовые	15	шт.	156-3К 156-3Э	2	1	2	1
4	Трубы стальные черные (для гильз)	40	п.м.	3262-62	—	0.35	—	0.35
5	" " " "	25	"	"	—	0.35	—	0.35

Примечание

* В числителе - общий погонаж труб, в знаменателе - погонаж труб, за вычетом длины фасонных частей.

1971	Монтажный чертеж совмещенного санитарно-кухонного узла Т-9. План. Выкопировка из плана верхнего этажа. Спецификации.	Серия 85	Часть 9 / Раздел 9.3-1	Лист 14

г. Москва | Ст. инж. | Восканникова

11347-16 15

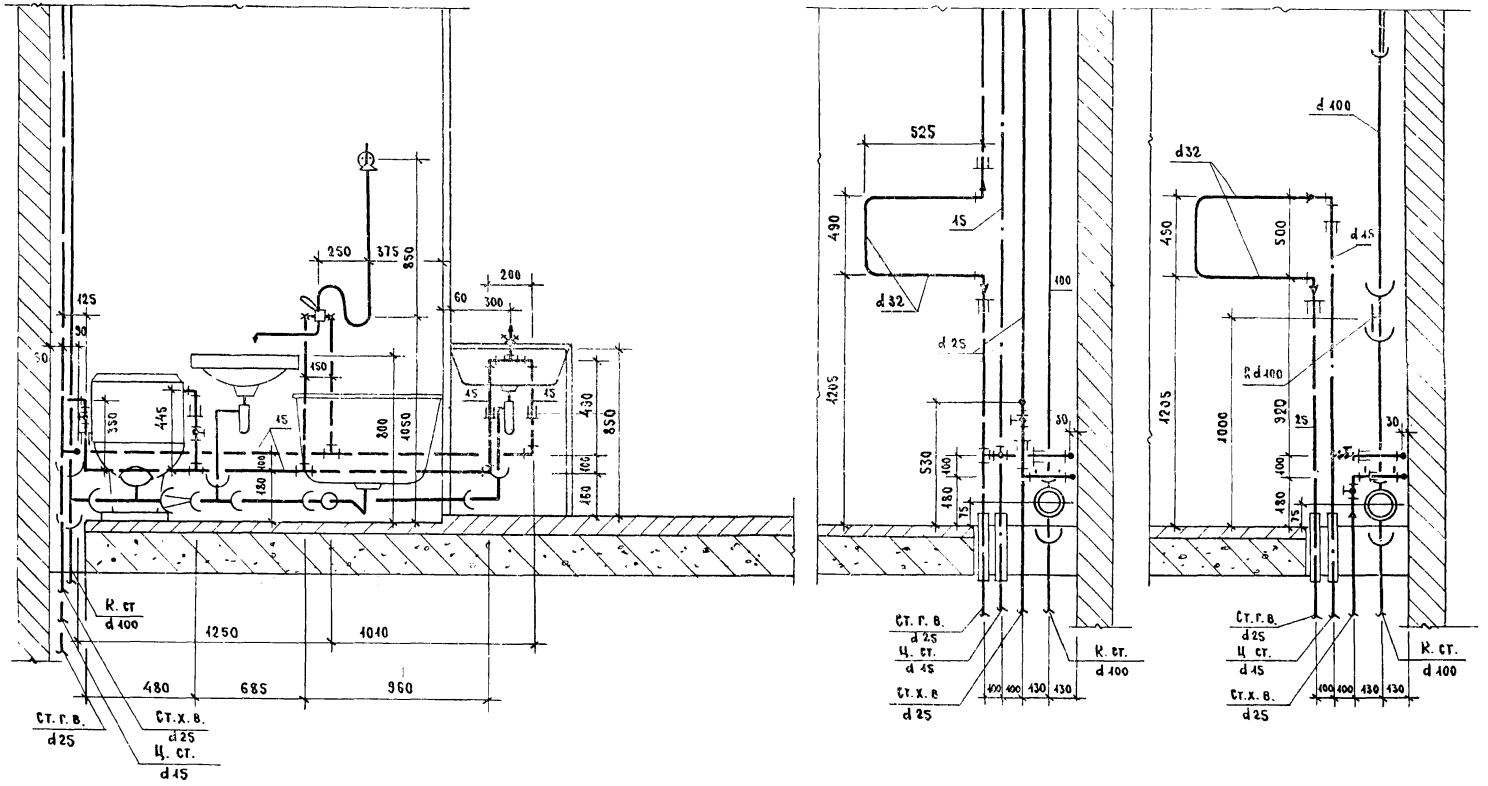

1971	Монтажный чертеж санитарно-кухонного узла Т-9. Разрезы I-I; II-II; III-III.	Серия 85	Часть 9 / Раздел 9.3-1	Лист 15

ЦНИИЭП жилища г. Москва

Гл. инж. отд. Гл. спец. Гл. инж. пр. Ст. инж. Ст. инж. Проверил Гл. арх. пр. Гл. инж. пр. Маскева Цукерман Инв. № Взамен

План

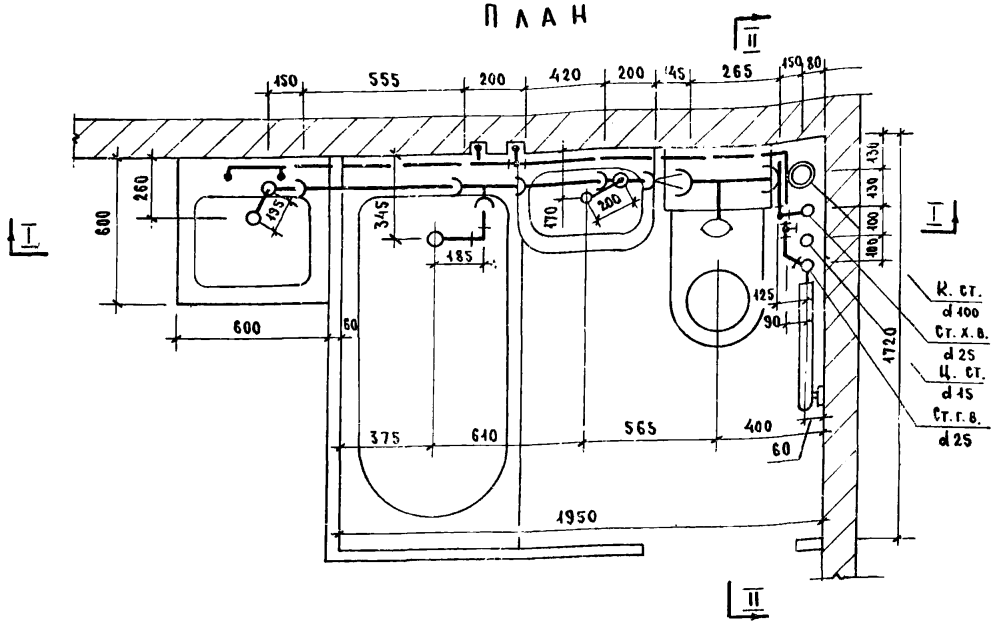

Выкопировка из плана верхнего этажа

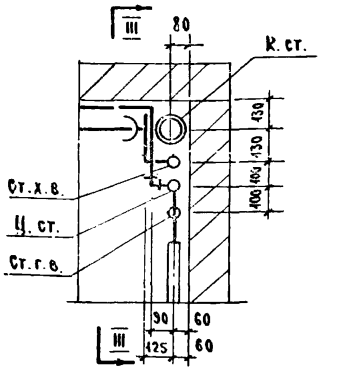

Спецификация по канализации

NN п/п	Наименование	Диаметр	Ед. изм.	ГОСТ	Количество: Типовой этаж	Количество: Верхний этаж
1*	Трубы чугунные канализационные	100	П.М.	6942.3-69	3.46 / 2.54	3.26 / 2.04
2*	" " "	50	"	"	1.81 / 0.98	1.81 / 0.98
3	" водогазопроводные черные	40	"	3262-62	0.12	0.12
4	Тройник прямой ТП	100×100	ШТ.	6942.17-69	2	2
5	Переходной патрубок ПП	100×50	"	6942.6-69	"	1
6	Тройник прямой ТП	50×50	"	6942.17-69	2	2
7	Колено К 90°	50	"	6942.8-69	1	1
8	Угольник прямой	40	"	8946-59	1	1
9	Ревизия Р	100	"	6942.30-69	—	1

Спецификация по водоснабжению

NN п/п	Наименование	Диаметр	Ед. изм.	ГОСТ	Количество: Тип. этаж Хол	Тип. этаж Гор	Верхн. этаж Хол	Верхн. этаж Гор
1	Трубы стальные водогазопр. оцинков.	25	П.М.	3262-62	2.80	2.30	—	1.20
2	" " " "	15	"	"	4.97	6.74	4.80	5.64
3	Вентили бронзовые запорные муфтов.	15	ШТ.	156-3К 156-3Э	2	1	2	1
4	Трубы стальные черные (для гильз)	40	П.М.	3262-62	—	0.35	—	0.35
5	" " " "	25	"	"	—	0.35	—	0.35

Примечание

* В числителе - общий погонаж труб, в знаменателе - погонаж труб, за вычетом длины фасонных частей.

1971	Монтажный чертеж совмещенного санитарно-кухонного узла Т-11. План выкопировка из плана верхнего этажа.	Серия 85	Часть 9 / Раздел 9.3-1	Лист 16

г. Москва | Ст. инж. | Овсянникова

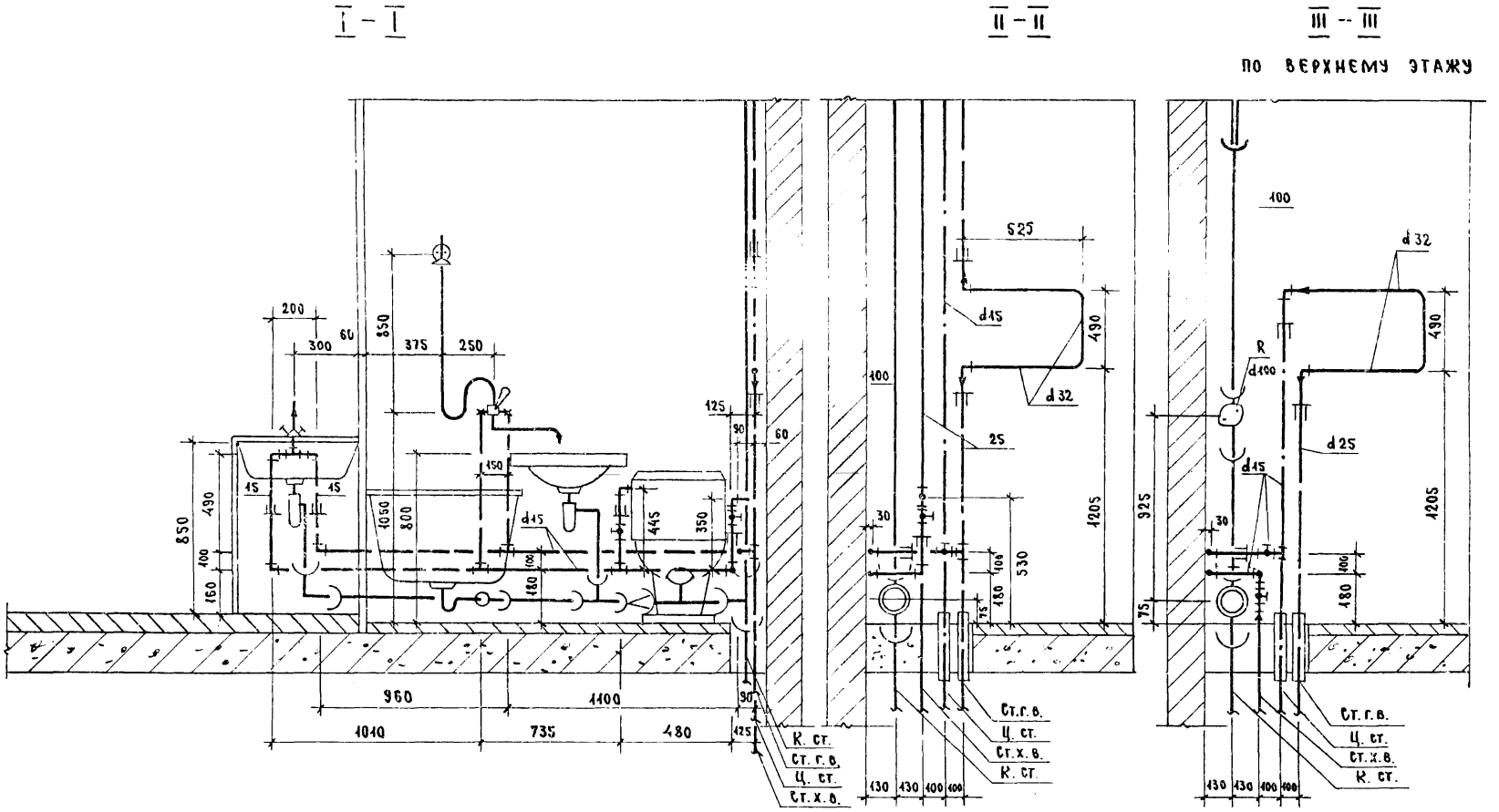

1971	Монтажный чертеж совмещенного санитарно-кухонного узла Т-11. Разрезы I-I; II-II; III-III	Серия 85	Часть 9 / Раздел 9.3-1	Лист 17

ЖИЛИЩА г. МОСКВА

ГЛ. СПЕЦ. ГЛ. ИНЖ. ПР. СТ. ИНЖ. ГОМБЕРГ ЗОЛОТОВА ОВЕЗИНИКОВА ГЛ. ИНЖ. ПР. ЦУКЕРМАН ВЗАМЕН

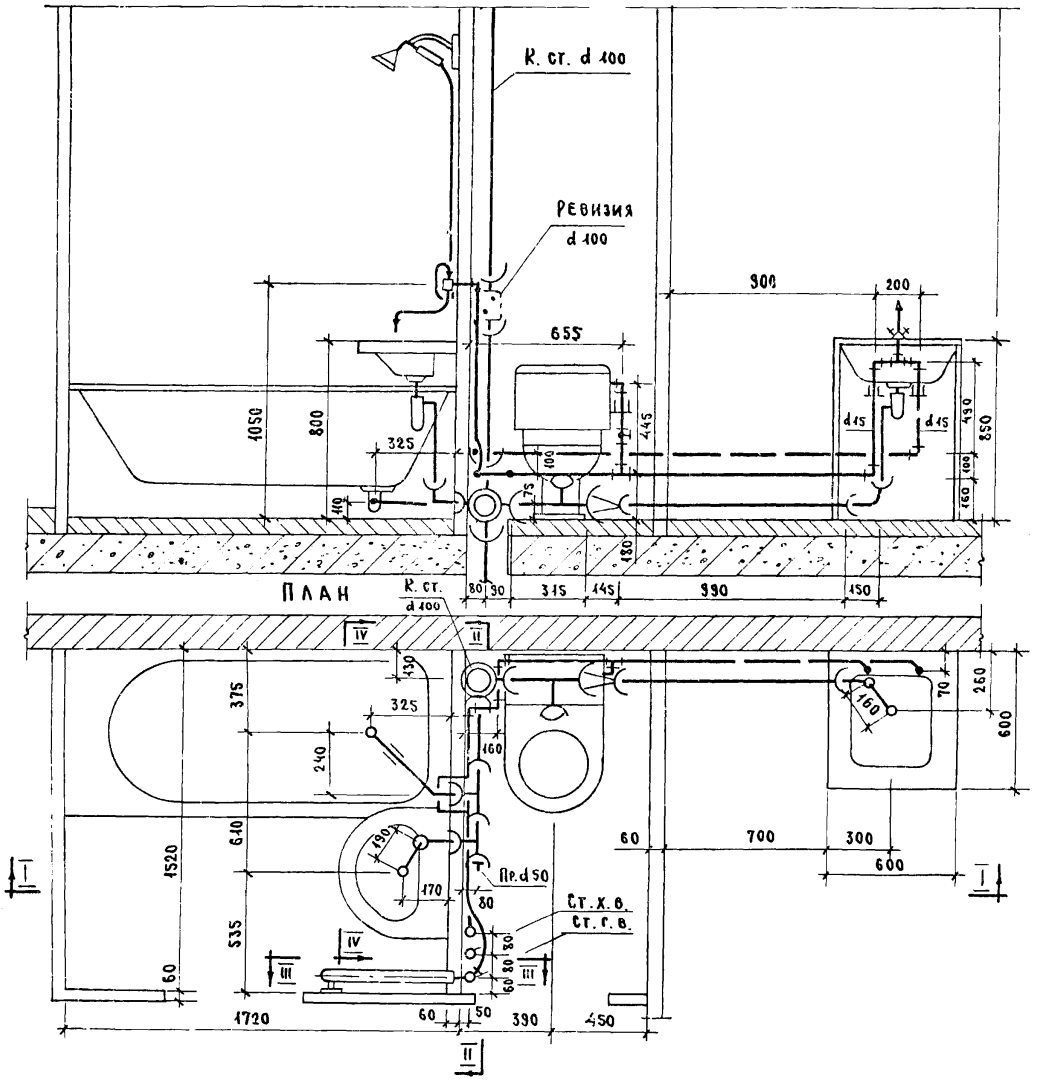

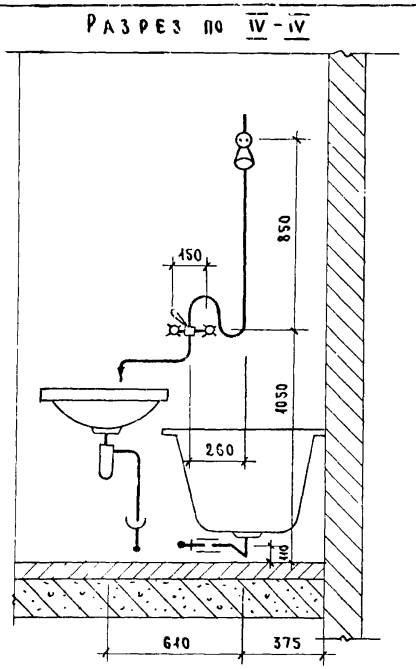

Соединение корпуса ванны с трубопроводом холодного водоснабжения металлическим проводником

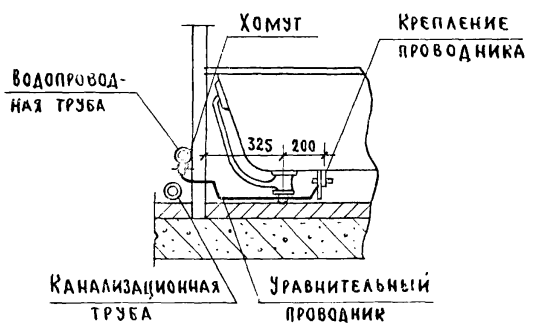

1971	Монтажный чертеж разобщенного санитарно-кухонного узла тип-13. План. Разрезы I-I; IV-IV.	Серия 85	Часть 9 / Раздел 9.3-1	Лист 18

Разрез по II-II для типового этажа

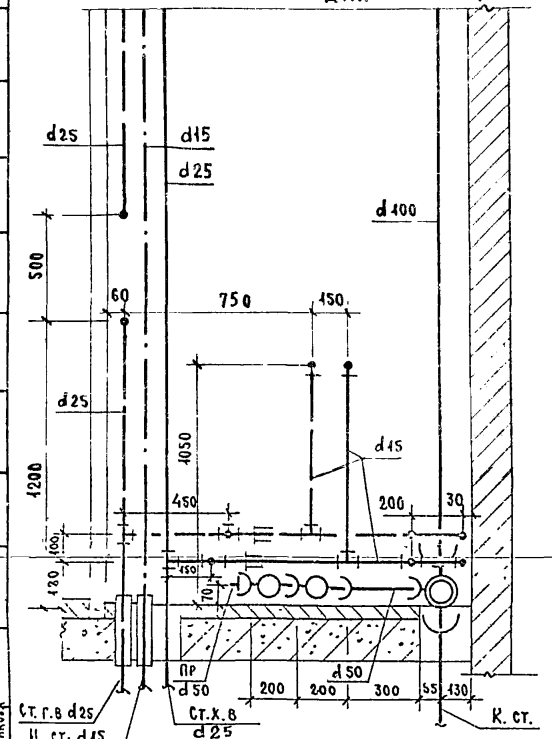

Разрез по III-III

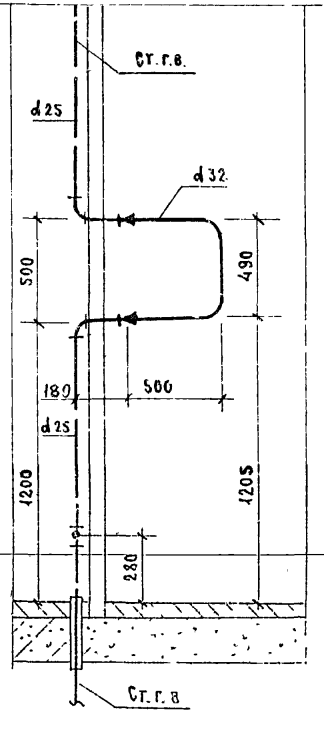

Разрез по II-II для верхнего этажа

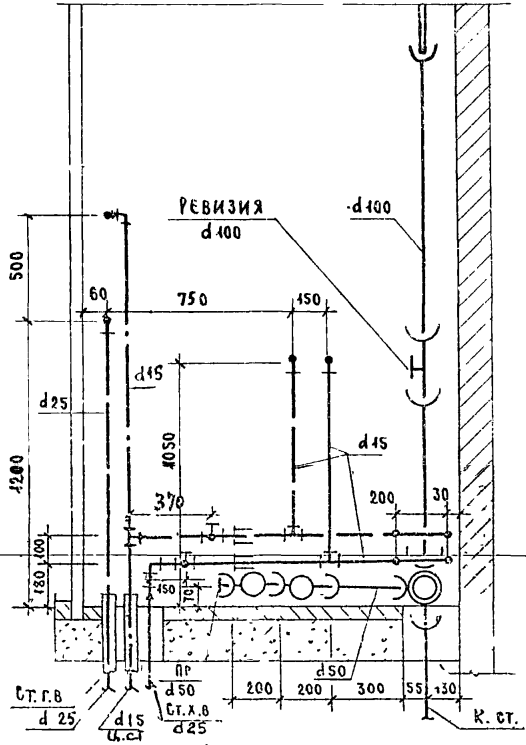

Разрез по III-III

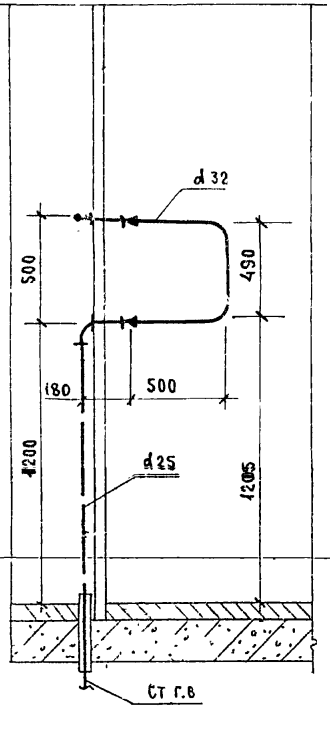

Спецификация по канализации

NN п/п	Наименование		Диаметр	Ед. изм.	Количество Тип. эт.	Количество Верхн. эт.	ГОСТ
1 *	Трубы чугунные канализационные		100	п.м.	3.45 / 3.53	3.25 / 2.08	6942.3-63
2 *	" " "		50	"	2.36 / 4.29	2.36 / 4.29	
3	Крестовина двухплоскостная ЛКА 90°		100×100×50	шт.	1	1	6942.27-69
4	Тройник прямой ТП		100Д×100	"	1	1	6942.17-63
5	" " "		50×50	"	2	2	"
6	Колено К - 90°		50	"	2	2	6942.8 69
7	Переходный патрубок		100×50	"	1	1	6942.6-63
8	Трубы стальные водогазопроводные черн.		40	п.м.	0.5	0.5	3262-62
9	Муфта прямая * короткая		40	шт.	1	1	8954-59
10	Ревизия		100	"	—	1	6942.30-69
11	Прочистка	Муфта из ковкого чугуна	40	"	1	1	8954-59
		Пробка	40	"	1	1	8963-59

Спецификация по водопроводу

NN п/п	Наименование	Диаметр	Ед. изм.	Количество Тип. эт. ХОЛ	Тип. эт. ГОР	Верх. эт. ХОЛ	Верх. эт. ГОР	ГОСТ
1	Трубы стальн. водопроводн. оцинкован.	25	п.м.	2.80	2.66	0.48	1.38	3262-62
2	" " " "	15	"	5.20	7.66	5.20	6.82	"
3	Вентили бронзовые запорные муфтовые	15	"	2	1	2	1	156 ЭМ 156 33
4	Трубы стальные черные (для гильз)	40	"	—	0.35	—	0.35	3262-62

Примечание

* В числителе - общий погонаж труб, в знаменателе - погонаж труб, за вычетом длины фасонных частей.

1971

Монтажный чертеж разобщенного санитарно-кухонного узла тип-13. Разрезы II-II; III-III.

Серия 85

Часть 9 Раздел 9.3-1

Лист 19

Для санузлов, расположенных у торцовой стены здания

Разрез II-II Разрез III-III Разрез II-II Разрез III-III

Для верхнего этажа

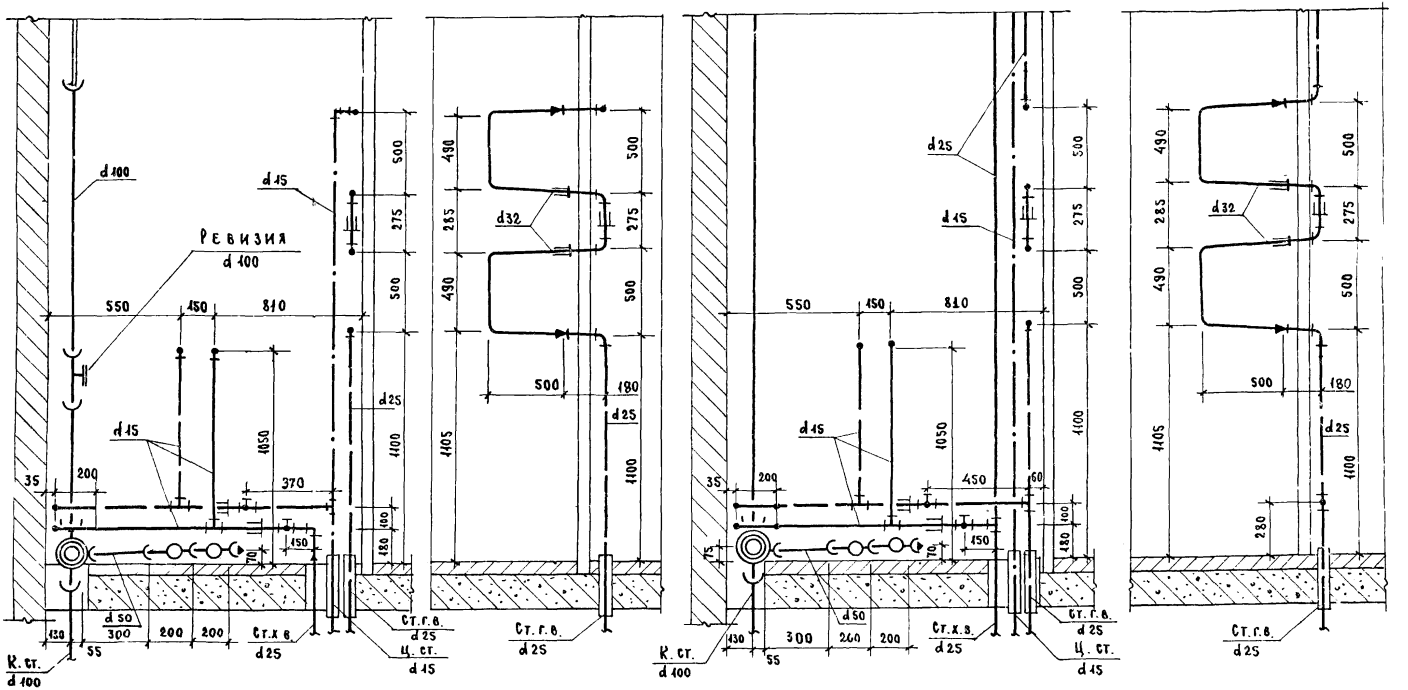

1971	Монтажный чертеж разобщенного санитарно-кухонного узла Т-13. Разрезы II-II; III-III.	Серия 85	Часть 9 / Раздел 9.3-1	Лист 20

Гл. спец. Гл. инж. пр. Ст. инж. Золотова Овсянникова

Гипроинжилища г. Москва

11347-16 21

Разрез по I–I

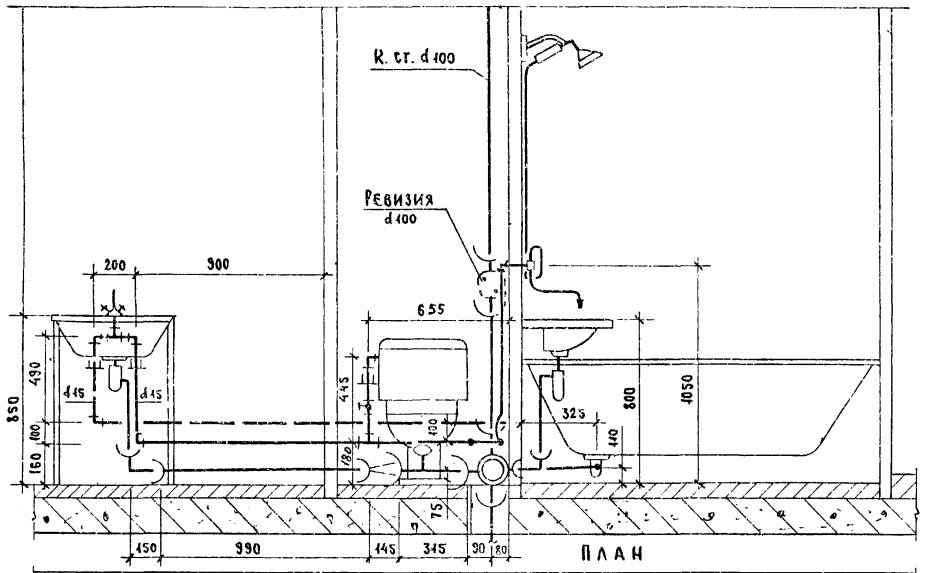

План

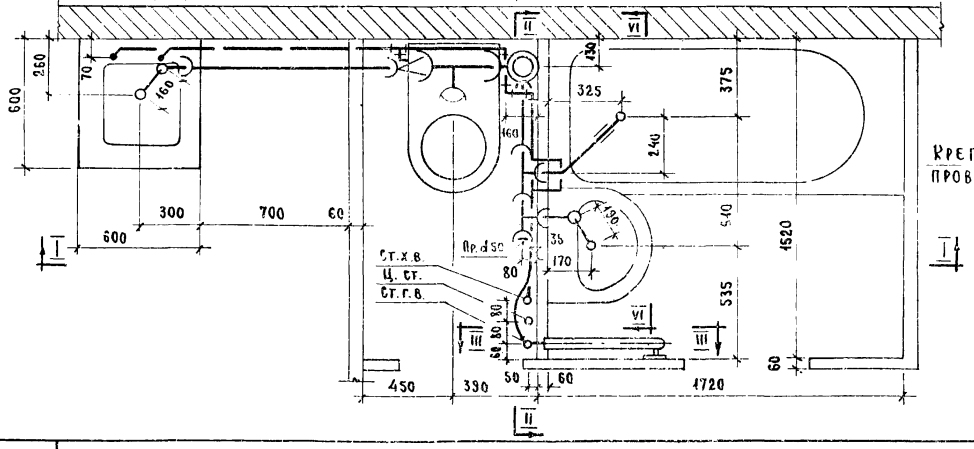

Разрез по IV–IV

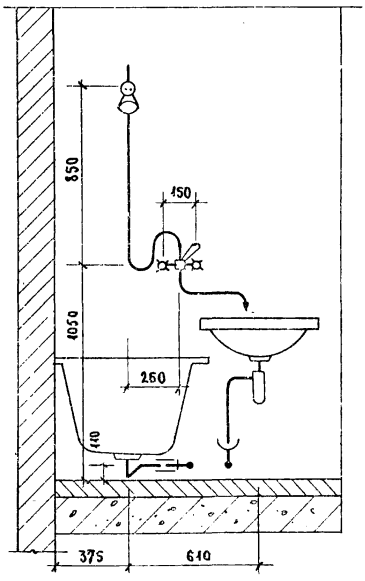

Соединение корпуса ванны / трубопроводом холодного водоснабжения металлическим проводником

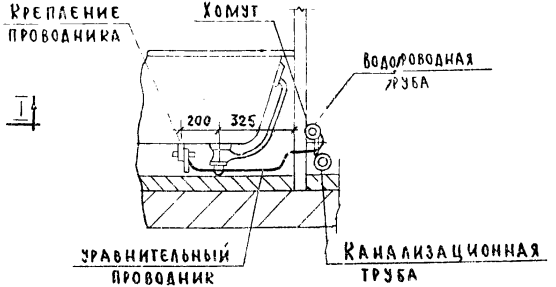

1971	Монтажный чертеж разобщенного санитарно-кухонного узла тип-15. План. Разрезы I-I; VI-VI.	Серия 85	Часть 9 / Раздел 9.3-1	Лист 21

Инв. № | Взамен | Гл. арх. пр. | Гл. инж. пр. | Гл. инж. пр. | Ст. инж. | Цен. | Гл. инж. пр. | Ст. инж. | Золотова | Овсянникова | Масеева | Укерман | Жилища г. Москва

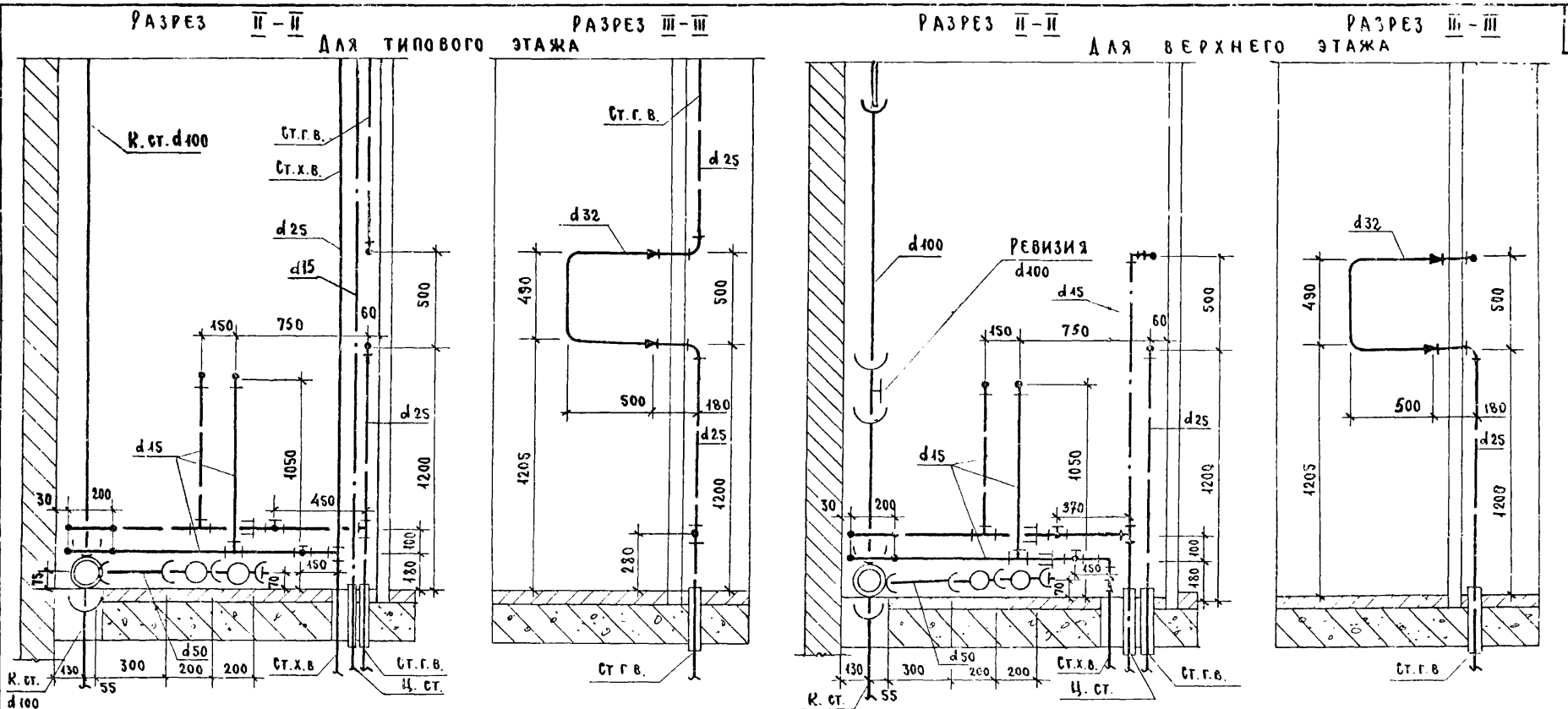

Спецификация по канализации

NN п/п	Наименование		Диаметр	Ед. изм.	Количество Тип. эт.	Количество Верхн. эт.	ГОСТ
1 *	Трубы чугунные канализационные		100	п.м.	3.45 / 2.53	3.25 / 2.05	6942.3-69
2 *	" " "		50	"	2.36 / 1.29	2.36 / 1.29	"
3	Крестовина двухплоскостная КД 90°		100×100×50	шт	1	1	6942.27-69
4	Тройник прямой ТП		100 Д × 100	"	1	1	6942.17-69
5	" " ТП		50 × 50	"	2	2	"
6	Колено К 90°		50	"	2	2	6942.8-69
7	Переходный патрубок		100 × 50	"	1	1	6942.6-69
8	Трубы стальные водогазопроводные черн.		40	п.м.	0.5	0.5	3262-62
9	Муфта прямая короткая		40	шт.	1	1	8954-59
10	Ревизия		100	"	—	1	6942.30-69
11	Прочистка	Муфта из ковкого чугуна	40	"	1	1	8954-59
		Пробка " "	40	"	1	1	8963-59

Спецификация по водопроводу

NN п/п	Наименование	Диаметр	Ед. изм.	Количество Тип. эт. Хол	Тип. эт. Гор	Верхн. эт. Хол	Верхн. эт. Гор	ГОСТ
1	Трубы стальные водогазопр оцинков.	25	п.м.	2.80	2.66	0.18	1.38	3262-62
2	" " " "	15	"	5.0	7.86	5.0	8.02	"
3	Трубы стальные черные (для гильз)	40	"	—	0.35	—	0.35	"
4	Вентили бронзовые запорн. муфтовые	15	шт.	2	1	2	1	156-3К 156-3Э

Примечание

* В числителе - общий погонаж труб, в знаменателе - погонаж труб за вычетом длины фасонных частей.

ЦНИИЭП жилища г. Москва

Гл. инж. пр. Ст. инж. Золотова Овсянникова

Взамен

1971	Монтажный чертеж разобщенного санитарно-кухонного узла тип-15. Разрезы II-II; III-III	Серия 85	Часть 9 / Раздел 9.3-1	Лист 22

Для санузлов, расположенных у торцовой стены здания

Разрез II-II | Разрез III-III | Разрез II-II | Разрез III-III

для верхнего этажа

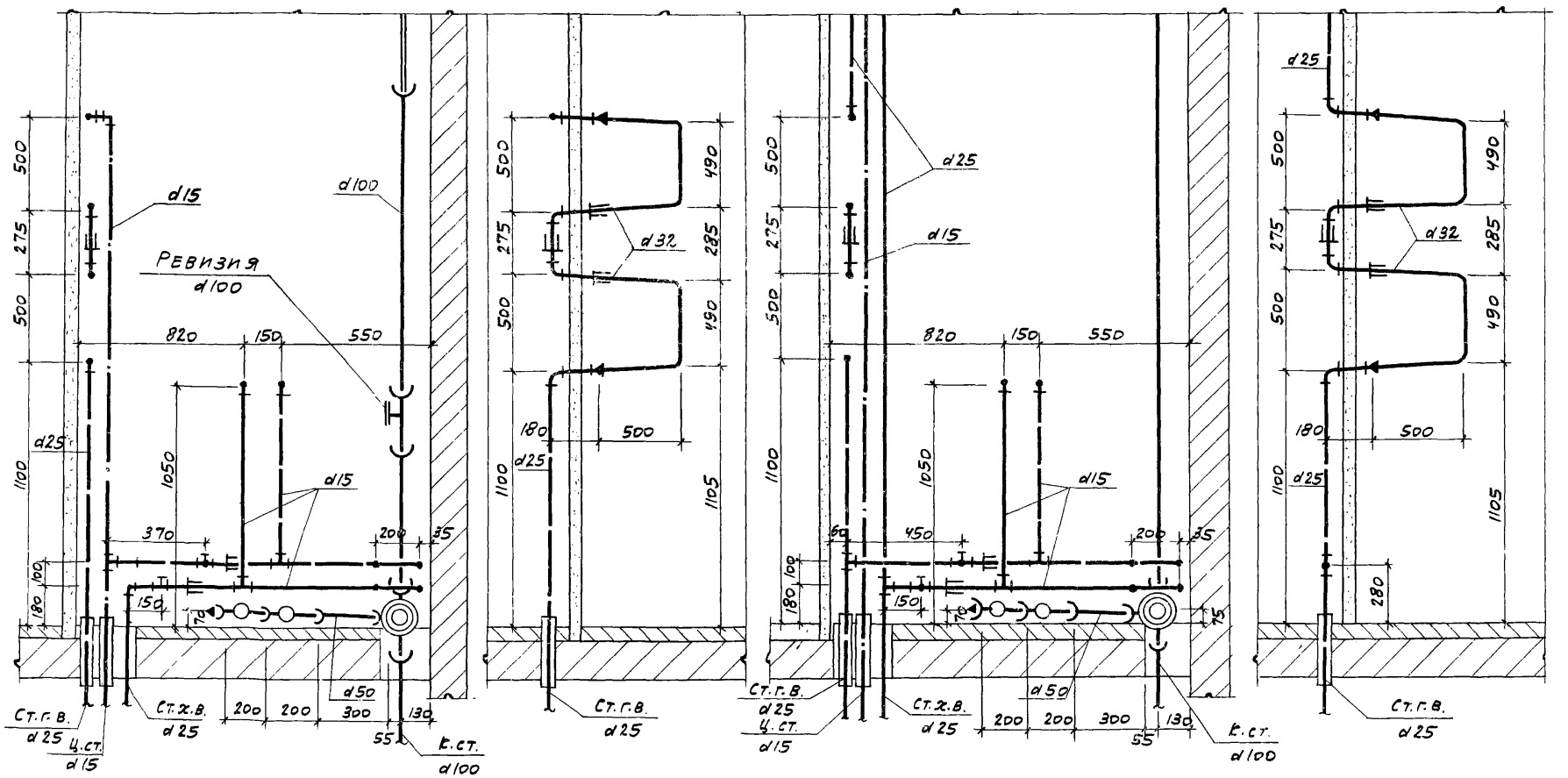

1971	Монтажный чертеж разобщенного санитарно-кухонного узла Т-15. Разрезы II-II; III-III	Серия 85	Часть 9 / Раздел 9.3-1	Лист 23

Пров. Тел. 28/IV-76г Коп. Шкиф. 11347-16 24

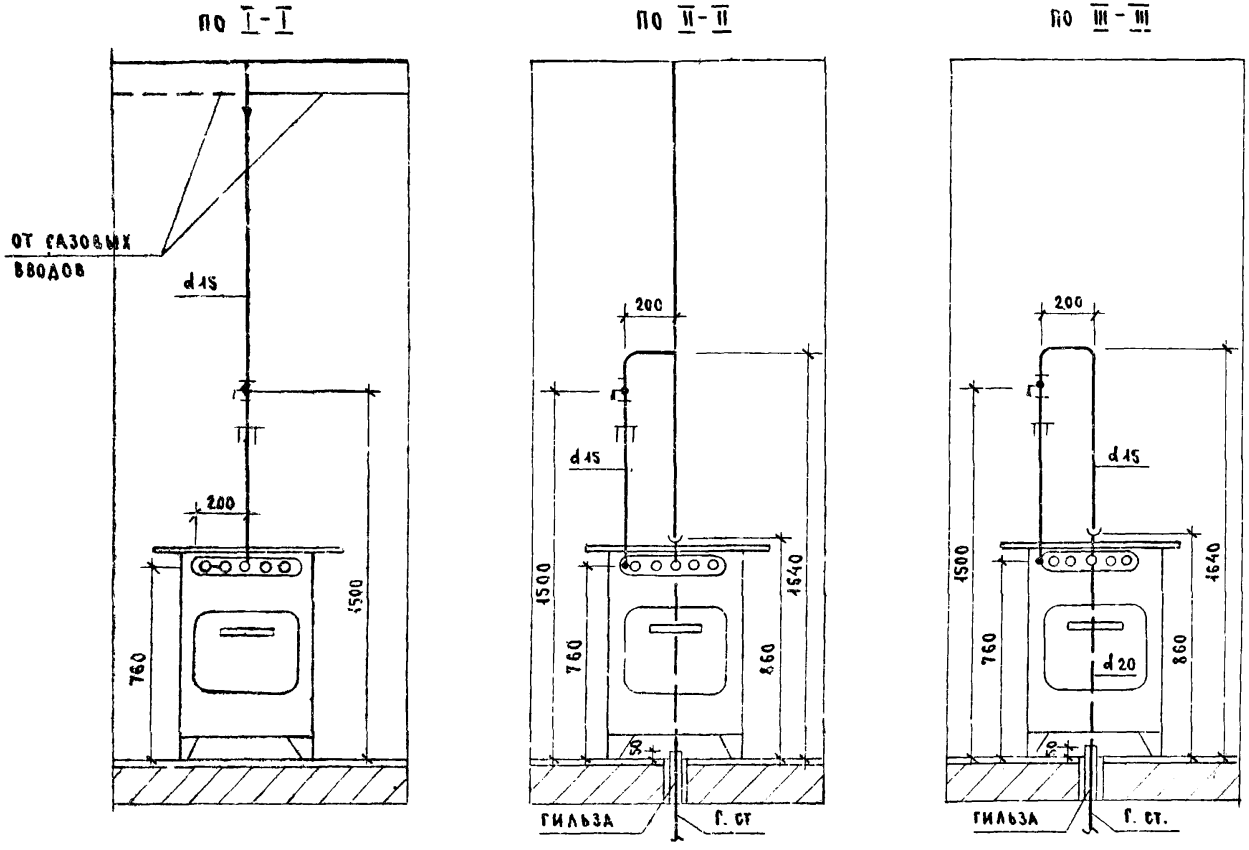

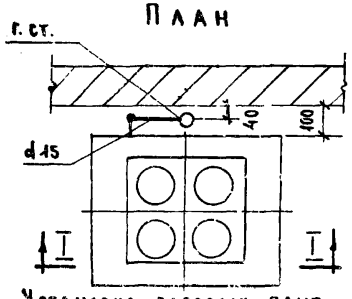

Установка газовых плит на 1-ом этаже

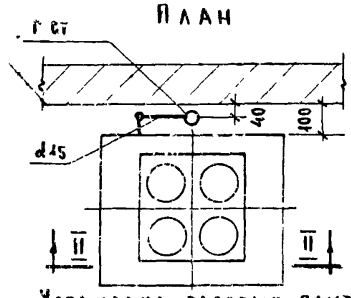

Установка газовых плит на типовом этаже

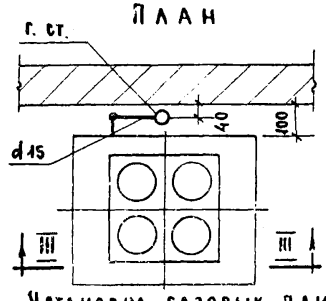

Установка газовых плит на верхнем этаже

ПРИМЕЧАНИЕ

Установка 2-х конфорочных газовых плит аналогична установке 4-х конфорочных плит.

ЦНИИЭП жилища г. Москва	1971	Установка газовых плит	Серия 85	Часть 9 Раздел 9.3-1	Лист 24

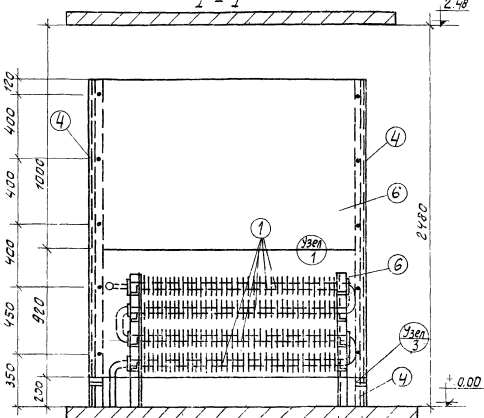

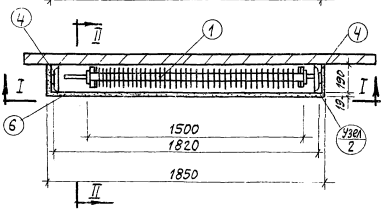

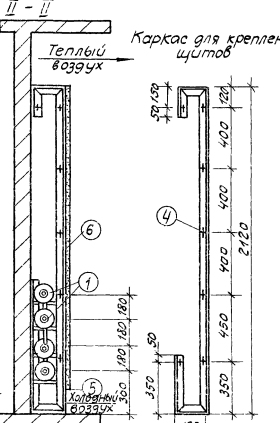

Узел (2) крепления щита к металлическому каркасу

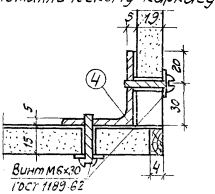

Кронштейны под ребристые трубы

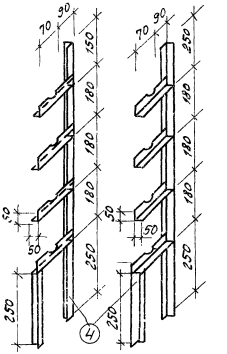

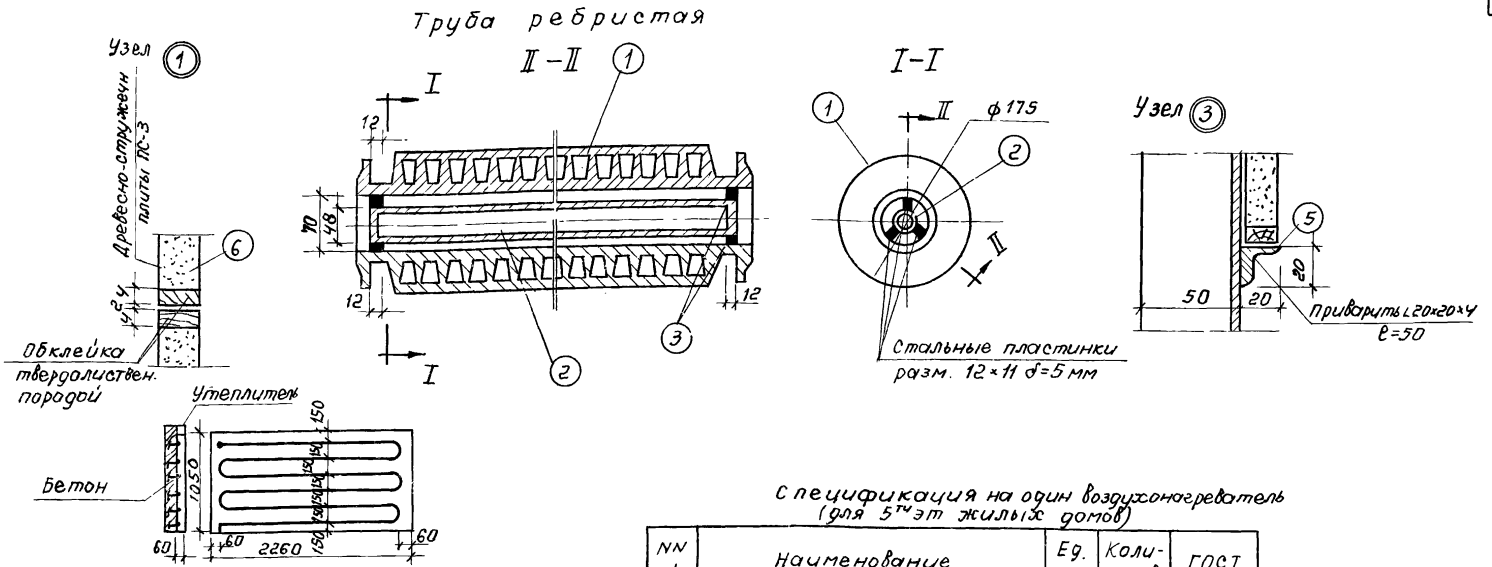

Спецификация на один воздухонагреватель
(для 5-тиэт жилых домов)

NN п/п	Наименование	Ед. изм.	Количество	ГОСТ
1	Труба ребристая ℓ=1500 мм	шт.	4	1816-64
2	Труба водогазопроводная d=40 ℓ=1475	"	4	3262-62
3	Сталь прокатная полосовая 12×5 ℓ=11	"	24	103-51
4	Сталь прокатная угловая 50×50×5	м	9.72	8510-57
5	Сталь прокатная угловая 20×20×4	"	0.04	"
6	Щит из древесно-стружечных плит ПС-3	м²	3.82	9381-61
7	Винт М6×30	шт.	20	1489-62
8	Труба водогазопроводная d15	п.м.	18	3262-62
9	Воздухосборник d=76×3,5; h=150 мм	шт.	1	—
10	Кран типа „Маевского"	"	1	—

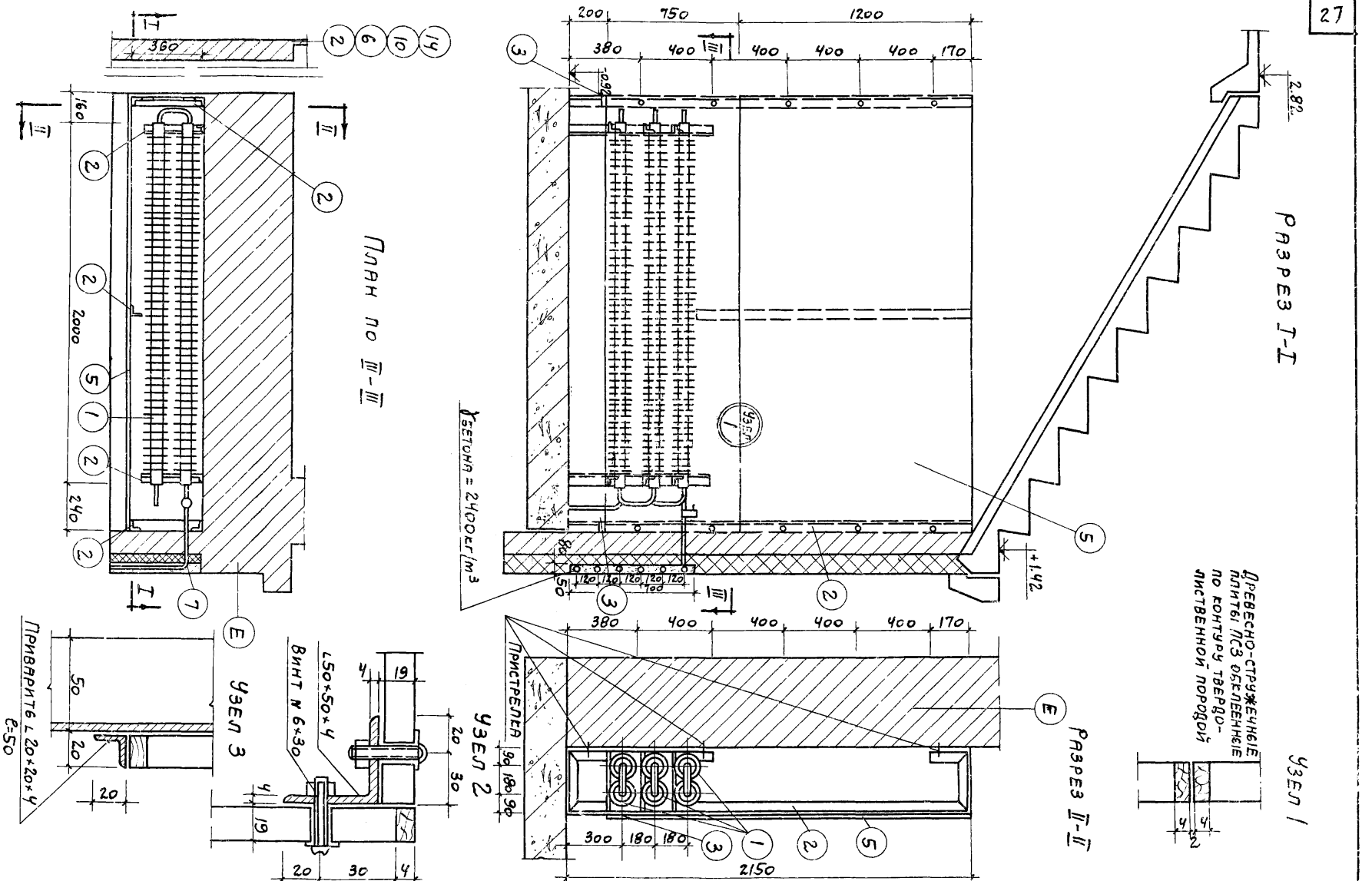

1971	Воздухонагреватель. План разрезы.	Серия 85	Часть 9 / Раздел 3-1	Лист 27

Пров Сар. 3.10.72 Кон. Шкиф.

Схема соединения ребристых труб и регистра

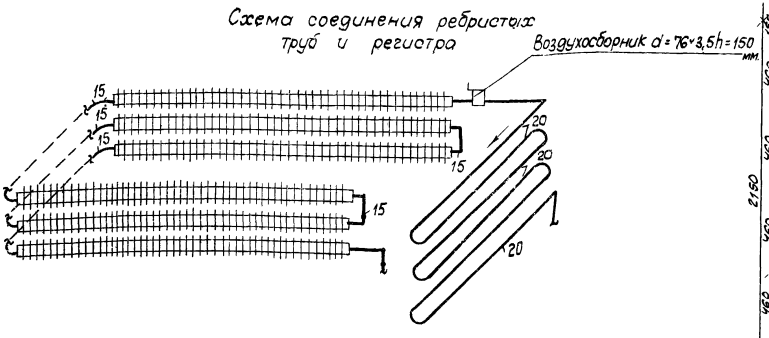

Каркас для крепления щитов 2 шт.

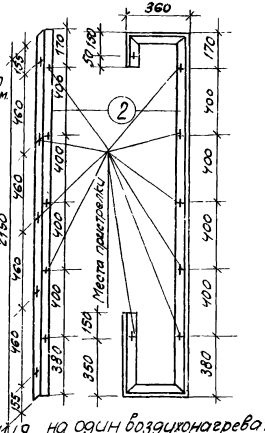

Кронштейны под ребристые трубы

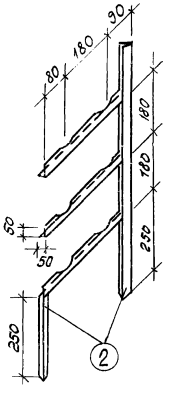

(Для 9ти эт жилых домов)

Спецификация на один воздухонагреватель

№ п/п	Наименование	Ед. изм.	Кол-во	Примеч
1	Труба ребристая l=2000 мм.	п.м.	6	ГОСТ 1816-64
2	Сталь прокатная угловая 50×50×5	"	14.0	ГОСТ 8509-57
3	" " 20×20×4	"	0.8	"
4	Сталь прокатная полосовая 12×118×5	шт.	48	ГОСТ 103-57
5	Щит из древесно-стружечных плит ПС-3	м²	7.5	ГОСТ 9381-61
6	Труба водогазопроводная d=40 l=1975	п.м.	6	ГОСТ 3262-62.
7	" " d=15	"	5.0	"
8	Регистр из гладких труб d=20 l=14500	шт.	1	"
		"		
9	Воздухосборник d=76×3,5; h=150 мм	шт.	1	—
10	Кран типа Маевского	"	1	

Труба ребристая м 1:5

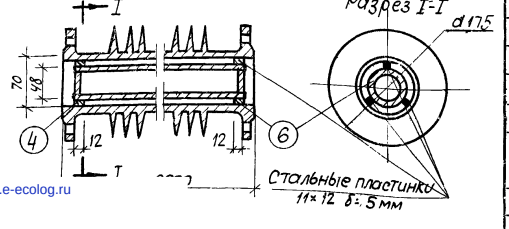

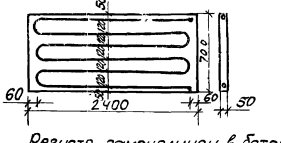

Регистр замоноличен в бетон γ=2400 кг/м²

Примечание

Кронштейны для установки ребристых труб и каркас для установки щитов крепятся к сети пристрелкой.

gost.e-ecolog.ru

1971	Схема соединения ребристых труб и регистра. Детали. Спецификация.	Серия 85	Часть 9	Лист
			Раздел 3:1	28

Контр. Алтынов