ГОСКОМИТЕТ ПО ГРАЖДАНСКОМУ СТРОИТЕЛЬСТВУ И АРХИТЕКТУРЕ ПРИ ГОССТРОЕ СССР
ЦНИИЭП жилища

9.2-3

СЕРИЯ 85

КИРПИЧНЫЕ ЖИЛЫЕ ДОМА С ПОПЕРЕЧНЫМИ НЕСУЩИМИ СТЕНАМИ

ЧАСТЬ 9

УЗЛЫ И ДЕТАЛИ

РАЗДЕЛ 9.2-3

МОНТАЖНЫЕ УЗЛЫ И ДЕТАЛИ ВЫШЕ ОТМЕТКИ ±0.00

11347-15
-80

gost.e-ecolog.ru

СЕРИЯ 85

КИРПИЧНЫЕ ЖИЛЫЕ ДОМА С ПОПЕРЕЧНЫМИ НЕСУЩИМИ СТЕНАМИ

ЧАСТЬ 9
УЗЛЫ И ДЕТАЛИ
РАЗДЕЛ 9.2-3
МОНТАЖНЫЕ УЗЛЫ И ДЕТАЛИ ВЫШЕ ОТМЕТКИ ±0.00

СОДЕРЖАНИЕ

НАИМЕНОВАНИЕ ЧЕРТЕЖА	NN ЛИСТОВ	NN СТР	НАИМЕНОВАНИЕ ЧЕРТЕЖА	NN ЛИСТОВ	NN СТР.
ЗАГЛАВНЫЙ ЛИСТ	1и	1	ЛОДЖИИ. ДЕТАЛИ УСТАНОВКИ ОГРАЖДЕНИЙ	13	13
СХЕМЫ УСТАНОВКИ ОКОН И БАЛКОННЫХ ДВЕРЕЙ /СПАРЕННЫЕ ПЕРЕПЛЕТЫ/	2	2	БАЛКОНЫ. КИРПИЧНОЕ ОГРАЖДЕНИЕ	14	14
ДЕТАЛИ УСТАНОВКИ ДЕРЕВЯННЫХ ИЗДЕЛИЙ /СПАРЕННЫЕ ПЕРЕПЛЕТЫ/	3	3	БАЛКОНЫ. МЕТАЛЛИЧЕСКОЕ ОГРАЖДЕНИЕ	15	15
СХЕМЫ УСТАНОВКИ ОКОН И БАЛКОННЫХ ДВЕРЕЙ /РАЗДЕЛЬНЫЕ ПЕРЕПЛЕТЫ/	4	4	БАЛКОНЫ. ДЕТАЛИ УСТАНОВКИ ОГРАЖДЕНИЙ	16	16
ДЕТАЛИ УСТАНОВКИ ДЕРЕВЯННЫХ ИЗДЕЛИЙ /РАЗДЕЛЬНЫЕ ПЕРЕПЛЕТЫ/	5	5	ЛОДЖИИ И БАЛКОНЫ. ВАРИАНТЫ СЕЧЕНИЙ	17	17
ДЕТАЛИ КЛАДКИ	6	6	ЛОДЖИИ. ВАРИАНТЫ СЕЧЕНИЙ	18	18
ДЕТАЛИ ПЕРЕКРЫТИЙ И УСТАНОВКИ ПЕРЕГОРОДОК	7	7			
ДЕТАЛИ ПОЛОВ	8	8			
ДЕТАЛИ КРЫШИ	9и	9			
ДЕТАЛИ КРЫШИ. УСТАНОВКА РАДИОСТОЕК И ТЕЛЕАНТЕНН	10	10			
ЛОДЖИИ. КИРПИЧНОЕ ОГРАЖДЕНИЕ	11	11			
ЛОДЖИИ. МЕТАЛЛИЧЕСКОЕ ОГРАЖДЕНИЕ	12	12			

Взамен листа 1.

Гл. инж. пр-та Цукерман

20 июля 1977 г.

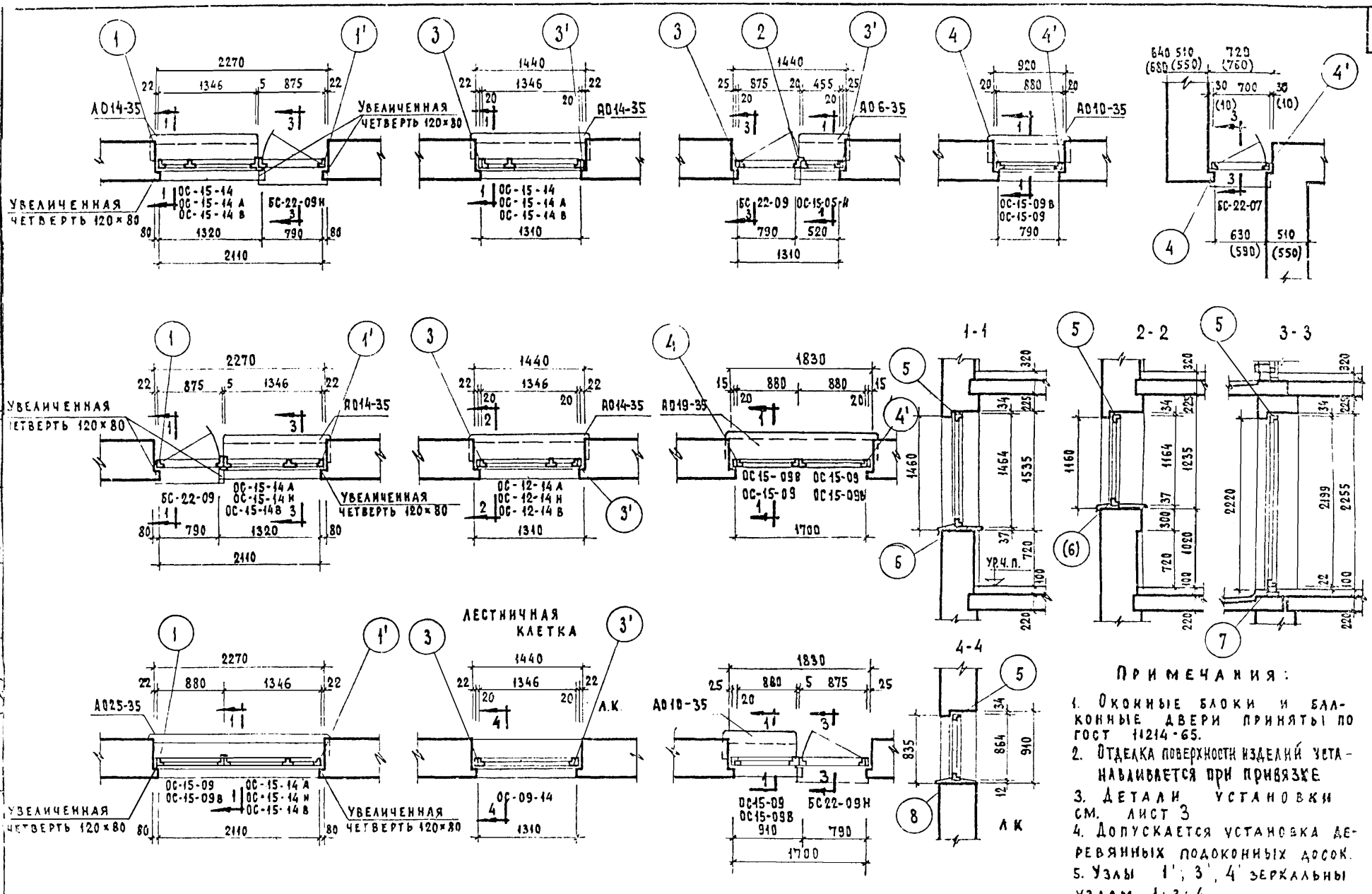

Примечания:

1. Оконные блоки и балконные двери приняты по ГОСТ 11214-65.
2. Отделка поверхности изделий устанавливается при привязке.
3. Детали установки см. лист 3.
4. Допускается установка деревянных подоконных досок.
5. Узлы 1'; 3'; 4' зеркальны узлам 1; 3; 4.

Схемы установки окон и балконных дверей /спаренные переплеты/

1970

Серия 85

Часть 9 | Раздел 9.2-3

Лист 2

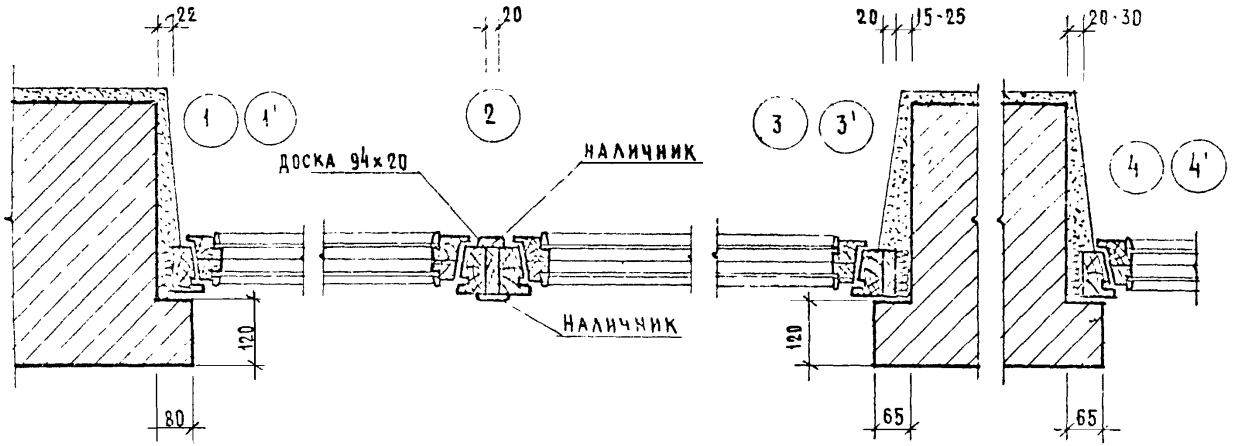

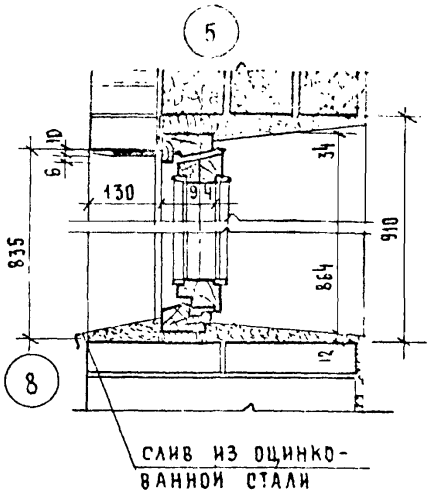

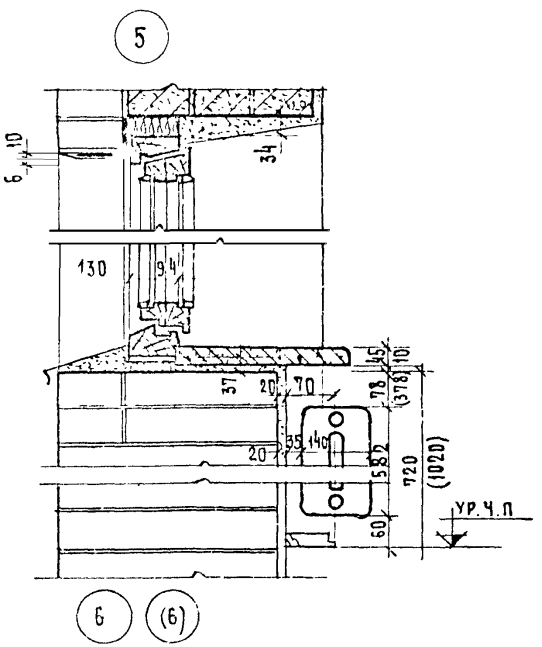

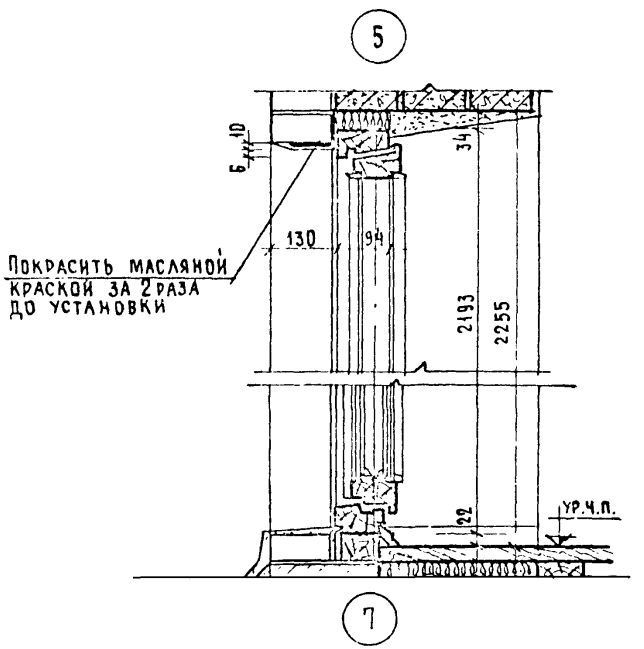

Примечания:

1. Оконные и дверные коробки до установки в проем оклеить толем.
2. Зазоры между кладкой и коробкой тщательно проконопатить войлоком или паклей смоченными в гипсовом растворе.
3. При зазоре между кладкой и коробкой более 40мм прибить антисептированные доски толщиной 20мм к обеим сторонам коробки.
4. Деревянные пробки закладывать по 2 штуки по высоте с каждой стороны проема.
5. Слив из оцинкованной кровельной стали заводить в паз коробки на суриковой замазке.
6. Размеры приведены для несимметричных спаренных столярных изделий.
7. Узлы приведены для варианта с лицевой металлической перемычкой.

СОГЛАСОВАНО | ДАТА | ИНВ. N | ВЗАМЕН

Рук. отд. N10 Кудрявцев | Гл. инж. отд. Кириллов | Гл. инж. пр. Пальчевер | Гл. арх. пр. Васильева | Рук. пр. мастер. Терехова

Гл. инж. пр. Куприянова | Гл. конструктор проверил Цукерман | Гл. арх. пр. Васильева | Рук. пр. мастер. Глазунова

Госгражданстрой г. Москва

ЖИЛИЩА

1971

ДЕТАЛИ УСТАНОВКИ ДЕРЕВЯННЫХ ИЗДЕЛИЙ /СПАРЕННЫЕ ПЕРЕПЛЕТЫ/

СЕРИЯ 85 | ЧАСТЬ 9 | РАЗДЕЛ 9.2-3 | ЛИСТ 3

11347-15 4

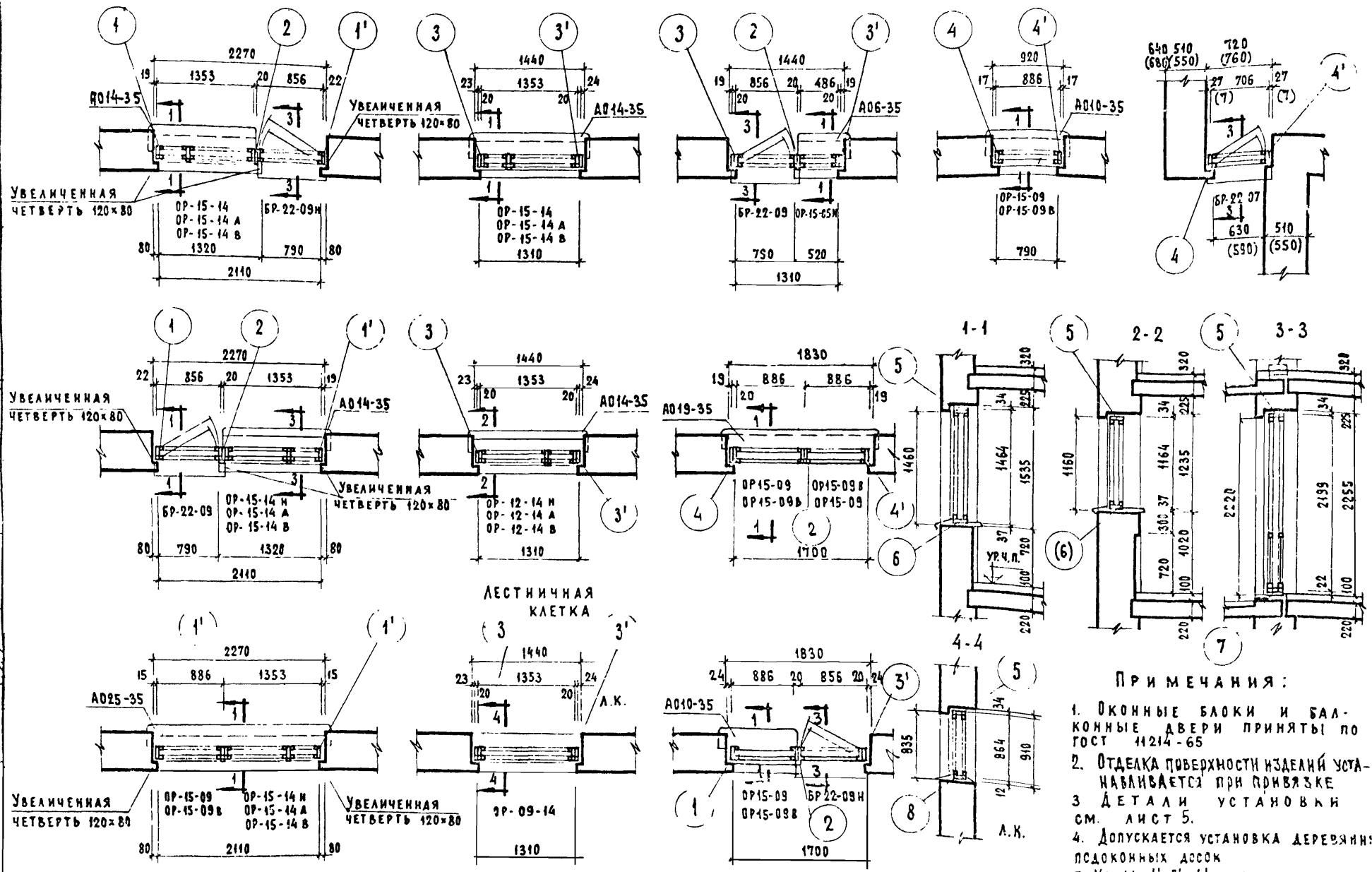

Примечания:

1. Оконные блоки и балконные двери приняты по ГОСТ 11214-65
2. Отделка поверхности изделий устанавливается при привязке
3. Детали установки см. лист 5.
4. Допускается установка деревянных подоконных досок
5. Узлы 1'; 3'; 4' зеркальны узлам 1; 3; 4.

Схемы установки окон и балконных дверей /раздельные переплеты/

1970

Серия 85

Часть 9 | Раздел 92-3 | Лист 4

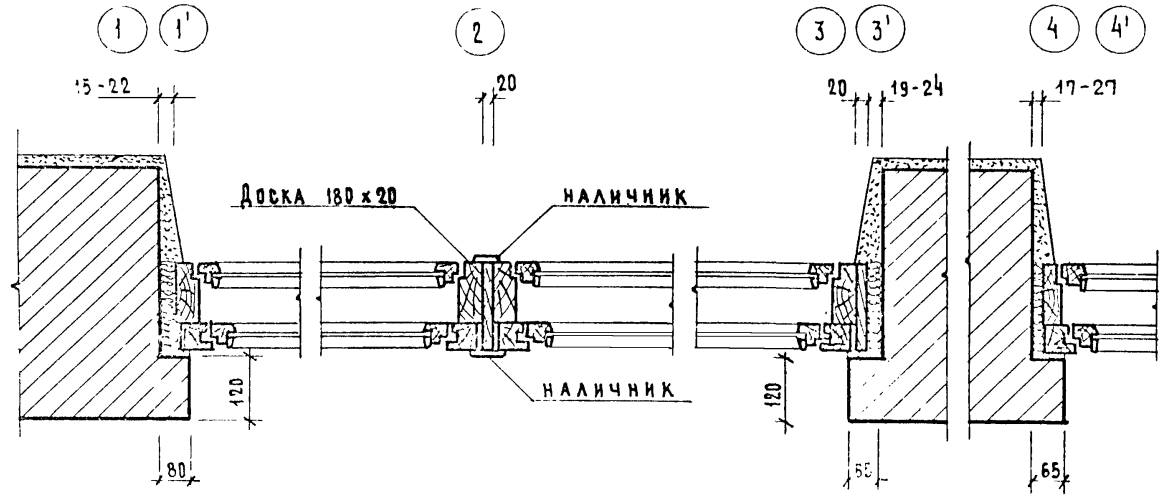

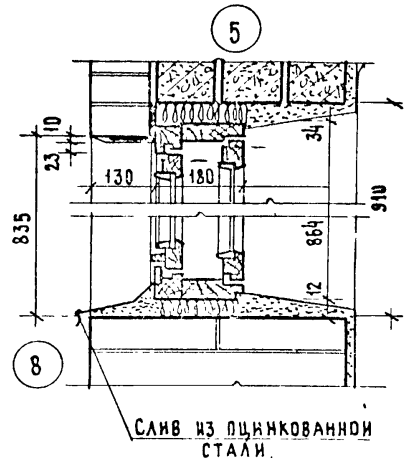

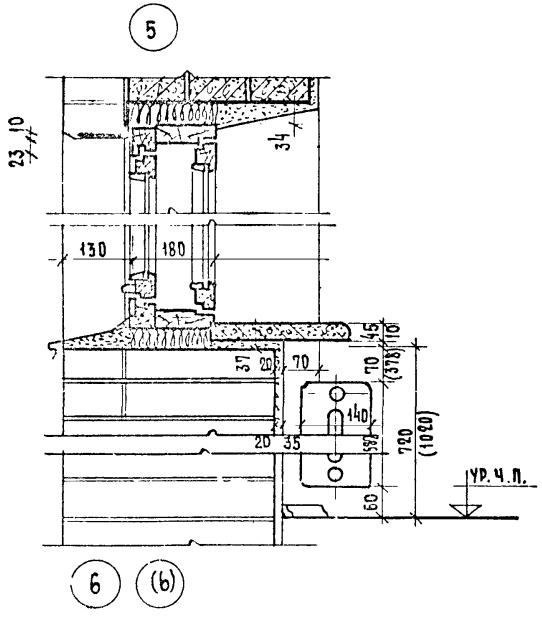

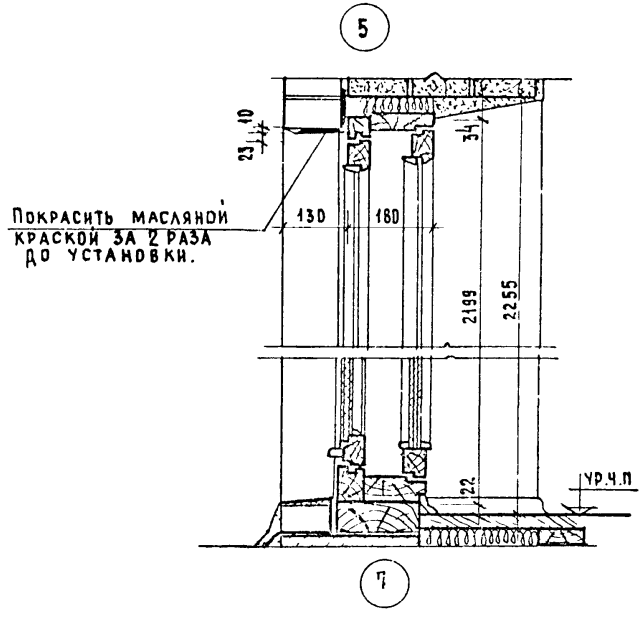

Примечания.

1. Оконные и дверные коробки до установки в проем оклеить толем.
2. Зазоры между кладкой и коробкой тщательно проконопатить войлоком или паклей, смоченными в гипсовом растворе.
3. При зазоре между кладкой и коробкой более 40 мм. прибить антисептированные доски толщиной 20 мм. к обеим сторонам коробки.
4. Деревянные пробки закладывать по 2 штуки по высоте с каждой стороны проема.
5. Слив из оцинкованной кровельной стали заводить в паз коробки на суриковой замазке.
6. Размеры приведены для несимметричных раздельных столярных изделий.
7. Узлы разработаны для варианта с лицевой металлической перемычкой.

1971	Детали установки деревянных изделий /раздельные переплеты/.	Серия 85	Часть 9 / Раздел 9.2-3	Лист 5

Инв. № | Взамен | Инж. отд. | Гл. арх. пр. | Гл. инж. пр. | Рук. гр. инж. | Инженер | Проверил | Н. Самойлов | А. Масеева | Е. Цукерман | Н. Тедехова | А. Курганова | Е. Цукерман | Г. Москва | Инчанща

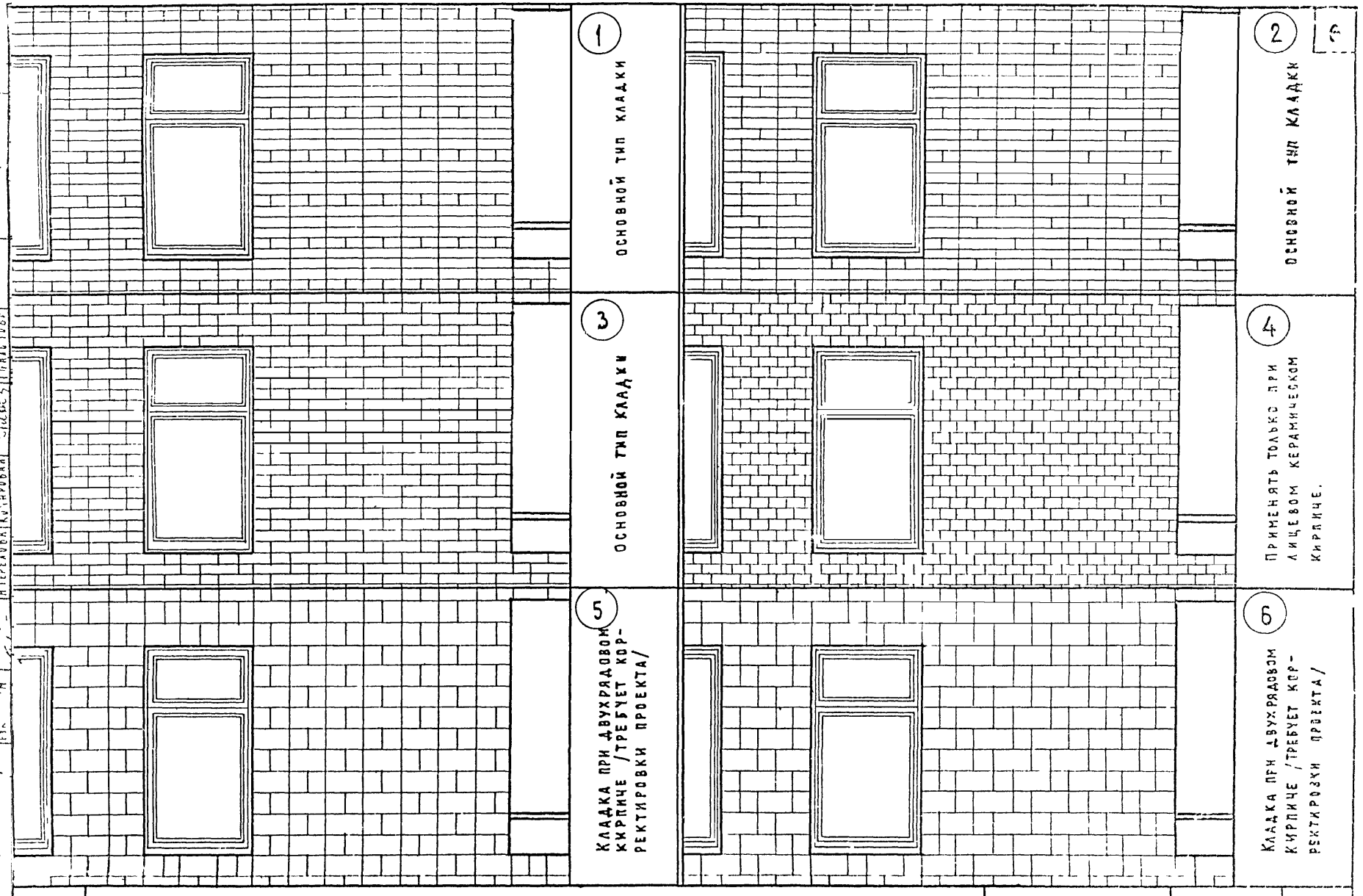

1971	ДЕТАЛИ КЛАДКИ	СЕРИЯ 85	ЧАСТЬ 9	РАЗДЕЛ 9.2-3	ЛИСТ 6

11347 15 7

Деталь опирания перекрытия на торцовые стены

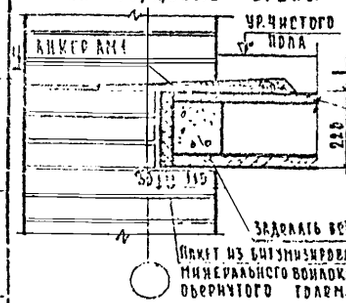

Деталь опирания перекрытия на внутреннее поперечные стены

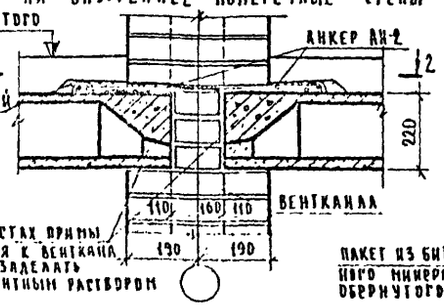

Деталь заводки перекрытия на продольные наружные стены

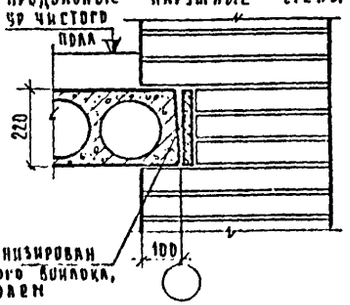

Кирпичная заделка у стены

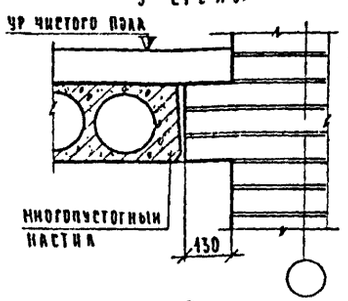

Монолитная заделка у стены

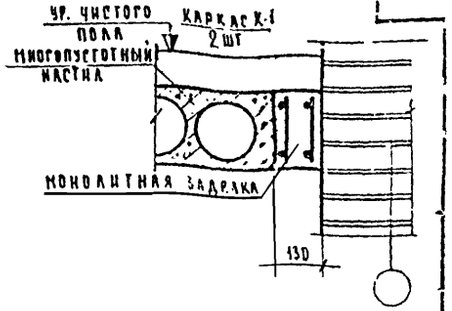

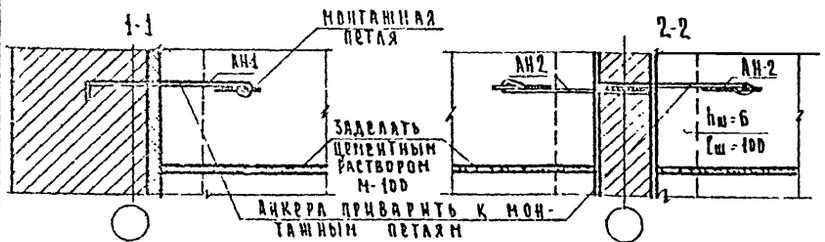

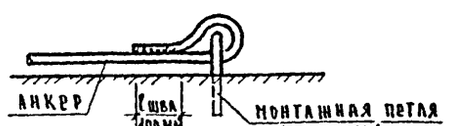

Примечания

1. Усиленные концы многопустотных настилов должны опираться на внутренние стены, где нагрузка на концы настилов выше.
2. Укладку настилов на стены производить по свежеуложенному цементному раствору.
3. Металлические анкера защитить от коррозии слоем цементного раствора М-100 толщиной не менее 20мм.
4. Швы между настилами перекрытия расчистить и заделать цементным раствором М-100.
5. Деталь монолитной заделки дана для использования при привязке

Детали установки перегородок и примыкания к перегородкам полов

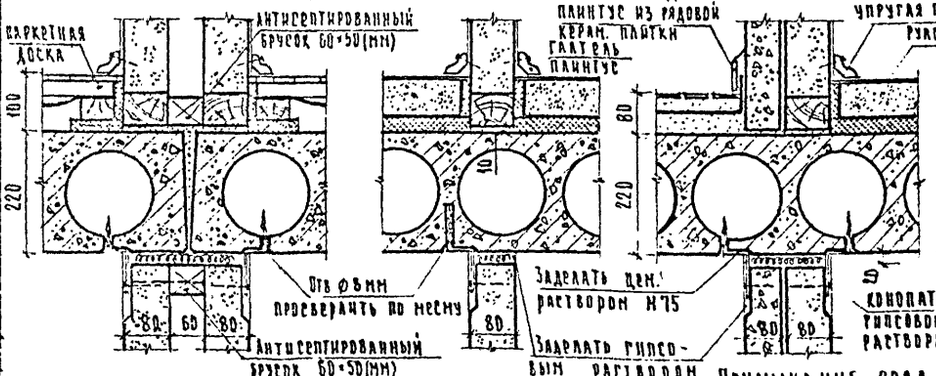

Стык полов из рулонных материалов с полами из паркетных досок



Стык полов из керам плитки с полами из паркетных досок

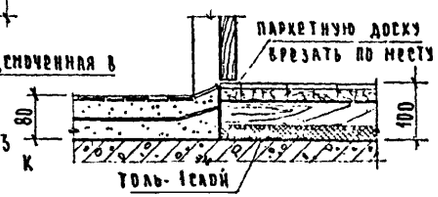

Примыкание пола из керамической плитки к кирпичной стене

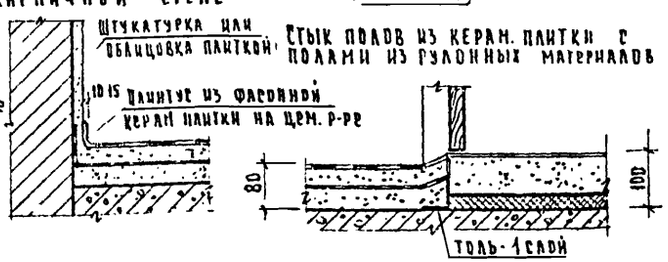

Крепление перегородок к кирпичной стене

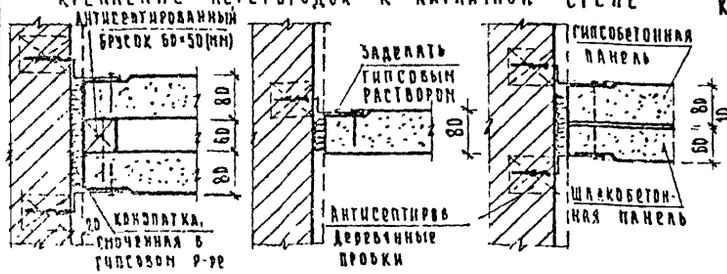

Детали крепления перегородок



Примыкания полов к кирпичной стене



Детали приняты по сериям:
2.130 - 1 выпуск 8 „Перегородки"
2.140 - 1 выпуск 3 „Примыкания полов"

1971	Детали перекрытий и установки перегородок	серия 85	Часть 9	Лист 7
			Раздел 9.2-3	

11347-15 8

В МЕЖДУЭТАЖНЫХ ПЕРЕКРЫТИЯХ

В КОМНАТАХ И КОРИДОРАХ

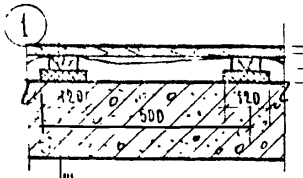

Шпунтованные доски толщиной 29мм
Пергамин 1слой
Лаги из досок толщиной 40, шириной 80мм
Ленточные звукоизоляционные прокладки
Панель перекрытия - 220мм

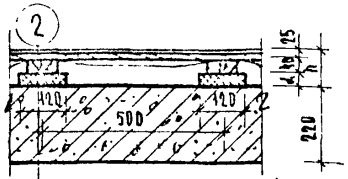

Паркетные доски толщиной 25мм
Пергамин 1слой
Лаги из доски толщиной 40, шириной 80
Ленточные звукоизоляционные прокладки
Панель перекрытия - 220мм

В КОМНАТАХ, КОРИДОРАХ И КУХНЯХ

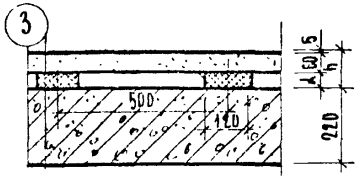

Рулонные мат на мастике - 5мм
Типсоцем. бетон панель основания 60мм -
Ленточная звукоизоляц прокладка
Панель перекрытия - 220мм

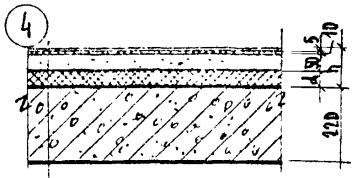

Рулонные материалы на мастике - 5мм
Гипсовая сухая штукатурка на
холодной битумной мастике - 10мм
Легкий бетон марки 75 γ<1200 кг/м³
Выравненной поверхностью 50мм
Водонепроницаемая бумага - 1слой
Сплошная звукоизоляционная прокладка
Панель перекрытия - 220мм

В САНУЗЛАХ

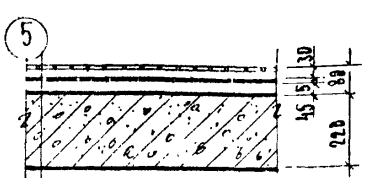

Керамическая плитка на цементно-песчаном
растворе марки 100 30мм
Оклеечная гидроизоляция - 5мм
Стяжка из цементно-песчаного раствора
марки 50-45мм
Панель перекрытия -220мм

В ПЕРЕКРЫТИИ НАД ПОДПОЛЬЕМ

В КОМНАТАХ И КОРИДОРАХ

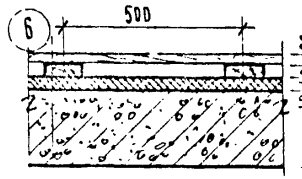

Шпунтованные доски толщиной-29мм
Лаги из досок толщ 40, ширин - 80мм
Сплошная теплоизоляционная прокладка 40мм
до обмазки.
Панель перекрытия - 220мм

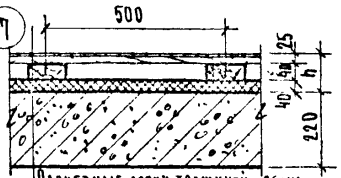

Паркетные доски толщиной 25мм
Лаги из досок толщиной 40, шириной 80мм
Сплошная теплоизоляционная прокладка 40мм
до обмазки.
Панель перекрытия - 220мм

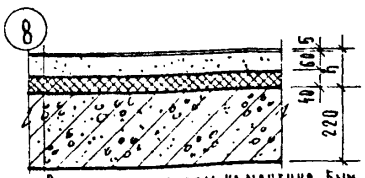

Рулонные материалы на мастике - 5мм
Гипсоцементнобетонные
панельные основания - 60мм
Сплошная теплоизоляционная
прокладка - 40мм
Панель перекрытия - 220мм

В КОМНАТАХ, КОРИДОРАХ И КУХНЯХ

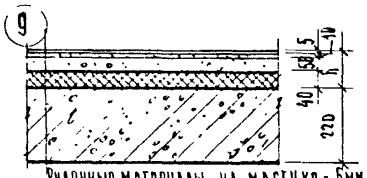

Рулонные материалы на мастике - 5мм
Гипсовая сухая штукатурка на
холодной битумной мастике - 10мм
Легкий бетон марки 75 γ<1200 кг/м³
выравненной поверхностью - 50мм
Водонепроницаемая бумага - 1слой
Сплошная теплоизоляционная прокладка
-40мм до обмазки
Панель перекрытия 220мм

В САНУЗЛАХ

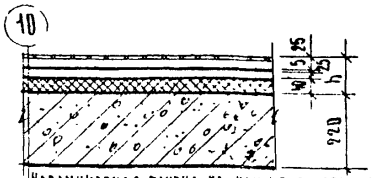

Керамическая плитка на цементно-песчаном
растворе марки 100 - 25мм
Оклеечная гидроизоляция - 5мм
Цементно песчаный раствор марки 100 - 20мм
Водонепроницаемая бумага - 1слой
Плиты минераловатные на синтетической
связке мягкие ПМ 50, γ=100кг/м³ - 40мм
Панель перекрытия - 220мм

В ПЕРЕКРЫТИЯХ /ЧЕРДАЧНЫХ/ НАД 5 И 9 ЭТАЖАМИ

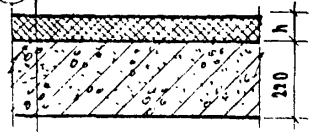

Плитный или волокнистый
утеплитель по таблице (с из-
вестково-песчаной коркой 10мм
только при применении мине-
ральной ваты)
Многопустотная панель 220мм

	Материал утеплит.	γ кг/м³	λ	Толщ. стен
над жилыми помещениями				
над лестничн. клетками				

Таблица утеплителей чердачных перекрытий (Заполняется при привязке согласно п 3.5 техни-ческих указаний к проекту)

Варианты материалов

№№ деталей	Материал прокладок	Толщина прокладки d до обмазки
1, 2, 3, 4	Маты минераловатные на фенольной связке, объемным весом 75 кг/м³	40
1÷10	Плиты минераловатные на синтетической связке мягкие „ПМ 50" объемным весом 50кг/м³	40
1, 2, 3, 4	Толь, полутолстые „ПП 100" объемным весом 100 кг/м³	40
1, 2, 5, 4	Плиты древесно волокнистые изоляцион-ные, антисептированные, объемным весом 200 кг/м³	37

№№ дет	Материал гидроизоляции
5,10	Изол и гидроизол на прослойке из битумной мастики 2 слоя
	Толь, толь-кожа на прослойке из дегтевой мастики - 3слоя
	Полиизобутиленовая на прослойке из мастики - 1слой (1мм)

Примечания

1 Толщина пола (h) не должна превышать 100мм после обмазки

2 Детали полов приняты по серии 2.140 1 выпуск 2 „Полы"

Согласовано

Гл. инж. отд.	Кулешов		
Гл. арх. проекта	Шаев		
Гл. инж. проекта	Кулешов		
Нач. отд.	Шаев		

Гл. конструктор	Шаев	Шаев	Шаев
Гл. инженер	Шаев	Шаев	Шаев
Руководитель группы	Шаев	Шаев	Шаев
Ст. инженер	Шаев	Шаев	Шаев

Госстрой СССР ЦИТП г. Москва

1971

ДЕТАЛИ ПОЛОВ

Серия 85

Часть 4
Раздел 9.2-3

8

Примыкание гидроизоляционного ковра к кирпичной стене с вентиляционным каналом

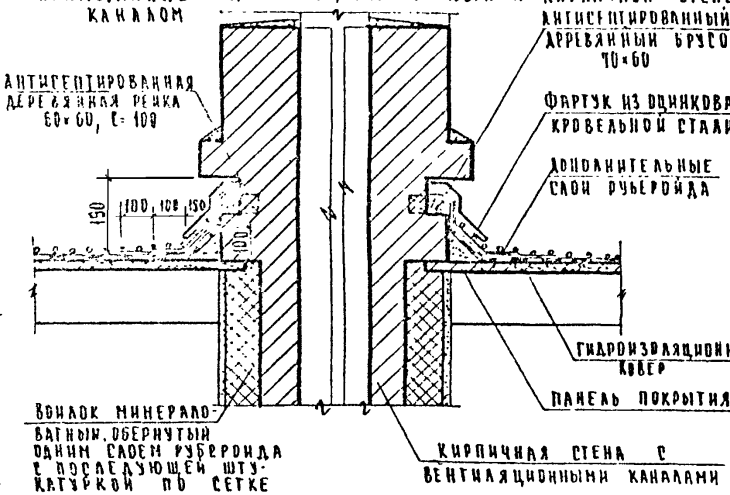

Ограждение крыши ОК-1 для 5-и 9-этажных домов

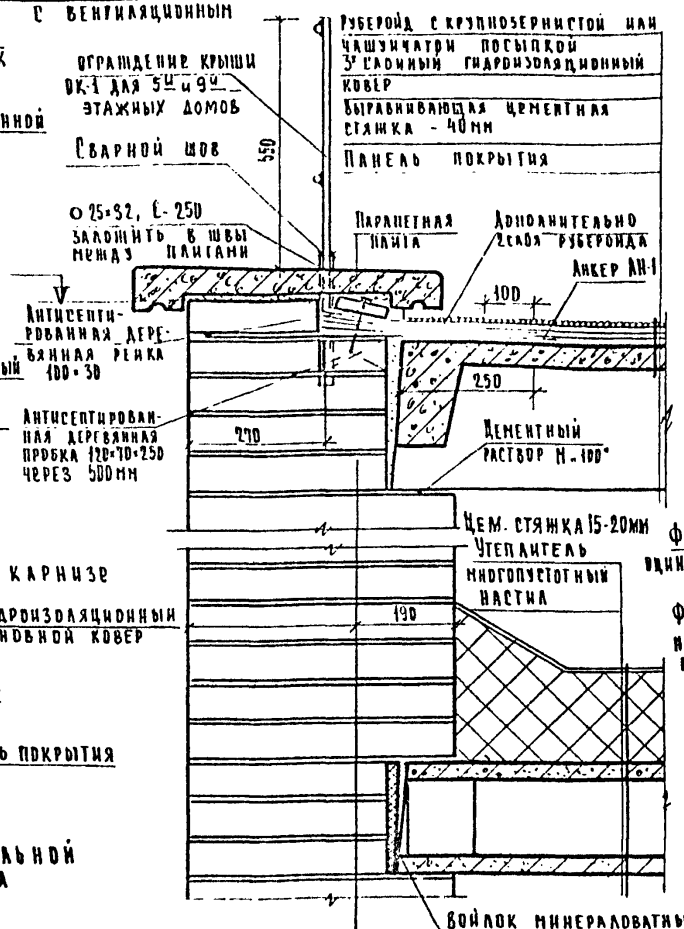

Деталь покрытия над лоджией

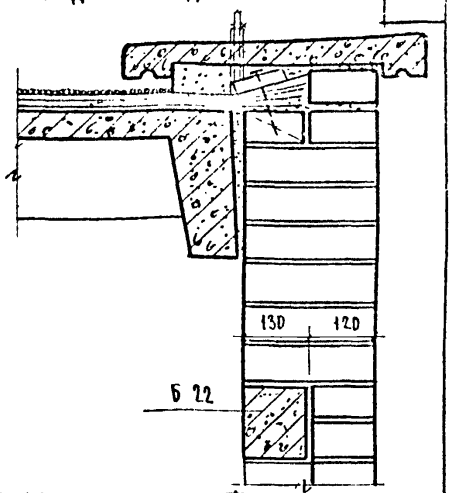

Закрепление гидроизоляционного ковра на карнизе

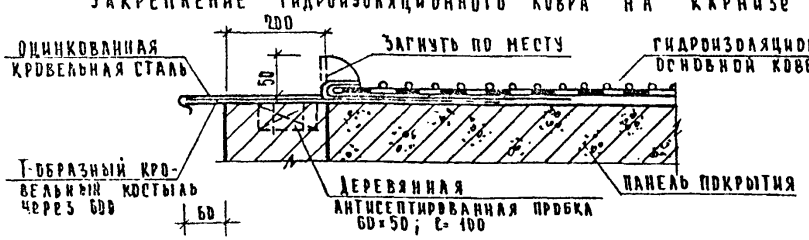

Примыкание гидроизоляционного ковра к вертикальной плоскости и устройство металлического фартука

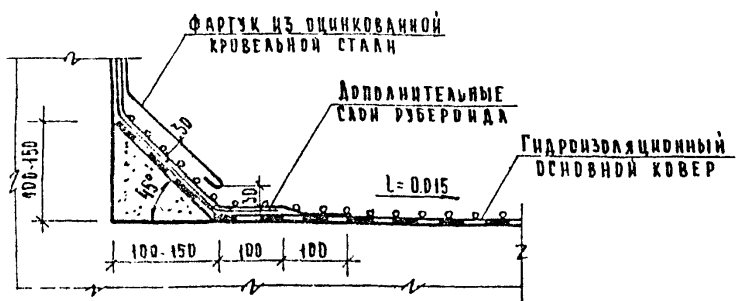

Фартук из оцинкованной стали

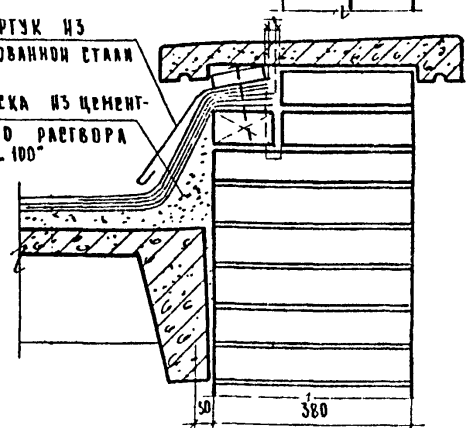

Примечания:

1. Наклейку гидроизоляционного ковра производить в соответствии с требованиями норм СНиП III 20-74.
2. Стыки панелей перекрытий над 5-этажом (в 5-этажном) и над 9 эт. (в 9-этажном) домах проклеить полосами рубероида шириной 300мм на битумной мастике
3. Стыки панелей покрытий проклеить полосой рубероида шириной 300мм - по длине панелей; шириной 450мм - по ширине панелей. Все полосы приклеивать только с одной стороны.
4. Край кровельного ковра прикрывается защитным фартуком из оцинкованной кровельной стали. Стыки листов кровельной стали выполнять лежачим фальцем.
5. Стойки ограждения крыши ОК-1 для 5-и и 9-этажных домов вставляются в трубки О 25×3.2, ℓ=250
6. Все металлические элементы после установки окрасить за два раза черным битумным лаком № 177
7. Цем. стяжку делать в 5-и и в 9-и эт. домах

Взамен листа 9.

Гл. инж. пр-та Цукерман 28 июля 1977 г

1971	Детали крыши	Серия 85	Часть 9	Лист 9и
			Раздел 9.2-3	

Типовой проект разработан Госгражданстроем при участии ЦНИИЭП жилища г. Москва

Согласовано

Гл. архитектор проекта А. Тимофеева
Гл. инж. проекта Е. Цукерман
Гл. инженер А. Самойлов
Гл. конструктор Т. Терехова
Гл. инж. Ю. Лебедев
Гл. инж. Ю. Цукерман
Гл. инж. Ю. Цукерман

Инв. № подл. | Подпись и дата | Взам. инв. №

11347-15 10

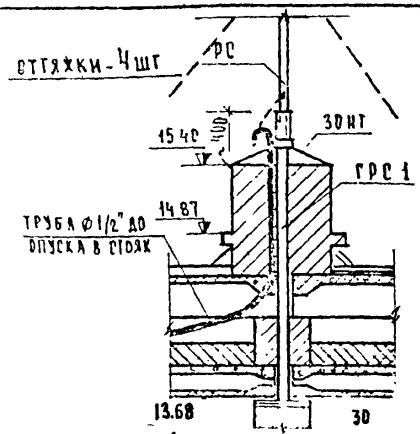

Деталь крепления радиостойки

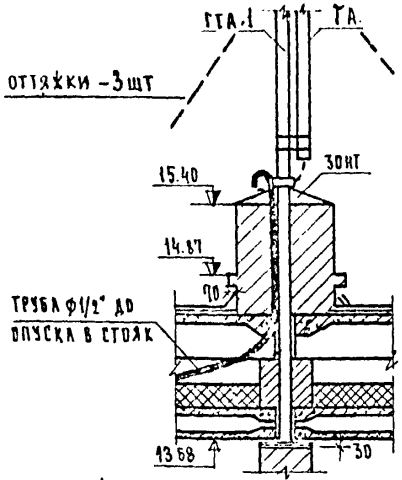

Деталь крепления трубостойки и мачты телеантенны

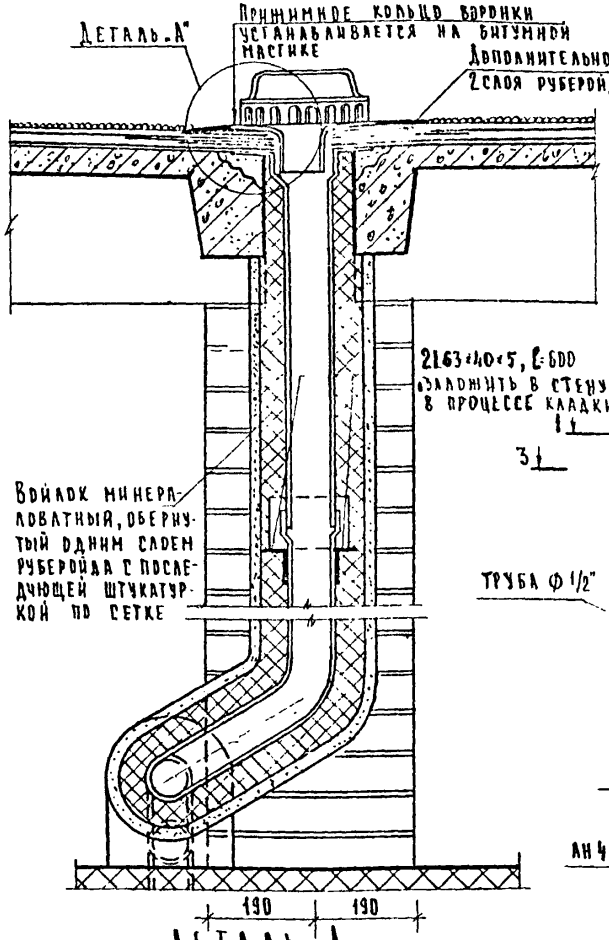

Деталь А

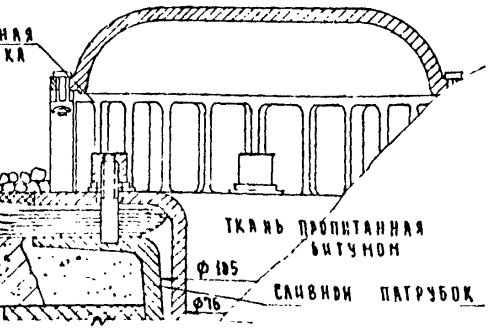

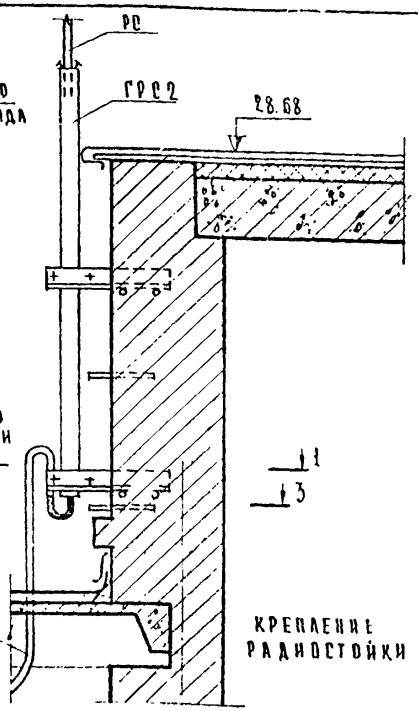

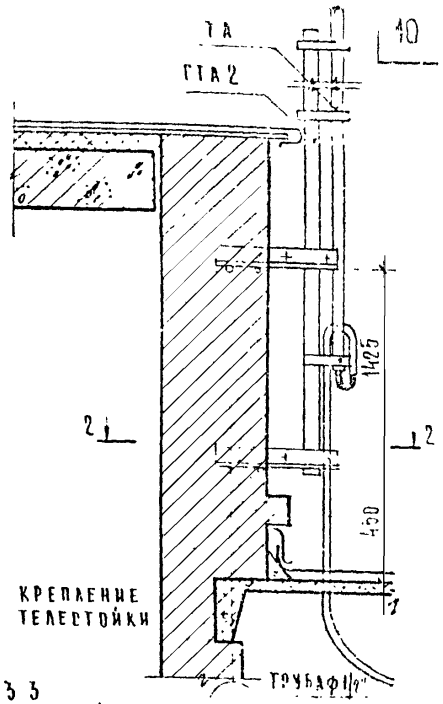

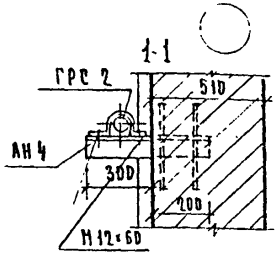

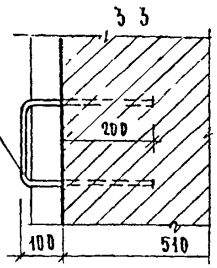

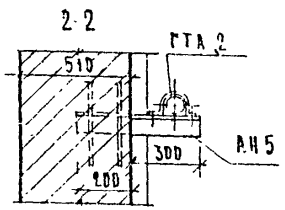

Примечания

1. Установка радио и телестоек осуществляется по согласованию с местным узлом связи в зависимости от класса и типа воздушной линии.
2. Монтаж трубостоек ГРС 1, ГТА 1 и прокладку труб ф 1/2", до выпуска в стояк производить до монтажа покрытия. Кладку вести после установки трубостоек ГРС 1, ГТА 1
3. Все металлические изделия окрасить масляной краской за 2 раза
4. Анкера для оттяжек радиостоек и телеантенн устанавливать после наклейки основного гидроизоляционного ковра с дополнительной оклейкой пропитанной горячим битумом тканью.

ЦНИИЭП жилища г. Москва
1971
Детали крыши. Установка радиостоек телеантенны.
серия 85
Часть 9
Разд. 023
Лист 10
11347-15 11

Л-1К, Л-2К, Л-3К

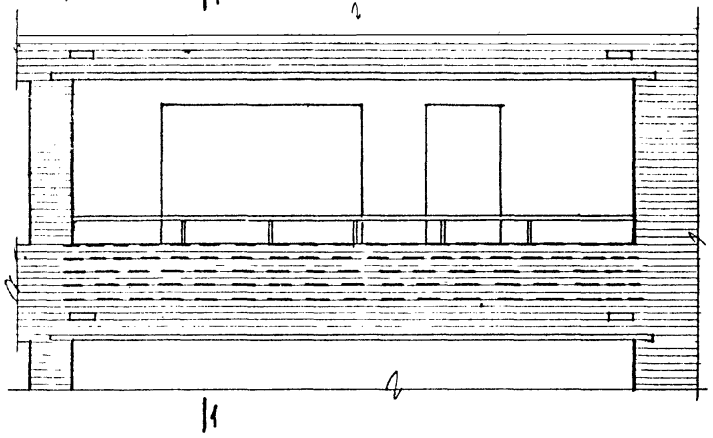

Л-4К, Л-5К, Л-6К,

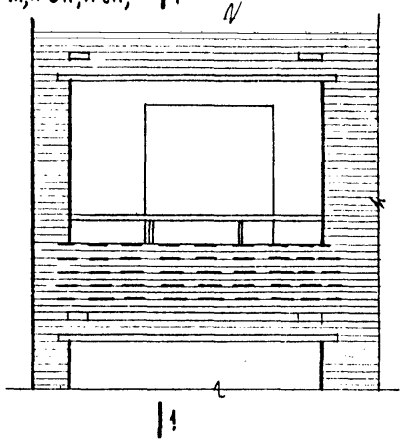

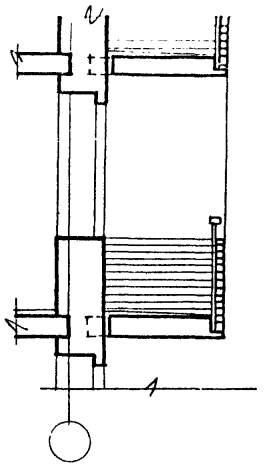

План

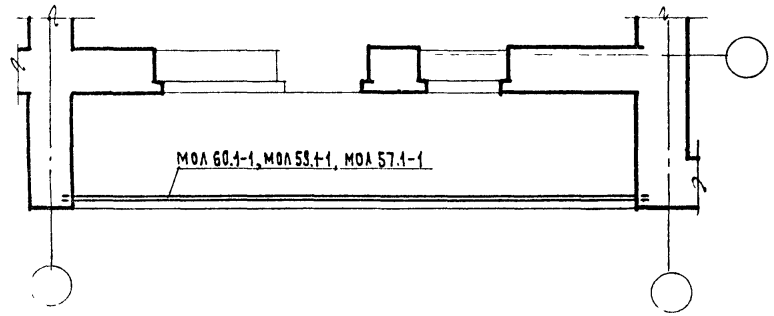

План

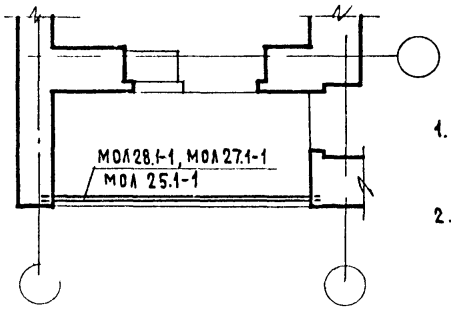

Примечания:

1. Металлические изделия мол 69.1-1, мол 59.1-1 мол 57.1-1, мол 28.1-1, мол 27.1-1, мол 25.1-1 см. раздел 10.4-1
2. Узлы и детали см. лист 13.

Спецификация на 1 лоджию

	Марка	Наименование	ℓ мм	Вес кг	К-во шт	Общий вес кг			Марка	Наименование	ℓ мм	Вес кг	К-во шт	Общий вес кг			Марка	Наименование	ℓ мм	Вес кг	К-во шт	Общий вес кг	
Л-1К	мол 60.1-1	ограждение	6300	43.14	1	43.14	60.09	Л-3К	мол 57.1-1	ограждение	5960	41.76	1	41.76	58.71	Л-5К	мол 27.1-1	ограждение	2950	18.67	1	18.67	26.67
	СП 2	сетка	6220	3.39	5	16.95			СП 2	сетка	6220	3.39	5	3.39			СП 3	сетка	2930	1.60	5	8.00	
Л-2К	мол 59.1-1	ограждение	6170	42.54	1	42.54	59.49	Л-4К	мол 28.1-1	ограждение	3080	19.17	1	19.17	27.17	Л-6К	мол 25.1-1	ограждение	2700	18.17	1	18.17	26.17
	СП 2	сетка	6220	3.39	5	16.95			СП 3	сетка	2930	1.60	5	8.00			СП 3	сетка	2930	1.60	5	8.00	

ЦНИИЭП ЖИЛИЩА г. Москва

Рук. отд. Ю. Эпельбаум Ст. арх. Самойлов

Рук. гр. инж. Т. Н. Терехова Копировал

Гл. инж. пр. Ц. Цукерман Проверил Е. Цукерман

Рук. пр. Ц. Цукерман Н. Глазунова

Н. контр. Н. Алексеева

СОГЛАСОВАНО

С. Власов

Взам. инв. №

Дата

ФАСАД Л-1, Л-2, Л-3 / Л-7, Л-8, Л-9

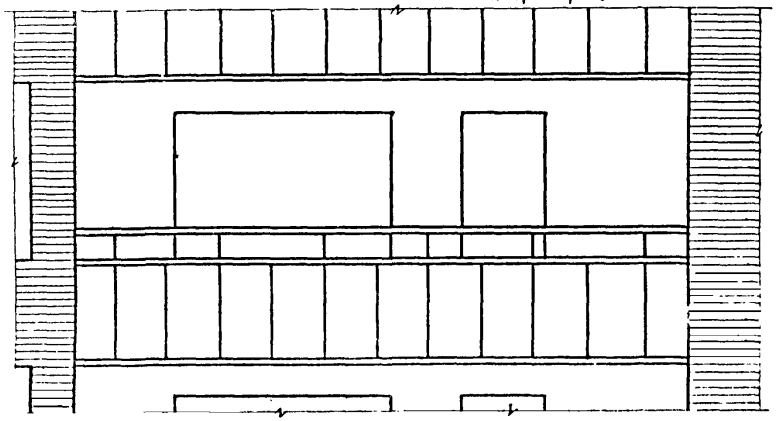

ФАСАД Л-4, Л-5, Л-6 / Л-10, Л-11, Л-12

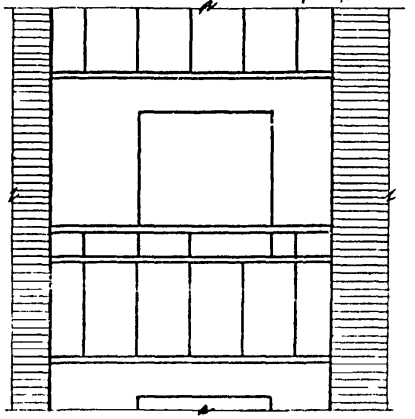

РАЗРЕЗ I I

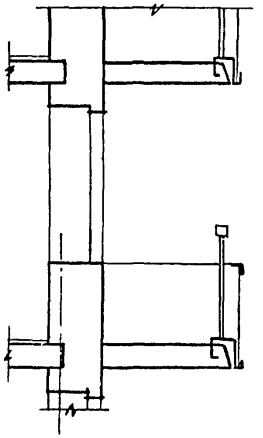

РАЗРЕЗ II-II

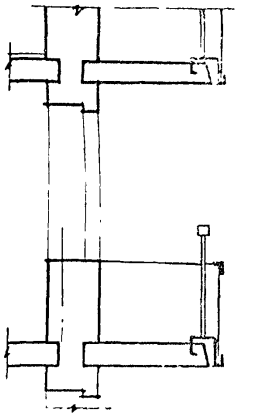

I

ПЛАН

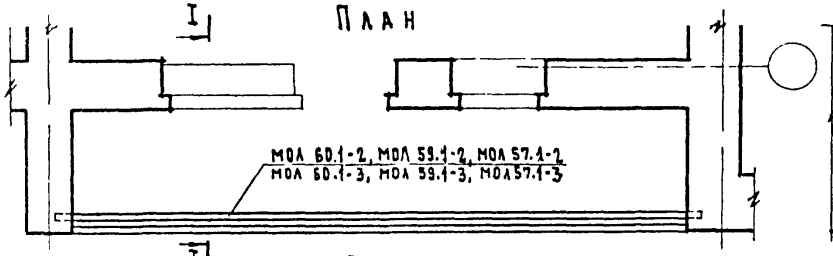

I

ПЛАН

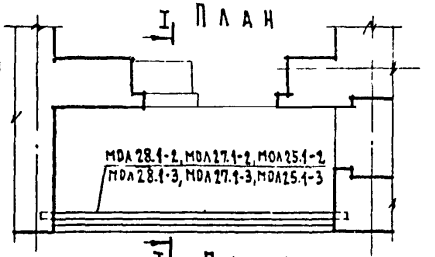

II

ПЛАН

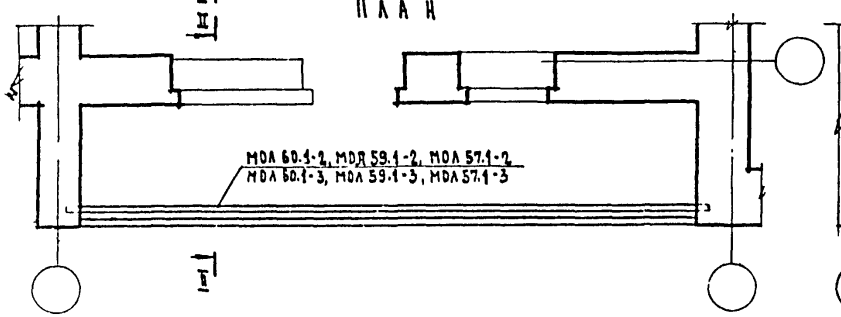

II

ПЛАН

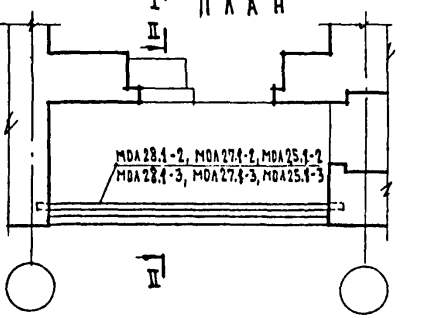

Примечания

1 Узлы и детали см. лист 13
2 Металлические изделия см. листы 10 и 27 раздела 10.4-1
3 Изделия с индексом -3 подлежат корректировке при привязке в зависимости от выбранного варианта.

Спецификация

	Марка ограждений	ℓ мм	Вес кг	К-во шт.	Вес общий	Общий вес марки кг
Л-1	МОЛ 60.1-2	6000	106.63	1	106.63	106.63
Л-2	МОЛ 59.1-2	5880	105.15	1	105.15	105.15
Л-3	МОЛ 57.1-2	5700	102.75	1	102.75	102.75
Л-4	МОЛ 28.1-2	2792	50.37	1	50.37	50.37
Л-5	МОЛ 27.1-2	2662	49.25	1	49.25	49.25
Л-6	МОЛ 25.1-2	2492	46.83	1	46.83	46.83
Л-7	МОЛ 60.1-3	6000	81.51	1	87.91	
	Дополнит. крепл.					
Л-8	МОЛ 59.1-3	5880	86.04	1	86.04	
	Дополнит. крепл.					
Л-9	МОЛ 57.1-3	5700	85.33	1	85.33	
	Дополнит. крепл.					
Л-10	МОЛ 28.1-3	2792	43.55	1	43.55	
	Дополнит. крепл.					
Л-11	МОЛ 27.1-3	2662	42.79	1	42.79	
	Дополнит. крепл.					
Л-12	МОЛ 25.1-3	2492	41.24	1	41.24	
	Дополнит. крепл.					

Инв. № подл. | Подпись и дата | Взам. инв. №

Согласовано

ГИП	Н. Пилипенко	
Гл. архитектор	Ю. Пилипенко	
Гл. конструктор	В. Панова	
Ст. архитектор	А. Моисеева	
Гл. инженер проекта	Е. Цукерман	
Гл. инженер	Н. Перехова	
	К. Цукерман	
	Т. Пилипенко	
	Э. Суворалова	

ЦНИИЭП жилища г. Москва

1969

Лоджии Металлическое ограждение

Серия 85 | Часть 9 | Раздел 9.2-3 | Лист 12

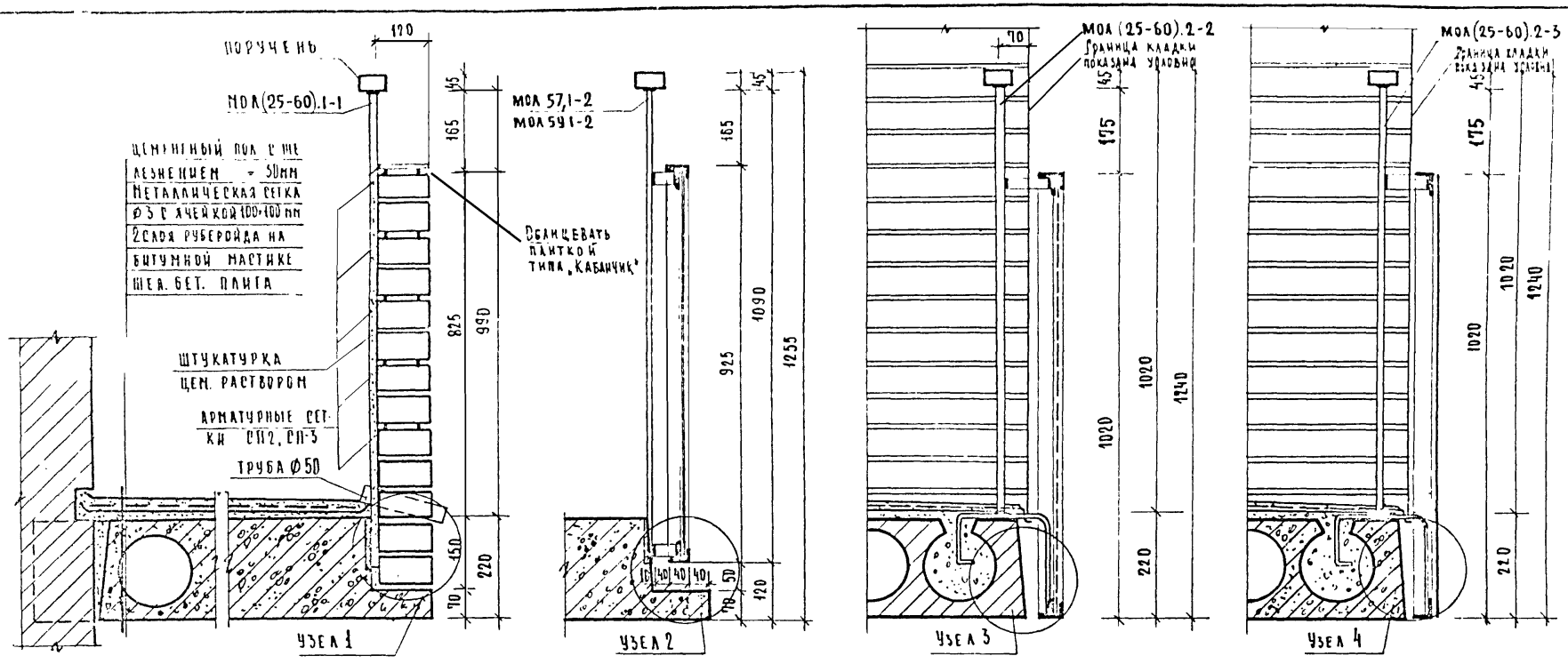

Заделка поручня в стену

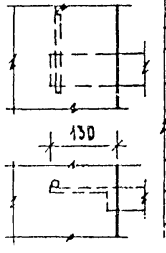

Узел 1

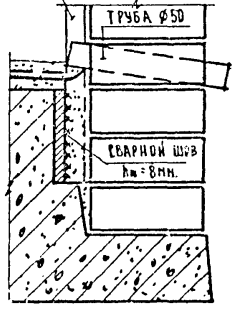

Узел 2

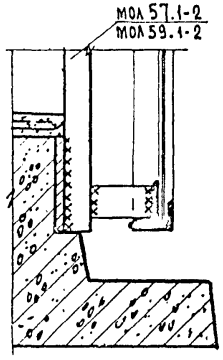

Узел 3

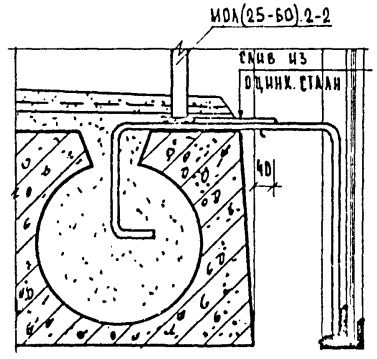

Узел 4

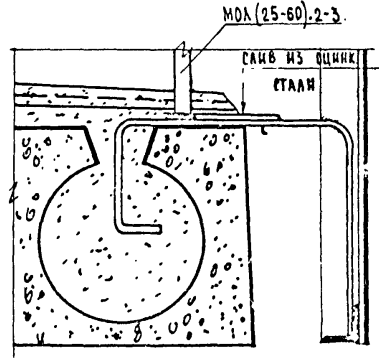

Примечания

1. Сварные сетки крепить проволочными скрутками к металлическим стойкам
2. Монтажные сварные швы выполнять электродами Э-42, $h_ш$ = 6мм.
3. Все металлические ограждения окрашиваются масляными или нитрокрасками. Цвет назначается при привязке.

1971	Лоджии. Детали установки ограждений.	серия 85	часть 9	лист 13
			раздел 9.2-3	

СОГЛАСОВАНО
Альбом
Гл. инж. проекта
Гл. арх. проекта
Рук. гр. №1
Рук. гр. №2
Гл. конструктор
Нач. сектора
Техник
Гл. инж. проекта
Гл. арх. проекта
Рук. гр. №1
Рук. гр. №2
Гл. конструктор
Нач. сектора
Техник
Госстрой СССР
Госгражданстрой
Госкомитет по делам строительства
г. Москва
Гипрогражданстрой

Б-1К |I ФАСАД

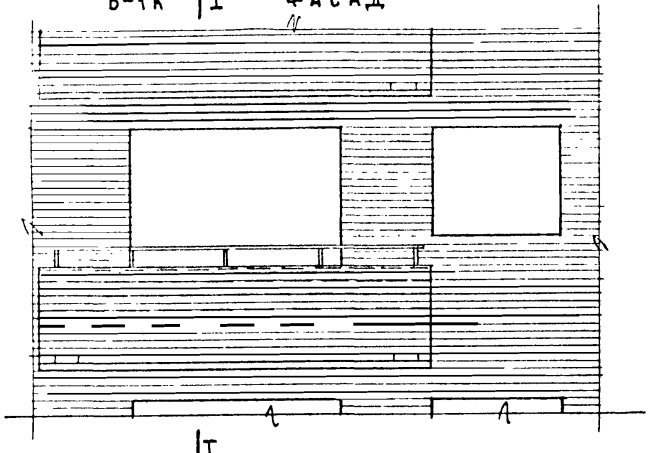

|I

ПЛАН

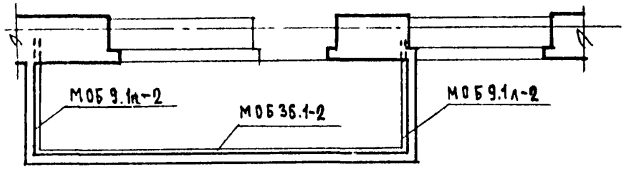

Б-2К |I ФАСАД

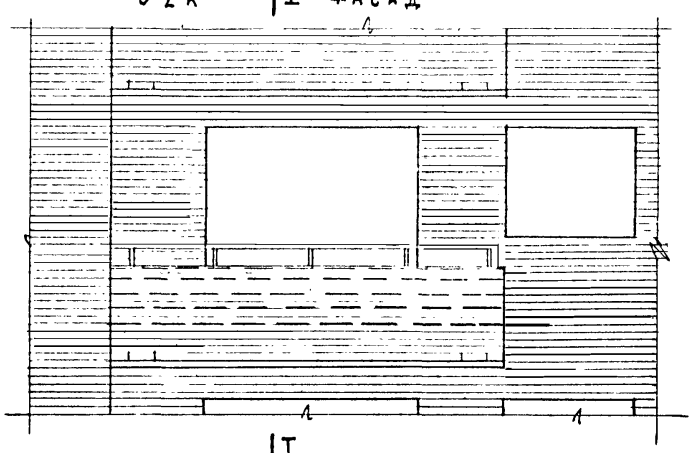

|I

ПЛАН

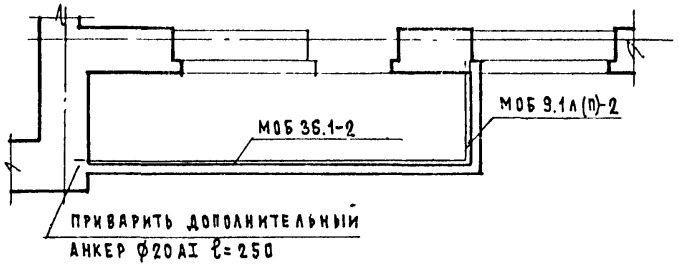

I-I

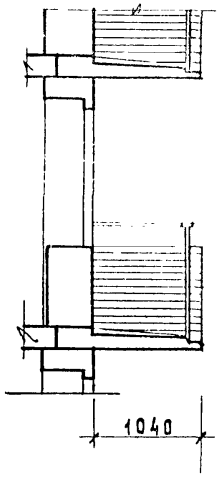

Спецификация

	Марка	Наименование	Длина мм	Вес кг	Кол-во шт	Общий вес кг
Б-1	МОБ 36.1-2	ОГРАЖДЕНИЕ	3553	63.35	1	116.80
	МОБ 9.1п-2	ОГРАЖДЕНИЕ	980	18.25	1	
	МОБ 9.1л-2	ОГРАЖДЕНИЕ	980	18.25	1	
	СП2	СЕТКИ	6220	3.39	5	
Б-2	МОБ 36.1-2	ОГРАЖДЕНИЕ	3553	63.35	1	98.55
	МОБ 9л(п)-2	ОГРАЖДЕНИЕ	980	18.25	1	
	СЕТКИ СП2	СЕТКИ	6220	3.39	5	

Примечания

1. Металлические изделия МОБ 36.1-2, МОБ 9.1л(п)-2 см. раздел 10.4-1
2. Узлы и детали см. лист 13

ЦНИИЭП жилища г. Москва

1969

Балконы Кирпичное ограждение

Серия 85
Часть 9
Раздел 9.2-3

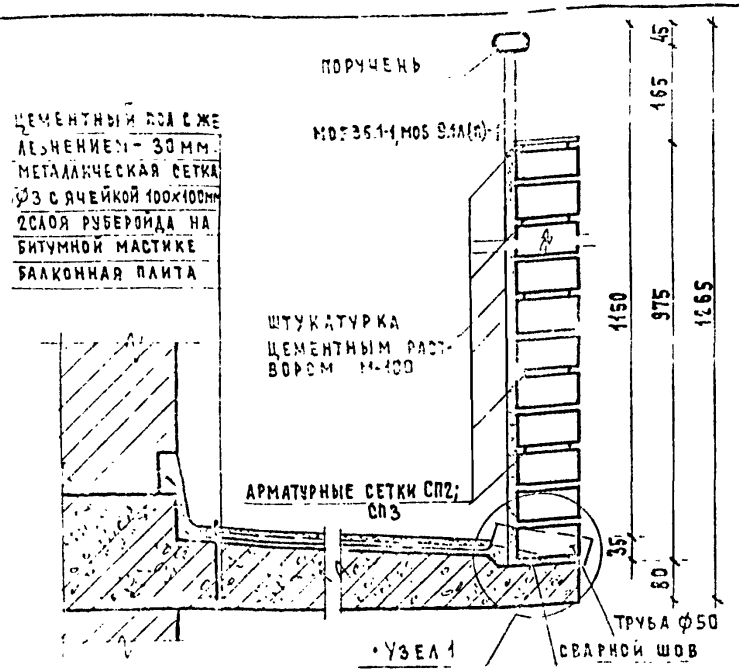

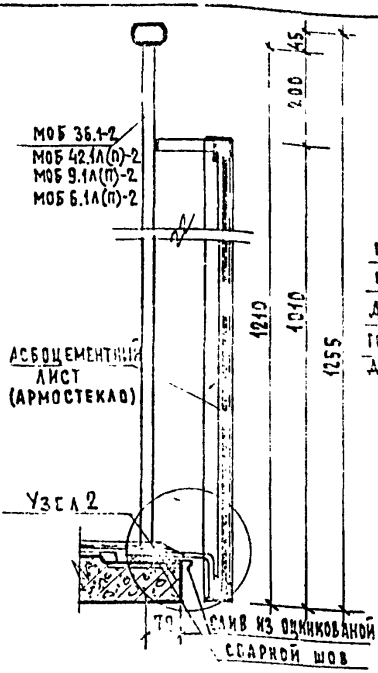

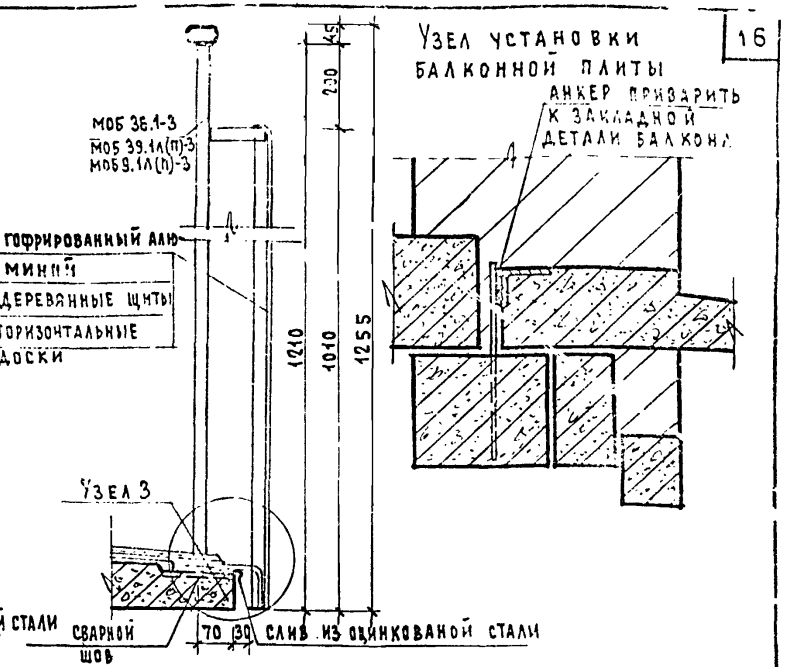

Узел установки балконной плиты

Узел 1

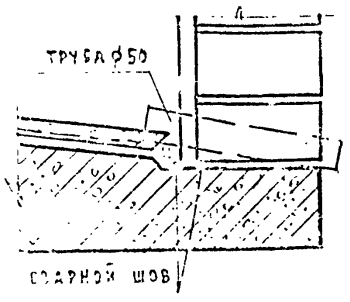

Узел 2

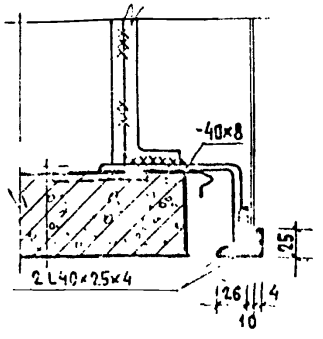

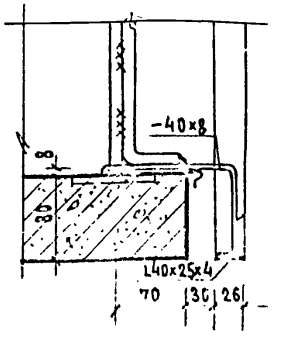

Узлы установки угловых стоек ограждений

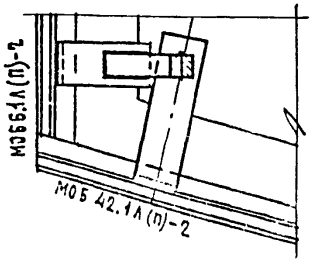

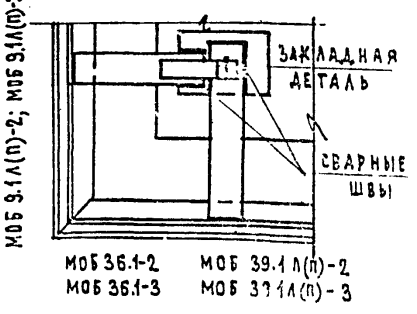

Примечания:

1. Монтажные сварные швы выполнять электродами Э-42, $h_ш$ = 6 мм.
2. Все металлические ограждения окрашиваются масляными или нитрокрасками. Цвет назначается при привязке.
3. Арматурные сетки СП2, СП3 крепить проволочными скрутками к металлическим стойкам.

Л О Д Ж И И Б А Л К О Н Ы

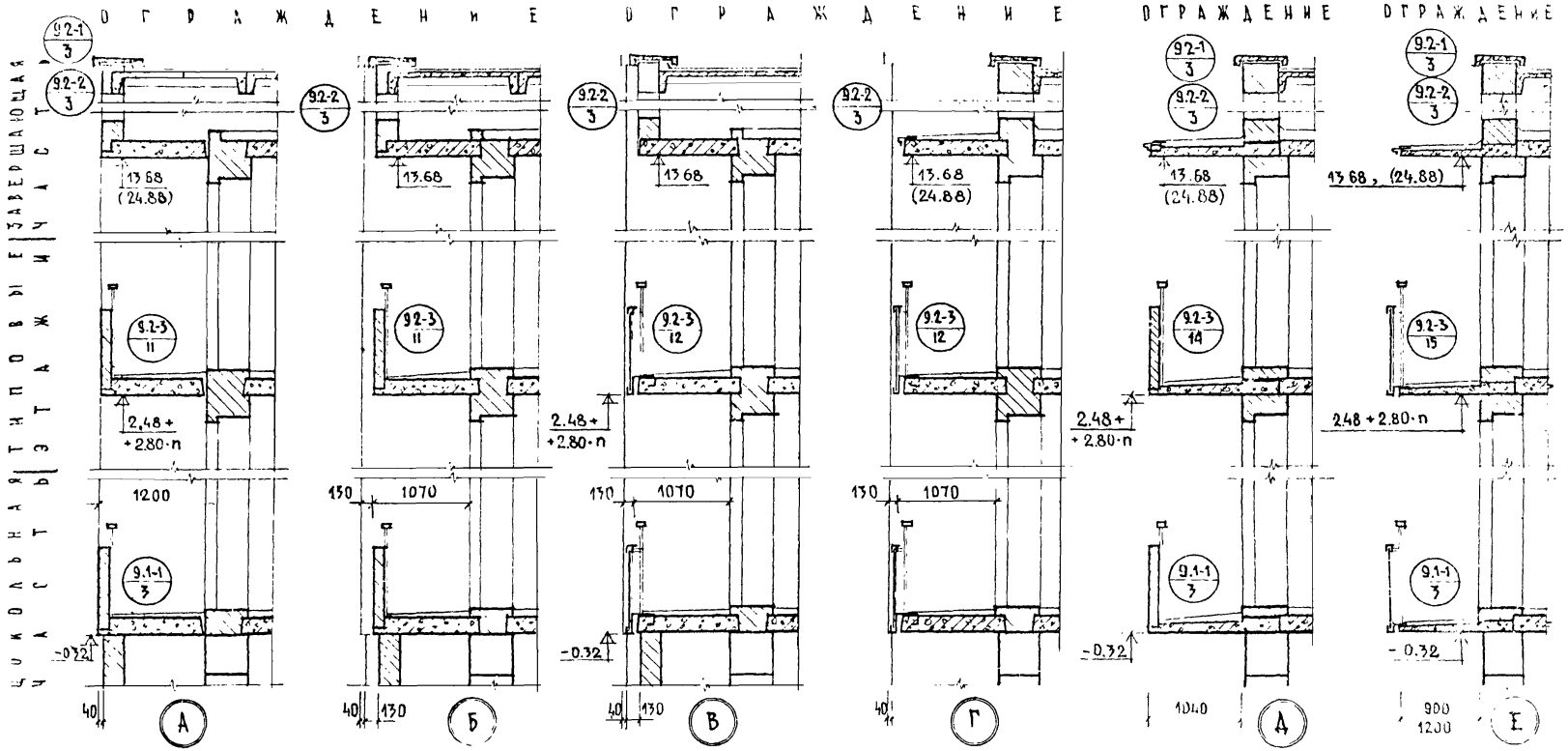

Примечания см. лист 18

| | | |

Л О Д Ж И И

Э К Р А Н Н О Е О Г Р А Ж Д Е Н И Е

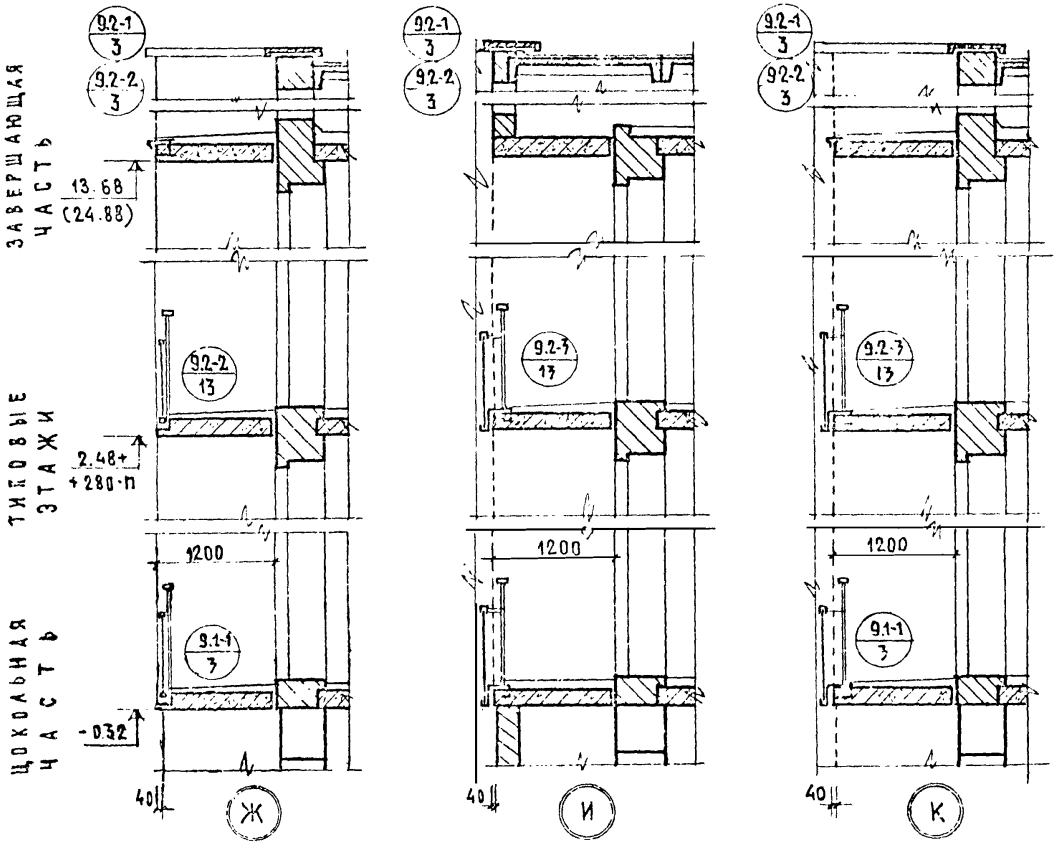

Примечания

1. На листах 17 и 18 даны сочетания поперечных сечений цокольных, поэтажных и завершающих частей лоджий и балконов, как включенные в состав проектов, так и допускаемые к применению при привязке.
2. Применение в принятом варианте элементов из разных сечений не допускается, за исключением поэтажной части из сечения Ж которую допускается применять в сечениях А и Б (чередующиеся ограждения.
3. В сечениях лоджий В, Г, И, К и балконов Е применяются ограждения МОЛ (25, 27, 28, 57, 59, 60)·2-2, МОБ (36, 39 л.п, 42 л.п)·1-2 с экранами высотой 1м из армостекла, асбестоцементных листов, шлакоситала или ограждения МОЛ (25, 27, 28, 57, 59, 60)·2-3 и МОБ (36, 39 л.п) 1-3 с экранами из дерева, рифленого алюминия и др. Изделия МОЛ (25, 27, 28, 58, 57, 59, 60)·2-3 и МОБ (36, 39 л.п)·1-3 - дорабатываются при привязке исходя из условий крепления экранов.

В сечении Ж применяются ограждения МОЛ (57, 59)·1-2.

gost.e-ecolog.ru

1971	Лоджии. Варианты сечений	Серия 85	Часть 9	18
			Раздел 9.2-3	