УД
9.2-2

СЕРИЯ 85

КИРПИЧНЫЕ ЖИЛЫЕ ДОМА С ПОПЕРЕЧНЫМИ НЕСУЩИМИ СТЕНАМИ

ЧАСТЬ 9

УЗЛЫ И ДЕТАЛИ

РАЗДЕЛ 9.2-2

МОНТАЖНЫЕ УЗЛЫ И ДЕТАЛИ ВЫШЕ ОТМЕТКИ ±0.00

11347-14
ЦЕНА [illegible]

gost.e-ecolog.ru

Пров [illegible] Коп [illegible]

ЦЕНТРАЛЬНЫЙ ИНСТИТУТ ТИПОВОГО ПРОЕКТИРОВАНИЯ
ГОССТРОЯ СССР

Москва, А-445, Смольная ул., 22

Сдано в печать V 1980 года

Заказ № 7651 Тираж 3000 экз.

Серия 85

Кирпичные жилые дома с поперечными несущими стенами

Часть 9

Узлы и детали

Раздел 9.2-2

Монтажные узлы выше отметки ± 0.00

Содержание

Наименование чертежа	НН листов	НН стр.	Наименование чертежа	НН листов	НН стр.
Заглавный лист	1	1	Выход на крышу	13	13
Порядовка стены по окну жилой комнаты и кухни	2	2	Детали лестниц лк1, лк2.	14	14
Порядовка стены по балконной двери (для лоджий и балконов)	3	3	Монтажные чертежи шкафов и антресолей.	15	15
Порядовка стены по окну лестничной клетки (ℓ=1310 мм)	4	4	Монтажные чертежи шкафов и антресолей.	16	16
Стена с вентиляционными каналами Р-1.	5	5	Стены с вентиляционными каналами Р-6, Р-7, Р-8, Р-9.	17	17
Стена с вентиляционными каналами Р-2.	6	6			
Стена с вентиляционными каналами Р-3	7	7			
Стены с вентиляционными каналами Р-4, Р-5.	8	8			
Развертка стены с электронишами. Детали армирования кладки	9	9			
Строительная часть мусоропровода.	10	10			
Входы В-1.1 и В-1.2.	11	11			
Входы В-2.1 и В-2.2.	12	12			

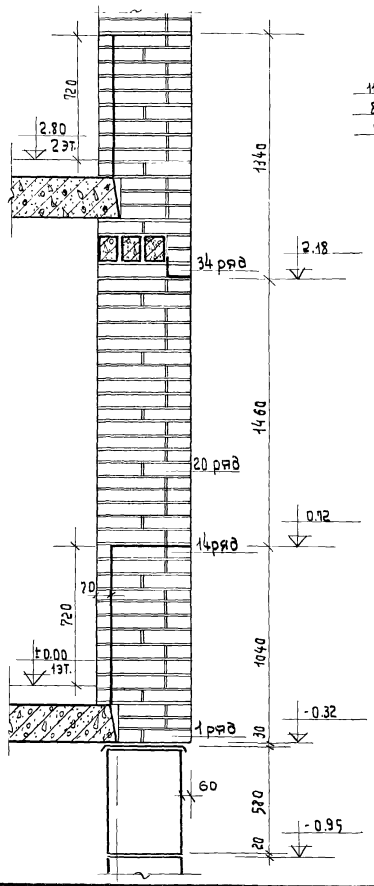

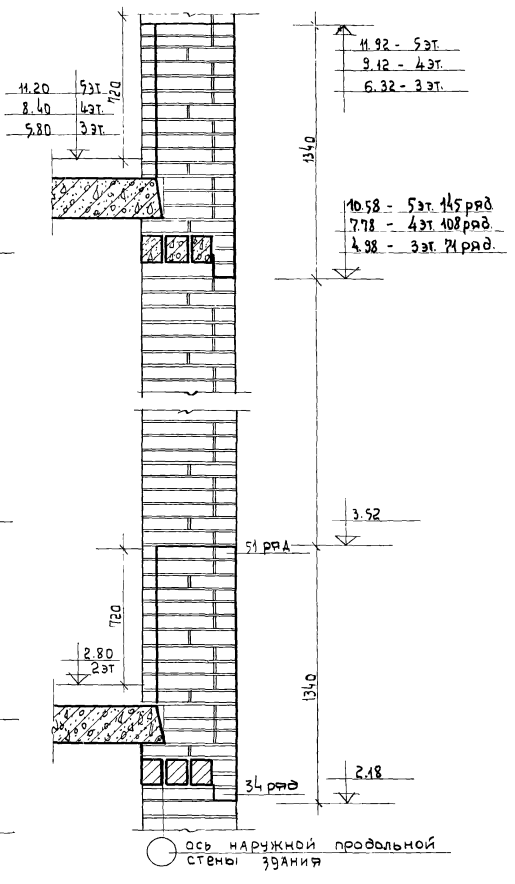

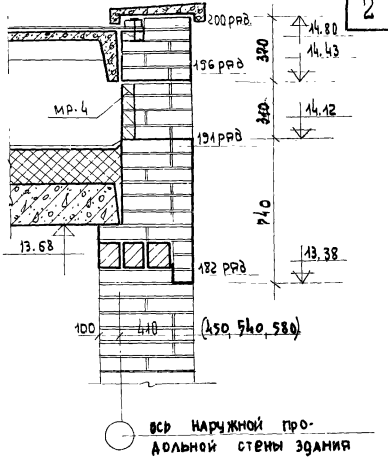

Порядовка приведена для вариантов с лицевой кладкой

1971	Порядовка стены по окну жилой комнаты и кухни	Серия 85	Часть 9	Лист
			Раздел 92-2	2

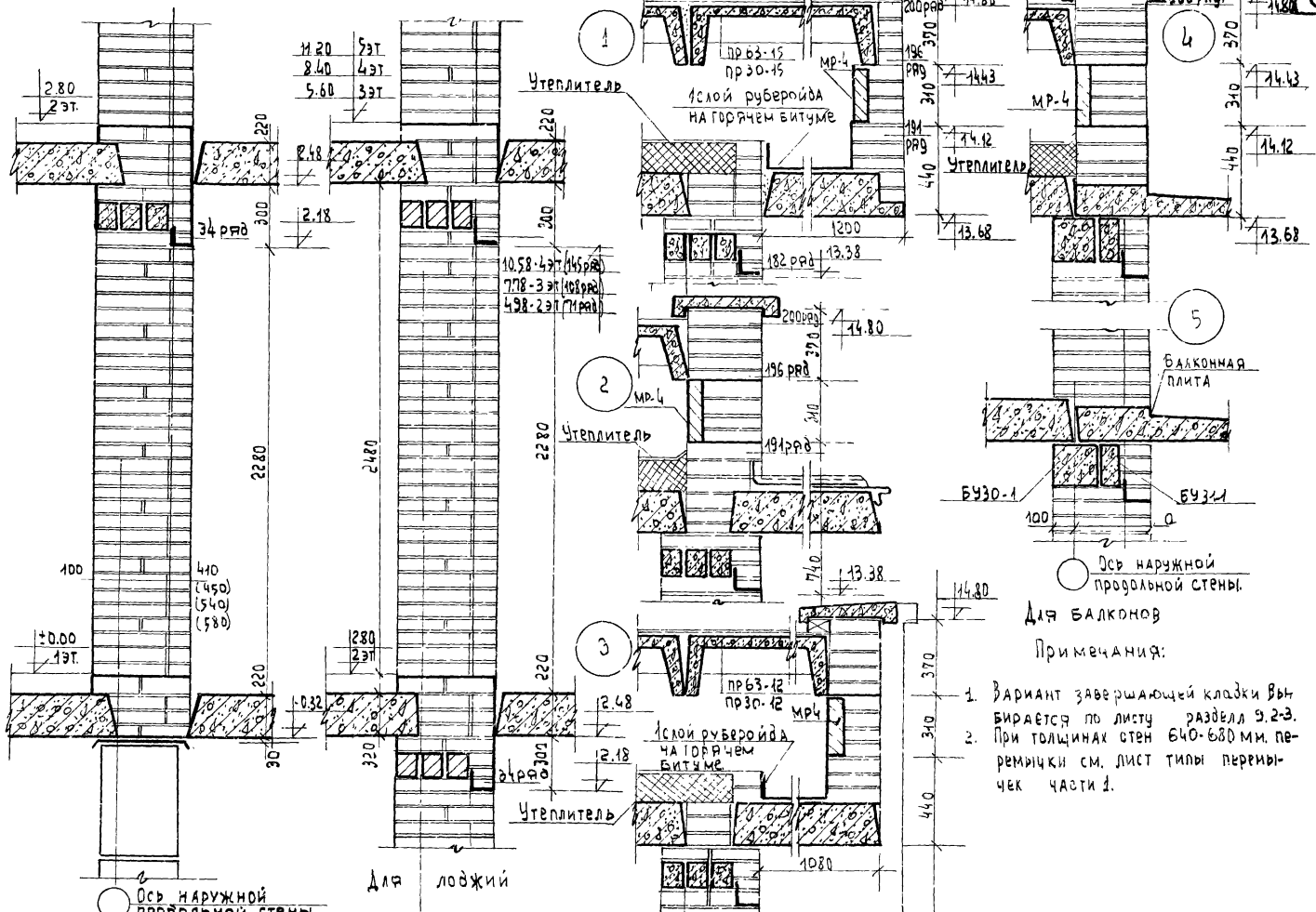

Примечания:

1. Вариант завершающей кладки выбирается по листу раздел 9.2-3.
2. При толщинах стен 640-680 мм. перемычки см. лист типы перемычек части 1.

1971	Порядовка стены по балконной двери /для лоджий и балконов/	Серия 85	часть 9	Лист
			раздел 9.2-2	3

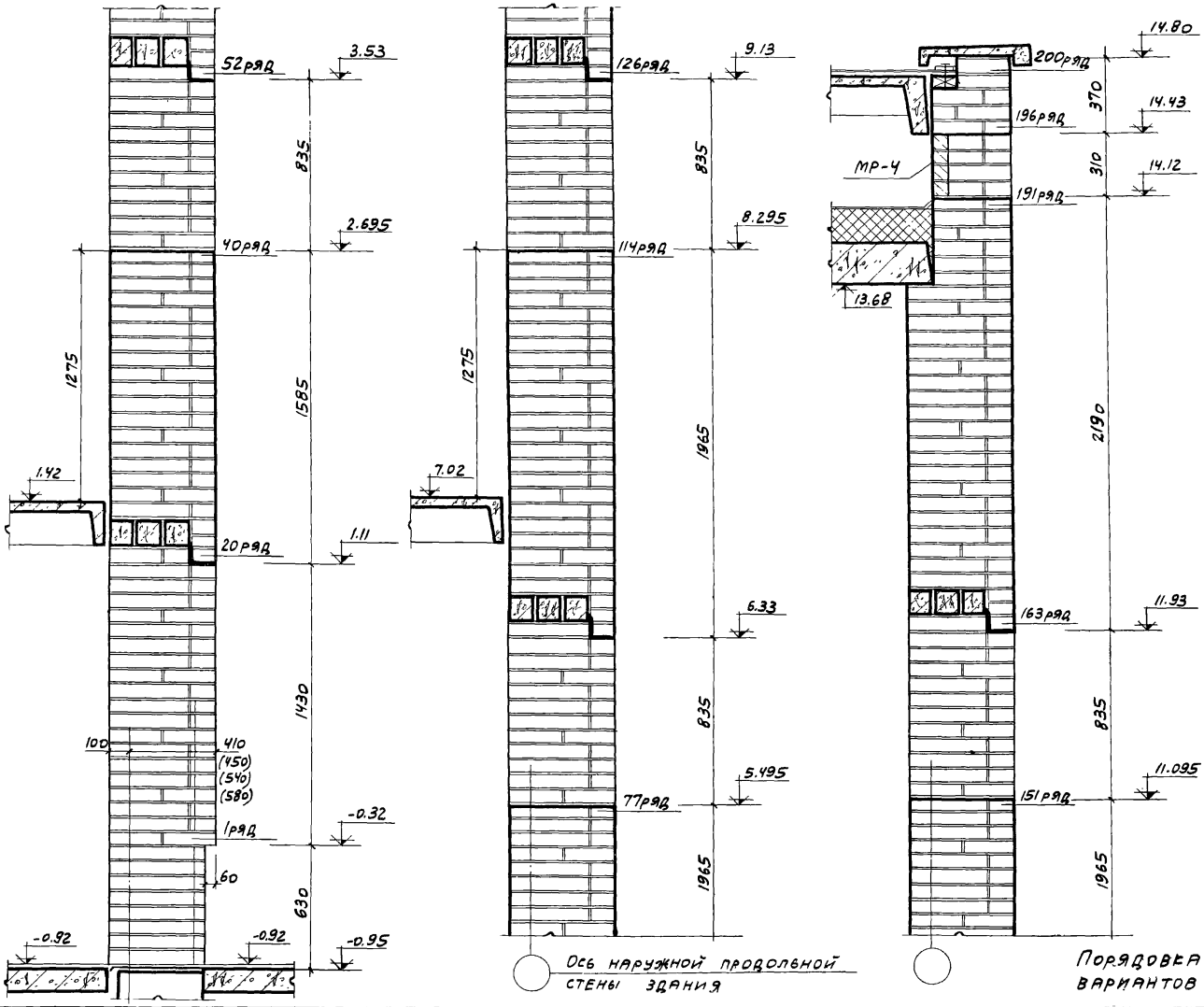

Порядовка приведена для вариантов с лицевой кладкой.

1971	Порядовка стены по окну лестничной клетки (ℓ=1310мм)	Серия 85	Часть 9	Лист
			Раздел 9.2-2	4

Пров. Тиманковец 10-VIII-76г. Коп. Шкеля.

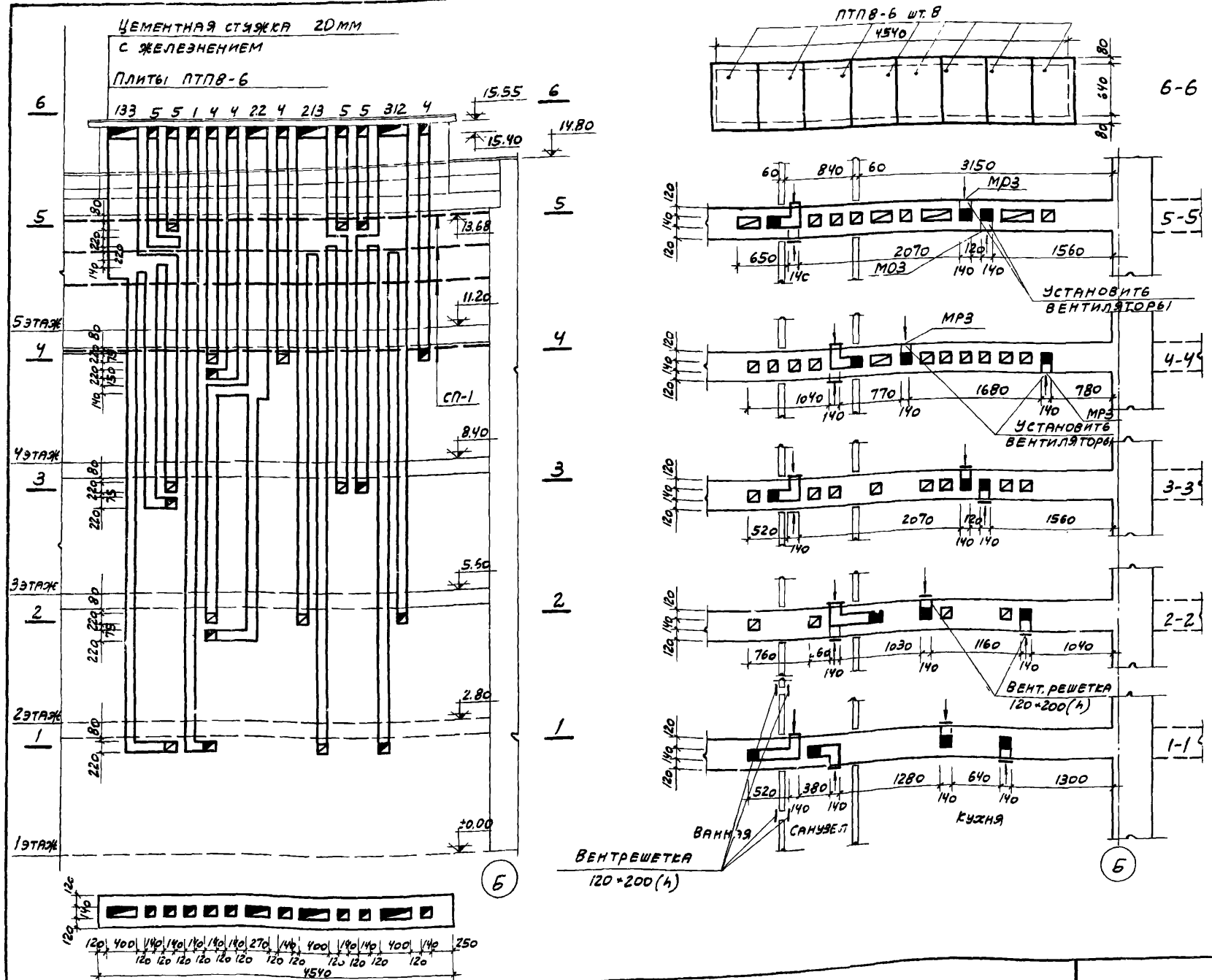

Примечания:

1. Вентиляционные каналы в кирпичной кладке должны выполняться строго вертикально с полным заполнением швов раствором.
2. Отверстия каналов закрываются пластмассовыми вентиляционными решетками 120×200мм.
3. На отверстиях в перегородках между уборной и ванной комнатами устанавливаются 2 решетки 120×200 мм
4. В кухнях 4 и 5 этажей в отверстиях вентиляционных каналов установить вентиляторы ВО-45.
5. Плиты ПТП 8-6 соединить между собой скрутками за монтажные петли

Вентиляционная решетка 120×200 шт	36
Вентиляторы ВО-45 шт	4
Закладная деталь МР3 шт.	4
Сварные сетки СП-1 шт.	4

1970	Стена с вентиляционными каналами Р-1	Серия-85	Часть 9 / Раздел 9.2-2	Лист 5

11347-14 6

Пров. Тимковец 10/VIII-76г Коп. Шкиф.

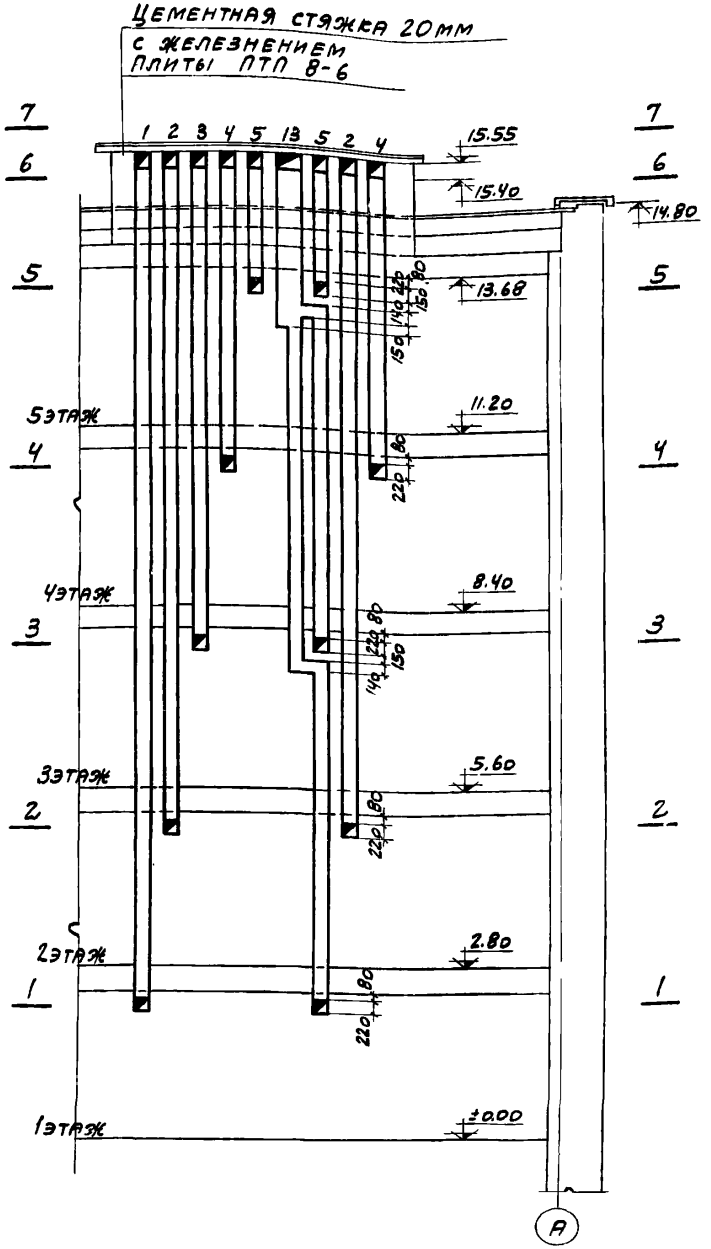

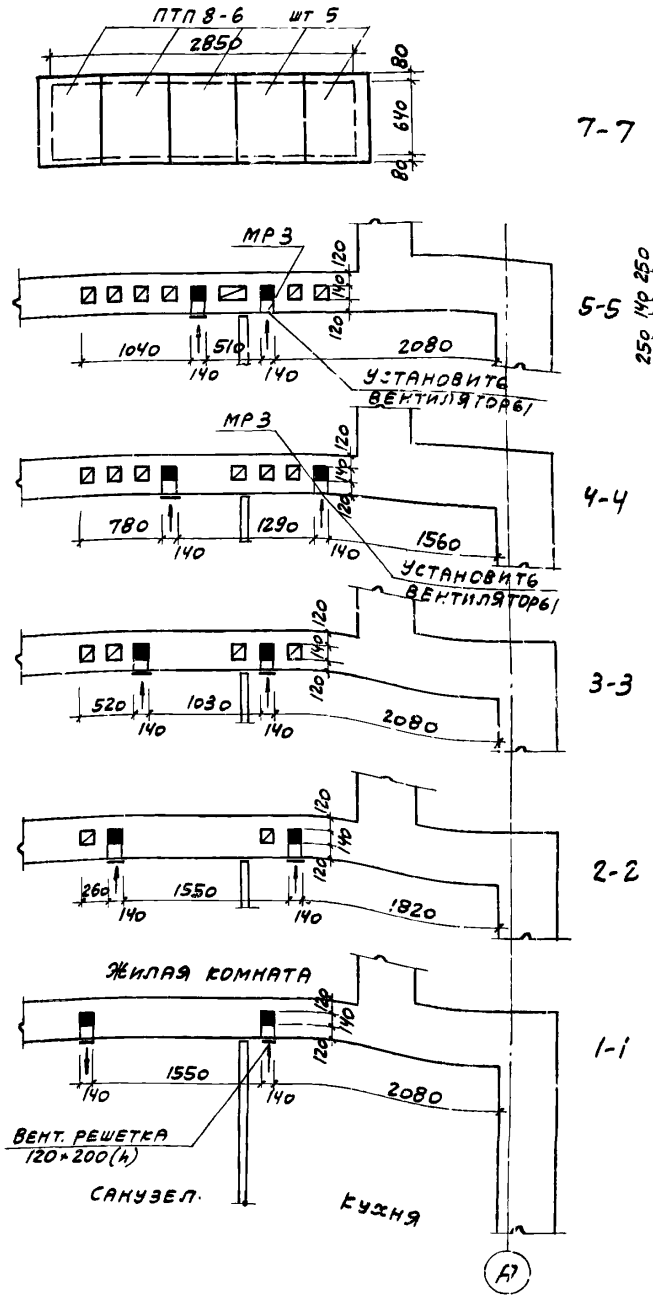

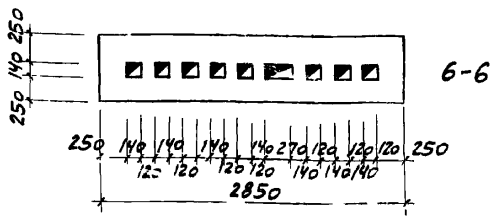

Примечания

1. Вентиляционные каналы в кирпичной кладке должны выполняться строго вертикально с полным заполнением швов раствором.
2. Отверстия каналов закрываются пластмассовыми вентиляционными решетками 120×200 мм.
4. В кухнях 4 и 5 этажей в отверстиях вентиляционных каналов установить вентиляторы ВО-45.
5. Плиты ПТП 8-6 соединить между собой скрутками за монтажные петли.

Вентиляционная решетка 120×200 шт.	8
Вентиляторы ВО-45 шт.	2
Закладная деталь МР 3 шт.	2

1971	Стена с вентиляционными каналами Р-2	Серия - 85	Часть 9	Лист
			Раздел 9.2-2	6

Пров. Панковец 10-VIII-71. Коп Шкиф.

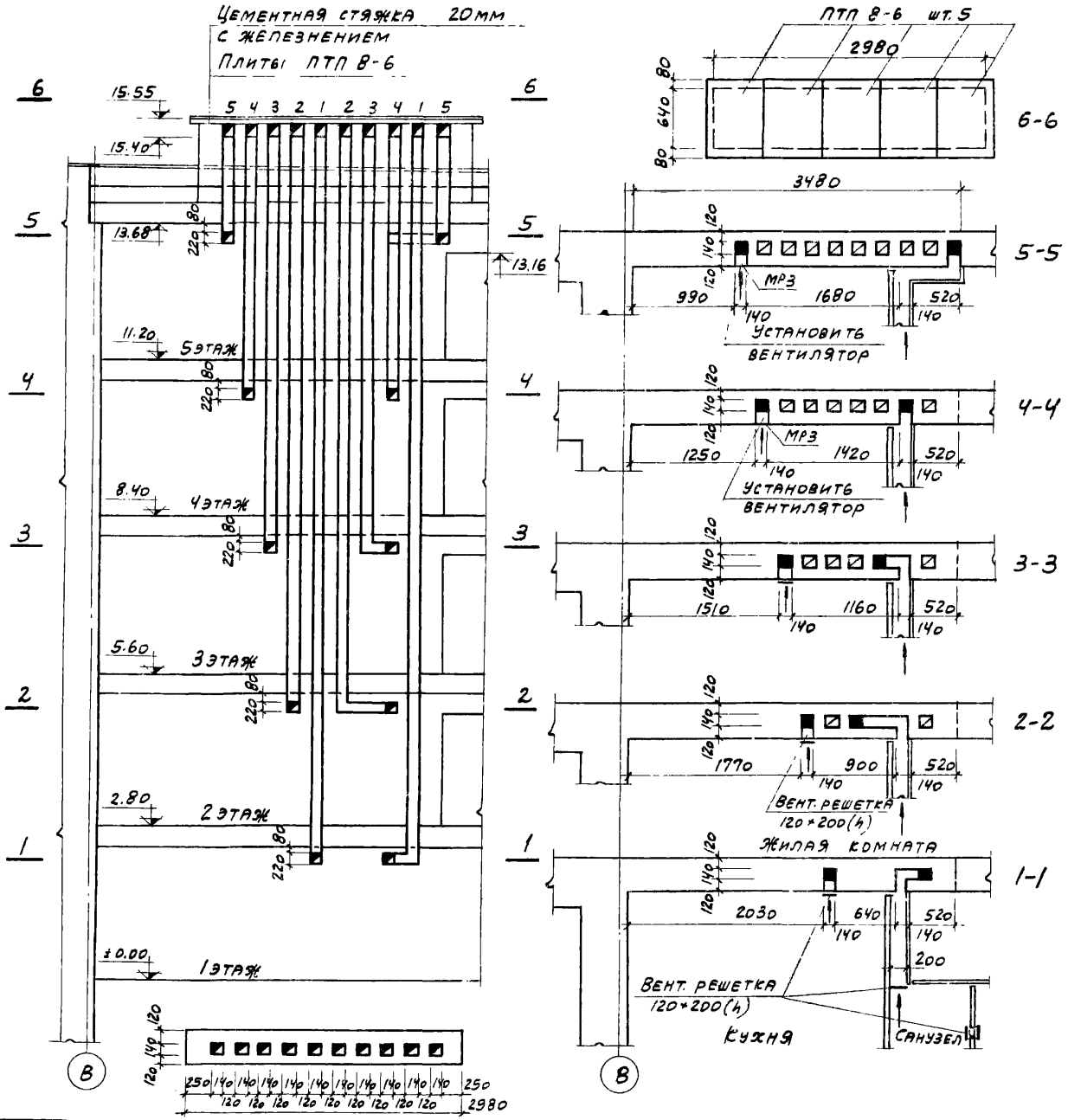

Примечания

1. Вентиляционные каналы в кирпичной кладке должны выполняться строго вертикально с полным заполнением швов раствором.
2. Отверстия каналов закрываются пластмассовыми вентиляционными решетками 120×200мм.
3. На отверстиях в перегородках между уборной и ванной комнатами устанавливаются 2 решетки 120×200мм.
4. В кухнях 4 и 5 этажей в отверстиях вентиляционных каналов установить вентиляторы ВО-45.
5. Перемычки в проеме 5-го этажа укладывать на ▼ 13.16 (низ).
6. Плиты ПТП 8-6 соединить между собой скрутками за монтажные петли.

Вентиляционная решетка 120×200 шт.	18
Вентиляторы ВО-45 шт.	2
Закл. дет. МР3 шт.	2
Вентиляционные короба пм	6,8

1971	Стена с вентиляционными каналами Р-3	Серия-85	Часть 9 / Раздел 9.2-2	Лист 7

Пров. Станковец 10-VIII-76г Коп. Шкиф.

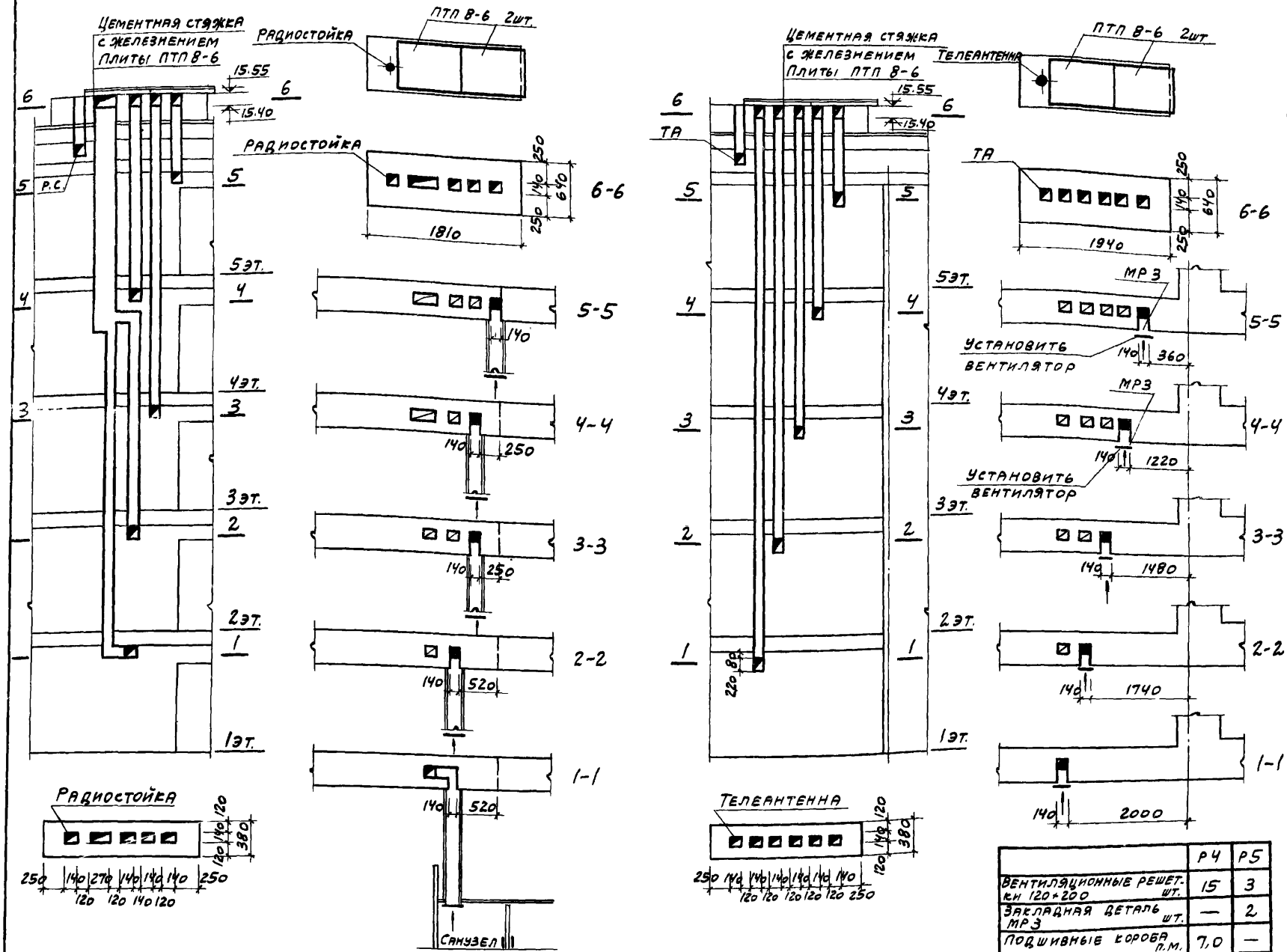

Примечания

1. Вентиляционные каналы в кирпичной кладке должны выполняться строго вертикально с полным заполнением швов раствором.
2. Отверстия каналов закрываются пластмассовыми вентиляционными решетками 120×200 мм.
3. На отверстиях в перегородках между уборной и ванной комнатами устанавливаются 2 решетки 120×200 мм.
4. В кухнях 4 и 5 этажей в отверстиях вентиляционных каналов установить вентиляторы ВО-45
5. Плиты ПТП 8-6 соединить между собой скрутками за монтажные петли.
6. Подшивные короба внутренним сечением 200×200(h) выполнять из асбестоцементных листов δ=8мм., в металлическом каркасе расход материала на 1п.м. венткороба:
   а/ц (δ=8мм) - 0,9 м²
   ∟ 40×4 - 2,5 п.м.
   – 25×4 - 2,0 п.м.

	Р4	Р5
Вентиляционные решетки 120×200 шт.	15	3
Закладная деталь МР3 шт.	—	2
Подшивные короба п.м.	7,0	—

1971	Стены с вентиляционными каналами Р4, Р5	Серия 85	Часть 9 / Раздел 9.2-2	Лист 8

11347-14 9

Пров. Танковая 10-VIII-76г. Коп. Шкиф.

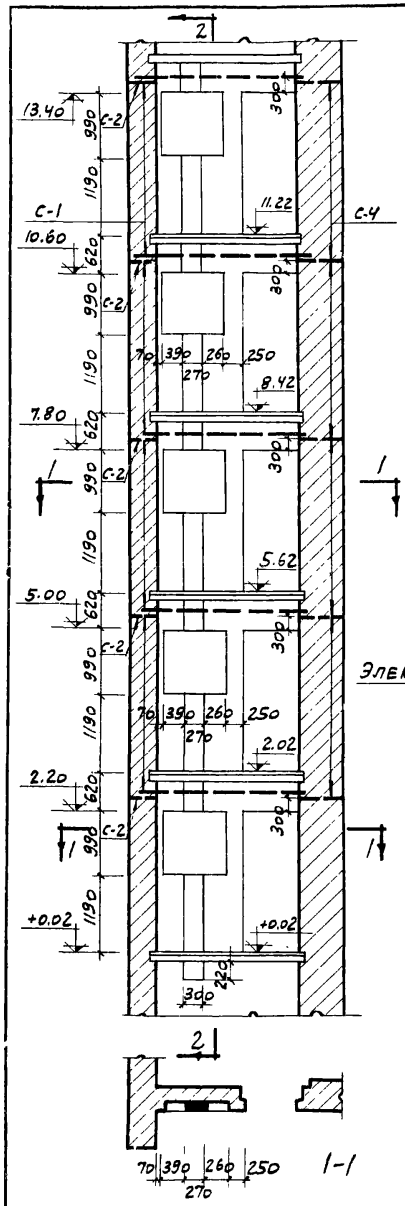

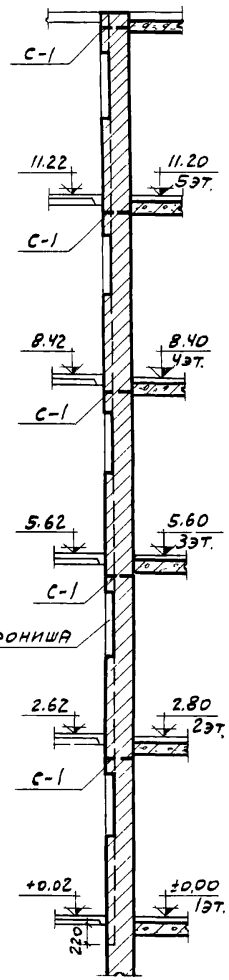

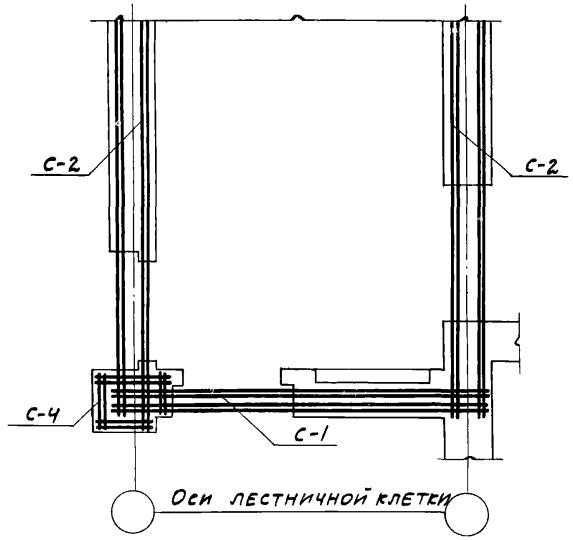

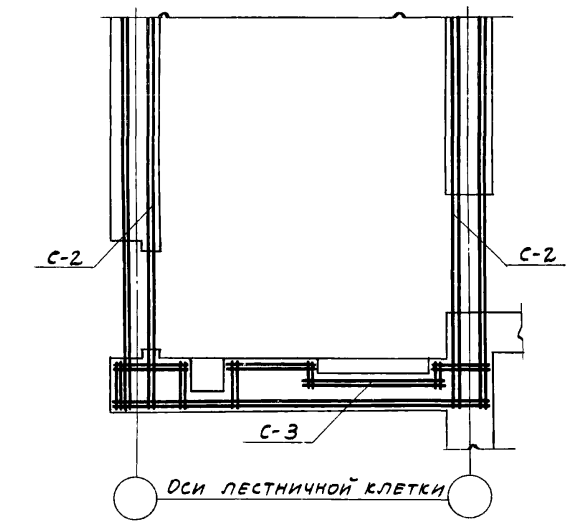

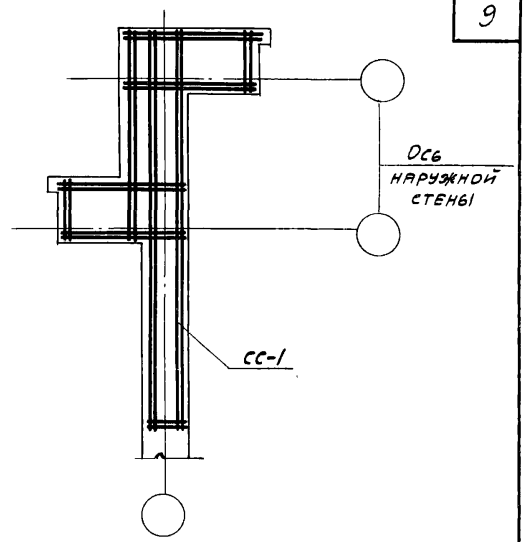

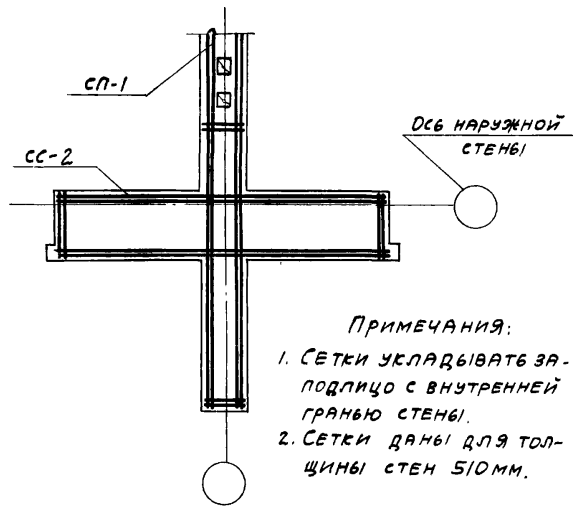

Примечания:

1. Сетки укладывать заподлицо с внутренней гранью стены.
2. Сетки даны для толщины стен 510мм.

1969	Развертка стены с электронишами. Детали армирования кладки	Серия 85	Часть 9	Лист
			Раздел 9.2-2	9

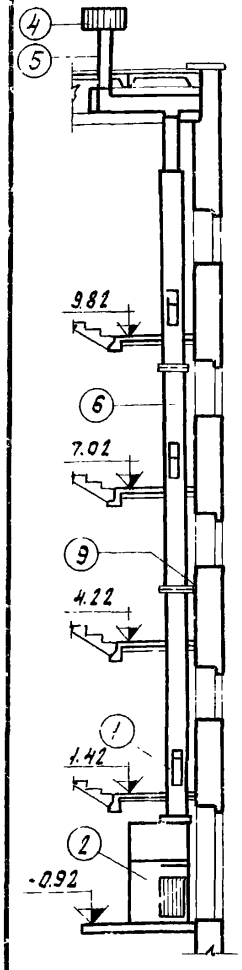

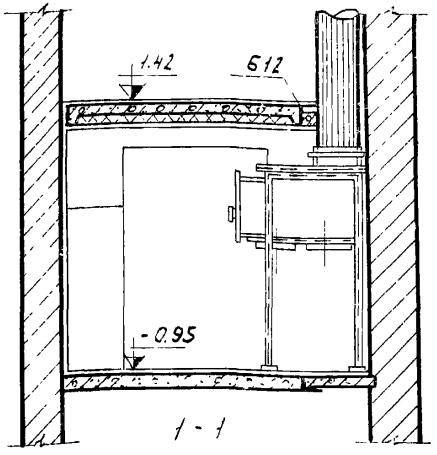

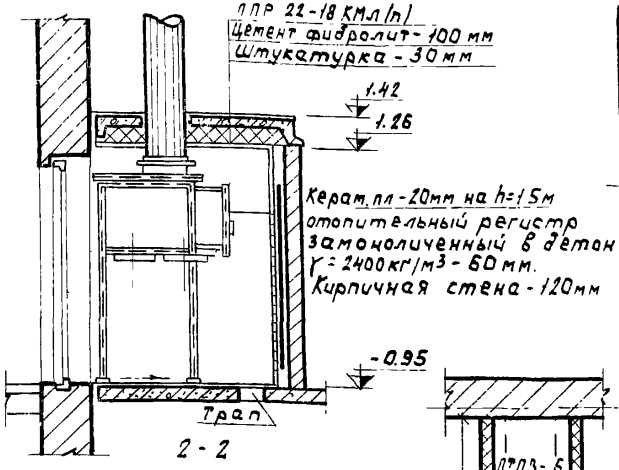

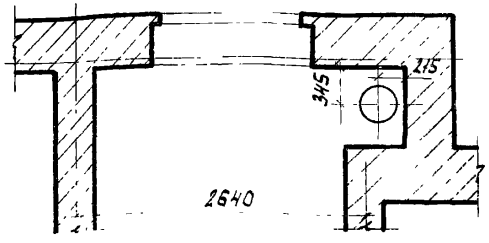

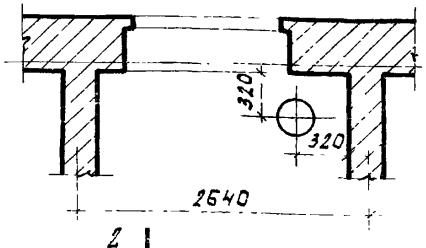

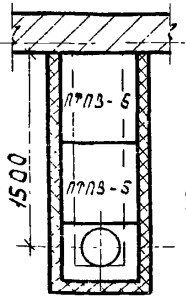

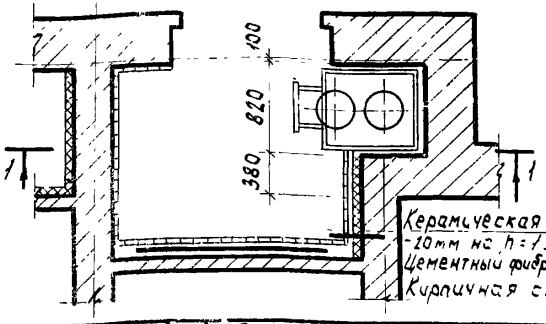

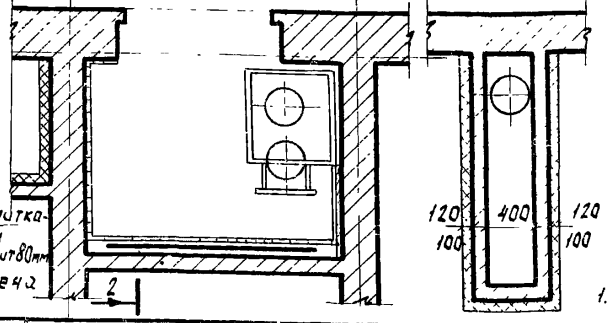

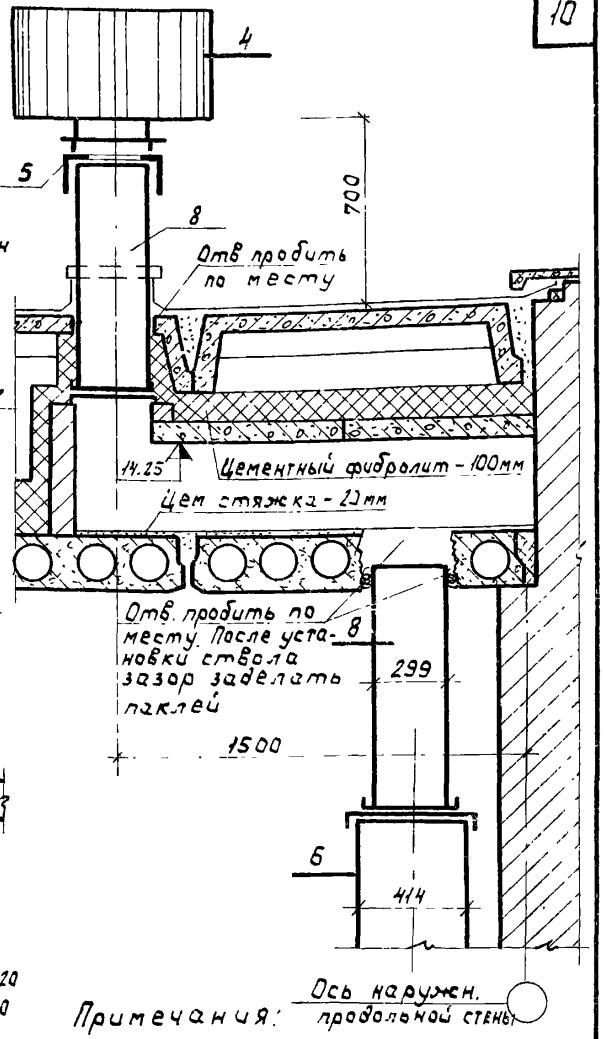

Поз.	Обозначение	Наименование	Кол.	Рабочие чертежи, ГОСТы
1	МП 1.02.000	Клапан приемный металлич.	3	Часть 10.7-1 лист 8
2	МП 1.03.000	Бункер приемный металлич.	1	Часть 10.7-1 лист 29
3	МП 1.01.000	Фланец переходной метал.	2	Часть 10.7-1 лист 7
4	Т-19	Дефлектор Т-19 метал.	1	ЦИТП ОВ-02-123
5	МП 1.01.000	Фланец дефлектора	1	Часть 10.7-1 лист 49
6	Р=3360	Трубы асбестоцементн.	3	ГОСТ 1839-48*
7	Р=180	Муфты асбестоцементн.	2	ГОСТ 1839-48*
8	Д=299	Трубы металлич. Р=900	2	
9	АН6	Крепежный хомут	4	

Примечания:

1. Монтаж мусоропровода вести одновременно с монтажом лестничных площадок
2. Установку приемных клапанов на ж/д трубы вести на строительной площадке
3. Детали установки ствола и приемных клапанов мусоропровода см. часть 10.7-1
4. Облицовку стен мусорокамеры производить после установки отопительного регистра.

В-1.1

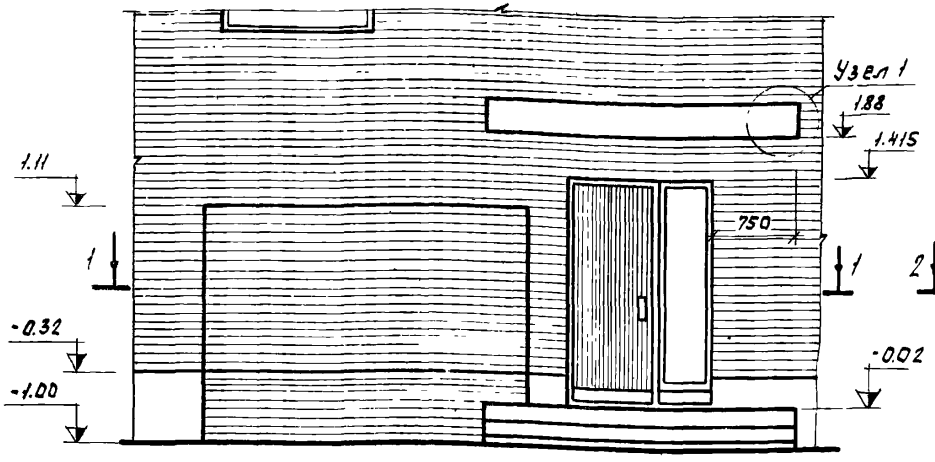

В-1.2

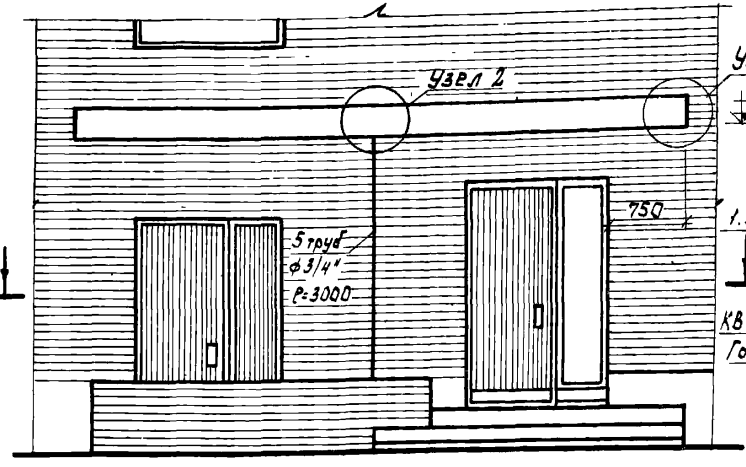

Узел 1

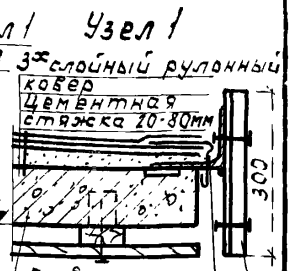

Узел 2

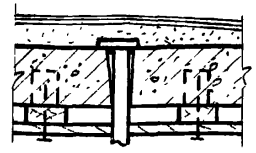

Керамическая плитка - 20мм
Отопительный регистр, замоноличенный в бетон γ = 2400 кг/м³ - 60мм
Кирпичная стенка - 120 мм

1-1

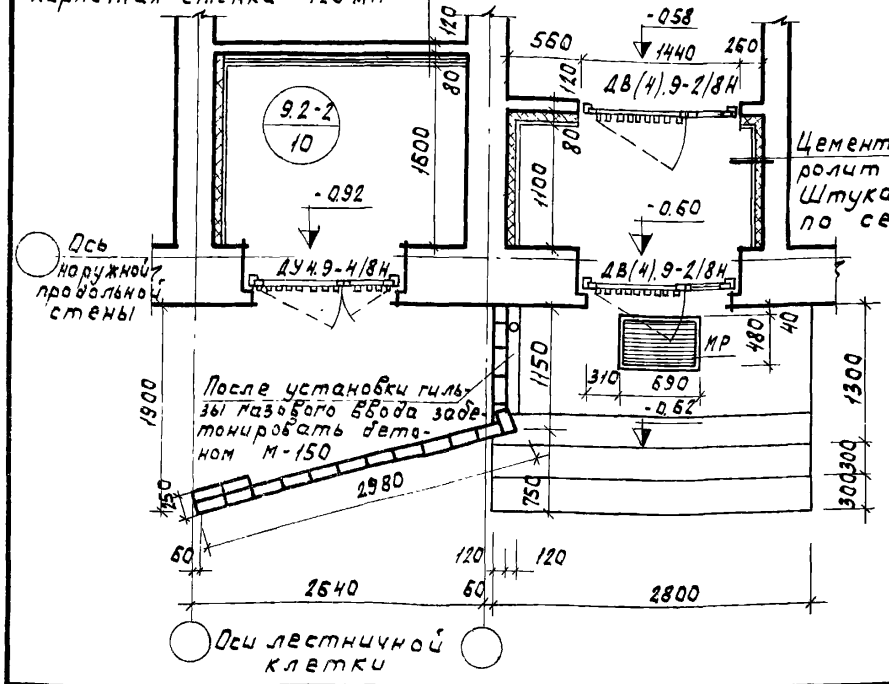

Цементный фибролит - 80мм
Штукатурка по сетке

2-2

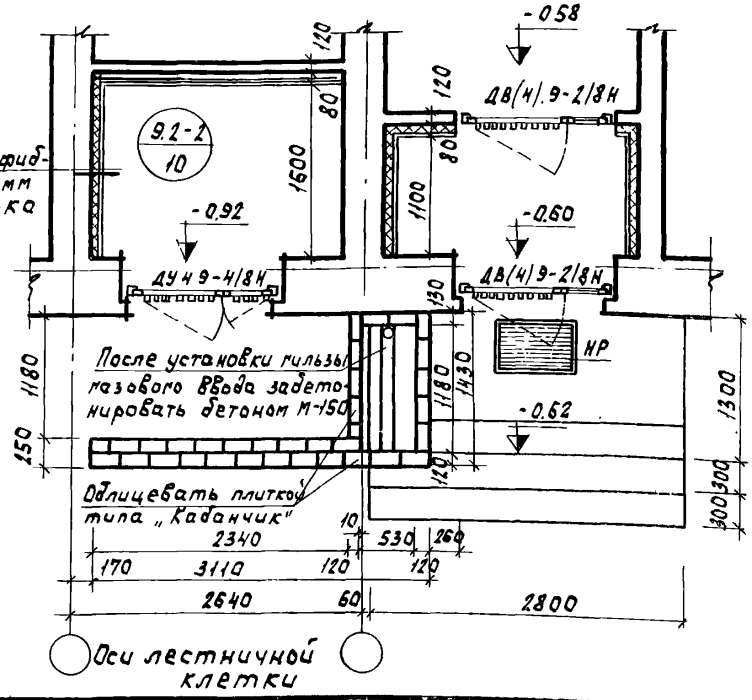

Спецификация на один Вход

Марка	Количество шт. В-1.1	Количество шт. В-1.2
КВ 27-14	1	2
Брус 70×40(h) P=1400	6	12
Рейка 50×19(h) P=2700	28	56
Расход древесины	0.096 м³	0.192 м³
Труба ф3/4" P=3000	—	5
∠ 100×7 P=50	7	10
- 60×6 P=300	—	2
Вес металла	3.78 кг	31.55 кг

Примечания:

1. Приставные стенки и цветочница выполняются из облицовочного кирпича или красного с облицовкой плиткой типа „Кабанчик."
2. Стенки армируются 2 ф 4 BI через 3 ряда

В-2.1

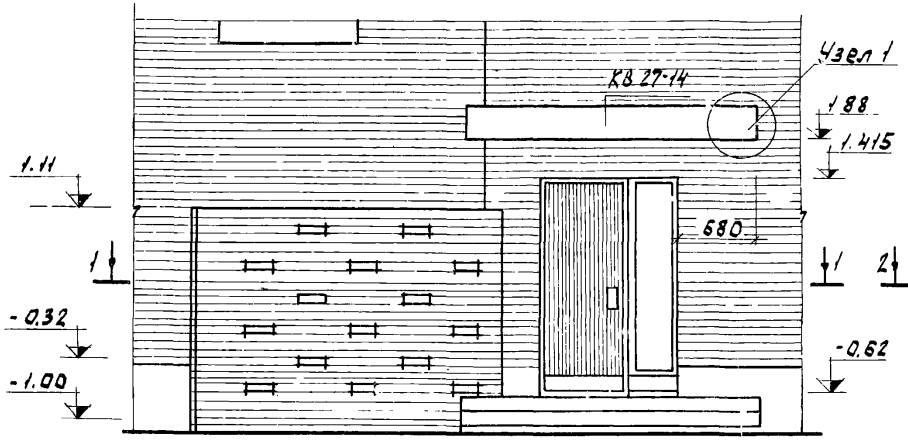

В-2.2

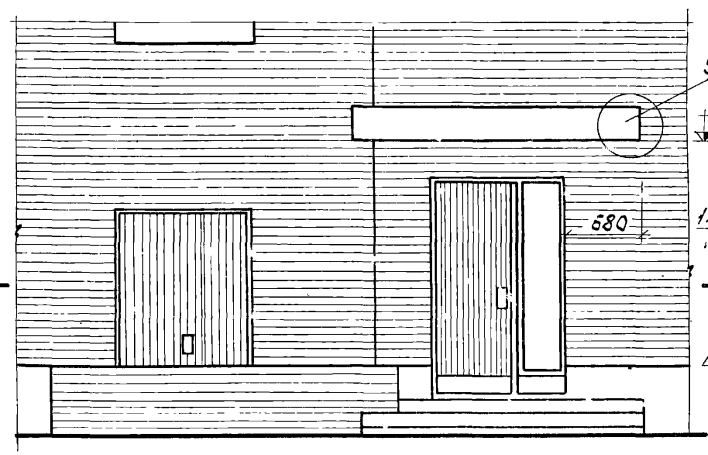

Узел 1

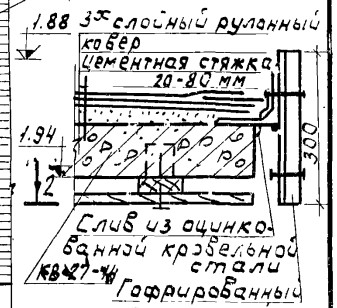

1-1

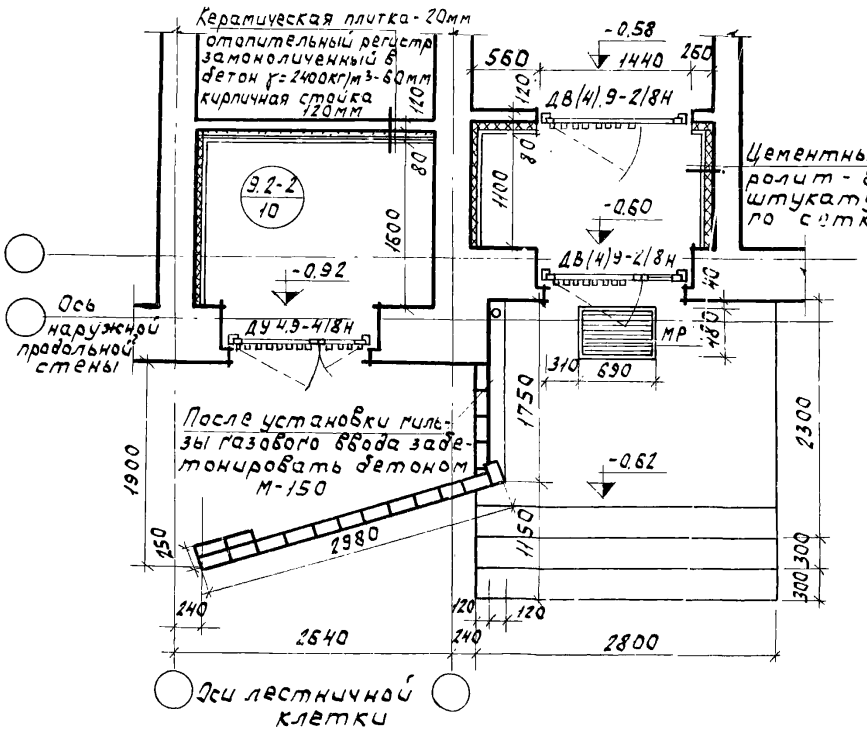

Цементный фибролит - 80мм. штукатурка по сетке

2-2

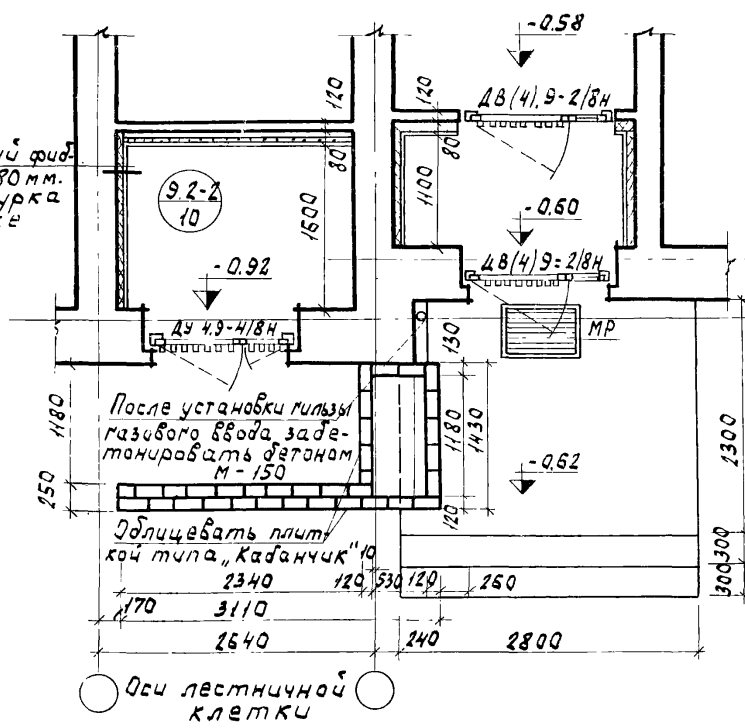

Спецификация на один вход	
Марка	В-2.1 В-2.2
КВ 27-14	1
Брус 70×40(h) ℓ=1400	6
Рейка 50×19(h) ℓ=2700	28
Расход древесины	0.096м³
L100×7, ℓ=50	7
Вес металла	7.78

Примечания.

1. Приставные стенки и цветочница выполняются из облицовочного кирпича или красного с облицовкой плиткой типа „Кабанчик."
2. Стенки армируются 2ф4ВI через 3ряда

Вариант типа перемычек

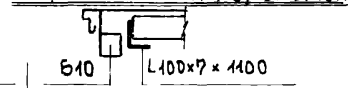

Разрез 1-1

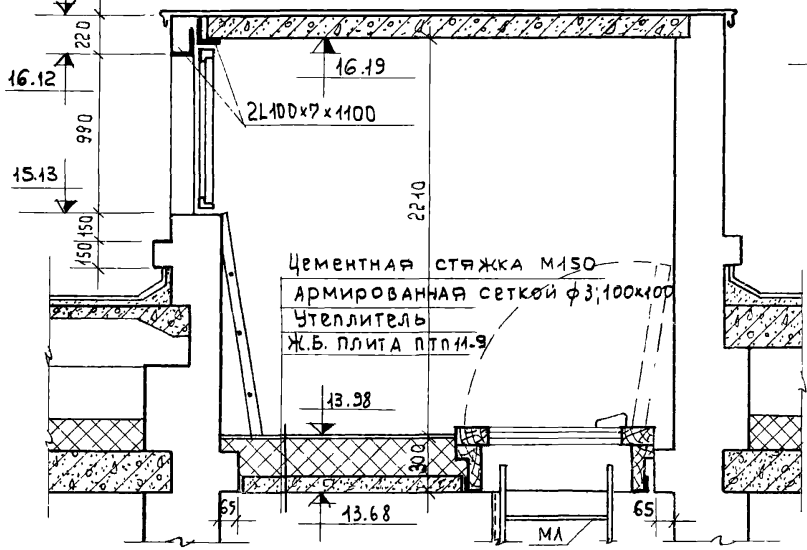

Разрез 2-2

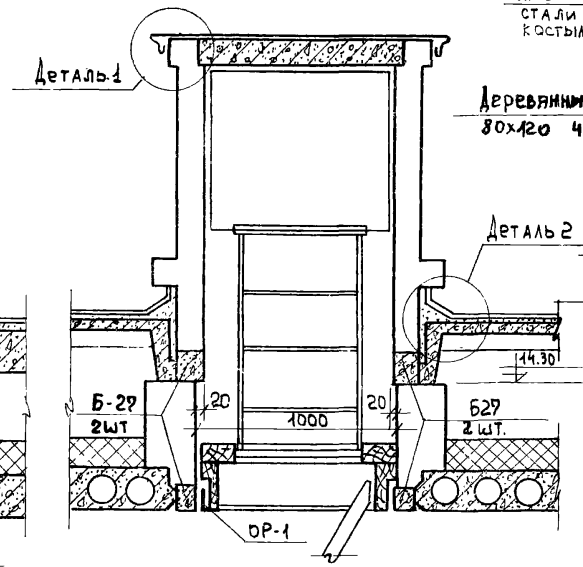

Деталь 1

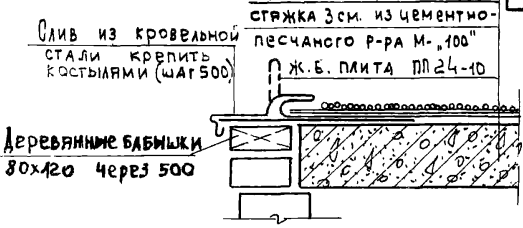

Деталь 2

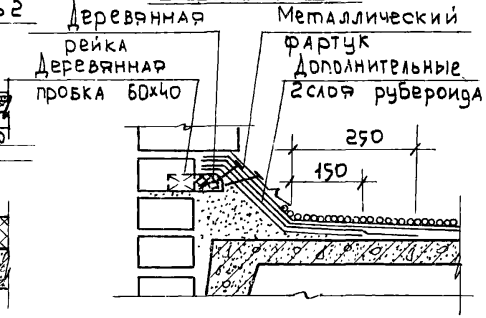

Фрагмент плана покрытия

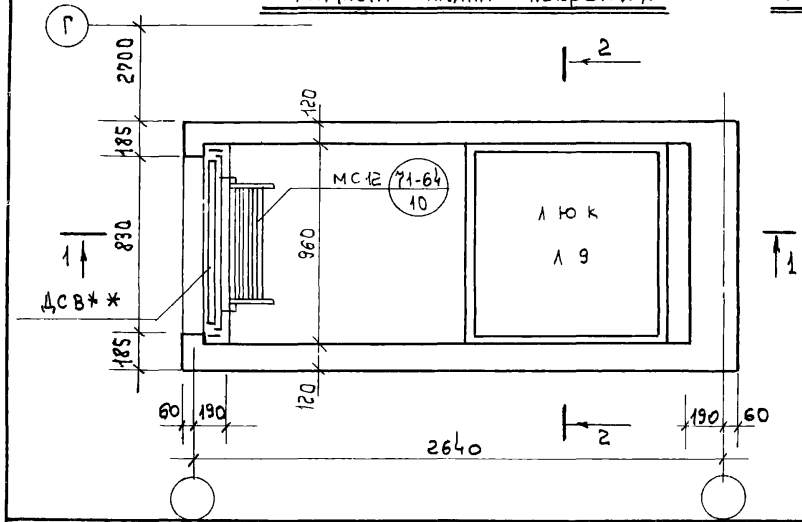

Фрагмент плана перекрытия на ▽13.68

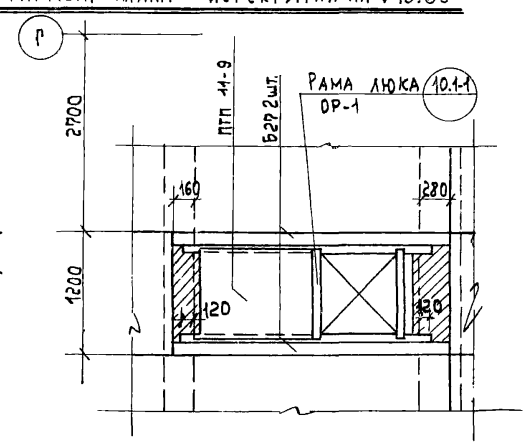

Коробку люка Л9 дополнительно общить кровельной сталью.

Изнутри будку оштукатурить цементным раствором М.100.

Спецификация на 1 будку

Марка	Наименование	Кол	Марка	Наименование	Кол
Железобетонные изделия			Металлические изделия		
ПТП11-9	Плиты плоские	1	МС12	Стремянка	1
ПП24-10		1	МЛ	"	1
Б27	Несущие перемыч.	4	–	L100х7х1100	2
Деревянные изделия			ОР-1	Рама люка	
Л9	Люк чердачный				
ДСВ**	Блок дверной				

Установка лестницы на крышу

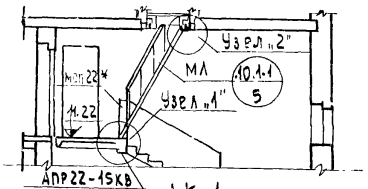

ЛК1

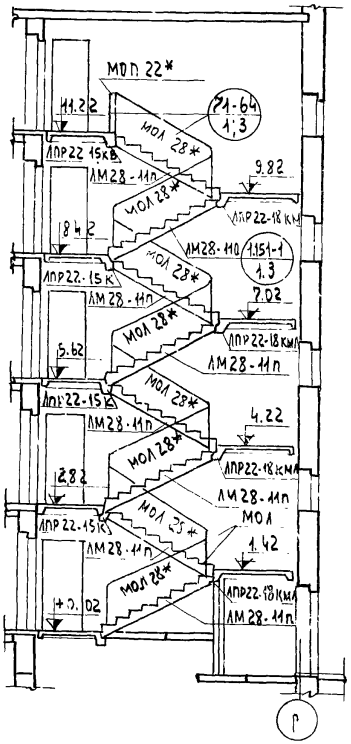

ЛК2

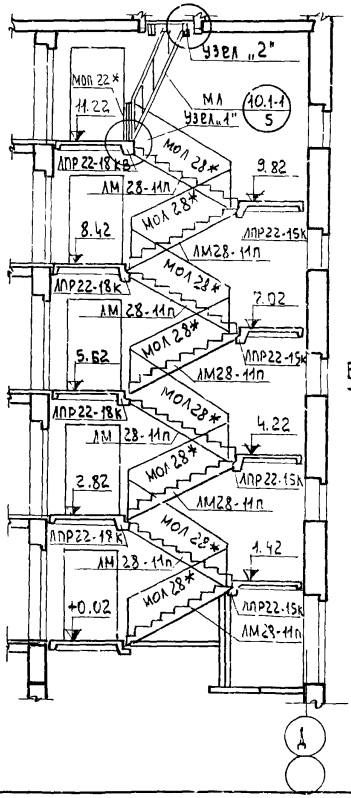

Крепление ограждения верхней площадки.

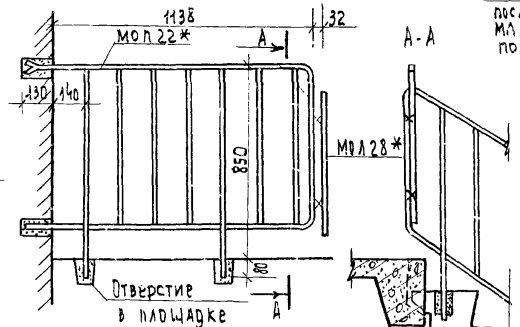

МОП 22* установить после установки МЛ с подрезкой по месту.

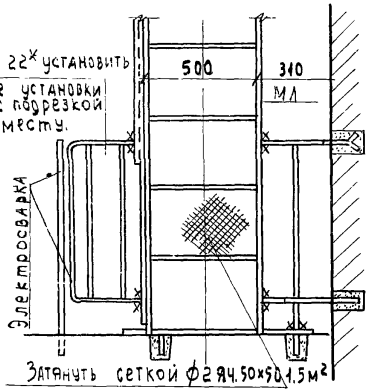

Сопряжение ограждений на м/эт. площадк.

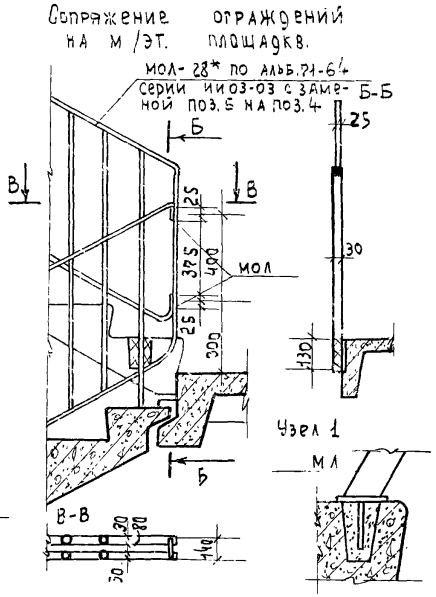

Узел 2

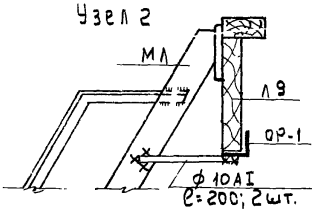

Примечания:

1. Металлические элементы свариваются между собой швом h×6 мм.
2. Ограждения окрашивают масляной краской за 2 раза.
3. Марки лестничных площадок уточняются при привязке в зависимости от расположения мусоропровода и водосточного стояка.

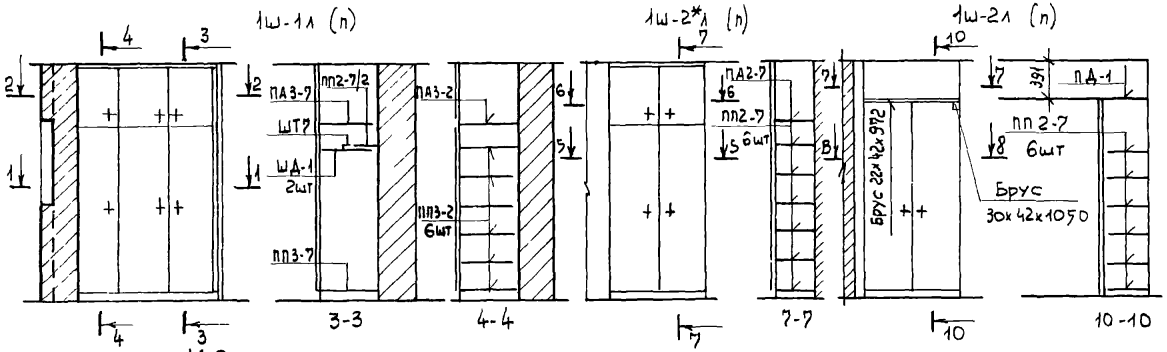

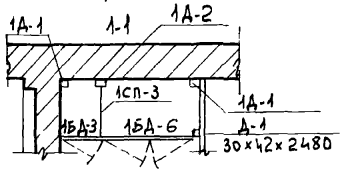

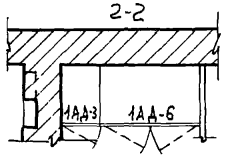

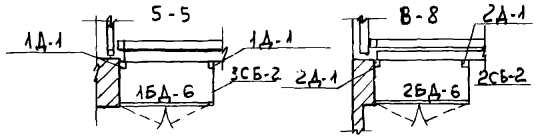

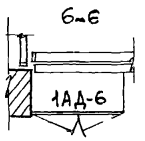

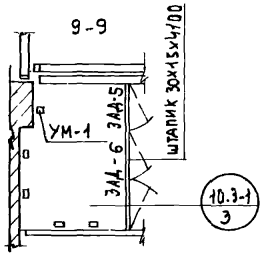

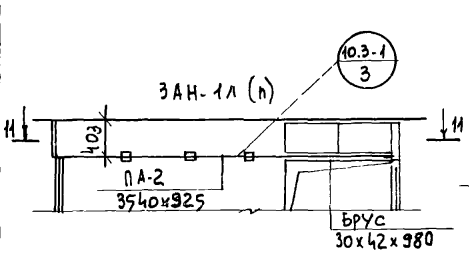

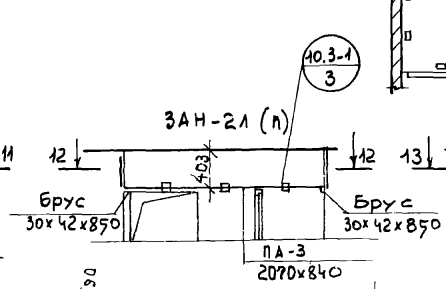

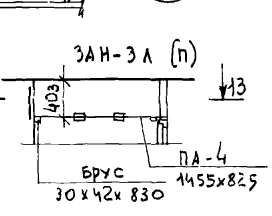

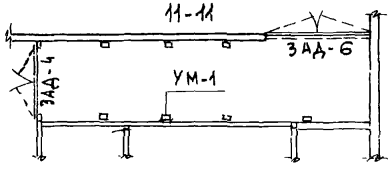

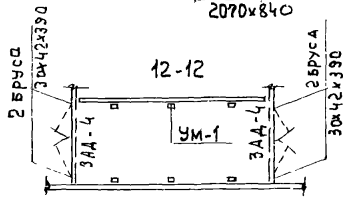

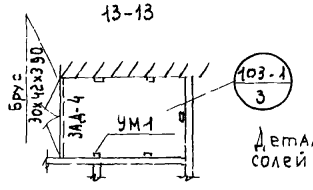

Спецификация элементов на 1 изделие

Марка	Наимен. изделий	Расход матер. ХВМ3	Расход матер. ДСП м2	Расход матер. ДВП м2	Количество шт 1ш-1л(п)	Количество шт 1ш-2л(п)	Количество шт 1ш-2*л(п)	Количество шт ЗАН-2л(п)	Количество шт ЗАН-3л(п)
1БД-3	Блок дверной	0.0046	0.76	—	1	—	—	—	—
1БД-6		0.0064	1.70	—	1	1	—	—	—
2БД-6		0.0072	1.80	—	—	—	1	—	—
1АД-3	Блок дверной антресольный	0.0021	0.23	—	1	—	—	—	—
1АД-6		0.0035	0.58	—	1	1	—	—	—
3АД-4		0.0024	0.26	—	—	—	1	2	1
3АД-5		0.0017	0.18	—	—	—	1	—	—
3АД-6		0.0028	0.36	—	—	—	1	1	—
2СБ-2	Стенка боковая	—	0.86	—	—	—	1	—	—
3СБ-2		—	1.00	—	—	1	—	—	—
1сп-3	Стенка промежуточн.	—	—	1.03	1	—	—	—	—
ПА2-7	Полка антресольн.	—	0.43	—	—	—	1	—	—
ПА3-2		—	0.23	—	1	—	—	—	—
ПА3-7		—	0.58	—	1	—	—	—	—
ПА-1		—	1.59	—	—	—	—	—	—
ПА-2		—	3.28	—	—	—	—	1	—
ПА-3		—	1.65	—	—	—	—	—	1
ПА-4		—	1.21	—	—	—	—	—	1
ПП2-7/2	Полка переставная	—	0.205	—	1	—	—	—	—
ПП2-7		—	0.410	—	—	6	6	—	—
ПП3-2		—	0.220	—	6	—	—	—	—
ПП3-7		—	0.56	—	1	—	—	—	—
ШТ-7	Штанга	0.0008	—	—	1	—	—	—	—
ШД-1	Штангодержат.	0.0008	—	—	2	—	—	—	—
УМ-1	Угольник	—	—	—	—	—	5	8	6	5
1Д-1	Брус крепежный	0.0017	—	—	2	2	—	—	—
1Д-2		0.0032	—	—	1	—	—	—	—
2Д-1		0.0019	—	—	—	—	2	—	—
Д-1		0.0024	—	—	1	—	1	—	—
22х42х972	Брус монтажный	0.0009	—	—	—	—	—	—	—
30х42х830		0.0010	—	—	—	—	—	—	1
30х42х850		0.0011	—	—	—	—	—	2	—
30х42х1050		0.0013	—	—	—	—	1	—	—
30х42х980		0.0012	—	—	—	—	—	1	—
30х42х390		0.0005	—	—	—	—	—	4	1
30х15х4100	Штапик.	0.0018	—	—	—	—	1 м	—	—
Расход материалов на одно изделие		ХВМ3	0.0214	0.0133	0.0192	0.0064	0.0098	0.0039	
		ДСП м2	6.165	6.470	5.66	3.91	2.17	1.47	
		ДВП м2	1.030	1	1	1	1	1	
		УМ-1	1	1	5 шт	8 шт	6 шт	6 шт	
НАЛИЧНИК ДУБОВЫЙ		п.м.	6.40	5.00	8.00	4.90	4.00	2.00	

Детали установки и элементы шкафов и антресолей см. альбом 1.132-1 выпуск 1

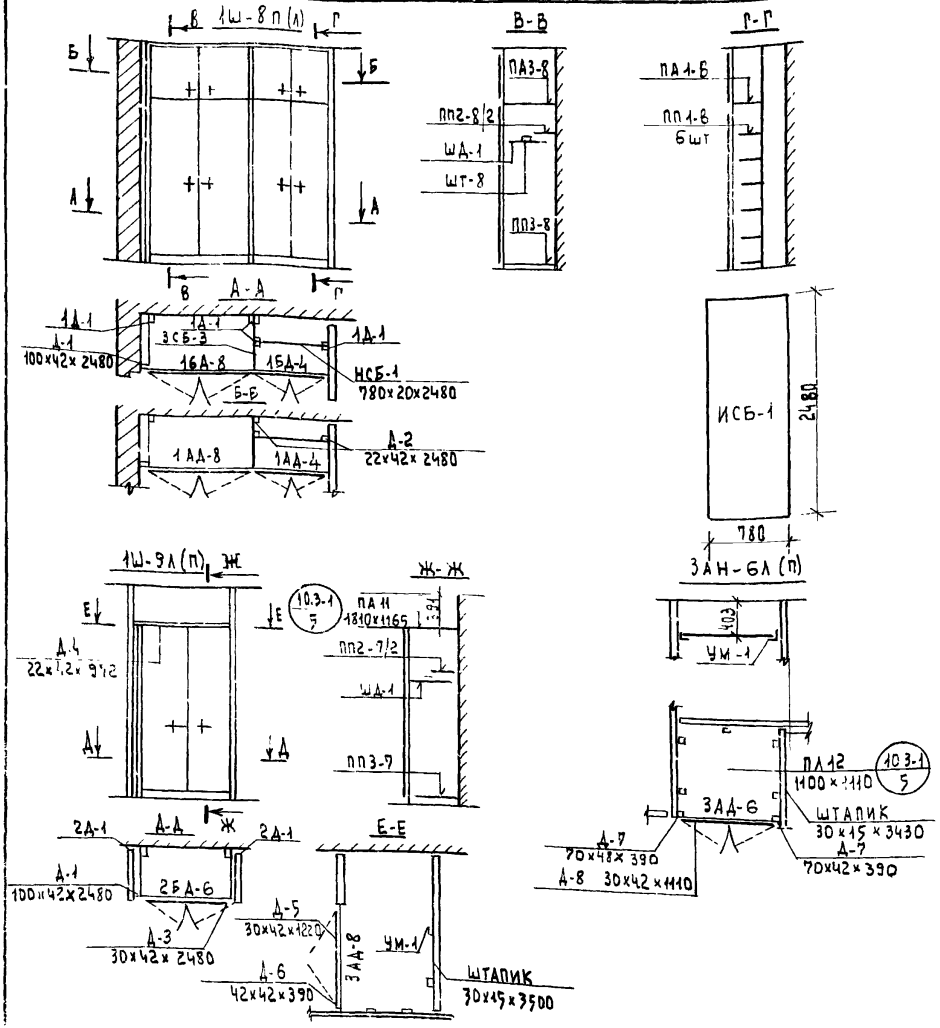

Спецификация элементов на 1 изделие

Марка	Наимен. изделий	Расход материалов			Количество шт.		
		КВ м³	ДСП м²	ДВП м²	1Ш-8Л(П)	1Ш-9Л(П)	3АН-6Л(П)
1БД-4	Блок дверной	0.0060	1.50	—	1	—	—
1БД-8		0.0068	2.00	—	1	—	—
2БД-6		0.0072	1.80	—	—	1	—
1АД-4	Блок дверной антресольный	0.0033	0.46	—	1	—	—
1АД-8		0.0039	0.70	—	1	—	—
3АД-6		0.0028	0.36	—	—	—	1
3АД-8		0.0032	0.42	—	—	1	—
НСБ-1	Стенка боковая	—	1.93	—	1	—	—
3СБ-3		—	1.40	—	1	—	—
ПА1-6	Полка антресольная	—	0.22	—	1	—	—
ПАЗ-8		—	0.69	—	1	—	—
ПА11		—	2.11	—	—	1	—
ПА12		—	1.22	—	—	—	1
ПП1-6	Полка переставн.	—	0.21	—	8	—	—
ПП2-7/2		—	0.21	—	—	1	—
ПП2-8/2		—	0.25	—	1	—	—
ПП3-7		—	0.56	—	—	1	—
ПП3-8		—	0.69	—	1	—	—
ШТ-7	Штанга	0.0008	—	—	—	1	—
ШТ-8		0.0010	—	—	1	—	—
ШД-1	Штангодерж.	0.0005	—	—	2	2	—
1Д-1	Брус крепежный	0.0047	—	—	4	—	—
2Д-1		0.0049	—	—	—	1	—
Д-1	Брус монтажн.	0.0104	—	—	1	1	—
Д-2		0.0023	—	—	3	—	—
Д-3		0.0031	—	—	—	1	—
Д-4		0.0009	—	—	—	1	—
Д-5		0.0017	—	—	—	1	—
Д-6		0.0007	—	—	—	1	—
Д-7		0.0011	—	—	—	—	2
Д-8		0.0014	—	—	—	—	1
—	Штапик	0.0015	—	—	—	3.5 п.м.	3.5 п.м.
УМ-1	Угольник	—	—	—	—	4 шт.	5 шт.

Расход материалов на изделие.

Материал		1Ш-8Л(П)	1Ш-9Л(П)	3АН-6Л(П)
КВ	м³	0.0401	0.0341	0.0074
ДСП	м²	11.20	5.10	1.58
УМ-1	шт.		4	5
Наличник дубовый	п.м.	7.00	7.30	3.20

Детали установки и элементы шкафов и антресолей см. альбом 1.172-1 Выпуск 1

1971

Монтажные схемы шкафов и антресолей.

Серия 85

Часть 9

Раздел 9.2-2

Лист 16

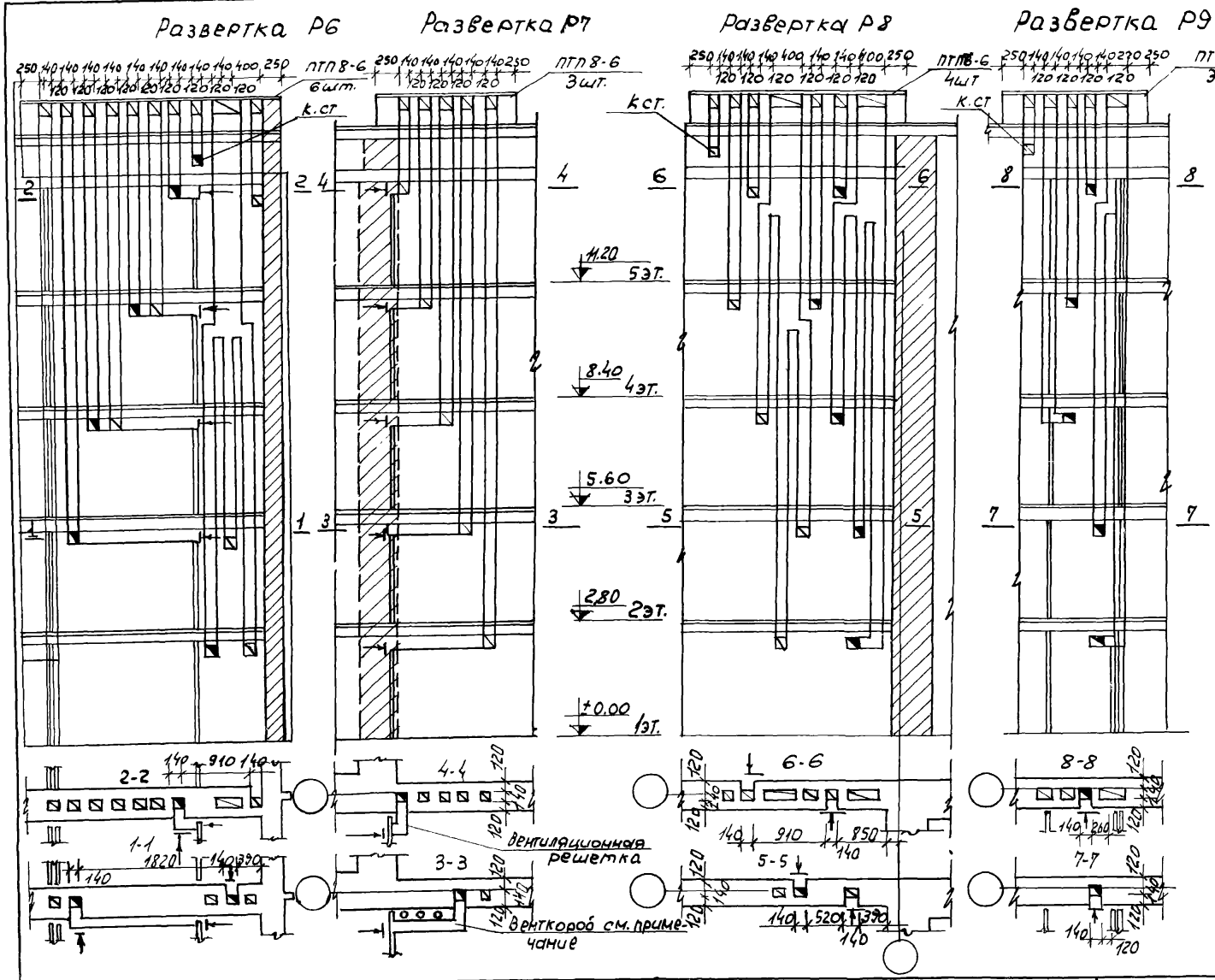

Примечания:

1. Вентиляционные каналы выполнять строго вертикально с тщательным заполнением швов.
2. В местах открытия каналов поставить вентиляционные решетки, в кухнях 4-5 этажей установить вентиляторы ВО-45.
3. Подшивные короба внутренним сечением 200х200 (п) выполнять из асбестоцементных плит δ=8мм в металлическом каркасе. Расход материала на 1 п.м. венткороба.
   Л/4 (δ=8мм) -0.9 м²
   L 40х4 -2.5 п.м.
   - 25х4 -2.0 п.м.
4. Места разверток см. на кладочных планах.
5. На данном листе приняты:
   горизонтальный масштаб 1:50
   вертикальный 1:100.

Наименование	кол.
плиты ПТП 8-6 шт	16
подшивные короба п-м	14
Вентиляционные решетки	40

gost.e-ecolog.ru

1971.	Стены с вентиляционными каналами Р6, Р7, Р8, Р9	Серия 85	Часть 9 / Раздел 9.2.2	Лист 17

11347-14 (18)

пров: Жаров 28.480, конц.