ГОСКОМИТЕТ ПО ГРАЖДАНСКОМУ СТРОИТЕЛЬСТВУ И АРХИТЕКТУРЕ ПРИ ГОССТРОЕ СССР
ЦНИИЭП ЖИЛИЩА

УД
9.1-2

СЕРИЯ 85

КИРПИЧНЫЕ ЖИЛЫЕ ДОМА С ПОПЕРЕЧНЫМИ НЕСУЩИМИ СТЕНАМИ

ЧАСТЬ 9

УЗЛЫ И ДЕТАЛИ

РАЗДЕЛ 9.1-2

МОНТАЖНЫЕ УЗЛЫ И ДЕТАЛИ НИЖЕ ОТМЕТКИ ±0.00

11347-13
Цена

gost.e-ecolog.ru

ЦЕНТРАЛЬНЫЙ ИНСТИТУТ ТИПОВОГО ПРОЕКТИРОВАНИЯ
ГОССТРОЯ СССР

Москва, А-445, Смольная ул., 22

Сдано в печать V 1980 года

Заказ № 7512 Тираж 1700 экз

Серия 85

кирпичные жилые дома с поперечными несущими стенами

Часть 9
Узлы и детали
Раздел 9.1-2
Монтажные узлы и детали ниже отметки ±0.00

Содержание

Наименование чертежа	NN листов	NN стр.	Наименование чертежа	NN листов	NN стр.
Заглавный лист	1	1			
Наружные входы в подполье	2	2			
Сечения 11-11 ÷ 18-18	3	3			
Сечения 19-19 ÷ 27-27	4	4			
Планы входов В-1.1, В-1.2. Разрезы 2-2, 3-3	5	5			
Планы входов В-2.1, В-2.2. Разрез 5-5	6	6			
Детали перекрытий и полов	7	7			

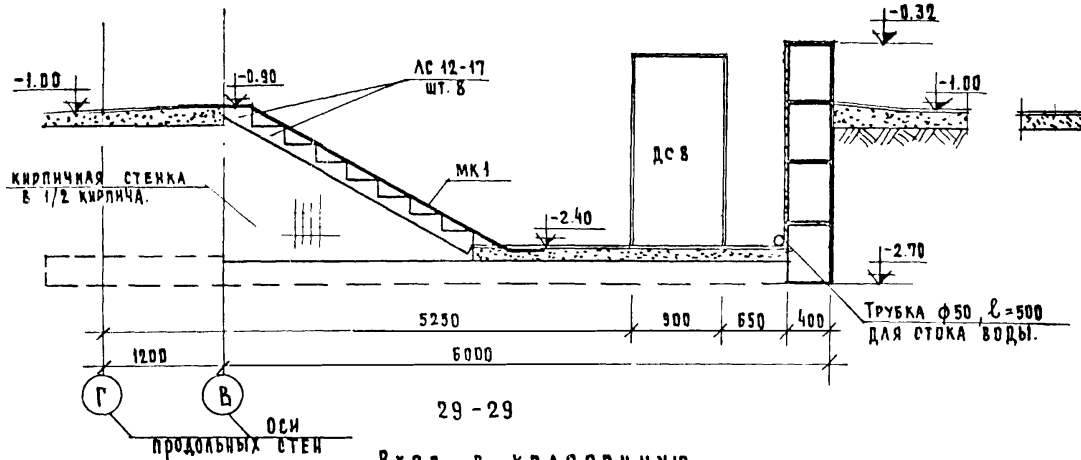

29 - 29

Вход в колясочную

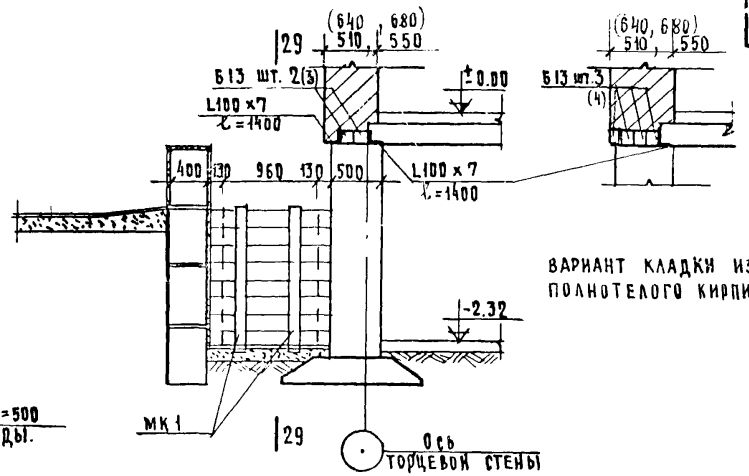

28 - 28

ВАРИАНТ КЛАДКИ ИЗ ПОЛНОТЕЛОГО КИРПИЧА

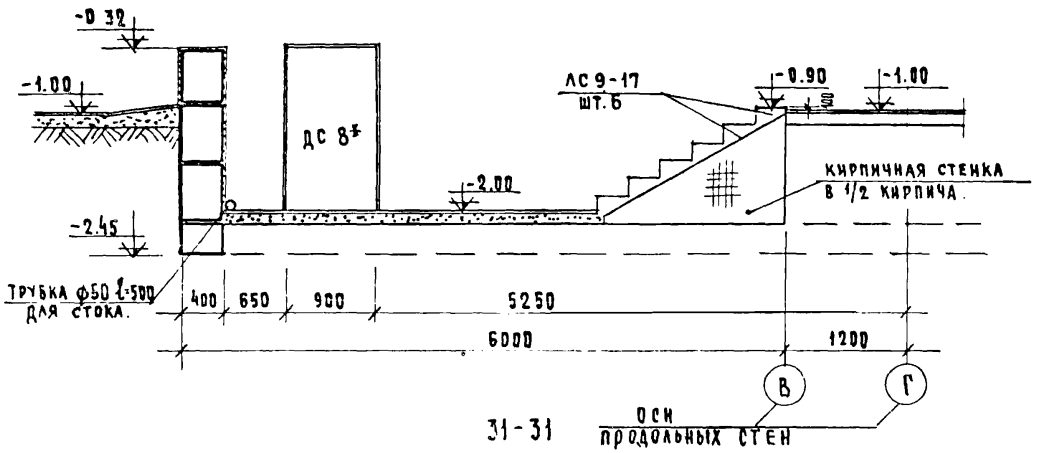

31 - 31

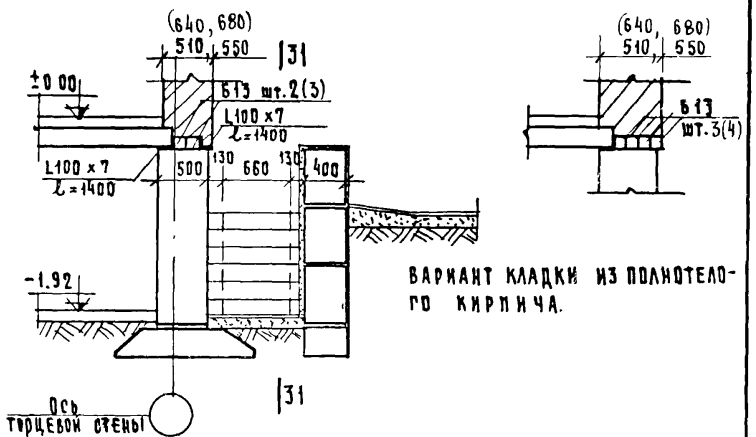

30 - 30

ВАРИАНТ КЛАДКИ ИЗ ПОЛНОТЕЛОГО КИРПИЧА.

Примечание

1. Наружную поверхность стены, соприкасающуюся с грунтом покрыть горячим битумом за 2 раза.
2. Внутреннюю поверхность входа оштукатурить цементным раствором и побелить.
3. Входные двери ДС8 и ДС8* обить железом с наружной стороны.

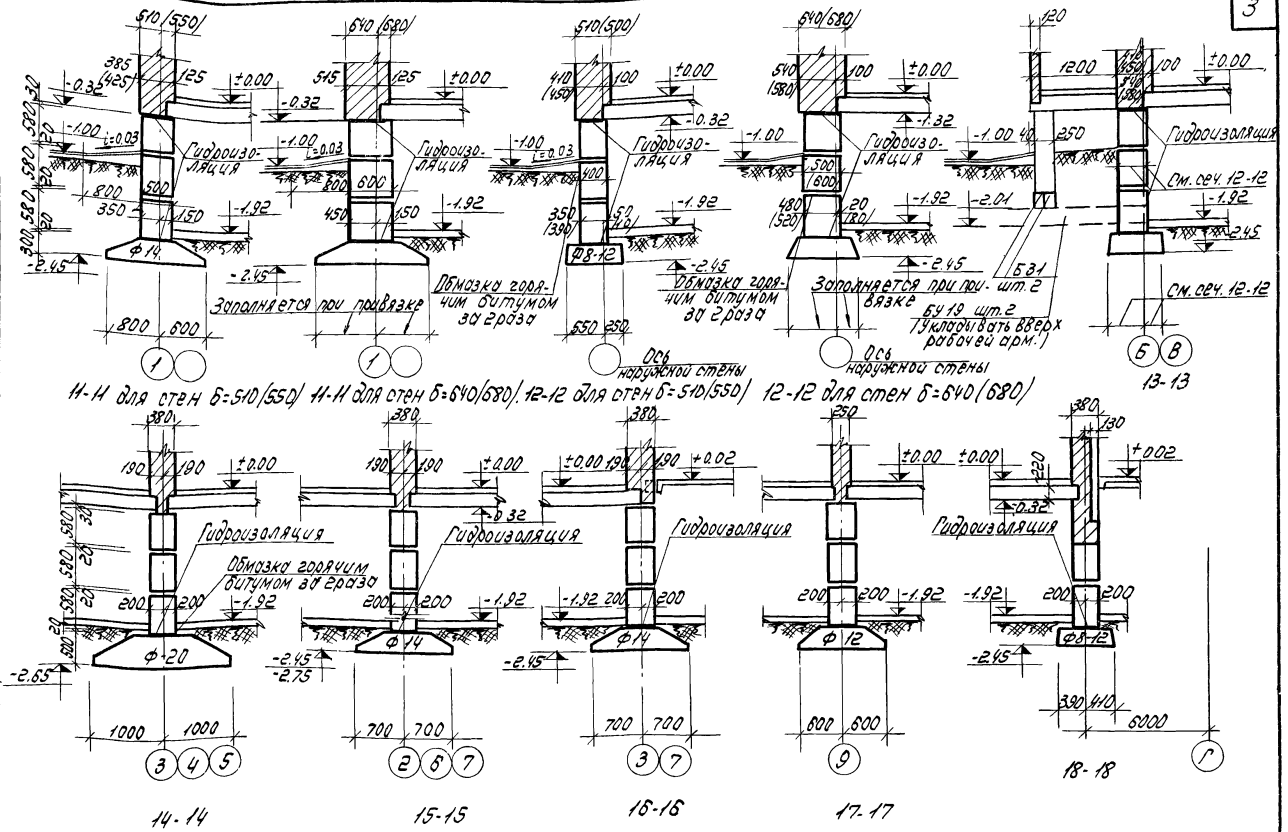

1971	Сечения 11-11 ÷ 18-18	Серия 85	Часть 9 / Раздел 9.1-2	Лист 3

11347-13 4

Пров. [illegible] 25-IV-80г. Коп. Петрук

Жилища

Самойлов, Цукерман, Масеева, Терехова, Коперов, Проверил, Терехова, Князева

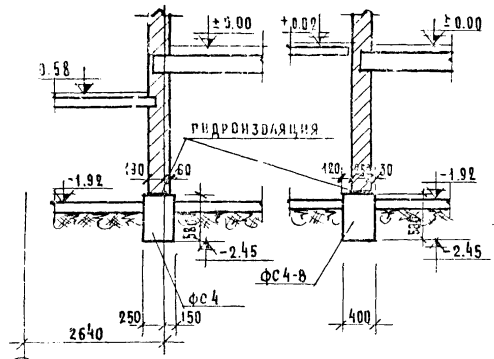

19-19 20-20

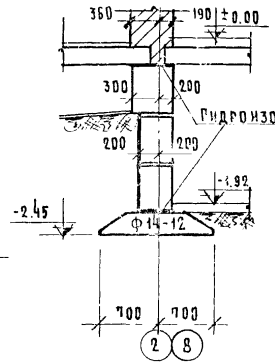

21-21 δ=510 (550)
640 (680)

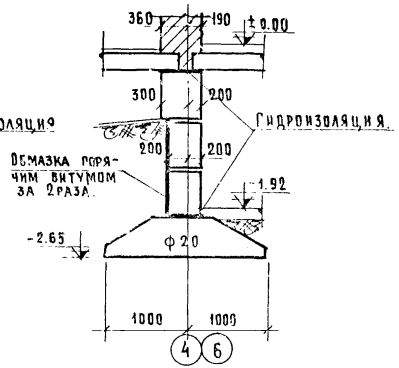

22-22 δ=510 (550)
640 (680)

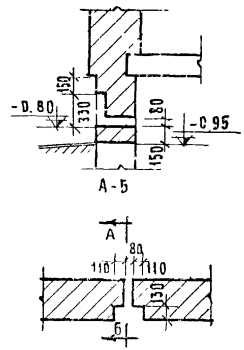

Деталь ниши поливочного крана

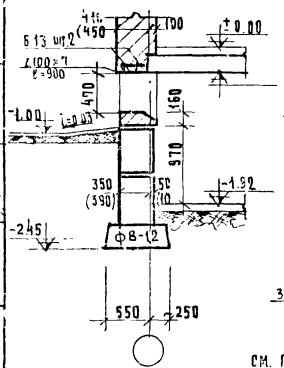

23-23
Для стен δ=510 (550)

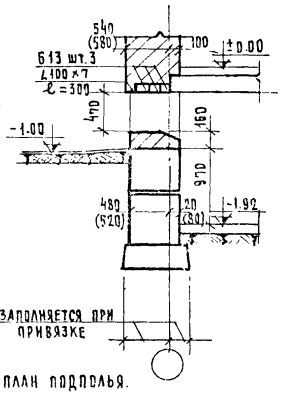

см. план подполья.
23-23

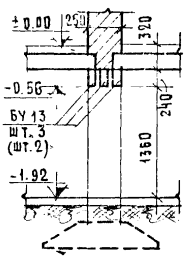

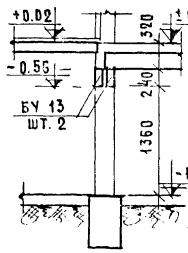

см. план подполья

24-24 25-25

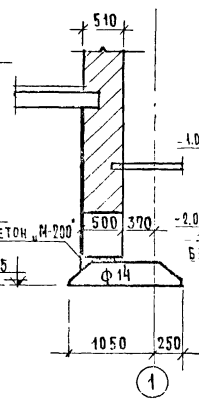

26-26

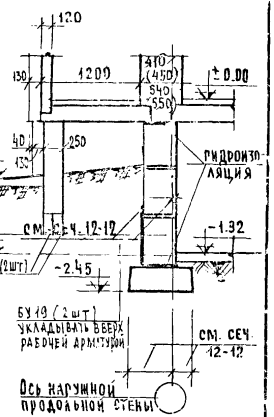

27-27

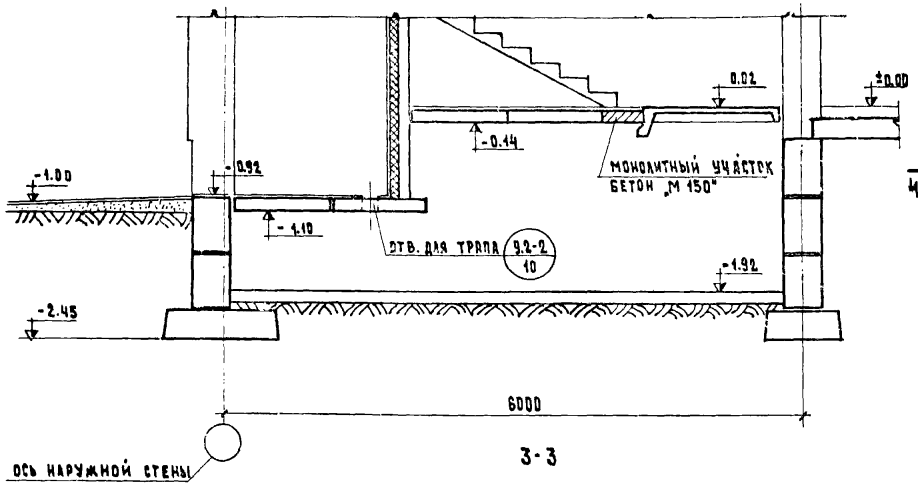

3-3

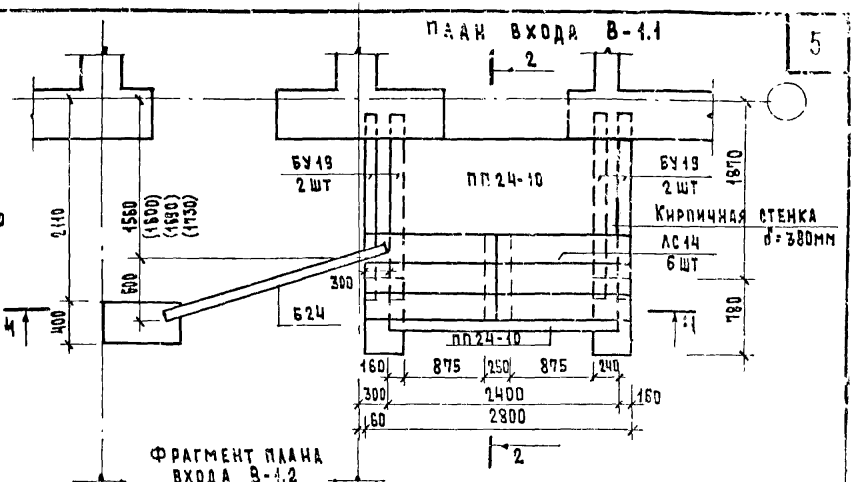

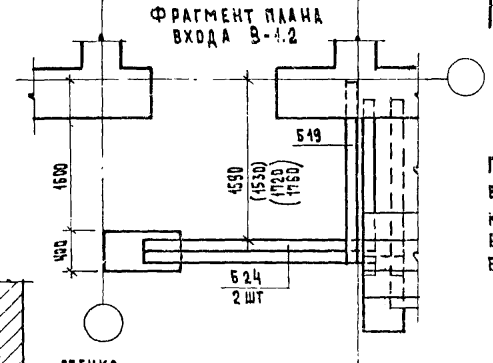

Примечание

При варианте входа В-1.2 в спецификацию добавить на каждый вход перемычки:
Б19 - 1 шт
Б24 - 1 шт

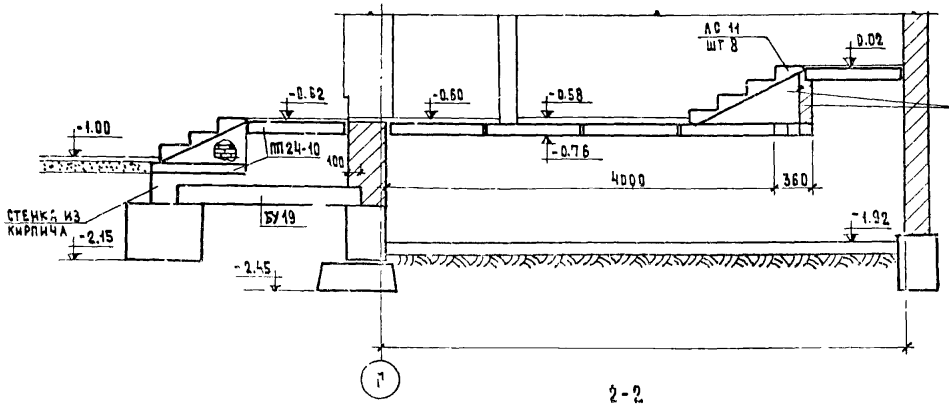

2-2

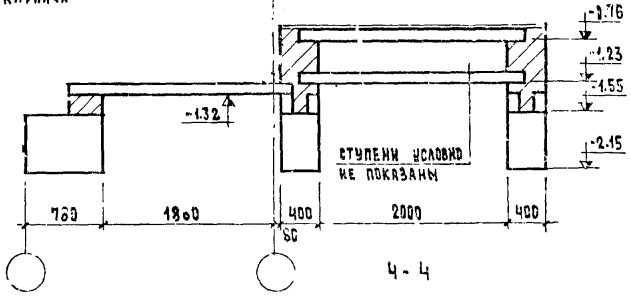

4-4

1971	Планы входов В-1.1, В-1.2. Разрезы 2-2, 3-3	серия 85	часть 9	Альбом 5
			раздел 9.1-2	

11347-13 6

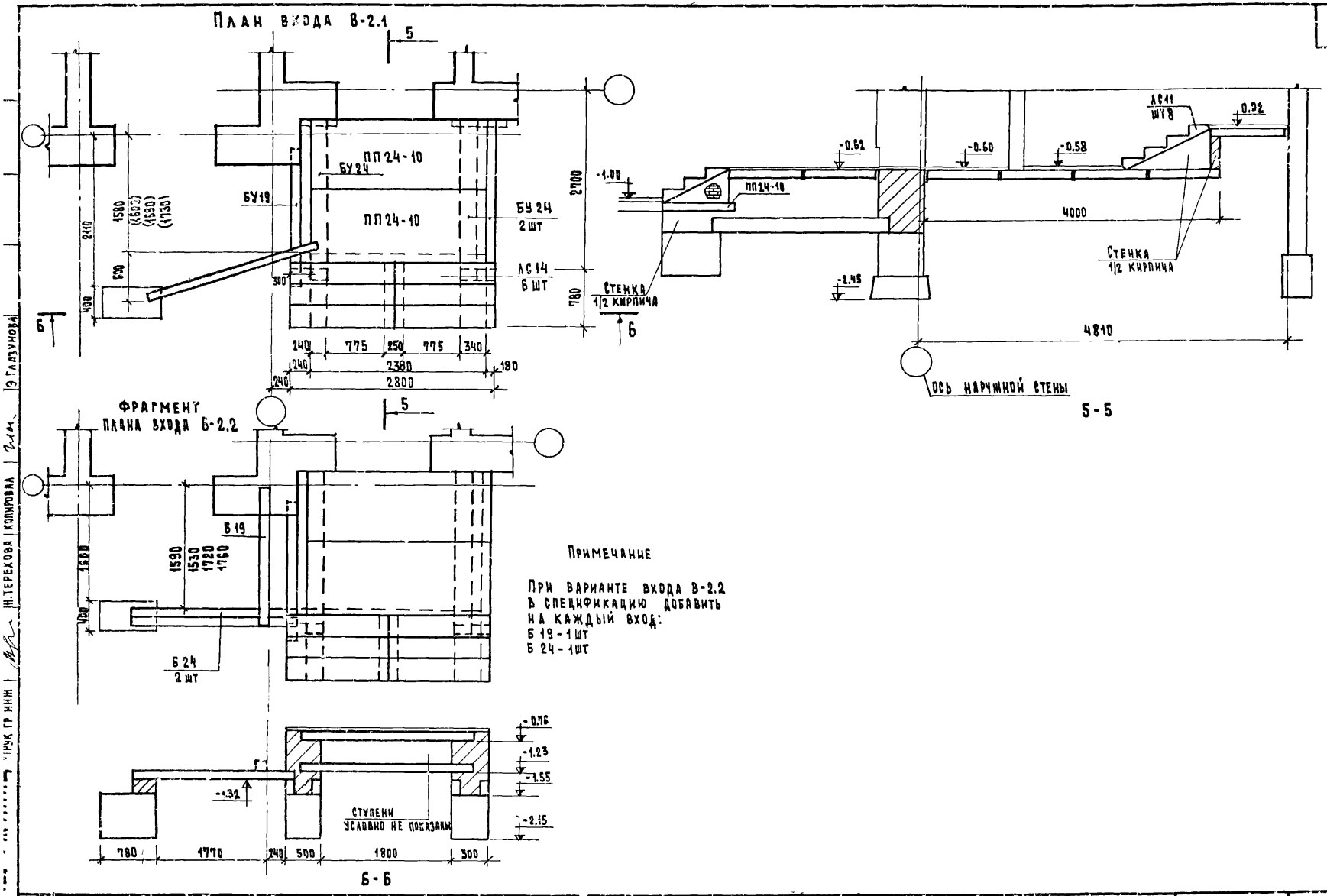

Примечание

При варианте входа В-2.2 в спецификацию добавить на каждый вход:
Б 19 - 1 шт
Б 24 - 1 шт

1971	Планы входов В-2.1, В-2.2. Разрез 5-5.	Серия 85	Часть 9 Раздел 9.1-2	Лист 6

Н. Терехова | Копировал | Э. Глазунова

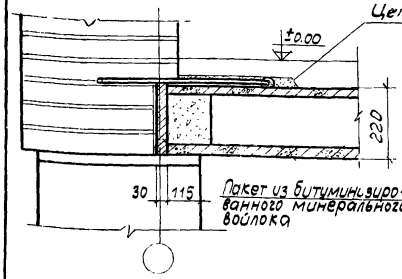

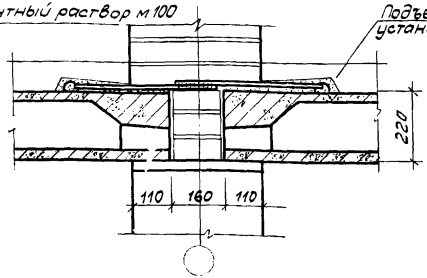

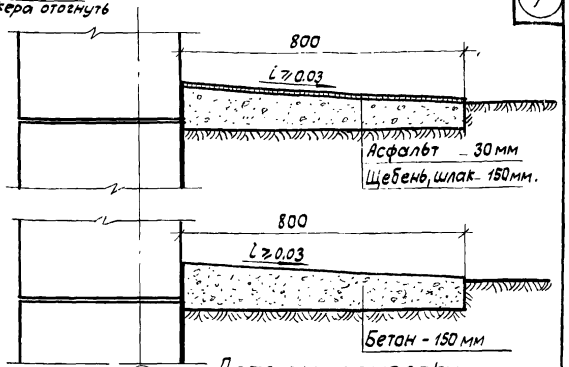

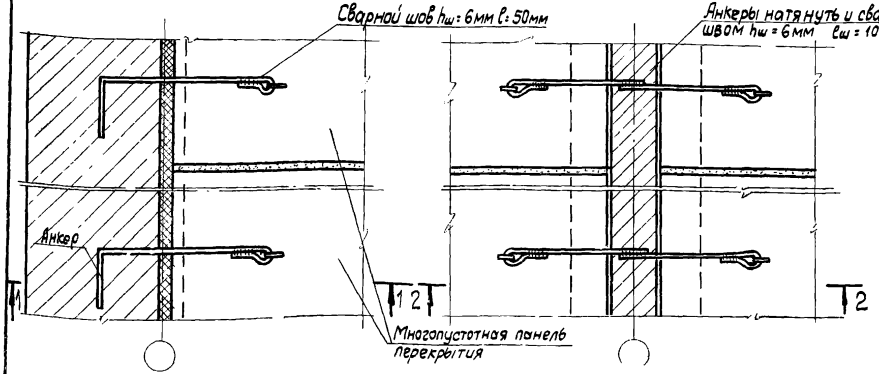

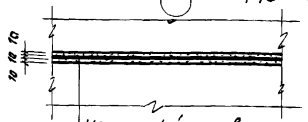

Примечание

1 Детали полов и перекрытий приняты по серии 2-140-1 в1 и в2.

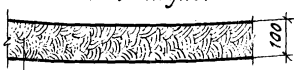

Пол в подполье

Глинобетон - 100мм
Грунт основания в втрамбованным щебнем.

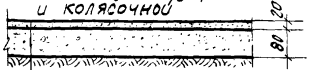

Пол в узле управления и колясочной

Цементно-песчаный раствор м200 - 20мм.
Подстилающий слой из бетона м100
с выравненной поверхностью - 80мм.
Гидроизоляция - 20 мм.
Грунт основания

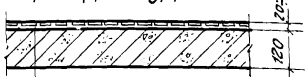

Крыльцо, тамбур, вестибюль

Мозаичный пол - 20мм
Цементно-песчаный раствор м100
от 0 до 30 мм.
Железобетонная плита - 120мм.

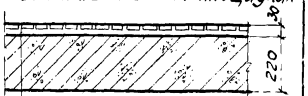

Пол на лестничных площадках

Керамическая плитка на цементно
песчаном растворе м100 - 30мм
лестничная площадка

gost.e-ecolog.ru

Пров 10-XII-78 Кон