Государственный комитет Совета Министров СССР по делам строительства

Типовые конструкции и детали зданий и сооружений

Серия 3.900-2

УНИФИЦИРОВАННЫЕ СБОРНЫЕ ЖЕЛЕЗОБЕТОННЫЕ КОНСТРУКЦИИ ВОДОПРОВОДНЫХ И КАНАЛИЗАЦИОННЫХ ЕМКОСТНЫХ СООРУЖЕНИЙ

Выпуск 5

ИЗДЕЛИЯ ДЛЯ КОЛОДЦЕВ

Рабочие чертежи

9893-05
ЦЕНА 1-62

gost.e-ecolog.ru

ЦЕНТРАЛЬНЫЙ ИНСТИТУТ ТИПОВОГО ПРОЕКТИРОВАНИЯ
ГОССТРОЯ СССР

Москва, А-445, Смольная ул., 22

Сдано в печать 1977 года

Заказ № 4812 Тираж 1500 экз.

Государственный комитет Совета Министров СССР по делам строительства

типовые конструкции и детали зданий и сооружений

Серия 3.900-2

УНИФИЦИРОВАННЫЕ СБОРНЫЕ ЖЕЛЕЗОБЕТОННЫЕ КОНСТРУКЦИИ ВОДОПРОВОДНЫХ И КАНАЛИЗАЦИОННЫХ ЕМКОСТНЫХ СООРУЖЕНИЙ

Выпуск 5

ИЗДЕЛИЯ ДЛЯ КОЛОДЦЕВ

Рабочие чертежи

РАЗРАБОТАНЫ
государственным проектным институтом
„Союзводоканалпроект"
с участием НИИЖБ и ЦНИИпромзданий
Госстроя СССР

Утверждены
Госстроем СССР
9 июля 1963 г.
постановление №61
Введены в действие с 1 октября 1968 г.

Содержание

Наименование	Марка лист	Стр.
Содержание	С-1;2	2; 3
Пояснительная записка	ПЗ-1;2	4; 5
Номенклатура изделий	ПЗ-3; 4	6; 7
Кольцо стеновое КС7-1-1		
Опалубочный чертеж, детали и армирование	1	8
Кольцо стеновое КС7-2-1		
Опалубочный чертеж, детали и армирование	2	9
Кольцо стеновое КС10-1-1		
Опалубочный чертеж, детали и армирование	3	10
Кольцо стеновое КС10-2-1		
Опалубочный чертеж, детали и армирование	4	11
Кольцо стеновое КС10-2-1А		
Опалубочный чертеж, детали и армирование	5	12
Кольцо стеновое КС15-1-1		
Опалубочный чертеж, детали и армирование	6	13
Кольцо стеновое КС15-2-1		
Опалубочный чертеж, детали и армирование	7	14
Кольцо стеновое КС15-1-1А		
Опалубочный чертеж, детали и армирование	8	15
Кольцо стеновое КС15-2-1А		
Опалубочный чертеж, детали и армирование	9	16

Наименование	Марка лист	Стр.
Кольцо стеновое КС20-1-1		
Опалубочный чертеж, детали и армирование	10	17
Кольцо стеновое КС20-2-1		
Опалубочный чертеж, детали и армирование	11	18
Кольцо стеновое КС20-1-1А		
Опалубочный чертеж, детали и армирование	12	19
Кольцо стеновое КС20-2-1А		
Опалубочный чертеж, детали и армирование	13	20
Кольцо стеновое КС20-3-1А		
Опалубочный чертеж, детали и армирование	14	21
Плиты перекрытия ПП10-1-1, ПП10-1-2		
Опалубочный чертеж, армирование	15	22
Плиты перекрытия ПП15-1-1, ПП15-1-2.		
Опалубочный чертеж, армирование.	16	23
Плиты перекрытия ПП15-2-1 ПП15-2-2		
Опалубочный чертеж, армирование	17	24

ТК 1967	Изделия для колодцев	Серия 3.900-2
	Содержание.	Выпуск 5 / Лист С-1

Содержание

Наименование	Марка лист	Стр.
Плиты перекрытия ПП20-1-1, ПП20-1-2.		
Опалубочный чертеж, армирование.	18	25
Плиты перекрытия ПП20-2-1, ПП20-2-2		
Опалубочный чертеж, армирование.	19	26
Плита днища ПД 10-1-1		
Опалубочный чертеж, армирование.	20	27
Плита днища ПД 15-1-1		
Опалубочный чертеж, армирование.	21	28
Плита днища ПД 20-1-1		
Опалубочный чертеж, армирование.	22	29
Кольцо опорное К07-1-1		
Опалубочный чертеж, армирование.	23	30
Дорожная плита с нишей для люка ПНЛ-1-1		
Опалубочный чертеж, детали.	24	31
Армирование.	25	32
Сварные сетки с С-1 по С-4.	26	33
То же – с С-5 по С-7.	27	34
То же – с С-8 по С-10.	28	35
То же – с С-11 по С-13.	29	36
То же – С-14, С-15.	30	37
То же – с С-16 по С-18.	31	38

Наименование	Марка лист	Стр.
То же – с С-19 по С-21.	32	39
То же – с С-22 по С-24.	33	40
То же – с С-25 по С-27.	34	41
То же – с С-28 по С-30.	35	42
То же – с С-31 по С-33.	36	43
То же – С-34, С-35.	37	44
Сварные сетки С-36, С-37 и закладные детали с М-1 по М-4.	38	45
Спецификация и выборка стали на одно арматурное изделие. Сетки с С-1 по С-10.	39	46
То-же – с С-11 по С-16.	40	47
То-же – с С-17 по С-20.	41	48
То-же – с С-21 по С-24.	42	49
То-же – с С-25 по С-29.	43	50
То-же – с С-30 по С-35.	44	51
Спецификация и выборка стали на одно арматурное изделие. Сетки С-36, С-37 и закладные детали с М-1 по М-4.	45	52

ТК	Изделия для колодцев.	Серия 3.900-2	
1967.	Содержание.	Выпуск 5	Лист С-2

СОЮЗВОДОКАНАЛПРОЕКТ г. Москва
Гл. инж. пр-та Трусов
Рук. бригады Бочаров
Проверил Таранев
Тарановъ

рх. №
1786
8893-05

Пояснительная записка

I Общая часть

В выпуске 5 приведены рабочие чертежи изделий для круглых колодцев, применяемых в системах водоснабжения и канализации. Номенклатура изделий соответствует ГОСТ 8020-68.

Маркировка изделий состоит из буквенных и цифровых индексов. Буквенный индекс характеризует тип изделия: КС-кольцо стеновое; ПП-плита перекрытия, ПД-плита днища; КО-кольцо опорное.

Первая цифра марки обозначает внутренний диаметр колодца в дециметрах, для которого применяется данное изделие, вторая-порядковый номер типоразмера изделия, третья-несущую способность изделия. Наличие закладных деталей и отверстий отражается буквенным индексом /например, ПП20-1-1А/.

II Нагрузки и расчет

Конструкции колодцев рассчитаны на постоянную и временную нагрузки.

Постоянной нагрузкой является: вес грунтовой засыпки над перекрытием /объемный вес $\gamma = 1{,}7\ т/м^3$, угол внутреннего трения $\varphi = 30°$; коэф перегрузки 1,3/ и собственный вес плиты перекрытия с горловиной и люком /коэф. перегрузки 1,1/.

В качестве временной нагрузки /в соответствии со СНиП II-Г.3-62 „Водоснабжение. Нормы проектирования" и СНиП II-Д.7-62 „Мосты и трубы. Нормы проектирования"/ приняты следующие подвижные нагрузки:

1. Автомобиль весом 5т /рис 1а/ или равномерно распределенная нагрузка интенсивностью 500 $кг/м^2$,
2. Нагрузка от утяжеленного автомобиля по схеме Н-18 /рис. 1б/.
3. Колесная нагрузка по схеме НК-80 /рис. 1в/.

Расчетные временные нагрузки определены путем умножения нормативных значений на коэф. перегрузки 1,1.

Динамический характер подвижных нагрузок учтен введением коэффициента динамичности равного 1,3 при заглублении перекрытия менее 1м; при большем заглублении принят коэф динамичности, равный 1,0

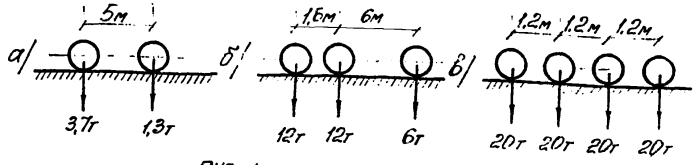

Рис. 1.

Несущая способность стеновых колец и плит днища принята по максимальной временной нагрузке при заглублении в грунт до 7м. Плиты перекрытия имеют две марки по несущей способности: плиты первой марки используют под временную нагрузку первого вида /автомобиль весом 5т или $P = 500\ кг/м^2$/ при заглублении плиты в грунт до 3м; вторая марка плит применяется под стальные два вида подвижных нагрузок, при этом заглубление плит в грунт может составлять до 4м.

III Технические требования к изготовлению и приемке изделий

Марка бетона по прочности на сжатие указана на чертежах изделий

В каждом конкретном случае марка бетона по прочности устанавливается в зависимости от климатического района строительства и категории конструкций по условиям их работы под нагрузкой.

Марка бетона по морозостойкости водонепроницаемости, вид цемента и требования к крупному заполнителю назначаются проектной организацией, применяющей данные изделия в соответствии с указаниями, изложенными в выпуске I серии 3.900-2.

Мелкий заполнитель /песок кварцевый/ должен иметь крупность не ниже 2,5.

ТК	Изделия для колодцев	Серия 3.900-2
1967	Пояснительная записка	Выпуск 5 / Лист ПЗ-1

В отдельных случаях, при соответствующем технико-экономическом обосновании, может быть допущено применение мелкого заполнителя с модулем крупности не менее 1,7.

Максимальный размер частиц щебня или гравия не должен превышать 1/4 наибольшего размера сечения изделия.

Вода для приготовления бетона должна иметь концентрацию водородных ионов $P_H \geq 4$ и содержание сульфатов не более 2700 мг/литр при общем содержании солей до 5 г/литр.

Применение химических добавок в виде солей электролитов запрещается.

Арматурные изделия запроектированы в предположении изготовления их на многоэлектродных и на одноэлектродных контактно-сварочных машинах. Возможно также изготовление арматурных изделий с помощью сварочных клещей.

Готовые изделия должны соответствовать требованиям настоящих рабочих чертежей и ГОСТ 8020-68 „Изделия железобетонные для смотровых колодцев водопроводных и канализационных сетей."

IV. Складирование и транспортирование изделий

При складировании и транспортировании изделия должны опираться на деревянные подкладки, толщина которых принимается не менее высоты монтажных петель.

Изделия для колодцев в зависимости от размеров и веса перевозятся на бортовых автомобилях или на специализированных автопоездах-полуприцепах.

При перевозке изделий автомобильным транспортом следует руководствоваться „Временными указаниями по перевозке унифицированных сборных железобетонных деталей и конструкций промышленного строительства автомобильным транспортом" /Стройиздат, 1966 г/.

Схемы и расчеты креплений изделий для перевозки на железнодорожных платформах необходимо составлять руководствуясь „Сборником правил перевозок и тарифов железнодорожного транспорта Союза ССР № 171. Дополнения и изменения в Технические условия погрузки и крепления грузов и использования грузоподъемности вагонов" /Трансжелдориздат, 1963 г/.

При хранении изделий в штабелях, высота штабеля назначается из условия техники безопасности в соответствии с главой СНиП III-А. 11-62 /п. 2.21/.

ТК	Изделия для колодцев	Серия 3.900-2	
1967	Пояснительная записка	Выпуск 5	Лист ПЗ-2

Гл. инж. пр-та Лебедев
Рук. бригады Трусов
Бочаров
Нач. отдела
СОЮЗВОДОКАНАЛПРОЕКТ г. Москва
9833-05

Таблица N

Порядковый номер типового изделия	Наименование и вид изделия	Марка изделия	Основные конструкт. размеры	Вес изделия т	N N листов
1	Кольца стеновое	КС7-1-1	Дв=700 Дн=840 Н=290 с=70	0.13	1
2		КС7-2-1	Дв=700 Дн=840 Н=890 с=70	0.38	2
3	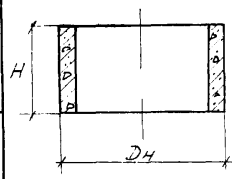	КС10-1-1	Дв=1000 Дн=1160 Н=590 с=80	0.40	3
4		КС10-2-1	Дв=1000 Дн=1160 Н=890 с=80	0.61	4
5	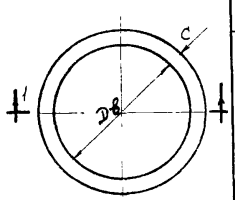	КС15-1-1	Дв=1500 Дн=1680 Н=590 с=90	0.66	6
6		КС15-2-1	Дв=1500 Дн=1680 Н=890 с=90	1.00	7
7		КС20-1-1	Дв=2000 Дн=2200 Н=590 с=100	0.97	10
8		КС20-2-1	Дв=2000 Дн=2200 Н=890 с=100	1.47	11
9	Кольца стеновое	КС10-2-1А	Дв=1000 Дн=1160 Н=890 с=80 d=200 в=0 h=400	0.57	5
10	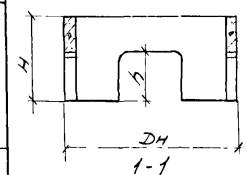	КС15-1-1А	Дв=1500 Дн=1680 Н=590 с=90 d=400 в=600 h=350	0.60	8
11	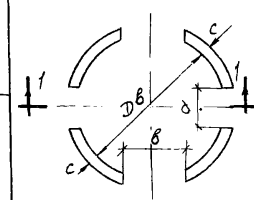	КС15-2-1А	Дв=1500 Дн=1680 Н=890 с=90 d=400 в=600 h=500	0.77	9
12		КС20-1-1А	Дв=2000 Дн=2200 Н=590 с=100 d=500 в=900 h=350	0.74	12
13		КС20-2-1А	Дв=2000 Дн=2200 Н=890 с=100 d=500 в=900 h=500	1.12	13
14		КС20-3-1А	Дв=2000 Дн=2200 Н=1190 с=100 d=500 в=900 h=600	1.54	14

ТК	Изделия для колодцев	Серия 3.900-2
1967	Номенклатура изделий.	Выпуск 5 / Лист ПЗ-3

Порядковый номер типоразмера изделия	Наименование и вид изделия	Марка изделия	Основные конструкт. размеры	Вес изделия т	№ № листов
15	Плита перекрытия 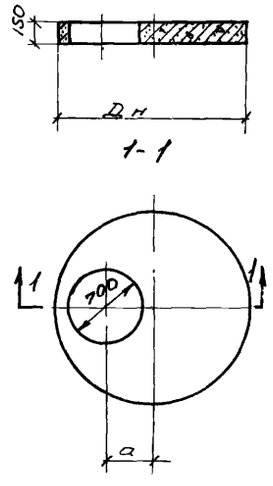	ПП10-1-1 ПП10-1-2	Дн=1160 а=150	0.25	15
16		ПП15-1-1 ПП15-1-2	Дн=1680 а=400	0.69	16
17		ПП15-2-1 ПП15-2-2	Дн=1680 а=200	0.69	17
18		ПП20-1-1 ПП20-1-2	Дн=2200 а=650	1.28	18
19		ПП20-2-1 ПП20-2-2	Дн=2200 а=200	1.28	19
20	Плита днища 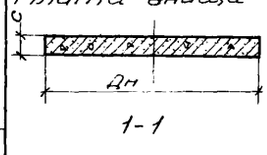	ПД10-1-1	Дн=1500 с=100	0.44	20
21	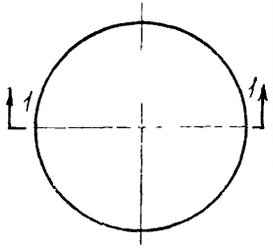	ПД15-1-1	Дн=2000 с=120	0.94	21
22		ПД20-1-1	Дн=2500 с=120	1.47	22
23	Кольцо опорное 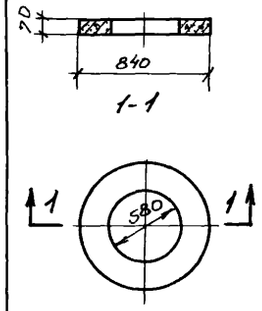	КО7-1-1	см. эскиз	0.05	23
24	Дорожная плита с нишей для люка. 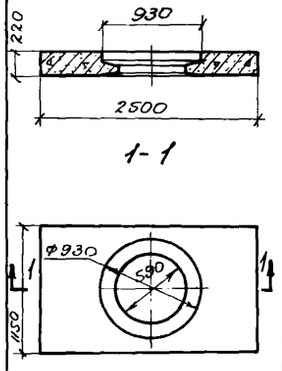	ПНЛ1-1	см. эскиз	2.12	24, 25

ТК	Изделия для колодцев.	Серия 3.900-2	
1987	Номенклатура изделий	Выпуск 5	Лист ПЗ-4

ГПИ Узводоканалпроект г. Москва

Гл. инж. пр-та Руч. Брит

Рук. гр. Трусов

Бочаров

Проверил Тараненв

Н. контр. Шахарева

9893-05 8

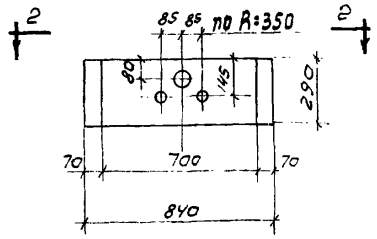

1 - 1

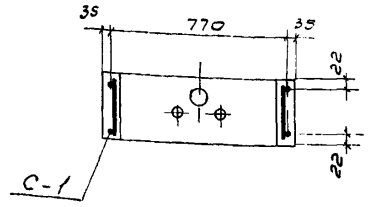

1 - 1

(Армирование)

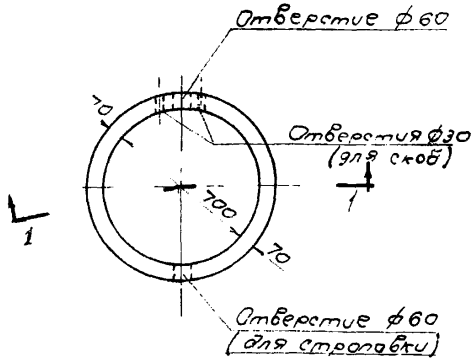

2 - 2

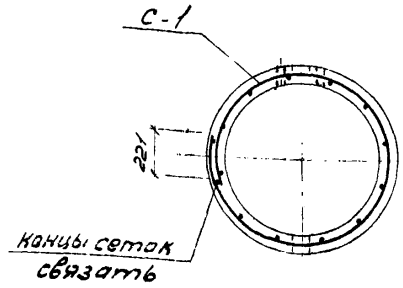

2 - 2

(Армирование)

Спецификация марок арматурных изделий на одна кольцо

Марка кольца	Марка изделия	Колич. шт.	N листа
КС7-1-1	С-1	1	26; 39

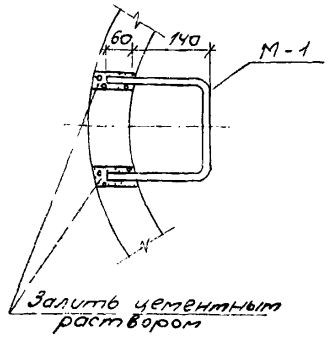

Деталь заделки скобы

Показатели на одна кольцо

Марка кольца	Вес элемента т	Марка бетона	Объем бетона м³	Расход стали кг.
КС7-1-1	0,13	200	0,05	1,8

Спецификация марок закладных элементов на одна кольцо

Марка кольца	Марка элемента	Кол во шт	N листа
КС7-1-1	М-1	1	38; 45;

Выборка стали на одна кольцо, кг

Марка кольца	Горячекатаная ар. мат. сталь Гост 5781-61			Холоднотянутая обыкн. проволока Гост 6727-53		
	класса А-I			класса В-I		
	ф, мм		Итого	ф, мм		Итого
	16	-		4В1	-	
КС7-1-1	0,9	-	0,9	0,9	-	0,9

Примечание.

1. Марка бетона по морозостойкости и водонепроницаемости назначается в соответствии с указаниями конкретного проекта сооружения.

ТК	Изделия для колодцев.	Серия 3.900-2	
1967	Кольца стеновое КС7-1-1 Опалубочный чертеж, детали, армирование.	Выпуск 5	Лист 1

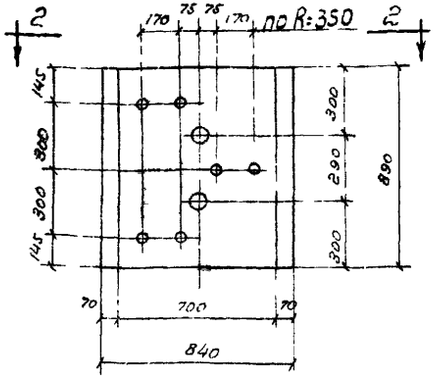

1 - 1

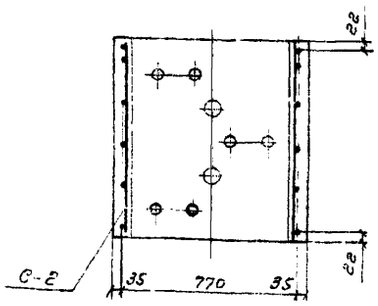

1-1

(Армирование)

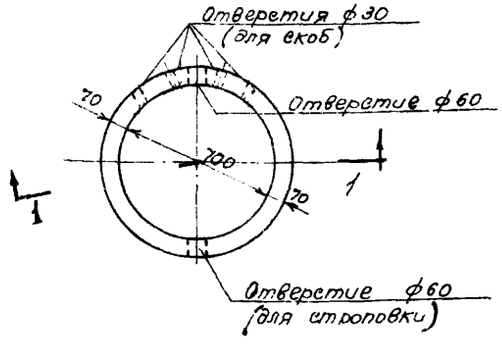

2-2

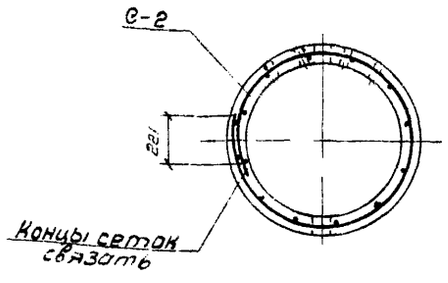

2-2

(Армирование)

Показатели на одно кольцо

Марка Кольца	Вес элемента т	Марка бетона	Объем бетона м3	Расход стали кг
КС7-2-1	0,38	200	0,15	5,5

Спецификация марок закладных элементов на одно кольцо

Марка кольца	Марка элемента	Кол-во шт	№ листа
КС7-2-1	М-1	3	38; 45;

Выборка стали на одно кольцо, кг

Марка кольца	Горячекатаная армат. сталь Гост 5781-61			Холоднотянутая обыкн. проволока Гост 6727-53		
	Класса А-I			Класса В-I		
	ф, мм		Итого	ф, мм		Итого
	16	-		4	-	
КС7-2-1	2,7	-	2,7	2,8	-	2,8

Спецификация марок арматурных изделий на одно кольцо

Марка кольца	Марка изделия	Колич шт.	№ листа
КС7-2-1	С-2	1	26; 39;

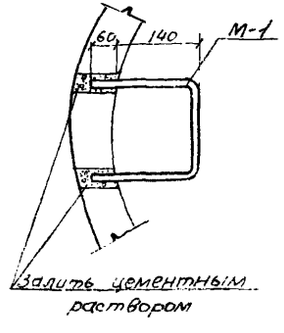

Деталь заделки скобы

Примечание

1. Марка бетона по морозостойкости и водонепроницаемости назначается в соответствии с указаниями конкретного проекта сооружения

ТК 1967	Изделия для колодцев. Кольцо стеновое КС 7-2-1 Сталубочный чертеж, детали и армирование	Серия 3.900-2 Выпуск 5 Лист 2

СОЮЗВОДОКАНАЛПРОЕКТ г. Москва
Гл. инж. инст. Тадурина
Нач. отдела Лебедев
Гл. инж. пр-та Трусов
Рук. бригады Бочаров
Ст. техник Зорге
Гл. спец. Гаврилов
Инж. Тверяков
Т-1786

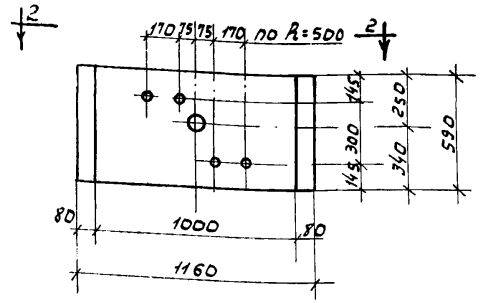

1-1

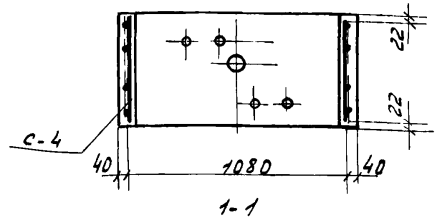

1-1

Армирование)

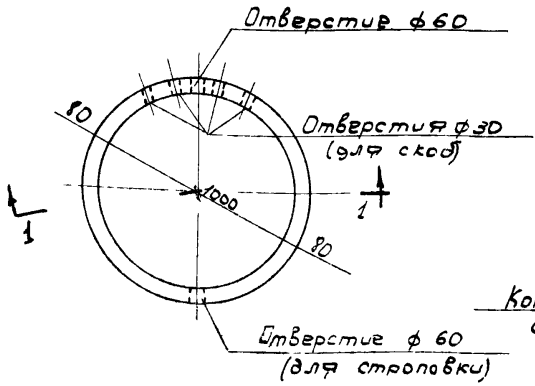

2-2

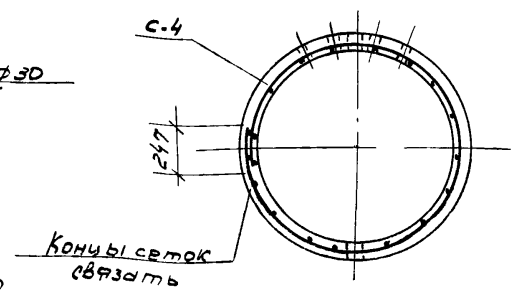

2-2

(Армирование)

Показатели на одно кольцо

Марка кольца	Вес элемента т	Марка бетона	Объем бетона м3	Расход стали кг
КС 10-1-1	0,40	200	0.16	4.2

Спецификация марок закладных элементов на одно кольцо

Марка кольца	Марка элемента	Кол-во шт.	№ листа
КС 10-1-1	М-1	2	38; 45

Выборка на одно кольцо стали, кг.

Марка кольца	Горячекатаная арматурная сталь ГОСТ 5781-61 класса А I			Холоднотянутая арматурная проволока ГОСТ 6727-57 класса В-1		
	ф, мм.		итого	ф, мм.		итого
	16	-		4	-	
КС10-1-1	1.7	-	1.7	2.5	-	2.5

Спецификация марок арматурных изделий на одно кольцо

Марка кольца	Марка изделия	Колич. шт.	№ листа
КС 10-11	С-4	1	26, 39

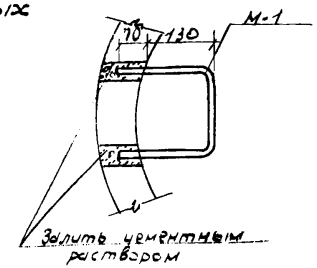

Деталь заделки скобы

Примечание

1. Марка бетона по морозостойкости и водонепроницаемости назначается в соответствии с указаниями конкретного проекта сооружения.

ТК	Изделия для колодцев		Серия 3.900-2	
1967.	Кольцо стеновое КС 10-1-1	Опалубочный чертеж, детали и армирование.	Выпуск 5	Лист 3

9893-05 4

Гл. инж. Пятниковец 22-Т-76 к контр. 1/с

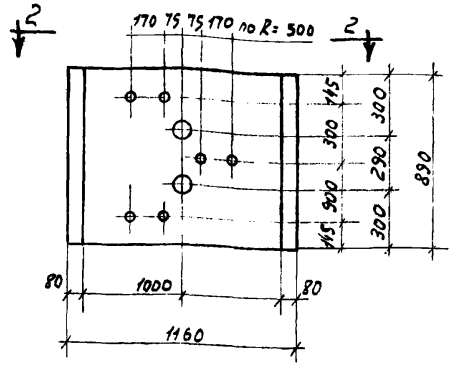

1-1

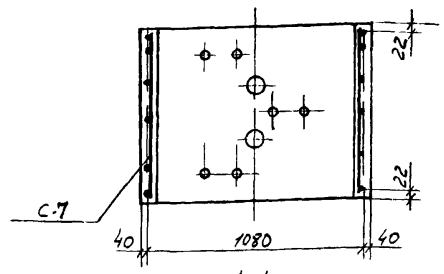

1-1

(Армирование)

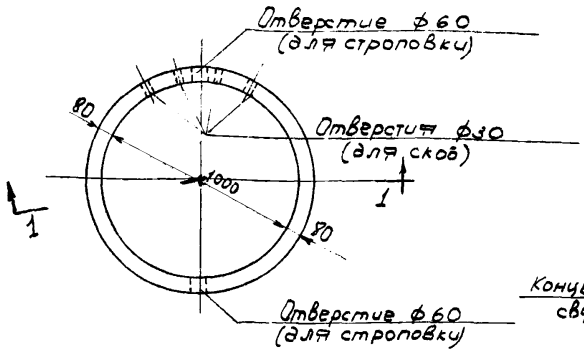

2-2

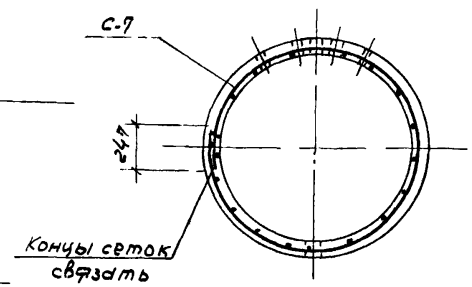

2-2

(Армирование).

Спецификация марок арматурных изделий на одно кольцо

Марка кольца	Марка изделия	Колич. шт.	№ листа
КС10-2-1	С-7	1	27; 39.

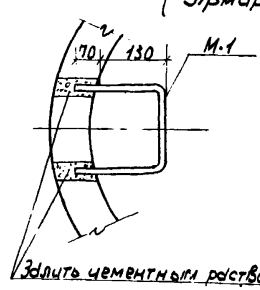

Деталь заделки скобы.

Показатели на одно кольцо

Марка кольца	Вес элемента т	Марка бетона	Объем бетона м3	Расход стали кг
КС10-2-1	0,61	200	0.24	6.5

Спецификация марок закладных элементов на одно кольцо

Марка кольца	Марка элемента	Кол-во шт.	№ листа
КС10-2-1	М-1	3	38; 45;

Выборка на одно кольцо стали, кг.

Марка кольца	Горячекатанная армат. сталь Гост 5781-67			Холоднотянутая обыкнов проволока Гост 6727-53		
	Класса А-I			Класса В-I		
	ф, мм.		итого	ф, мм.		итого
	16	-		4	-	
КС10-2-1	2,7	-	2,7	38	-	38

Примечание:

1. Марка бетона по морозостойкости и водонепроницаемости назначаются в соответствии с указаниями конкретного проекта сооружения.

ТК	Изделия для колодцев	Серия 3.900-2	
1967	Кольцо стеновое КС10-2-1. Опалубочный чертеж, детали, армирование.	Выпуск 5	Лист 4

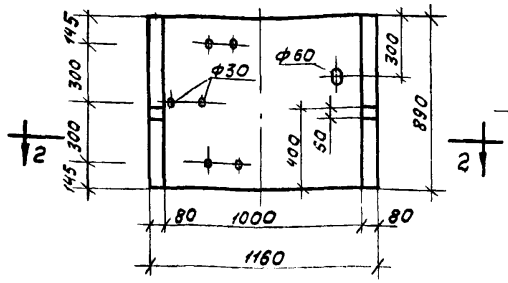

1-1

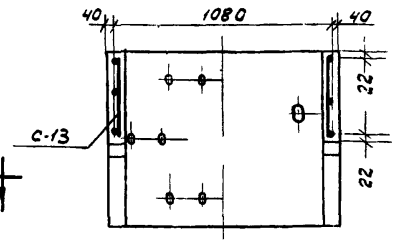

1-1
(Армирование)

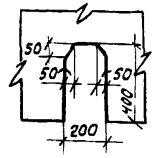

3-3

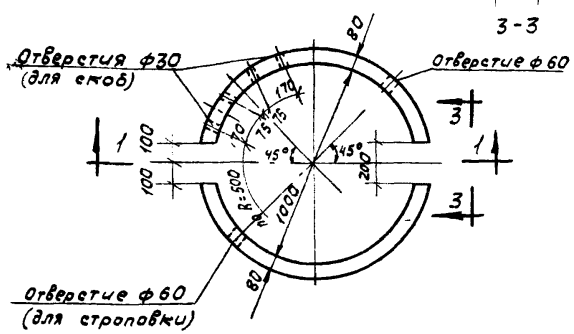

2-2

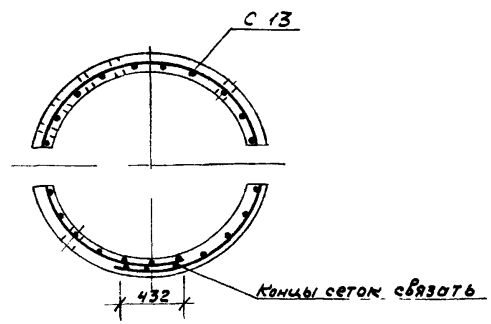

2-2
(Армирование)

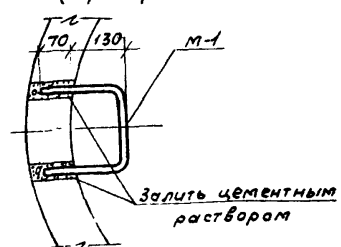

Деталь заделки скобы

Показатели на одно кольцо

Марка кольца	Вес элемента т	Марка бетона	Объем бетона м³	Расход стали кг
КС10-2-1А	0,57	200	0,23	14,2

Спецификация марок закладных элементов на одно кольцо

Марка кольца	Марка элемента	Кол-во шт.	№ листа
КС10-2-1А	м-1	3	38,45

Выборка на одно кольцо стали

Марка кольца	Горячекатаная арматурн. сталь ГОСТ 5781-61			Холоднотянутая обыкнов. проволока ГОСТ 6727-53		
	Класса А-I			Класса В-I		
	ф, мм		Итого	ф, мм		Итого
	16	10		5	-	
КС10-2-1А	2,7	7,1	9,8	4,4		4,4

Спецификация марок арматурных изделий на одно кольцо

Марка кольца	Марка изделия	Кол-во шт.	№ листа
КС10-2-1А	С-13	1	29,40

Примечание.

1. Марка бетона по морозостойкости и водонепроницаемости назначается в соответствии с указаниями конкретного проекта сооружения.

ТК	Изделия для колодцев	Серия 3.900-2
1967	Кольцо стеновое КС10.2-1А Опалубочный чертеж детали и армирование	Выпуск 5 / Лист 5

9893.05 13

Пров. Останкович 22-Г-76. Кон.

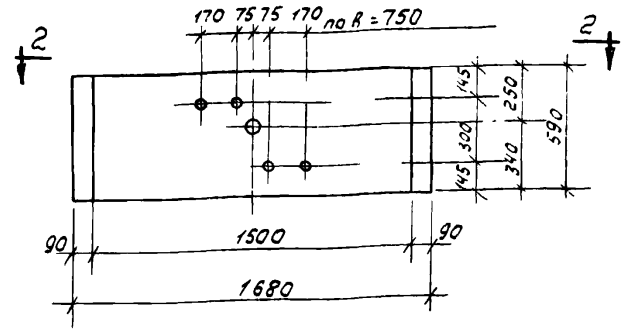

1 - 1

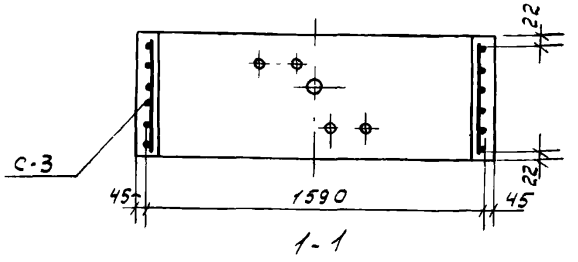

1 - 1

(Армирование)

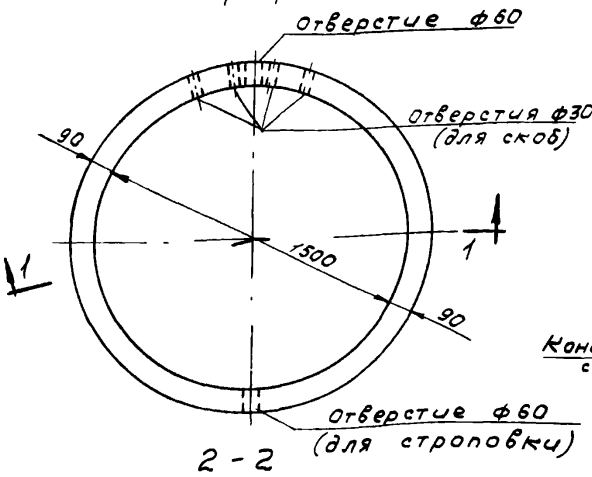

2 - 2

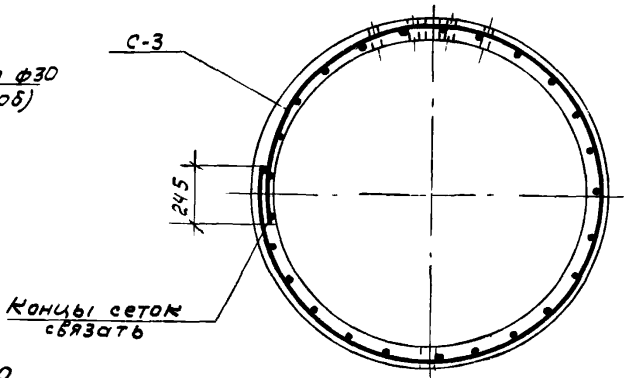

2 - 2

(Армирование)

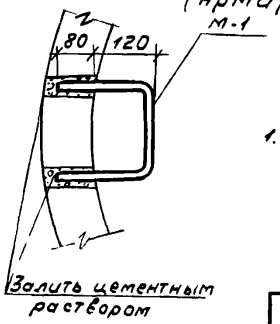

Деталь заделки скобы

Показатели на одно кольцо

Марка кольца	Вес элемента т	Марка бетона	Объем бетона м³	Расход стали кг
КС15-1-1	0,66	200	0,265	8.1

Спецификация марок закладных элементов на одно кольцо

Марка кольца	Марка элемента	Кол-во шт.	N листа
КС15-1-1	М-1	2	38; 45;

Выборка на одно кольцо стали, кг

Марка кольца	Горячекатаная арматурн. сталь ГОСТ 5781-61			Холоднотянутая обыкнов. проволока ГОСТ 6727-53		
	Класса А-I			Класса В-I		
	ф, мм		Итого:	ф, мм		Итого
	16	–		4	5	
КС15-1-1	1,7	–	1,7	1,6	4,8	6,4

Спецификация марок арматурных изделий на одно кольцо

Марка кольца	Марка изделия	Колич. шт.	№ листа
КС15-1-1	С-3	1	26; 39

Примечание.

1. Марка бетона по морозостойкости и водонепроницаемости назначается в соответствии с указаниями конкретного проекта сооружения

ТК	Изделия для колодцев	Серия 3.900-2	
1967	Кольцо стеновое КС15-1-1 Опалубочный чертеж, детали и армирование	Выпуск 5	Лист 6

Пров. [illegible] 22-1-76 Кон. [illegible]

9893-05 11

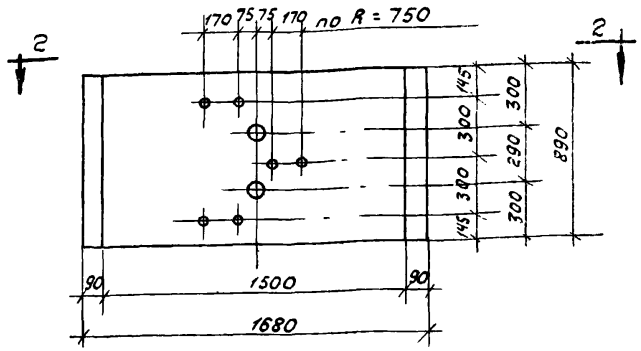

1 - 1

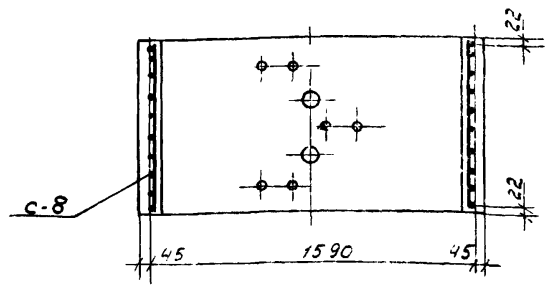

1-1

(Армирование)

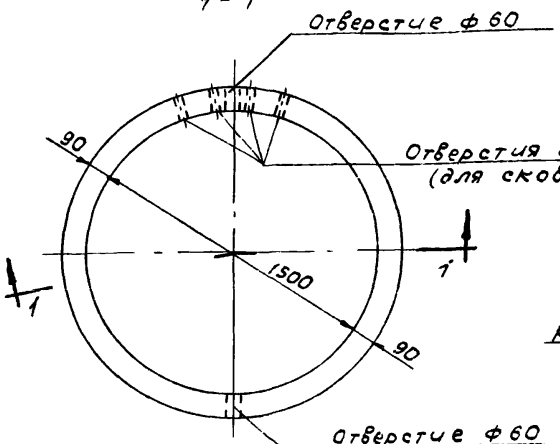

2 - 2

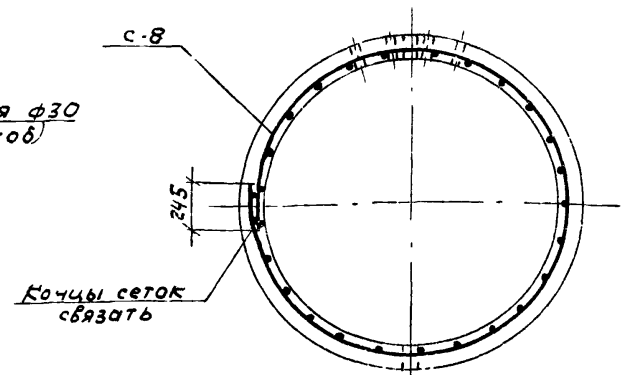

2 - 2

(Армирование)

Показатели на одно кольцо

Марка кольца	Вес элемента т	Марка бетона	Объем бетона м³	Расход стали кг
КС15-2-1	1,0	200	0,40	13,2

Спецификация марок закладных элементов на одно кольцо

Марка кольца	Марка элемента	Кол-во шт.	№ листа
КС15-2-1	М-1	3	38; 45)

Выборка на одно кольцо стали, кг.

Марка кольца	Горячекатаная армат. сталь ГОСТ 5781-61			Холоднотянут. обыкн. проволока ГОСТ 6727-63		
	Класса А-I			Класса В-I		
	ф, мм		Итого:	ф, мм		Итого:
	16	—		4	5	
КС15-2-1	27	—	27	2,4	8,1	10,5

Спецификация марок арматурных изделий на одно кольцо

Марка кольца	Марка изделия	Колич. шт.	№ листа
КС15-2-1	С-8	1	28, 39

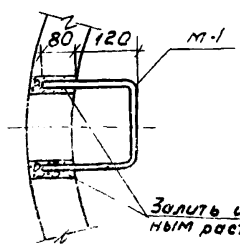

Деталь заделки скобы

Примечание:

1. Марка бетона по морозостойкости и водонепроницаемости назначается в соответствии с указаниями конкретного проекта сооружения.

ТК	Изделия для колодцев		серия 3.900-2	
1967	Кольца стеновое КС15-2-1 Полублочный чертеж, детали и армирование		Выпуск 5	Лист 7

Пров. [illegible] 22-1-76 г. Нач. [illegible]

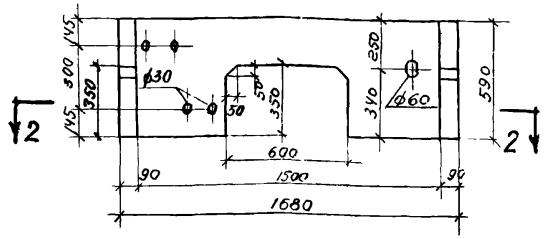

1-1

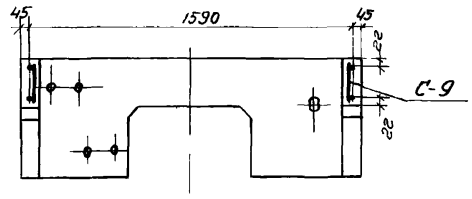

1-1
(Армирование)

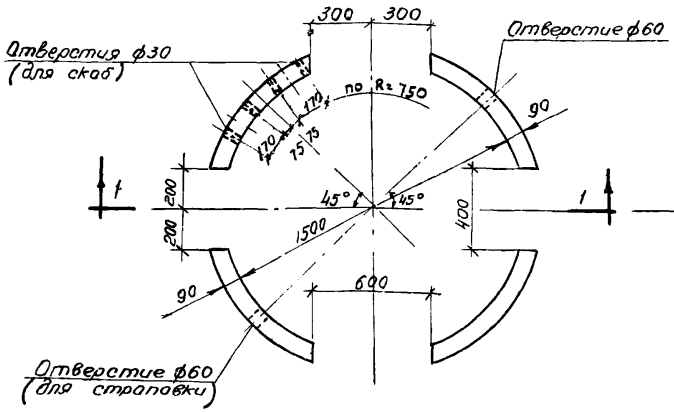

2-2

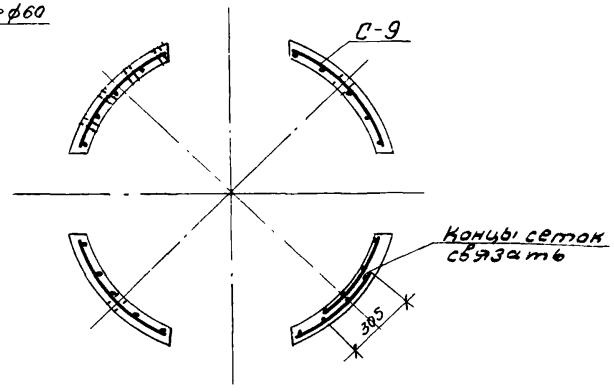

2-2
(Армирование)

Показатели на одно кольцо

Марка кольца	Вес элемента т	Марка бетона	Объем бетона м³	Расход стали кг
КС15-11А	0.50	200	0.20	20.6

Спецификация марок закладных элементов на одно кольцо

Марка кольца	Марка элемента	Кол-во шт.	№ листа
КС15-11А	М-1	2	38; 45;

Выборка стали на одно кольцо, кг

Марка кольца	Горячекатаная арматурная сталь ГОСТ 5781-61.				Холоднотянутая обык. проволока ГОСТ 6727-53.		
	Класса А-I				Класса В-I		
	ф, мм			Итого	ф, мм		Итого
	16	12	10		5		
КС15-11А	1.7	9.4	8.2	19.3	1.3		1.3

Спецификация марок арматурных изделий на одно кольцо

Марка кольца	Марка изделия	Кол-во шт.	№ листа
КС15-11А	С-9	1	28; 39.

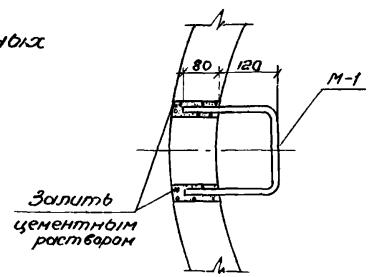

Деталь заделки скобы

Примечание.

Марка бетона по морозостойкости и водонепроницаемости назначается в соответствии с указаниями конкретного проекта сооружения.

ТК	Изделия для колодцев.	Серия 3.900-2	
1967	Кольцо стеновое КС 15-1-1А. Опалубочный чертеж, детали и армирование.	Выпуск 5	Лист 8

№ 786
Нач. отдела Лебедев
Гл. инж. проекта Трусов
Рук. бригады Бочаров
Чертежник Проверил
Тараненко
В. Тарасов
СОЮЗВОДОКАНАЛПРОЕКТ г. Москва

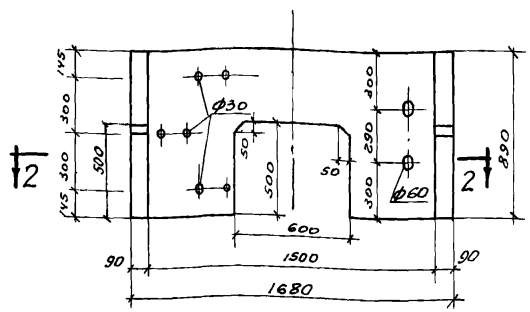

1-1

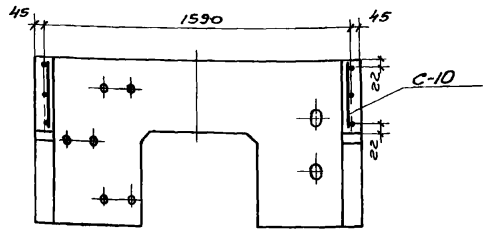

1-1
(Армирование)

Показатели на одно кольцо

Марка кольца	Вес элемента т	Марка бетона	Объем бетона м³	Расход стали кг
КС15-2-1А	0,77	200	0,31	31,9

Спецификация марок закладных элементов на одно кольцо

Марка кольца	Марка элемента	Кол-во шт.	№ листа
КС15-2-1А	М-1	3	38; 45;

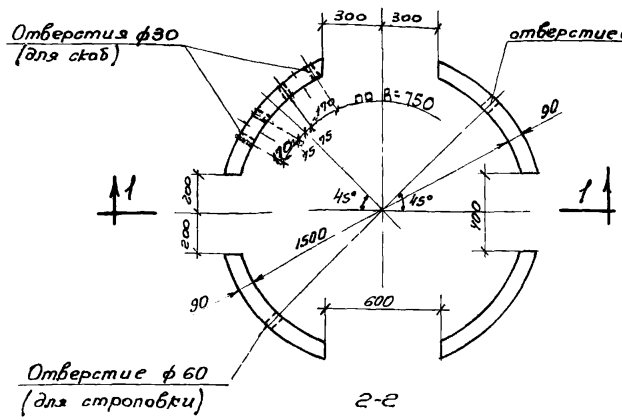

2-2

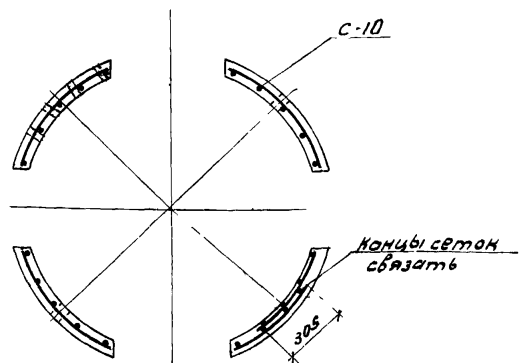

2-2
(Армирование)

Выборка стали на одно кольцо, кг

Марка кольца	Горячекатаная арматурная сталь ГОСТ 5781-61 класса А-I ф, мм			Итого	Холоднотянутая обыкн. проволока ГОСТ 6727-53 класса В-I ф, мм		Итого
	16	12	10		5		
КС15-2-1А	2,7	14,7	12,5	29,9	2,0		2,0

Спецификация марок арматурных изделий на одно кольцо

Марка кольца	Марка изделия	Кол-во шт.	№ листа
КС15-2-1А	С-10	1	28; 39.

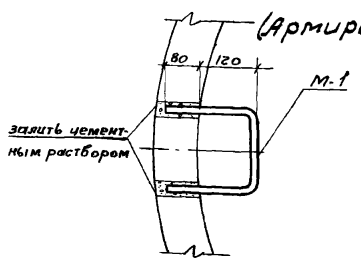

Деталь заделки скобы

Примечание.

Марка бетона по морозостойкости и водонепроницаемости назначается в соответствии с указаниями конкретного проекта сооружения.

ТК	Изделия для колодцев	Серия 3.900-2	
1967	Кольцо стеновое КС15-2-1А. Опалубочный чертеж, детали и армирование.	Выпуск 5	Лист 9

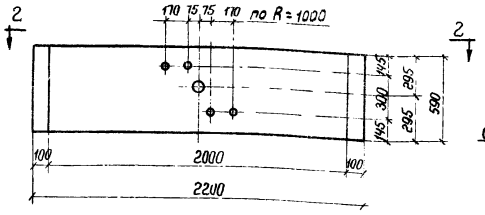

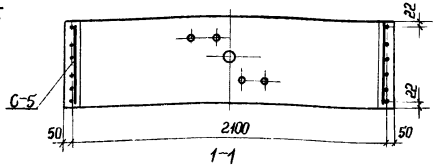

(Армирование)

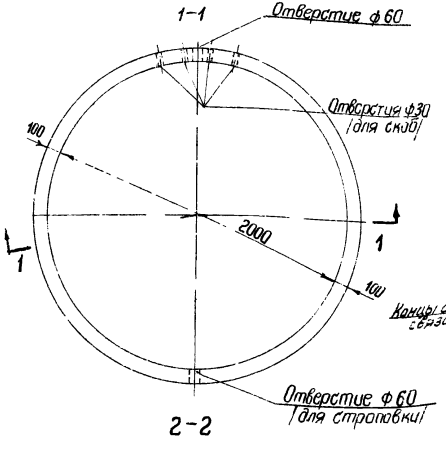

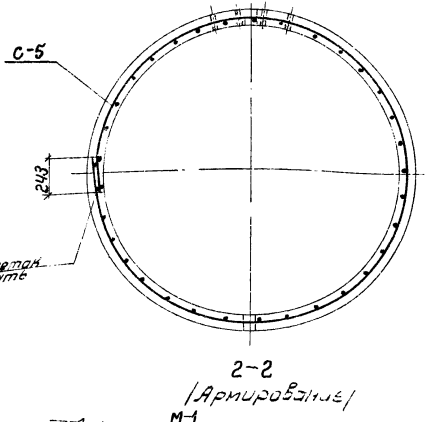

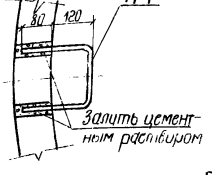

Деталь заделки скобы

Показатели на одно кольцо

Марка кольца	Вес элемента, т	Марка бетона	Объем бетона, м³	Расход стали, кг
КС 20-1-1	0,97	200	0,39	13,8

Спецификация марок закладных элементов на одно кольцо

Марка кольца	Марка элемента	Кол-во шт.	N листа
КС 20-1-1	М-1	2	38; 45

Выборка на одно кольцо стали, кг

Марка кольца	Горячекатаная арматурная сталь ГОСТ 5781-61 класса А-I			Холоднотянут. обыкн. проволока ГОСТ 6727-53 класса В-I		
	ф, мм		Итого:	ф, мм		Итого:
	16	8		4	–	
КС 20-1-1	1,9	8,0	9,7	4,1	–	4,1

Спецификация марок арматурных изделий на одно кольцо

Марка кольца	Марка изделия	Колич. шт.	N листа
КС 20-1-1	С-5	1	27; 39

Примечание.

1. Марка бетона по морозостойкости и водонепроницаемости назначается в соответствии с указаниями конкретного проекта сооружения.

ТК	Изделия для колодцев.	Серия 3.900-2
1987	Кольцо стеновое КС 20-1-1. Опалубочный чертеж, детали и армирование.	Выпуск 5, Лист 10

Госстроем СССР Союзводоканалпроект г. Москва

Нач. отдела Лебедев; Гл. инж. проект. Трудов; Рук. бригады Бондарев; Гл. специалист Баранов; Проверил Стальтехник

Инв. № подл. 3.903-2 вып. 5 альб. 1; Взам. инв. № Подпись и дата

3893-05 18

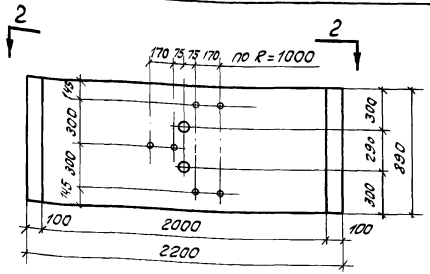

1-1

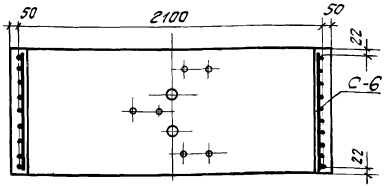

1-1
(Армирование)

Показатели на одно кольцо

Марка кольца	Вес элемента т	Марка бетона	Объем бетона м3	Расход стали кг
КС 20-2-1	1,47	200	0,59	21.0

Спецификация марок закладных элементов на одно кольцо

Марка кольца	Марка элемента	Кол-во шт.	№ листа
КС-20-2-1	М-1	3	38,'45)

Выборка стали на одно кольцо, кг.

Марка кольца	Горячекатаная арматурная сталь ГОСТ 5781-61			Холоднотянутая обыкновенная проволока ГОСТ 6727-53		
	класса А-I			класса В-I		
	ф, мм.		Итого:	ф, мм.		Итого:
	16	8		4		
КС 20-2-1	2,7	12,2	14.9	6.1	—	6,1

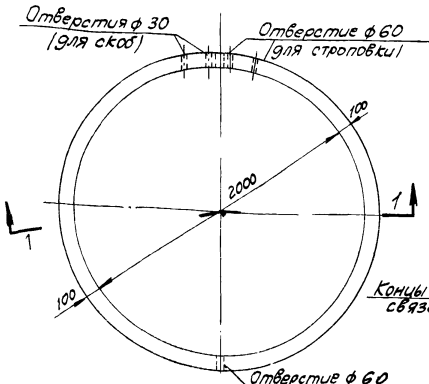

2-2

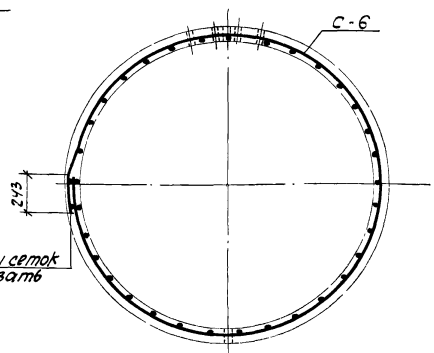

2-2
(Армирование)

Спецификация марок арматурных изделий на одно кольцо

Марка кольца	Марка изделия	Кол-во шт.	№ листа
КС 20-2-1	С-6	1	27; 39.

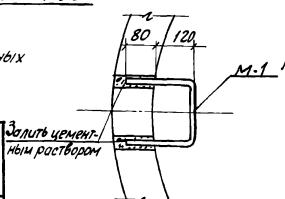

Деталь заделки скобы

Примечание.

Марка бетона по морозостойкости и водонепроницаемости назначается в соответствии с указаниями конкретного проекта сооружения

ТК	Изделия для колодцев	Серия 3.900-2	
1967	Кольцо стеновое КС 20-2-1 Опалубочный чертеж. детали и армирование	Выпуск 5	Лист 11

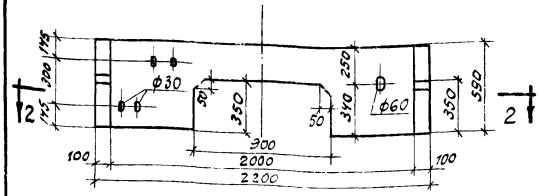

1 – 1

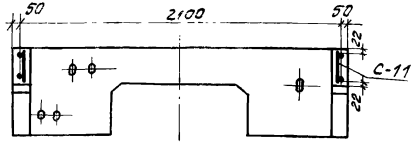

1 – 1
(Армирование)

Показатели на одно кольцо

Марка кольца	Вес элемента т	Марка бетона	Объем бетона м3	Расход стали кг
КС 20-1-1А	0,74	200	0,29	31.7

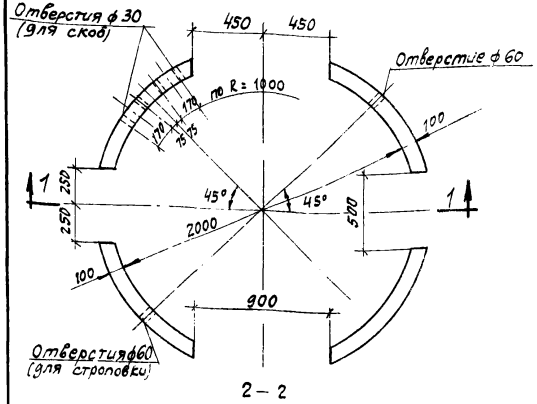

2 – 2

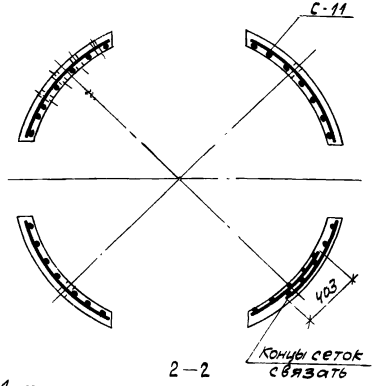

2 – 2
(Армирование)

Спецификация марок закладных элементов на одно кольцо

Марка кольца	Марка элемента	кол-во шт.	№ листа.
КС 20-1-1А	М-1	2	38; 45;

Выборка стали на одно кольцо кг.

Марка кольца	Горячекатаная армат. сталь ГОСТ 5781-61				Холоднотянутая обык. проволока ГОСТ 6727-53		
	Класса А-I				Класса В-I		
	ф, мм				ф, мм		
	16	14	10		5		
КС 20-1-1А	1,8	16,9	11,2	29,9	1,8		1,8

Спецификация марок арматурных изделий на одно кольцо

Марка кольца	Марка изделия	Кол-во шт.	№ листа
КО 20-1-1А	С-11	1	28; 40

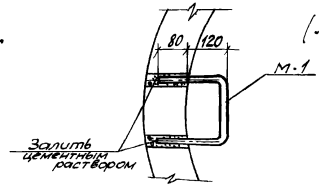

Деталь заделки скобы

Примечание.

1. Марка бетона по морозостойкости и водонепроницаемости назначается в соответствии с указаниями конкретного проекта сооружения.

ТК	Изделия для колодцев		Серия 3.900-2	
1967г	Кольцо стеновое КС 20-1-1А Опалубочный чертеж. детали и армирование		Выпуск 5	Лист 12

Пров. Гем 22/12-76г. копир. Сид

9893-05 20

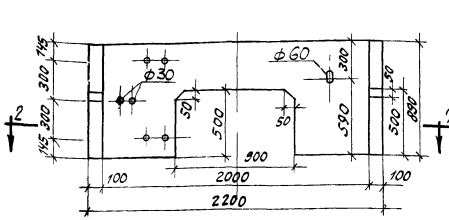

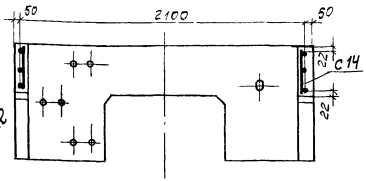

1-1
(Армирование)

Показатели на одно кольцо

Марка кольца	Вес элемента т	Марка бетона	Объем бетона м3	Расход стали кг
КС 20-2-1А	1.12	200	0,45	43.6

Спецификация марок закладных элементов на одно кольцо

Марка кольца	Марка элемента	Кол-во шт	№ листа
КС 20-2-1А	М-1	3	38; 45

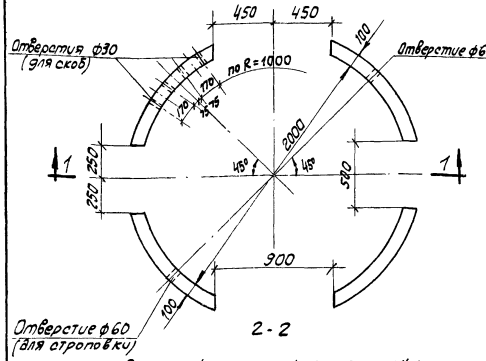

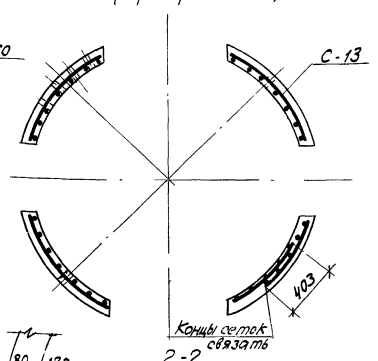

Спецификация марок арматурных изделий на одно кольцо

Марка кольца	Марка изделия	Кол-во шт	№ листа
КС 20-2-1А	С-14	1	30; 40

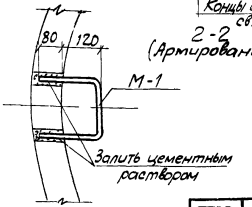

Деталь заделки скобы

Выборка стали на одно кольцо, кг

Марка кольца	Горячекатаная армат. стали ГОСТ 5781-61 класса А-I ф, мм. 16	14	10	Итого	Холоднотянутая обыкн. проволока ГОСТ 6727-53 класса В-I ф, мм. 5		Итого
КС 20-2-1А	2,7	16,9	21,2	40,8	2,8		2,8

Примечание.

Марка бетона по морозостойкости и водонепроницаемости назначается в соответствии с указаниями конкретного проекта сооружения.

ТК 1967	Изделия для колодцев Кольцо стеновое КС 20-2-1А Опалубочный чертеж детали и армирование.	Серия 3.900-2 Выпуск 5 Лист 13

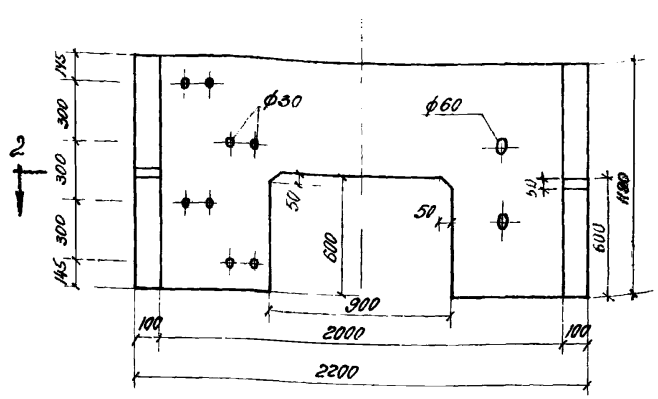

1-1

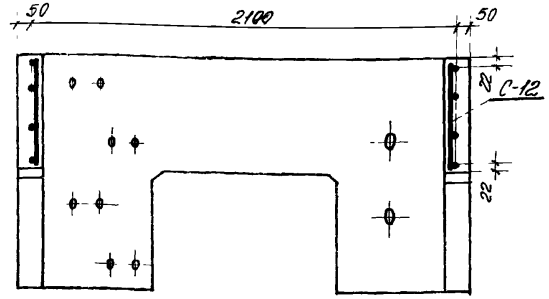

1-1
/Армирование/

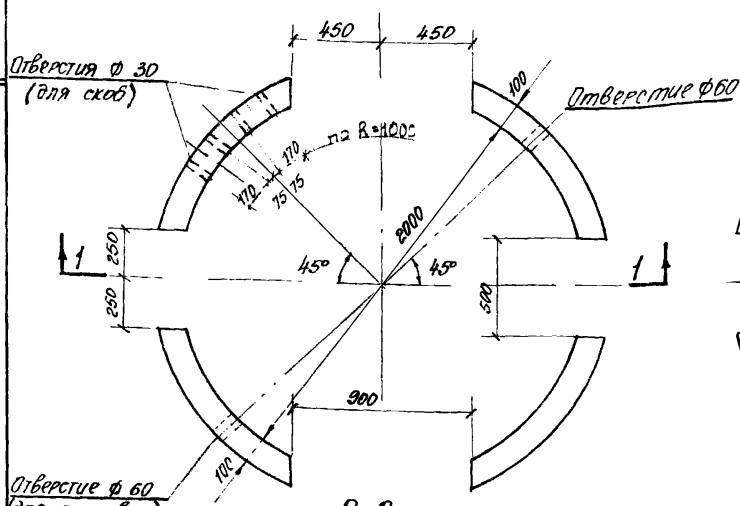

2-2

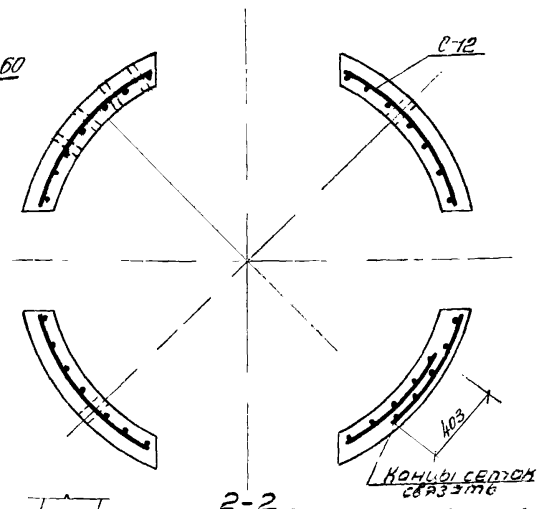

2-2
(Армирование)

Показатели на одно кольцо

Марка кольца	Вес элемента т	Марка бетона	Объем бетона м³	Расход стали кг
КС20-3-1А	1.54	200	0.62	55.1

Спецификация марок закладных элементов на одно кольцо

Марка кольца	Марка элемента	Кол-во шт	№ листа
КС20-3-1А	М-1	4	38; 45;

Выборка стали на одно кольцо, кг

Марка кольца	горячекатаная армат. сталь ГОСТ 5781-61 класса А-I ф, мм			итого	холоднотянутая обыкн. проволока ГОСТ 6727-53 класса В-I ф, мм		итоги
	16	14	10		5		
КС20-3-1А	3,6	16,9	31,2	51,7	3,4		3,4

Спецификация марок арматурных изделий на одно кольцо

Марка кольца	Марка изделия	Кол-во шт.	№ листа
КС20-3-1А	С-12	1	29; 40.

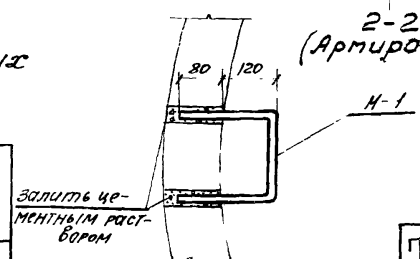

Деталь заделки скобы

Примечание.

Марка бетона по морозостойкости и водонепроницаемости назначается в соответствии с указаниями конкретного проекта сооружения.

ТК 1967	Изделия для колодцев. Кольцо стеновое КС 20-3-1А. Опалубочный чертеж, детали и армирование.	Серия 3.900-2	
		Выпуск 5	Лист 14

Инв. № подл. | Подпись и дата | Взам. инв. № | Инв. № дубл. | Подпись и дата

Гл. инж. проекта Рук. бригады Трусов Бочаров

Гл. инж. Ст. инж. Проверил Гаранев

Разраб. Ст. техник Федоров

г. Москва

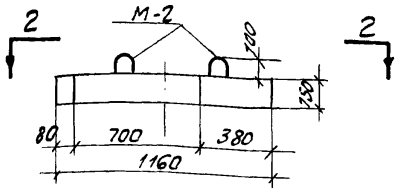

1-1

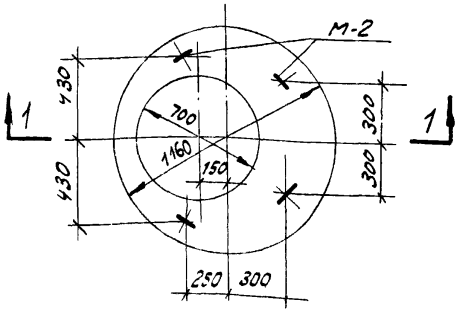

2-2

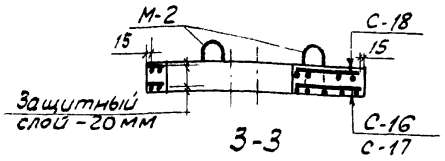

3-3

Спецификация марок арматурных изделий на одну плиту.

Марка плиты	Марка изделия	Колич. шт.	№ листа
ПП10-1-1	С-16	1	31; 40
	С-18	1	
ПП10-1-2	С-17	1	31; 41
	С-18	1	

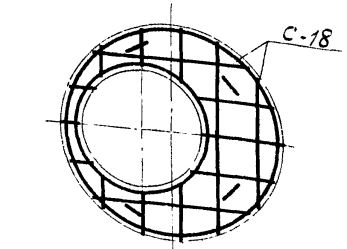

План верхней арматуры

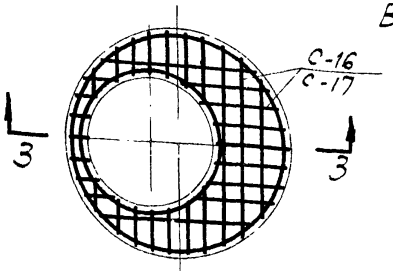

План нижней арматуры

Показатели на одну плиту

Марка плиты	Вес элемента т	Марка бетона	Объем бетона м³	Расход стали кг
ПП10-1-1	0,25	200	0,10	10,8
ПП10-1-2				14,9

Спецификация марок закладных элементов на одну плиту

Марка плиты	Марка элемента	Кол-во шт.	№ листа
ПП10-1-1	М-2	4	38; 45
ПП10-1-2			

Выборка стали на одну плиту, кг.

Марка плиты	Горячекатаная арматурная сталь ГОСТ 6781-61									
	Класса А-I				Класса А-II			Класса А-III		
	ф, мм				ф, мм			ф, мм		
	8	6			14	12		8		
ПП10-1-1	1,6	6,8		8,4		2,4	2,4			
ПП10-1-2	1,6	3,0		4,6	3,4		3,4	6,9		6,9

Примечание.

1. Марка бетона по морозостойкости и водонепроницаемости назначается в соответствии с указаниями конкретного проекта сооружения.

ТК	Изделия для колодцев.	Серия 3.900-2
1967	Плиты перекрытия ПП10-1-1, ПП10-1-2. Опалубочный чертеж. Армирование.	Выпуск 5 / Лист 15

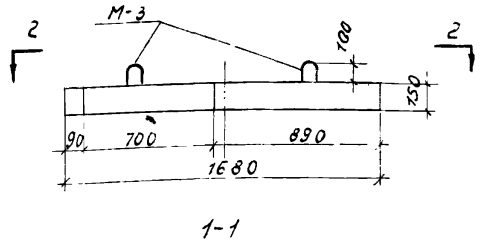

1-1

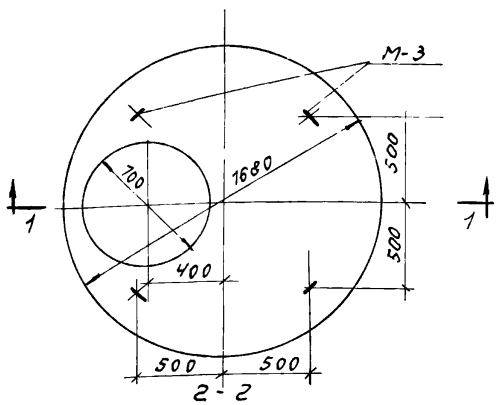

2-2

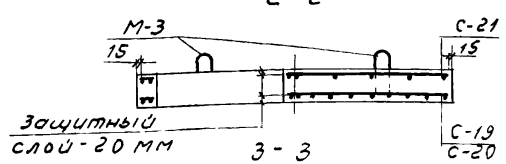

3-3

Спецификация марок арматурных изделий на одну плиту

Марка плиты	Марка изделия	Колич. шт.	N листа
ПП15-1-1	С-19	1	32; 41
	С-21	1	32; 42
ПП15-1-2	С-20	1	32; 41
	С-21	1	32; 42

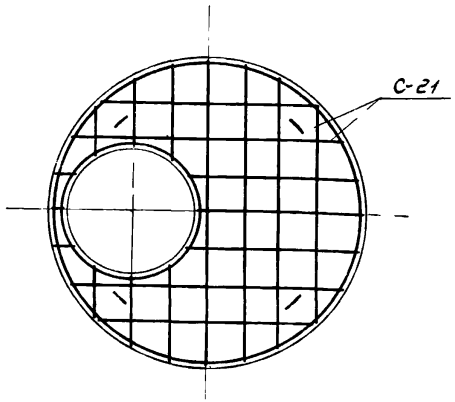

План верхней арматуры

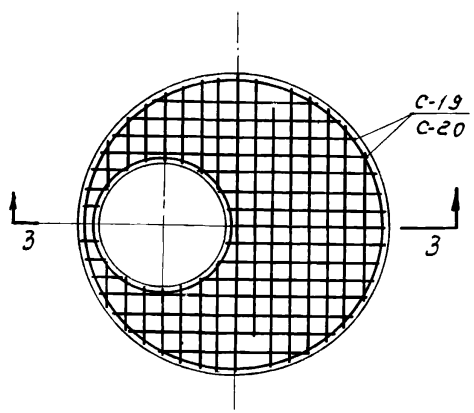

План нижней арматуры

Показатели на одну плиту

Марка плиты	Вес элемента т.	Марка бетона	Объем бетона м³	Расход стали кг.
ПП15-1-1	0.69	200	0.28	27.9
ПП15-1-2				38.9

Спецификация марок закладных элементов на одну плиту

Марка плиты	Марка элемента	Кол-во шт.	N листа
ПП15-1-1	М-3	4	36; 45
ПП15-1-2			

Выборка стали на одну плиту, кг

Марка плиты	Горячекатаная арматурная сталь ГОСТ 5781-61									
	Класса А-I				Класса А-II			Класса А-III		
	ф, мм			Итого	ф. мм		Итого	ф мм		Итого
	10	6			18	14		10	8	
ПП15-1-1	2.4	6.2		8.6		2.9	2.9		16.4	16.4
ПП15-1-2	2.4	6.2		8.6	4.8		4.8	25.5		25.5

Примечание

1. Марка бетона по морозостойкости и водонепроницаемости назначается в соответствии с указаниями конкретного проекта сооружения.

ТК	Изделия для колодцев.	Серия 3.900-2	
1967	Плиты перекрытия ПП15-1-1, ПП15-1-2. Опалубочный чертеж, армирование	Выпуск 5	Лист 16

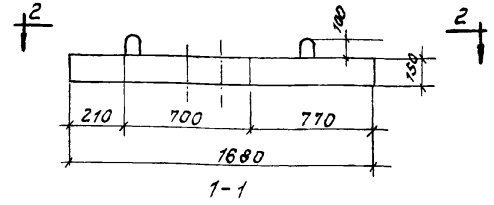

1-1

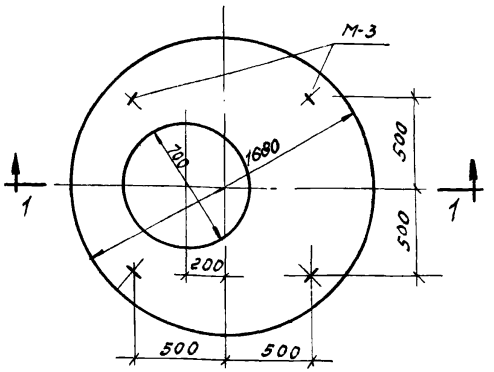

2-2

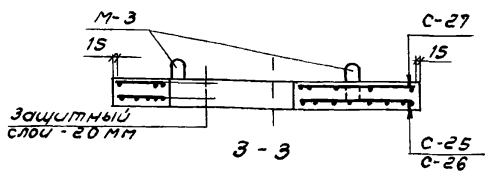

3 - 3

Спецификация марок арматурных изделий на одну плиту

Марка плиты	Марка изделия	Колич. шт.	N листа
ПП15-2-1	С-25	1	34; 43
	С-27	1	
ПП15-2-2	С-26	1	
	С-27	1	

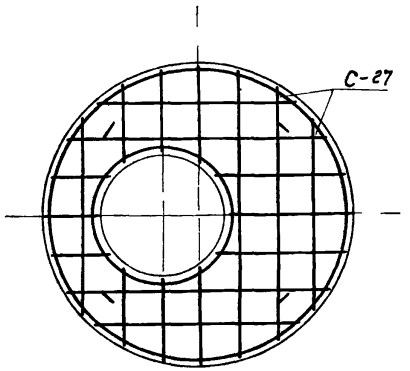

План верхней арматуры

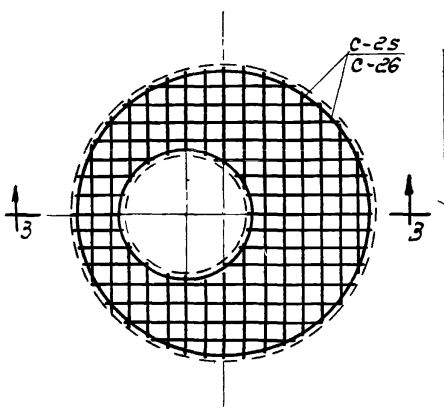

План нижней арматуры

Показатели на одну плиту

Марка плиты	Вес элемента т	Марка бетона	Объем бетона м³	Расход стали кг.
ПП15-2-1	0.69	200	0.28	27.4
ПП15-2-2				38.4

Спецификация марок закладных элементов на одну плиту

Марка плиты	Марка элемента	Кол-во шт.	N листа
ПП15-2-1	М-3	4	38; 45
ПП15-2-2			

Выборка на одну плиту стали, кг.

Марка плиты	Горячекатаная арматурная сталь ГОСТ 5781-61									
	класса А-I				класса А-II			класса А-III		
	Ф, мм			Итого	Ф, мм		Итого	Ф, мм		Итого
	10	6			18	14		10	8	
ПП15-2-1	2.4	6.2		8.6		3.4	3.4		15.4	15.4
ПП15-2-2	2.4	6.2		8.6	5.8		5.8	24.0		24.0

Примечание

1. Марка бетона по морозостойкости и водонепроницаемости назначается в соответствии с указаниями конкретного проекта сооружения.

ТК	Изделия для колодцев	Серия 3.900-2	
1967	Плиты перекрытия ПП15-2-1; ПП15-2-2 Опалубочный чертеж, армирование	Выпуск 5	Лист 17

Пров. Гол. 22/I-76г Кон. контр

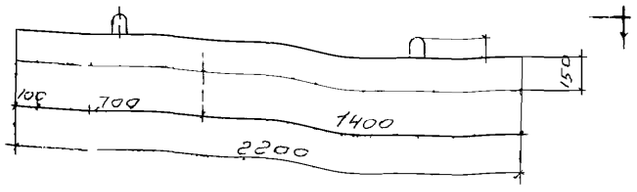

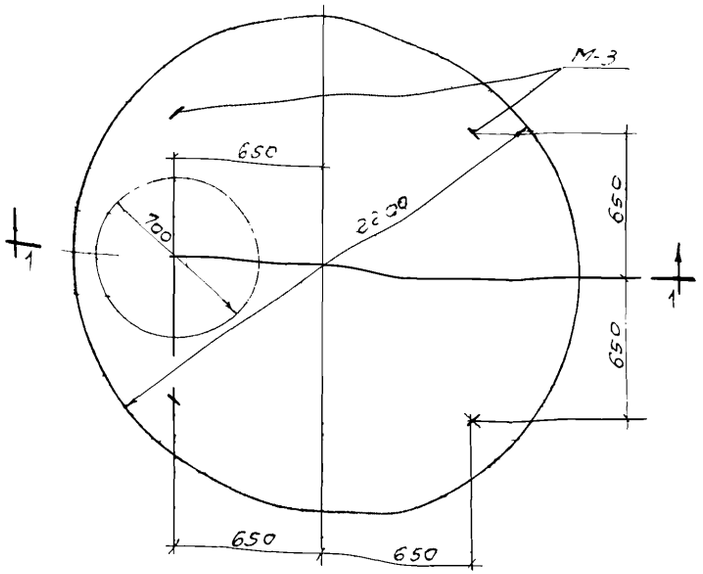

2-2

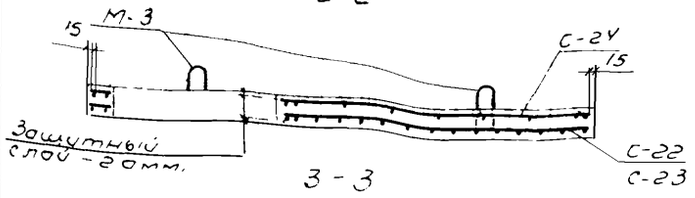

3-3

Спецификация марок арматурных изделий на одну плиту.

Марка плиты	Марка изделия	Колич. шт.	№ листа
ПП20-1-1	С-22	1	33; 42
	С-24	1	
ПП20-1-2	С-23	1	
	С-24	1	

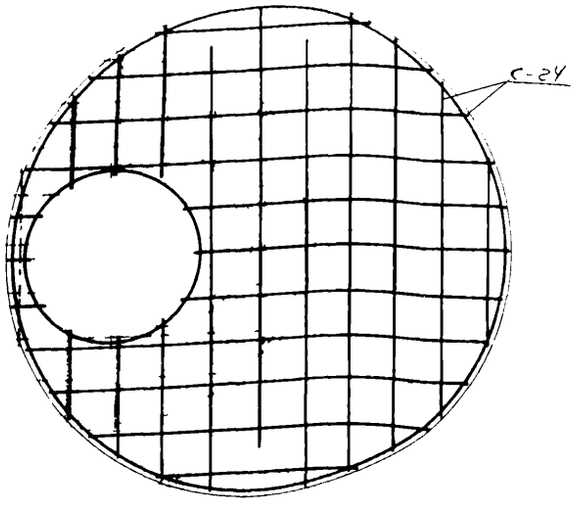

План верхней арматуры.

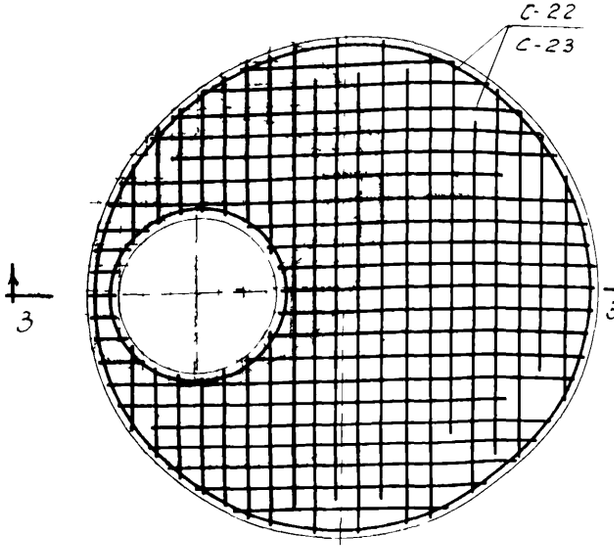

План нижней арматуры.

Показатели на одну плиту

Марка плиты	Вес элемента т	Марка бетона	Объем бетона м3	Расход стали кг
ПП20-1-1	1,28	200	0,51	46,4
ПП20-1-2				84,5

Спецификация марок закладных элементов на одну плиту

Марка плиты	Марка элемента	Кол-во шт.	№ листа
ПП20-1-1	М-3	4	38, 45
ПП20-1-2			

Выборка стали на одну плиту, кг.

Марка плиты	Горячекатаная арматурная сталь ГОСТ 5781-61										
	класса А-I				класса А-II			класса А-III			
	Ø, мм			Итого	Ø, мм		Итого	Ø, мм			Итого
	12	6			22	16		12	10	8	
ПП20-1-1	2,4	9,7	-	12,1		4,6	4,6		4,3	25,4	29,7
ПП20-1-2	2,4	9,7		12,1	9,0		9,0	63,4			63,4

Примечание.

1. Марка бетона по морозостойкости и водонепроницаемости назначается в соответствии с указаниями конкретного проекта сооружения.

ТК	Изделия для колодцев.	Серия 3.900-2	
1967	Плиты перекрытия ПП20-1-1, ПП20-1-2 Сглубочный чертеж, армирование.	Выпуск 5	Лист 18

СОЮЗВОДОКАНАЛПРОЕКТ г. Москва
Гл. инж. проекта Тадарин
Нач. отдела Гаврилов
Гл. инж. проекта Гаврилов
Нач. сектора Таранов
Инв. № подл. | Подп. и дата | Взам. инв. №
1786

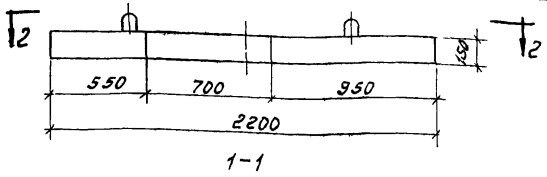

1-1

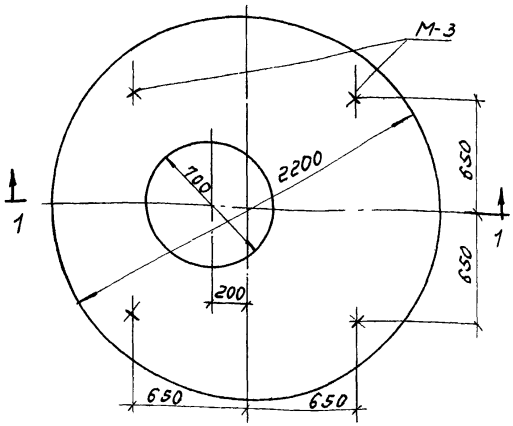

2-2

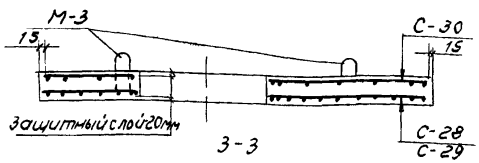

3-3

Спецификация марок арматурных изделий на одну плиту

Марка плиты	Марка изделия	Колич. шт.	N листа
ПП20-2-1	С-28	1	35; 43
	С-30	1	35; 44
ПП20-2-2	С-29	1	35; 43
	С-30	1	35; 44

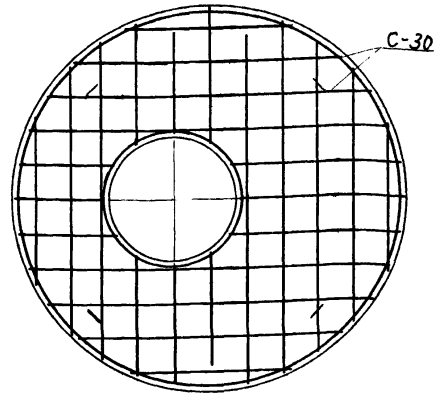

План верхней арматуры

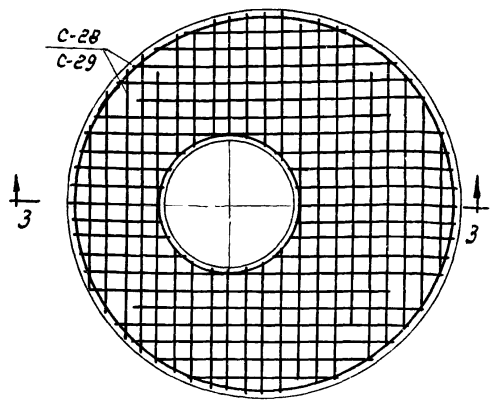

План нижней арматуры

Показатели на одну плиту

Марка плиты	Вес элемента Т	Марка бетона	Объем бетона м³	Расход стали кг
ПП20-2-1	1.28	200	0.51	47.8
ПП20-2-2				87.5

Спецификация марок закладных элементов на одну плиту

Марка плиты	Марка элемента	Кол-во шт.	N листа
ПП20-2-1	М-3	4	38; 45
ПП20-2-2			

Выборка на одну плиту стали, кг

Марка плиты	горячекатаная арматурная сталь ГОСТ 5781-61										
	класса А-I				класса А-II			класса А-III			
	ф, мм			итого	ф, мм		итого	ф, мм			итого
	10	6			22	16		12	10	8	
ПП20-2-1	2.4	9.9		12.3		4.6	4.6		4.3	26.6	30.9
ПП20-2-2	2.4	9.9		12.3	9.0		9.0	66.2			66.2

Примечание

1. Марка бетона по морозостойкости и водонепроницаемости назначается в соответствии с указаниями конкретного проекта сооружения.

ТК	Изделия для колодцев	Серия 3.900-2	
1967	Плита перекрытия ПП 20-2-1, ПП20-2-2 Опалубочный чертеж, армирование.	Выпуск 5	Лист 13

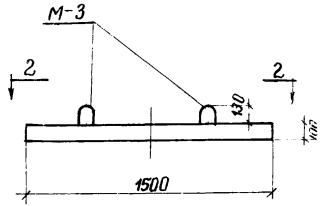

1-1

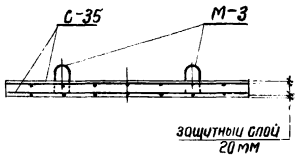

3-3

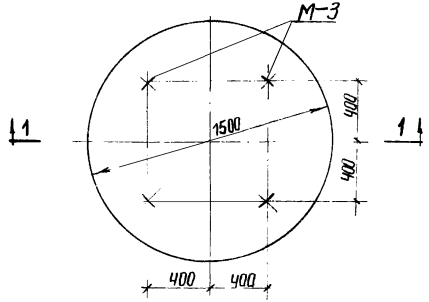

2-2

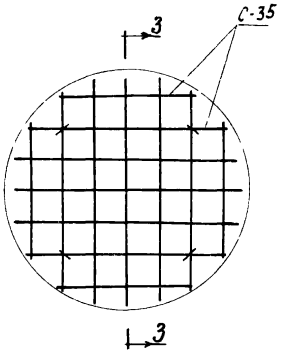

План арматуры

Спецификация марок арматурных изделий на одну плиту.

Марка плиты	Марка изделия	Кол-во шт.	№ листа
ПД10-1-1	С-35	2	37, 45

Показатели на одну плиту

Марка плиты	Вес элемента т	Марка бетона	Объем бетона м³	Расход стали кг
ПД10-1-1	0,44	200	0,18	9,8

Спецификация марок закладных элементов на одну плиту

Марка плиты	Марка элемента	Кол-во шт	№ листа
ПД10-1-1	М-3	4	38; 45

Выборка стали на одну плиту, кг.

Марка плиты	Горячекатаная арматурная сталь ГОСТ 5781-61					
	класса А-I			класса А-III		
	Ф, мм		итого	Ф, мм		итого
	10			6		
ПД10-1-1	2,4		2,4	7,4		7,4

Примечание

1. Марка бетона по морозостойкости и водонепроницаемости назначается в соответствии с указаниями конкретного проекта сооружения.

ТК	Изделия для колодцев	Серия 3.900-2
1967	Плита днища ПД10-1-1 Ополубочный чертеж, армирование	Выпуск 5 / Лист 20

Инв. № подл. | Подпись и дата | Взам. инв. №
Госстрой СССР Союзводоканалпроект г. Москва
Нач. отд. Лобзев
Гл. инж. проекта Шумков
Рук. группы Бочаров
Чертежник Проверил
Выдал Старший Гаранев
Инв. № 1786

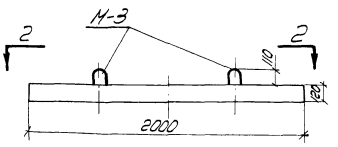

1-1

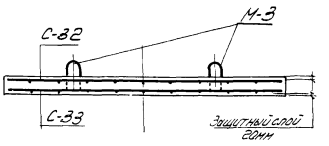

3-3

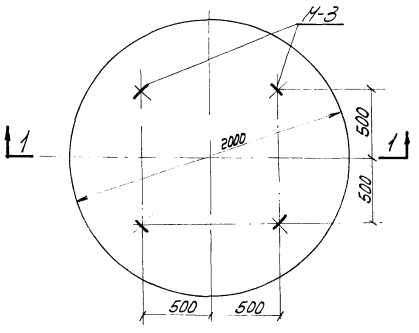

2-2

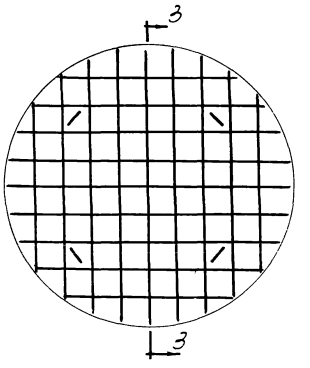

План арматуры

Показатели на одну плиту

Марка плиты	Вес элемента т	Марка бетона	Объем бетона м3	Расход стали кг
ПД15-1-1	0,94	200	0,38	27,3

Спецификация марок закладных элементов на одну плиту

Марка плиты	Марка элемента	Кол-во шт.	N листа
ПД15-1-1	М-3	4	38; 45

Выборка стали на одну плиту, кг

Марка плиты	Горячекатаная арматурная сталь ГОСТ 5781-61						
	класса А-I			к.класса А-III			
	ф, мм			ф, мм			
	10		Итого	10	6		Итого
ПД15-1-1	2,4		2,4	18,3	6,6		24,9

Спецификация марок арматурных изделий на одну плиту

Марка плиты	Марка изделия	Кол-во шт.	N листа
ПД15-1-1	С-32	1	36; 44
	С-33	1	

Примечание.

1. Марка бетона по морозостойкости и водонепроницаемости назначается в соответствии с указаниями конкретного проекта сооружения.

ТК	Изделия для колодцев.	Серия 3.900-2
1967	Плита днища ПД15-1-1 Опалубочный чертеж, армирование.	Выпуск 5, Лист 21

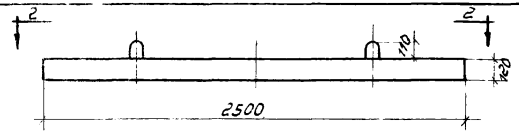

1-1

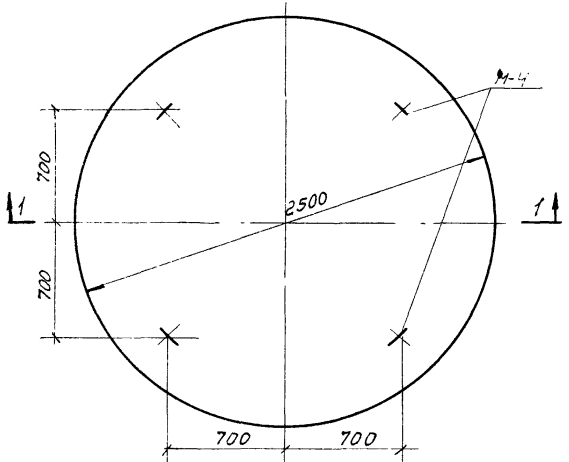

2-2

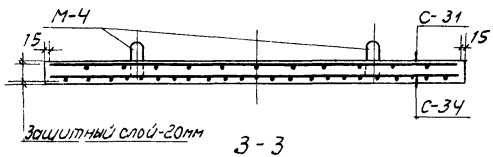

3-3

Спецификация марок арматурных изделий на одну плиту.

Марка плиты	Марка изделия	Кол-во шт.	№ листа
ПД20-1-1	С-31	1	36; 44
	С-34	1	37; 44

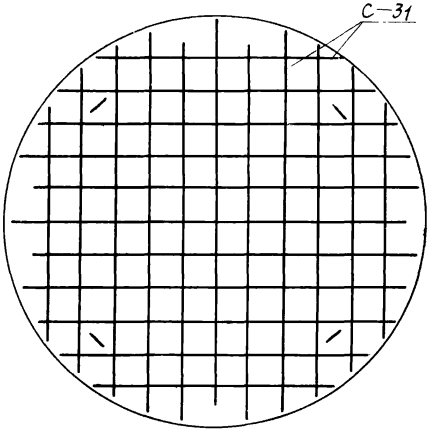

План верхней арматуры

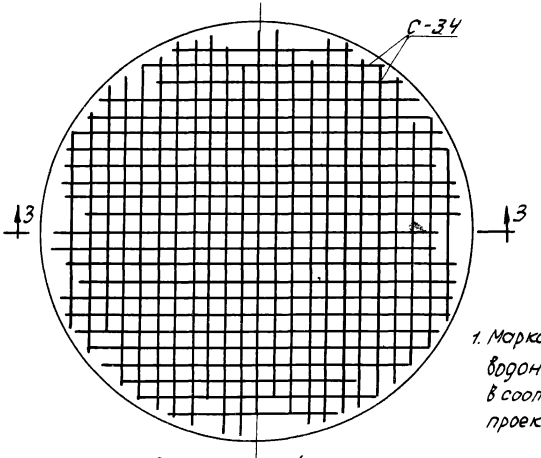

План нижней арматуры

Показатели на одну плиту

Марка плиты	Вес элемента Т	Марка бетона	Объем бетона $м^3$	Расход стали кг
ПД20-1-1	1.47	200	0.59	65.2

Спецификация марок закладных элементов на одну плиту

Марка плиты	Марка элемента	Кол-во шт.	№ листа
ПД20-1-1	М-4	4	38; 45

Выборка стали на одну плиту, кг

Марка плиты	горячекатаная арматурная сталь ГОСТ 5781-61						
	класса А-I			класса А-III			
	ф, мм		Итого	ф, мм			Итого
	12			10	8		
ПД20-1-1	3.6		3.6	21.7	39.9		61.6

Примечание

1. Марка бетона по морозостойкости и водонепроницаемости назначается в соответствии с указаниями конкретного проекта сооружения.

ТК	Изделия для колодцев	Серия 3.900-2	
1967	Плита днища ПД20-1-1. Опалубочный чертеж, армирование	Выпуск 5	Лист 22

9893-05 30

Пров. [illegible] 23/I-76 [illegible]

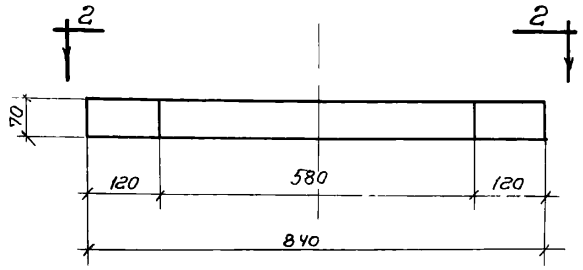

1-1

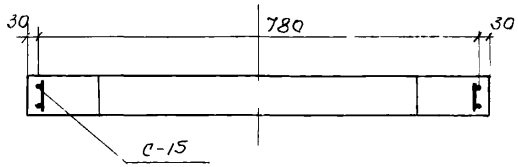

1-1

(Армирование)

Показатели на одно кольцо

Марка кольца	Вес элемента т	Марка бетона	Объем бетона $м^3$	Расход стали кг
К07-1-1	0.05	200	0.02	0.9

Выборка стали на одно кольцо, кг.

Марка кольца	Холоднотянутая обыкн. проволока ГОСТ 6727-53.		
	класса В-I		
	ф, мм		Итого
	5		
К07-1-1	0,9		0,9

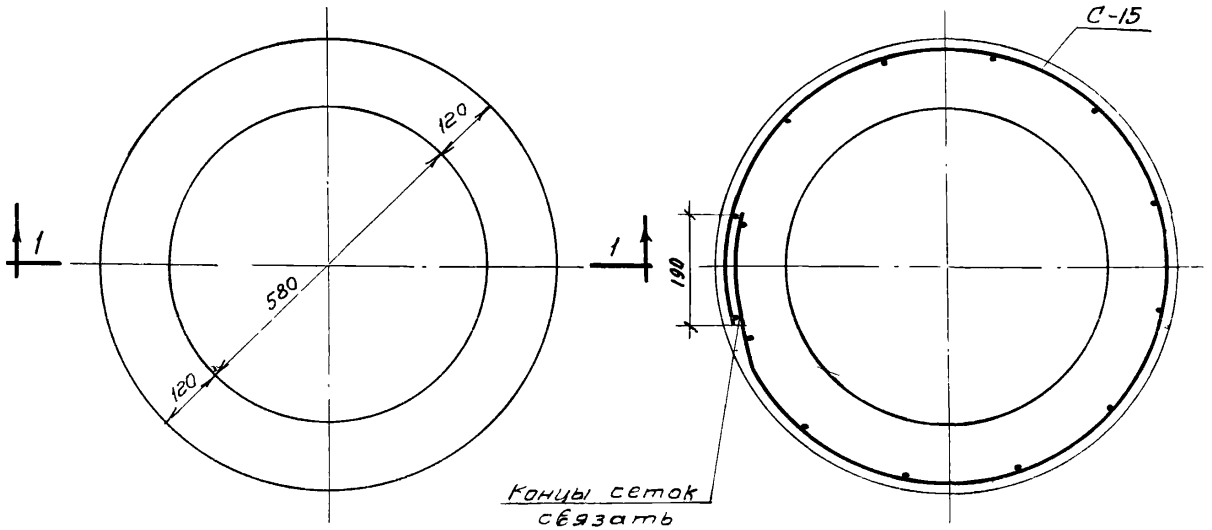

2-2

2-2

(Армирование)

Спецификация марок арматурных изделий на одно кольцо

Марка кольца	Марка изделия или № паз	Кол-во шт	№ листа
К07-1-1	С-15	1	30; 40.

Примечание.

1. Марка бетона по морозостойкости и водонепроницаемости назначается в соответствии с указаниями конкретного проекта сооружения.

ТК	Изделия для колодцев.	Серия 3.900.2
1967	Кольцо опорное К07-1-1. Опалубочный чертеж, армирование.	Выпуск 5 / Лист 23

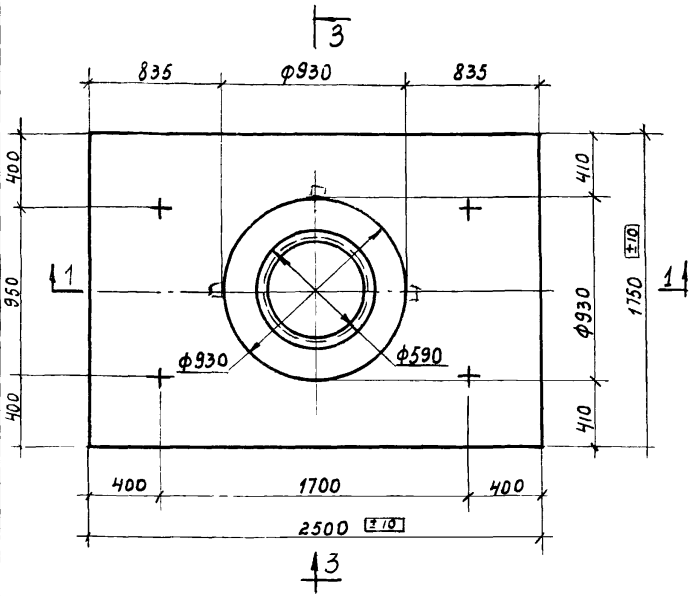

2-2

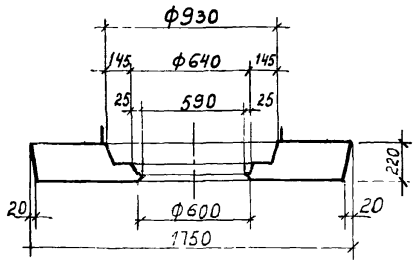

3-3

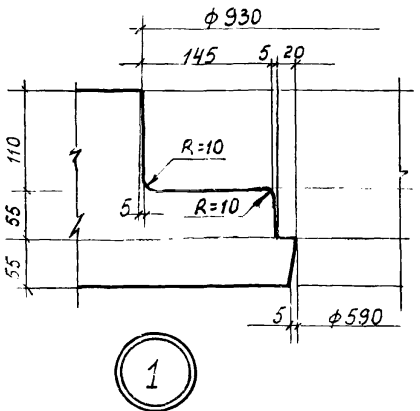

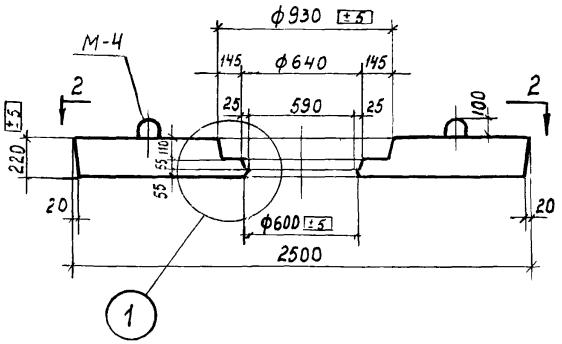

1-1

Показатели на одну плиту

Марка плиты	Вес элемента т	Марка бетона	Объем бетона м³	Расход стали кг
ПНЛ1-1	2,12	300	0,35	99,8

Спецификация марок закладных элементов на одну плиту

Марка плиты	Марка элемента	Кол-во шт	N листа
ПНЛ1-1	М-4	4	38; 45

Выборка стали на одну плиту

Марка плиты	Горячекатная арматурная сталь ГОСТ 5781-61							
	Класса А-I				Класса А-III			
	ф, мм			Итого	ф, мм			Итого
	12	8			12	10		
ПНЛ1-1	3,6	7.9		11.5	38,5	49,8		88 3

Примечания:

1. Марка бетона по морозостойкости - МР3-10D
2. Конструкция плиты принята по чертежу ПС-34-3, разработанному институтом „Мосинжпроект".

ТК	Изделия для колодцев.	Серия 3.900-2	
1967	Дорожная плита с нишей для люка ПНЛ1-1 Опалубочный чертеж детали	Выпуск 5	Лист 24

пров. [illegible] 23/[illegible] кон. Говорова

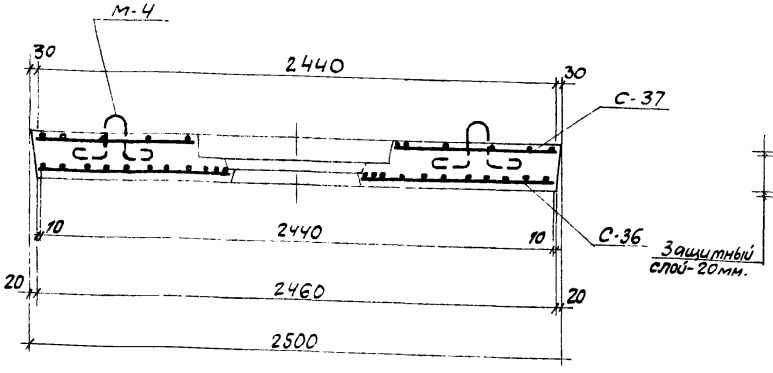

1-1
(армирование)

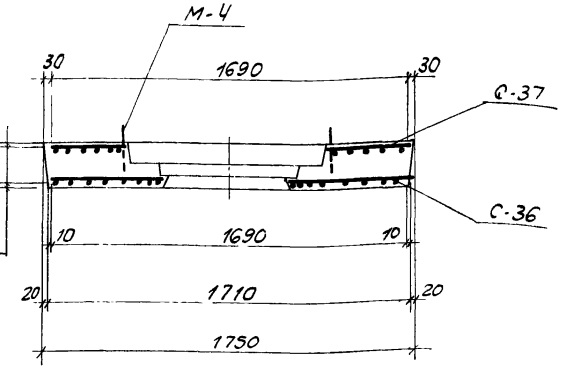

3-3
(армирование)

Спецификация марок арматурных изделий на одну плиту.

Марка плиты	Марка изделия или № поз.	Колич. шт.	№ листа
ПНЛ-1-1	С-36	1	38; 45
	С-37	1	

Примечание:

1. Плита рассчитана на подвижную нагрузку НК-80 и предусматривает установку чугунного люка по ГОСТ 3634-61, устанавливаемого на цементном растворе.

ТК	Изделия для колодцев.	Серия 3.900-2	
1967	Дорожная плита с нишей для люка ПНЛ 1-1 Армирование.	Выпуск 5	Лист 25

Пров. [illegible] 26/VIII-75; Кон. [illegible]

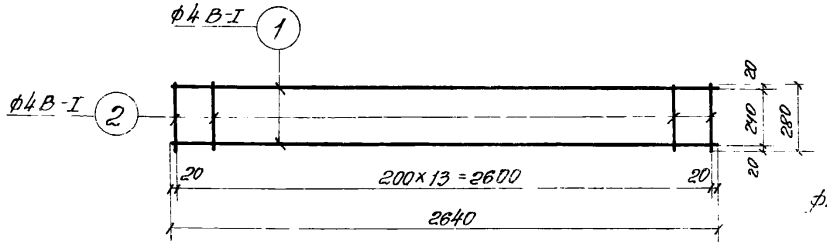

С-1

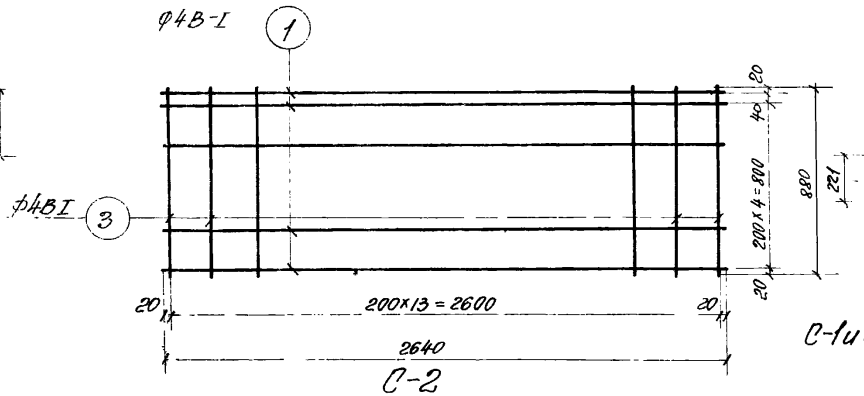

С-2

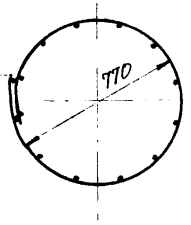

С-1 и С-2 после гибо

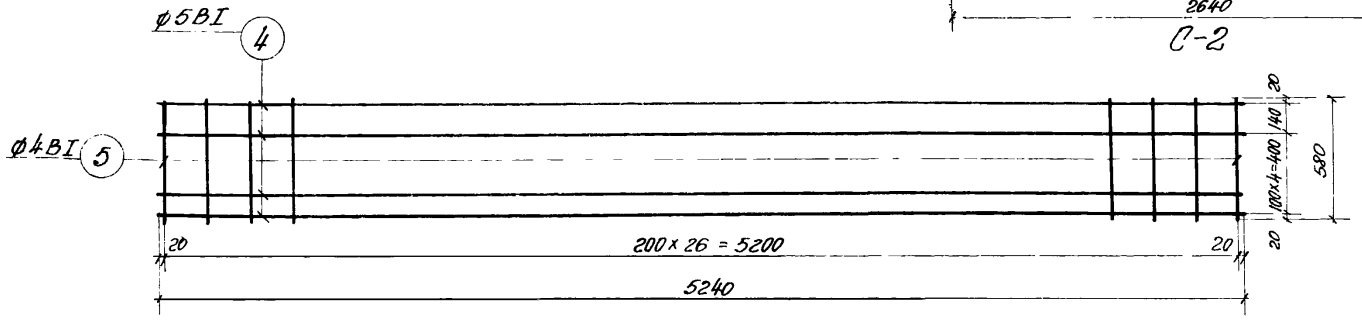

С-3

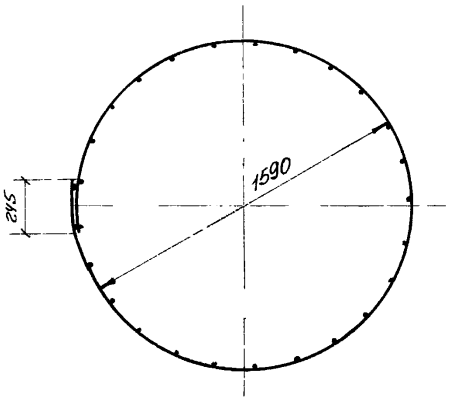

С-3 после гибо

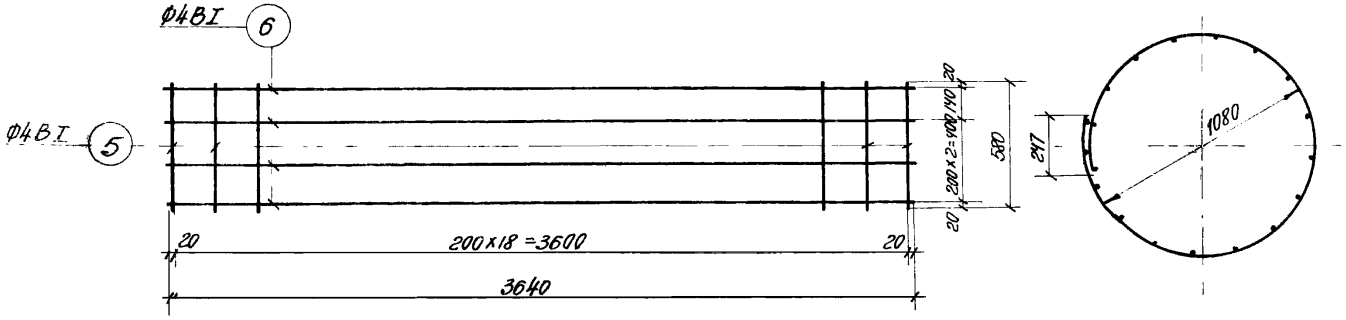

С-4

С-4 после гибо

ТК	Изделия для колодцев	Серия 3.900-2
1967	Сварные сетки с С-1 по С-4.	Выпуск 5 / Лист 26

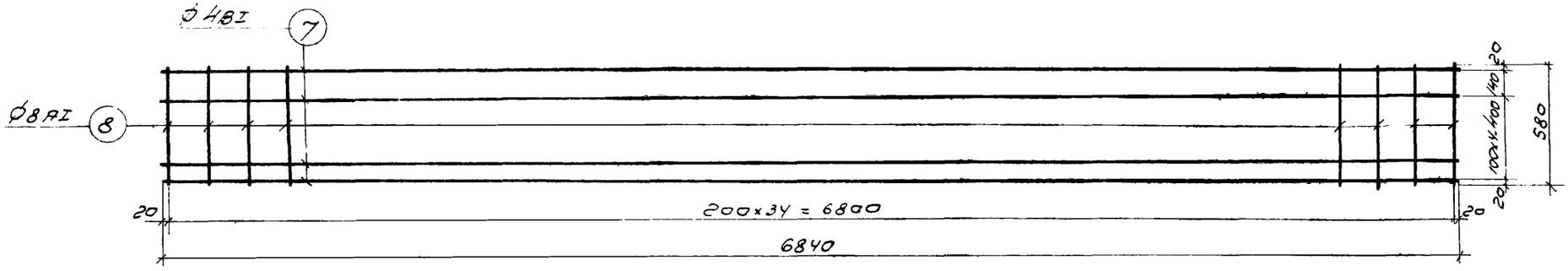

С - 5

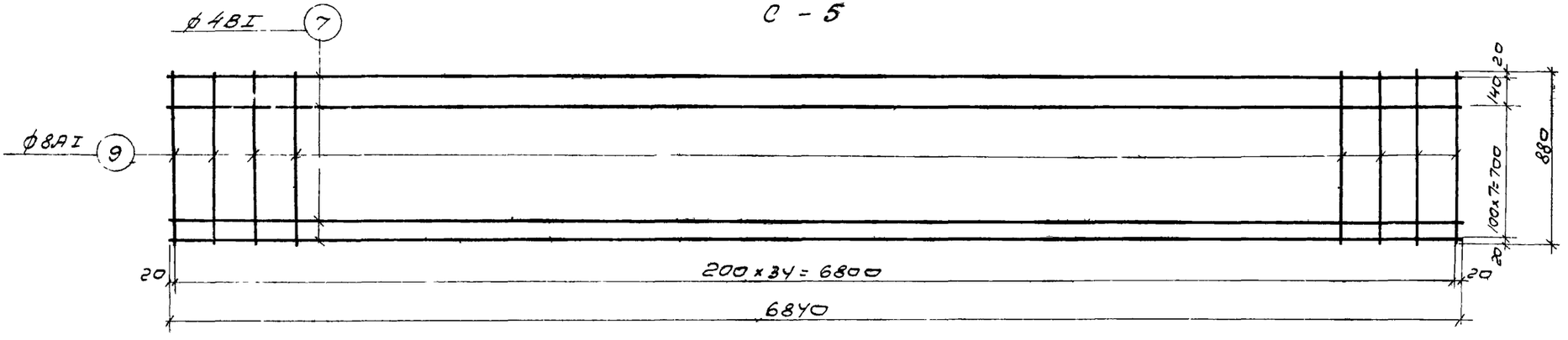

С - 6

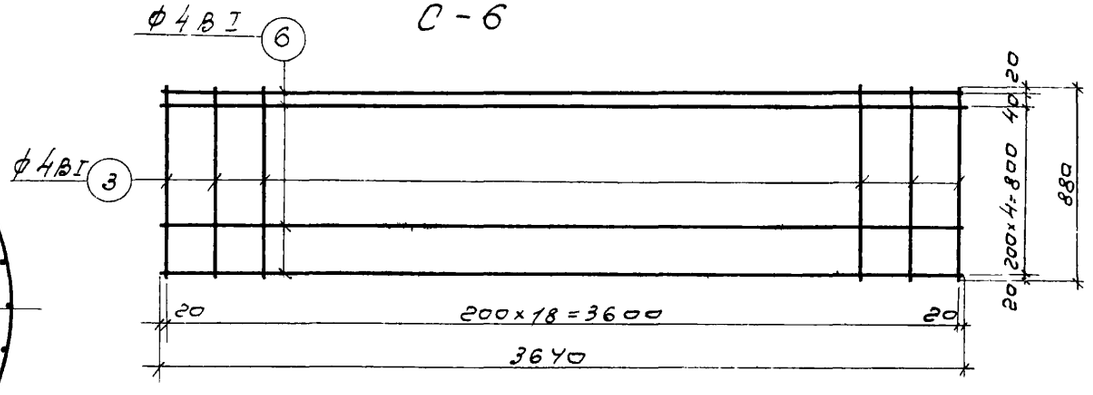

С - 7

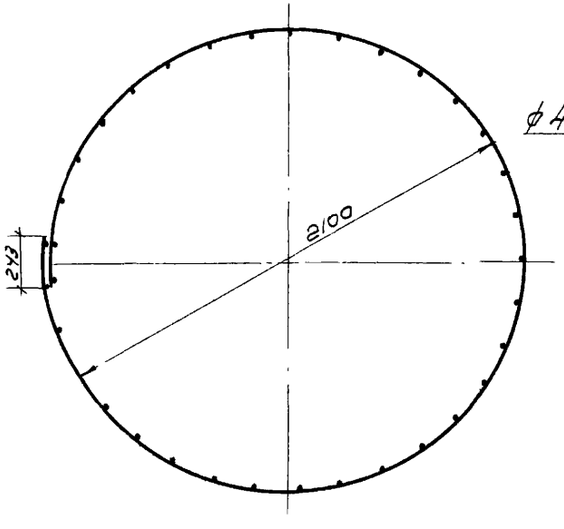

С-5 и С-6 после гиба

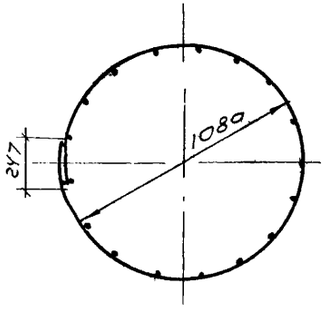

С-7 после гиба

ТК	Изделия для колодцев.	Серия 3.900-2	
1967	Сварные сетки с С-5 по С-7.	Выпуск 5	Лист 27

СОЮЗВОДОКАНАЛПРОЕКТ г. Москва

Гл. инж. проекта Трусов
Рук. бригады Бочаров
Лебедев
Проверил Таранев
Шаргина

Инв. № 1786

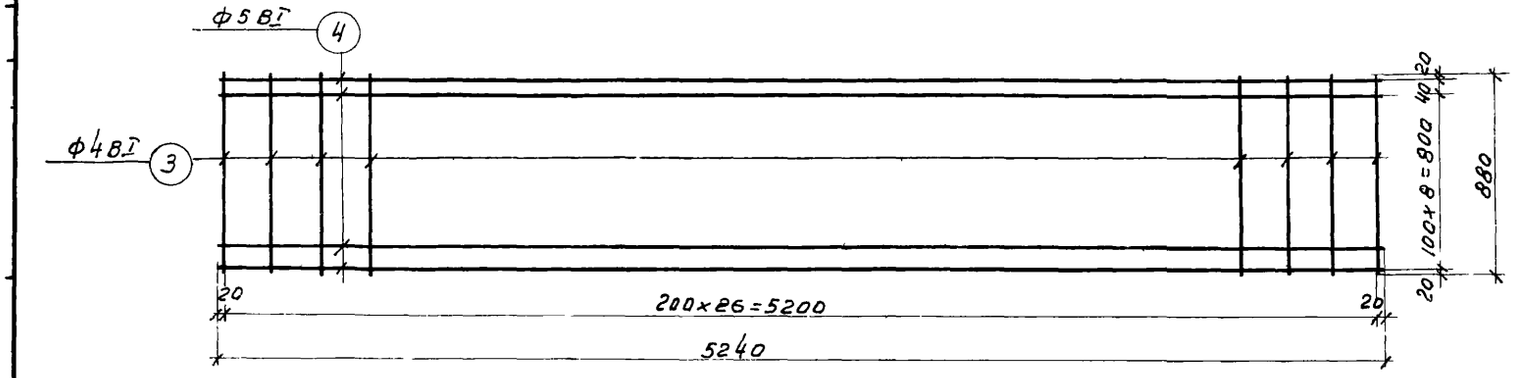

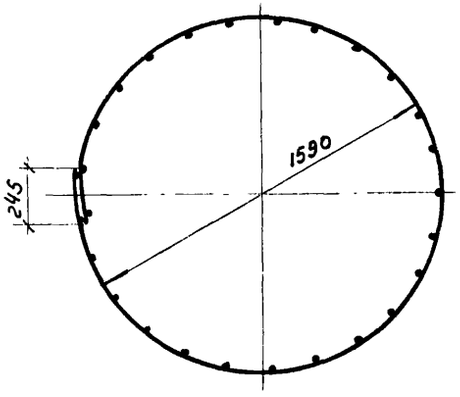

С-8 после гиба

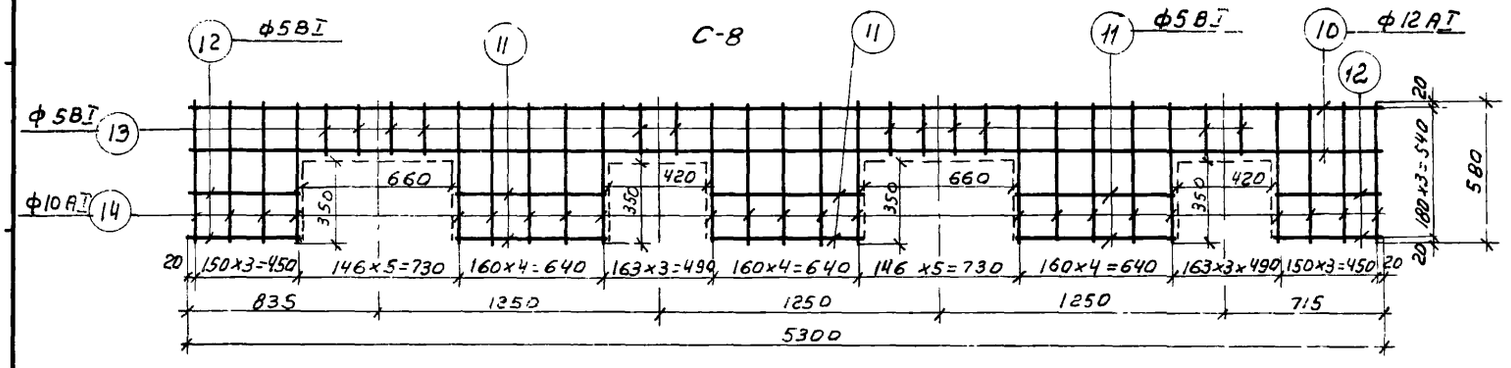

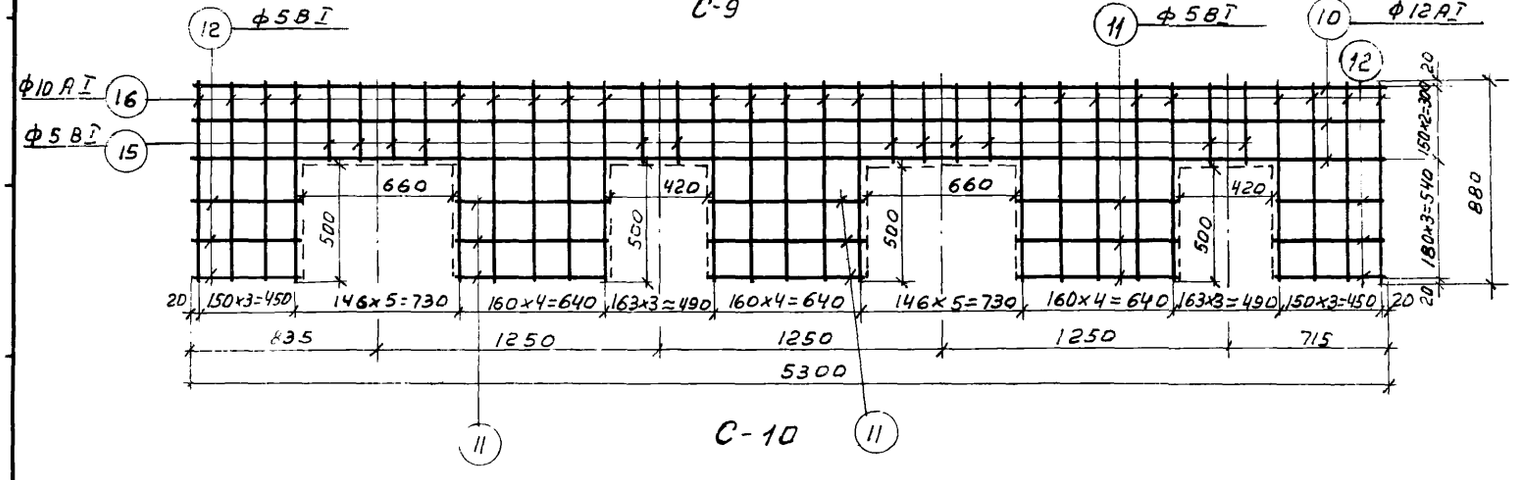

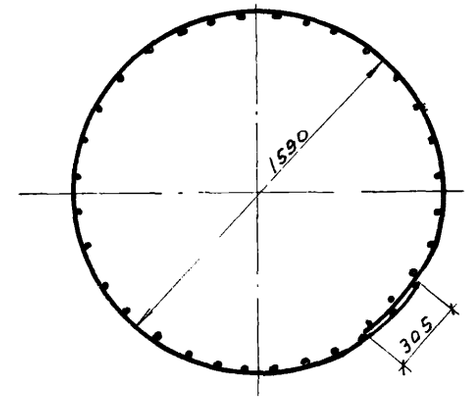

С-9 и С-10 после гиба

ТК	Изделия для колодцев.	Серия 3.900-2
1967	Сварные сетки с С-8 по С-10.	Выпуск 5 / Лист 28

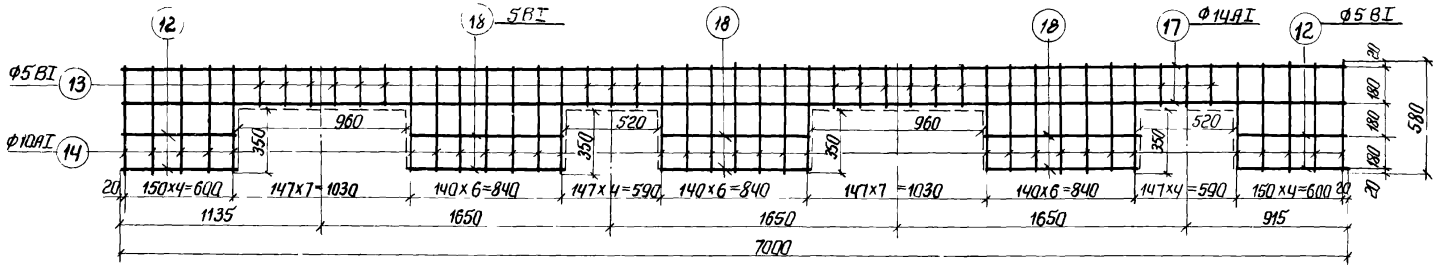

С-11

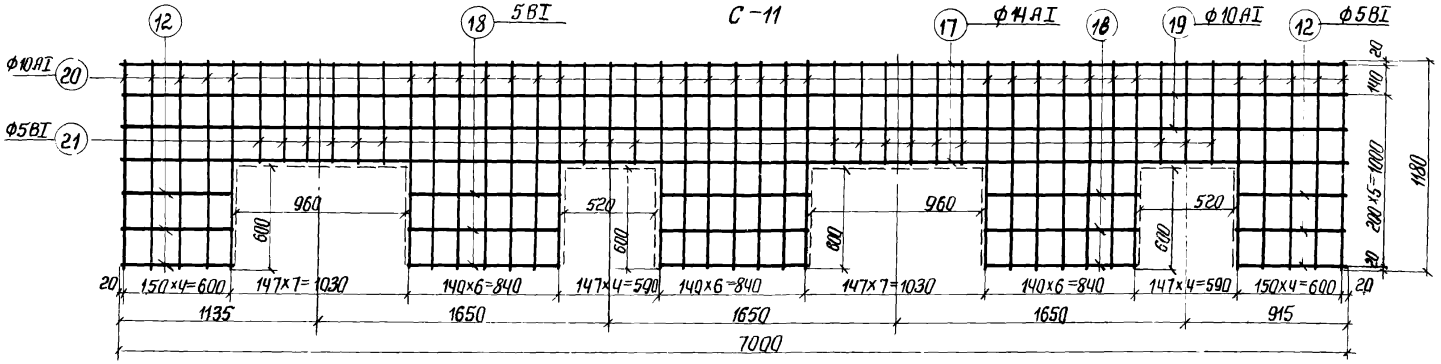

С-12

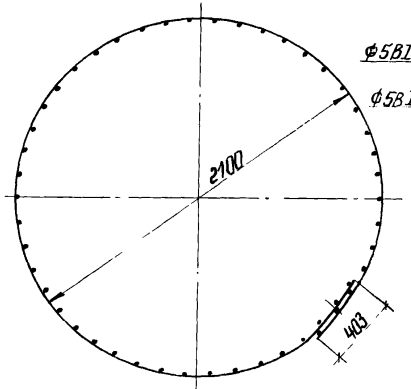

С-11 и С-12 после гиба

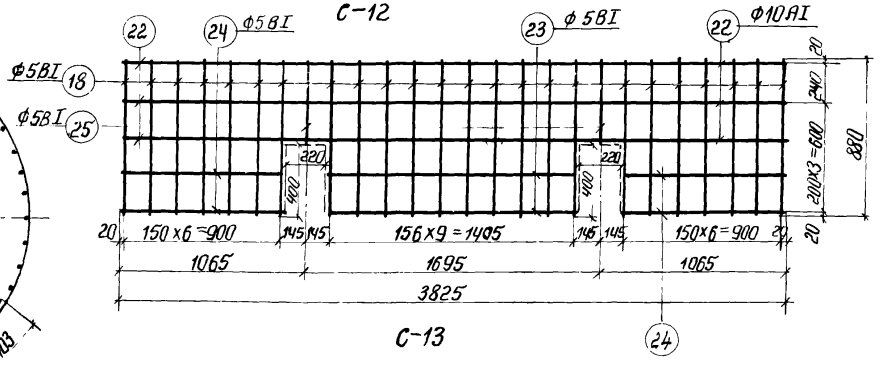

С-13

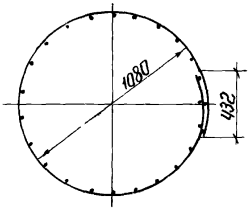

С-13 после гиба

ТК	Изделия для колодцев.	Серия 3.900-2	
1967	Сварные сетки с С-11 по С-13.	Выпуск 5	Лист 29

СОЮЗВОДОКАНАЛПРОЕКТ г. Москва
Сп. инж. проекта Прусов
Рук. бригады Бочаров
Вариант Таранов
Гл. техник Проверил

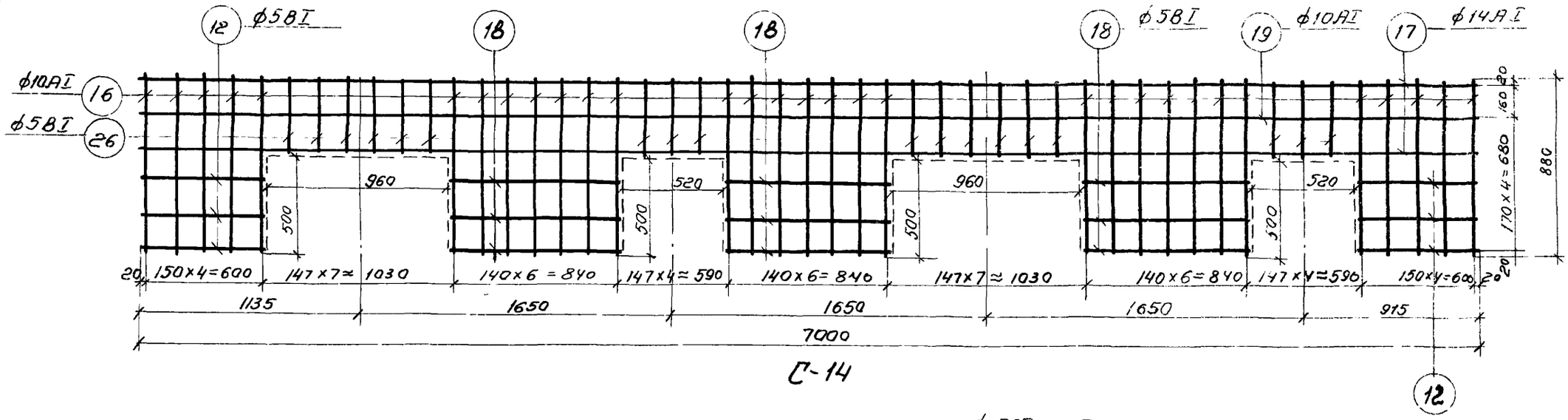

С-14

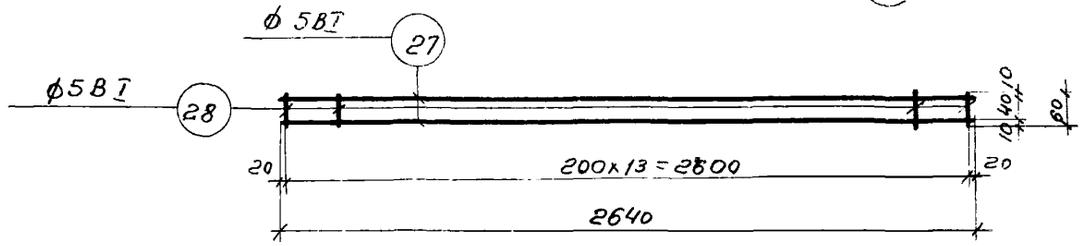

С-15

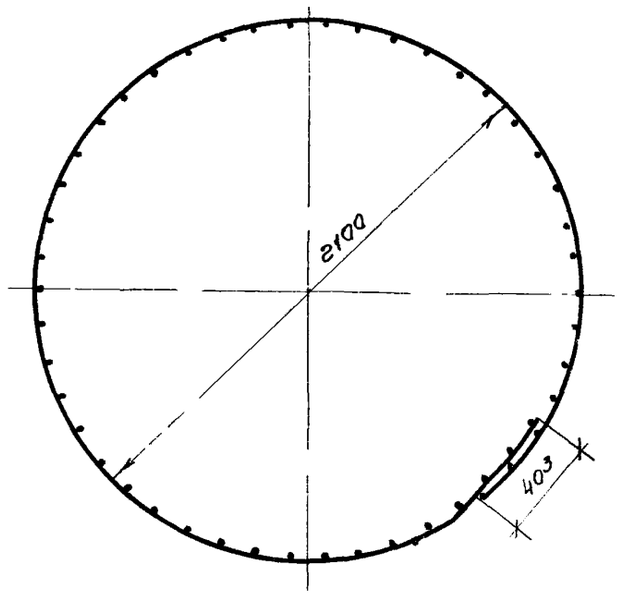

С-14 после гибо

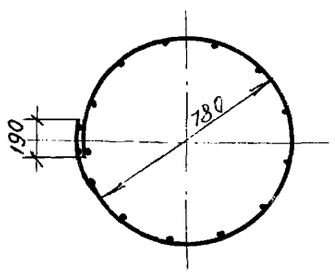

С-15 после гибо

ТК	Изделия для колодцев.	Серия 3.900-2
1967	Сварные сетки С-14, С-15.	Выпуск 5 / Лист 30

Арх. №
Т-1786

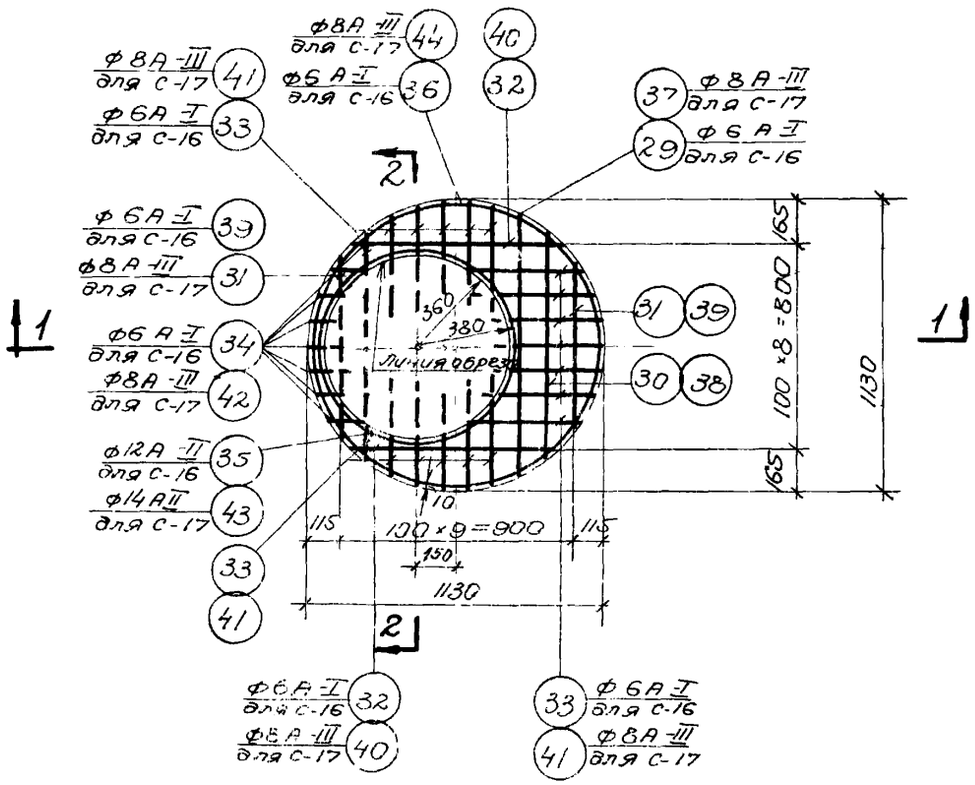

С-16; С-17

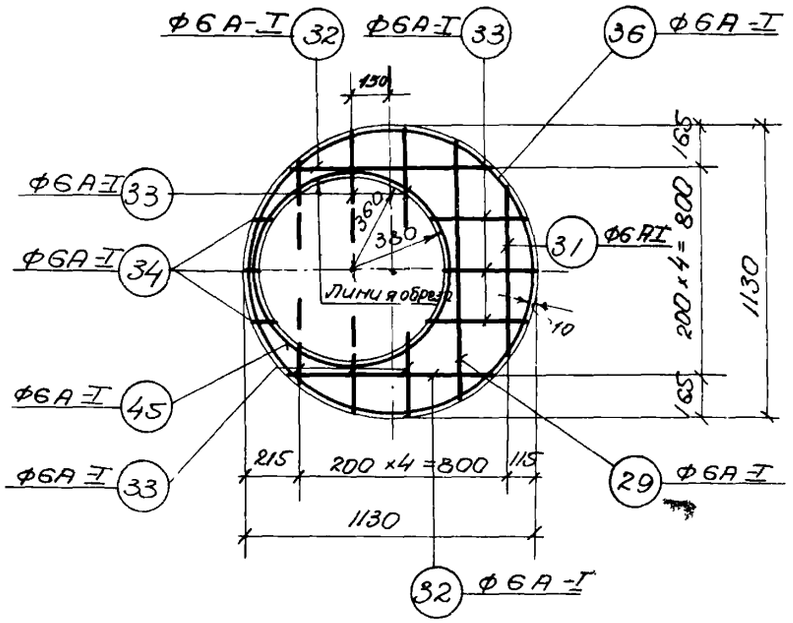

С-18

Примечание.

1. Сетки сваривать контактной сваркой в местах пересечения всех стержней, после чего вырезается арматура в месте отверстия.
Все перерезаемые стержни должны быть приварены к внутреннему оконтуривающему кольцу.

ТК	Изделия для колодцев.	Серия	3.900-2
1967	Сварные сетки С-16 по С-18.	Выпуск 5	Лист 31

Гл. инж. проекта Трусов
Нач. отдела Лебедев
Рук. бригады Бочаров
Техник Манышина
Проверил Простов
Союзводоканалпроект г. Москва

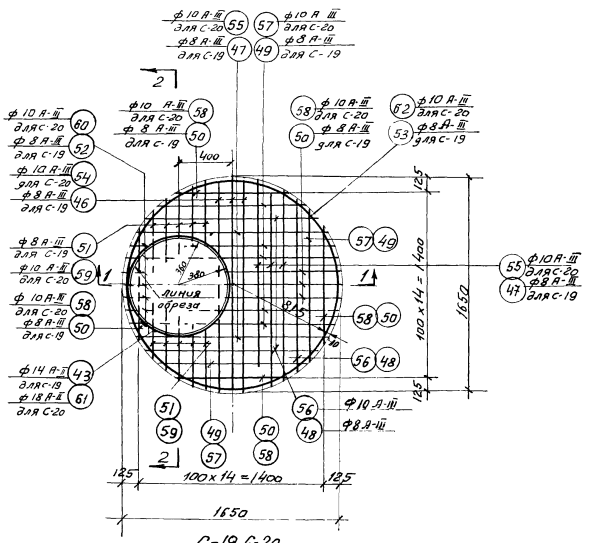

С-19, С-20

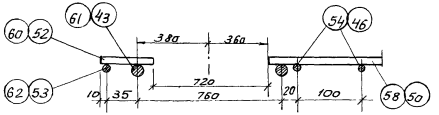

1-1

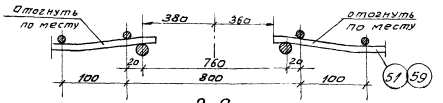

2-2

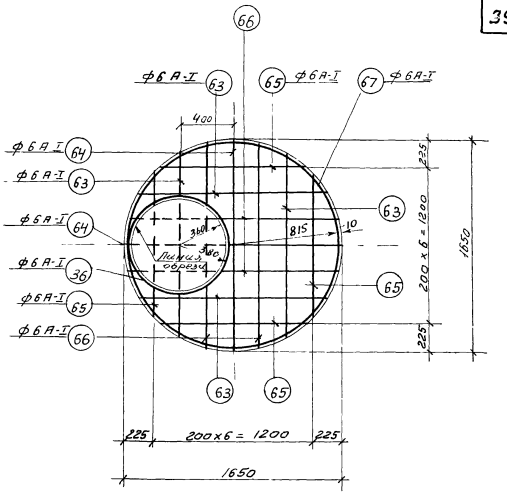

С-21

Примечание.

1. Сетки сваривать контактной сваркой в местах пересечения всех стержней, после чего вырезается арматура в месте отверстия.

Все перерезаемые стержни должны быть приварены к внутреннему окаймляющему кольцу.

ТК	Изделия для колодцев.	Серия 3.900-2	
1967	Сварные сетки с С-19 по С-21.	Выпуск 5	Лист 32

г. Москва

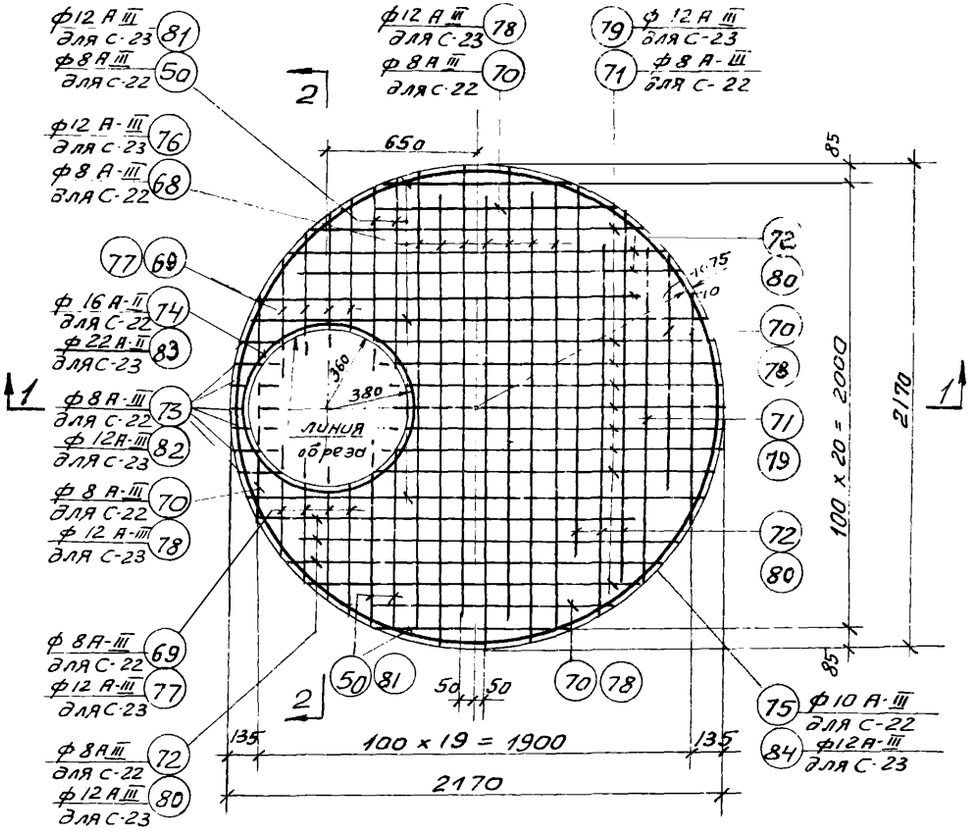

С-22; С-23

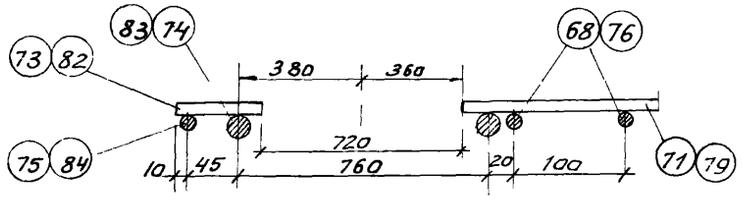

1-1

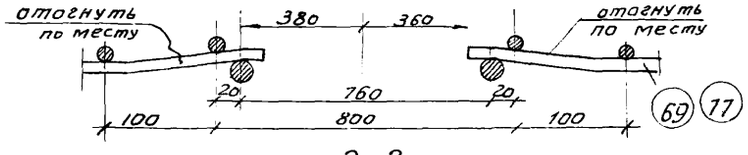

2-2

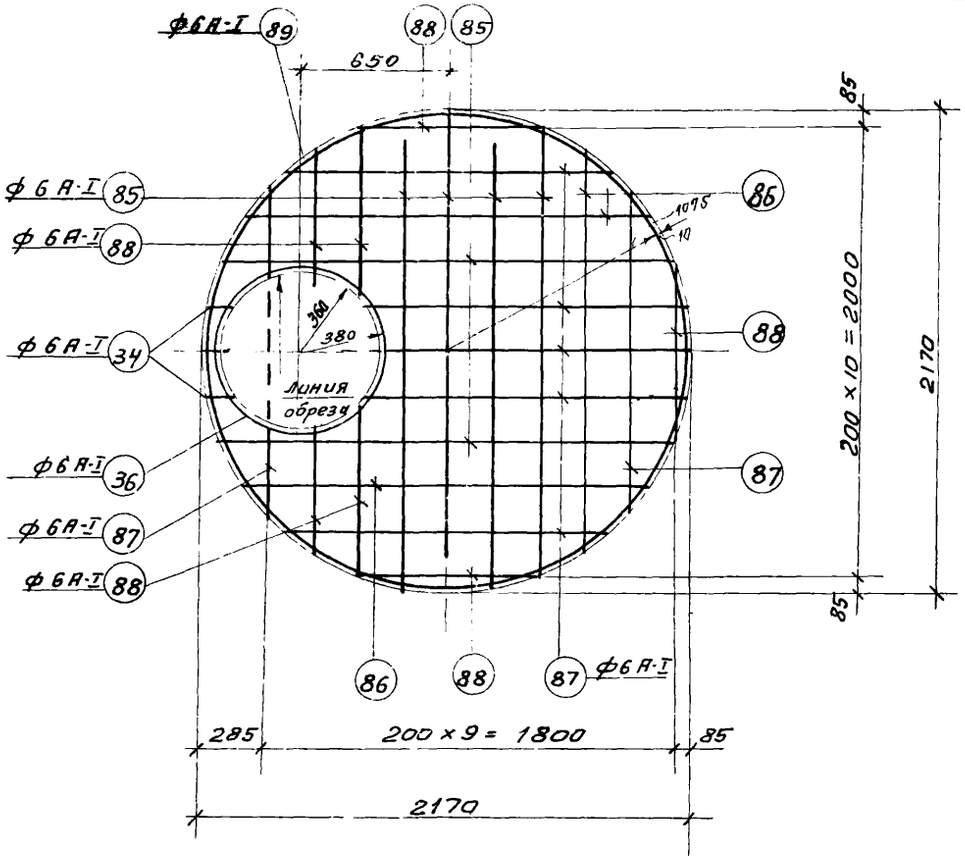

С-24

Примечание

1. Сетки сваривать контактной сваркой в местах пересечения всех стержней, после чего вырезается арматура в месте отверстия. Все перерезаемые стержни должны быть приварены к внутреннему окаймляющему кольцу.

ТК	Изделия для колодцев.	Серия 3.900-2	
1967	Сварные сетки с С-22 по С-24.	Выпуск 5	Лист 33

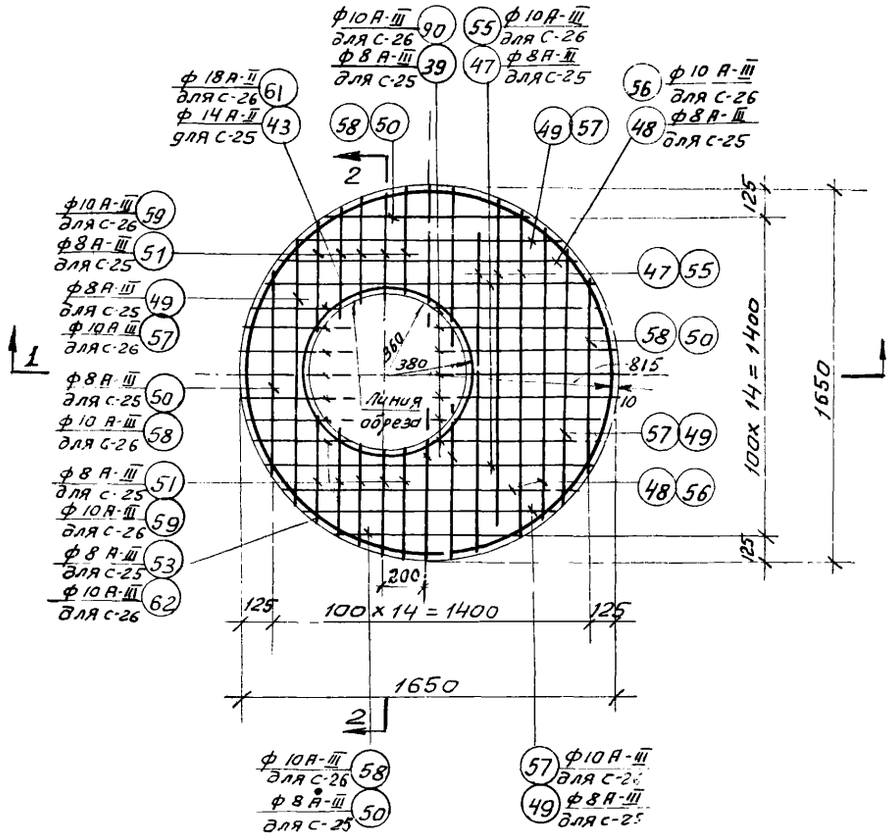

С-25; С-26

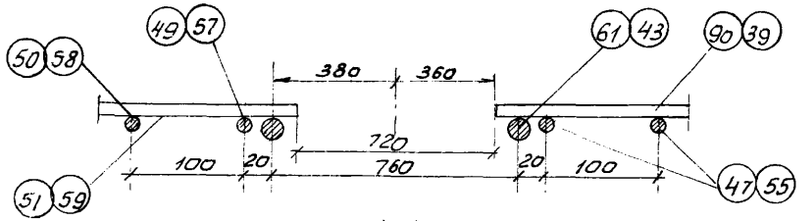

1-1

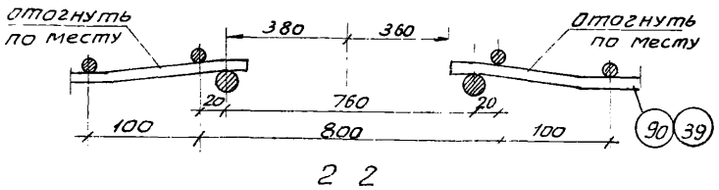

2 2

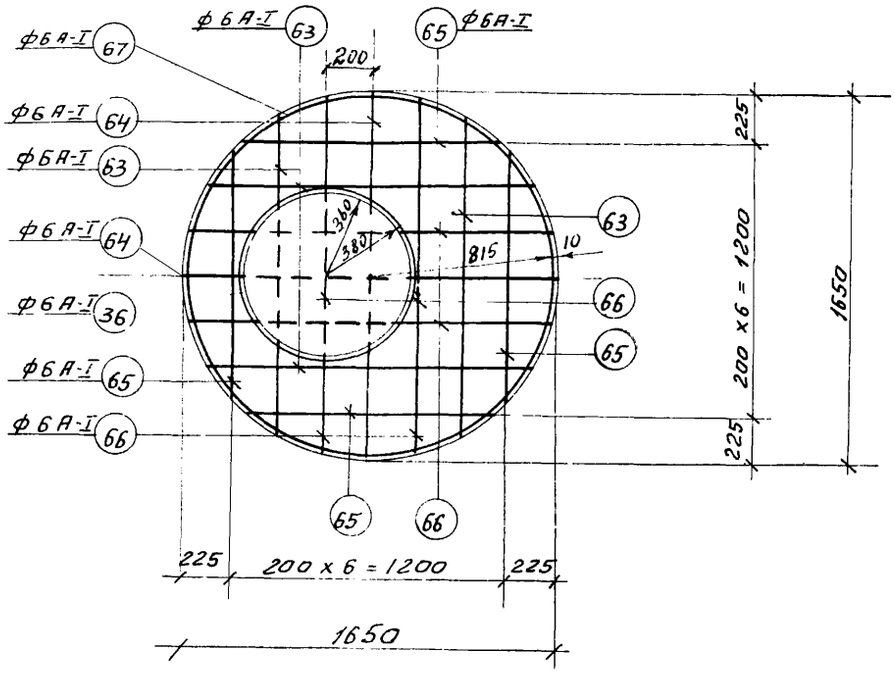

С-27

Примечание.

1. Сетки сваривать контактной сваркой в местах пересечения всех стержней, после чего вырезается арматура в месте отверстия.

Все перерезаемые стержни должны быть приварены к внутреннему оконтуривающему кольцу.

ТК	Изделия для колодцев.	Серия 3.900-2	
1967	Сварные сетки С С-25 по С-27.	Выпуск 5	Лист 34

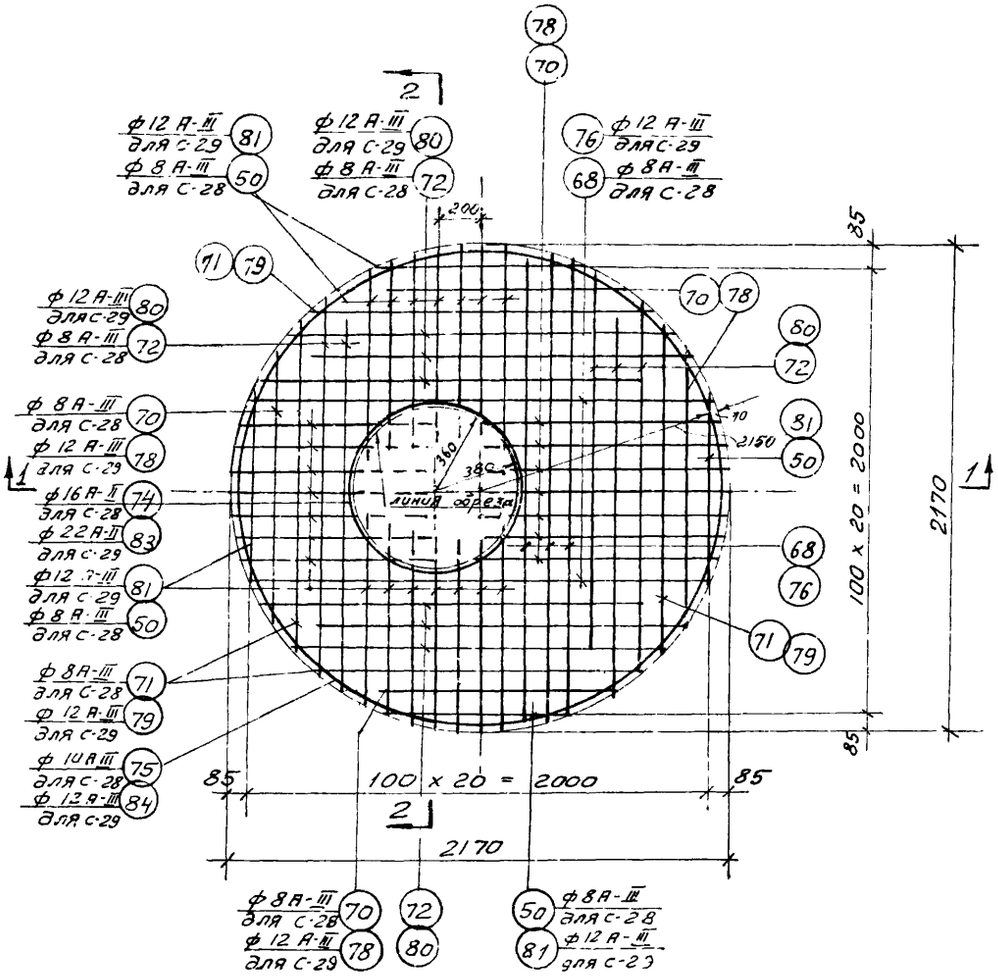

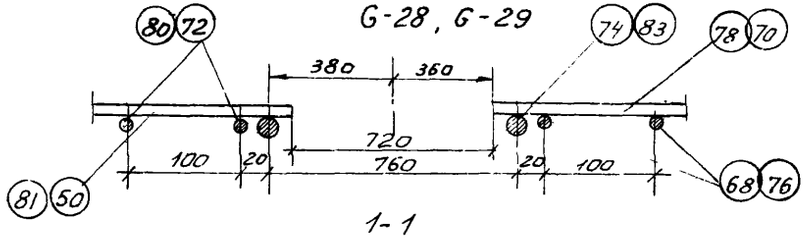

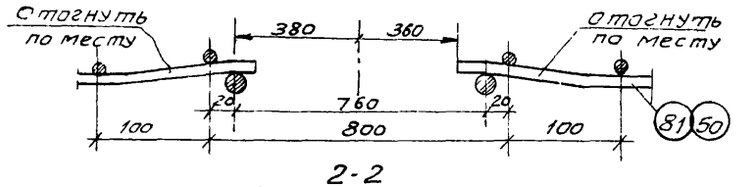

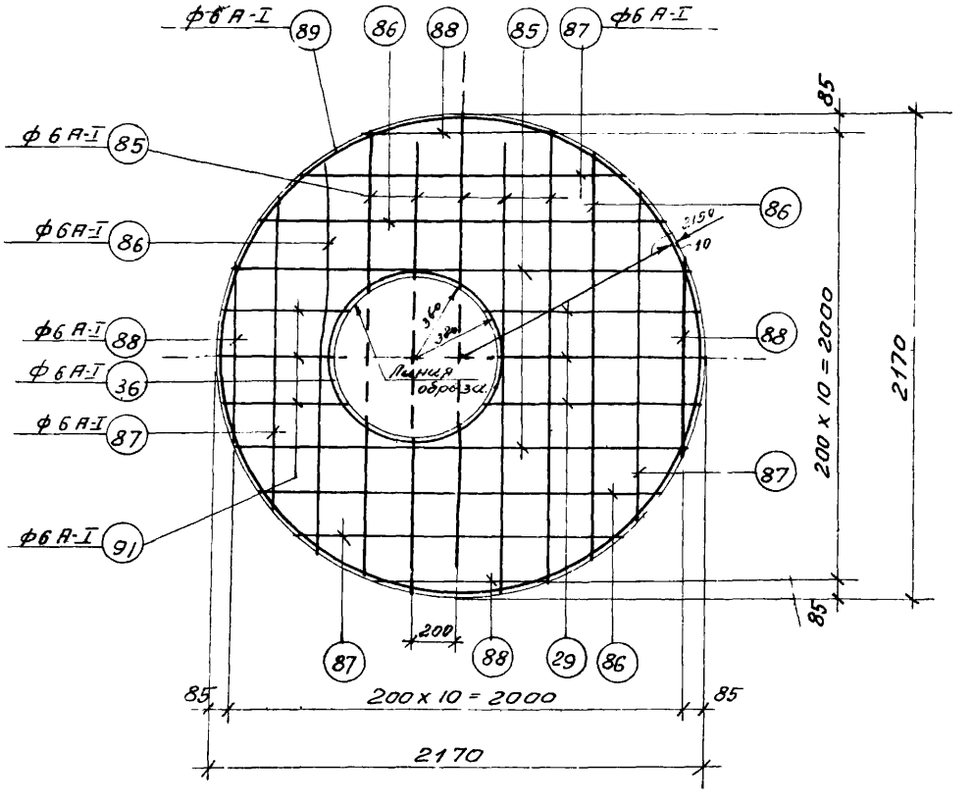

Примечание.

1. Сетки сваривать контактной сваркой в местах пересечения всех стержней, после чего вырезается арматура в месте отверстия.

Все перерезаемые стержни должны быть приварены к внутреннему оконтуривающему кольцу

ТК	Изделия для колодцев.	Серия	3.900-2
1967	Сварные сетки с G-28 по G-30.	Выпуск 5	Лист 35

ГПИ Сантехпроект г. Москва
Гл. инж. пр-та Трусов
Рук. бригады Бочаров
Проверил Простов

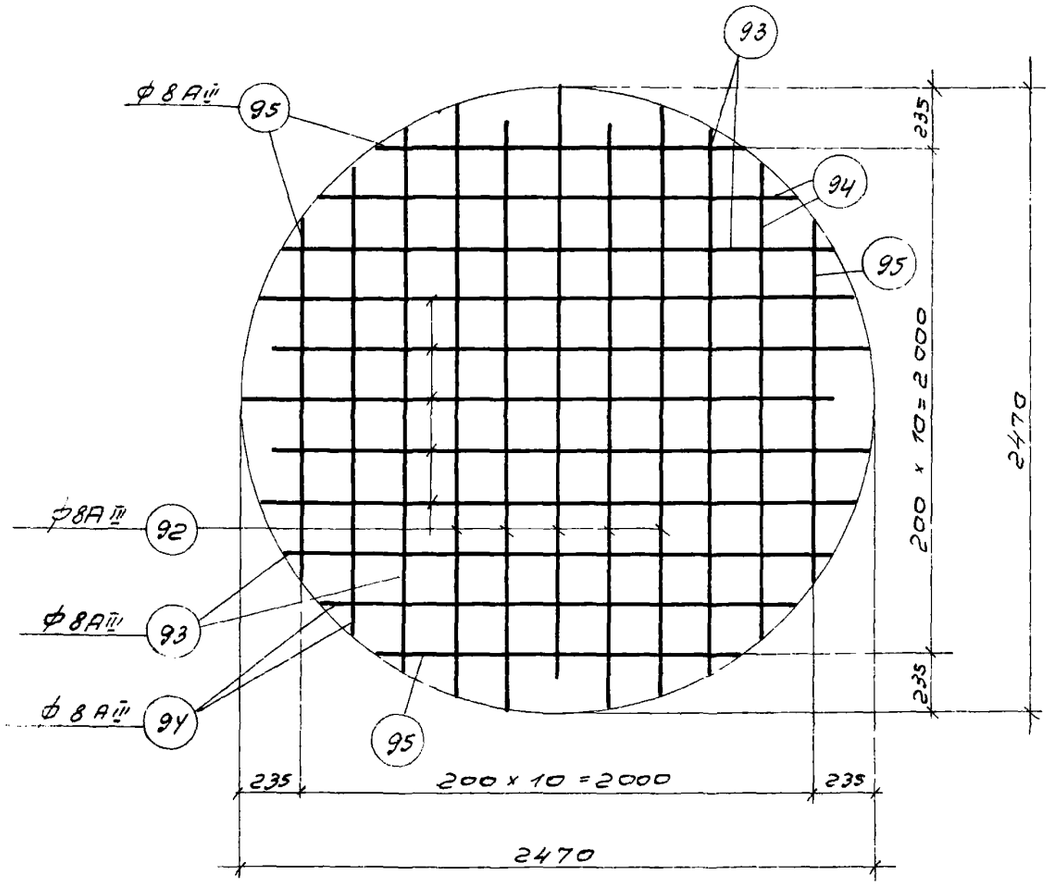

С-31

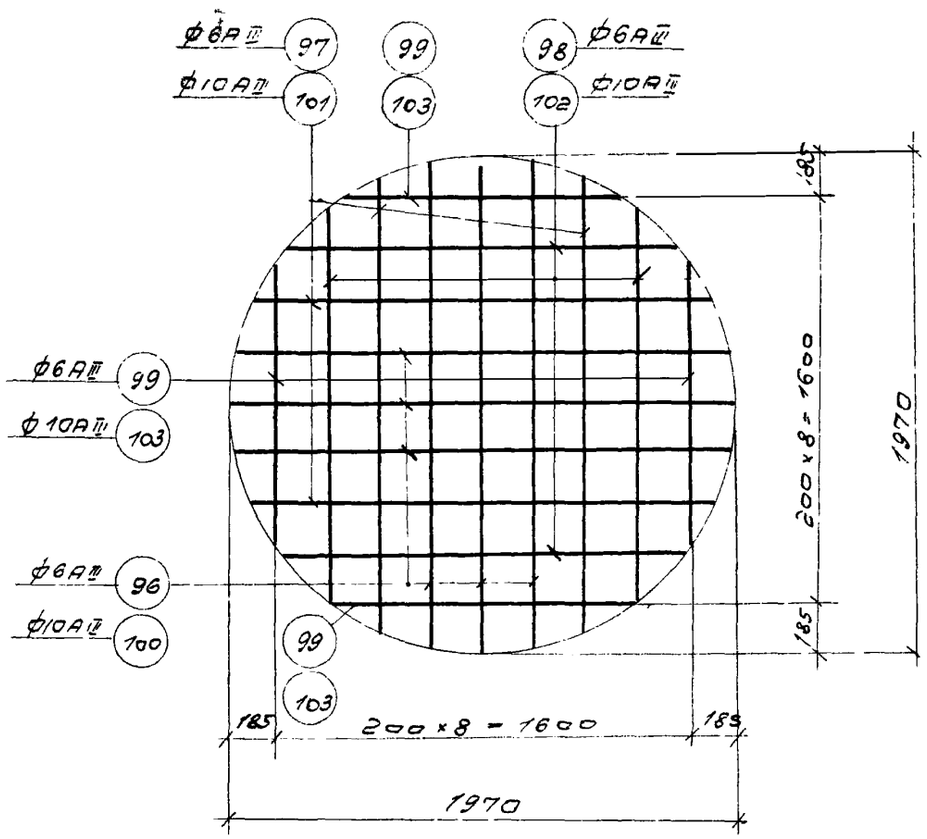

С-32; С-33

ТК	Изделия для колодцев.	Серия 3.900-2	
1967	Сварные сетки с С-31 по С-33.	Выпуск 5	Лист 36

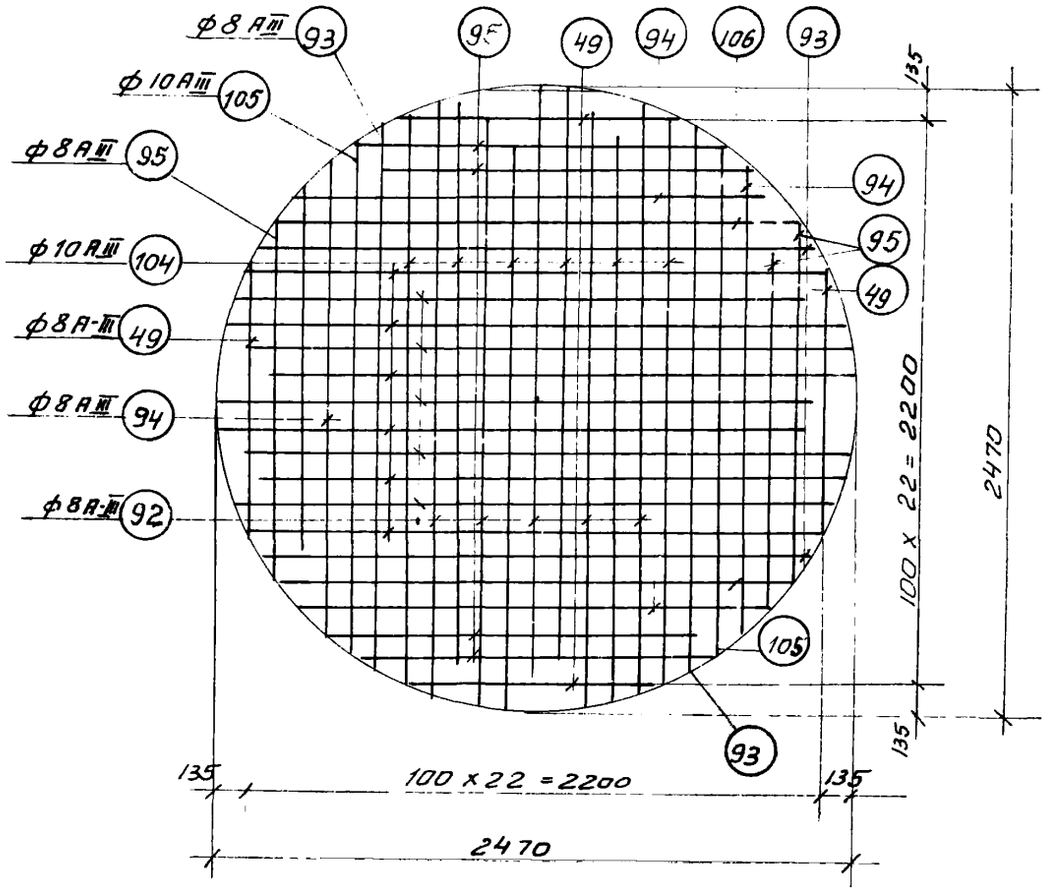

С-34

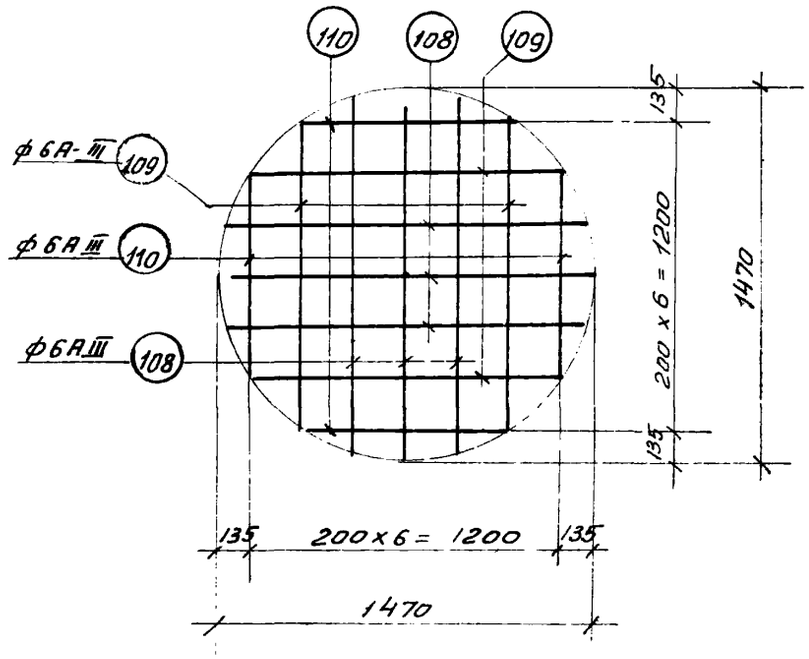

С-35

ТК	Изделия для колодцев.	3.900-2	
1967	Сварные сетки С-34, С-35.	Выпуск 5	Лист 37

9893-25

Нач. отдела	Гл. инж. пр-та	Рук. бригады	Леденев
Трусов	Бочаров		
Техник	Проверил		Манышина
Простов			

СОЮЗВОДОКАНАЛПРОЕКТ г. Москва

ох N 1786

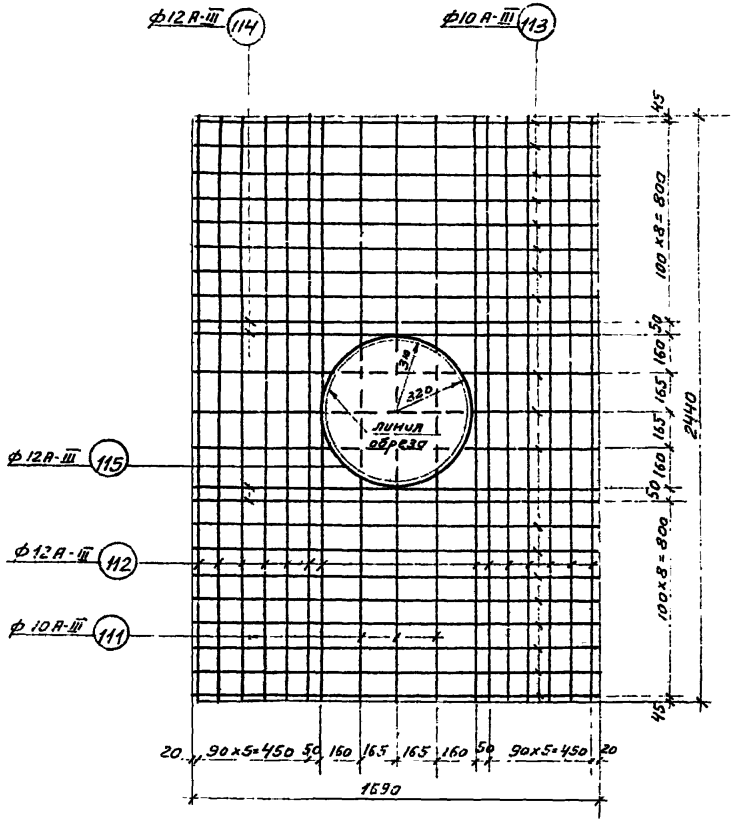

С-36

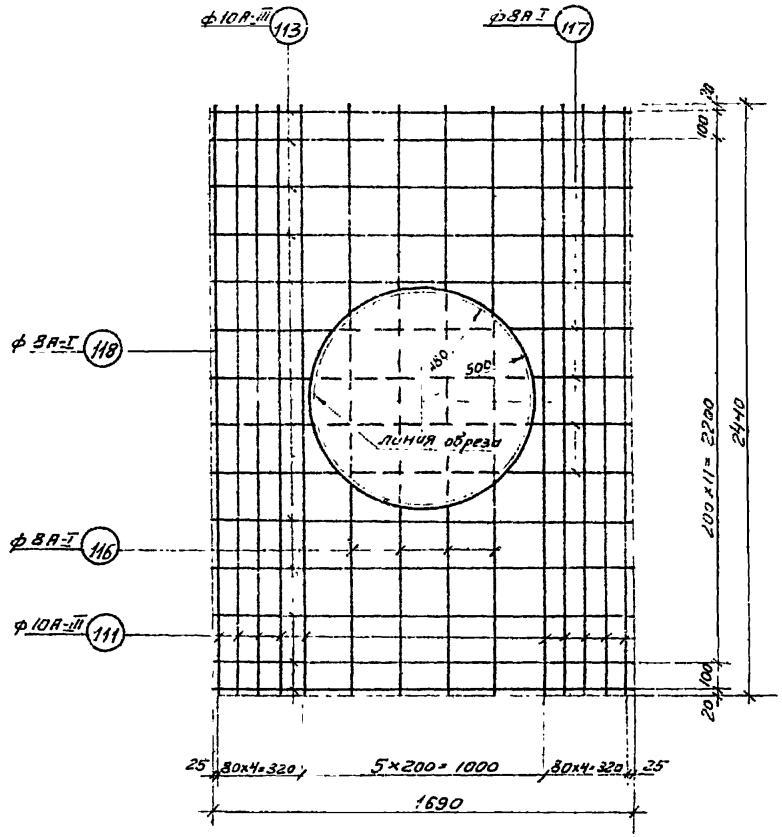

С-37

Примечание

1. Сетки сваривать контактной сваркой в местах пересечения всех стержней, после чего вырезается арматура в месте отверстия.

Все перерезаемые стержни должны быть приварены к внутреннему элементу окаймляющему кольцу.

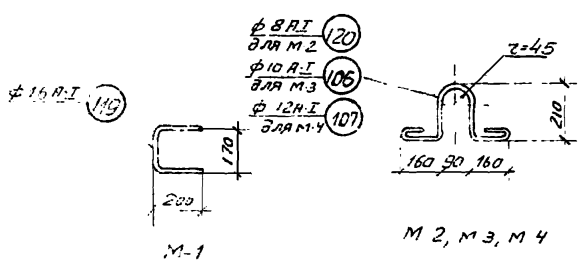

М-1

М 2, М 3, М 4

ТК	Изделия для колодцев.	Серия 3.900-2	
1967	Сварные сетки С-36, С-37; изкладные детали М-1 по М-4	Выпуск 5	Лист 38

3893-05

Спецификация и выборка стали на одно арматурное изделие

Марка изделия	№ поз.	Эскиз	ф мм	Длина мм	Колич. шт.	Общая длина м.	Выборка стали: ф или сечение	Выборка стали: Общая длина	Выборка стали: Вес кг.
С-1	1	—	4ВI	2640	2	5.3	4ВI	9.2	0.9
	2		4ВI	280	14	3.9			
С-2	1	—	4ВI	2640	6	15.8	4ВI	28.1	2.8
	3		4ВI	880	14	12.3			
С-3	4	—	5ВI	5240	6	31.4	5ВI	31.4	4,8
	5		4ВI	580	27	15,7	4ВI	15.7	1.6
								Итого	6.4
С-4	5	—	4ВI	580	19	11.0	4ВI	26.6	2,5
	6		4ВI	3640	4	14.6			
С-5	7	—	4ВI	6840	6	41.0	8АI	20.3	8.0
	8		8АI	580	35	20.3	4ВI	41.0	4.1
								Итого	12.1
С-6	7	—	4ВI	6840	9	61.6	8АI	30.8	12.2
	9		8АI	880	35	30.8	4ВI	61.6	6.1
								Итого	18.3
С-7	3	—	4ВI	880	19	16.7	4ВI	38.5	3.8
	6		4ВI	3640	6	21.8			
С-8	3	—	4ВI	880	27	23.8	5ВI	52.4	8.1
	4		5ВI	5240	10	52.4	4ВI	23.8	2.4
								Итого	10,5
С-9	10	—	12АI	5300	2	10.6	12АI	10.6	9.4
	11		5ВI	680	6	4.1	10АI	13.3	8.2
	12		5ВI	480	4	2.0	5ВI	8.7	1.3
	13		5ВI	220	12	2.6		Итого:	18.9
	14		10АI	580	23	13.3			
С-10	10	—	12АI	5300	3	15.9	12АI	15.9	14.7
	11		5ВI	680	9	6.1	10АI	20.2	12.5
	12		5ВI	480	6	2.9	5ВI	13.1	2.0
	15		5ВI	340	12	4.1		Итого:	28.6
	16		10АI	880	23	20.2			

ТК	Изделия для колодцев.	Серия 3.900-2	
1967	Спецификация и выборка стали на одно арматурное изделие. Сетки с С-1 по С-10.	Выпуск 5	Лист 39

Спецификация и выборка стали на одно арматурное изделие.

Марка изделия	№ поз.	Эскиз	ф мм	Длина мм	Колич. шт	Общая длина м	Выборка стали: ф или сечение	Выборка стали: общая длина	Выборка стали: Вес кг
С-11	12	—	5 В-I	630	4	2,6	14 А-I	14,0	16,9
	13		5 В-I	220	18	4,0	10 А-I	18,0	11,1
	14		10 А-I	580	31	18,0	5 В-I	11,9	1,8
	17		14 А-I	7000	2	14,0		Итого	29,8
	18		5 В-I	880	6	5,3			
С-12	12	—	5 В-I	630	6	3,8	14 А-I	14,0	16,9
	17		14 А-I	7000	2	14,0	10 А-I	50,6	31,2
	18		5 В-I	880	9	7,9	5 В-I	22,1	3,4
	19		10 А-I	7000	2	14,0		Итого	51,5
	20		10 А-I	1180	31	36,6			
	21		5 В-I	580	18	10,4			
С-13	18	—	5 В-I	880	24	21,1	10 А-I	11,5	7,1
	22		10 А-I	3825	3	11,5	5 В-I	28,8	4,4
	23		5 В-I	1475	2	2,9		Итого	11,5
	24		5 В-I	955	4	3,8			
	25		5 В-I	480	2	1,0			

Марка изделия	№ поз.	Эскиз	ф мм	Длина мм	Колич. шт	Общая длина м	Выборка стали: ф или сечение	Выборка стали: общая длина	Выборка стали: Вес кг
С-14	12	—	5 В-I	630	6	3,8	14 А-I	14,0	16,9
	16		10 А-I	880	31	27,3	10 А-I	34,3	21,2
	17		14 А-I	7000	2	14,0	5 В-I	18,4	2,8
	18		5 В-I	880	9	7,9		Итого	40,9
	19		10 А-I	7000	1	7,0			
	26		5 В-I	370	18	6,7			
С-15	27	—	5 В-I	2640	2	5,3	5 В-I	6,1	0,9
	28		5 В-I	60	14	0,8			
С-16	29	—	6 А-I	1015	1	1,0	12 А-II	2,7	2,4
	30		6 А-I	890	1	0,9	6 А-I	17,3	3,8
	31		6 А-I	680	2	1,4		Итого	6,2
	32		6 А-I	800	2	1,6			
	33		6 А-I	415	19	7,9			
	34		6 А-I	120	7	0,8			
	35	360 I ○ D=160	12 А-II	2746	1	2,7			
	36	180 I ○ D=110	6 А-I	3728	1	3,7			

ТК 1967.	Изделия для колодцев. Спецификация и выборка стали на одно арматурное изделие. Сетки с С-11 по С-16.	Серия 3.900-2	
		Выпуск 5	Лист 40

Союзводоканалпроект г. Москва

Нач. отдела Лебедев
Гл. инж.-та Трусов
Рук. бригады Богатов
Ст. техник Провернл
Гл. инж. Тишкин
Разраб. Таранов

9833-35

Спецификация и выборка стали на одно арматурное изделие

Марка изделия	№ поз	Эскиз	ф мм	Длина мм	Колич шт	Общая длина м	Выборка стали: фили сечение	Выборка стали: Общая длина	Выборка стали: Вес кг
С-17	37		8А-III	1015	1	1,0	14А-II	2,8	3,4
	38		8А-III	890	1	0,9	8П III	17,4	6,9
	39		8А-III	680	2	1,4	Итого.		10,3
	40		8А-III	800	2	1,6			
	41		8А-III	415	19	7,9			
	42		8А-III	120	7	0,8			
	43	420 ∅ D=760	14А-II	2806	1	2,8			
	44	240 ∅ D=1110	8А-III	3788	1	3,8			
С-18	29		6А-I	1015	1	1,0	6А-I	13,7	3,0
	31		6А-I	680	1	0,7	Итого		3,0
	32		6А-I	800	2	1,6			
	33		6А-I	415	9	3,7			
	34		6А-I	120	3	0,4			
	35	180 ∅ D=761	6А-I	2566	1	2,6			
	45	180 ∅ D=1110	6А-I	3728	1	3,7			
С-19	46		8А-III	1630	3	4,9			
	47		8А-III	1440	5	7,2			
	48		8А-III	1305	3	3,9			
	49		8А-III	1120	7	7,8			

Марка изделия	№ поз	Эскиз	ф мм	Длина мм	Кол шт	Общая длина м	Выборка стали: фили сечение	Выборка стали: Общая длина	Выборка стали: Вес кг
С-19	50		8А-III	850	7	6,0	14А-II	2,4	2,9
	51		8А-III	495	10	5,0	8А-III	41,4	16,4
	52		8А-III	170	7	1,2	Итого		19,3
	43	420 ∅ D=760	14А-II	2386	1	2,4			
	53	240 ∅ D=1630	8А-III	5358	1	5,4			
С-20	54		10А-III	1630	3	4,9	18А-II	2,4	4,8
	55		10А-III	1440	5	7,2	10А-III	41,4	25,5
	56		10А-III	1305	3	3,9	Итого		30,3
	57		10А-III	1120	7	7,8			
	58		10А-III	850	7	6,0			
	59		10А-III	495	10	5,0			
	60		10А-III	170	7	1,2			
	61	540 ∅ D=760	18А-II	2386	1	2,4			
	62	300 ∅ D=1630	10А-III	5418	1	5,4			

ТК	Изделия для колодцев.	Серия 3.900-2	
1967	Спецификация и выборка стали на одно арматурное изделие. Сетки с С-17 по С-20	Выпуск 5	Лист 41

Спецификация и выборка стали на одно арматурное изделие.

Марка изделия	№ поз.	Эскиз	ф мм	Длина мм	Кол. шт	Общая длина м	Выборка стали: фили сечение	Выборка стали: Общая длина	Выборка стали: Вес кг
С-21	63		6А-I	1440	4	5,8	6А-I	27,9	6.2
	64		6А-I	1650	2	3.3	Итого		6.2
	65		6А-I	1120	4	4.5			
	66		6А-I	1600	4	6.4			
	36	180, D=760	6А-I	2566	1	2.6			
	67	180, D=1630	6А-I	5298	1	5,3			
С-22	68		8А-III	2025	9	18.2	16А-II	2,9	4.6
	69		8А-III	585	8	4.7	10А-III	7.0	4.3
	70		8А-III	1060	5	5.3	8А-III	64.3	25.4
	71		8А-III	1470	10	14,7	Итого		34,3
	72		8А-III	1670	9	15,0			
	50		8А-III	850	6	5.1			
	73		8А-III	190	7	1.3			
	74	480, D=760	16А-II	2866	1	2,9			
	75	300, D=2150	10А-III	7051	1	7.0			
С-23	76		12А-III	2025	9	18.2			
	77		12А-III	585	8	4 7			
	78		12А-III	1060	5	5.3			
	79		12А-III	1470	10	14.7			

Марка изделия	№ поз.	Эскиз	ф мм	Длина мм	Кол. шт.	Общая длина м	Выборка стали: фили сечение	Выборка стали: Общая длина	Выборка стали: Вес кг
С-23	80		12А-III	1670	9	15 0	22А-II	3,0	9,0
	81		12А-III	850	6	5,1	12А-III	71.4	63.4
	82		12А-III	190	7	1.3	Итого		72,4
	83	660, D=760	22А-II	3046	1	3,0			
	84	360, D=2150	12А-III	7111	1	7.1			
С-24	85		6А-I	2020	6	12.1	6А-I	43,7	9,7
	86		6А-I	1810	3	5,4	Итого		9,7
	87		6А-I	1470	7	10,3			
	88		6А-I	850	7	6,0			
	34		6А-I	120	3	0,4			
	36	180, D=760	6А-I	2566	1	2,6			
	89	180, D=2150	6А-I	6931	1	6.9			

ТК	Изделия для колодцев	Серия 3.900-2	
1967	Спецификация и выборка стали на одно арматурное изделие. Сетки с С-21 по С-24.	Выпуск 5	Лист 42

Спецификация и выборка стали на одно арматурное изделие

Марка изделия	№ поз	Эскиз	ф мм	Длина мм	Колич шт.	Общая длина м	Выборка стали: фили сечение	Общая длина	Вес кг
С-25	47		8А-III	1440	5	7.2	14А-II	2,8	3.4
	48		8А-III	1305	3	3,9	8А-III	38.9	15,4
	48		8А-III	1120	4	4.5	Итого		18,9
	50		8А-III	850	4	3.4			
	51		8А-III	495	17	8.4			
	39		8А-III	680	9	6.1			
	43	420 D=760	14А-II	2806	1	2,8			
	53	240 D=1630	8А-III	5358	1	5,4			
С-26	55		10А-III	1440	5	7.2	18А-II	2,9	5.8
	56		10А-III	1305	3	3.9	10А-III	38,9	24.0
	57		10А-III	1120	4	4,5	Итого		29,8
	58		10А-III	850	4	3,4			
	59		10А-III	495	17	8,4			
	90		10А-III	680	9	6.1			
	61	540 D=760	18А-II	2926	1	2,9			
	62	300 D=1630	10А-III	5418	1	5,4			
С-27	63		6А-I	1440	4	5.8			
	64		6А-I	1650	2	3.3			
	65		6А-I	1120	4	4,5			

Марка изделия	№ поз.	Эскиз	ф мм.	Длина мм.	Колич шт.	Общая длина м.	Выборка стали: фили сечение	Общая длина	Вес кг
С-27	66		6А-I	1600	4	6,4	6А-I	27.9	6,2
	36	180 D=760	6А-I	2566	1	2,6	Итого		6.2
	67	180 D=1630	6А-I	5298	1	5,3			
С-28	50		8А-III	850	25	21.3	16А-II	2,9	4.6
	68		8А-III	2025	5	10.1	10А-III	7.0	4.3
	70		8А-III	1060	11	11,7	8А-III	67.4	26.6
	71		8А-III	1470	4	5.9	Итого		35.5
	72		8А-III	1670	11	18.4			
	74	460 D=760	16А-II	2866	1	2,9			
	75	300 D=2150	10А-III	7051	1	7.0			
С-29	81		12А-III	850	25	21.3	22А-II	3.0	9.0
	76		12А-III	2025	5	10.1	12А-III	74.5	66.2
	78		12А-III	1060	11	11.7	Итого		75.2
	79		12А-III	1470	4	5.9			
	80		12А-III	1670	11	18.4			
	83	600 D=760	22А-II	3046	1	3.0			
	84	360 D=2150	12А-III	7111	1	7.1			

ТК	Изделия для колодцев.	серия 3.900-2	
1967	Спецификация и выборка стали на одно арматурное изделие. Сетки с С-25 по С-29.	Выпуск 5	Лист 43

Спецификация и выборка стали на одно арматурное изделие

Марка изделия	N поз	Эскиз	ф мм	Длина мм	Кол. шт	Общая длина м	Выборка стали: ф или сечение	Общая длина	Вес м
С-30	85		6А-I	2020	7	14.1	6А-I	44.8	9.9
	86		6А-I	1810	4	7.2	Итого		9.9
	87		6А-I	1470	4	5.9			
	88		6А-I	850	4	3.4			
	91		6А-I	570	3	1.7			
	29		6А-I	1015	3	3.0			
	36	180, 760	6А-I	2566	1	2.6			
	89	150, 2150	6А-I	6931	1	6.9			
С-31	92		8А-III	2350	10	23.5	8А-III	45.4	17.9
	93		8А-III	2150	4	8,6	Итого		17.9
	34		8А-III	1880	4	7.5			
	95		8А-III	1450	4	5.8			
С-32	96		6А-III	1925	6	11.6	6А-III	29.6	6.6
	97		6А-III	1795	4	7.2	Итого		6.6
	98		6А-III	1555	4	6.2			
	99		6А-III	1140	4	4.6			
С-33	100		10А-III	1925	6	11.6			
	101		10А-III	1795	4	7.2			

Марка изделия	N поз	Эскиз	ф мм	Длина мм	Кол. шт	Общая длина м	Выборка стали: ф или сечение	Общая длина	Вес кг
С-33	102		10А-III	1555	4	6,2	10А-III	29.6	18.3
	103		10А-III	1140	4	4.6	Итого		18.3
С-34	104		10А-III	2250	12	27.0	10А-III	35.1	21.7
	92		8А-III	2350	10	23.5	8А III	55.7	22,0
	93		8А-III	2150	4	8.6	Итого	43.7	
	105		10А-III	2030	4	8.1			
	94		8А-III	1880	4	7.5			
	49		8А-III	1120	4	4.5			
	95		8А-III	1450	8	11.6			
С-35	108		6А-III	1410	6	8.5	6А-III	16.8	3.7
	109		6А-III	1230	4	4.9	Итого	3.7	
	110		6А-III	850	4	3.4			

ТК	Изделия для колодцев	Серия 3.900-2	
1967	Спецификация выборка стали на одно арматурное изделие Сетки с С-30 по С-35	Выпуск 5	Лист 44

Просв. Гл. 26/I-К Кооп. Гиверова

Спецификация и выборка стали на одно арматурное изделие.

Марка изделия	№ поз.	Эскиз	ф мм	Длина мм	Колич. шт.	Общая длина м.	Выборка стали: ф или сечение	Общая длина	Вес кг
С-36	111		10А-III	2440	3	7.3	12А-III	43.4	38.5
	112		12А-III	2440	14	34.2	10А-III	39.4	24.3
	113		10А-III	1690	19	32.1	Итого		62.8
	114		12А-III	1690	4	6.8			
	115	360, D=640	12А-III	2370	1	2.4			
С-37	111		10А-III	2440	10	24.4	10А-III	41.3	25.5
	116		8А-I	2440	4	9.8	8А-I	20.0	7.9
	113		10А-III	1690	10	16.9	Итого		33.4
	117		8А-I	1690	4	6.8			
	118	240, D-1000	8А-I	1380	1	3.4			
М-1	119	170, 200, см. лист 33	16А-I	570	1	0.6	16А-I	0.6	0.9
							Итого		0.9
М-2	120		8А-I	911	1	0.9	12А-I	1.0	0.3
М-3	106		10А-I	941	1	0.9	10А-I	0.9	0.6
М-4	107		12А-I	971	1	1.0	8А-I	0.9	0.4
		См. лист 38							

Марка изделия	№ поз.	Эскиз	ф мм	Длина мм	Колич. шт.	Общая длина м	Выборка стали: ф или сечение	Общая длина	Вес кг

ТК 1967	Изделия для колодцев	Серия 3.900-2
	Спецификация и выборка стали на одно арматурное изделие. Сварные сетки С-36, С-37, закладные детали М-1 по М-4.	Выпуск 5 / Лист 45

gost.e-ecolog.ru