МИНИСТЕРСТВО СЕЛЬСКОГО ХОЗЯЙСТВА СССР
ГЛАВСЕЛЬСТРОЙПРОЕКТ

ТИПОВЫЕ КОНСТРУКЦИИ И ДЕТАЛИ ЗДАНИЙ И СООРУЖЕНИЙ

СЕРИЯ 2.800-2

УНИФИЦИРОВАННЫЕ УЗЛЫ И ДЕТАЛИ СЕЛЬСКОХОЗЯЙСТВЕННЫХ ЗДАНИЙ И СООРУЖЕНИЙ

Выпуск 3

Узлы и детали зданий с несущими каменными стенами и смешанным перекрытием /животноводческих и птицеводческих комплексов/

ИНВ. 2967
1 руб 41 коп.

МОСКВА

gost.e-ecolog.ru

МИНИСТЕРСТВО СЕЛЬСКОГО ХОЗЯЙСТВА СССР
ГЛАВСЕЛЬСТРОЙПРОЕКТ

ТИПОВЫЕ КОНСТРУКЦИИ И ДЕТАЛИ ЗДАНИЙ И СООРУЖЕНИЙ

СЕРИЯ 2.800-2

УНИФИЦИРОВАННЫЕ УЗЛЫ И ДЕТАЛИ СЕЛЬСКОХОЗЯЙСТВЕННЫХ ЗДАНИЙ И СООРУЖЕНИЙ

Выпуск 3

Узлы и детали зданий с несущими каменными стенами и смешанным перекрытием /животноводческих и птицеводческих комплексов/

РАЗРАБОТАН
ИНСТИТУТОМ ГИПРОНИСЕЛЬХОЗ

УТВЕРЖДЕН
И ВВЕДЕН В ДЕЙСТВИЕ
Приказом Главсельстройпроекта МСХ СССР
от 18 февраля 1969г №15

МОСКОВСКИЙ ФИЛИАЛ ЦИТП
МОСКВА 1969г

Содержание

№ п.п	Наименование	№ листа	№ стр.
1	Пояснительная записка	—	3-4
2	Маркировочные схемы	АС – 1	5
3	Маркировочные схемы	АС – 2	6
4	Маркировочные схемы	АС – 3	7
5	Узлы 1, 2, 3, 4, 5, 6. Детали крепления МД2-1 к колонне КС3 и МД2-3, МД2-6, МД2-7 к прогону П-59З	АС – 4	8
6	Узлы 7 8, 12 13	АС – 5	9
7	Узлы 9,10, 11. Температурный шов в кирпичной стене	АС – 6	10
8	Узлы 14, 15, 16	АС – 7	11
9	Узлы 17, 18	АС – 8	12
10	Узел 20. Техника для подбора бетонных стаканов БС	АС – 9	13
11	Узлы 24, 26, 27	АС – 10	14
12	Узлы 21, 25	АС – 11	15
13	Узлы 22, 23	АС – 12	16
14	Узлы 28, 29, 30	АС – 13	17
15	Узлы 31, 32, 33	АС – 14	18
16	Узлы 34, 35, 36	АС – 15	19
17	Узлы 37, 38, 39, 40	АС – 16	20
18	Узел 41	АС – 17	21
19	Узел 42	АС – 18	22
20	Узлы 43, 47	АС – 19	23
21	Узлы 44, 48	АС – 20	24
22	Узлы 45, 46	АС – 21	25
23	Узлы 49, 50, 55, 56	АС – 22	26
24	Узлы 51, 52, 53, 54	АС – 23	27
25	Прогоны неразрезные дощатые П-1, П-2, П-3 и П-1к, П-2к, П-3к	АС – 24	28
26	Стыки крайних и средних прогонов	АС – 25	29
27	Прогоны неразрезные дощатые П-4, П-5 и П-6	АС – 26	30
28	Прогоны неразрезные дощатые П-7, П-8 и П-9	АС – 27	31
29	Прогоны неразрезные дощатые. Спецификация деревянных и стальных элементов на одну марку.	АС – 28	32
30	Монтажные детали	АС – 29	33
31	Монтажные детали. Спецификация стали	АС – 30	34
32	Спецификация марок монтажных деталей на узел	АС – 31	35
33	Бетонные стаканы	АС – 32	36
34	Бетонные стаканы. Спецификация стали	АС – 33	37
35	Опорные подушки ПП-25 и ПП-30	АС – 34	38
36	Металлические лестницы для входа на чердак Схемы	АС – 35	39
37	Металлические лестницы для входа на чердак Детали верха и узлы	АС – 36	40
38	Баки слуховые марки БСВ 9-12; БСВЖ 9-12. Общий вид. Коробка. Переплеты. Сечения	АС – 37	41
39	Слуховое окно	АС – 38	42
40	Слуховой бак марки БСГЖ 6-12 и фрамуги марки ФБ-6, ФБ-9, ФБ-12. Общий вид. Коробка. Переплеты. Сечения	АС – 39	43
41	Установка слухового бака и фрамуг в проеме стен	АС – 40	44
42	Анк чердачный	АС – 41	45

инв. 2967

Пояснительная записка

Данная серия включает монтажные чертежи производственно-строительных узлов и деталей зданий с несущими каменными стенами, имеющими перекрытия из сборного железобетона, чердачными перекрытиями с деревянными настилами и дощатыми перегородками прогонов в деревянной чердачной.

Чертежные схемы приняты в составе стыка с унифицированными разбивочными осями для зданий пролетом 12 и 18 м, шаг и сечение основных несущих элементов типовых проектов Госстроя СССР.

Чердаки могут быть как использованными для хранения грузов и оборудования и неиспользуемыми. Тип чердака определяется при проектировании в зависимости от района строительства, несущей способности элементов перекрытия, химического класса производства и др. При выборе типа различных конструкций на балки перекрытия в проекте, в отдельных случаях максимальная несущая способность типовых балок не позволяет устраивать используемые чердаки. Во избежание перегрузки перекрытия допускаемый уровень загрузки чердака должен быть обозначен несмываемой краской на стенах и деревянных конструкциях чердачного помещения и предупредительными табличками.

Сборные железобетонные элементы каркаса и перекрытия приняты по номенклатуре альбома ИИ-10 Ж-1.

Деревянные конструкции чердачного перекрытия изготовляются из досок. Деревянные конструкции чердачных крыш решены в двух вариантах индустриального изготовления из пиломатериалов и построечного изготовления из круглого леса. Конструкции из пиломатериалов приведены в альбоме серии 2.800-2 выпуск 4 "Деревянные конструкции крыш". Сечения конструкций из круглого леса принимаются по рабочим чертежам проектов.

На маркировочных схемах марки железобетонных и деревянных элементов приведены без индексов, характеризующих несущую способность, расположение закладных деталей, высоту элемента и т.п. Полная маркировка указывается в рабочих чертежах проектов.

Детали устройства фундаментов, отмостки и гидроизоляции, зависящие от конкретных условий, приводятся в рабочих чертежах проектов.

Узлы сопряжений железобетонного каркаса выполняются на сварке. Опирание балок с расположением внутренних плоскостей в разных уровнях на колонны осуществляется и при помощи металлических стыков. Опирание балок на кирпичные стены осуществляется через железобетонные опорные подушки, конструкция которых приведена на листе ИС-34.

В тех случаях, когда колонны (ИС3) имеют закладные детали для опирания балок иного шага, возникает необходимость установки промежуточной металлической прокладки (МД1-11). Детали крепления прокладки к колонне показаны на листе ИС-4.

Для крепления верхних стыков ИС и деревянных дощатых прогонов в железобетонных прогонах П-3*6 на закладные детали (ветви) поставлены заранее металлические детали МД2-5, МД2-6, МД2-7, заанкеренные на цементном растворе состава 1:2+1:3 толщиной 5-10 мм (см. лист ИС-4).

Монтаж сборных железобетонных конструкций осуществляется в соответствии с рабочими чертежами проектов с соблюдением требований глав СНиП III-Б 3-62* "Бетонные и железобетонные конструкции сборные. Правила производства и приемки монтажных работ".

Особое внимание следует обратить на качество сварки, так как монтажные сварные соединения обеспечивают общую устойчивость каркаса и совместную работу его элементов принятой расчетной схеме.

Несущие конструкции перекрытия состоят из неразрезных дощатых прогонов и дощатого настила. Деревянные прогоны опираются на подушки и крепятся с помощью металлических уголков к закладным деталям железобетонных балок или устойчивых стоек, поддерживающих подстропильные конструкции. К стенам прогоны крепятся с помощью анкеров. Элементы прогонов показаны на листах ИС-24 ÷ 26. Для зданий с неиспользуемыми чердаками шаг прогонов принимается 1,5 м. В зданиях с используемым чердаком в зависимости от временной нагрузки шаг прогонов определяется по расчету. В этом случае к железобетонным балкам крепятся только прогоны, находящиеся на закладных деталях. Положение остальных прогонов фиксируется благодаря расшивке настилом. Шаг прогонов для используемых чердаков, тащих настила и другие указания о конструкции перекрытия (вид и толщина утеплителя, пароизоляции и стяжки) приводятся в рабочих чертежах проектов.

Стойки подстропильных конструкций устанавливаются на сборные бетонные стаканы из бетона марки 200 (см. листы ИС-32, 33), которые крепятся на сварке к закладным деталям железобетонных балок. Стойки должны возвышаться над верхом перекрытия во избежание зажимания концов деревянных стоек. Марка стойки устанавливается в зависимости от ширины здания, места их расположения (крайние или средние) и назначения чердака (используемые или неиспользуемые). Таблица для выбора марок бетонных

1968г.	Унифицированные узлы и детали сельскохозяйственных зданий и сооружений	Узлы и детали зданий с несущими каменными стенами и смешанным перекрытием. Пояснительная записка	Серия 2.800-2	Выпуск 3	Лист 1

Гипросельхоз г. Москва

Гл. инж. ин-та Степанов И.Е.
Гл. конструктор Андреев А.Е.
Нач. отдела Воробьева Н.В.
Гл. конструктор отд. Назаров Н.А.
Гл. специалист Герасева Э.С.

Разраб. Пономарев А.Е.
Проверил Пономарев А.Е.
Н. контр. Тихонова

Инв. 2967

отклонения для не более 10-9

Узлы соединений и креплений деревянных отправляемых и индустриальных конструкций выполняются на болтах и гвоздях. При этом, в необходимых случаях (при наличии деревянных элементов из лиственничных „рабочим") перед монтажом производится предварительная сборка конструкций на строительной площадке. Предварительная сборка должна производиться при помощи шаблонов и кондукторов. При этом отверстия для болтов в узлах соединений рассверливаются через готовые детали деревянного каркаса только после предварительной сборки, выверки и закрепления гвоздями.

Монтаж деревянных конструкций осуществляется в соответствии с рабочими чертежами проектов с соблюдением требований главы СНиП III-В. 1-62 „Деревянные конструкции. Правила производства и приемки монтажных работ.

Деревянные элементы перекрытий должны быть антисептированы. Все деревянные элементы перекрытия и чердака должны быть покрыты огнезащитными составами в соответствии с указаниями главы СНиП III-В. 8-62 „Защита строительных конструкций от гниения и возгорания. Правила производства и приемки работ."

Кромки из несветопрозрачных водостойких листов волокнистого профиля „В" устраиваются по деревянной обрешетке в соответствии с указаниями „Инструкции по монтажу и эксплуатации кровель из водостойких несветопрозрачных листов волокнистого профиля" (СН 152-64).

Заготовка стальных монтажных деталей должна производиться централизованными способами. Все стальные детали выполняются из стали В Ст 3 кп по ГОСТ 380-60* Сварку производить электродами типа Э42.

Все открытые стальные детали железные должны иметь каркас и перекрытия должны быть защищены от коррозии путем оцинкования или нанесения защитных лакокрасочных покрытий. Стальные детали, соединяющие деревянные конструкции, должны быть окрашены масляной краской по олифовке сурик за 2 раза. Мероприятия по защите железобетонных конструкций и стальных деталей от коррозии следует выполнять по указаниям рабочих чертежей проектов в соответствии с СН 262-67 „Указания по антикоррозийной защите строительных конструкций" и главы СНиП III-В. 6-62. „Защита строительных конструкций от коррозии. Правила производства и приемки работ."

В дальнейшем приведены чертежи и детали сдвоенных окон и фрамуг створных света. Установка и крепление типовых стеклянных изделий производится в соответствии с ДСТ 8214, приведенными в действующих каталогах и стандартах.

Условные обозначения

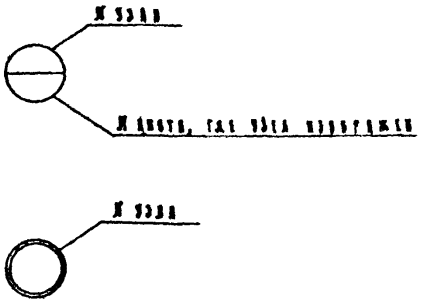

Гипросельхоз г. Москва			1968г	Унифицированные узлы и детали сельскохозяйственных зданий и сооружений	Узлы и детали зданий с несущими каменными стенами и смешанным перекрытием. Пояснительная записка	Серия 2.800-2	Выпуск 3	Лист 2

Инв. 2967

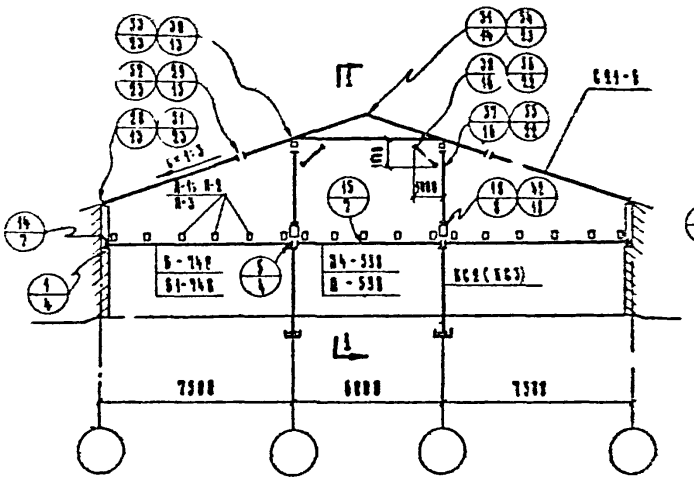

Здания шириной 21 м

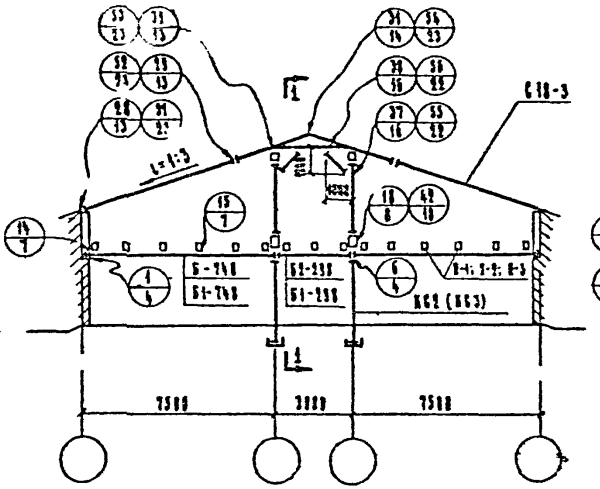

Здания шириной 18 м

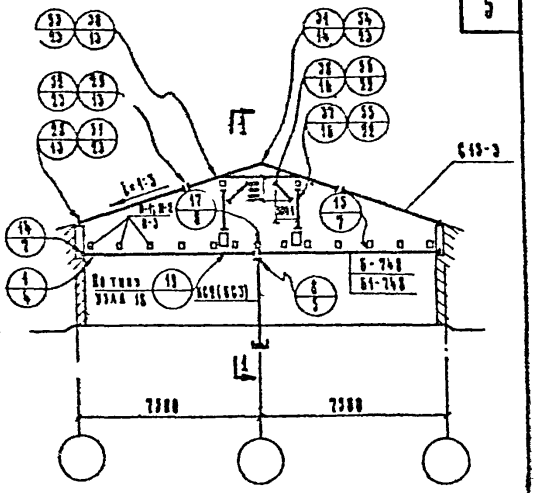

Здания шириной 15 м

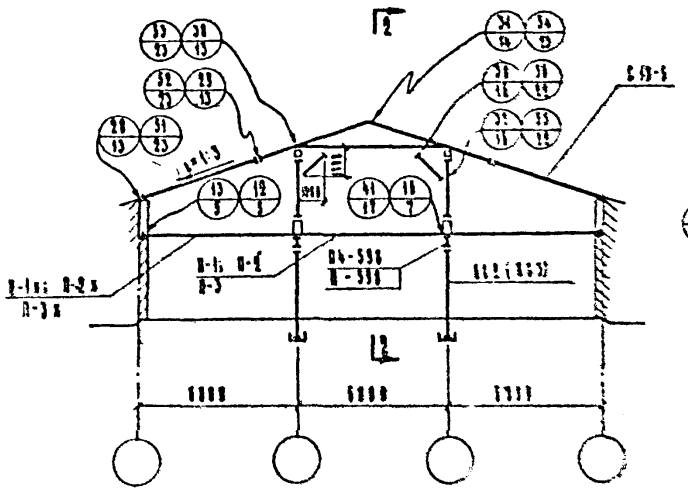

Здания шириной 12 м

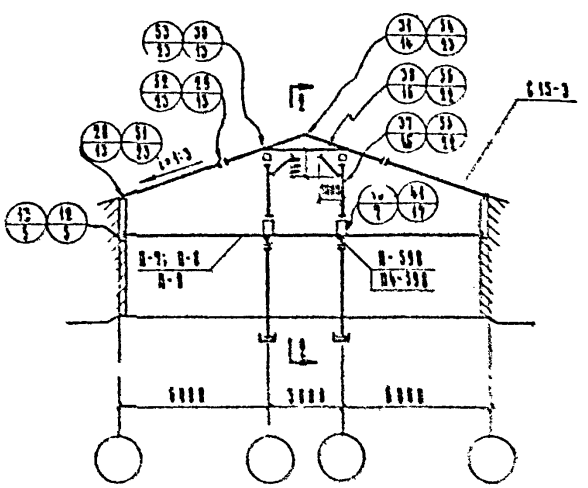

Здания шириной 15 м

Примечания:

1. На маркировочных схемах марки железобетонных и деревянных элементов приведены без индексов, характеризующих несущую способность, крепление закладных деталей, высоту элемента и т.п.
2. Маркировка элементов деревянных несущих конструкций дана на листе КС-2.
3. Маркировка элементов деревянных стропил дана в серии 3.865-2 выпуск 4 „Деревянные конструкции крыш".
4. Разрезы 1-1 и 2-2 даны на листе КС-3.
5. Перекрестные диафрагмы жесткости даны на листах КС-24÷28.

1993 г.	Унифицированные узлы и детали сельскохозяйственных зданий и сооружений	Узлы и детали зданий с несущими каменными стенами и смешанным каркасом	Серия 3.880-2	Выпуск 3	Лист КС 5
		Маркировочные схемы			

Гипросельхоз г. Москва

Инв. № подл. | Подпись и дата | Взам. инв. №

Гл. инж. проекта Ходанов; Гл. архитектор проекта Ходанов; Нач. отдела Ходанов; Гл. конструктор проекта Ходанов; Гл. специалист Ходанов

Главный инженер Ходанов; Главный архитектор Ходанов; Главный конструктор Ходанов; Главный специалист Ходанов

Разработал Ходанов; Проверил Ходанов; Технолог Ходанов; Конструктор Ходанов

Гл. инж. проекта Ходанов; Гл. архитектор проекта Ходанов; Нач. отдела Ходанов; Гл. конструктор проекта Ходанов; Гл. специалист Ходанов

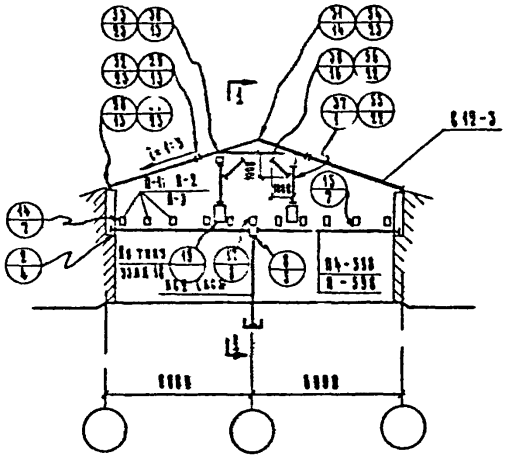

Здания шириной 12 м

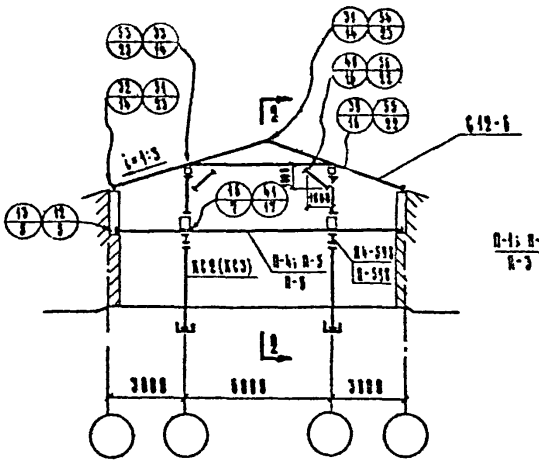

Здания шириной 12 м

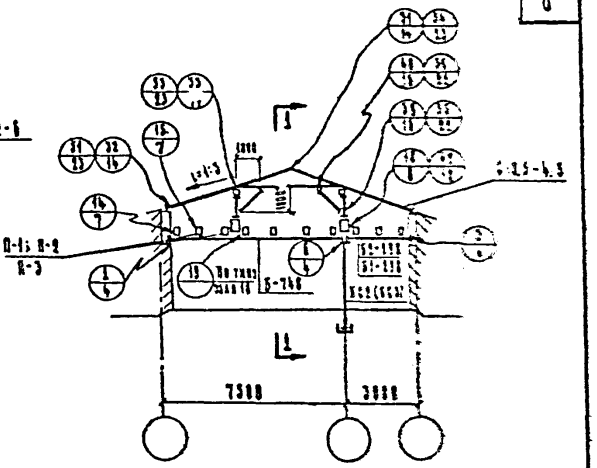

Здания шириной 10.5 м

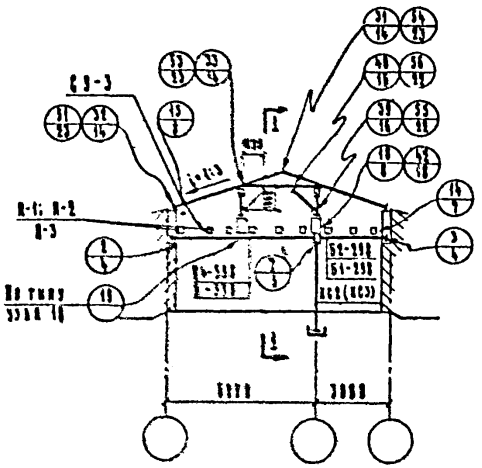

Здания шириной 9 м

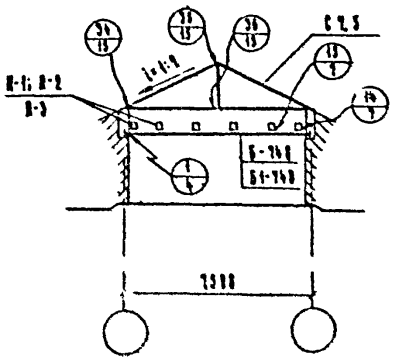

Здания шириной 7.5 м

Примечания:

1. На маркировочных схемах марки железобетонных и деревянных элементов приведены без индексов, характеризующих несущую способность, положение закладных деталей, высоту элемента и т.п.
2. Маркировка элементов деревянных подстропильных конструкций дана на листе КС-3.
3. Маркировка элементов деревянных стропила дана в серии 2.800-2 выпуск 4 „Деревянные конструкции крыш".
4. Разрезы 1-1 и 2-2 даны на листе КС-3.
5. Неразрезные дощатые прогоны даны на листах КС-24÷25.

1968 г.	Унифицированные узлы и детали сельскохозяйственных зданий и сооружений	Узлы и детали зданий с несущими каменными стенами и смешанным перекрытием Маркировочные схемы	Серия 2.800-2	Выпуск 3	Лист АС-2

Гипроникельхоз г. Москва

Гл. инж. ин-та — Крылов Н.С.
Гл. констр. ин-та — Андреев Б.А.
Нач. отдела — Беркович И.М.
Гл. констр. отд. — Кацман М.Я.
Гл. специалист — Герцева Э.С.
Рук. группы — Полухина А.Н.
Ст. инженер — Акатова Е.Н.
Техник — Арендеева В.В.
Проверил — Полухина А.Н.
Копировала — Александрова

Инвент. 4

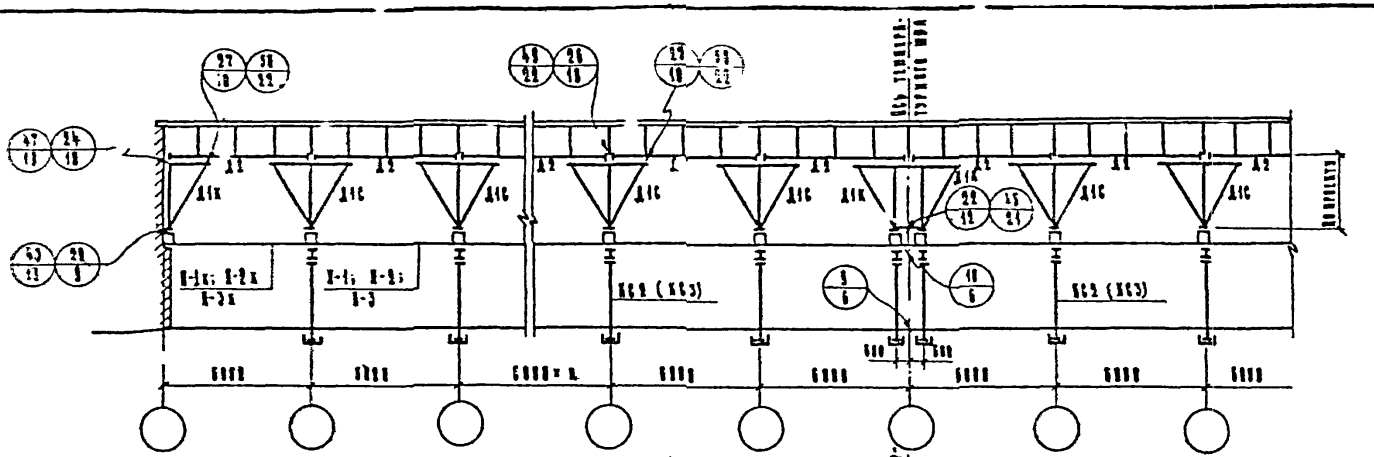

1 - 1

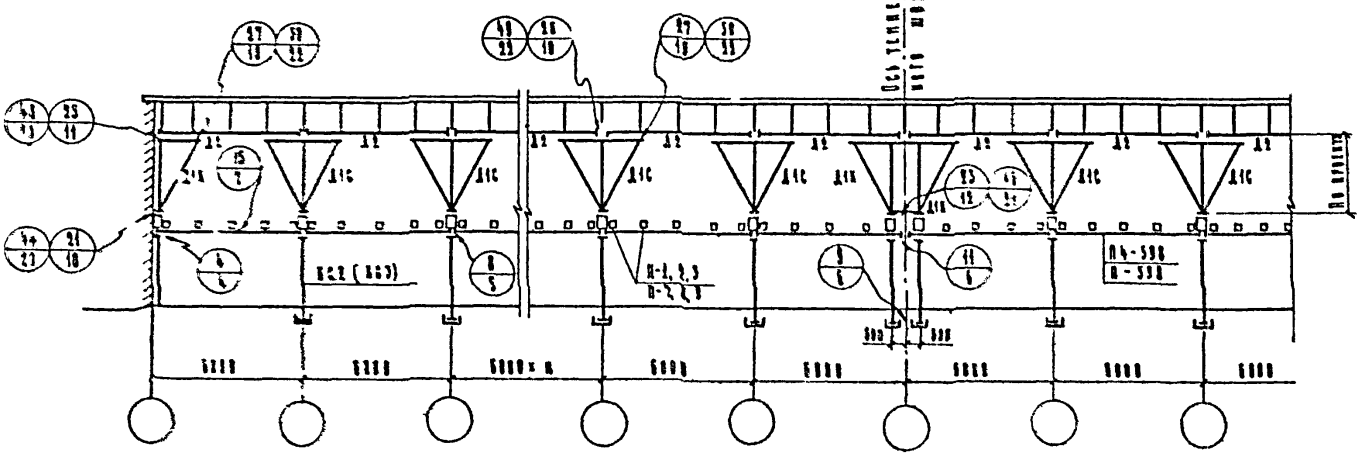

2 - 2

Примечания:

1. На маркировочных схемах марки железобетонных и деревянных элементов приведены без индексов, характеризующих несущую способность, положение закладных деталей, высоту элемента и т.п.
2. Деревянные подстропильные конструкции даны в серии 2.100-2 выпуск 4 „Деревянные конструкции крыш".
3. Неразрезные дощатые прогоны даны на листах ЛС-24-26

1983 г.	Унифицированные узлы и детали сельскохозяйственных зданий и сооружений	Узлы и детали зданий с несущими каменными стенами и смешанным перекрытием Маркировочные схемы	Серия 2.800-2	Выпуск 5	Лист [illegible]

Гипроникельхоз г. Москва

Гл. инж. ин-та		Крылов Н.С.	Рук. группы		Полухина Л.В.
Гл. констр. ин-та		Андреев Б.В.	Ст. инженер		Анатова Е.Н.
Нач. отдела		Беркович И.М.	Техник		Арепьева В.В.
Гл. констр. отд.		Кацман М.А.	Проверил		Полухина Л.Н.
Гл. специалист		Герцева З.С.	Копировала		Александрова

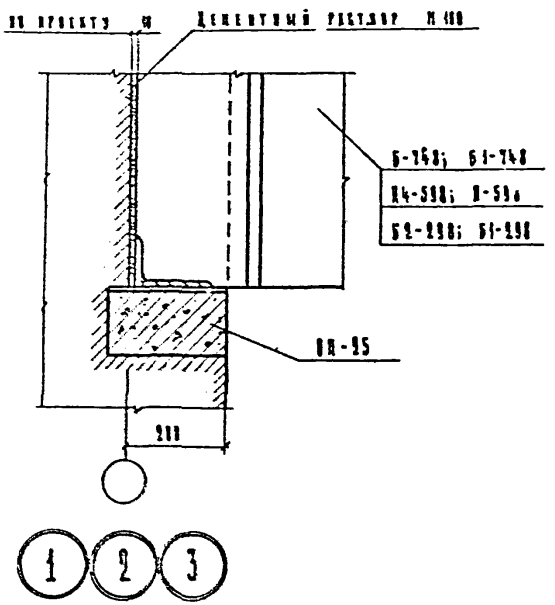

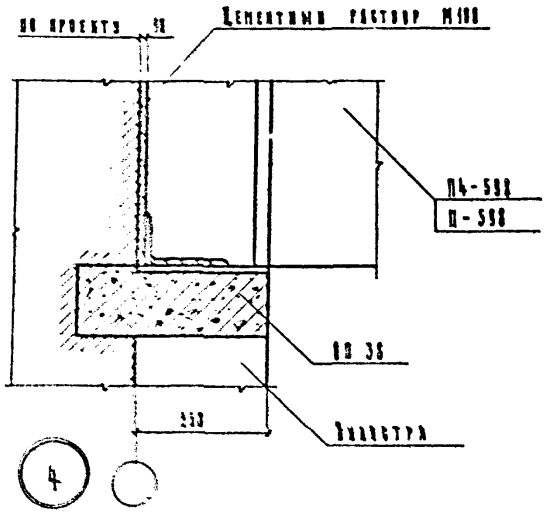

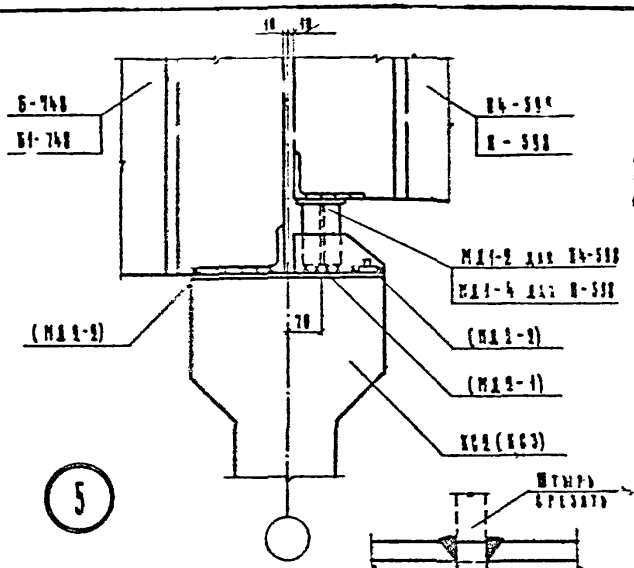

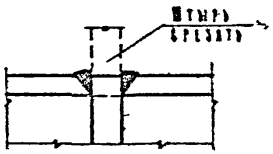

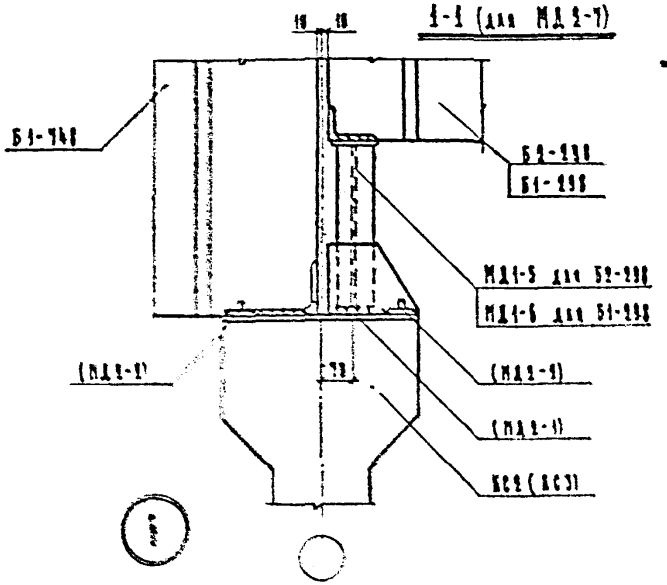

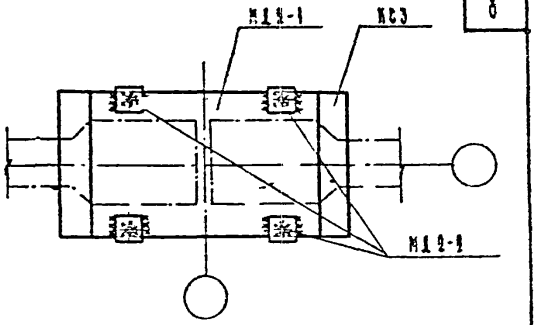

Деталь крепления МД2-1 к колонне КС3

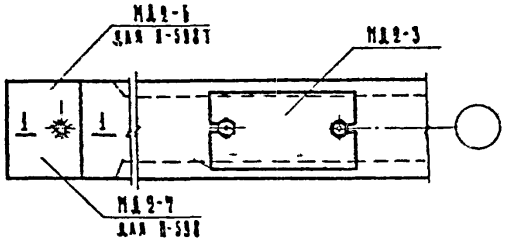

Деталь крепления МД2-3, МД2-6 и МД2-7 к прогону П-598 и П-598Т

Примечания:

1. Шов А=6 мм с двух сторон. Электроды типа Э42.
2. Монтажные детали, заключенные в скобки, относятся к колонне КС3.
3. Монтажные детали даны на листах АС-29,30.
4. Спецификация марок монтажных деталей на узел дана на листе АС-31.
5. Длина опирания ребра и прогонов на опорные стоянки должна быть не менее 100 мм.
6. Детали МД2-1, МД2-2, МД2-6 и МД2-7 уложить на цементном растворе состава 1:2-1:3 толщина 5-10 мм.
7. Опорные подушки ОП-25 и ОП-38 даны на листе АС-34

1968 г.	Унифицированные узлы и детали сельскохозяйственных зданий и сооружений	Узлы и детали зданий с несущими каменными стенами и смешанным перекрытием. Узлы 1, 2, 3, 4, 5, 6. Детали крепления МД2-1 к колонне КС3 и МД2-3, МД2-6, МД2-7 к прогону П-598	Серия 2.800-5	Выпуск 3	Лист АС-4

Гипроинсельхоз г. Москва

Инвент. №

Нач. отдела | Гл. констр. отд. | Гл. специалист | Рук. группы | Техник | Проверка | Коммерческая | Полухина А.И. | Талалова Н.

Берковичи И.М. | Кацман М.Я. | Герцева З.С. | Полухина А.И. | Прельева В.В.

UH 6. 2967

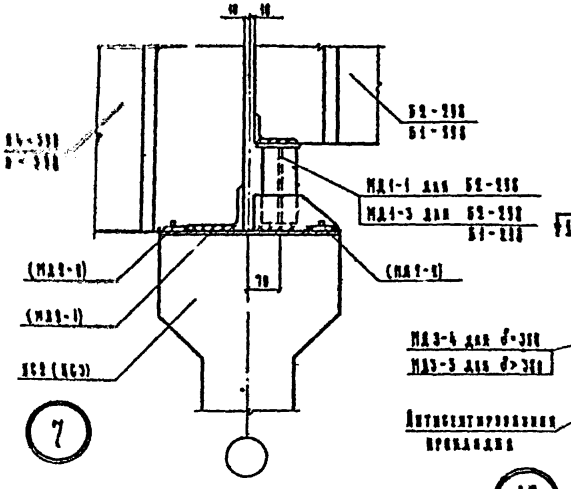

7

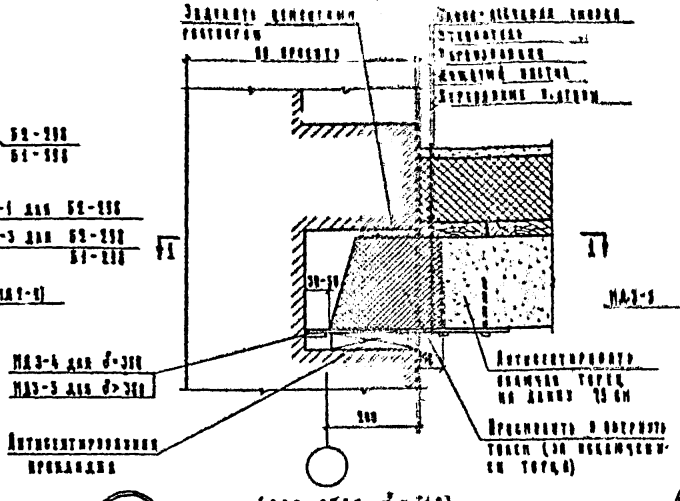

12

(для стен δ=640)

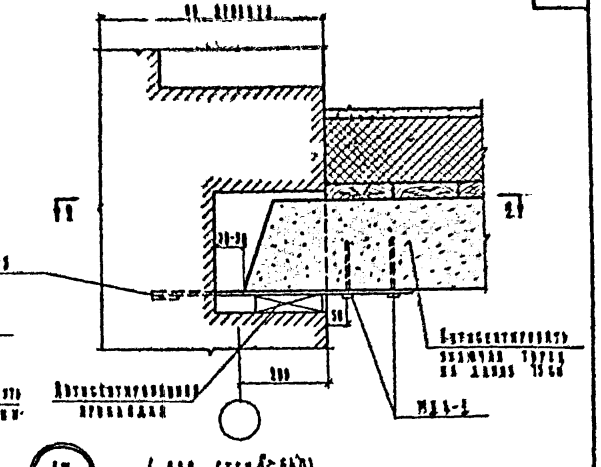

13

(для стен δ=640)

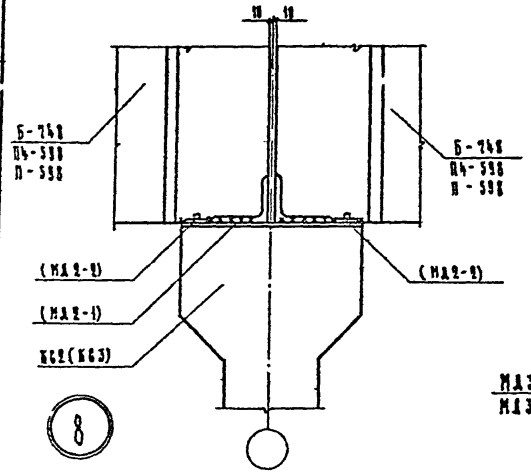

8

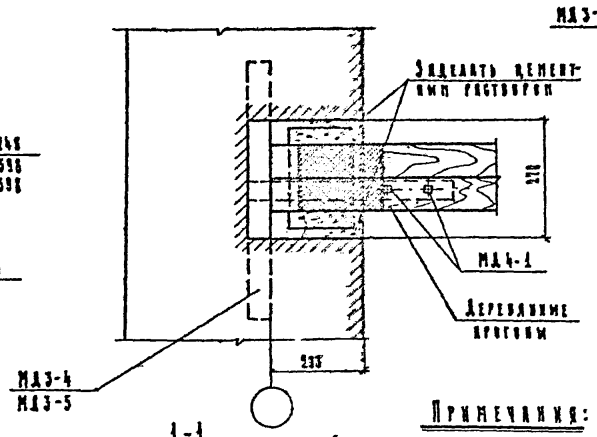

1-1

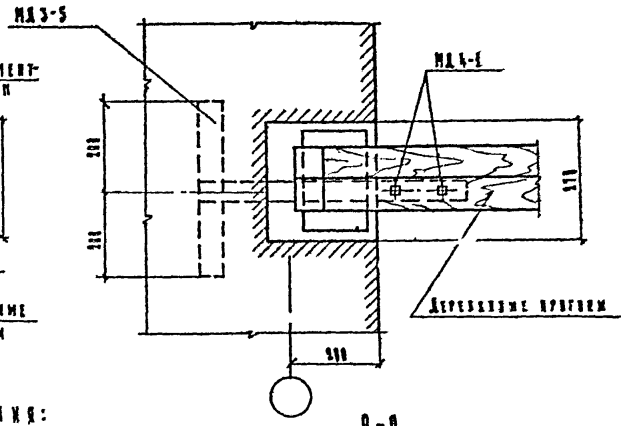

2-2

Примечания:

1. Общие примечания даны на листе 16-4.
2. Деревянные брусками даны на листах 16-24÷28

1968 г.	Унифицированные узлы и детали сельскохозяйственных зданий и сооружений	Узлы и детали зданий с несущими каменными стенами и сборными перекрытиями Узлы 7, 8, 12, 13	Серия 2.800-2	Выпуск 3	Лист 16-5

Гипросельхоз г. Москва

Инв. № подл. | Подп. и дата | Взам. инв. №

Инв. отдела — Верещагин
Гл. конструктор отд. — Кацман
Гл. специалист — Гетманец
Рук. группы — Ивашкевич
Ст. инженер — Гаврилов

Гл. инженер — Гаврилов
Гл. архитектор — Кацман
Проверил — Гетманец
Разработал — Ивашкевич
Чертил — Гаврилов

Инв.6.2967

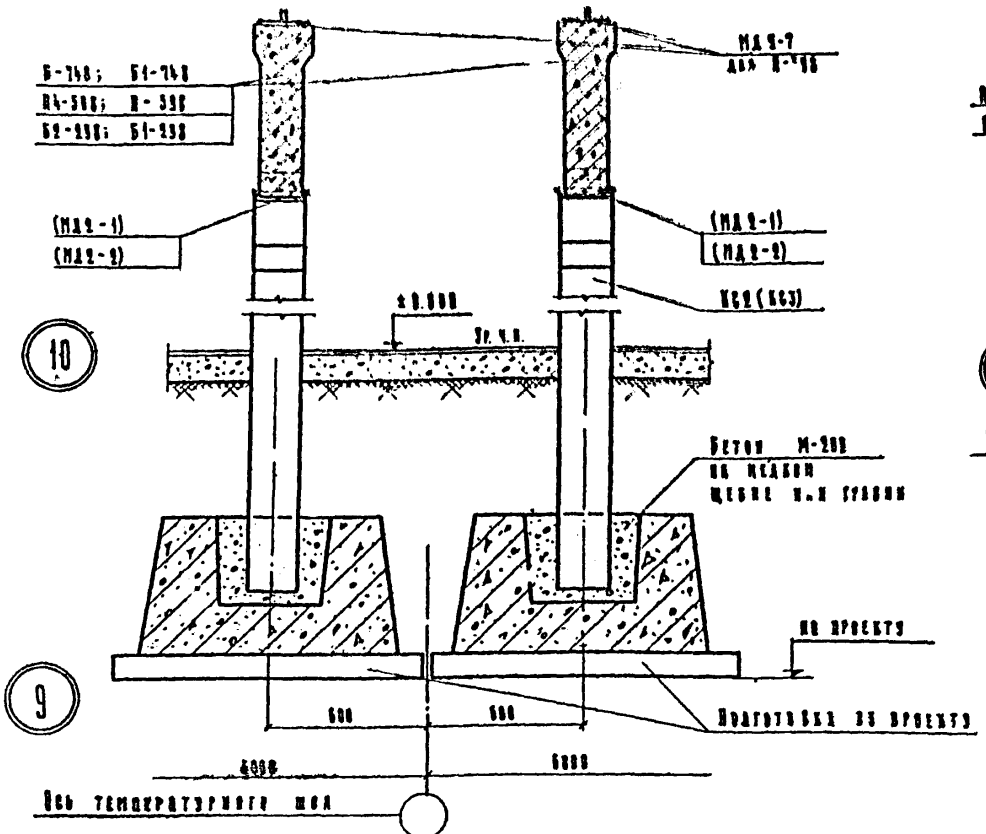

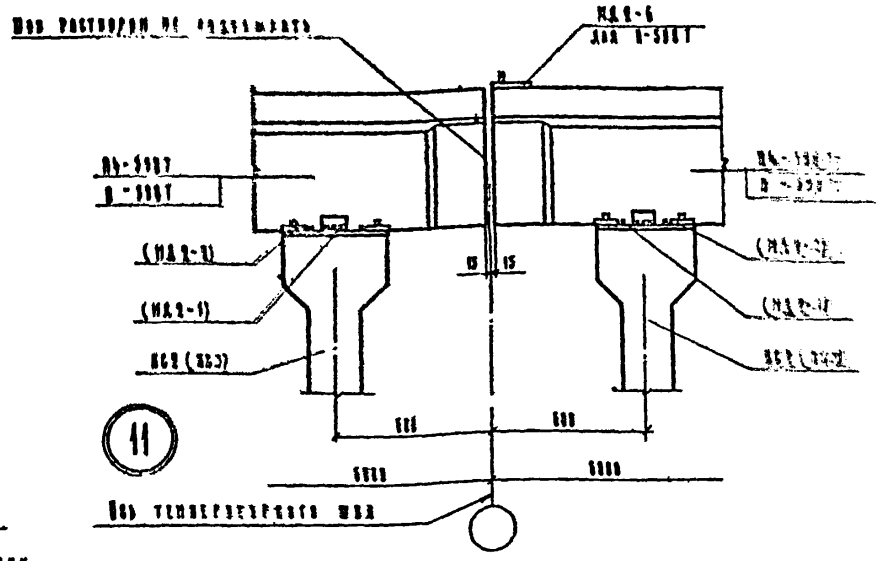

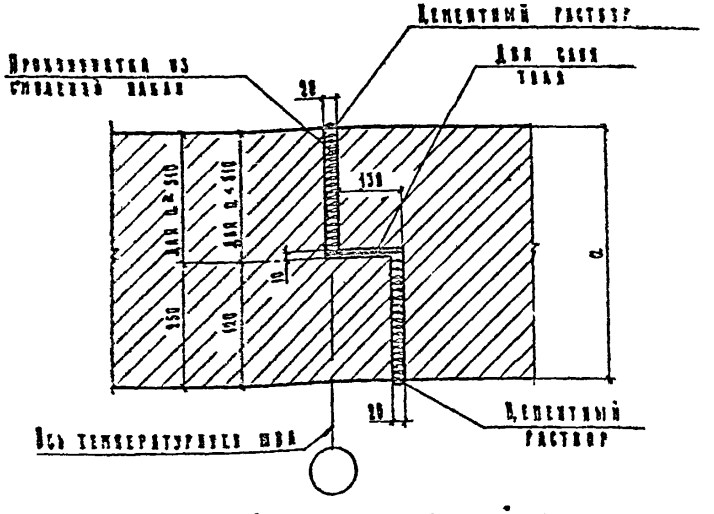

Температурный шов в кирпичной стене

Примечания:

1. Швы k=6 мм. Электроды типа Э42.
2. Монтажные детали, заключенные в скобки, относятся к колонне КС3
3. Детали крепления МД2-1 к колонне КС3 и МД2-6, МД2-7 к прогону Н-598 даны на листе АС-4.
4. Монтажные детали даны на листах АС-29, 30.
5. Спецификация марок монтажных деталей на узел дана на листе АС-31.
6. Детали МД2-1, МД2-6 и МД2-7 уложить на цементном растворе состава 1:2–1:3 толщиной 5-10 мм

1968 г.	Унифицированные узлы и детали сельскохозяйственных зданий и сооружений	Узлы и детали зданий с несущими каменными стенами и смешанным перекрытием Узлы 9, 10, 11. Температурный шов в кирпичной стене	Серия 2.800-2	Выпуск 3	Лист Ас-6

Гипроникельхоз г. Москва

Инв. отдела | Гл. констр. отд. | Гл. специалист | Рук. группы | Техник | Бернович Н.М. | Кацман М.Я. | Герцен Э.С. | Позднина А.Н. | Кревзунов В.В. | Проверил | Подписал | Дата | Инв. № | Копировал

ИнБ-2967

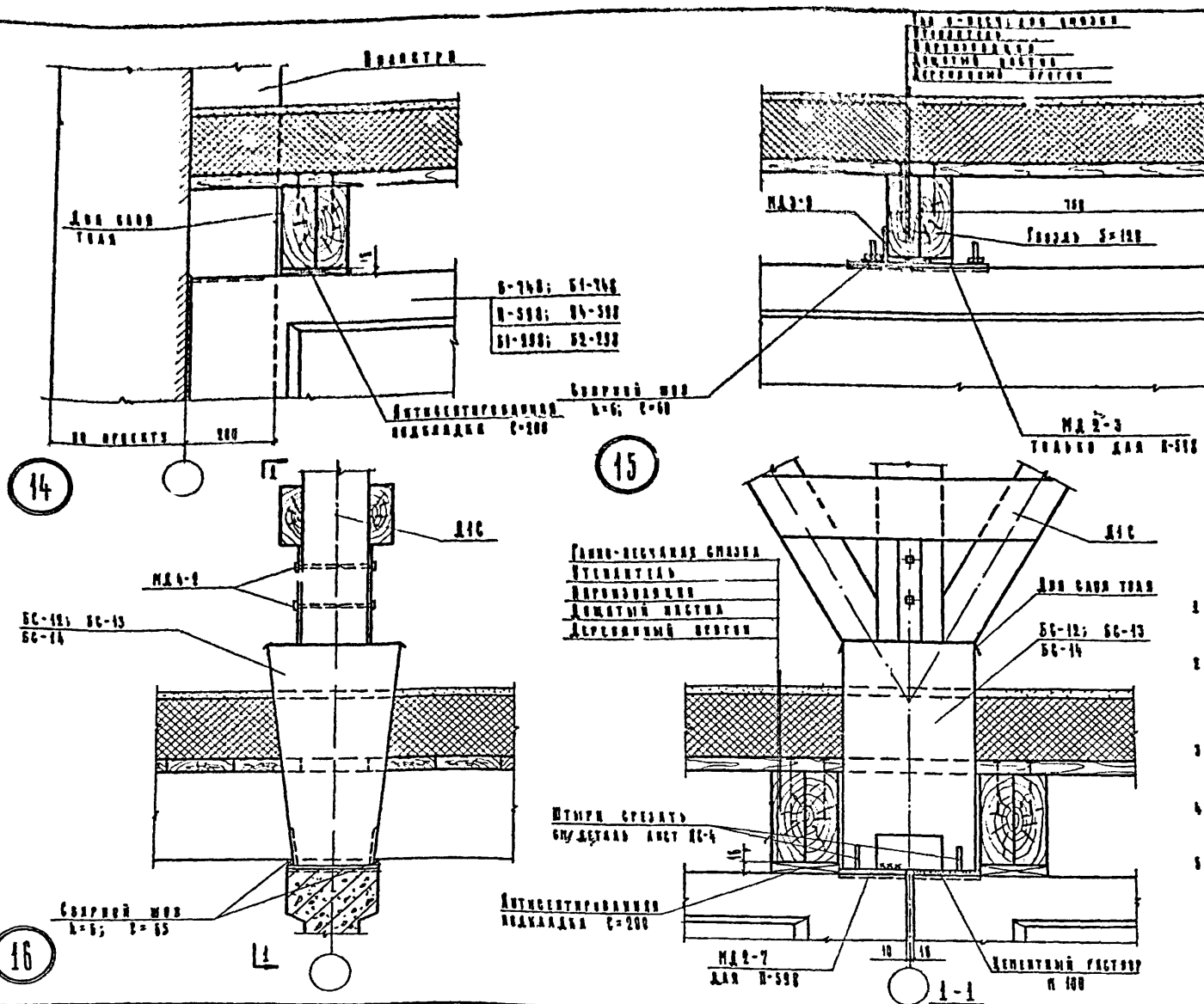

Примечания

1. Монтажные детали даны на листах ДС-29, 30.
2. Спецификация марок монтажных деталей на узел дана на листе ДС-31.
3. Бетонные столбики БС-12, 13, 14 даны на лист ДС-32, 33.
4. Таблица для подбора бетонных столбиков дана на листе ДС-9.
5. Деревянные прогоны даны на листах ДС-24÷28.

1968 г.	Унифицированные узлы и детали сельскохозяйственных зданий и сооружений	Узлы и детали зданий с несущими каменными стенами и смешанным перекрытием. Узлы 14; 15, 16	Серия 2.800-2	Выпуск 3	Лист ДС-7

Гипроникельхоз г. Москва

Инв. 2967

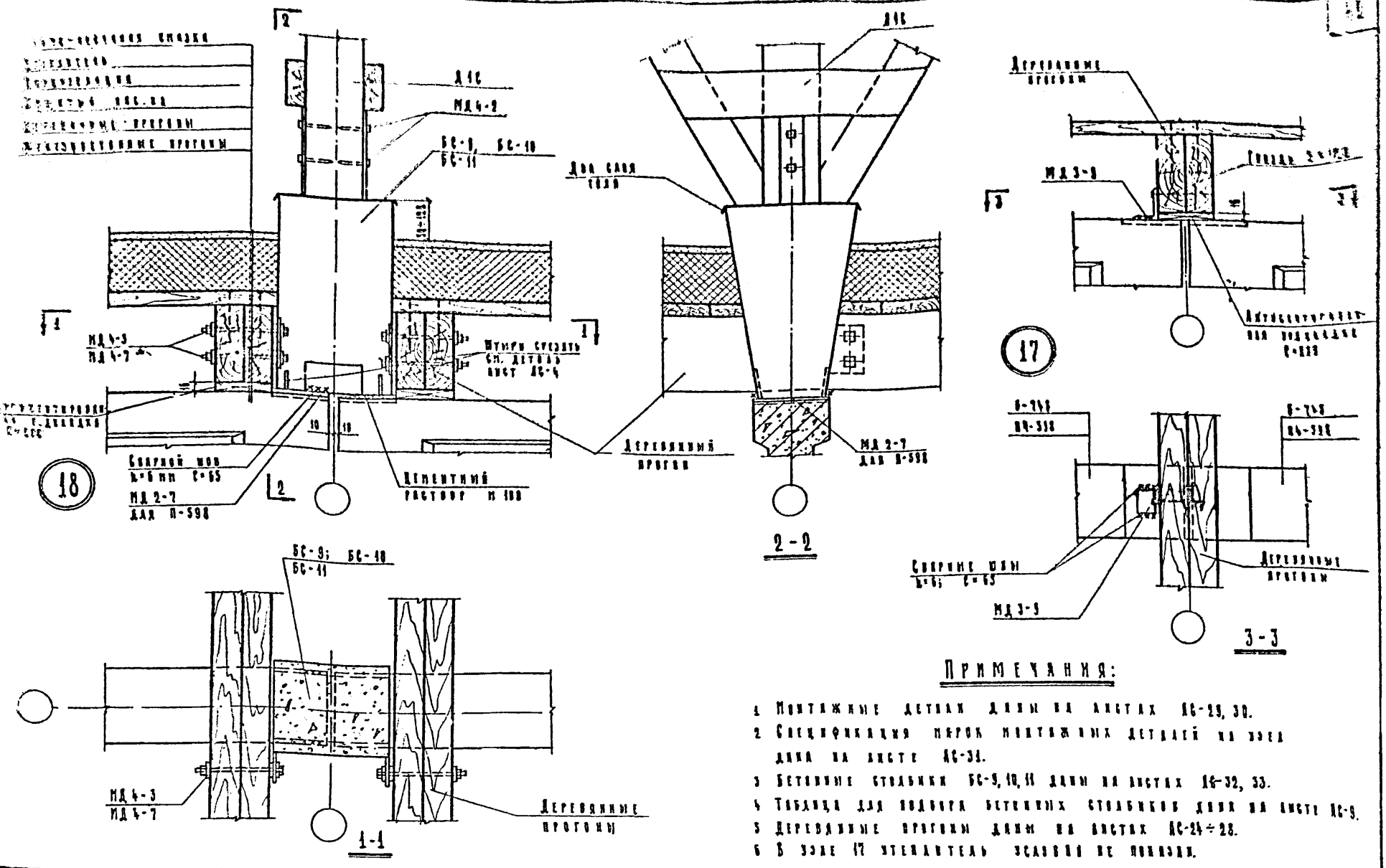

Примечания:

1. Монтажные детали даны на листах АС-29, 30.
2. Спецификация марок монтажных деталей на узел дана на листе АС-31.
3. Бетонные стаканы БС-9, 10, 11 даны на листах АС-32, 33.
4. Таблица для подбора бетонных стаканов дана на листе АС-9.
5. Деревянные прогоны даны на листах АС-24 ÷ 28.
6. В узле 17 утеплитель условно не показан.

1988 г.	Унифицированные узлы и детали сельскохозяйственных зданий и сооружений	Узлы и детали зданий с несущими каменными стенами и смешанным перекрытием Узлы 17; 18	Серия 2.800-2	Выпуск 3	Лист АС-8

Гипронисельхоз г. Москва

Инв. 2967

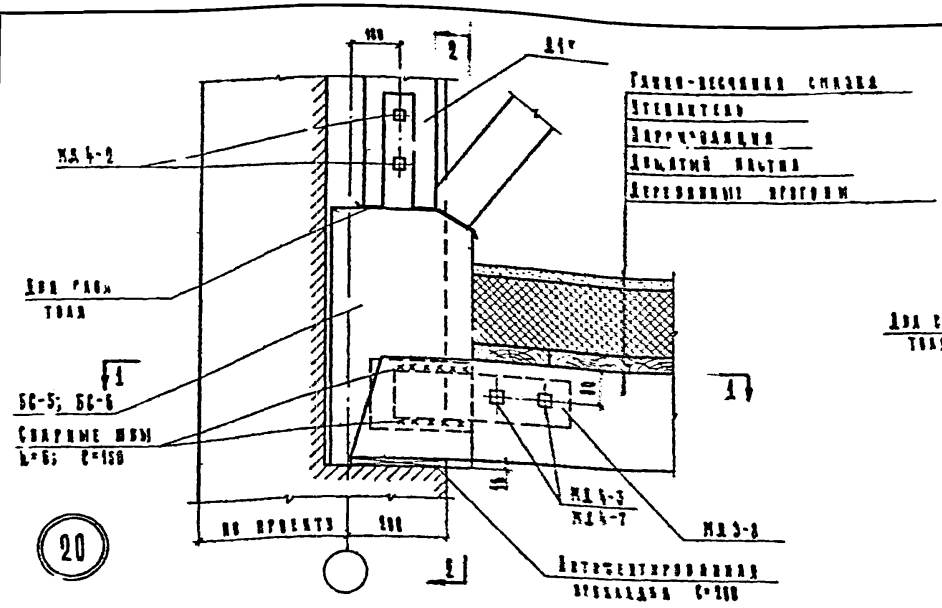

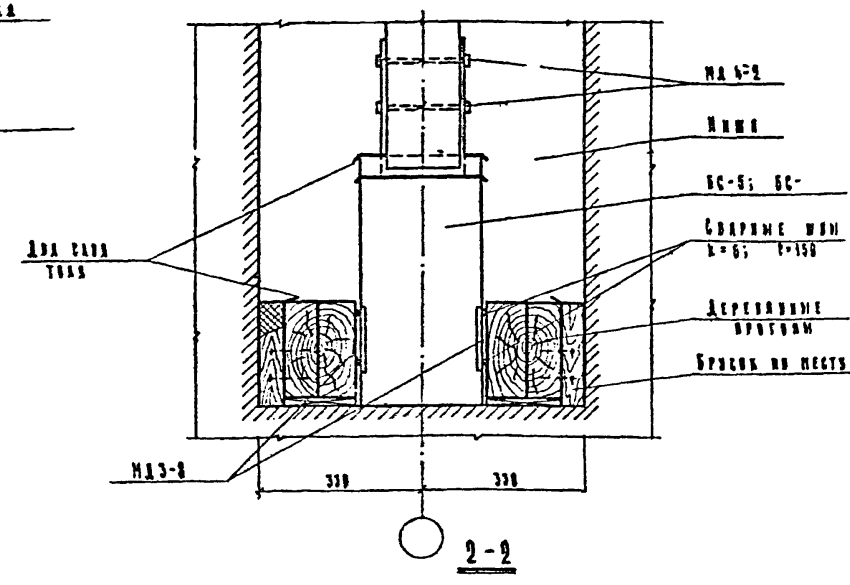

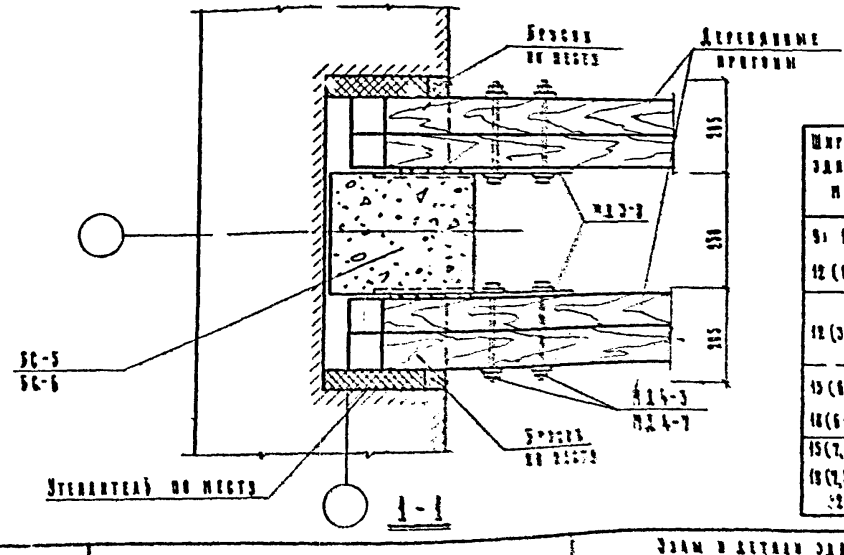

Таблица для подбора бетонных столбиков БС

Ширина здания м	Тип чердака	Снеговая нагрузка кг/м²	Марка бетонного столбика: Для крайних опор	Для средних опор	Для опор теплого шва
9; 10,5; 12 (6+6)	Неиспольз. и исполоз.	70, 100	БС-5	БС-11	БС-17
		150		БС-9	
12 (3+6+3)	Неиспольз. и исполоз.	70, 100	БС-7	БС-14	БС-13
		150		БС-12	
15 (6+3+6)	Неиспольз. и исполоз.	70, 100	БС-7	БС-12	БС-15
18 (6+6+6)	Неиспольз. и исполоз.	150	БС-8	БС-13	БС-16
15 (7,5+7,5)	Неиспольз. и исполоз.	70, 100	БС-5	БС-9	БС-17
18 (7,5+3+7,5) 21	Неиспольз. и исполоз.	150	БС-6	БС-10	БС-18

Примечания:

1. Монтажные детали даны на листах АС-29, 30.
2. Спецификация марок монтажных деталей на узел дана на листе АС-31.
3. Бетонные столбики БС-5 и БС-6 даны на листах АС-32, 33.
4. Деревянные прогоны даны на листах АС-24 ÷ 28.

1968 г.	Унифицированные узлы и детали сельскохозяйственных зданий и сооружений	Узлы и детали зданий с несущими каменными стенами и смешанным перекрытием. Узел 20. Таблица для подбора бетонных столбиков БС	Серия 2.800-2	Выпуск 3	Лист АС-1

Гипроинсельхоз г. Москва

Инв. отдела | Гл. констр. отд. | Гл. специалист | Рук. группы | Техник | Берковая Н.М. | Кацман М.А. | Герцева Э.С. | Полухина Л.Н. | Прокопьева В.В. | Проверил | Полухина Л.Н. | Конкурсная | Таланкова Н.

Инв. 23..

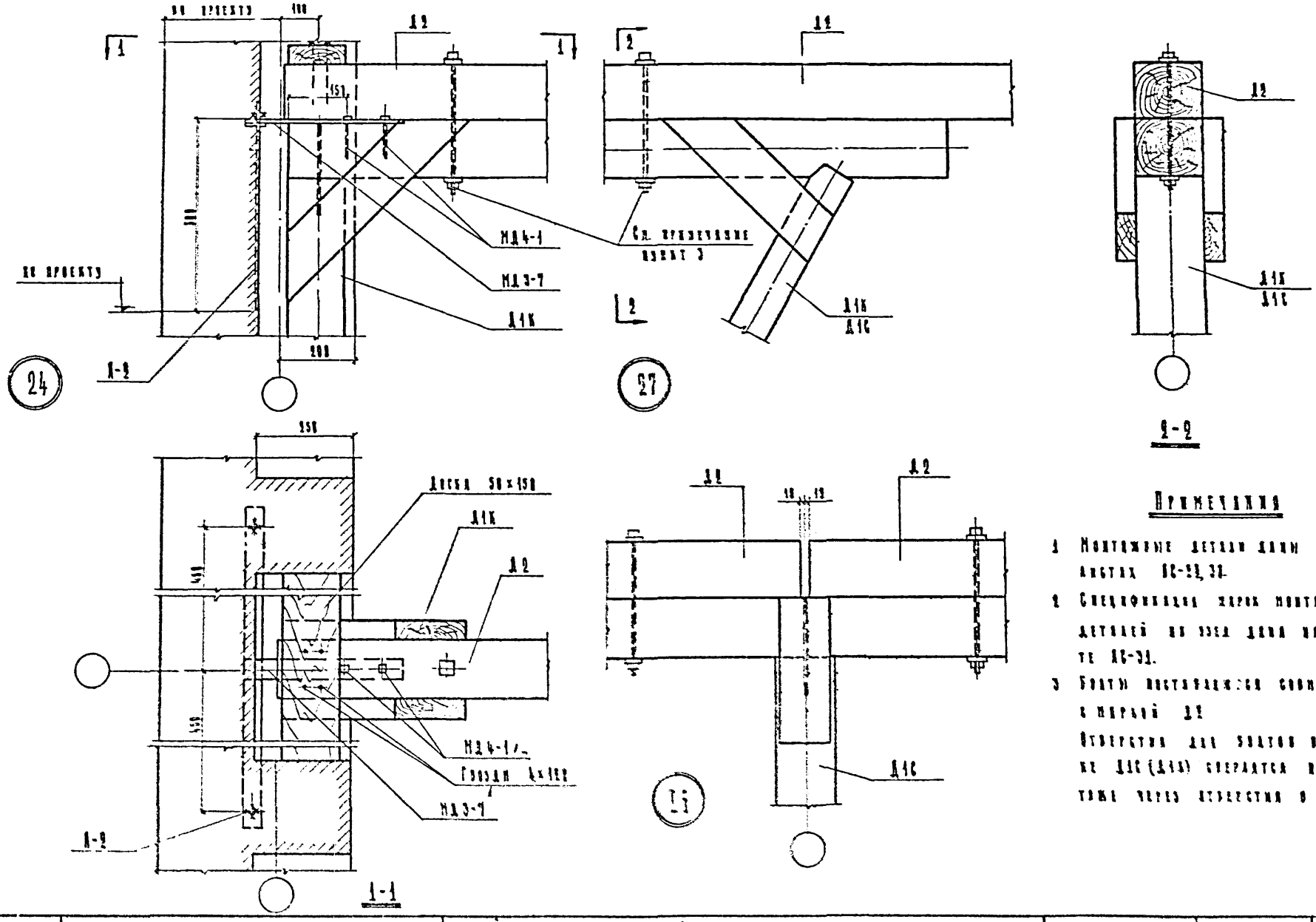

Примечания

1. Монтажные детали даны на листах АС-28, 30.
2. Спецификация марок монтажных деталей на узел дана на листе АС-31.
3. Болты поставляются совместно с маркой Д2.

Отверстия для болтов в марке Д1С (Д1К) сверлятся на монтаже через отверстия в марке Д2.

1968 г	Унифицированные узлы и детали сельскохозяйственных зданий и сооружений	Узлы и детали зданий с несущими каменными стенами и стеклянным перекрытием Узлы 24, 25, 27	Серия 2.300-2	Выпуск 3	Лист АС-10

Гидроинсельхоз г. Москва

Инвент. №

Нач. отдела — Гл. констр. отд. — Гл. специалист — Рук. группы — Техник

Бернович М.М. — Кацман М.Я. — Герцева Э.С. — Полухина А.Н. — Арсеньева В.В.

Проверил — Копировал

Полухина А.Н. — Таланова И.

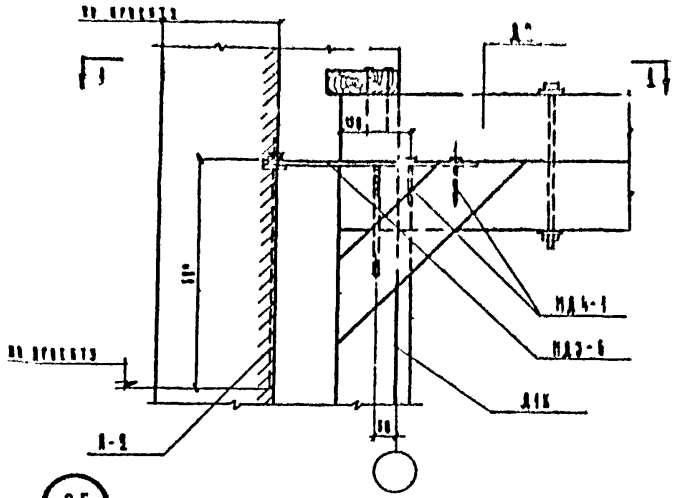

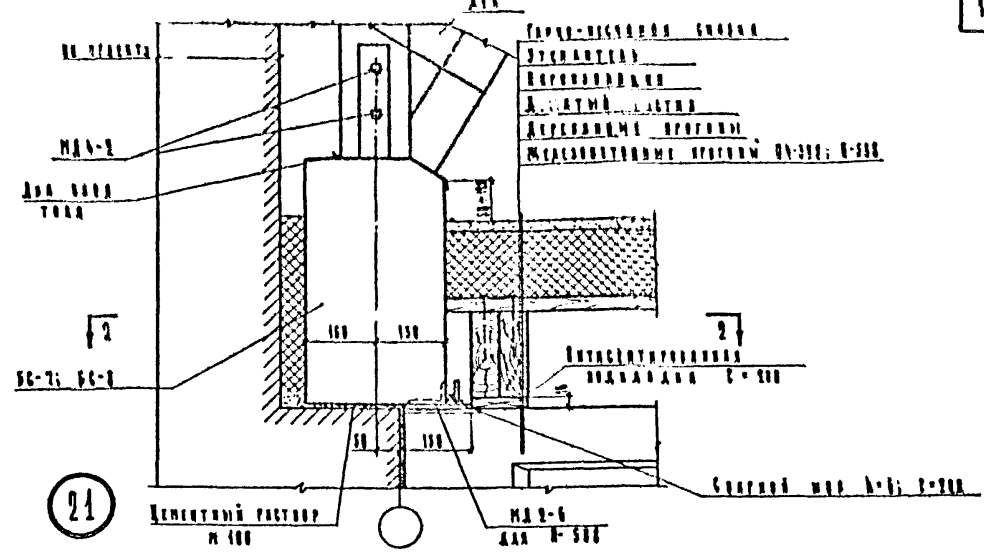

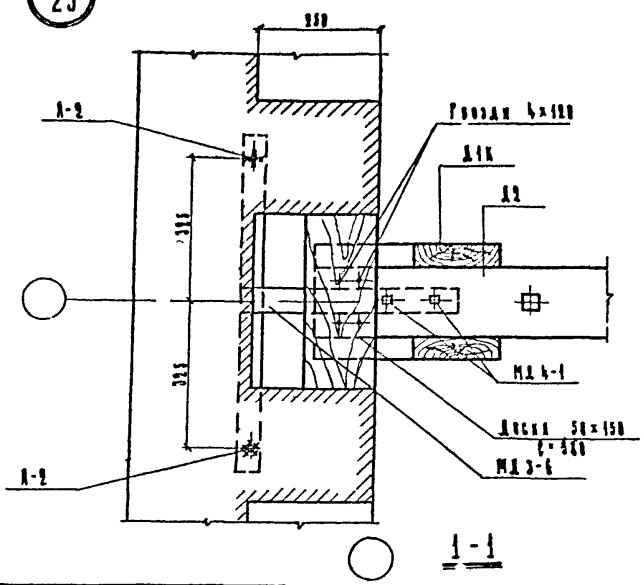

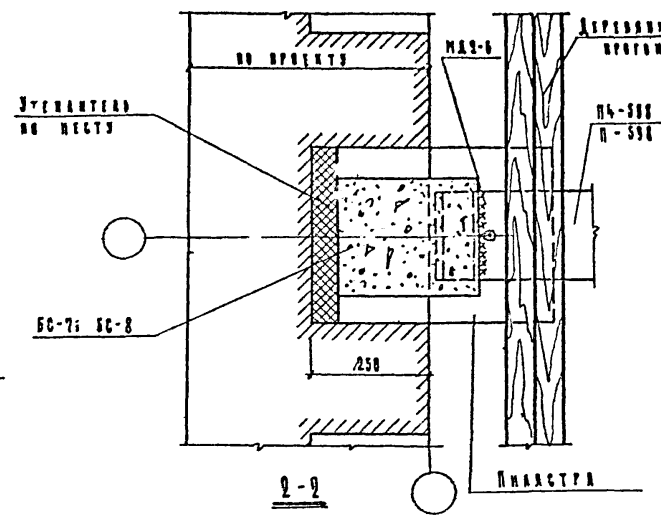

Примечания:

1. Монтажные детали даны на листах АС-29, 30.
2. Спецификация марок монтажных деталей на узел дана на листе АС-31.
3. Бетонные стаканы БС-7 и БС-8 даны на листах АС-32,33.
4. Таблица для подбора бетонных стаканов дана на листе АС-5.
5. Деревянные брусковые даны на листах АС-24÷28

1968 г.	Унифицированные узлы и детали сельскохозяйственных зданий и сооружений	Узлы и детали зданий с несущими каменными стенами и смешанным перекрытием Узлы 21, 25	Серия 2.800-2	Выпуск 3	Лист АС-14

Гипронисельхоз г. Москва

Инв. 2967

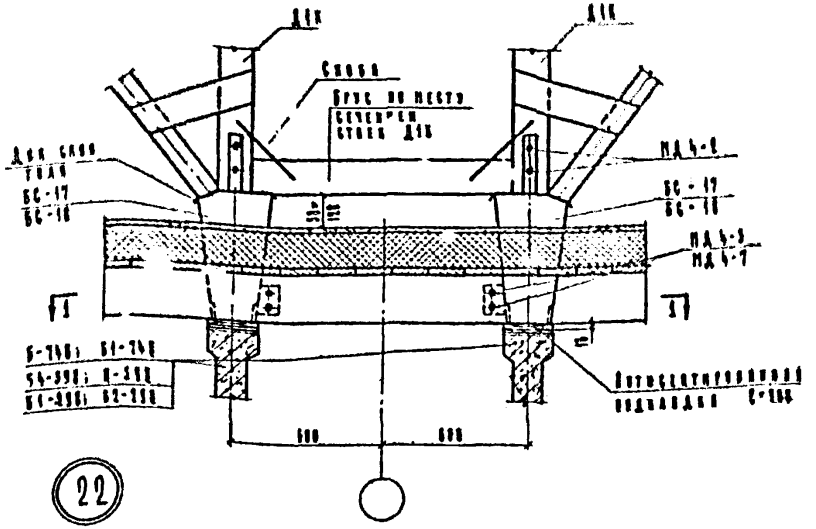

22

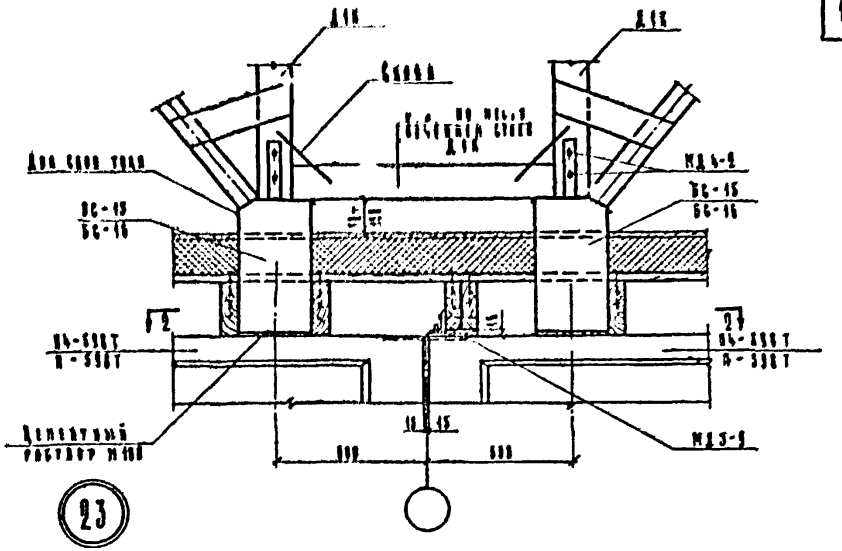

23

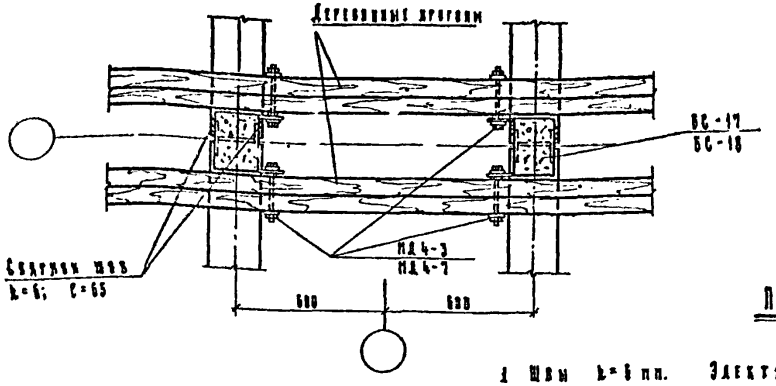

1 - 1

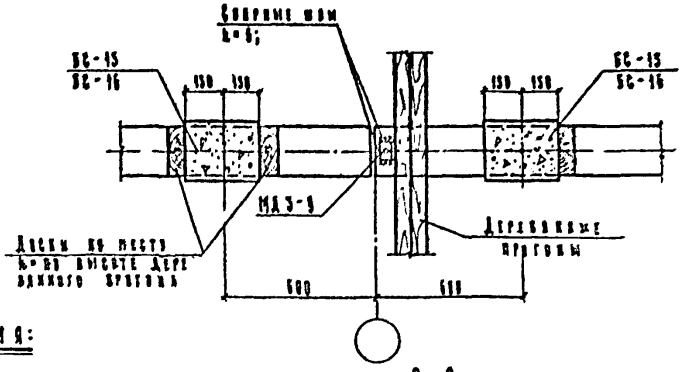

2 - 2

Примечания:

1. Швы $h=6$ мм. Электроды Э42.
2. Монтажные детали даны на листах КС-29, 30.
3. Спецификация марок монтажных деталей на узел дана на листе КС-31.
4. Бетонные стаканы КС-15, 16, 17, 18 даны на листах КС-32, 33.
5. Таблица для подбора бетонных стаканов дана на листе КС-9.
6. Деревянные прогоны даны на листах КС-24 ÷ 28.

1968 г.	Унифицированные узлы и детали сельскохозяйственных зданий и сооружений	Узлы и детали зданий с несущими каменными стенами и смешанными перекрытиями Узлы 22, 23	Серия 2.800-2	Выпуск 3	Лист КС-12

Гипросельхоз г. Москва

Инв. 2367

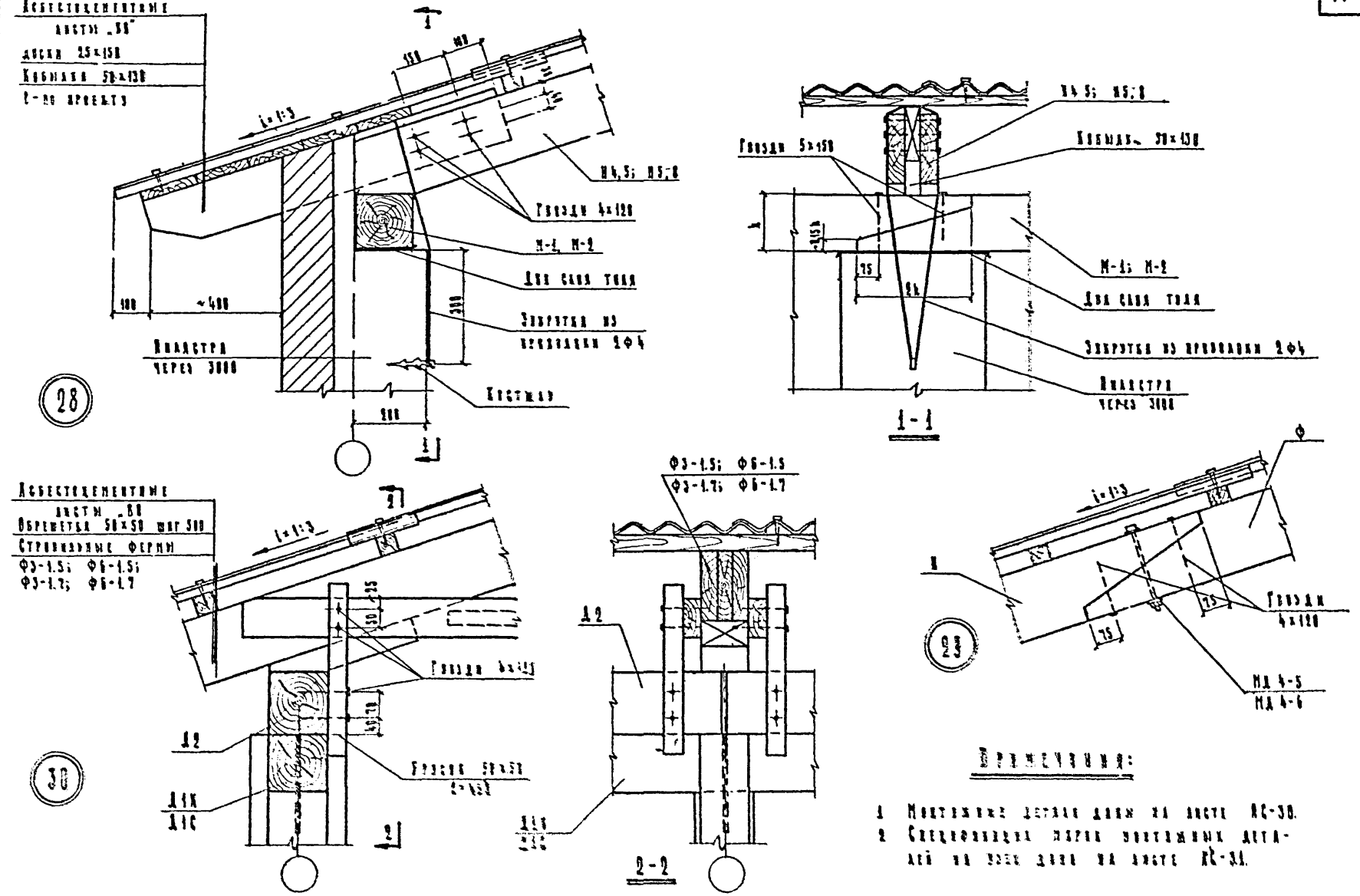

1968 г	Унифицированные узлы и детали сельскохозяйственных зданий и сооружений	Узлы и детали зданий с несущими каменными стенами и сборными перекрытиями	Серия 2.820-2	Выпуск 3	Лист К-13
		Узлы 28; 29, 30			

ИНВ. 2967

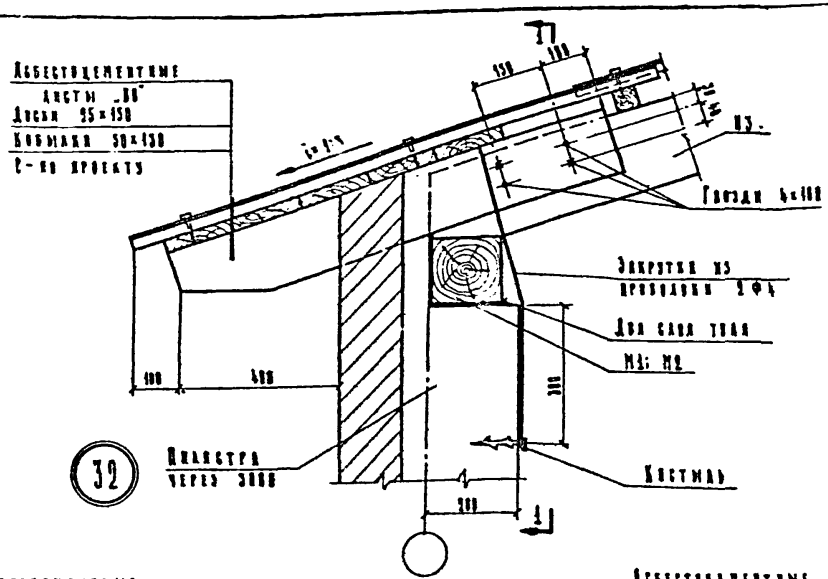

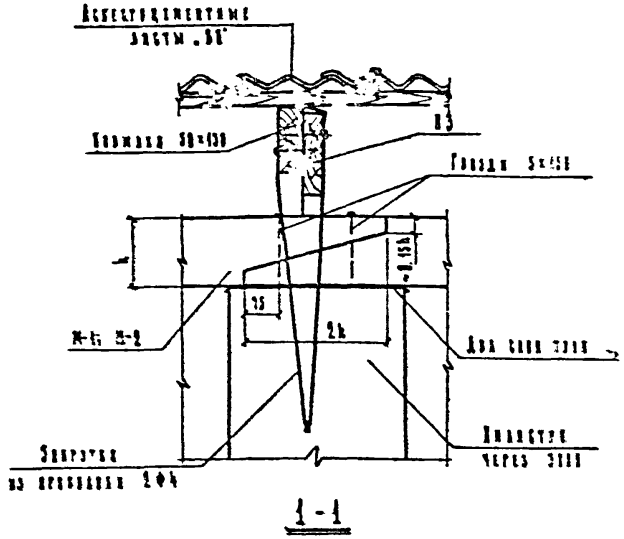

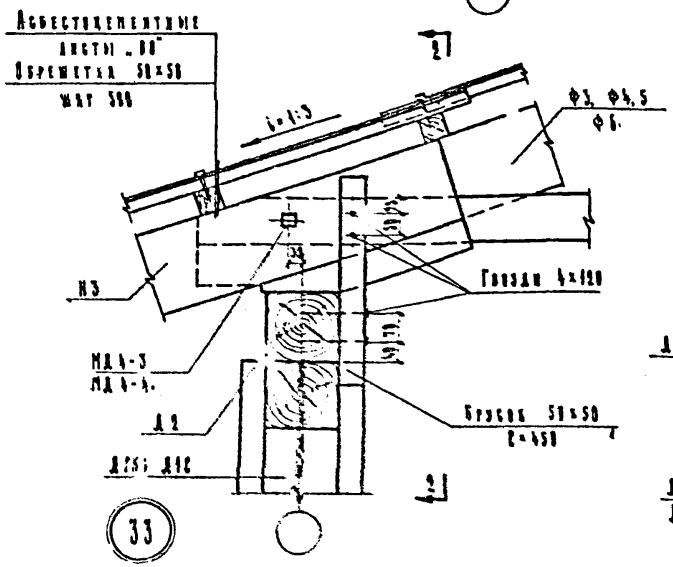

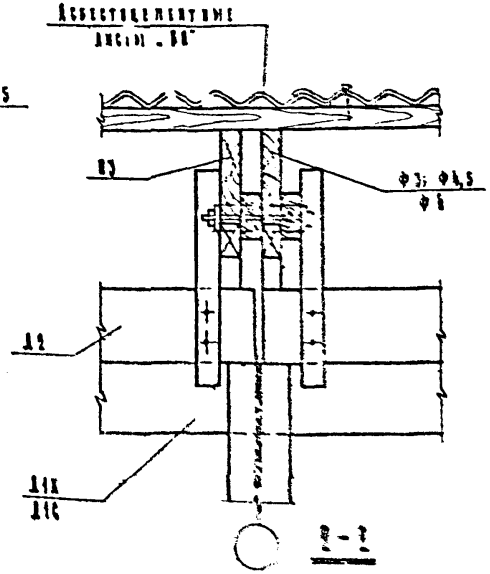

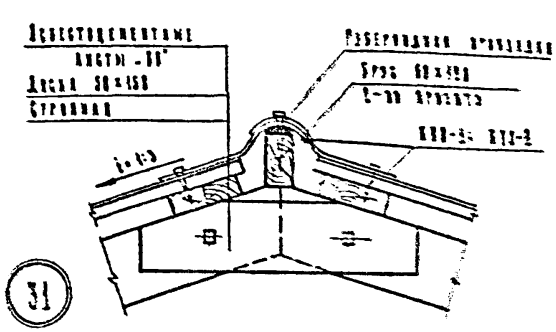

Примечания:

1. Монтажные детали даны на л. листе 15-32.
2. Спецификации марок монтажных деталей на узел даны на листе 15-32.

1968 г.	Унифицированные узлы и детали сельскохозяйственных зданий и сооружений	Узлы и детали зданий с несущими металлическими каркасами и стеновыми панелями Узлы 31, 32, 33	Серия 3.900-2	Выпуск 3	Лист 15-34

Гипрониисельхоз г. Москва

Инв. № подл. | Подпись и дата | Взам. инв. №

Разработали: Бережной М.И., Кацман М.А., Терехова З.Г., Покухина А.М., Кремлева В.В.
Гл. инженер проекта Кацман
Гл. специалист Терехова
Рук. группы Покухина
Техник Кремлева

Проверил Кацман

Инв. № подл. 2367

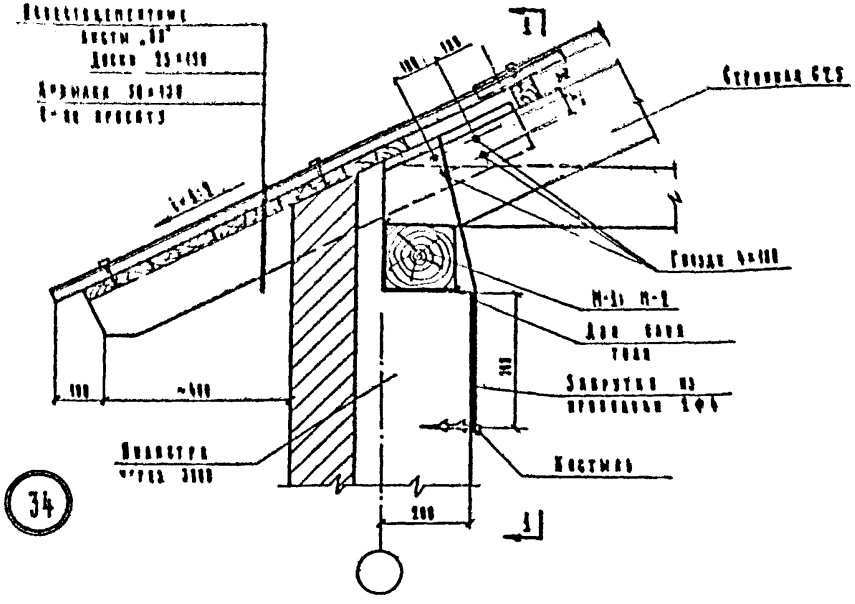

34

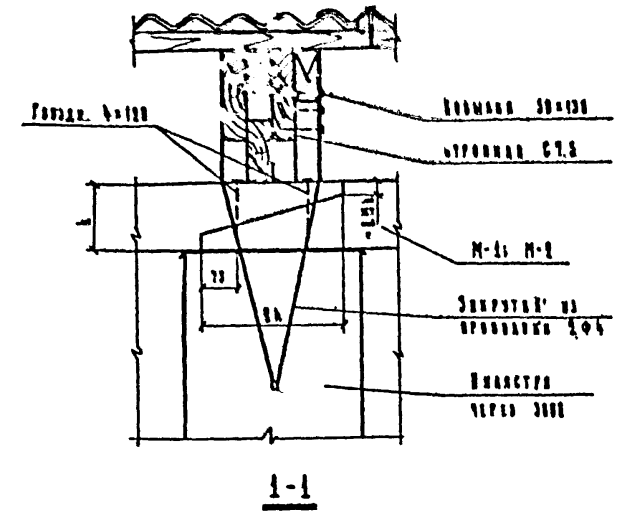

1-1

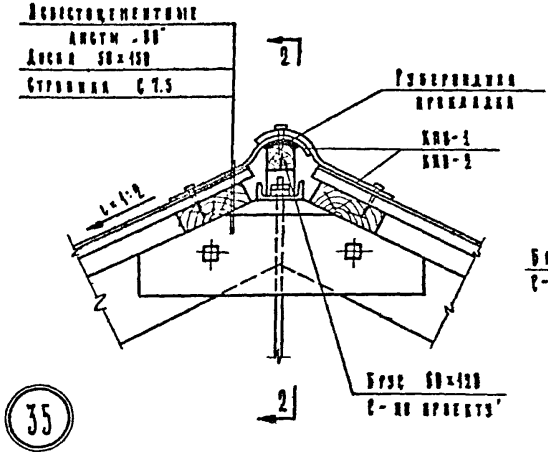

35

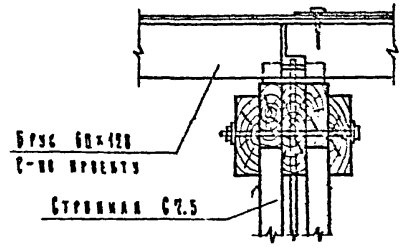

2-2

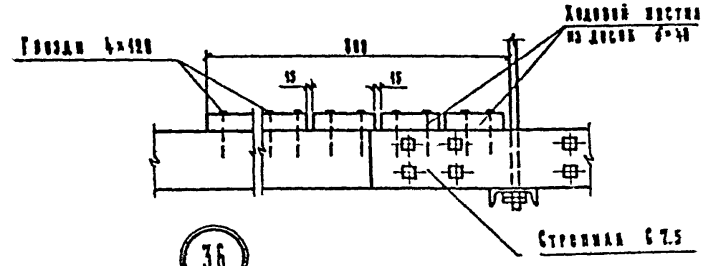

36

Гипронисельхоз г. Москва

1968 г.	Унифицированные узлы и детали сельскохозяйственных зданий и сооружений	Узлы и детали зданий с несущими каменными стенами и смешанным перекрытием Узлы 34, 35, 36	Серия 2.800-2	Выпуск 3	Лист АС-15

Инв. 2967

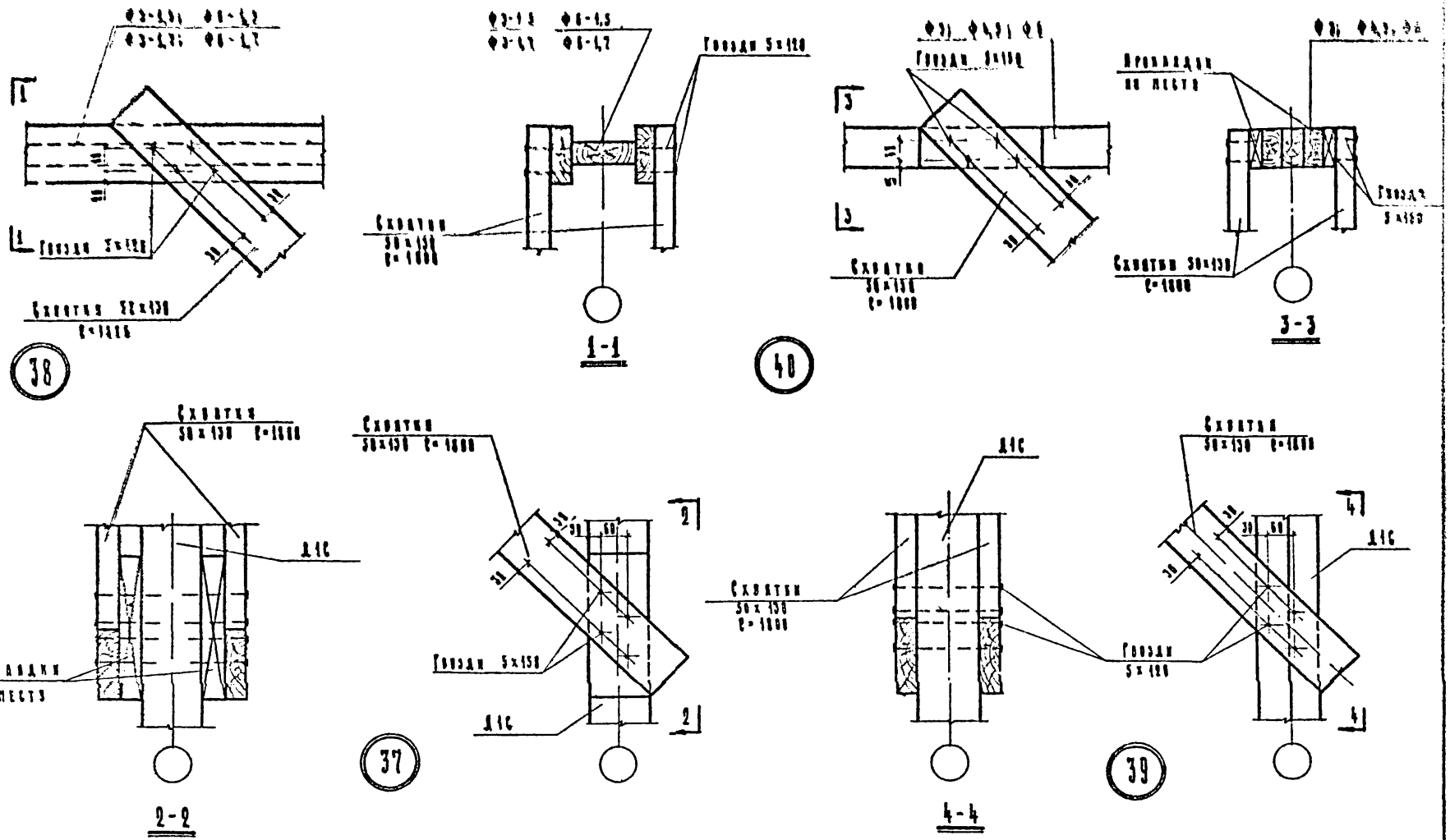

1968 г.	Унифицированные узлы и детали сельскохозяйственных зданий и сооружений	Узлы и детали зданий с несущими каменными стенами и смешанным перекрытием Узлы 37, 38, 39, 40	Серия 2.800-2	Выпуск 3	Лист ДС-16

Гипроинсельхоз г. Москва

Инв. отдела | Гл. констр. отд. | Гл. специалист | Рук. группы | Ст. инженер | Бернович Д.М. | Кадмин М.В. | Герцева З.С. | Лазаренко Е.В. | Анатова Е.В. | Инженер | Проверил | Конструкция | Трехдневник | Герцева З.С. | Главный инж.

Инв. 2967

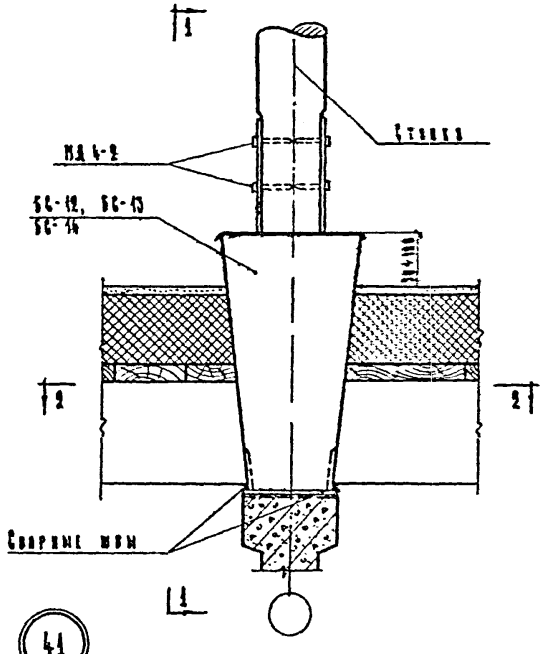

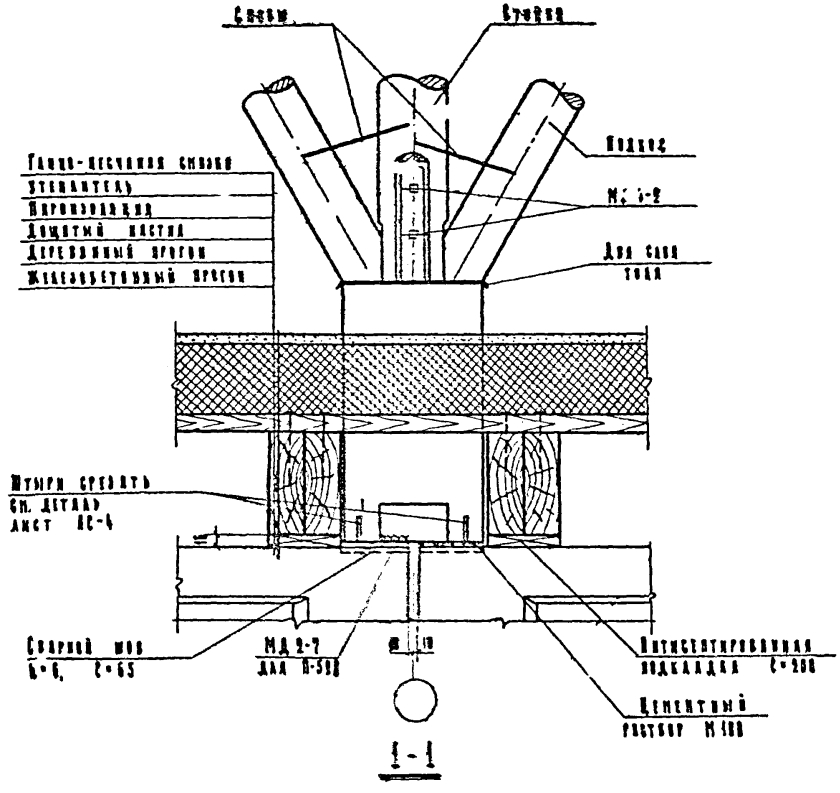

Примечания:

1. Монтажные детали даны на листах АС-29, 30
2. Спецификация марок монтажных деталей на узел дана на листе АС-31.
3. Бетонные стойки БС-12, 13, 14 даны на листах АС-32, 33.
4. Таблица для подбора бетонных стоек дана на листе АС-3.
5. Деревянные прогоны даны на листах АС-24÷28.
6. Сечения деревянных и металлических конструкций принимаются по рабочим чертежам проектов.

1968 г.	Унифицированные узлы и детали сельскохозяйственных зданий и сооружений	Узлы и детали зданий с несущими каменными стенами и смешанным перекрытием Узел 41	Серия 3.800-2	Выпуск 3	Лист АС-41

Гипросельхоз г. Москва

Инв. 296

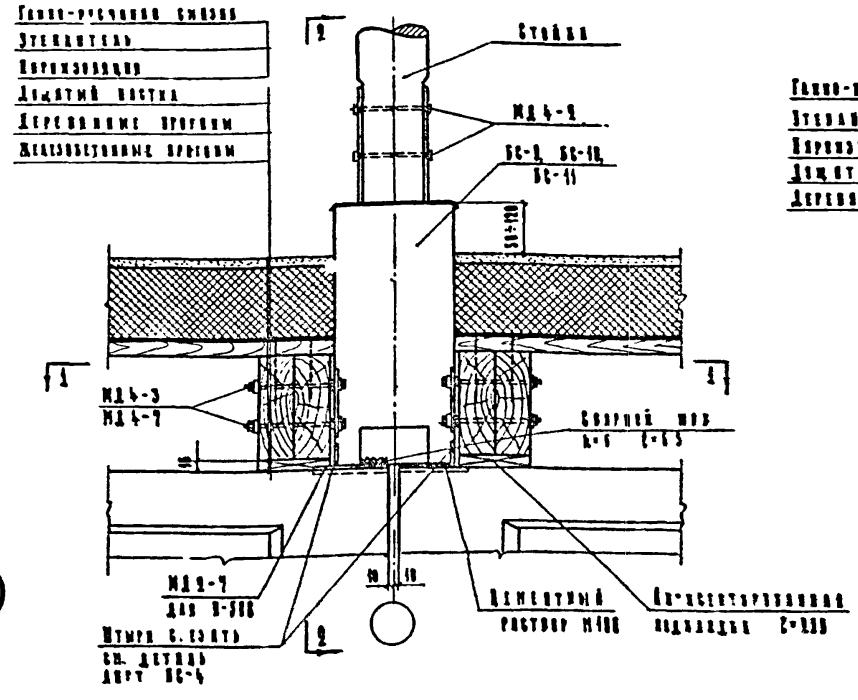

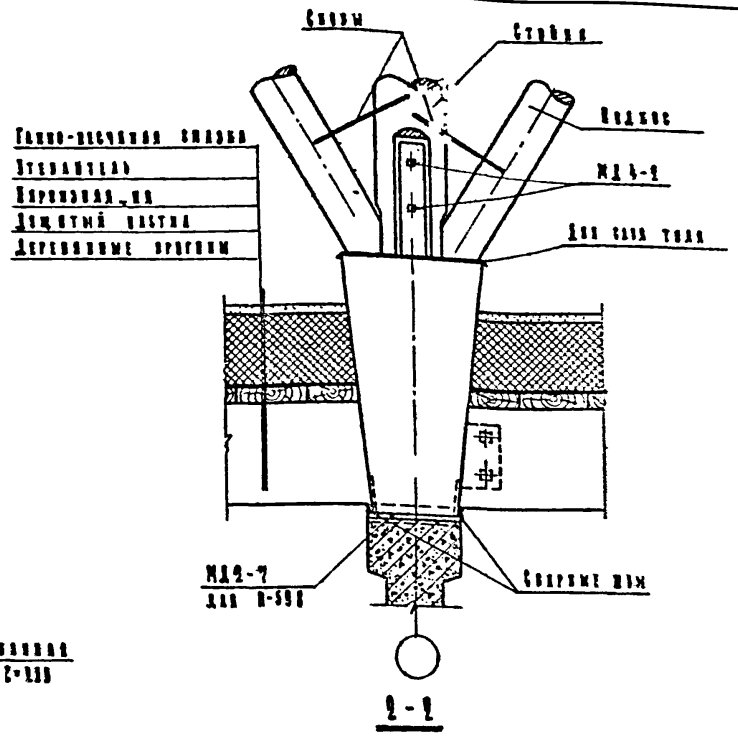

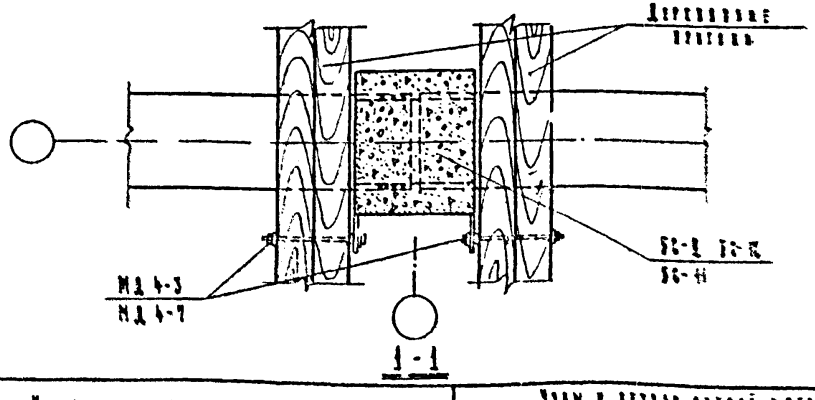

Примечания:

1. Монтажные детали даны на листах БС-29, 30.
2. Спецификация марок монтажных деталей на сваи дана на листе БС-31
3. Бетонные стойки БС-9, 10, 11 даны на листах БС-32, 33.
4. Таблица подбора бетонных стоек даны на листе БС-1.
5. Деревянные прогоны даны на листах БС-26÷28
6. Сечения деревянных и металлических конструкций принимаются по рабочим чертежам отдельно.

1968 г.	Унифицированные узлы и детали водохозяйственных зданий и сооружений	Узлы и детали зданий с несущими каменными стенами и сборными перекрытиями Узел 42	Серия 3.801-2	Выпуск 3	Лист БС-18

Гипроводхоз г. Москва

Инв. 2967

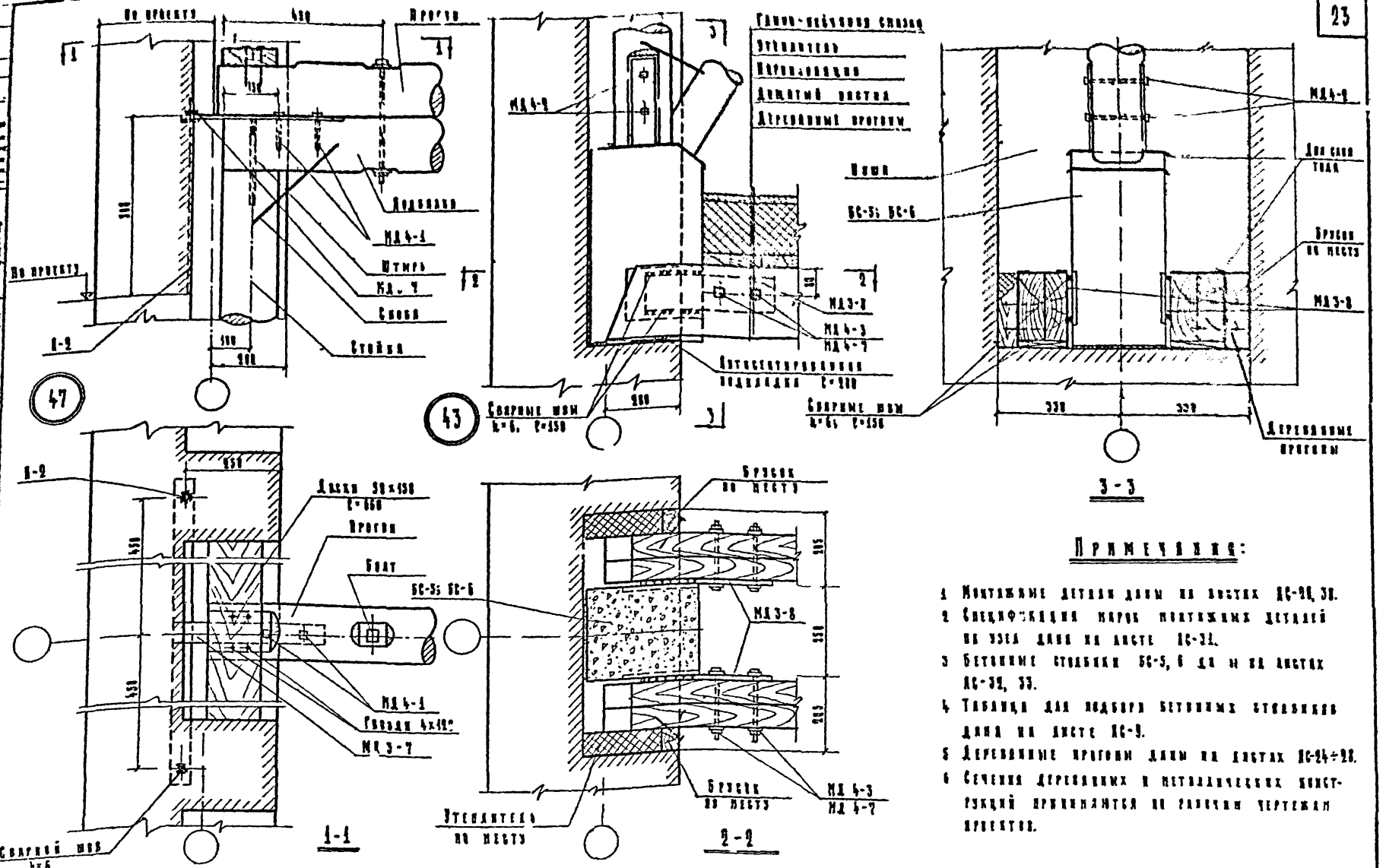

Примечания:

1. Монтажные детали даны на листах КС-28, 31.
2. Спецификации марок монтажных деталей на узел дана на листе КС-31.
3. Бетонные стяжки БС-5, 6 да и на листах КС-32, 33.
4. Таблица для подбора бетонных стяжек дана на листе КС-9.
5. Деревянные прогоны даны на листах КС-24÷28.
6. Сечения деревянных и металлических конструкций принимаются по рабочим чертежам проектов.

Гипронисельхоз
г. Москва

1968 г.	Унифицированные узлы и детали сельскохозяйственных зданий и сооружений	Узлы и детали зданий с несущими каменными стенами и смешанным перекрытием Узлы 43, 47	Серия 2.800-2	Выпуск 3	КС-23

Инв. 2967

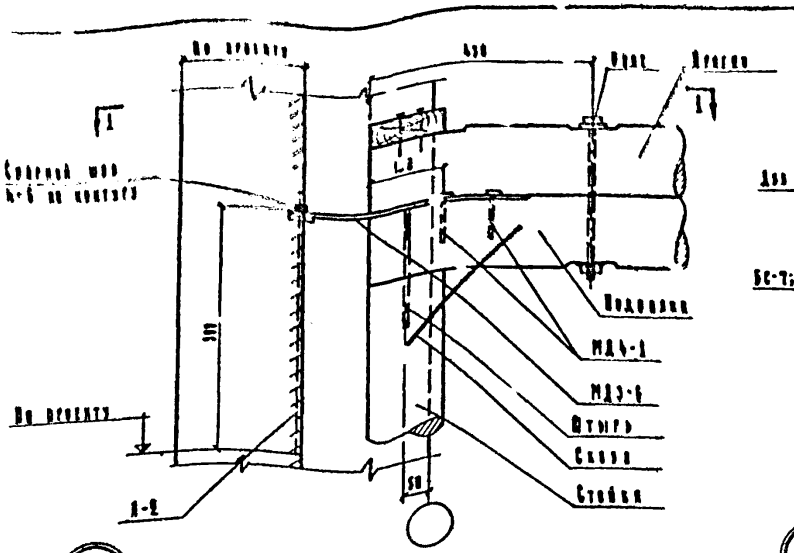

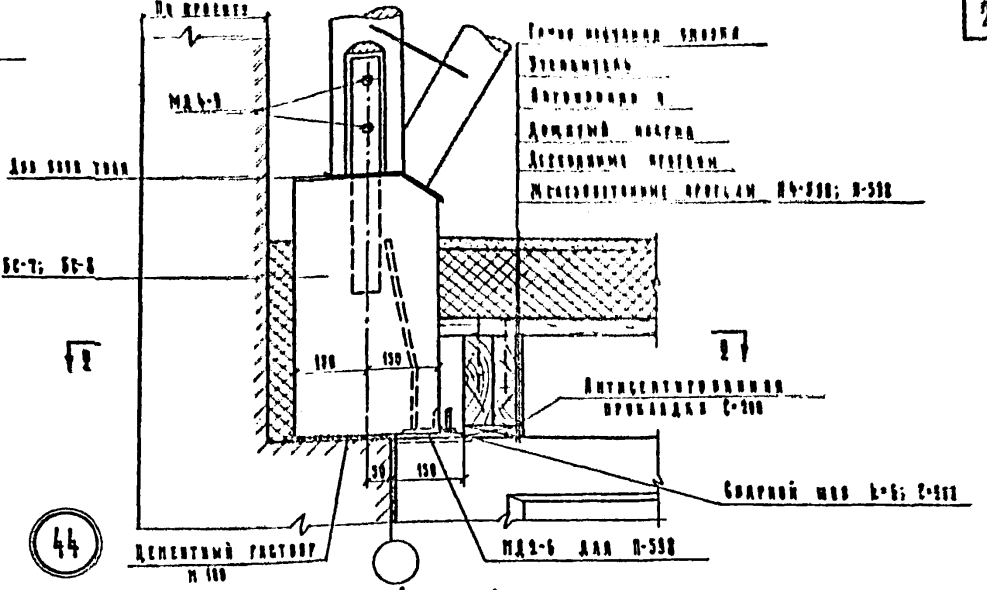

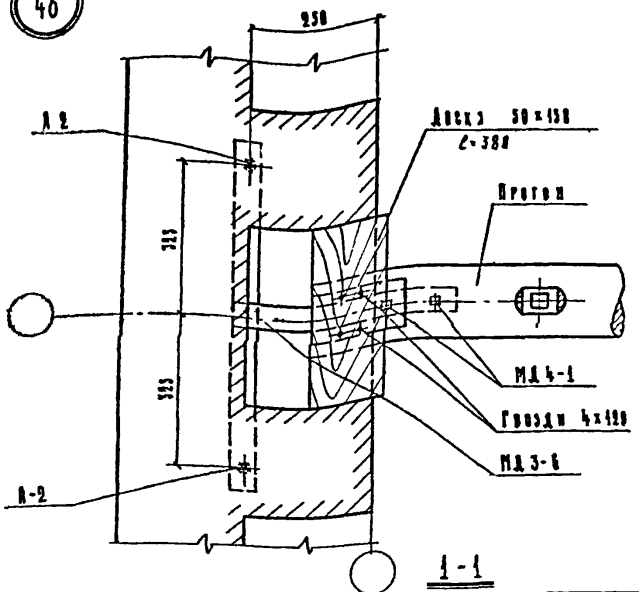

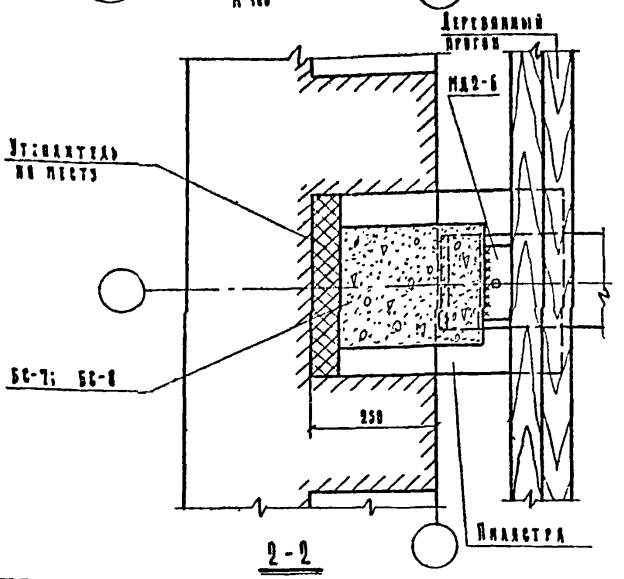

Примечания:

1. Монтажные детали даны на листах БС-29, 30.
2. Спецификация марок монтажных деталей на узел дана на листе БС-31.
3. Бетонные стойки БС-7, БС-8 даны на листах БС-32, 33.
4. Таблица для подбора бетонных стоек даны на листе БС-1.
5. Деревянные с прогоны даны на листах БС-24÷28.
6. Сечения деревянных и металлических конструкций принимаются по рабочим чертежам проекта.

Гипронисельхоз г. Москва

1968 г.	Унифицированные узлы и детали сельскохозяйственных зданий и сооружений	Узлы и детали зданий с несущими каменными стенами и смешанным перекрытием Узлы 44, 48	Серия 2.800-2 Выпуск 3	Лист 11.31

Инв. № 2362

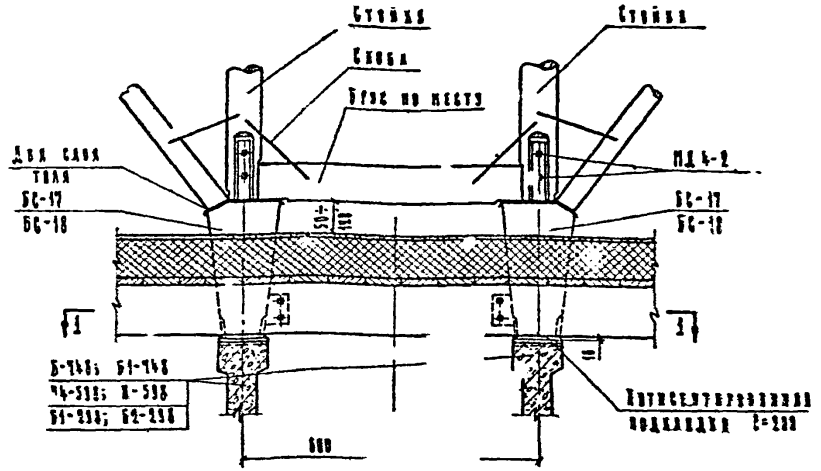

45

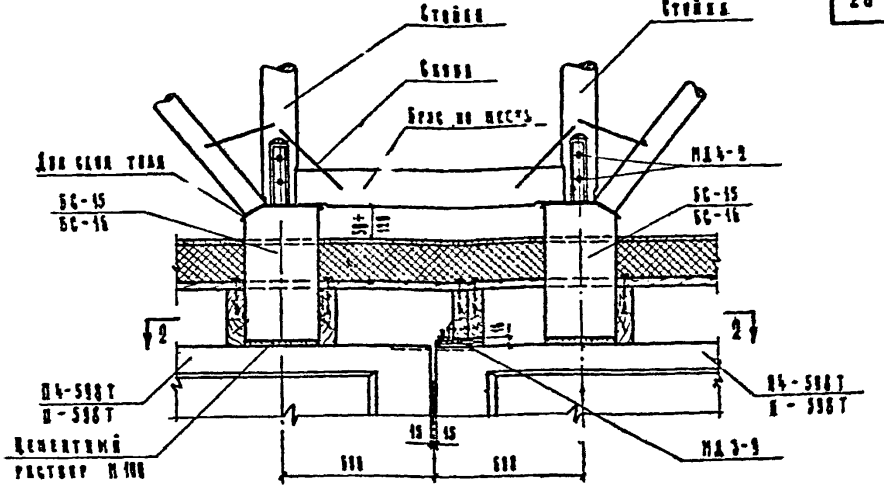

46

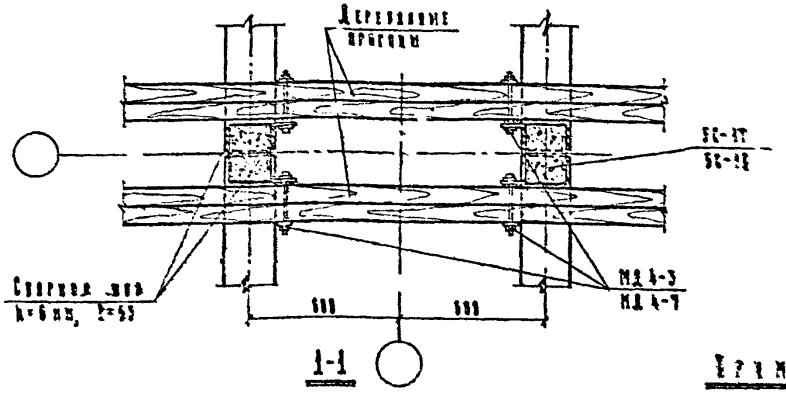

1-1

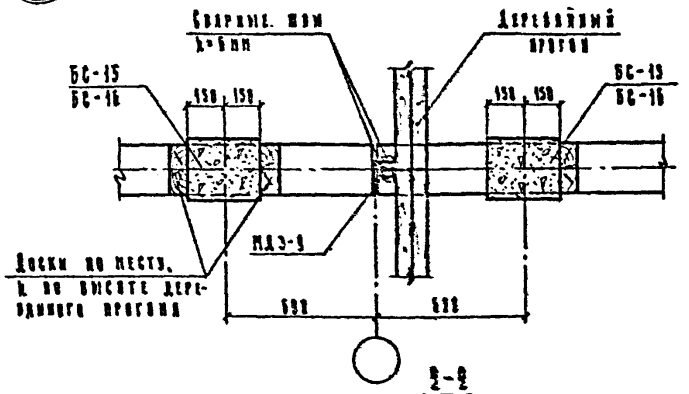

2-2

Примечания:

1 Швы h=6 мм. Электроды типа Э42.

2 Монтажные детали даны на листах ВС-2...22

3 Спецификация марок монтажных деталей на узел дана на листе ВС-21.

4 Деревянные стойки БС-15, 16, 17, 18 даны на листах ВС-32,33.

5 Таблица для подбора деревянных стоек дана на листе ВС-3

6 Деревянные прогоны даны на листах ВС-24÷28.

7 Сечения деревянных и металлических конструкций принимаются по рабочим чертежам проектов.

1968 г.	Типовые конструкции узлов и деталей сельскохозяйственных зданий и сооружений	Узлы и детали зданий с несущими каменными стенами и бетонными перекрытиями Узлы 45, 46	Серия 3.810-2	Выпуск 3	Лист ВС-21

Гипронисельхоз г. Москва

Нач. отдела Вершинин И.М.
Гл. конструктор проекта Кацман Л.Б.
Гл. специалист Гершкович З.С.
Гл. группы Новикова А.М.
Техник Арсеньева В.В.

Инв. 2967

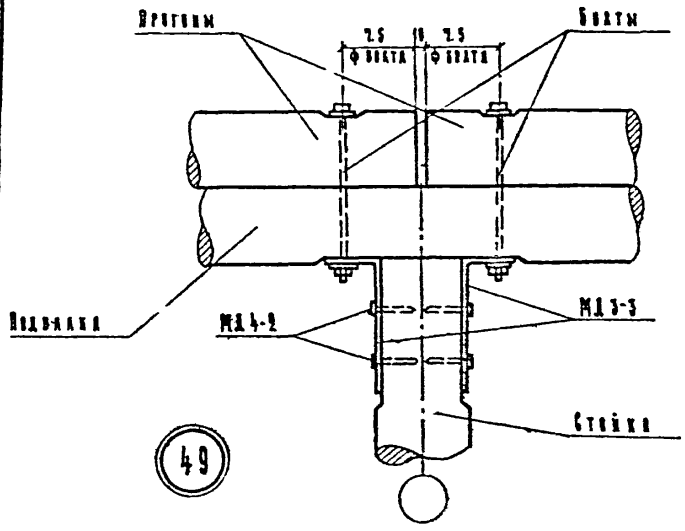

49

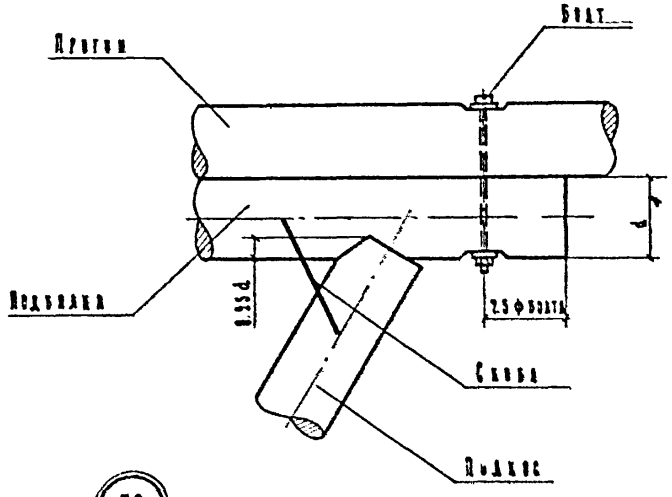

50

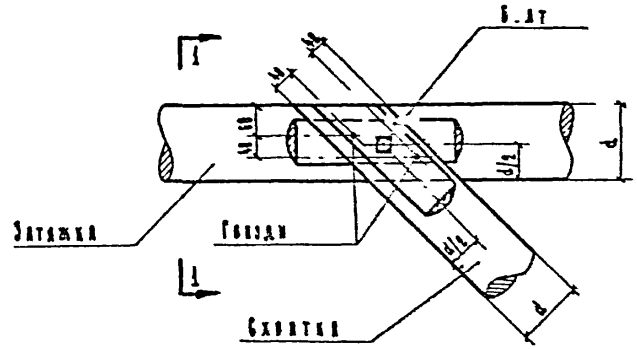

56

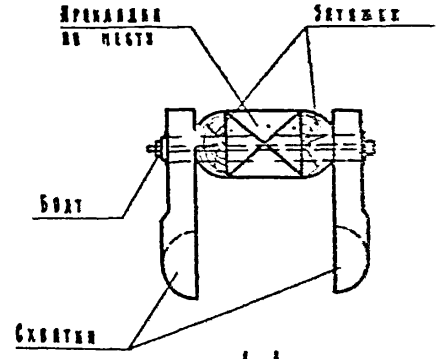

1-1

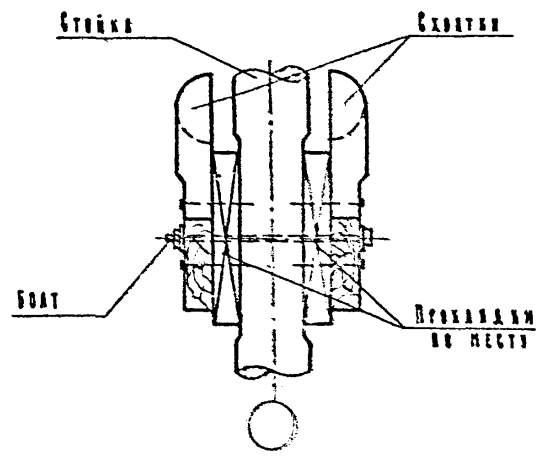

2-2

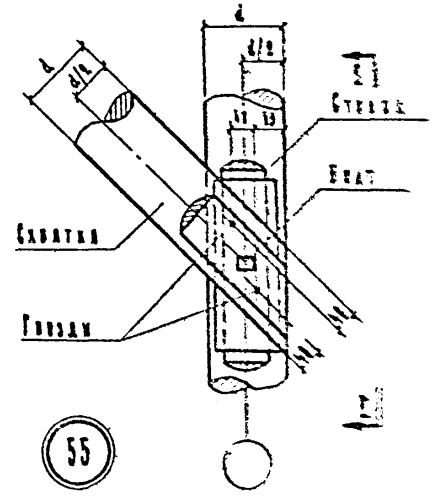

55

Примечания:

1. Монтажные детали даны на листах [illegible]
2. Спецификация марок монтажных деталей на узел дана на листе [illegible]
3. Сечения деревянных и металлических конструкций [illegible] по рабочим чертежам проектов

1968 г.	Унифицированные узлы и детали сельскохозяйственных зданий и сооружений	Узлы и детали зданий с несущими наружными стенами и смешанным перекрытием Узлы 49, 50, 55, 56	Серия 2.800-2	Выпуск 3

Инвент. X

Гипроинсельхоз г. Москва

Нач. отдела | Гл. конструктор отд. | Гл. специалист | Рук. группы | Техник

Верхн. ин. | Кацман М.Я. | Герцева Э.С. | Полухина Л.Н. | Арсеньева В.В.

Проверил | Копировала

Полухина Л.Н. | Гандаш Т.

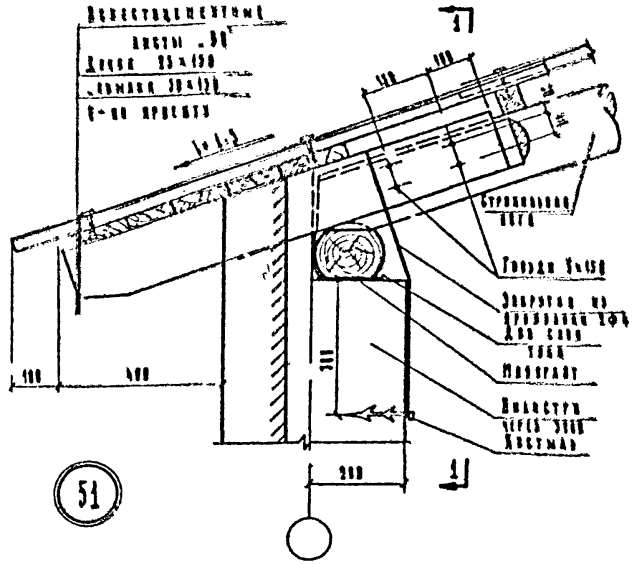

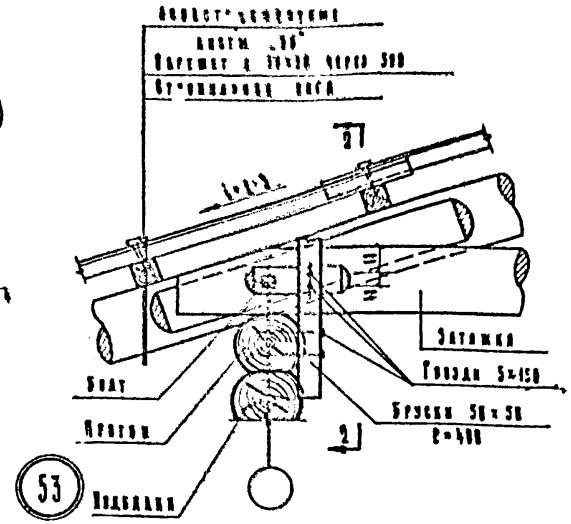

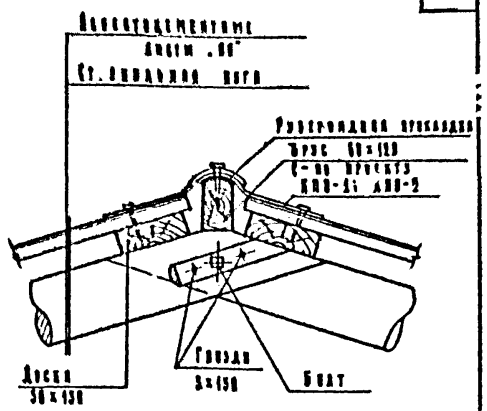

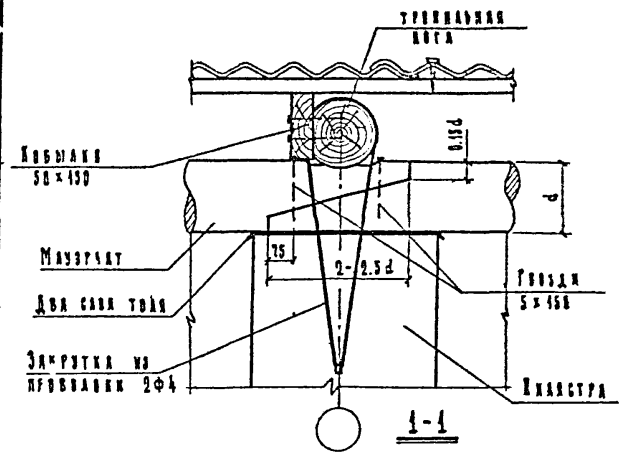

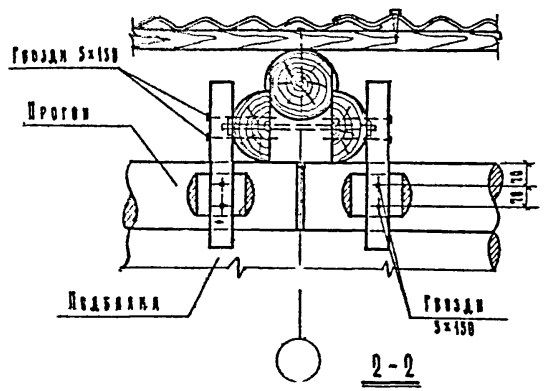

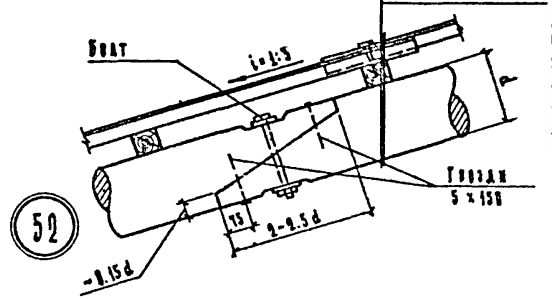

Примечание:

Сечения деревянных и металлических элементов конструкций принимаются по рабочим чертежам проектов.

1968 г.	Унифицированные узлы и детали сельскохозяйственных зданий и сооружений	Узлы и детали зданий с несущими каменными стенами и смешанным перекрытием Узлы 51, 52, 53, 54	Серия 2.800-2	Выпуск 3	Лист АС-93

Гидропроект г. Москва

ИНВ. 296

Расчетные схемы		Опорные реакции, кгс		
		Ra	Rв	Rвс
1	3 пролетов в поле	2.37 q	6.79 q	5.594 q
	4 пролета	2.38 q	6.86 q	5.557 q
2	3 пролета	2.4 q	6.6 q	—

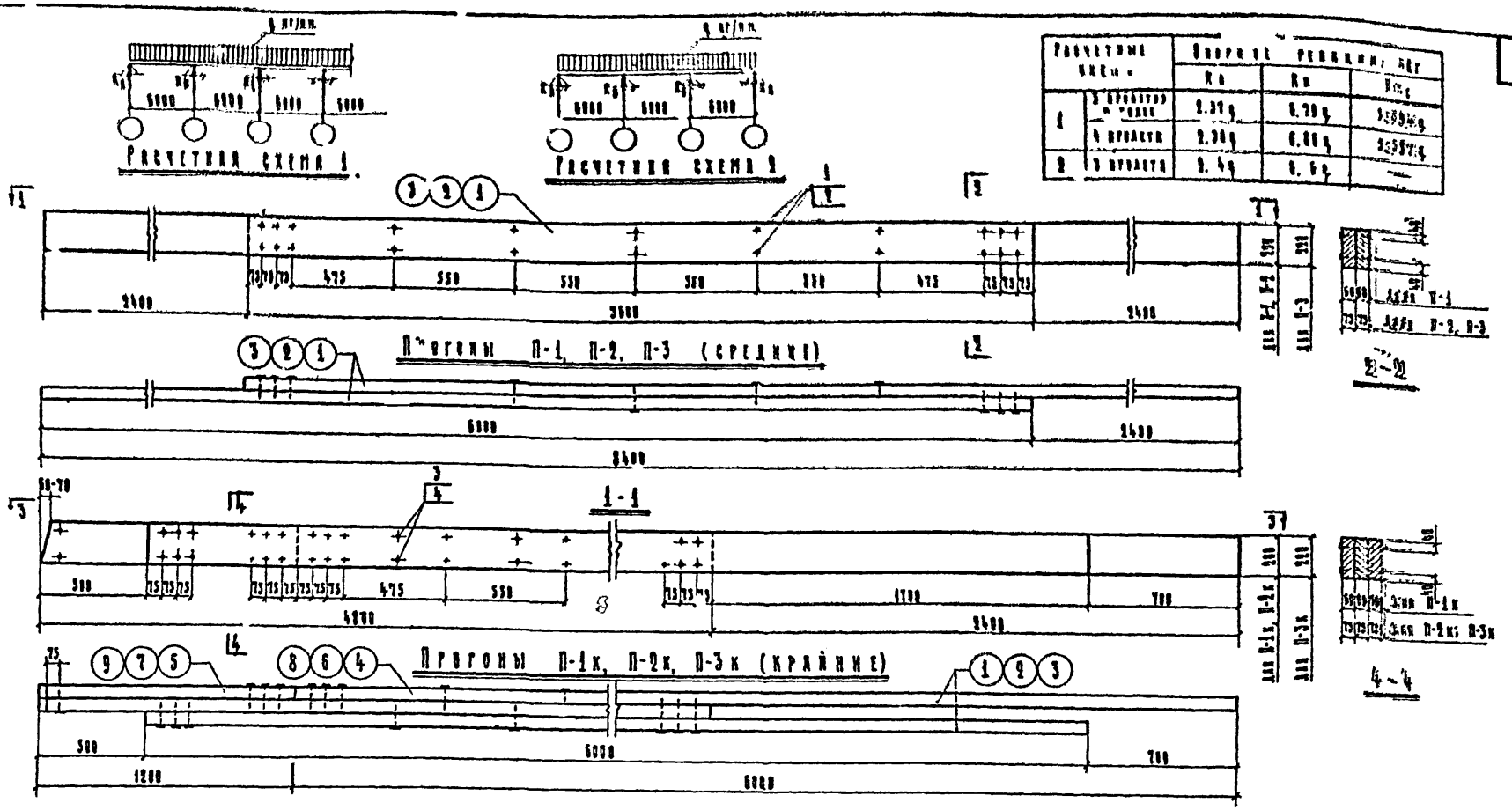

Таблица сечений прогонов

Марка прогона	Расчетная нагрузка q кг/пм	Сечение прогона см
П-1, П-1к	300	2(6×20)
П-2, П-2к	375	2(7.5×20)
П-3, П-3к	450	2(7.5×22)

Примечания:

1. Прогоны изготовлять из сосны или ели влажностью не более 25%.
2. Качество древесины должно соответствовать II категории пиломатериалов для несущих конструкций.
3. Спецификация деревянных элементов и гвоздей на марку дана на листе АС-28.
4. В нагрузки, указанные в таблице, собственный вес прогонов не включен.

1968 г.	Унифицированные узлы и детали сельскохозяйственных зданий и сооружений	Узлы и детали зданий с несущими каменными стенами и смешанным перекрытием. Прогоны неразрезные дощатые П-1, П-2, П-3 и П-1к, П-2к, П-3к	Серия 2.800-2	Выпуск 3	Лист Ас-24

Гипронисельхоз г. Москва

Инв. 2967

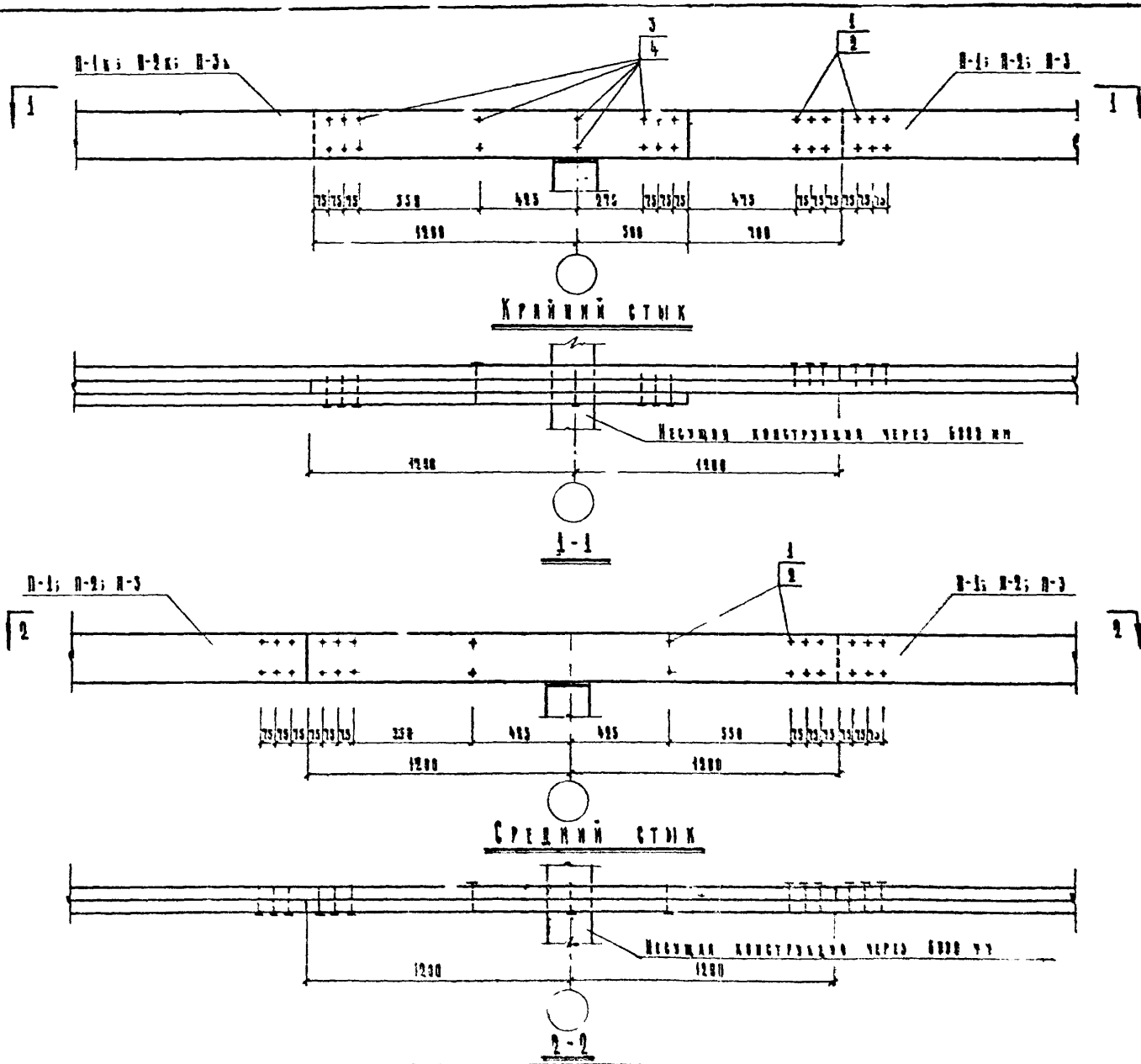

Примечание:

Спецификация гвоздей на стыки дана на листе АС-28.

1953 г.	Унифицированные узлы и детали сельскохозяйственных зданий и сооружений	Узлы и детали зданий с несущими наметными стенами и смешанным перекрытием. Стыки крайних и средних прогонов	Серия 2.800-2	Выпуск 3	Лист АС-25

Гипроникельхоз г. Москва

Инв. отдела | Гл. конструктор отд. | Гл. специалист | Рук. группы | Ст. инженер | Бернович И.М. | Кацман М.Я. | Герцева З.С. | Покухина Л.И. | Акатова Е.Н. | Ст. техник | Проверил | Контрольная | Сорина К.П. | Акатова Е.Н. | Александрова

Инв. 2367

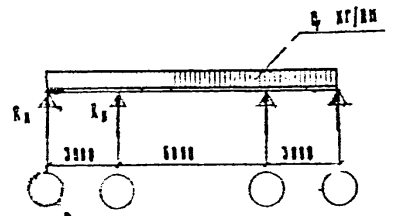

Расчетная схема

Опорные реакции кг	
R_A	2.66 q
R_B	5.34 q

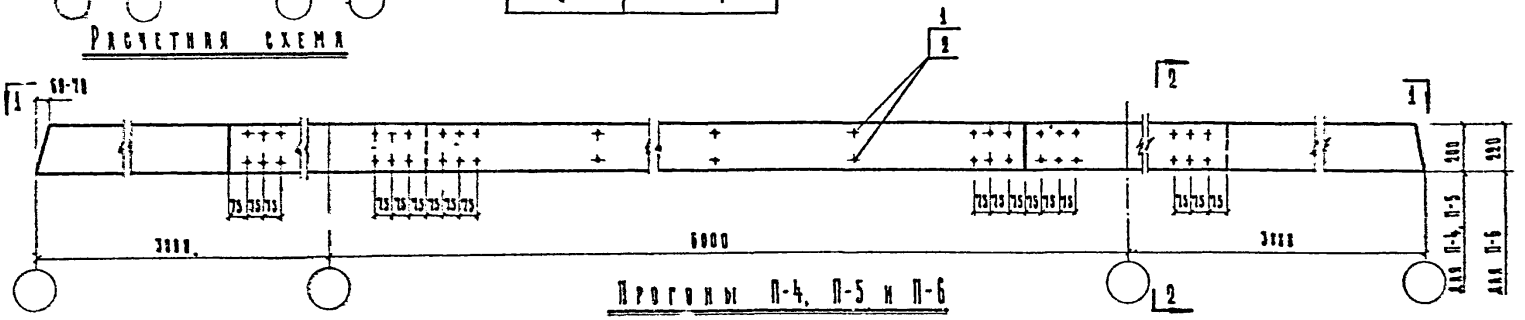

Прогоны П-4, П-5 и П-6

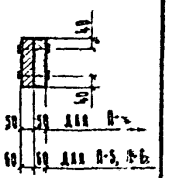

2 - 2

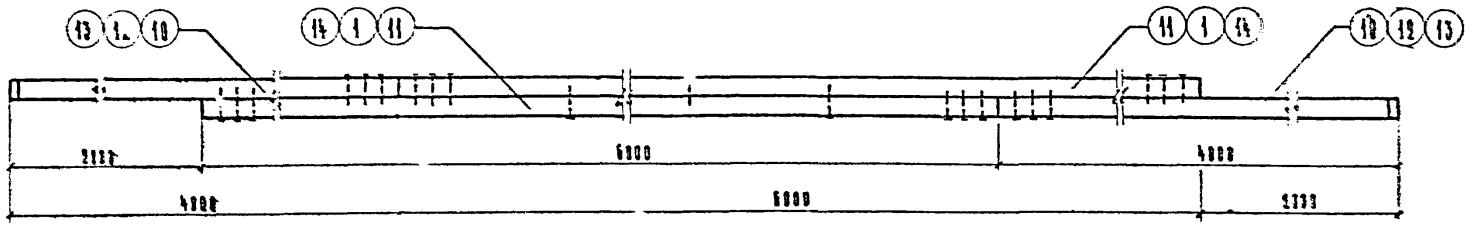

1 - 1

Таблица сечений прогонов

Марка прогона	Расчетная нагрузка q кг/пм	Сечение прогона см
П-4	300	2 (5×20)
П-5	375	2 (5×20)
П-6	450	2 (5×20)

Примечания:

1. Прогоны изготовлять из сосны или ели влажностью не более 25%.
2. Качество древесины должно соответствовать II категории пиломатериалов для несущих конструкций.
3. Спецификация деревянных элементов и гвоздей по марку дана на листе АС-28.
4. В нагрузки, указанные в таблице, собственный вес прогонов не включен.
5. Шаг гвоздей, не указанный на чертеже, принимать 300-550 мм.
6. В прогонах П-4 и П-6 выступающие концы гвоздей загнуть.

1968 г	Унифицированные узлы и детали сельскохозяйственных зданий и сооружений	Узлы и детали зданий с несущими каменными стенами и смешанным перекрытием	Серия	Выпуск 3	Лист
		Прогоны неразрезные дощатые П-4, П-5 и П-6	2.[illegible]-2		АС-26

Гипроинсельхоз г. Москва

Нач. отдела | Гл. конструктор отд. | Гл. специалист | Рук. группы | Ст. инженер

Березович Н.М. | Кацман М.И. | Гершева Э.С. | Полухина А.Н. | Акатова Е.Н.

Техник | Проверил | Копировал

Ярмарка | Акатова | Александрова

Ярмарка ВВ | Акатова Е.Н.

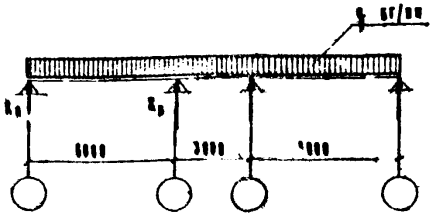

Расчетная схема

Опорные реакции кг.	
R_a	2.50 q
R_b	4.94 q

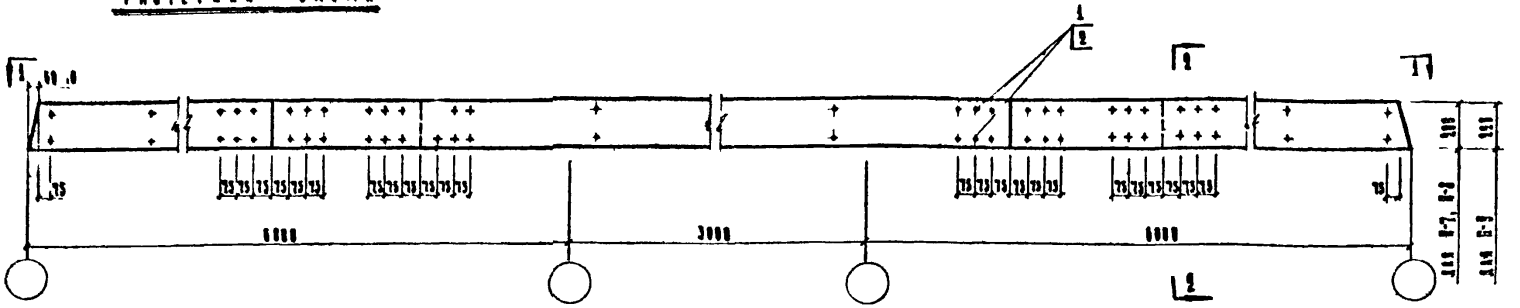

Прогоны П-7, П-8 и П-9

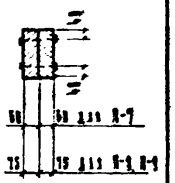

2-2

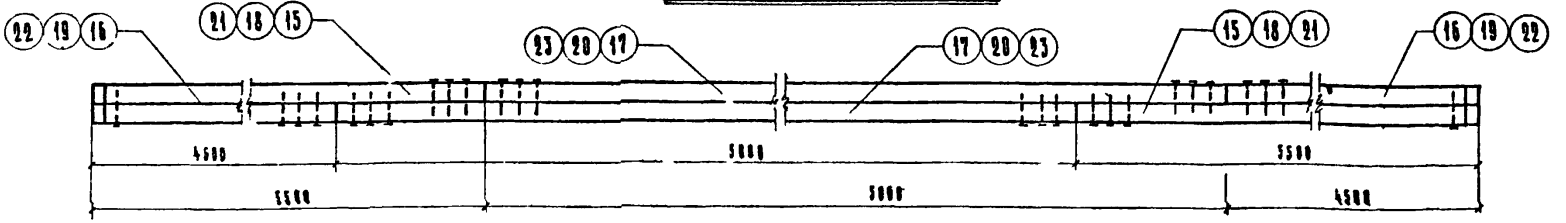

1-1

Таблица сечений прогонов

Марка прогона	Расчетная нагрузка q кг/пм	Сечение прогона см
П-7	300	2 (6×20)
П-8	375	2 (7,5×20)
П-9	450	2 (7,5×22)

Примечания:

1. Прогоны изготовлять из сосны или ели влажностью не более 25%.
2. Качество древесины должно соответствовать X категории пиломатериалов для несущих конструкций.
3. Спецификация деревянных элементов и гвоздей на марку дана на листе АС-28.
4. В нагрузки, указанные в таблице, собственный вес прогонов не включен.
5. Шаг гвоздей, не указанный на чертеже, принимать 500-550 мм.

1968 г.	Унифицированные узлы и детали сельскохозяйственных зданий и сооружений	Узлы и детали зданий с несущими каменными стенами и смешанным перекрытием. Прогоны неразрезные дощатые П-7, П-8 и П-9	Серия 2.800-2	Выпуск 3	Лист АС-2.

Гипронисельхоз г. Москва

Нач. отдела | Гл. констр. отд. | Гл. специалист | Рук. группы | Ст. инженер | Техник | Проверил | Конструктор | Арсеньева В.В. | Анатова Е.П. | Александрова

Инв. 296

Спецификация деревянных изделий на одну марку

Марка	№ поз.	Наименование элемента	Сечение мм	Длина мм	Кол. шт	Объем м³ на один элемент	Объем м³ на все элементы	Объем м³ на марку	Изготовление
П-1	1	Доска	100 × 50	6000	2	0.07	0.14	0.14	Прогоны изготавливаются из строганых досок обрезных растворов водного двутавриков
П-2	2	Доска	200 × 75	6000	2	0.18	0.18	0.18	
П-2к	3	Доска	225 × 75	6000	2	0.10	0.20	0.20	
П-4к	4	Доска	200 × 50	4000	1	0.04	0.04	0.21	
	4	Доска	200 × 50	6000	1	0.07	0.14		
	5	Доска	200 × 50	1000	1	0.01	0.01		
П-2к	6	Доска	200 × 75	4000	1	0.07	0.07	0.27	
	8	Доска	200 × 75	6000	1	0.09	0.18		
	7	Доска	200 × 75	5000	1	0.02	0.02		
П-3к	8	Доска	220 × 75	4000	1	0.06	0.06	0.30	
	3	Доска	220 × 75	6000	1	0.10	0.20		
	9	Доска	220 × 75	1000	1	0.02	0.02		
П-4	10	Доска	200 × 50	4000	2	0.04	0.08	0.20	
	11	Доска	200 × 50	6000	2	0.06	0.12		
П-5	12	Доска	200 × 50	4000	2	0.05	0.10	0.24	
	1	Доска	200 × 50	6000	2	0.07	0.14		
П-6	13	Доска	220 × 50	4000	2	0.05	0.10	0.26	
	14	Доска	220 × 50	6000	2	0.08	0.16		
П-7	15	Доска	200 × 50	5500	2	0.07	0.14	0.36	
	16	Доска	200 × 50	4500	2	0.05	0.10		
	17	Доска	200 × 50	5000	2	0.06	0.12		
П-8	18	Доска	200 × 75	5500	2	0.08	0.16	0.46	
	19	Доска	200 × 75	4500	2	0.07	0.14		
	20	Доска	200 × 75	5000	2	0.08	0.16		
П-9	21	Доска	220 × 75	5500	2	0.09	0.18	1.50	
	22	Доска	220 × 75	4500	2	0.08	0.16		
	23	Доска	220 × 75	5000	2	0.08	0.16		

Спецификация стальных элементов на одну марку

Марка	№ поз.	Наименование элемента	Сечение мм	Длина мм	Кол. шт.	Вес на марку кг	Примечание
П-1	1	Гвозди	Ф 5	120	32	0.4	ГОСТ 4028-63
П-2	2	Гвозди	Ф 6	150	32	0.7	
П-3	2	Гвозди	Ф 6	150	22	0.7	
П-4к	3	Гвозди	Ф 5	150	32	0.7	
П-2к	4	Гвозди	Ф 6	200	32	1.3	
П-3к	4	Гвозди	Ф 6	200	32	1.3	
П-4	1	Гвозди	Ф 5	120	50	1.0	
П-5	1	Гвозди	Ф 5	120	50	1.0	
П-6	2	Гвозди	Ф 6	150	58	1.7	
П-7	1	Гвозди	Ф 5	120	85	1.6	
П-8	2	Гвозди	Ф 6	150	85	2.8	
П-9	2	Гвозди	Ф 6	150	85	2.8	
Стык крайнего и среднего прогонов: П-1 и П-1к	1	Гвозди	Ф 5	120	12	0.2	
	3	Гвозди	Ф 5	150	16	0.4	
					Всего:	0.6	
Стык крайнего и среднего прогонов: П-2 и П-2к	2	Гвозди	Ф 6	150	12	0.4	
	4	Гвозди	Ф 6	200	16	0.7	
					Всего:	1.1	
Стык крайнего и среднего прогонов: П-3 и П-3к	2	Гвозди	Ф 6	150	12	0.4	
	4	Гвозди	Ф 6	200	16	0.7	
					Всего:	1.1	
Стык средних прогонов: П-1	1	Гвозди	Ф 5	120	30	0.6	
Стык средних прогонов: П-2	2	Гвозди	Ф 6	150	30	1.0	
Стык средних прогонов: П-3	2	Гвозди	Ф 6	150	30	1.0	

Данный лист см. совместно с листами АС-24, 25, 26 и 27.

Нач. отдела	Беленький М.Н.
Гл. конструктор отд.	Зацепин М.А.
Гл. специалист	Герцева З.С.
Рук. группы	Новожилина А.Н.
Ст. инженер	Лактионов С.И.

Гипросельхоз г. Москва			
Гл. инженер	Артемьева В.В.		
Гл. архитектор	Кокорева К.Н.		
Проверил			
Технолог	Гуманюк		

1968г	Унифицированные узлы и детали сельскохозяйственных зданий и сооружений	Узлы и детали зданий с несущими каменными стенами и смешанным перекрытием. Прогоны неразрезные дощатые. Спецификация деревянных и стальных элементов на одну марку	Серия 2.800-2	Выпуск 3	Лист АС-28

Инв. 2967

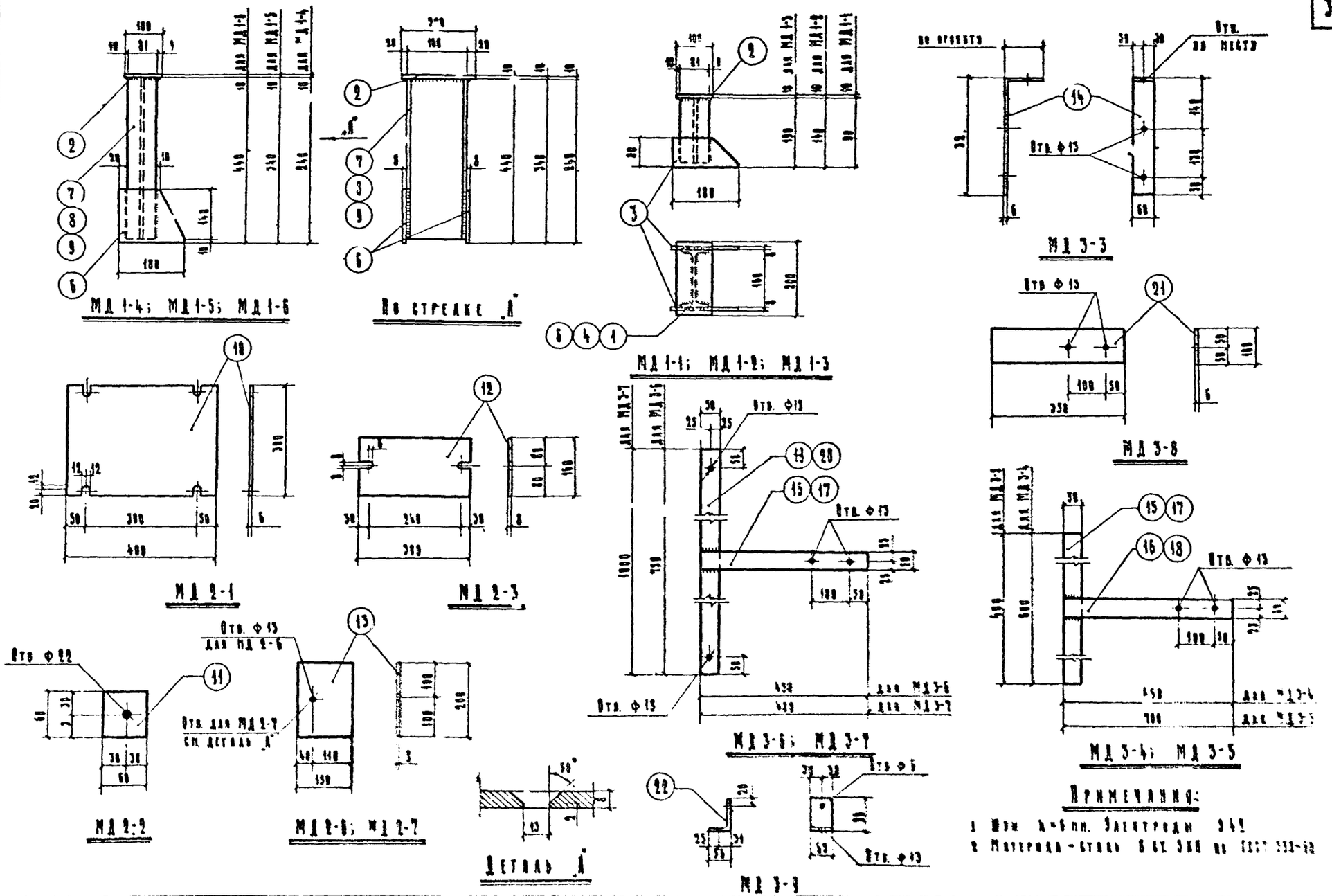

1968 г.	Унифицированные узлы и детали сельскохозяйственных зданий и сооружений	Узлы и детали зданий с несущими наружными стенами и смешанным перекрытием Монтажные детали	Серия 2.800-2	Выпуск 3	Ал. Ал.

Гипросельхоз г. Москва

Инвент. №

Подпись и дата

Инв. № подл.

Гл. инженер отд.

Гл. специалист

Рук. группы

Техник

Проверил

Коллектив

Верховский М.М.

Кацман М.Я.

Терцева З.С.

Полухина Л.Н.

Арешева В.В.

Подухина А.И.

Гандаш

Спецификация стали на монтажные детали

Марка монтажн. детали	№ поз.	Профиль или Ф	Длина мм	Кол. шт.	Вес кг: Одной поз.	Вес кг: Всех поз.	Вес кг: Детали	Примечание
МД1-1	1	I 16	[illegible]	1	1.43	1.43	4.8	
	2	– 140×10	900	1	1.57	1.57		
	3	– 80×8	180	2	0.88	1.80		
МД1-2	4	I 16	130	1	2.07	2.07	5.4	
	2	– 100×10	200	1	1.57	1.57		
	3	– 80×8	180	2	0.90	1.80		
МД1-3	5	I 16	180	1	2.86	2.86	6.2	
	2	– 100×10	200	1	1.57	1.57		
	3	– 80×8	180	2	0.90	1.80		
МД1-4	7	I 16	230	1	3.66	3.66	8.6	
	2	– 100×10	200	1	1.57	1.57		
	6	– 150×8	180	2	1.70	3.40		
МД1-5	8	I 16	330	1	5.25	5.25	10.2	
	2	– 100×10	200	1	1.57	1.57		
	6	– 150×8	180	2	1.70	3.40		
МД1-6	9	I 16	430	1	6.84	6.84	11.8	
	2	– 100×10	200	1	1.57	1.57		
	6	– 150×8	180	2	1.70	3.40		
МД2-1	10	– 300×6	400	1	5.65	5.65	5.6	
МД2-2	11	– 60×6	60	1	0.47	0.47	0.2	
МД2-3	12	– 180×6	300	1	3.01	3.01	3.0	
МД2-6 МД2-7	13	– 200×6	150	1	1.41	1.41	1.4	
МД3-3	14	– 60×6	420	1	1.17	1.17	1.2	
МД3-4	15	– 50×6	600	1	1.41	1.41	2.5	
	16	– 50×6	450	1	1.06	1.06		
МД3-5	17	– 50×6	480	1	0.94	0.94	2.6	
	18	– 50×6	700	1	1.65	1.65		
МД3-6	19	– 50×6	750	1	1.76	1.76	2.8	
	16	– 50×6	450	1	1.06	1.06		

Марка монтажн. детали	№ поз.	Профиль или Ф	Длина мм	Кол. шт.	Вес кг: Одной поз.	Вес кг: Всех поз.	Вес кг: Детали	Примечание
МД3-7	20	– 30×6	1.8	1	0.36	0.36	3.3	
	17	– 50×6	480	1	0.94	0.94		
МД3-8	21	– 180×6	350	1	1.65	1.65	1.6	
МД3-9	22	90×56×8	90	1	0.53	0.53	0.5	
МД4-1	23	Шпрэли Ф 12	100	1	0.88	0.88	0.1	ГОСТ 11473-65
МД4-2	24	Шпрэли Ф 12	80	1	0.07	0.07	0.1	ГОСТ 11473-65
МД4-3	25	Болт М 12	190	1	0.18	0.18	0.3	ГОСТ 7798-62
	26	Гайка М 12	–	1	0.08	0.08		ГОСТ 5915-62
	27	Шайба М 12	–	2	0.03	0.06		ГОСТ 11371-65
МД4-4	23	Болт М 12	230	1	0.21	0.21	0.3	ГОСТ 7798-62
		См. МД4-3 поз. 26 и 27				0.08		
МД4-5	29	Болт М 12	210	1	0.19	0.19	0.3	ГОСТ 7798-62
		См. МД4-3 поз. 26 и 27				0.08		
МД4-6	28	Болт М 12	240	1	0.22	0.22	0.3	ГОСТ 7798-62
		См. МД4-3 поз. 26 и 27				0.08		
МД4-7	31	Болт М 12	160	1	0.15	0.15	0.2	ГОСТ 7798-62
		См. МД4-3 поз. 26 и 27						
А – 2	32	Ф 16 А-II	550	1	0.87	0.87	0.9	

Примечания:

1. Материал – сталь ВСт 3кп по ГОСТ 380-88*
2. Нумерация марок монтажных деталей принята аналогичной для выпусков 1.2.3 серии 2.880-2. Номера марок, отсутствующие в данной спецификации, находятся в других выпусках.

Гипромисельхоз г. Москва
Нач. отдела Бетельман И.П.
Гл. конструктор отд. Каплун М.Я.
Гл. специалист Гершкова З.С.
Рук. группы Полухина А.Н.
Техник Арсеньева В.В.
Проверил Полухина А.Н.
Копировала Тихонова

Спецификация марок монтажных деталей на узел

№ узла	Марка монтажной детали	Кол. шт.	Лист, где марка повторяется	Примечание
5	МД1 – 2	1	АС-29,30	Для ПУ-598
	МД1 – 4	1		Для П – 598
	МД2 – 1	1		Для КСЗ
	МД2 – 2	4		
6	МД1 – 5	1		Для Б2-598
	МД1 – 6	1		Для Б1 – 598
	МД2 – 1	1		Для КСЗ
	МД2 – 2	4		
7	МД1-1; (МД1-3)	1		По проекту
	МД2 – 1	1		Для КСЗ
	МД2 – 2	4		
8	МД2 – 1	1		Для КСЗ
	МД2 – 2	4		
10	МД2 – 7	2		Для П – 598
	МД2 – 1	2		Для КСЗ
	МД2 – 2	8		
11	МД2 – 1	2		Для КСЗ
	МД2 – 2	8		
	МД2 – 6	1		Для П – 598Т
12	МД3 – 4	1		Для стен δ = 380
	МД3 – 5	1		Для стен δ > 380
	МД4 – 1	2		
13	МД3 – 5	1		Для стен δ > 640
	МД4 – 1	2		
15	МД3 – 9	1		
	МД2 – 3	1		Для П-598
16	МД2 – 7	1		Для П-598
17	МД3 – 9	1		
18	МД2 – 7	1		Для П-598
	МД4 – 2	4		
	МД4 – 3	4		Для пролета шириной 150
	МД4 – 7	4		Для пролета шириной 120
19	МД4 – 3	4		Для пролета шириной 150
	МД4 – 7	4		Для пролета шириной 120
20	МД3 – 8	2		
	МД4 – 2	4		
	МД4 – 3	4		Для пролета шириной 150
	МД4 – 7	4		Для пролета шириной 120
21	МД2 – 6	1		Для П-598
	МД4 – 2	4		
22	МД4 – 2	8		
	МД4 – 3	8		Для пролета шириной 150
	МД4 – 7	8		Для пролета шириной 120
23	МД4 – 2	8		
	МД3 – 3	1		
24	К – 2	2		
	МД3 – 7	1		
	МД4 – 1	2		
25	К – 2	2		
	МД3 – 6	1		
	МД4 – 1	2		
29	МД4 – 5	1		По проекту
	МД4 – 6	1		
33	МД4 – 5	1	АС-29,30	По проекту
	МД4 – 6	1		
41	МД4 – 3	4		
	МД2 – 7	1		*На П-598
42	МД2 – 7	1		Для П-598
	МД4 – 3	4		Для пролета шириной 150
	МД4 – 7	4		Для пролета шириной 120
43	МД3 – 8	2		
	МД4 – 2	4		
44	МД2 – 6	1		Для П-598
	МД4 – 2	4		
45	МД4 – 2	8		
	МД4 – 3	8		Для пролета шириной 150
	МД4 – 7	8		Для пролета шириной 120
46	МД4 – 2	8		
	МД3 – 3	1		
47	К-2	2		
	МД3 – 7	1		
	МД4 – 1	2		
48	К-2	2		
	МД3 – 6	1		
	*МД4 – 1	2		
49	МД4 – 2	4		
	МД3 – 3	2		

Гипронисельхоз г. Москва

Нач. отдела Бернович И.М.
Гл. конструктор Кецлин М.Я.
Гл. специалист Гольдз З.С.
Рук. группы Шварцман И.И.
Ст. инженер Ананьева Е.Н.

Техники Тумаева, Зверькина А.С.
Проверила Гольдз
Конструктор Ананьева

1968 г. | Унифицированные узлы и детали сельскохозяйственных зданий и сооружений | Узлы и детали зданий с несущими кирпичными стенами и смешанным перекрытием | Спецификация марок монтажных деталей на узел | Серия 2.800-2 | Выпуск 1 | Лист АС-31

Инв. № 2367

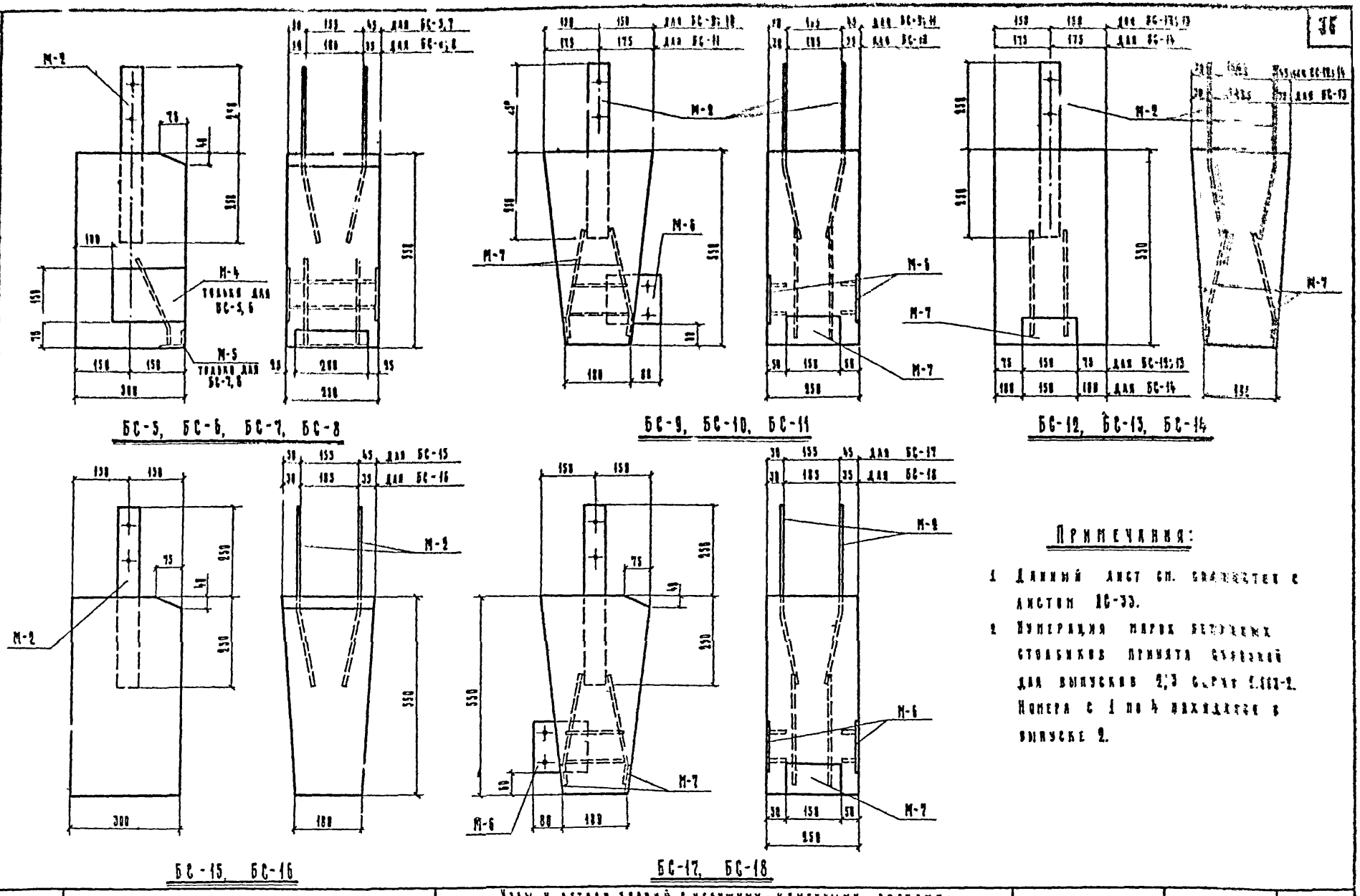

БС-5, БС-6, БС-7, БС-8

БС-9, БС-10, БС-11

БС-12, БС-13, БС-14

БС-15, БС-16

БС-17, БС-18

Примечания:

1. Данный лист см. совместно с листом ДС-33.
2. Нумерация марок бетонных столбиков принята сквозной для выпусков 2,3 серии 1.[illegible]-2. Номера с 1 по 4 находятся в выпуске 2.

1968 г	Унифицированные узлы и детали сельскохозяйственных зданий и сооружений	Узлы и детали зданий с несущими каменными стенами и смешанным перекрытием Бетонные столбики	Серия 2.800-2	Выпуск 3	Лист ДС-31

Гипроникельхоз г. Москва

Инв. отдела | Гл. констр. отд. | Гл. специалист | Рук. группы | Техник | Проверил | Копировала | Бернович И.М. | Кацман М.Я. | Герцева З.С. | Полухина А.Н. | Прельева Б.В. | Ковалевич Е.Ж. | Гладкий Г.

Инв. 2967

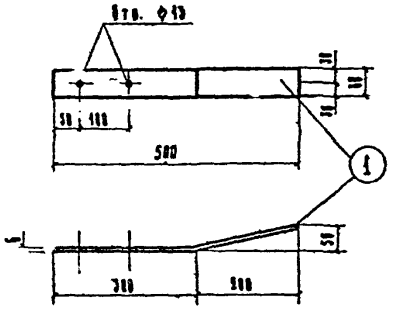

М-2

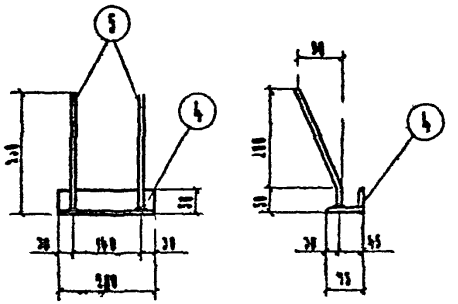

М-5

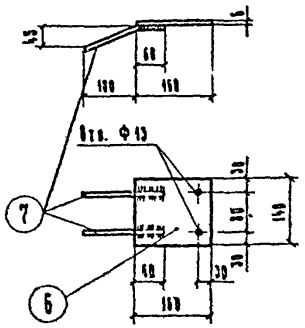

М-6

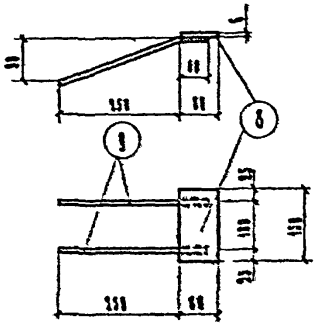

М-7

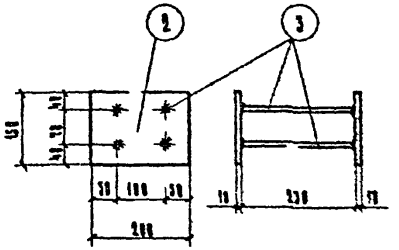

М-4

Спецификация стали

Марка изделия	Конструктивные элементы: Ж	Кол. шт.	Ж поз.	Ж мм Ф мм	На 1 элемент: Кол. шт.	Длина мм	Общая длина м	Вес стали кг: На 1 эл-т	Вес стали кг: Общий вес
ВС-5 ВС-6	М-2	2	1	- 60×6	1	510	0.51	1.44	2.9
	М-4	1	2	- 150×10	1	280	0.28	4.78	4.7
			3	Ф10 А-III	4	930	0.93	0.57	0.6
								Итого	8.2
ВС-7 ВС-8	М-2	2	1	- 60×6	1	510	0.51	1.44	2.9
	М-5	1	4	475×58×6	1	280	0.28	1.14	1.1
			5	Ф8 А-III	2	270	0.54	0.21	0.4
								Итого:	4.4
ВС-9 ВС-10 ВС-11	М-2	2	1	- 60×6	1	510	0.51	1.44	2.9
	М-6	2	6	- 150×6	1	140	0.14	1.05	2.1
			7	Ф8 А-III	2	170	0.34	0.13	0.3
ВС-17 ВС-18	М-7	2	8	- 80×6	1	150	0.15	0.56	1.1
			9	Ф8 А-III	2	325	0.65	0.25	0.5
								Итого	7.0
ВС-12 ВС-13 ВС-14	М-2	2	1	- 60×6	1	510	0.51	1.44	2.9
	М-7	2	8	- 80×6	1	150	0.15	0.56	1.1
			9	Ф8 А-III	2	325	0.65	0.25	0.5
								Итого:	4.5
ВС-15 ВС-16	М-2	2	1	- 60×6	1	510	0.51	1.44	2.9
								Итого:	2.9

Характеристика изделия		ВС-5 ВС-6	ВС-7 ВС-8	ВС-9 ВС-10	ВС-11	ВС-12 ВС-13	ВС-14	ВС-15 ВС-16	ВС-17 ВС-18
Вес изделия	кг	96	96	72	96	72	96	72	72
Объем бетона	м³	0.04	0.04	0.03	0.04	0.03	0.04	0.03	0.03
Вес стали	кг	8.2	4.2	7.0	7.0	4.5	4.5	2.9	7.0
Марка бетона	—	200							

Примечания:

1. Эскм 3-5 нн. Электроды Э42.
2. Приварку круглых стержней к стальным закладным деталям в таблице под сваи сечением 35×35 см см. серию 3.СП 313-15.

1968г.	Унифицированные узлы и детали железобетонных зданий и сооружений	Узлы и детали зданий с несущими стальными и смешанными конструкциями	Серия 1.800-1	Выпуск 2	Лист ВС-33
		Бетонные стойки. Спецификация стали			

Гипронисельхоз г. Москва

Инв. № подл. | Гл. конструктор отд. | Гл. специалист | Рук. группы | Техник

Беленький М.М. | Кацкин М.Б. | Гецкова З.Б. | Полухина Е.К. | Артемьев В.В.

Проверил | Конструировал

Инв. № подл. | Взам. инв. №

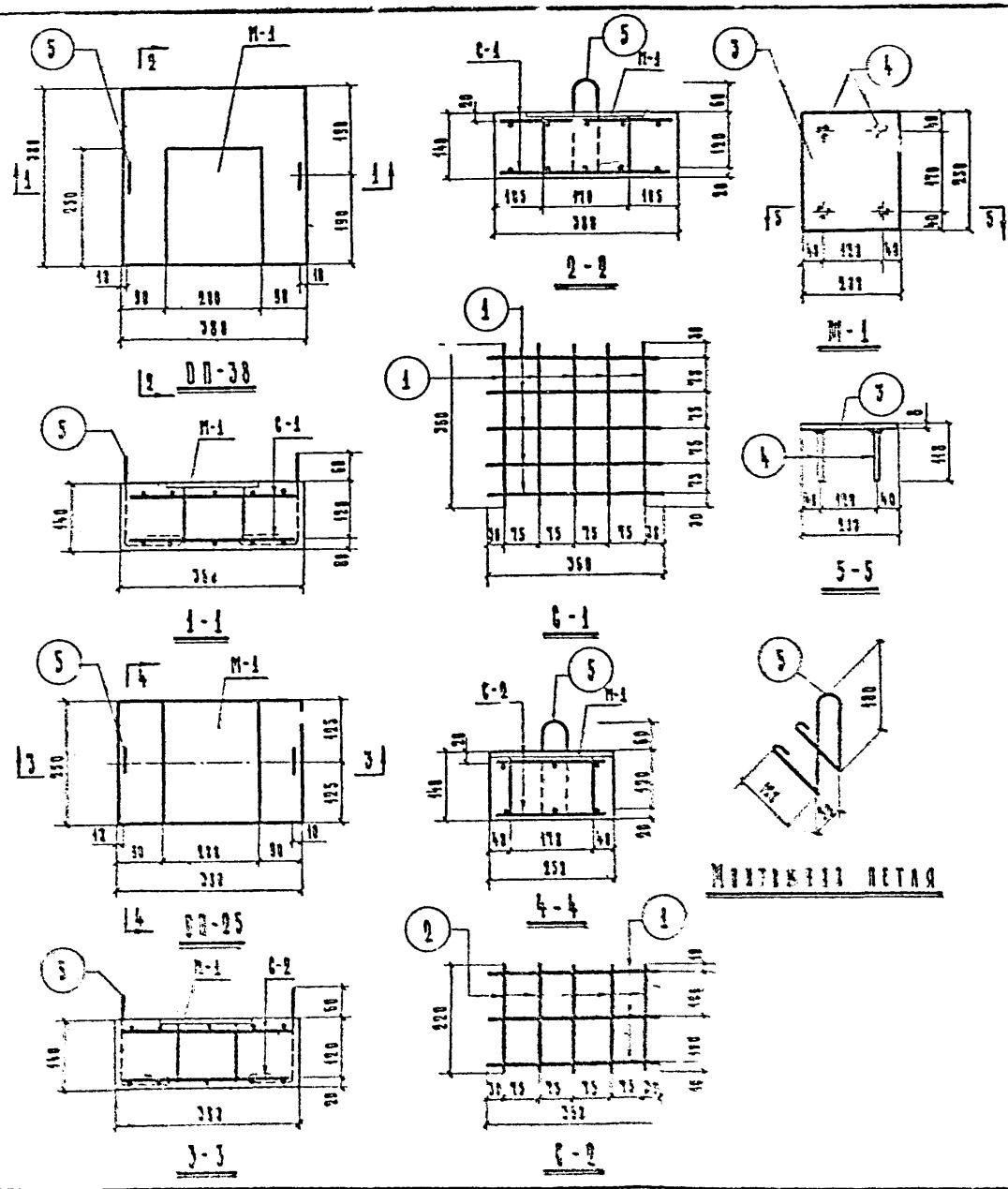

Спецификация стали

Марка изделия	Арматурные элементы: Ж	Арматурные элементы: Кол-во штук	Ж позиций	Ж марки	На 1 элемент: Кол-во штук	На 1 элемент: Длина мм	На 1 элемент: Общая длина м	Вес стали, кг: На 1 элемент	Вес стали, кг: Общий вес кг
ОП-38	С-1	2	1	6 А-I	10	360	3.60	8.89	1.51
							Итого:		1.51
	М-1	1	3	-200×8	1	250	0.25	3.14	3.14
			4	10 А-II	4	110	0.44	0.27	0.27
							Итого:		3.41
	Монтажная петля	2	5	6 А-I	1	740	0.74	0.16	0.33
							Всего:		5.33
ОП-25	С-2	2	1	6 А-I	3	360	1.08	0.24	0.48
			2	6 А-I	5	240	1.20	0.24	0.48
							Итого:		0.96
	М-1	1	3	-200×8	1	250	0.25	3.14	3.14
			4	10 А-II	4	110	0.44	0.27	0.27
							Итого:		3.41
	Монтажная петля	2	5	6 А-I	1	740	0.74	0.16	0.33
							Всего:		4.70

Характеристика изделия		ОП-38	ОП-25
Вес изделия	кг	50.0	32.5
Объем бетона	м³	0.020	0.013
Вес арматуры	кг	5.90	3.30
Расход арматуры на 1м³ бетона	кг	118	120
Вес закладных деталей	кг	3.40	3.40
Марка бетона	–	200	200

Примечания:

1. Рабочие водомои разработаны в соответствии со СНиП III-В.1-62.
2. Швы h=6 мм, электроды типа Э42
3. Привязку крупных стержней к стальным листам выполнять в том над каком фаской в соответствии с ГОСТ 5264-65
4. Сварные сетки С-1 и С-2 изготовлять при помощи точечной сварки в соответствии с указаниями МЭ-61/ЦНИИОМТП.

1968 г.	Унифицированные изделия и детали сельскохозяйственных зданий и сооружений	Изделия и детали сборных смежущих железобетонных стяжек "Сибирьмонтаж" перекрытием:	Изделия ОП-25 и ОП-38	Серия 3.823-2	Выпуск 3	Лист Ал-34

Гипронисельхоз г. Москва

Инв. № 2963

Гипронисельхоз
г. Москва
Гл. инженер проекта Трофимова Н.Г.
Рук. группы Герасева З.С.
Гл. специалист Герасева З.С.
Рук. группы Пивоварова В.И.
Ст. инженер Анатова Г.В.
Инженер Трофимова Т.
Проверила Герасева
Конструировала Трофимова Т.

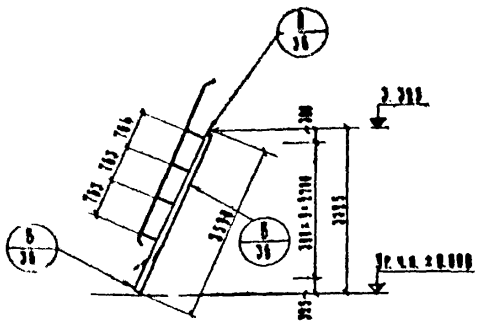

АС-1

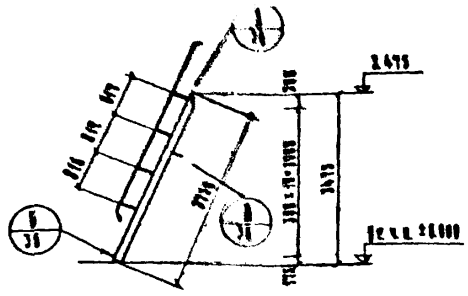

АС-2

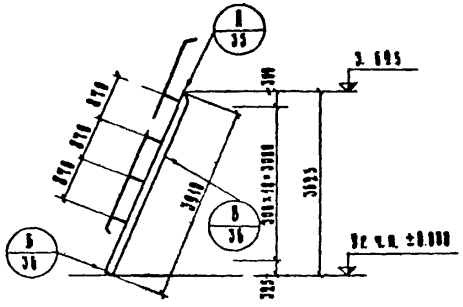

АС-3

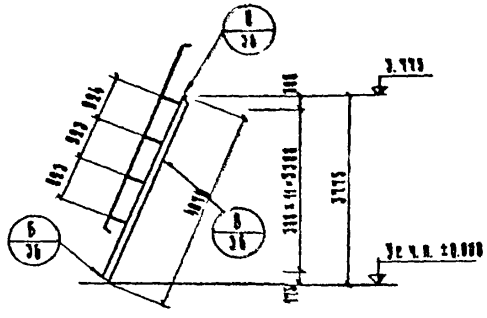

АС-4

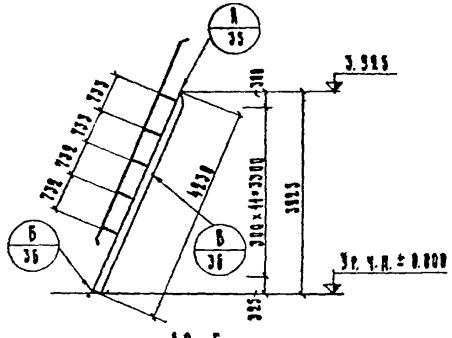

АС-5

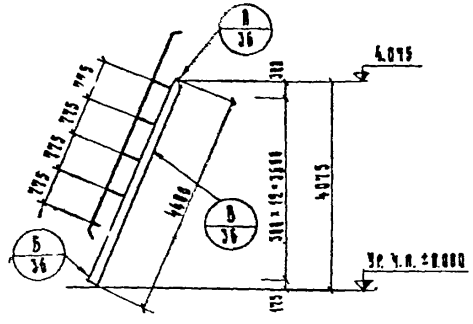

АС-6

Спецификация стали

Марка	№ поз.	Профиль	Длина мм	Количество штук		Вес кг		Марка	Примечание
				У	Н	Одной позиции	Всех позиций		
АС-1	1	– 180×8	330	1	—	10.4	21.2	216.2	
	2	Ф18 А-I	780	30	—	1.36	46.8		
	3	∠ 75×5	170	30	—	8.57	11.4		
	4	–Фиф. 140×8	1100	1	—	8.67	9.7		
	5	– 100×8	1100	1	—	8.63	9.7		
	6	– 160×8	840	1	—	5.28	5.3		
	7	∠ 63×5	3900	1	1	18.0	37.6		
	8	∠ 63×5	470	4	4	2.96	18.1		
	9	Шайба –80×8	80	2	—	0.2	0.4		
АС-2	10	– 180×8	3750	2	—	23.4	84.8	227.8	
	2	Ф18 А-I	780	33	—	1.36	36.5		
	3	∠ 45×5	170	22	—	8.57	12.5		
		Поз. 4, 5, 6, 8 и 9	см. АС-1				39.2		
	11	∠ 63×5	4060	1	1	19.5	38.0		
АС-3	12	– 180×8	3910	2	—	24.2	88.4	232.0	
		Поз. 2 и 3	см. АС-2				64.0		
		Поз. 4, 5, 6, 8 и 9	см. АС-1				39.2		
	13	∠ 63×5	4220	1	1	20.2	40.4		
АС-4	14	– 180×8	4070	2	—	25.0	92.8	243.3	
	2	Ф18 А-I	780	36	—	1.36	56.2		
	3	∠ 45×5	170	24	—	8.57	13.7		
		Поз. 4, 5, 6, 8 и 9	см. АС-1				39.2		
	15	∠ 63×5	4380	1	1	21.1	42.2		
АС-5	16	– 180×8	4230	2	—	27.8	95.6	252.8	
		Поз 2 и 3	см. АС-4				69.9		
		Поз 4, 5, 6 и 9	см. АС-1				24.1		
	8	∠ 63×5	470	5	5	2.96	22.60		
	17	∠ 63×5	4540	1	1	21.8	43.6		
АС-6	18	– 180×8	4490	2	—	29.7	9[illegible]	264.1	
	2	Ф 18 А-I	780	39	—	1.36	[illegible]		
	3	∠ 45×5	170	26	—	8.57	[illegible]		
		Поз. 4, 5, 6 и 9	см. АС-1				24.1		
		Поз. 8	см. АС-5				22.6		
	19	∠ 63×5	4710	1	1	22.7	45.4		

Примечания:

1 Данный лист см. совместно с листом АС-36.

2 Материал деструкц. – сталь В Ст 0 по ГОСТ 380-88*.

1968 г.	Унифицированные узлы и детали сельскохозяйственных зданий и сооружений	Узлы и детали зданий с несущими каменными стенами и смешанным перекрытием. Металлические лестницы для входа на чердак. Схемы	Серия 2.800-2	Выпуск 3	Лист АС-35

Инв. 2967

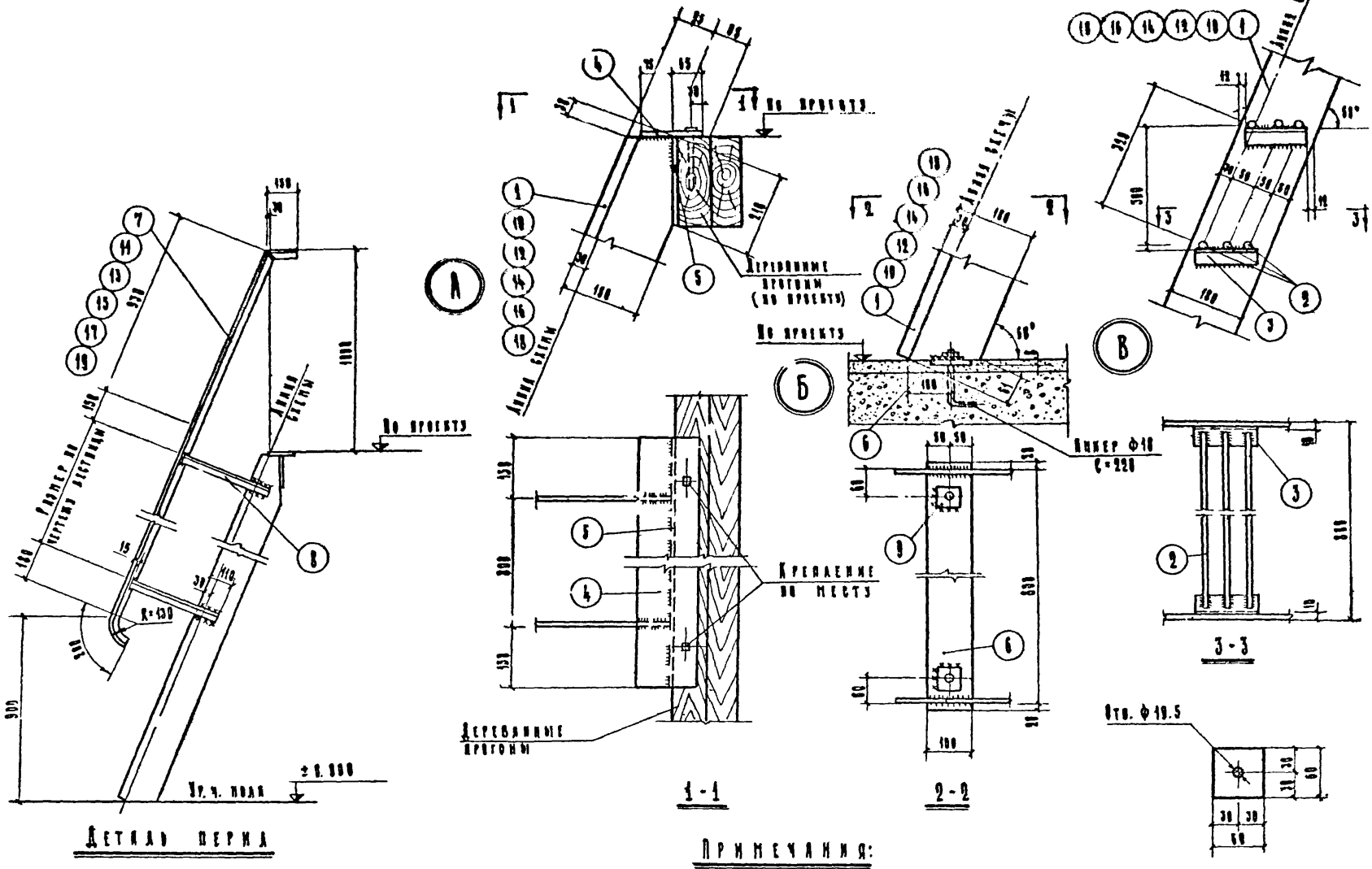

Примечания:

1. Данный лист см. совместно с листом АС-35.
2. Швы ∢ h=6 мм. Электроды 342.

1968 г.	Унифицированные узлы и детали сельскохозяйственных зданий и сооружений	Узлы и детали зданий с несущими каменными стенами и смешанным перекрытием. Металлические лестницы для входа на чердак. Деталь перил и узлы	Серия 2.800-2	Выпуск 3	Лист АС-36

Гипронисельхоз г. Москва

Инв. № 2967

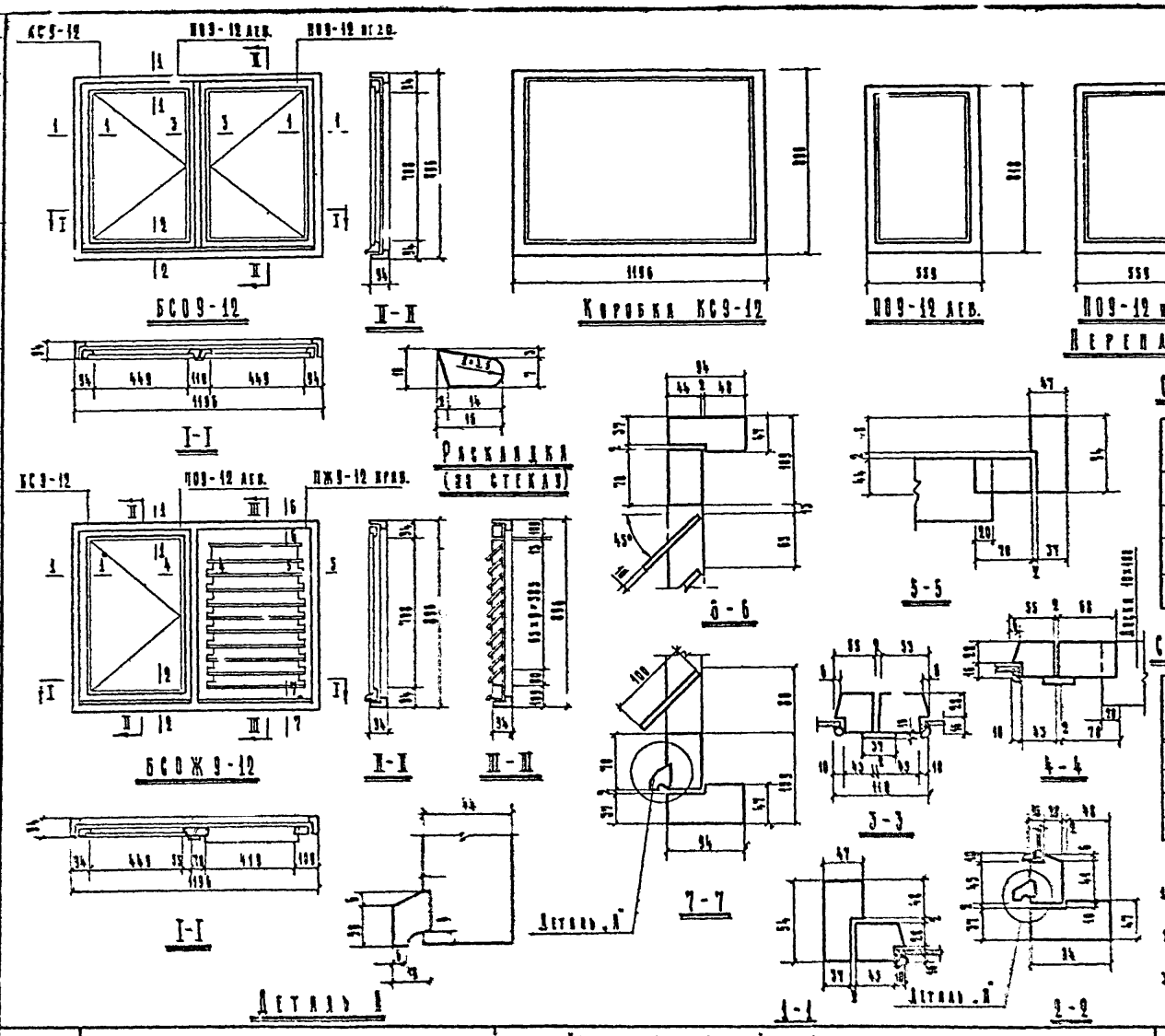

Спецификация на одно изделие

Марка изделия	Древесина м³	Стекло δ=2,5-3 мм	
		Кол. шт.	Размеры мм
КС9-12	0,0248	—	—
ПО9-12 лев.	0,0084	1	465×725
ПО9-12 прав.	0,0084	1	465×725
ПЖ9-12 прав.	0,0168	—	—

Спецификация приборов на одно изделие

Наименование приборов	Марка изделия		ГОСТ
	БСОЖ9-12	БСО9-12	
Шпингалеты верхн. и нижн.	2	2	[illegible]
Петля правая 100 мм	2	2	[illegible]
Петля левая [illegible] мм	2	2	[illegible]
Ручки	2	2	[illegible]

Примечания:

1. Расход древесины определен по черновым заготовкам.
2. Приборы на чертеже условно не показаны.
3. Установка слуховых блоков дана на листе АС-38.

1963 г.	Унифицированные узлы и детали сельскохозяйственных зданий и сооружений	Узлы и детали зданий с несущими каменными стенами, и смешанным и переплетным. Блоки слуховые марки БСО9-12, БСОЖ9-12. Общий вид. Коробка. Переплеты. Сечения	Серия 2.800-2	Выпуск 3	Лист АС-37

Гипроинсельхоз г. Москва

Нач. отдела | Гл. конструктор | Гл. специалист | Рук. группы | Ст. техник | Бернович М.Н. | Кацман М.А. | Герцева З.С. | Полухина А.Н. | Сорина К.А. | Проверил | Конкретная | Подписан | Гайдаш Т.

Инв. 2367

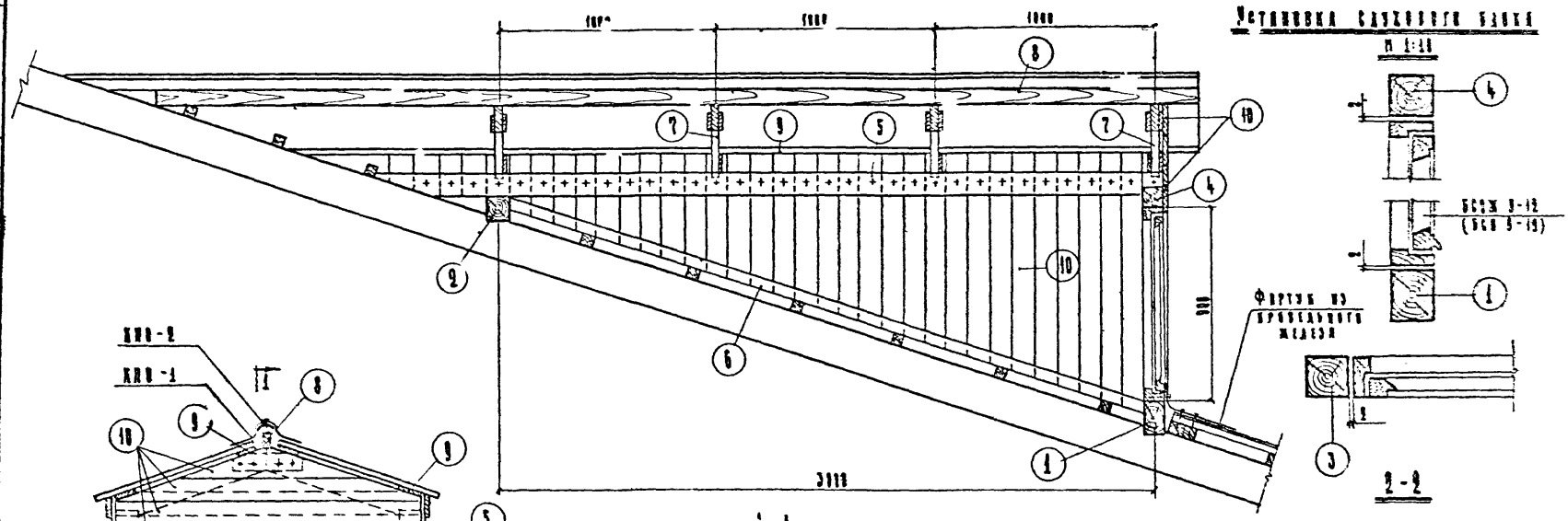

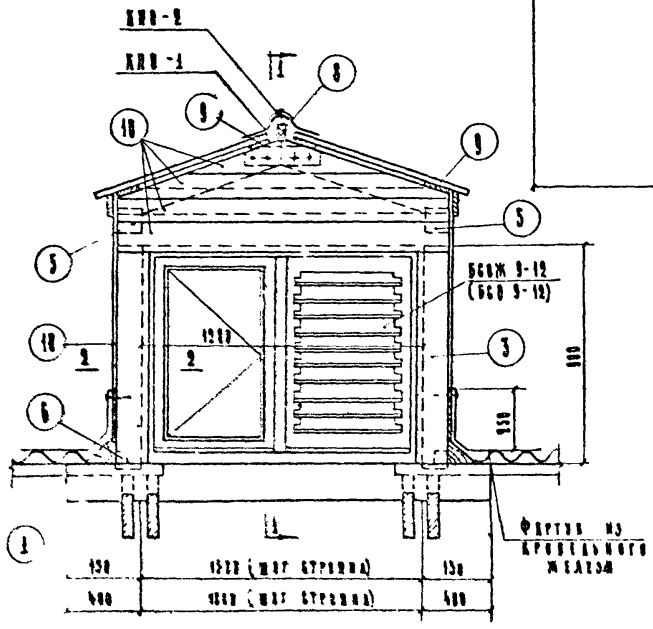

Спецификация древесины

№ поз.	Наименование элемента	Сечение мм	Длина мм	Кол. шт.	Объем м³ одной поз.	Объем м³ всех поз.	Всего
1	Ригель	100×100	1800	1	0.023	0.023	0.38
2	Ригель	100×100	1800	1	0.018	0.018	
3	Стойка	100×100	920	2	0.009	0.018	
4	Обвязка	100×100	1400	1	0.014	0.014	
5	Прогон	100×100	3600	2	0.036	0.072	
6	Брусок	50×50	3200	2	0.008	0.016	
7	Стропила	32×100	740	8	0.002	0.016	
8	Коньковый брусок	70×80	5200	1	0.030	0.030	
9	Доски кормила и кобыла	22×100	5200	6	0.011	0.066	
10	Доски обшивки	6×22	—	—	—	0.11	

Примечания:

1. Обшивку производить из шпунтованных досок.
2. Слуховые бабки БСОЗ и БСОЖ 9-12 даны на листе АС-37.
3. Вместо бабки БСОЖ 9-12 может устанавливаться бабка БСО 9-12.

1968 г.	Унифицированные узлы и детали сельскохозяйственных зданий и сооружений	Узлы и детали зданий с несущими каменными стенами и смешанным перекрытием. Слуховые бабки	Серия 2.800-2	Выпуск 3	Лист АС-38

Гипромисельхоз г. Москва

Инв. отдела | Гл. конструктор отд. | Гл. специалист | Рук. группы | Техник | Бернштейн М.М. | Кацман М.А. | Герцева Э.С. | Полухина А.И. | Крейсберг В.В. | Проверил | Полухина А.И. | Контрольная | Гладкий Т.

Инвент. №

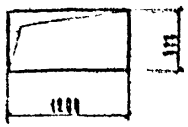

Перемычки

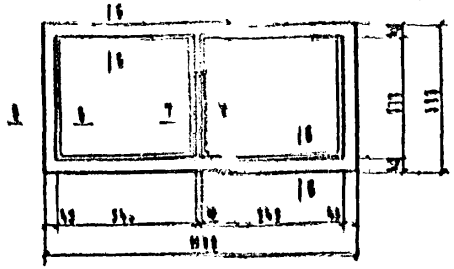

ФБ-12

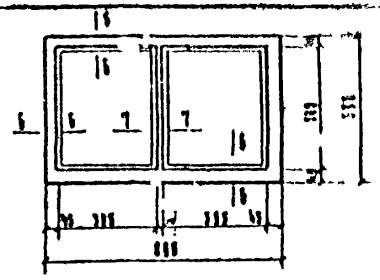

ФБ-9

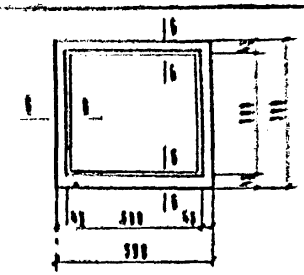

ФБ-6

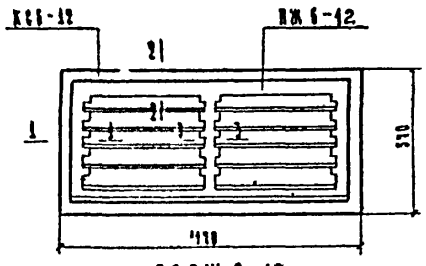

БСГЖ 6-12

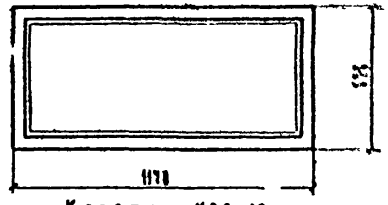

Коробки КСБ-12

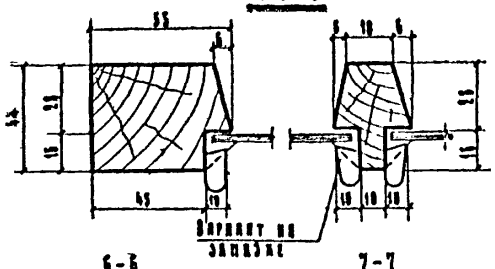

6-6 7-7



Раскладки (на стекло)

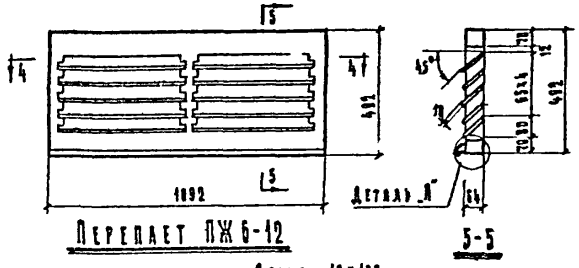

Переплет ПЖБ-12 5-5

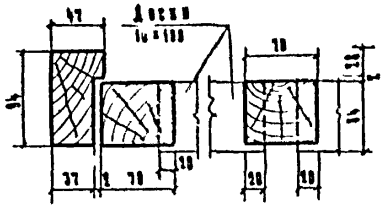

1-1 3-3

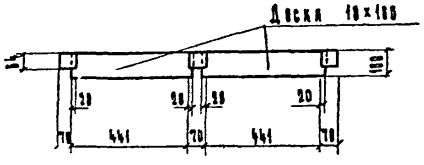

4-4

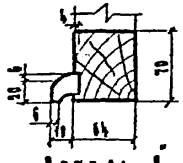

Деталь А

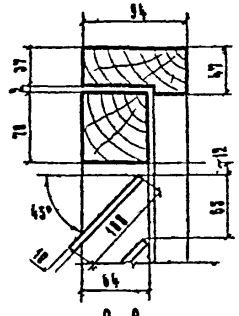

2-2

Спецификация на одно изделие

Марка изделия	Древесина м³	Стекло	
		кол-во шт.	размеры мм
КСБ-12	0.017	—	—
ПЖБ-12	0.021	—	—
ФБ-12	0.011	2	548×495
ФБ-9	0.009	2	398×495
ФБ-6	0.007	1	495×495

Примечания:

1. Расход древесины определен по чистовым заготовкам.
2. Установка сплошного полка и фрамуг дана на листе АС-48.

1968 г.	Унифицированные узлы и детали сельскохозяйственных зданий и сооружений	Узлы и детали зданий с несущими каменными стенами и смешанным перекрытием. Сплошной полок марки БСГЖ 6-12 и фрамуги марки ФБ-6; ФБ-9; ФБ-12. Общий вид. Коробка. Переплет. Сечения		Серия 2.800-2	Выпуск 1	Лист АС-38

Гипронисельхоз г. Москва

Инв. № подл. | Подп. и дата | Взам. инв. №

Гл. инженер Гетцкая Э.С. | Гл. специалист Гетцкая Э.С. | Рук. группы Попухина А.И. | Ст. инженер Квятова Е.Ж.

Нач. отдела Бернович Н.С. | Гл. конструктор отд. Кацман М.А.

Инженер Гетцкая Э.С. | Проверил Гетцкая Э.С. | Конструировал Гетцкая Э.С.

Инв. № 2567

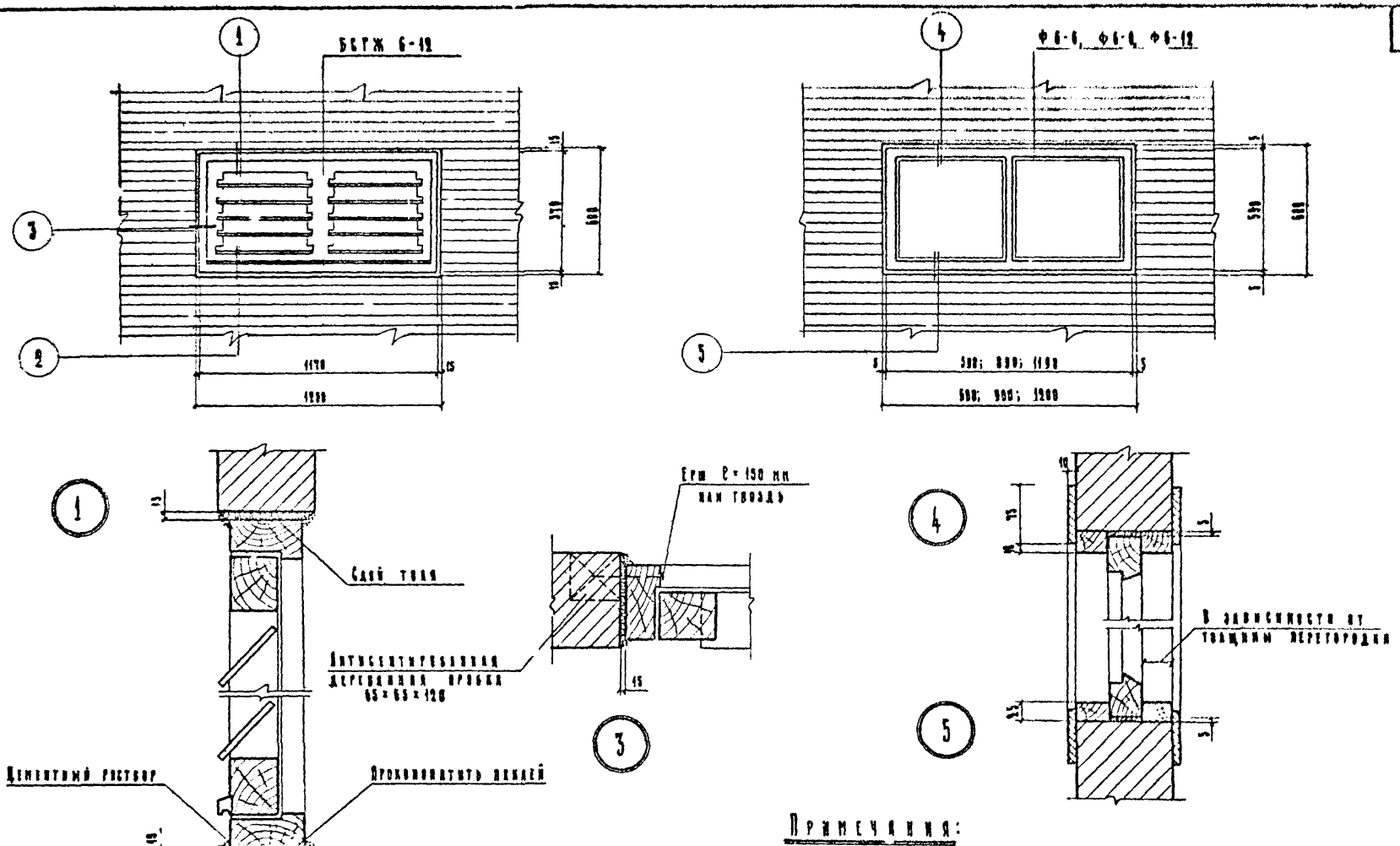

Примечания:

1. Блок БСТЖ 6-12 крепится к антисептированным деревянным пробкам, заложенным в кладку. Количество деревянных пробок принимается не менее двух штук на каждую сторону проема.
2. Слуховые блоки и фрамуги даны на листе АС-39.

1958 г.	Унифицированные узлы и детали сельскохозяйственных зданий и сооружений	Узлы и детали зданий с несущими каменными стенами и смешанным перекрытием Установка слухового блока и фрамуг в проемы стен	Серия 2.800-2	Выпуск 3	Лист АС 40

Инв. 2967

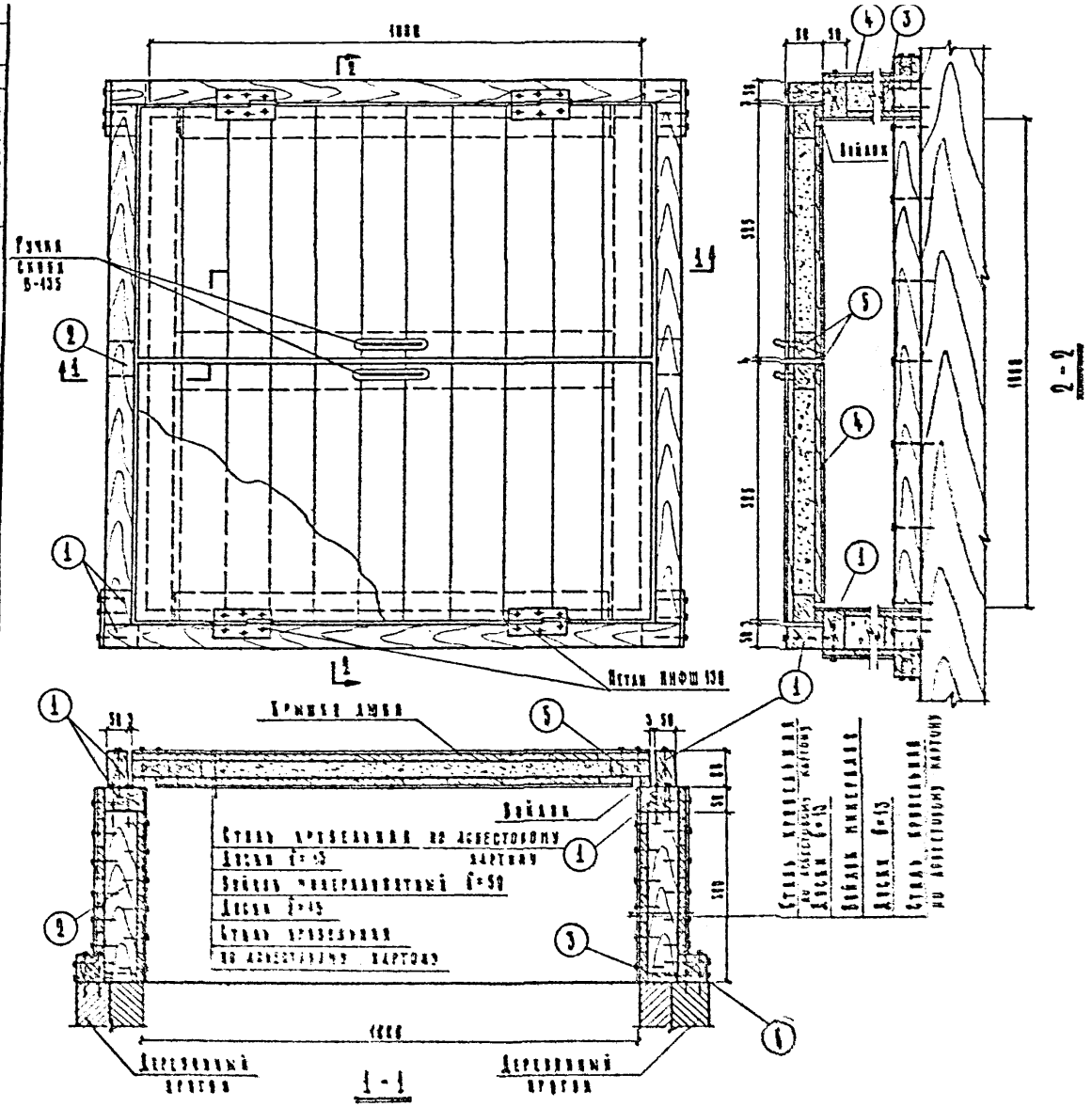

Таблица расхода материалов

№ поз.	Наименование	Длина мм	Сечение мм	Кол. шт.	Расход материала
1	Бруски коробки - м³	1170 1970	50 × 65	4 4	0.019 0.030
2	Стойки коробки - м³	500	50 × 50	10	0.020
3	Доски обшивания коробки - м³	—	δ=13	—	0.001
4	Доски обшивки коробки, крышки люка	—	δ=13	—	0.008
5	Бруски крышки люка	500 1000	50 × 50	4 4	0.005 0.010
6	Накрывные бруски	1000	50 × 65	2	0.005
			Всего:		0.159
7	Петли АНФШ 130 ГОСТ 5088-65	—	—	4	—
8	Ручки скобы В-135 ГОСТ 5087-65	—	—	2	—
9	Стекло кровельное м²	—	δ=0.54 т.з	—	0.45
10	Войлок минераловатный м³	—	δ=50	—	0.100

Примечание:

Коробка и крышка люка изготавливаются из древесины хвойных пород II категории влажностью не более 25%.

68 т.	Унифицированные узлы и детали сельскохозяйственных зданий и сооружений.	Узлы и детали зданий с несущими деревянными клееными и клеефанерными конструкциями	Серия 2.883-2	Выпуск 3	Лист 10-43
		Люк чердачный			

Инв. № подл. | Подпись и дата | Взам. инв. №

Применительно к г. Москве

Гипросельхоз

Гл. инженер проекта | Гл. специалист | Нач. группы | Ст. техник

Березовский | Кисенков | Горелова | Волкова | Сотник

Кузнецова

Гл. архитектор

Инв. № подл.

gost.e-ecolog.ru