МИНИСТЕРСТВО СЕЛЬСКОГО ХОЗЯЙСТВА СССР
ГЛАВСЕЛЬСТРОЙПРОЕКТ

ТИПОВЫЕ КОНСТРУКЦИИ И ДЕТАЛИ ЗДАНИЙ И СООРУЖЕНИЙ

СЕРИЯ 2.800-2

УНИФИЦИРОВАННЫЕ УЗЛЫ И ДЕТАЛИ СЕЛЬСКОХОЗЯЙСТВЕННЫХ ЗДАНИЙ И СООРУЖЕНИЙ

Выпуск 1

УЗЛЫ И ДЕТАЛИ ЗДАНИЙ С НЕСУЩИМИ КАМЕННЫМИ СТЕНАМИ И ЖЕЛЕЗОБЕТОННЫМ ПОКРЫТИЕМ /ЖИВОТНОВОДЧЕСКИХ И ПТИЦЕВОДЧЕСКИХ КОМПЛЕКСОВ/

ИНВ. 2965
Ор-57 коп.

МОСКВА

gost.e-ecolog.ru

МИНИСТЕРСТВО СЕЛЬСКОГО ХОЗЯЙСТВА СССР
ГЛАВСЕЛЬСТРОЙПРОЕКТ

ТИПОВЫЕ КОНСТРУКЦИИ И ДЕТАЛИ ЗДАНИЙ И СООРУЖЕНИЙ

СЕРИЯ 2.800-2

УНИФИЦИРОВАННЫЕ УЗЛЫ И ДЕТАЛИ СЕЛЬСКОХОЗЯЙСТВЕННЫХ ЗДАНИЙ И СООРУЖЕНИЙ

Выпуск 1

Узлы и детали зданий с несущими каменными стенами
и железобетонным покрытием
/животноводческих и птицеводческих комплексов/

РАЗРАБОТАН
ИНСТИТУТОМ ГИПРОНИСЕЛЬХОЗ

УТВЕРЖДЕН
И ВВЕДЕН В ДЕЙСТВИЕ
Приказом Главсельстройпроекта МСХ СССР
от 19 февраля 1969 г № 15

МОСКВА

Содержание

№ п/п	Наименование	№ листов	№ стр.
1	Пояснительная записка.	—	3
2	Маркировочные схемы.	АС-1	4
3	Маркировочные схемы.	АС-2	5
4	Узлы 1, 2, 3, 4, 5, 6.	АС-3	6
5	Узлы 7, 8, 9, 10 Детали крепления МД2-1 к колонне К63 и МД2-3 к прогону П-598.	АС-4	7
6	Узлы 11, 12, 13, 14. Деталь „А"	АС-5	8
7	Узлы 15, 16, 17.	АС-6	9
8	Узлы 18, 19, 20, 21, 22, 23.	АС-7	10
9	Детали бесчинарного покрытия.	АС-8	11
10	Узлы 24, 25.	АС-9	12
11	Узлы 26, 27. Температурный шов в кирпичной стене.	АС-10	13
12	Монтажные детали	АС-11	14
13	Спецификация марок монтажных деталей на узел.	АС-12	15
14	Опорные подушки ОП-25, ОП-38.	АС-13	16
15	Фермы Ф6-6, Ф6-9, Ф6-12. Переходы. Сечения. Установка ферм в проемы стен.	АС-14	17

Инв 2666

Инв 2965

Пояснительная записка

Альбом содержит монтажные чертежи архитектурно-строительных узлов и деталей зданий с несущими каменными стенами, неполным каркасом из сборного железобетона и покрытием из сборных железобетонных настилов.
Монтажные схемы привязаны к соответствующим унифицированным габаритным схемам для зданий крупного рогатого скота, типовых проектов", одобренным отделом типового проектирования Госстроя СССР.
Сборные железобетонные элементы каркаса и покрытия приведены по номенклатуре альбома НК-10 М-1.
На маркировочных схемах марки железобетонных элементов приведены без индексов, характеризующих несущую способность, расположение закладных деталей и т.п. Полная маркировка указывается в рабочих чертежах проектов.
Детали устройства фундаментов, отмостки и гидроизоляции, зависящие от конкретных условий, приводятся в рабочих чертежах проектов.
В альбоме приведены чертежи и детали установки фермы 18-метрового сбега.
Установка и крепление прочих сборных изделий производятся в соответствии с деталями, приведенными в действующих альбомах и стандартах.
Узлы сопряжений каркаса выполняются на сварке.
Опирание на колонны балок, устанавливаемых с зазором, производится через стальную прокладку толщиной 10 мм (марка МД2-4). Образующийся при этом зазор δ=2мм между прокладкой и балкой заваривается сварным швом h=8мм. (деталь „А" листа 86-5).
Опирание балок с расположением опорных плоскостей в разных уровнях на колонны осуществляется при помощи металлических столиков.
Опирание балок на кирпичные стены осуществляется через железобетонные опорные подушки, конструкция которых приведена на листе 86-13.
В тех случаях, когда колонны (86-3) вместо закладной детали для опирания балок имеют шпоры, возникает необходимость установки промежуточной металлической прокладки (МД2-1).
Деталь крепления прокладки к колонне показана на листе 86-4.
Крепление плит покрытия к узлам осуществляется также на сварке.
Для крепления плит к прогонам 1-598 на закладные детали (шпоры) последних надевается металлическая деталь МД2-3, закладываемая на цементном растворе состава 1:2 ÷ 1:3 толщиной 5-10 мм (см. лист 86-4).
Каждая плита в средних пролетах здания должна быть прикреплена к закладным деталям балок не менее чем в трех местах; плиты, имеющие опоры на кирпичные стены, прикрепляются к балкам в 2-х местах.
Крепление плит покрытия к кирпичной стене производится при помощи анкеров А-1, закладываемых в швы между плитами и в стену.
Шаг анкеров 3 м.
Швы между плитами заливаются цементным раствором марки 100.
Плиты покрытия укладываются от одного края покрытия к другому.

Монтаж сборных железобетонных конструкций осуществляется в соответствии с рабочими чертежами проектов с соблюдением требований главы СНиП III-В.3-62* „Бетонные и железобетонные конструкции сборные. Правила производства и приемки монтажных работ". Особое внимание следует обращать на качество сварки, так как монтажные сварные соединения обеспечивают общую устойчивость каркаса и соответствие работы его элементов принятой расчетной схеме.
Покрытие совмещенное вентилируемое. Уклон кровли 1:50.
В средних пролетах уклон кровли создается за счет утепления. Кровля рулонная трехслойная с защитным слоем из мелкого гравия или крупнозернистого песка в случае применения для верхнего слоя гидроизоляционного ковра бронированного рулонного материала защитный слой не устраивается.
Указания о материалах утеплителя, пароизоляции и конструктивных особенностях покрытий даются на соответствующих чертежах проектов.
Заготовка стальных монтажных деталей должна производиться централизованным способом.
Все стальные монтажные детали выполняются из стали Вст 3 кп по ГОСТ 380-60*. Сварка производить электродами типа Э42.
Все открытые стальные детали железобетонного каркаса и покрытия должны быть защищены от коррозии путем обетонирования или нанесения защитных лакокрасочных покрытий.
Мероприятия по защите железобетонных конструкций и стальных деталей от коррозии следует выполнять по указаниям рабочих чертежей проектов в соответствии с СН 262-62 „Указания по антикоррозионной защите строительных конструкций" и главы СНиП III-В.6-62 „Защита строительных конструкций от коррозии. Правила производства и приемки работ".

Условные обозначения

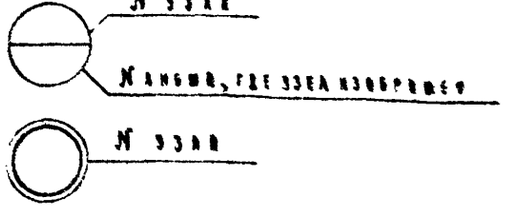

1968 г.	Унифицированные узлы и детали сельскохозяйственных зданий и сооружений.	Узлы и детали зданий с несущими каменными стенами и железобетонными покрытиями.	Серия 2.111-2	Выпуск 1	Лист 1
		Пояснительная записка			

Гипронисельхоз г. Москва

Инв. № подл. | Подпись и дата | Взам. инв. №

Гл. инж. ин-та Крылов В.С.
Гл. конструктор инж. отдела Андреев Б.А.
Гл. конструктор инж. отдела Осколович Н.Н.
Гл. специалист Защитин Н.Н.
Рук. группы Герцева З.С.

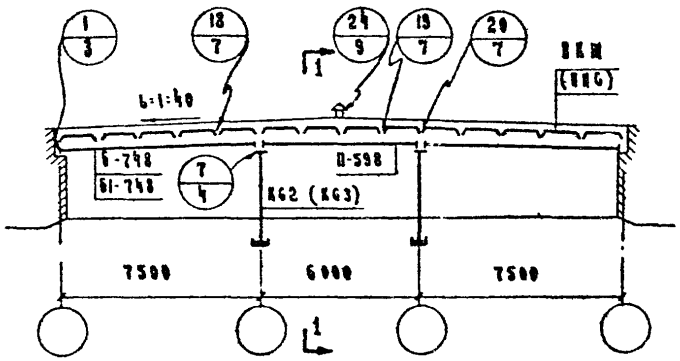

Здания шириной 21 м

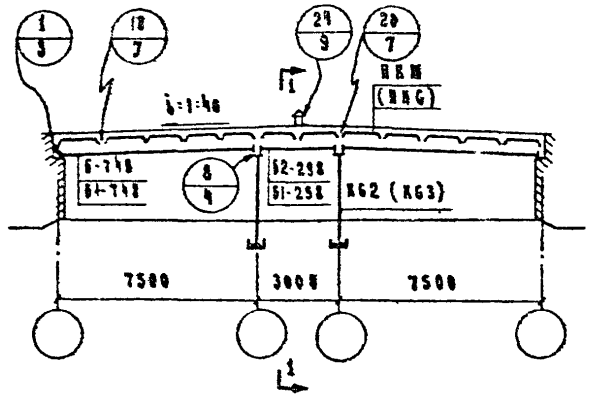

Здания шириной 18 м

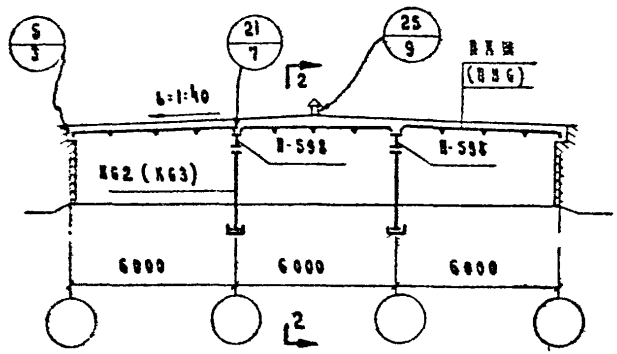

Здания шириной 18 м

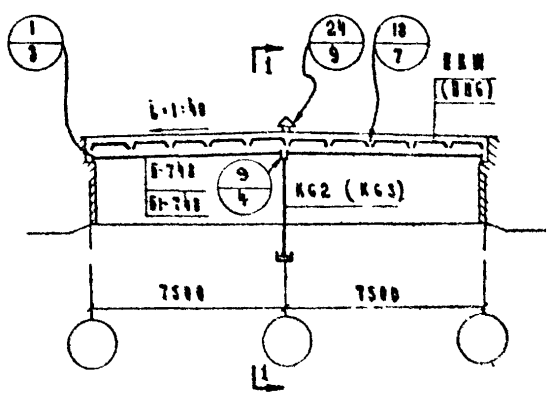

Здания шириной 15 м

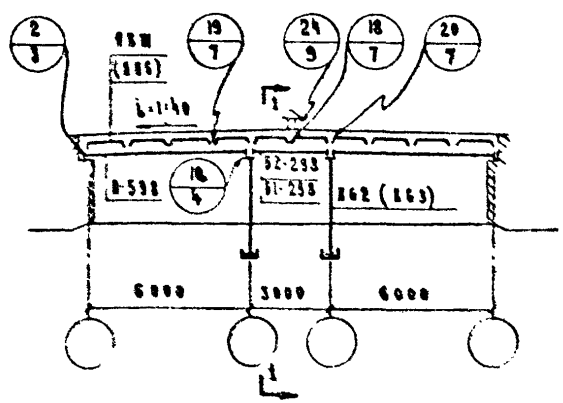

Здания шириной 15 м

Примечания:

1. На монтажных схемах марки железобетонных элементов перекрытий без надписей, характеризующих несущую способность, положение закладных деталей и в. в.
2. Разрезы 1-1 и 2-2 даны на листе 86-2.

1968 г.	Унифицированные узлы и детали сельскохозяйственных зданий и сооружений.	Узлы и детали зданий с несущими железобетонными связями и железобетонным покрытием. Монтажные схемы.	Серия 2.888-2	Выпуск 1	Лист 86-1

Ростов-на-Дону. Крылов М.С. Гл. инженер проекта Андреев Б.Л. Нач. отдела Берлович И.И. Гл. конструктор Кацман М.Я. Гл. специалист Герцева З.С.

Гипросельхоз г. Москва. Рук. группы Колбанина К.И. Техник Ревякова В.В. Проверил Колбанина К.И.

Инв. № подл. | Подпись и дата | Взам. инв. №

инв 2965

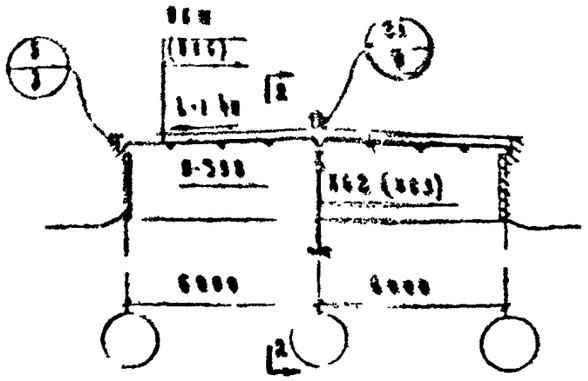

Здания шириной 12 м

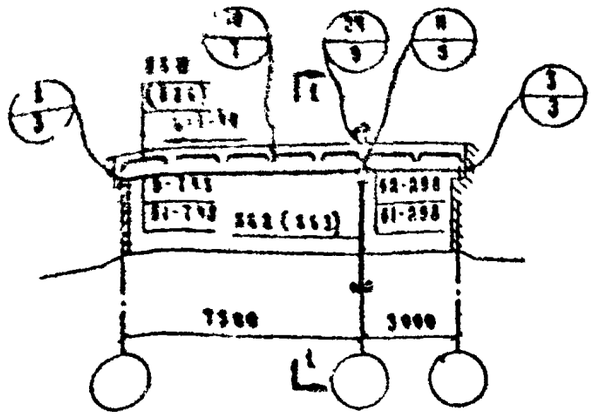

Здания шириной 18,5 м

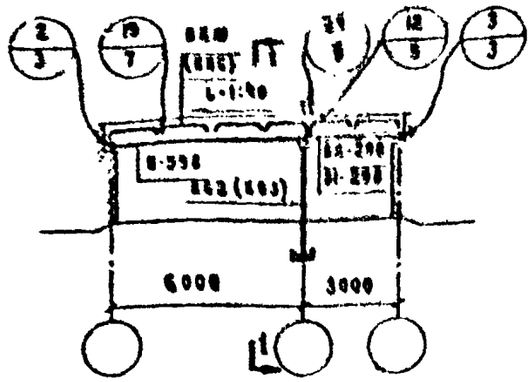

Здания шириной 9 м

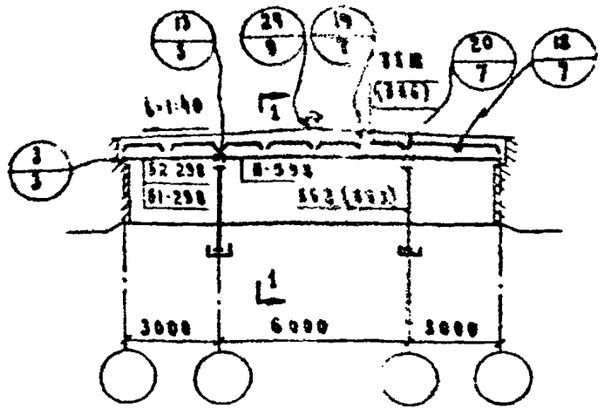

Здания шириной 12 м

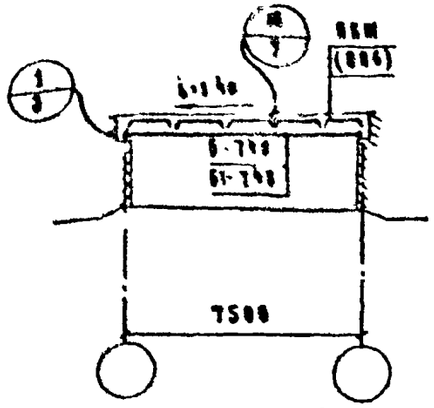

Здания шириной 7,5 м

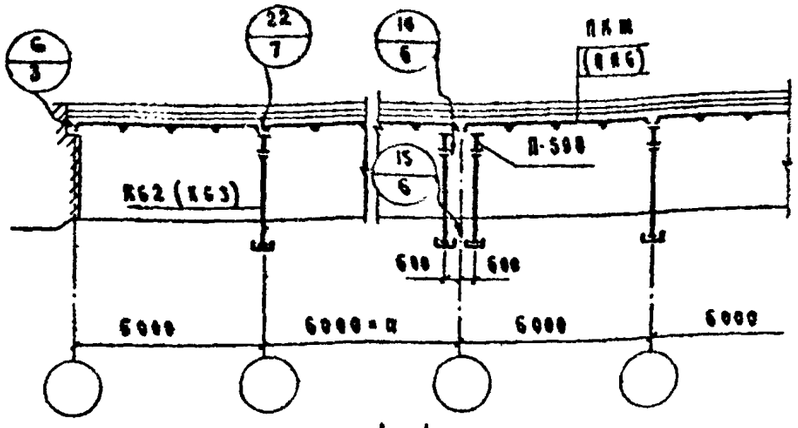

1-1

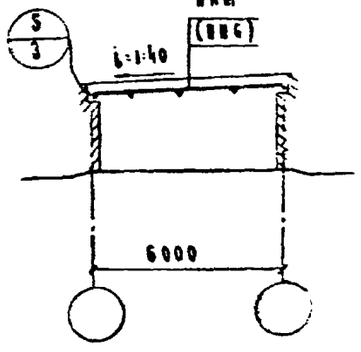

Здания шириной 6 м

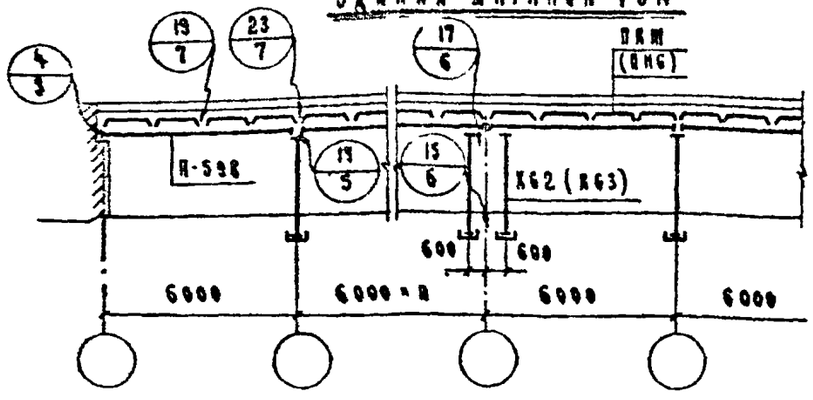

2-2

Примечание:

На монтажных схемах марки железобетонных элементов приведены без индексов, характеризующих несущую способность, положение закладных деталей и т. п.

ГИПРОНИСЕЛЬХОЗ г. Москва	Унифицированные узлы и детали сельскохозяйственных зданий и сооружений. 1968 г.	Узлы и детали зданий с несущими каменными стенами и железобетонным покрытием. Маркировочные схемы.	Серия 2.806-2	Выпуск 1	Лист АС-2

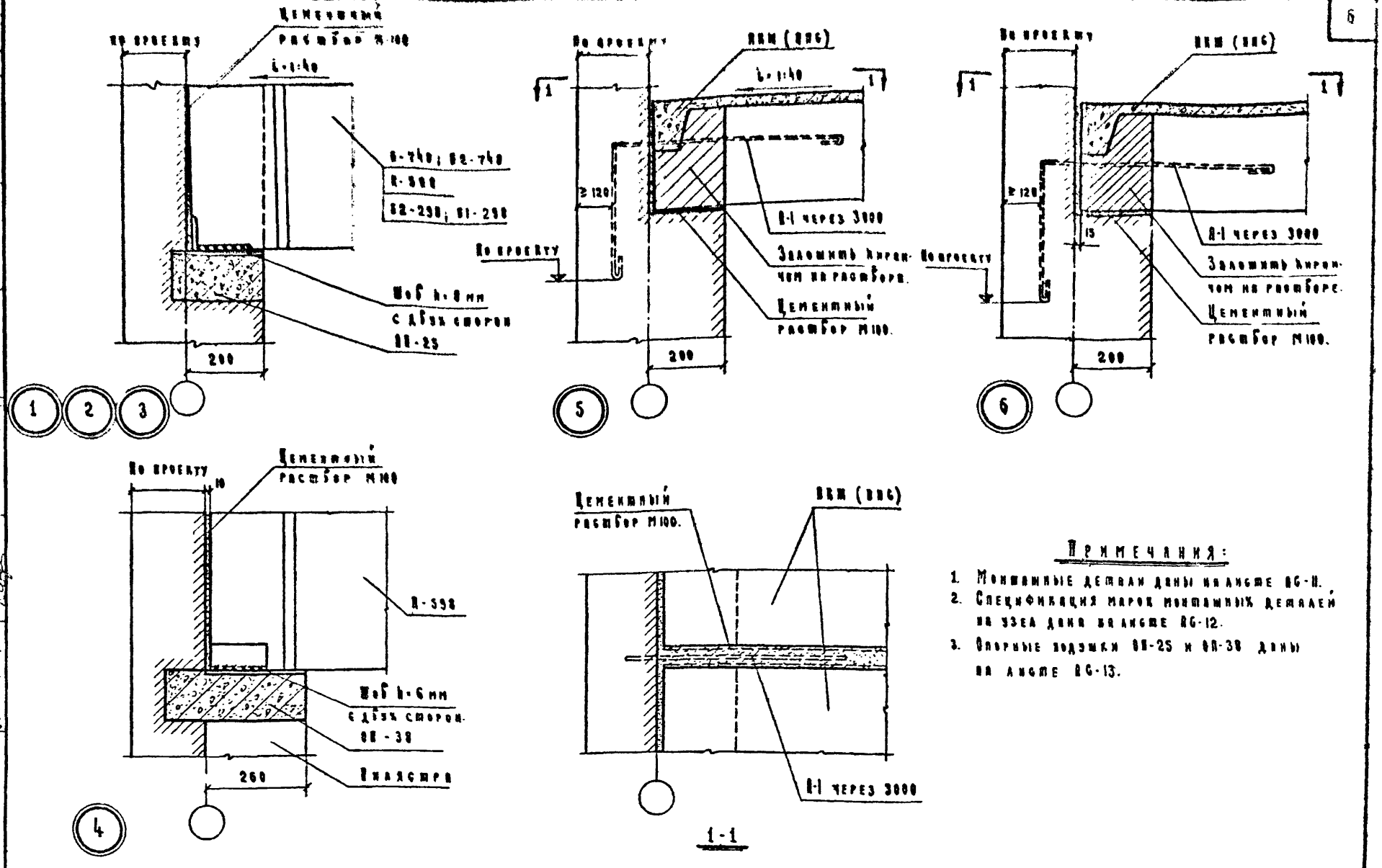

Примечания:

1. Монтажные детали даны на листе АС-11.
2. Спецификация марок монтажных деталей на узел дана на листе АС-12.
3. Опорные подушки ОП-25 и ОП-38 даны на листе АС-13.

1968 г.	Унифицированные узлы и детали сельскохозяйственных зданий и сооружений.	Узлы и детали зданий с несущими каменными стенами и железобетонным покрытием. Узлы 1, 2, 3, 4, 5, 6.	Серия 2.800-2	Выпуск 1	Лист АС-3

ГИПРОНИСЕЛЬХОЗ г. Москва

Инв. отдела | Гл. констр. отд. | Гл. специалист | Рук. группы | Ст. техник | Беркович Н.М. | Кацман М.Я. | Герцева Э.С. | Полухина Л.Н. | Проверил | Полухина Л.Н.

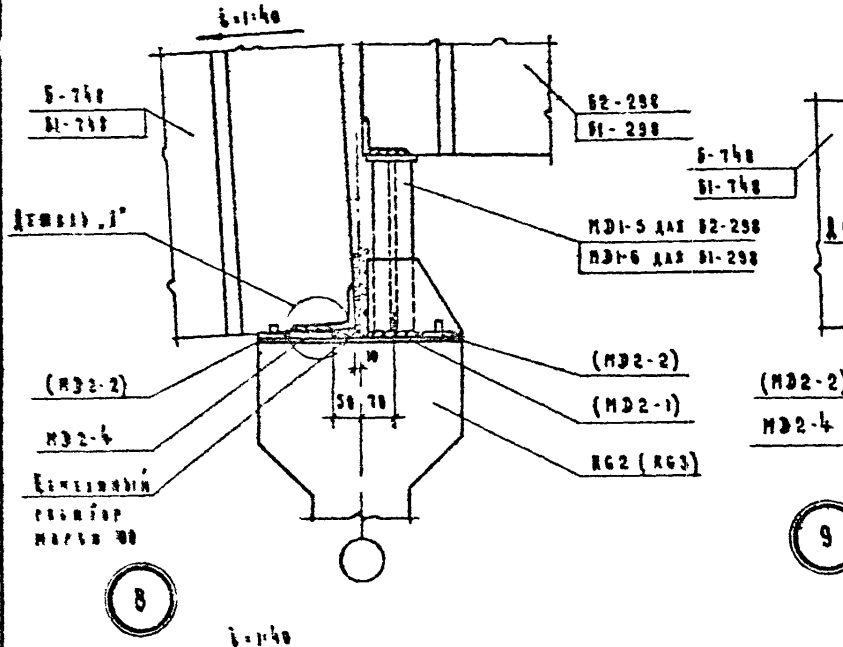

8

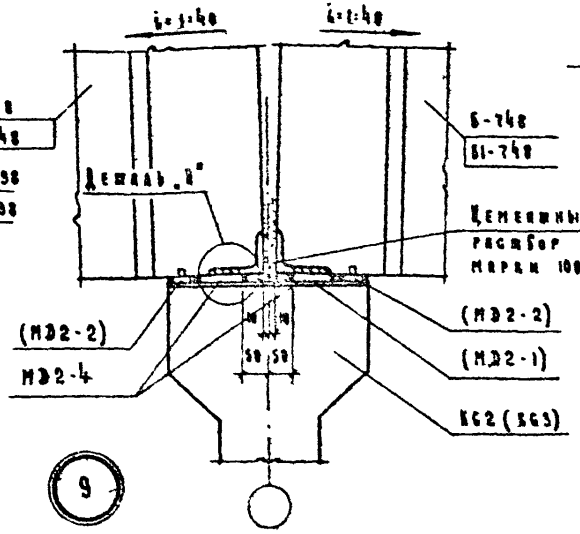

9

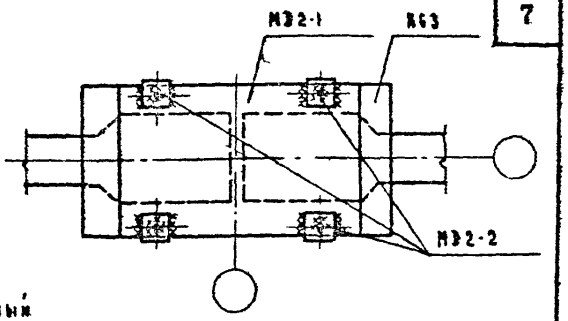

Деталь крепления МЭ2-1 к колонне КС3.

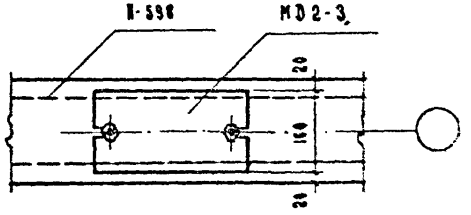

Деталь крепления МЭ2-3 к ригелю Б-598

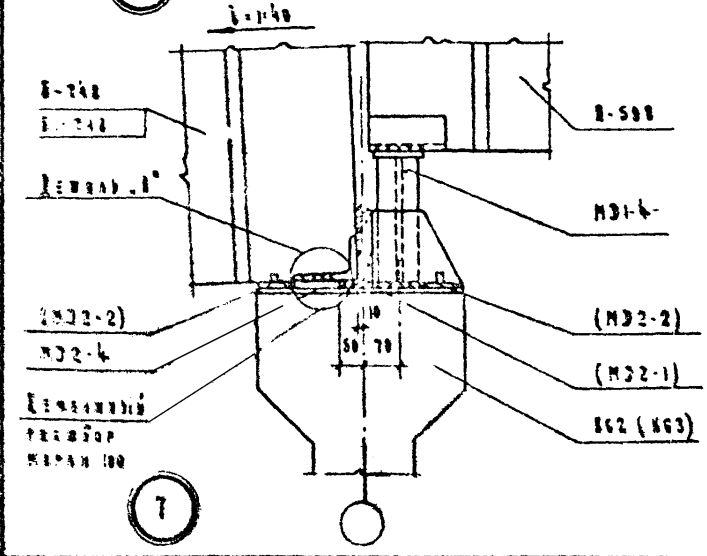

7

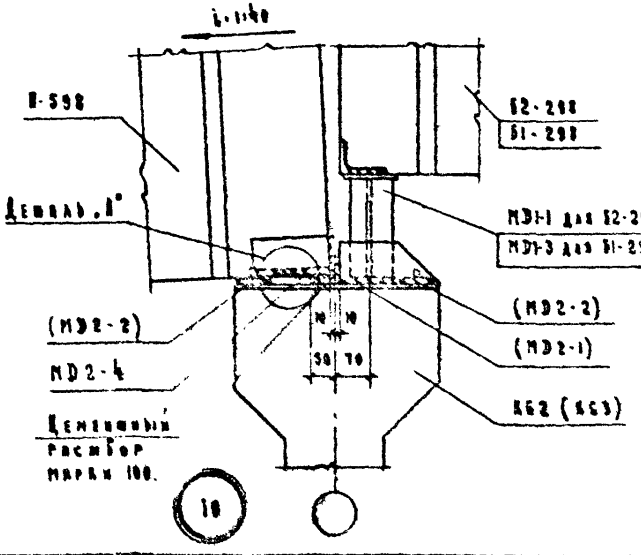

10

Примечания:

1. Ябы Ø-6мм, с дбух сторон Электроды Э42.
2. Деталь „1" дана на листе ВС-5.
3. Монтажные детали, заключенные в скобки, относятся к колонне КС3
4. Монтажные детали даны на листе ВС-11.
5. Спецификация марок монтажных деталей на узел дана на листе ВС-12
6. Длина сварных швов к ригелей по опорным стойкам должна быть не менее 100 мм.
7. Детали МЭ2-1 и МЭ2-3 заливай на цементном растворе состава 1:2 ÷ 1:3 толщиной 5-10 мм

1988г.	Унифицированные здания и детали сельскохозяйственных зданий и сооружений	Здания и детали зданий с наружными ограждениями из мелкоразмерных материалов	Серия 2.888-2	Выпуск 1	Лист ВС-4
		Здания 7, 8, 9, 10. Детали крепления МЭ2-1 к колонне КС3 и МЭ2-3 к ригелю Б-598.			

ГИПРОНИСЕЛЬХОЗ г. Москва

Нач. отдела Поляков В.В.
Гл. специалист Берко Г.М.
Рук. группы Кацман М.Я.
Инженер Герцева Э.С.
Инженер Полькина В.В.
Инженер Кремнева В.В.

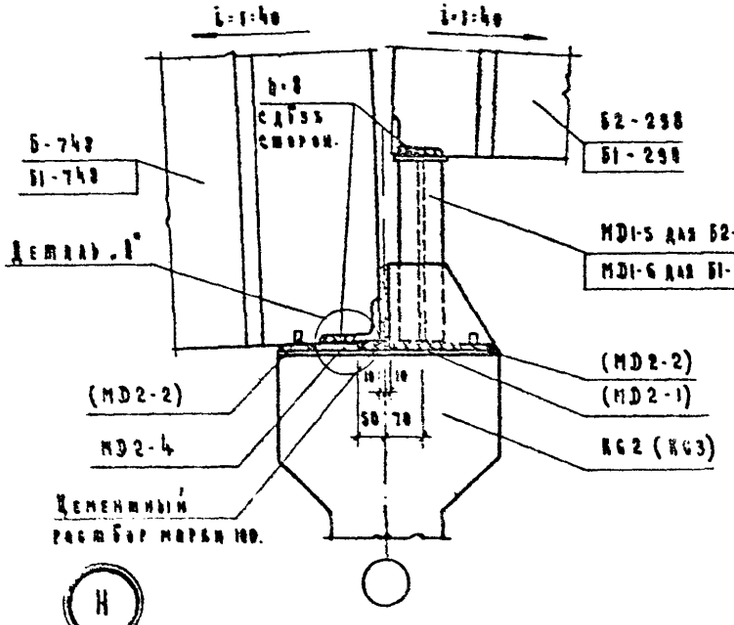

11

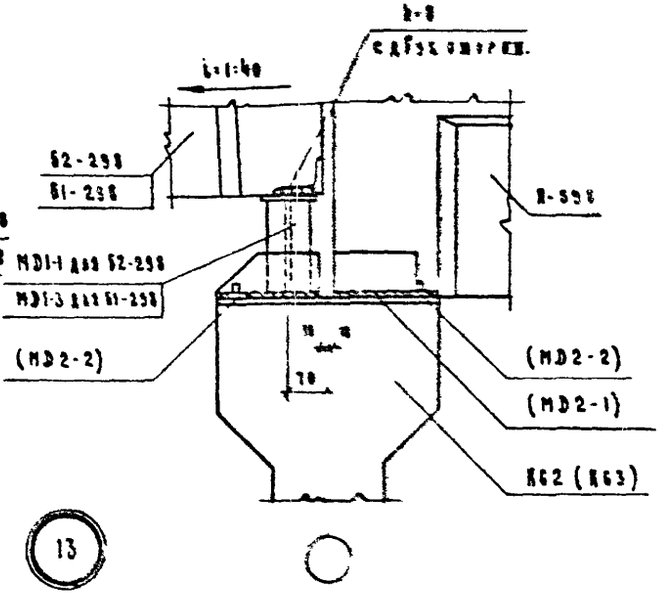

13

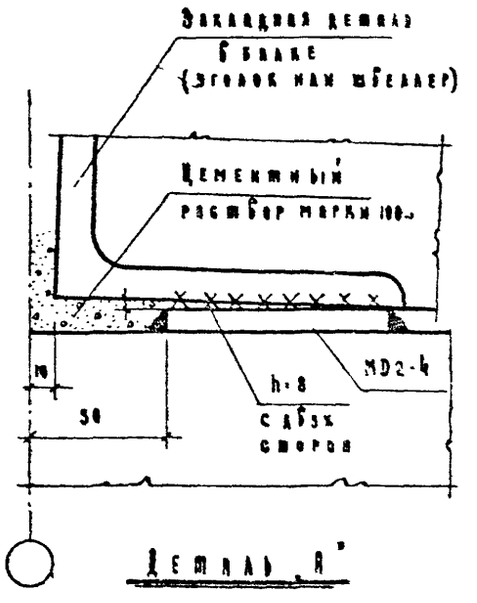

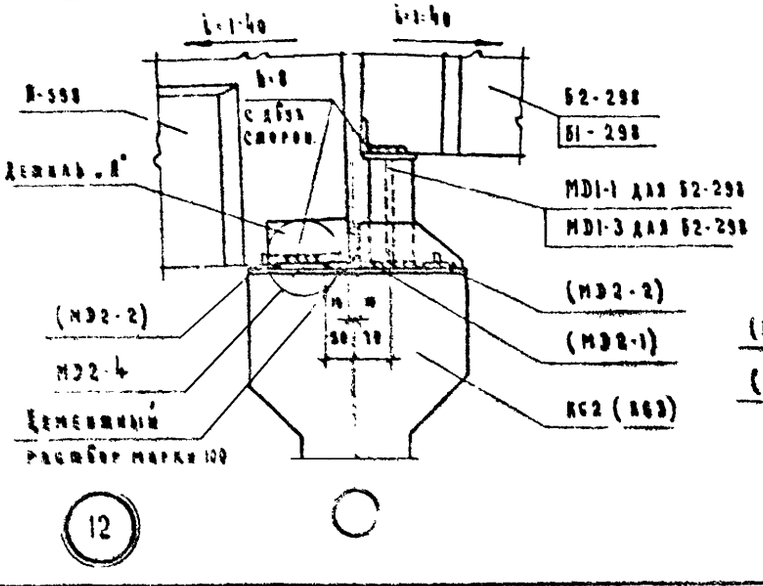

12

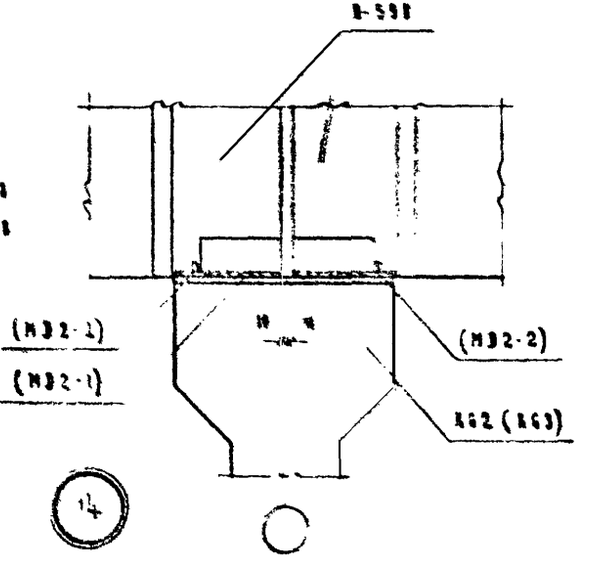

14

Примечания:

1. Швы h-6мм, кроме оговоренных, с двух сторон. Электроды типа Э42.
2. Детали крепления МД2-1 к колонне КС3 и МД2-3 к прогону Н-598 даны на листе 16-9
3. Монтажные детали, закладные в стойку опираются к колонне КС3
4. Монтажные детали даны на листе 16-11.
5. Спецификация марок монтажных деталей на узел дана на листе 16-12.
6. Длина опорных плит и прогонов по опорным стойкам должна быть не менее 100 мм.
7. Детали МД2-1 и МД2-3 заливать на цементном растворе состава 1:2 - 1:3 толщиной 5 мм

1988г.	Унифицированные узлы и детали сельскохозяйственных зданий и сооружений.	Узлы деталей зданий с несущими каменными стенами и железобетонными покрытиями. Узлы 11, 12, 13, 14. Деталь „А".	Серия 2.130-2	Выпуск 1	Лист 16-5

ГИПРОНИСЕЛЬХОЗ г. Москва

Инв.№ подл. | Подпись и дата | Взам.инв.№

Гл.конструктор проекта Бернобучук А.Н.
Гл.специалист Яцкман М.А.
Рук.группы Герцева З.С.
Техник Волынкин Н.И.
Проверил Брелевский В.В.

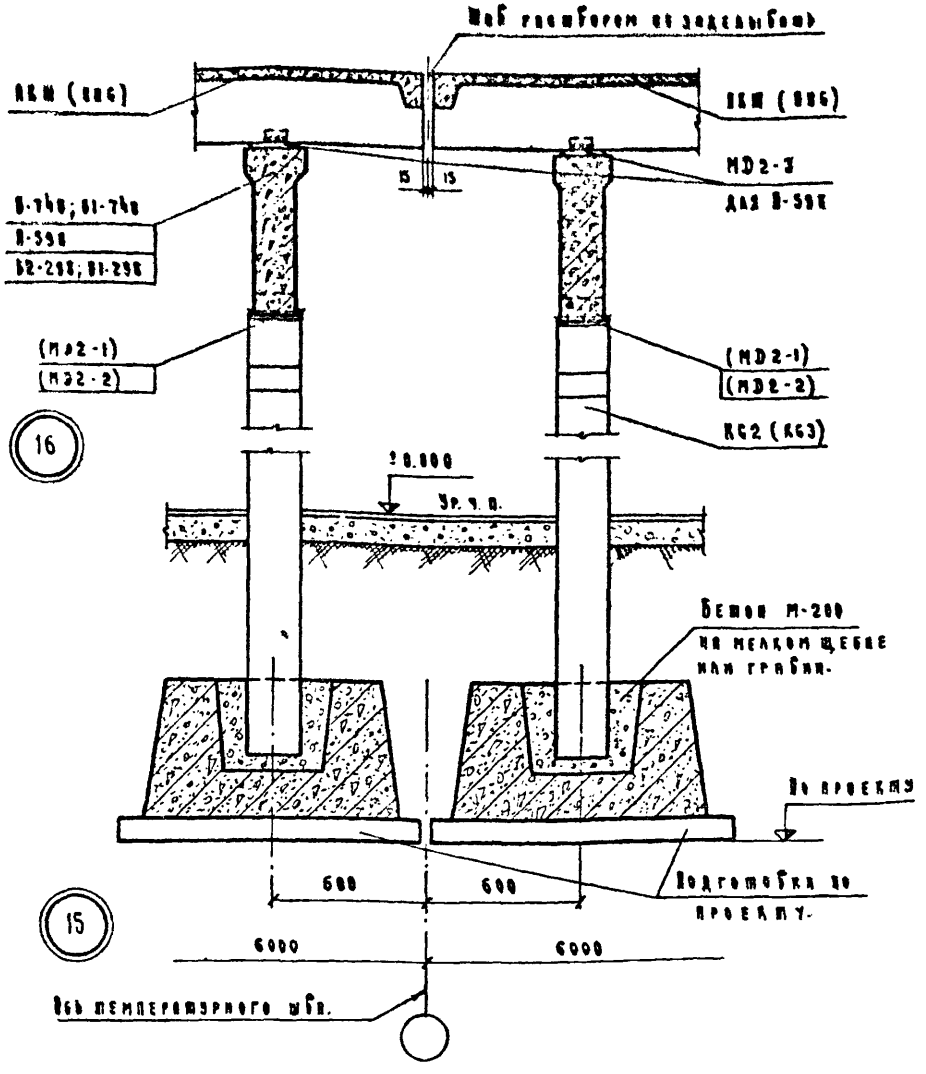

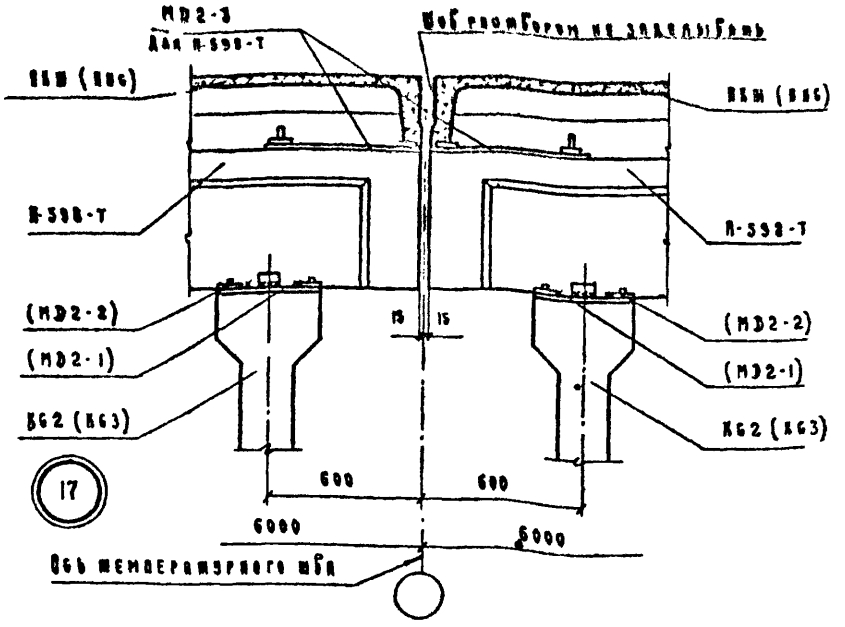

Примечания:

1. Швы h=6мм с двух сторон. Электроды типа Э42.
2. Детали крепления МD2-1 к колонне КС3 и МD2-3 к прогону П-598 даны на листе АС-4.
3. Монтажные детали, заключенные в скобки, относятся к колонне КС3
4. Монтажные детали даны на листе АС-11.
5. Спецификация марок монтажных деталей на узел дана на листе АС-12.
6. Детали МD2-1 и МD2-3 уложить на цементном растворе состава 1:2 ÷ 1:3 толщиной 5-10 мм.

1968 г.	Унифицированные узлы и детали сельскохозяйственных зданий и сооружений.	Узлы и детали зданий с несущими каменными стенами и железобетонным покрытием. Узлы 15, 16, 17.	Серия 2.800-2	Выпуск 1	Лист [illegible]

ГИПРОНИСЕЛЬХОЗ г. Москва

Нач. отдела | Гл. констр. отд. | Гл. специалист | Рук. группы | Техник | Беркович И.М. | Кацман М.Я. | Герцева З.С. | Полухина А.Н. | Арепьева В.В. | Проверил | Полухина А.Н.

Инвент. №

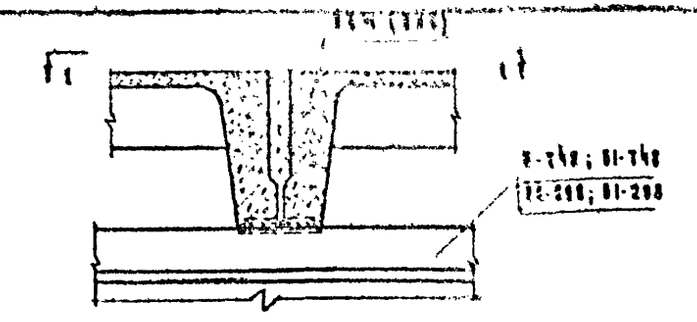

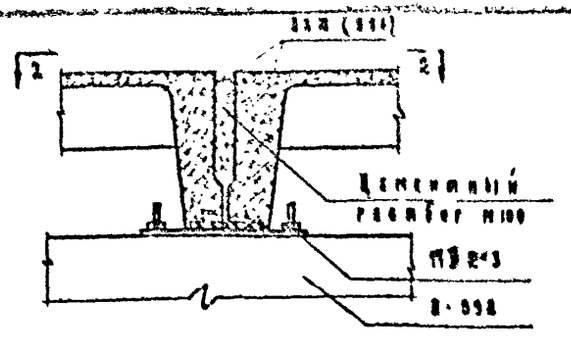

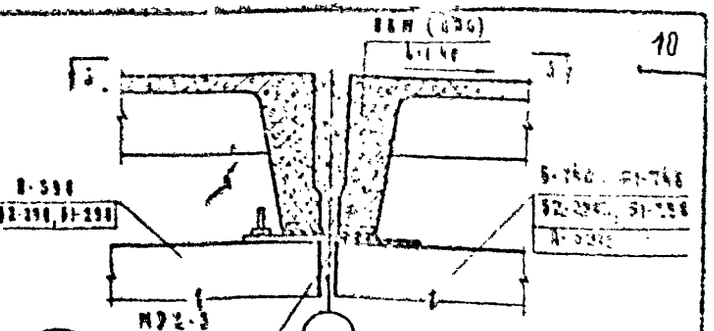

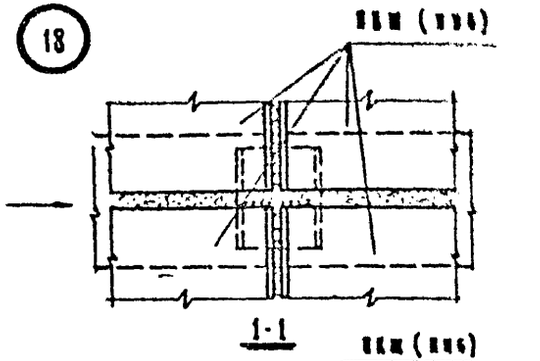

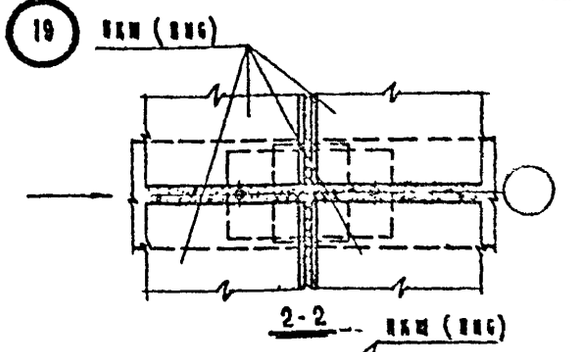

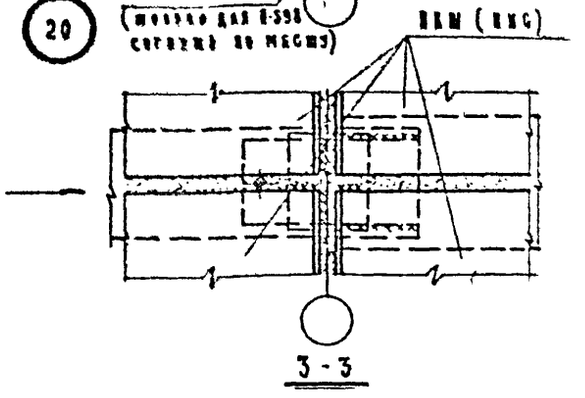

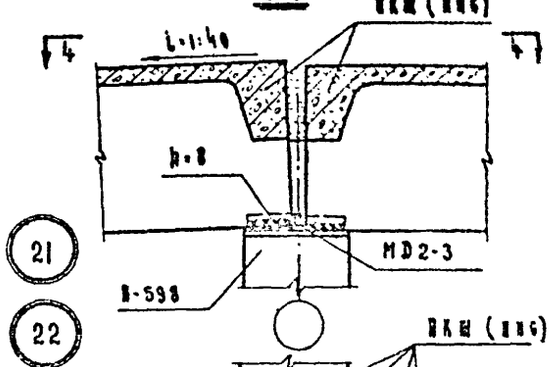

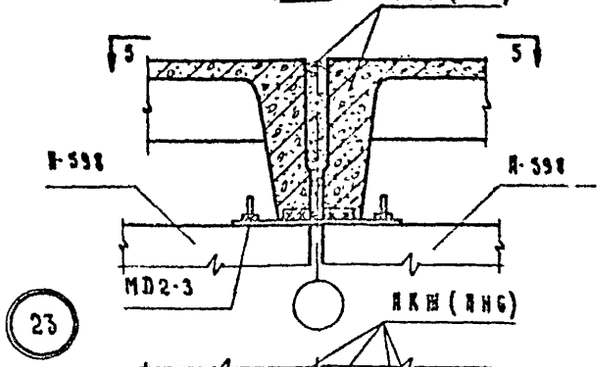

Примечания:

1. Швы h=6мм кроме оговоренных. Электроды типа Э42.
2. Деталь крепления МД2-3 к прогону П-598 дана на листе АС-4.
3. Монтажные детали даны на листах АС-11
4. Спецификация марок монтажных деталей на узел дана на листе АС-12.
5. Стрелка указывает направление укладки плит
6. Деталь МД2-3 уложить на цементном растворе состава 1:2 - 1:3 толщиной 5-10 мм.
7. На чертеже изображен узел 21. Узел 22 отличается от узла 21 тем, что плиты ПКЖ (ПК6) расположены без уклона.

ГИПРОНИСЕЛЬХОЗ г. Москва	1968г.	Унифицированные узлы и детали сельскохозяйственных зданий и сооружений	Узлы и детали зданий с несущими каменными стенами и железобетонным покрытием Узлы 18, 19, 20, 21, 22, 23	Серия 2.800-2	Выпуск 1	Лист АС-7

Инв. № подл. | Подпись и дата | Взам. инв. №

Гл. инженер проекта Бережной Ю.И.
Гл. специалист отд. Зацкий М.Г.
Рук. группы Гершеев З.С.
Техник Арсеньев В.В.
Проверил Попов
Н. контр. Колузнин А.С.

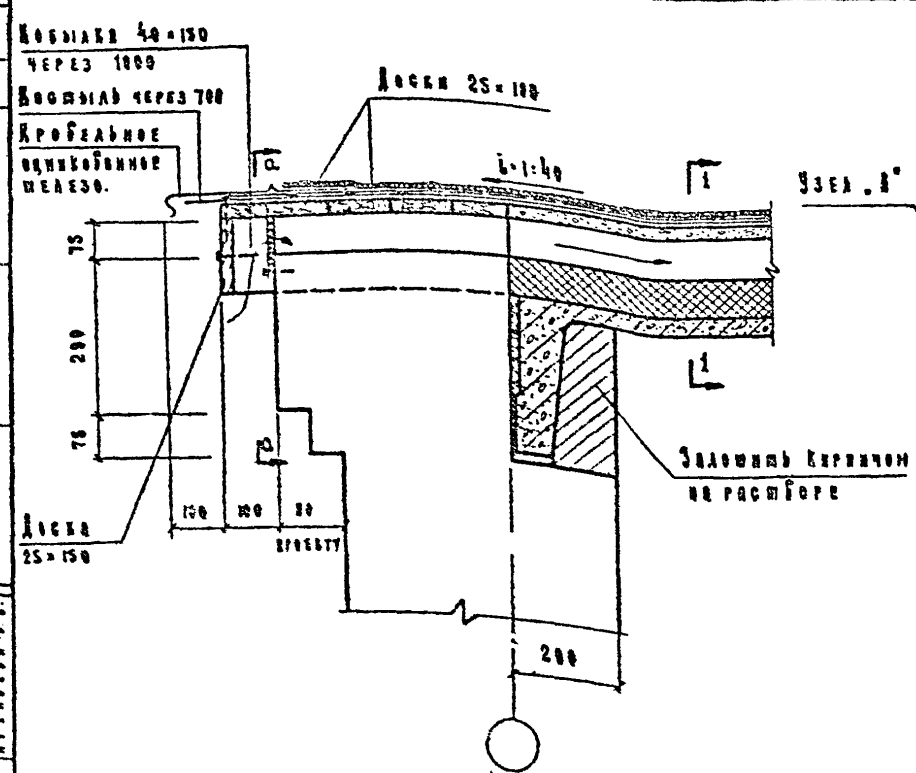

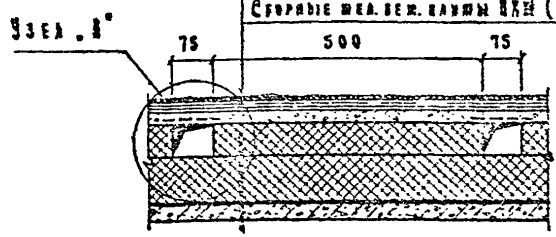

1-1
(с ванным змеевиком)

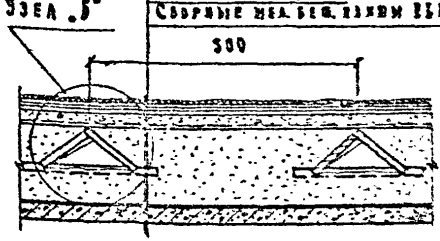

1-1
(с плоским змеевиком)

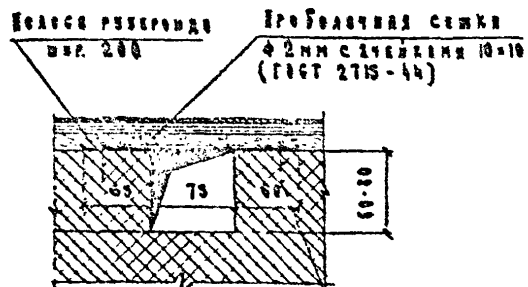

Узел „В"

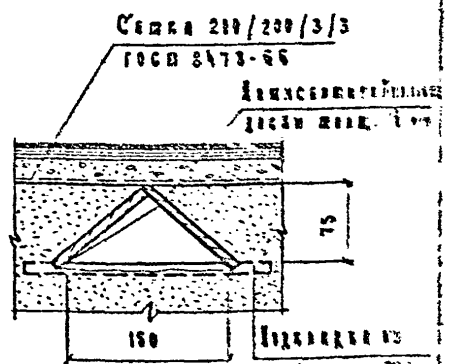

Узел „Б"

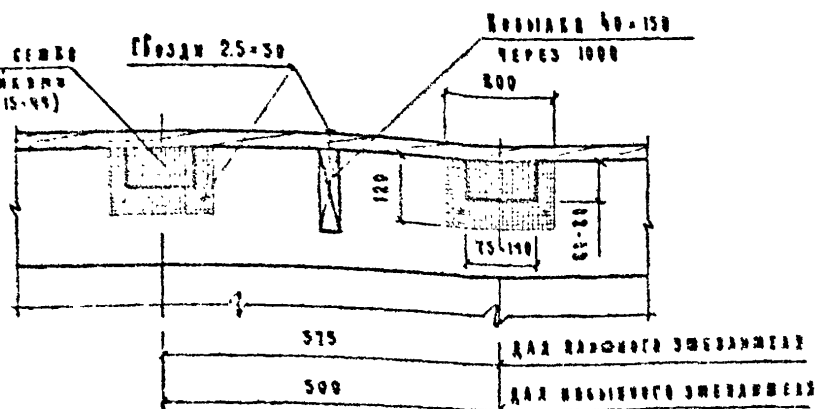

а - а
(гидроизоляционный ковер условно не показан)

Примечания:

1. Защитный слой (показан) из крупнозернистого песка или мелкого гравия (с размером зерен 3-10 мм), смешанного с горячим вязким мастикой марки МБК-Г-65.
   В случае применения для верхнего слоя гидроизоляционного ковра пропитанного рулонного материала защитный слой не устраивается.
2. Гидроизоляционный ковер-3 слоя рубероида марки РМ-350 (ГОСТ 10923-64*) на битумной мастике, применяемой в соответствии с СН 245-63.
3. Шаг и площадь змеевиков, а также вид теплоизоляции принимаются по проекту.

1983г.	Унифицированные здания и сооружения сельскохозяйственных зданий и сооружений	Здания и сооружения с бесподстилочным навозоудалением и жидкостеменным оборудованием. Деталь бетонного покрытия.	Серия 2.380-2	Выпуск 1	Лист 11 Листов 13

ГИПРОНИСЕЛЬХОЗ г. Москва

Разработали: Кольбина И.К., Кедрин М.Я., Герцева З.С., Кольбина И.К., Кривобок В.В.
Нач. сектора Кольбина И.К., Гл. конструктор Кедрин М.Я., Рук. группы Герцева З.С., Нач. отдела Кольбина И.К.

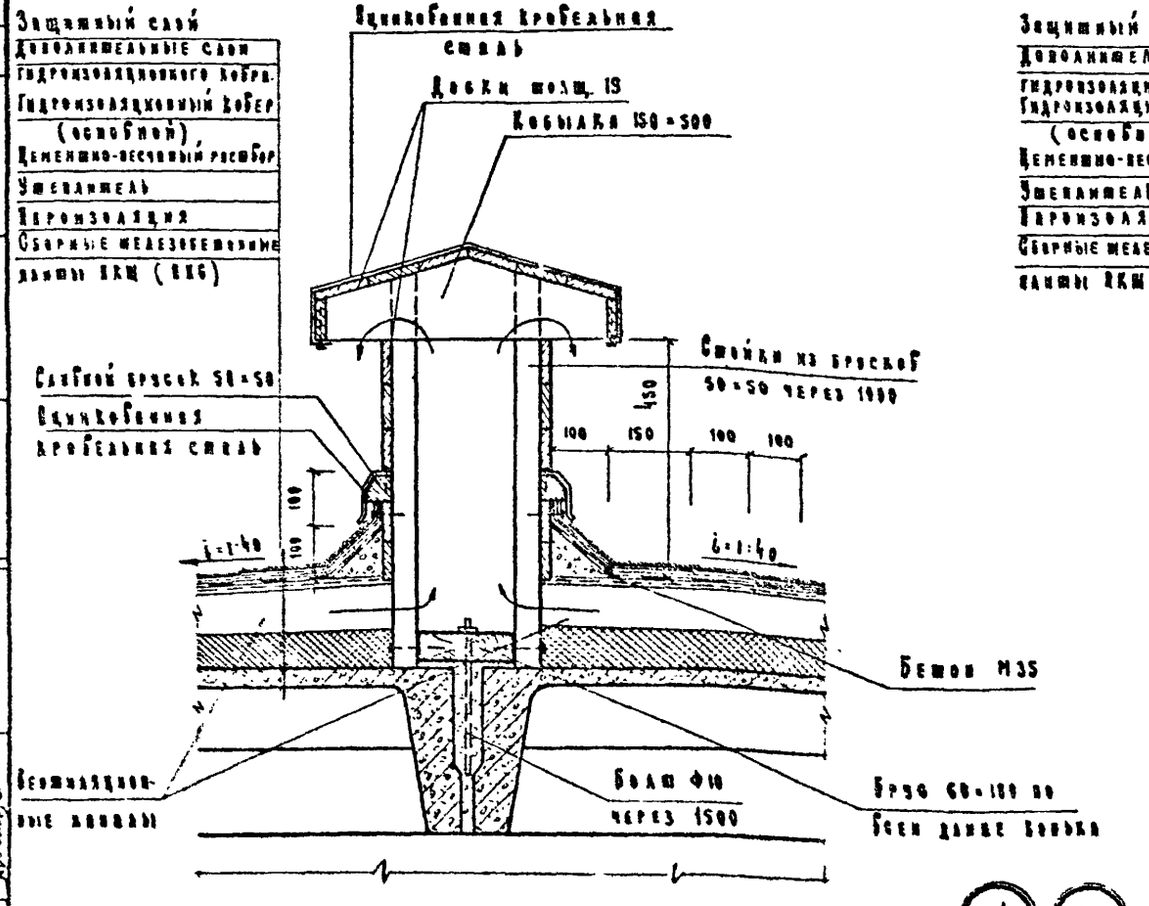

Коньковая вытяжная щель из дерева

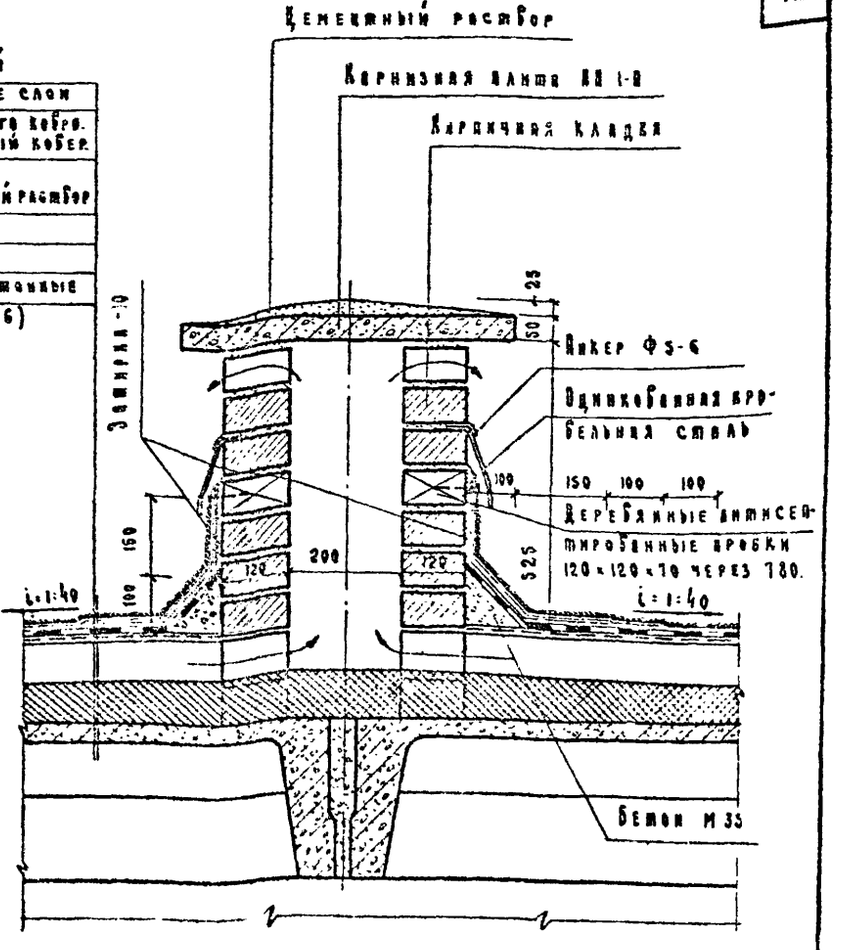

Коньковая вытяжная щель из кирпича

24 25

Примечания:

1. Все деревянные элементы антисептировать.
2. Стенка вытяжной щели - из кирпича марки 75 на растворе марки 10
3. Отверстия в кирпичных стенках вытяжной щели увязать с шагом и размерами вентиляционных каналов в утеплителе.
4. См. примечания на листе АБ-8
5. На чертеже изображен узел 24. Узел 25 отличается от узла 24 тем, что плиты расположены в другом направлении.

1958 г.	Унифицированные узлы и детали сельскохозяйственных зданий и сооружений	Узлы и детали зданий с несущими каменными стенами и железобетонным покрытием. Узлы 24, 25.	Серия 2.300-2	Выпуск 1	Лист АБ-9

Инв. № подл. | Гл. конструктор | Гл. специалист | Рук. группы | Техник | Барковский И.М. | Кацман М.Я. | Герцеба З.С. | Полукина Н.Н. | Кребцева В.В. | Проверил | Полукина Н.Н.

ГИПРОНИСЕЛЬХОЗ г. Москва

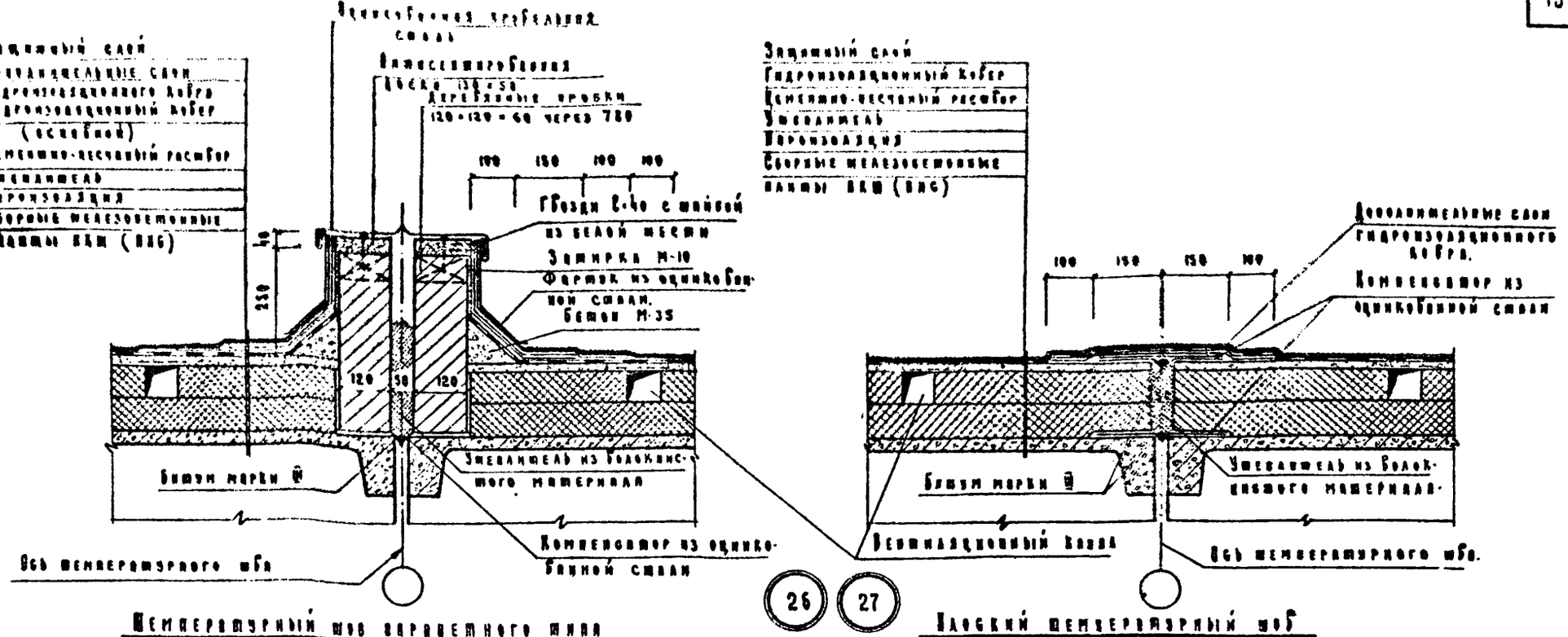

Температурный шов парапетного типа

Плоский температурный шов

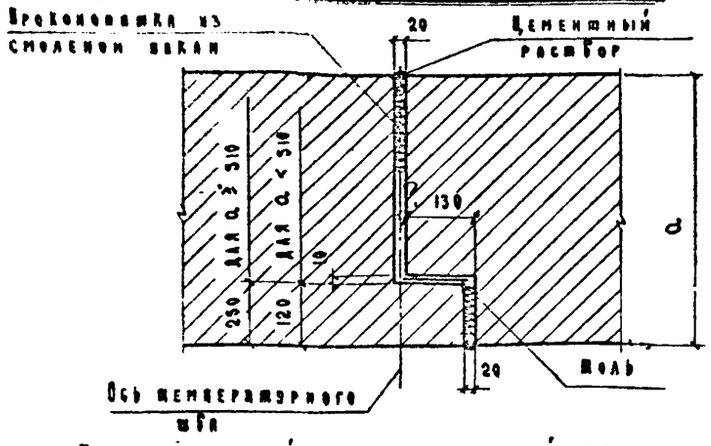

Температурный шов в кирпичной стене

Примечания:

1. См. примечания на листе 16-8.
2. На чертеже изображен узел 26. Узел 27 отличается от узла 26 тем, что плиты расположены в другом направлении.

1968 г.	Унифицированные узлы и детали сельскохозяйственных зданий и сооружений.	Узлы и детали зданий с несущими каменными стенами и железобетонным покрытием.	Серия 2800-2	Выпуск 1	Лист 16-10
		Узлы 26, 27. Температурный шов в кирпичной стене.			

ГИПРОНИСЕЛЬХОЗ г. Москва

Нач. отдела | Гл. констр. отд. | Гл. специалист | Рук. группы | Техник | Проверил | Беркович И.И. | Кацман М.Я. | Герцеба З.С. | Волухина А.А. | Арельева В.В.

инв. 2965

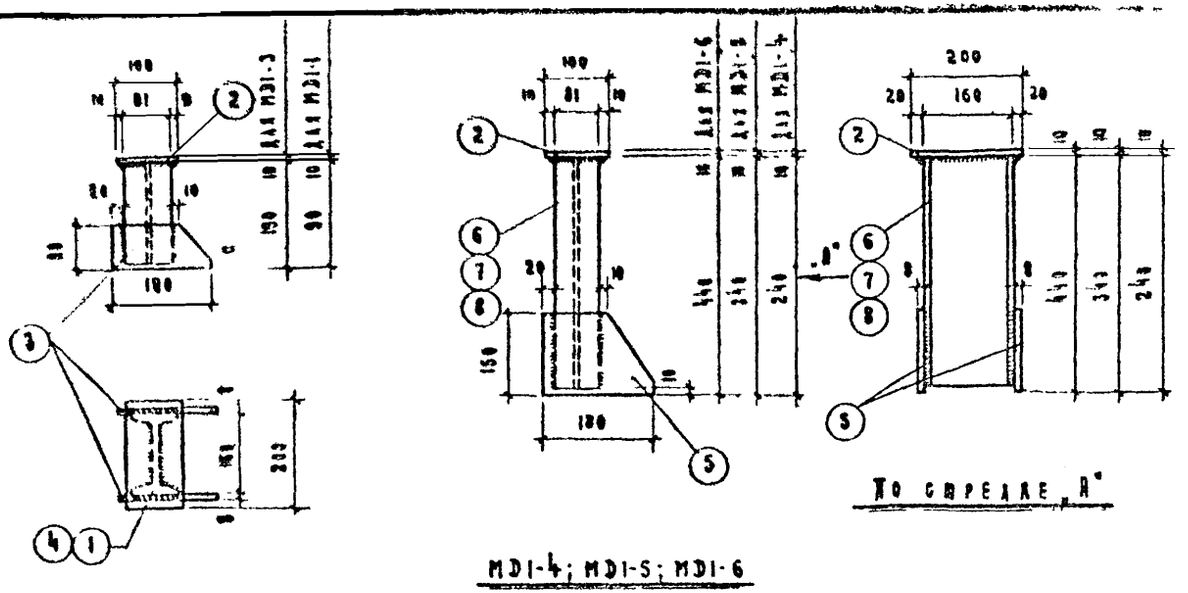

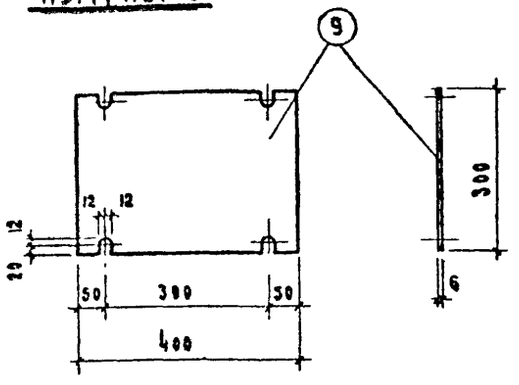

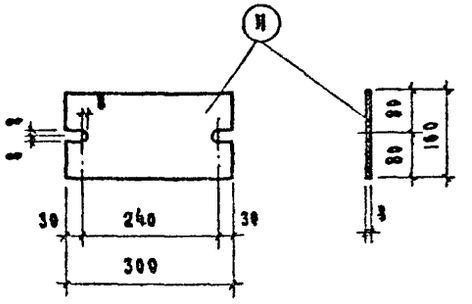

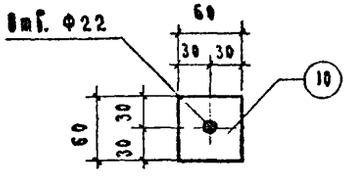

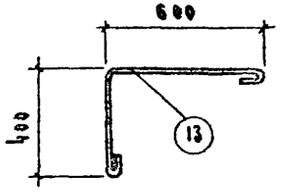

Спецификация

стали на монтажные детали

Марка монтажной детали	№ поз.	Профиль и №	Длина мм	К-во шт.	Вес кг: одной позиции	Вес кг: всех позиций	Вес кг: детали
MD1-1	1	[6.5	90	1	1.43	1.43	4.8
	2	-100 × 10	200	1	1.57	1.57	
	3	-80 × 8	180	2	0.90	1.80	
MD1-3	4	[16	180	1	2.86	2.86	6.2
	2	-100 × 10	200	1	1.57	1.57	
	3	-80 × 8	180	2	0.90	1.80	
MD1-4	6	[16	230	1	3.66	3.66	8.6
	2	-100 × 10	200	1	1.57	1.57	
	5	-150 × 8	180	2	1.70	3.40	
MD1-5	7	[16	330	1	5.25	5.25	10.2
	2	-100 × 10	200	1	1.57	1.57	
	5	-150 × 8	180	2	1.70	3.40	
MD1-6	8	[16	430	1	6.84	6.84	11.8
	2	-100 × 10	200	1	1.57	1.57	
	5	-150 × 8	180	2	1.70	3.40	
MD2-1	9	-300 × 6	400	1	5.65	5.65	5.7
MD2-2	10	-60 × 6	60	1	0.17	0.17	0.2
MD2-3	11	-160 × 8	300	1	3.01	3.01	3.0
MD2-4 (без чертежа)	12	-50 × 8	200	1	1.00	1.00	1.0
8-1	13	Ø12 8-I	1150	1	1.02	1.02	1.0

Примечания:

1. Шбы 4-6 мм ; электроды типа Э42.
2. Материал - сталь Вст. 3сп по ГОСТ 380-60*.

1968 г.	Унифицированные узлы и детали сельскохозяйственных зданий и сооружений.	Узлы и детали зданий с несущими каменными стенами и железобетонным покрытием. Монтажные детали.	Серия 2.866-2	Выпуск 1	Лист КС-11

ГИПРОНИСЕЛЬХОЗ г. Москва

Инв. отдела — Гл. конструктор отд. — Рук. группы — Инженер

Беркович А.М. — Кадиев М.А. — Герцева З.С. — Колдыванов — Ерасовский

Проверил — Голубина А.К.

Инв. № подл. 4

Спецификация марок монтажных деталей на узел

№ узла	Марка монтажной детали	Кол. шт.	Лист, где марка изобр.	Примечание
5	А-1	1	АС-II	
6	А-1	1		
7	МЭ1-4	1		
	МЭ2-1	1		Для КБ3
	МЭ2-2	4		
	МЭ2-4	1		
8	МЭ1-5	1		Для Б2-298
	МЭ1-6	1		Для Б1-298
	МЭ2-1	1		Для КБ3
	МЭ2-2	4		
	МЭ2-4	1		
9	МЭ2-1	1		Для КБ3
	МЭ2-2	4		
	МЭ2-4	2		
10	МЭ1-1	1		Для Б2-298
	МЭ1-3	1		Для Б1-298
	МЭ2-1	1		Для КБ3
	МЭ2-2	4		
	МЭ2-4	1		

№ узла	Марка монтажной детали	Кол. шт.	Лист, где марка изобр.	Примечание
11	МЭ1-5	1	АС-III	Для Б2-298
	МЭ1-6	1		Для Б1-298
	МЭ2-1	1		Для КБ3
	МЭ2-2	4		
	МЭ2-4	1		
12	МЭ1-1	1		Для Б2-298
	МЭ1-3	1		Для Б1-298
	МЭ2-1	1		Для КБ3
	МЭ2-2	4		
	МЭ2-4	1		
13	МЭ1-1	1		Для Б2-298
	МЭ1-3	1		Для Б1-298
	МЭ2-1	1		Для КБ3
	МЭ2-2	4		
14	МЭ2-1	1		Для КБ3
	МЭ2-2	4		
15	МЭ2-1	2		Для КБ3
	МЭ2-2	8		
	МЭ2-3	2		Для В-598

№ узла	Марка монтажной детали	Кол. шт.	Лист, где марка изобр.	Примечание
17	МЭ2-1	2	АС-II	Для КБ3
	МЭ2-2	8		
	МЭ2-3	2		Для В-598
19	МЭ2-3	1		Для В-598
20	МЭ2-3	1		Для В-598
21	МЭ2-3	1		Для В-598
22	МЭ2-3	1		Для В-598
23	МЭ2-3	1		Для В-598

Примечание:

Измерительная связь Бсм.380 по ГОСТ 380-60*.

1968 г.	Унифицированные узлы и детали сельскохозяйственных зданий и сооружений	Узлы и детали зданий с высотным компенсированием и железобетонным покрытием. Спецификация марок монтажных деталей на узел.	Серия 2.800-2	Выпуск 1	Лист 2

ГИПРОНИСЕЛЬХОЗ г. Москва

Инв. № подл. | Подпись и дата | Взам. инв. №

Гл. инженер отд. Верховский И.М. | Гл. специалист Кацнин М.А. | Рук. группы Герцев В.С. | Инженер Полухин А.И. | Исполнитель Кременец В.В.

4-6.3535

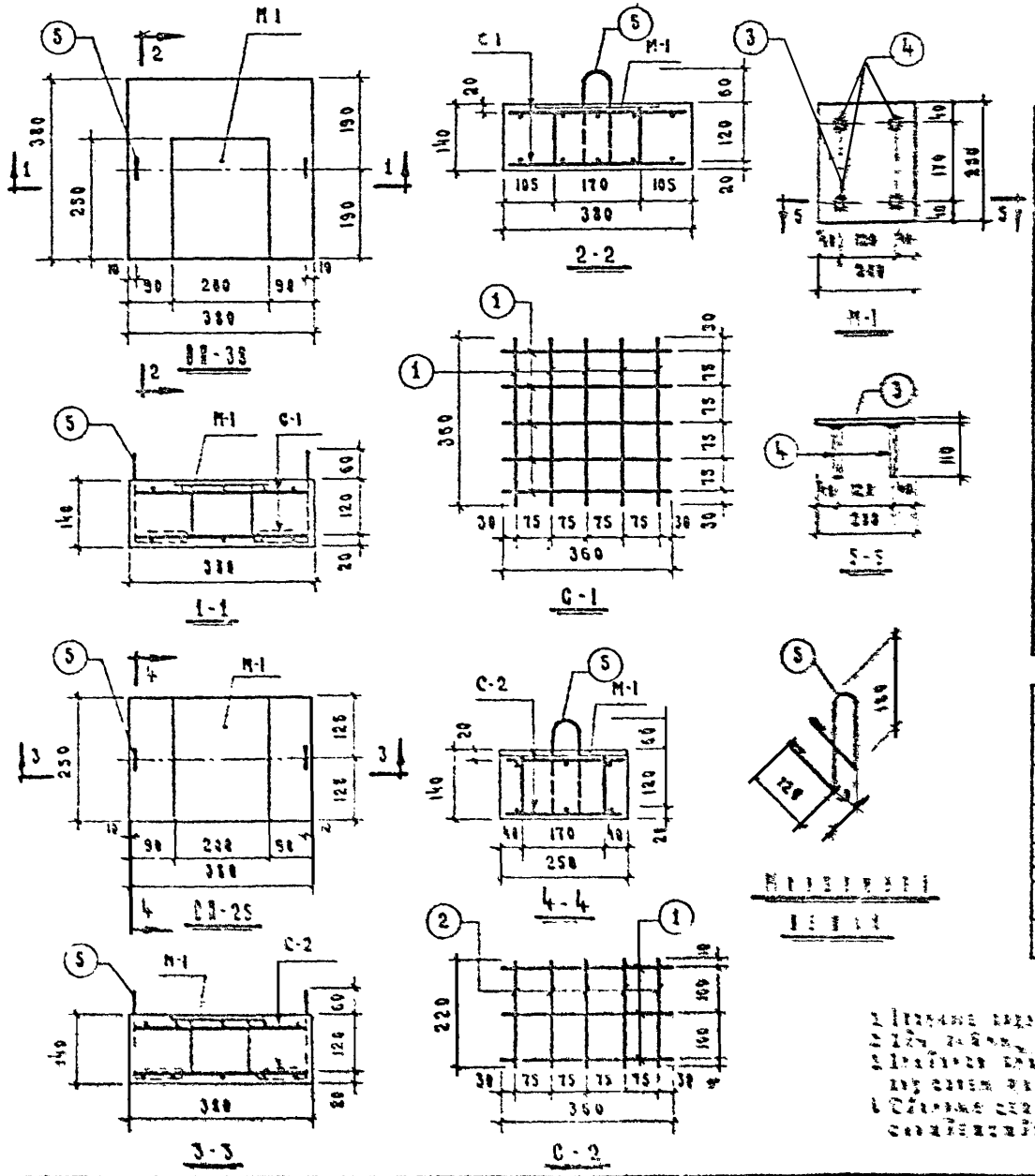

Спецификация стали

Марка изделия	Арматурные элементы №	Кол-во шт.	№ позиции	№ чертежа Ф мм	На 1 элемент: Кол-во шт.	Длина мм	Общая длина мм	Вес стали кг: На 1 эл-т	Общий вес кг.
ПВ-38	С-1	2	1	6 АI	10	360	3.60	0.80	1.60
							Итого:		1.60
	М-1	1	3	-200×8	1	250	0.25	3.14	3.14
			4	10 АI	4	110	0.44	0.27	0.27
							Итого:		3.40
	Монтажная петля	2	5	6 АI	1	740	0.74	0.16	0.32
							Всего:		5.30
ПВ-25	С-2	2	1	6 АI	5	360	1.08	0.24	0.48
			2	6 АI	5	220	1.10	0.24	0.48
							Итого:		0.96
	М-1	1	3	-200×8	1	250	0.25	3.14	3.14
			4	10 АI	4	110	0.44	0.27	0.27
							Итого:		3.40
	Монтажная петля	2	5	6 АI	1	740	0.74	0.16	0.32
							Всего:		4.20

Характеристики изделия		ПВ-38	ПВ-25
Вес изделия	кг	58.8	32.5
Объем бетона	м³	0.021	0.013
Вес арматуры	кг	1.36	1.30
Расход арматуры на 1м³ бетона	кг	48	120
Вес закладных деталей	кг	3.40	3.40
Марка бетона	—	200	200

Примечания:

1. Изделия должны изготовляться в соответствии со СН и П III-3.1-62.
2. Сталь по ГОСТ 5781-61 и ГОСТ 380-60.
3. Сварка плоских стержней с стальными листами выполнять в соответствии с СН 393-65.
4. Стержни сеток С-1 и С-2 изготовлять при помощи точечной сварки в соответствии с указаниями МВ-61/ минмонтажспецстроя.

1.663-1	Унифицированные узлы и детали сельскохозяйственных зданий и сооружений.	Узлы и детали зданий и сооружений каменными стенами и железобетонными элементами. Детали изделий ПВ-25, ПВ-38	Серия 2.800-2	Выпуск 1	Лист 16-13

Инв. № подл. | Подпись и дата | Взам. инв. № | Инв. № дубл. | Подпись и дата

Гипрунисель хоз. г. Москва

Разработали: Бережбит Н.М., Кадиев М.Я., Герцев В.С., Калужский Г., Сурина К.А.

Нач. отдела: Гл. инженер: Рук. группы: Гл. инженер:

Ф6-6, Ф6-9, Ф6-12.

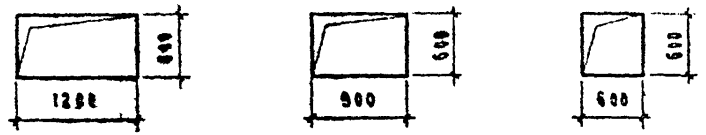

Проемы

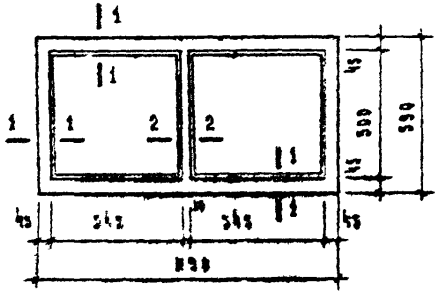

Ф6-12

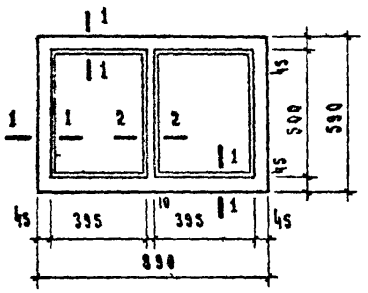

Ф6-9

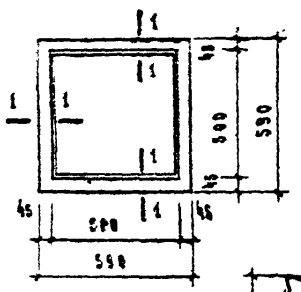

Ф6-6

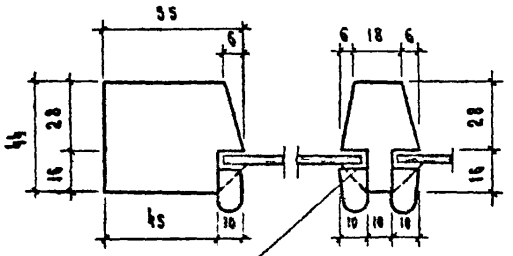

1-1

Крепеж на замазке

2-2

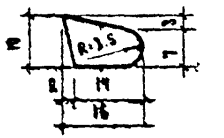

Раскладка
(в свету)

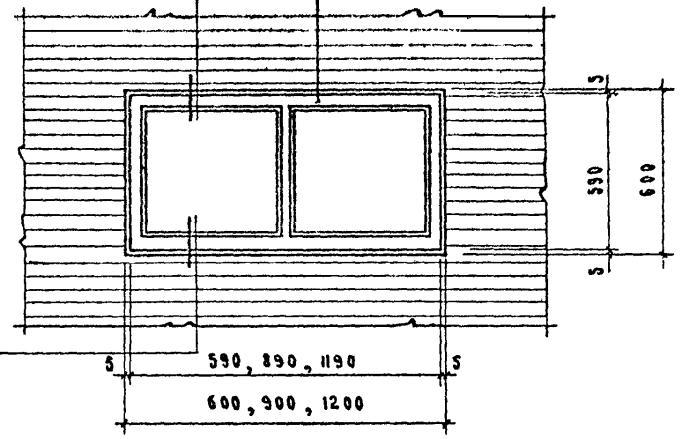

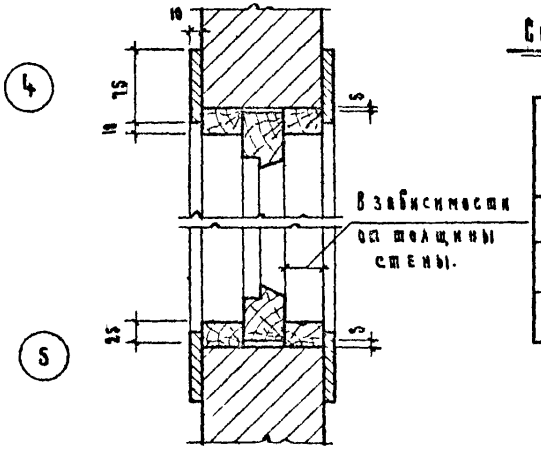

Спецификация на одно изделие

Марка изделия	Древесина м³	Стекло	
		Кол-во шт.	Размер мм.
Ф6-12	0.014	2	580×495
Ф6-9	0.009	2	390×495
Ф6-6	0.007	1	495×495

Примечание:

Расход древесины определен в чернобых заготовках

ГПИ Оргсельхоз г. Москва	1968 г.	Унифицированные узлы и детали сельскохозяйственных зданий и сооружений.	Узлы и детали зданий с несущими каменными стенами и железобетонным покрытием. Фрамуги Ф6-6, Ф6-9, Ф6-12. Переплеты. Сечения. Установка фрамуг в проемы стен.	Серия 2.800-2	Выпуск 1	Лист АС-14

Инв. № подл. | Подпись и дата | Взам. инв. №

Васильев Н.И. | Кислов М.Х. | Герасев Э.С. | Ковальков В.В. | Преображенский

Гл. архитектор | Гл. специалист | Рук. группы | Инженер

gost.e-ecolog.ru