ГОСУДАРСТВЕННЫЙ КОМИТЕТ СОВЕТА МИНИСТРОВ СССР
ПО ДЕЛАМ СТРОИТЕЛЬСТВА
/ГОССТРОЙ СССР/

ТИПОВЫЕ КОНСТРУКЦИИ И ДЕТАЛИ ЗДАНИЙ И СООРУЖЕНИЙ

Серия 2.460-13

АРХИТЕКТУРНЫЕ ДЕТАЛИ ОДНОЭТАЖНЫХ НЕОТАПЛИВАЕМЫХ ЗДАНИЙ ПРОМЫШЛЕННЫХ ПРЕДПРИЯТИЙ С ПОКРЫТИЕМ ИЗ КРУПНОРАЗМЕРНЫХ АСБЕСТОЦЕМЕНТНЫХ ВОЛНИСТЫХ ЛИСТОВ

РАБОЧИЕ ЧЕРТЕЖИ

13188
ЦЕНА 1-08

gost.e-ecolog.ru

ЦЕНТРАЛЬНЫЙ ИНСТИТУТ ТИПОВОГО ПРОЕКТИРОВАНИЯ
ГОССТРОЯ СССР

Москва, А-445, Смольная ул., 22

Сдано в печать 1978 г.

Заказ № 10702 Тираж 350 экз.

ГОСУДАРСТВЕННЫЙ КОМИТЕТ СОВЕТА МИНИСТРОВ СССР
ПО ДЕЛАМ СТРОИТЕЛЬСТВА
/ГОССТРОЙ СССР/

ТИПОВЫЕ КОНСТРУКЦИИ И ДЕТАЛИ ЗДАНИЙ И СООРУЖЕНИЙ

Серия 2.460-13

АРХИТЕКТУРНЫЕ ДЕТАЛИ ОДНОЭТАЖНЫХ НЕОТАПЛИВАЕМЫХ ЗДАНИЙ ПРОМЫШЛЕННЫХ ПРЕДПРИЯТИЙ С ПОКРЫТИЕМ ИЗ КРУПНОРАЗМЕРНЫХ АСБЕСТОЦЕМЕНТНЫХ ВОЛНИСТЫХ ЛИСТОВ

РАБОЧИЕ ЧЕРТЕЖИ

ГИП	СЕРГЕЕВ	
Рук. отдела	ГЛИКИН	
Гл. специалист	СУХАНЬ	
Гл. инж. проекта	ГУТНИКОВА	
Гл. инж. ин-та		

ГОССТРОЙ СССР
ЦНИИПРОМЗДАНИЙ
г. МОСКВА

РАЗРАБОТАНЫ
ЦНИИПРОМЗДАНИЙ

ОДОБРЕНЫ
отделом типового проектирования и организации проектно изыскательских работ Госстроя СССР
Протоколом от 14 августа 1974 г.

13188 2

СОДЕРЖАНИЕ

	Стр.	Листы
Состав работы	6	—
Пояснительная записка	7-9	—
Чертежи		
Детали покрытий из асбестоцементных волнистых листов по стальным прогонам		
Маркировочные схемы покрытий	10	1
Схемы разбивки прогонов, раскладки листов и установки креплений	11	2
Деталь 1 и 2. Карниз из листов УВ с привязками „0" и „250"	12	3
Вид 1-1 деталей 1 и 2	13	4
Деталь 3. Крепление листов УВ и ВУ к стальным прогонам	14	5
Деталь 4. Обшивание листов ВУ на промежуточный стальной прогон	15	6
Деталь 5. Конек покрытия из листов УВ	16	7
Вид 2-2 детали 5	17	8
Деталь 6. Конек покрытия из листов ВУ	18	9
Вид 2-2 детали 6	19	10
Деталь 7. Примыкание ската покрытия из листов УВ и ВУ к торцовой стене	20	11
Деталь 8. Деформационный шов в покрытии из листов УВ	21	12
Деталь 9. Деформационный шов в покрытии из листов ВУ	22	13
Деталь 10. Примыкание карниза покрытия из листов УВ и ВУ к торцовой стене	25	14

ГОССТРОЙ СССР
ЦНИИПРОМЗДАНИЙ
г. Москва

Рук. отдела	Ганвин	
Гл. инж. проекта	Гутникова	
Рук. группы	Просперякова	
Ст. инженер	Дроздова	
Инженер	Зыкова	

13188 3

Деталь 11. Примыкание конька покрытия из листов УВ и ВУ к торцовой стене 24 15

Вид 1-1 детали 11 для листов УВ. 25 16

Вид 1-1 детали 11 для листов ВУ. 26 17

Деталь 12. Примыкание ската покрытия из листов УВ к стене 27 18

Деталь 13. Примыкание ската покрытия из листов ВУ к стене. 28 19

Деталь 14. Рабочий ход по скату покрытия 29 20

Деталь 15. Рабочий ход вдоль конька. 30 21

Деталь 16. Устройство ограждения. 31 22

Детали покрытий из асбестоцементных волнистых листов по деревянным прогонам

Маркировочные схемы покрытий 32 23

Схемы разбивки прогонов, раскладки листов и установки креплений 33 24

Деталь 1. Карниз из листов УВ 34 25

Деталь 2. Крепление листов УВ и ВУ к деревянным прогонам 35 26

Деталь 3. Крепление листов ВУ к промежуточному деревянному прогону 36 27

Деталь 4. Конек покрытия из листов УВ 37 28

Вид 2-2 детали 4. . . . . 38 29

Деталь 5. Конек покрытия из листов ВУ 39 30

Вид 2-2 детали 5. . . . . 40 31

Деталь 6. Примыкание ската покрытия из листов УВ и ВУ к торцовой стене 41 32

Деталь 7. Деформационный шов в покрытии из листов УВ. 42 33

Деталь 8. Деформационный шов в покрытии из листов ВУ. 43 34

Деталь 9. Примыкание карниза покрытия из листов УВ и ВУ к торцовой стене. 44 35

Деталь 10. Примыкание конька покрытия из листов УВ и ВУ к торцовой стене 45 36

Вид 1-1 детали 10 для листов УВ. 46 37

Вид 1-1 детали 10 для листов ВУ. 47 38

Деталь 11. Примыкание ската покрытия из листов УВ к стене 48 39

Деталь 12. Примыкание ската покрытия из листов ВУ к стене 49 40

Деталь 13. Рабочий ход по скату покрытия. 50 41

Деталь 14. Рабочий ход вдоль конька 51 42

Деталь 15. Устройство ограждения. 52 43

Детали покрытий из асбестоцементных волнистых листов с фасонными деталями из оцинкованной стали

Маркировочные схемы покрытий. 53 44

Деталь 1. Карниз из асбестоцементных волнистых листов. 54 45

Деталь 2. Конек покрытия 55 46

Вид 2-2 детали 2. . . . . 56 47

Деталь 3. Примыкание ската покрытия к торцовой стене 57 48

Деталь 4. Деформационный шов в покрытии 58 49

Деталь 5. Примыкание карниза покрытия к торцовой стене. 59 50

Рук. отдела	Гайкин		
Гл. инж. проекта	Гутникова		
Рук. группы	Проскурякова		
Ст. инженер	Дроздова		
Инженер	Зыкова		

Госстрой СССР
ЦНИИПРОМЗДАНИЙ
г. Москва

ТДА	Детали покрытий из асбестоцементных волнистых листов	Серия 2.460-13
1974	Содержание	Выпуск — / Лист —

13188 5

Деталь 6. Примыкание конька покрытия к торцовой стене	60	51
Вид 1-1 детали 6	61	52
Деталь 7. Примыкание ската покрытия к стене	62	53
Номенклатура фасонных деталей из оцинкованной стали	63	54
Номенклатура фасонных деталей из оцинкованной стали. (Продолжение)	64	55
Детали КС-1, КС-2 и УС-1	65	56
Детали ТС и ПС	66	57
Деталь АС	67	58
Детали ГС-1÷ГС-4	68	59
Приложение		
Спецификация асбестоцементных листов и фасонных деталей на фрагмент покрытия длиной 24м	69	60
Спецификация креплений на фрагмент покрытия длиной 24 м из листов УВ	70	61

СОСТАВ РАБОТЫ

Работа содержит архитектурно-строительные детали покрытий неотапливаемых промышленных зданий из асбестоцементных волнистых листов и пояснительную записку к ним.

Детали предназначены для применения при проектировании и строительстве.

СОСТАВ СЕРИИ

- Детали покрытий из асбестоцементных волнистых листов по стальным прогонам.
- Детали покрытий из асбестоцементных волнистых листов по деревянным прогонам.
- Детали покрытий из асбестоцементных волнистых листов с фасонными деталями из оцинкованной стали.
- Приложение.

Архитектурно-строительные детали стен неотапливаемых промышленных зданий из асбестоцементных волнистых листов представлены в серии 2.430-16.

Гл. инж. ин-та		Сергеев	
Рук. отдела		Галкин	
Гл. инж. проекта		Тутникова	

Госстрой СССР
ЦНИИПРОМЗДАНИЙ
г. Москва

ТДА	Детали покрытий из асбестоцементных волнистых листов	Серия 2.460-13	
1974	Состав работы	Выпуск —	Лист —

13188 7

ПОЯСНИТЕЛЬНАЯ ЗАПИСКА

1. В серии 2.460-13 приведены архитектурно-строительные детали устройства покрытий неотапливаемых промышленных зданий из асбестоцементных волнистых листов по стальным и деревянным несущим конструкциям с фасонными асбестоцементными и стальными оцинкованными деталями. Применение стальных деталей допускается при отсутствии асбестоцементных.

2. В рабочих чертежах приводятся ссылки на детали настоящей серии, которые подлежат применению в конкретных проектах.

3. В проектах приводятся:

а) схемы раскладок асбестоцементных листов в покрытии;

б) спецификация асбестоцементных листов и деталей

- листов рядовых (правых и левых) с двумя срезанными углами,
- листов рядовых (правых и левых) с одним срезанным углом,
- листов доборных (карнизных) с одним срезанным углом,
- фасонных деталей по видам согласно проекту;

в) спецификация фасонных деталей из оцинкованной стали по видам согласно проекту;

г) спецификации креплений для листов и фасонных деталей по маркам.

4. Детали применимы для:

а) асбестоцементных волнистых листов и фасонных изделий по

— ГОСТ 16233-70* "Листы асбестоцементные волнистые унифицированного профиля и детали к ним";

— ГОСТ 8423-57* "Листы асбестоцементные волнистые усиленного профиля и детали к ним".

б) креплений по рабочим чертежам на "Изделия для крепления крупноразмерных асбестоцементных волнистых листов", шифр 719-73, ЦНИИпромзданий, Госстрой СССР.

5. В качестве несущих предусмотрены стальные и деревянные конструкции, в том числе

— "Стальные конструкции покрытий неотапливаемых зданий пролетами 18, 24, 30 и 36 м под кровлю из асбестоцементных волнистых листов", серия ПК-01-130/66, ГПИ Проектстальконструкция.

— "Деревянные клееные несущие конструкции для покрытий сельских производственных зданий", серия 1.860-2, вып. 1, Гипронисельхоз, ЦНИИСК.

— "Треугольные металлодеревянные фермы" и деревянные неразрезные прогоны, ТМДФ-18, рабочие чертежи, Гипролеспром
ЦНИИСК (арх. N 1031 Гипролеспром).

6. Конструкция прогонов разрабатывается в каждом конкретном проекте.

7. Все стальные крепления и детали должны защищаться от коррозии в соответствии с действующими нормативными документами.

8. Деревянные элементы покрытий (бобышки, бруски и др.) должны защищаться от гниения и возгорания в соответствии с требованиями главы СНиП III-В. 7-69.

Госстрой СССР ЦНИИпромзданий г. Москва	ТДА	Детали покрытий из асбестоцементных волнистых листов	Серия 2.460-13
Гл. инж. ин-та: Сергеев; Рук. отдела: Гликин; Гл. инж. проекта: Гутникова	1974	Пояснительная записка	Выпуск — / Лист —

13188 9

Деревянные элементы, соприкасающиеся с кладкой, бетоном или стальными элементами, должны предохраняться от увлажнения прокладками толя или рубероида.

9. Технические требования к креплениям, предусмотренным в ТДА, принимаются по техническим условиям на "Изделия для крепления крупноразмерных асбестоцементных волнистых листов", Шифр 719-73, ЦНИИпромзданий, Госстрой СССР.

10. При проектировании ограждающих конструкций из асбестоцементных волнистых листов следует руководствоваться "Рекомендациями по проектированию стен и покрытий из асбестоцементных волнистых листов для неотапливаемых зданий", ЦНИИпромзданий, Госстрой СССР, 1970.

11. При маркировке деталей в рабочих чертежах проекта перед маркировочным кружком детали ставится номер серии.

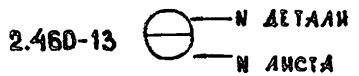

Рис.1. Маркировка деталей.

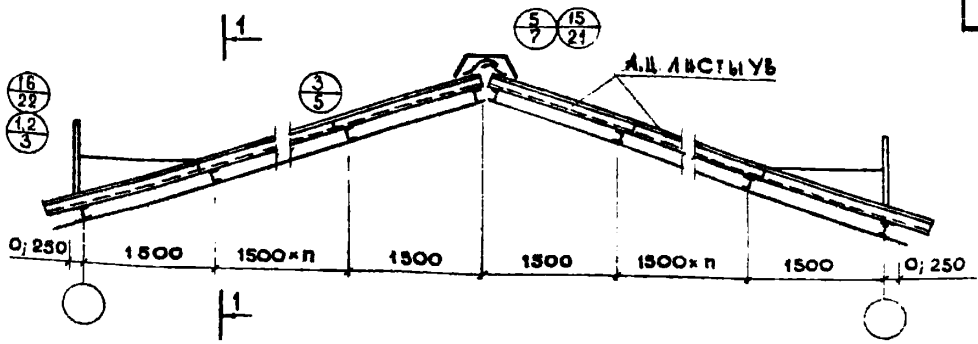

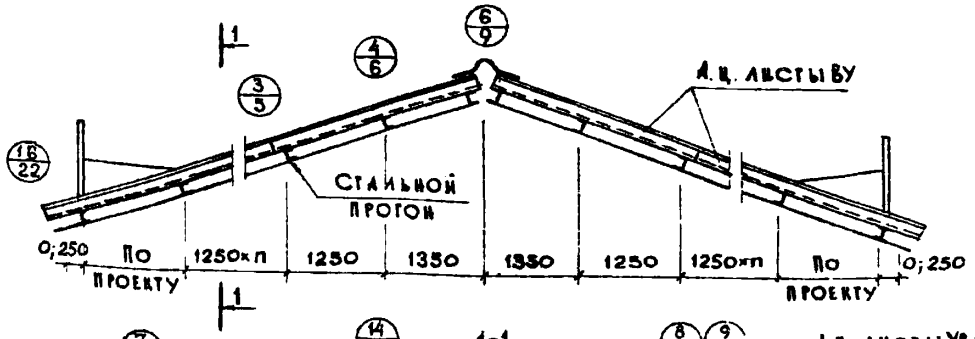

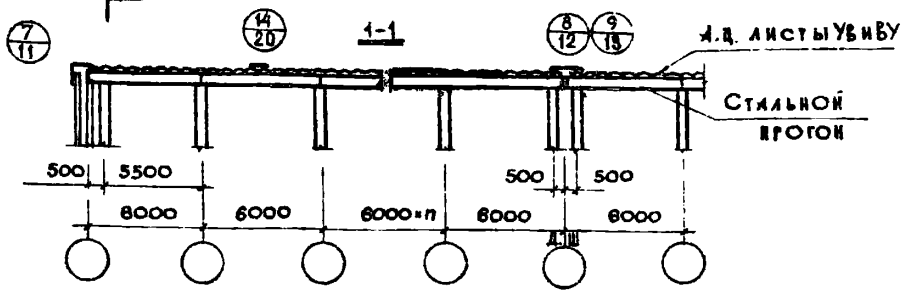

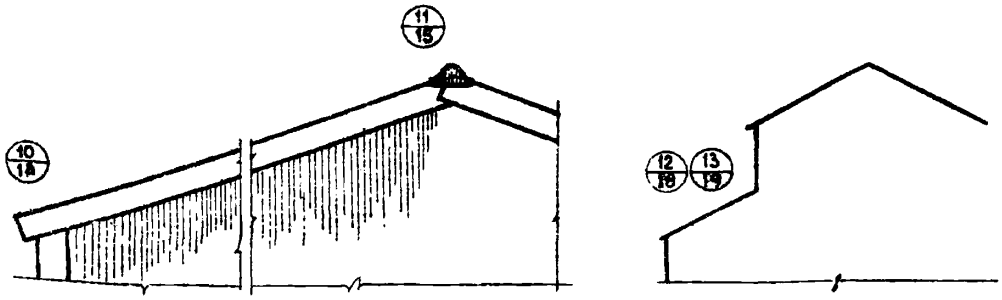

ТДА	Детали покрытий из асбестоцементных волнистых листов по стальным прогонам	Серия 2.460 - 13	
1974	Маркировочные схемы покрытий	Выпуск —	Лист 1

13188 11

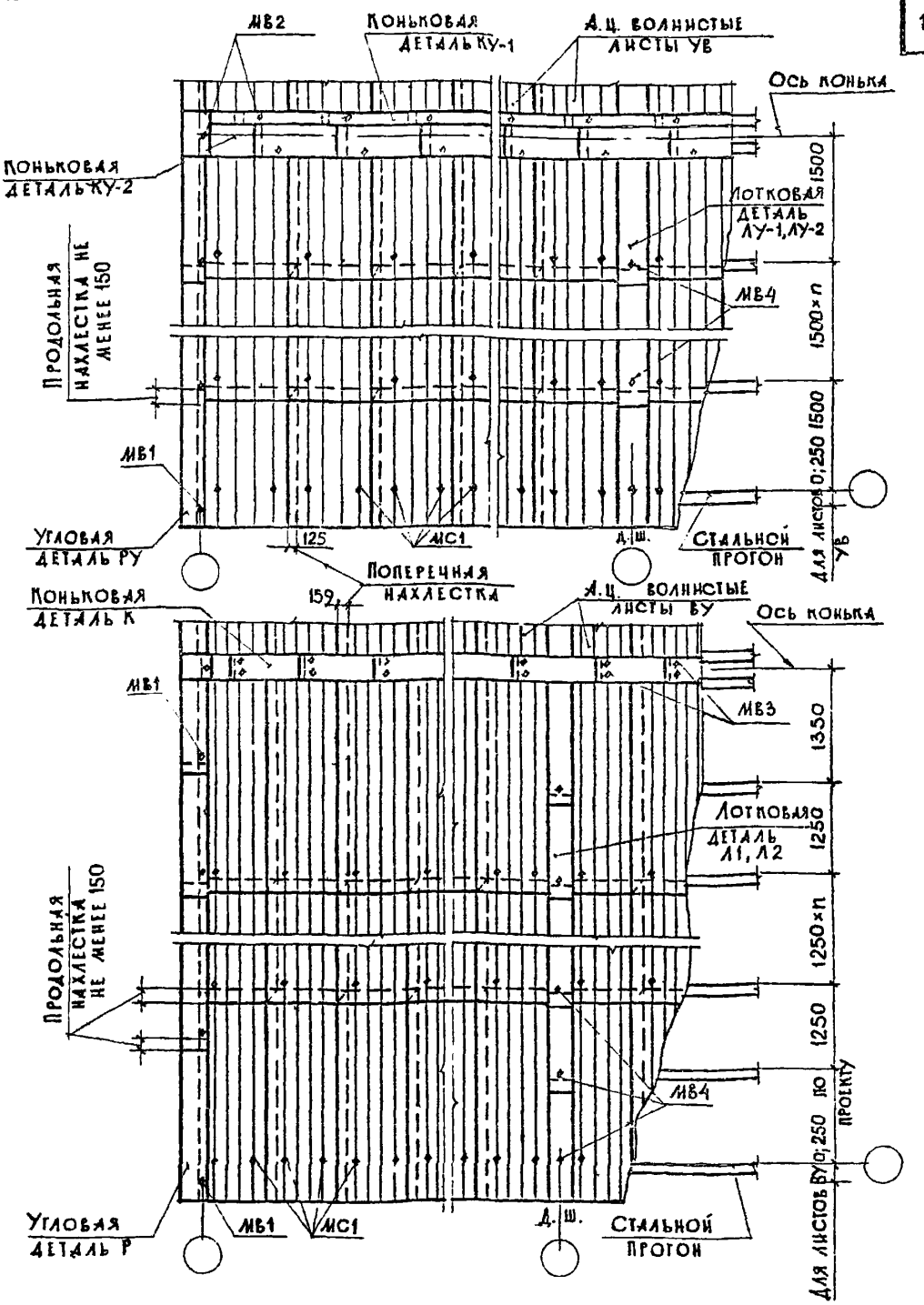

ГОССТРОЙ СССР ЦНИПРОМЗДАНИЙ г. МОСКВА		
Рук. отдела	Гл. инж. проекта	Гаикин
	Рук. группы	Гутникова
	Ст. инженер	Проскурякова
	Инженер	Дроздова
		Зыкова

ТДА

Детали покрытий из асбестоцементных волнистых листов по стальным прогонам

Серия 2.460-13

1974

Схемы разбивки прогонов, раскладки листов и установки креплений.

Выпуск 1 | Лист 2

13188 12

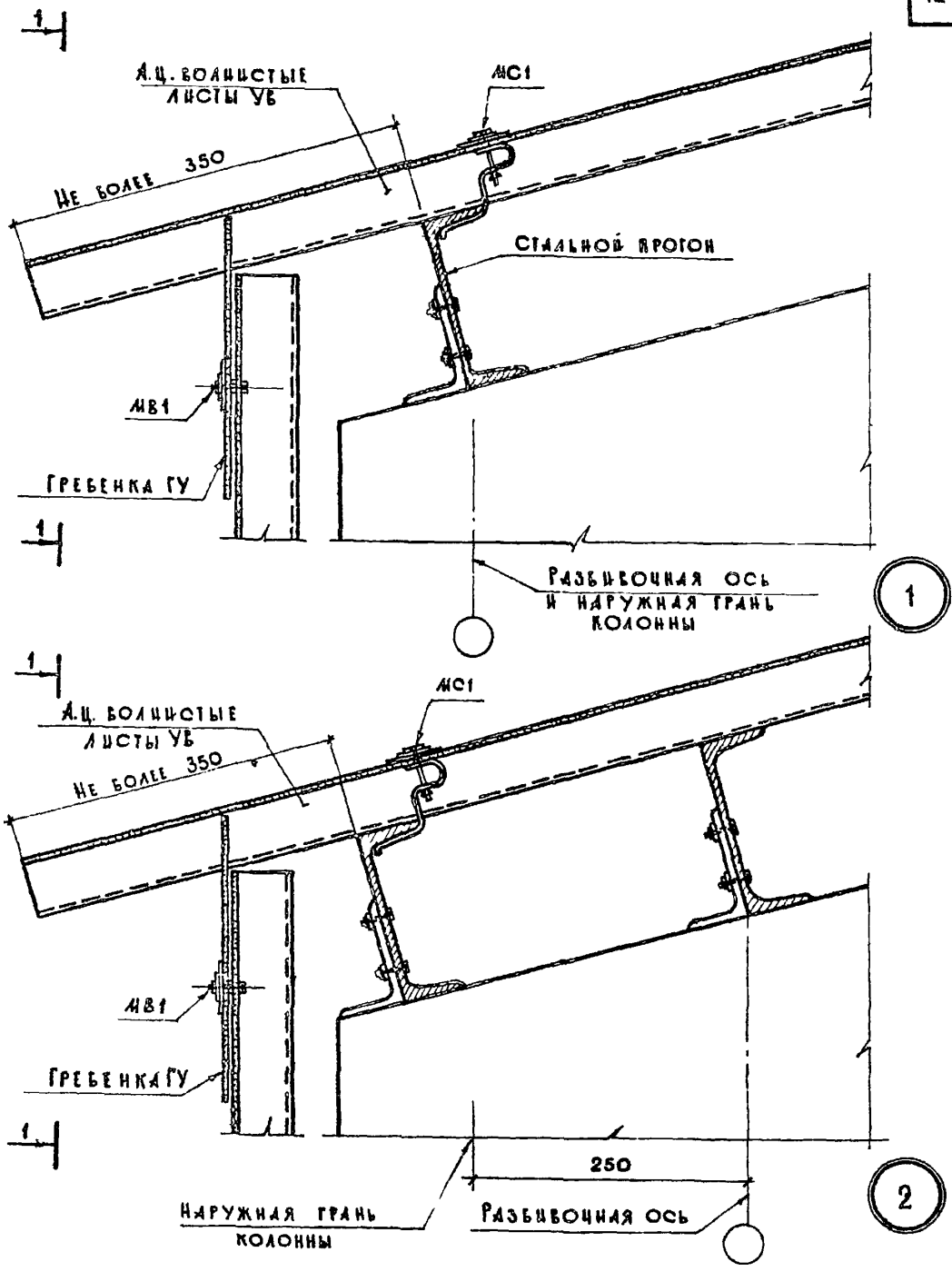

ТДА	Детали покрытий из асбестоцементных волнистых листов по стальным прогонам	Серия 2.460-13	
1974	Детали 1и2. Карниз из листов УВ с привязками „0" и „250"	Выпуск —	Лист 3

1-1

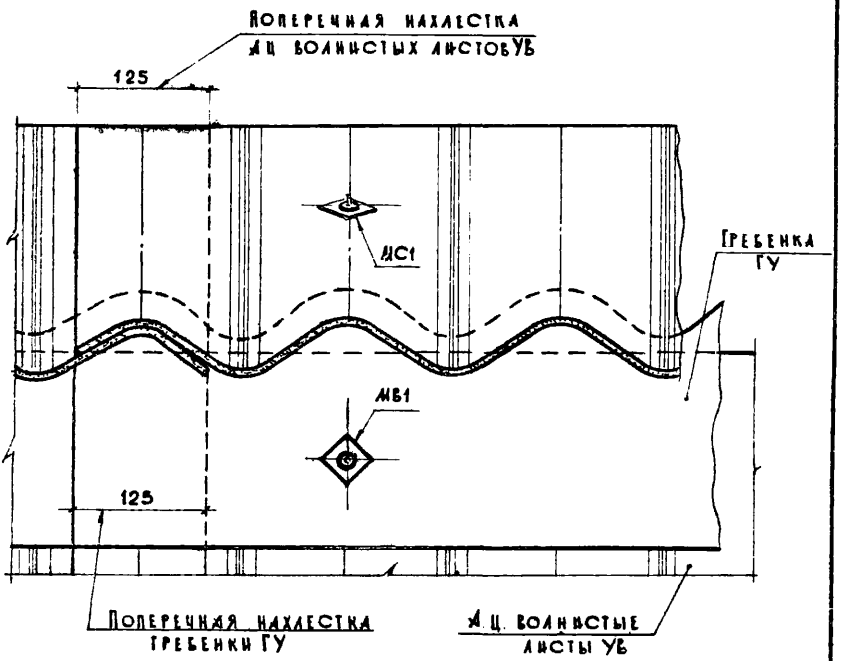

Рук. отдела		Гликин
Гл. инж. проекта		Гутникова
Рук. группы		Проскурякова
Ст. инженер		Дроздова
Инженер		Зыкова

ГОССТРОЙ СССР
ЦНИИПРОМЗДАНИЙ
г. Москва

ТДА	Детали покрытий из асбестоцементных волнистых листов по стальным прогонам	Серия 2.460 - 13	
1974	Вид 1-1 деталей 1 и 2	Выпуск —	Лист 4

13188 14

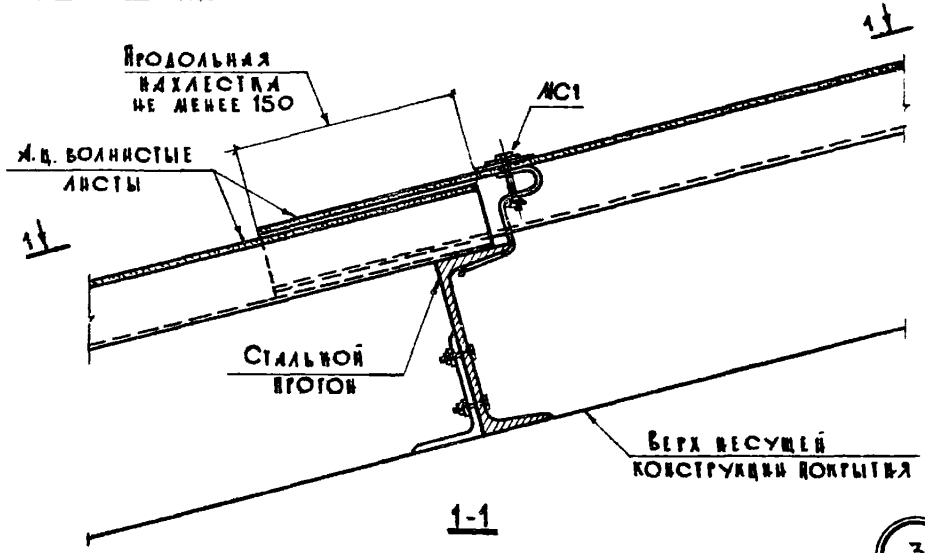

1-1

3

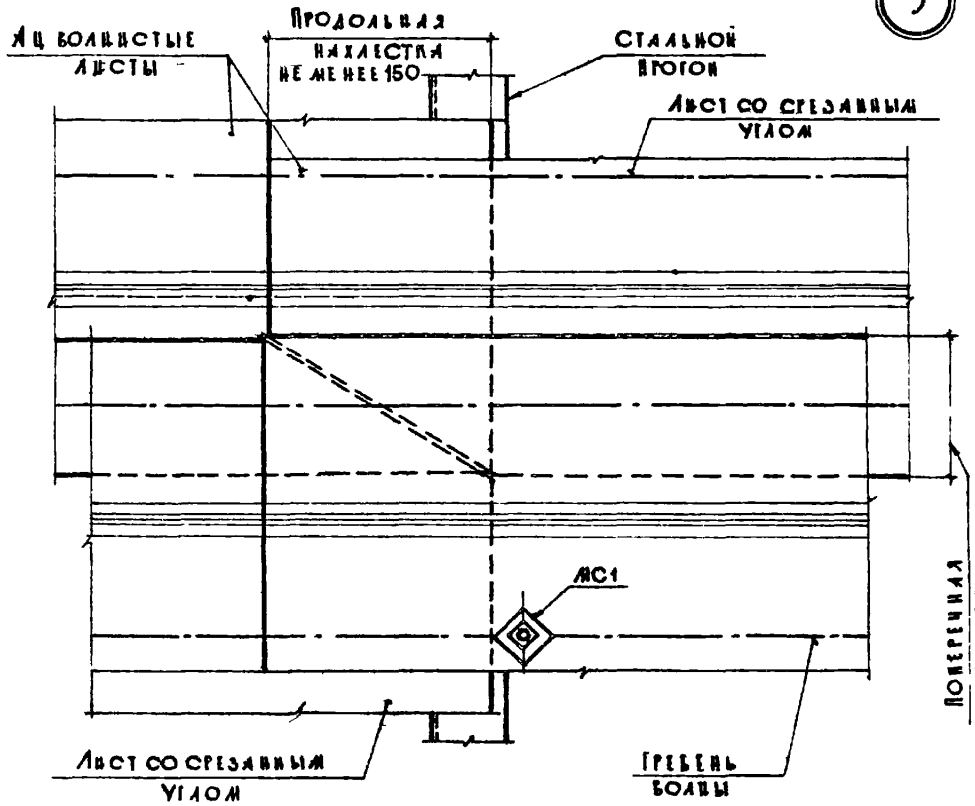

ТДА	Детали покрытий из асбестоцементных волнистых листов по стальным прогонам	Серия 2.460-13	
1974	Деталь 3. Крепление листов УБ и БУ к стальным прогонам	Выпуск —	Лист 5

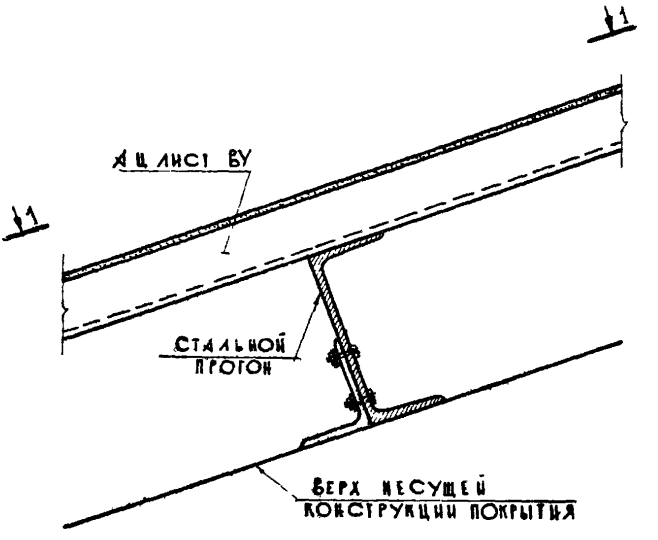

4

1-1

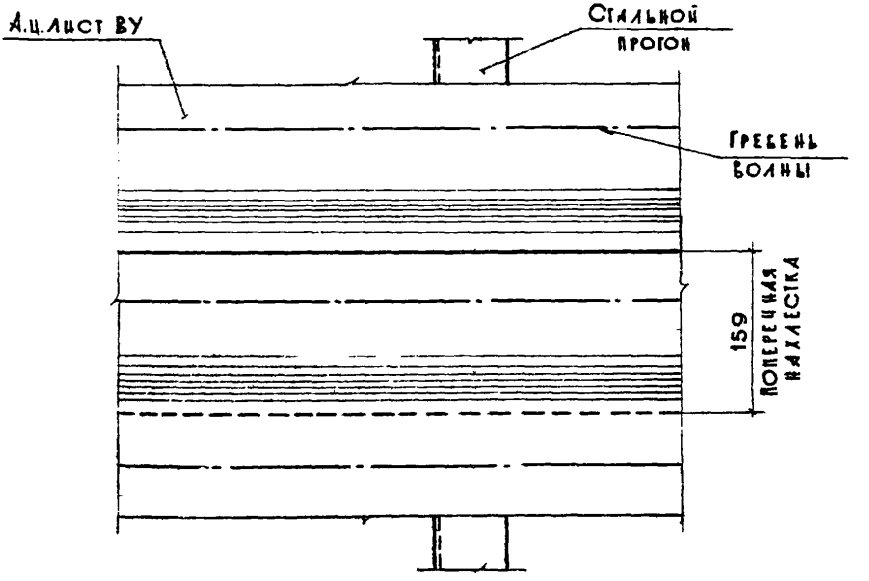

Рук. отдела	Гликин	
Гл. инж. проекта	Гутников	
Рук. группы	Проскуряков	
Ст. инженер	Дроздова	
Инженер	Зыкова	

Госстрой СССР
ЦНИИПРОМЗДАНИЙ
г. Москва

ТДА	Детали покрытий из асбестоцементных волнистых листов по стальным прогонам	Серия 2.460-13	
1974	Деталь 4. Опирание листов ВУ на промежуточный стальной прогон	Выпуск —	Лист 6

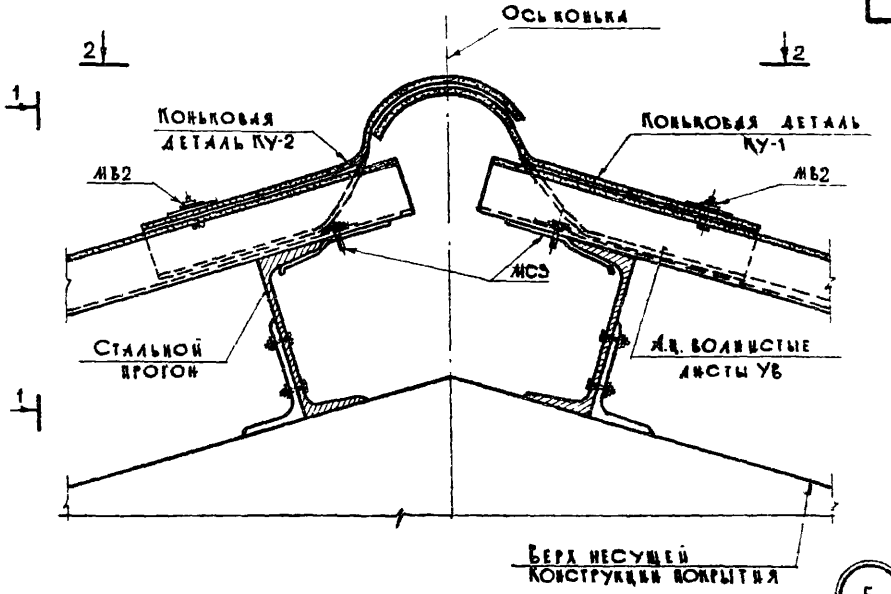

5

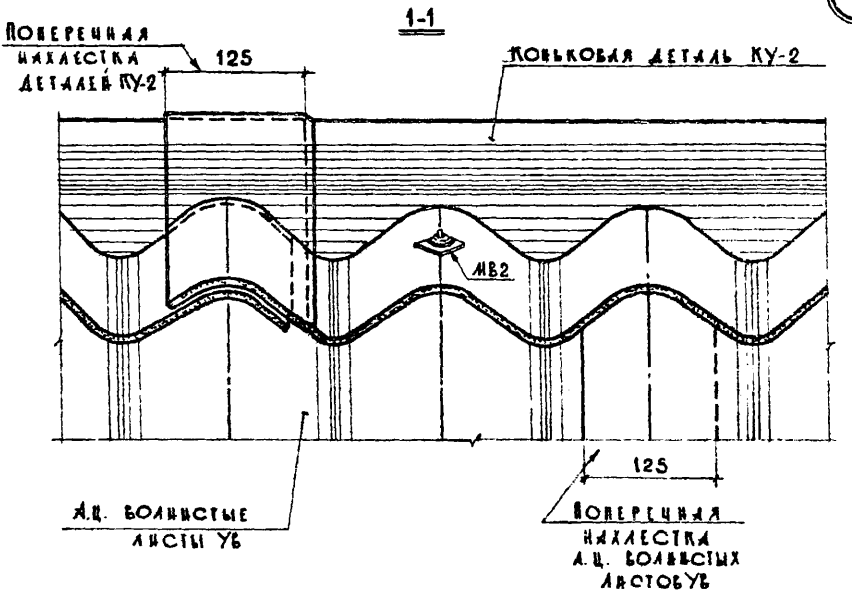

ТДА	Детали покрытий из асбестоцементных волнистых листов по стальным прогонам	Серия 2.460 - 15	
1974	Деталь 5. Конек покрытия из листов УВ	Выпуск —	Лист 7

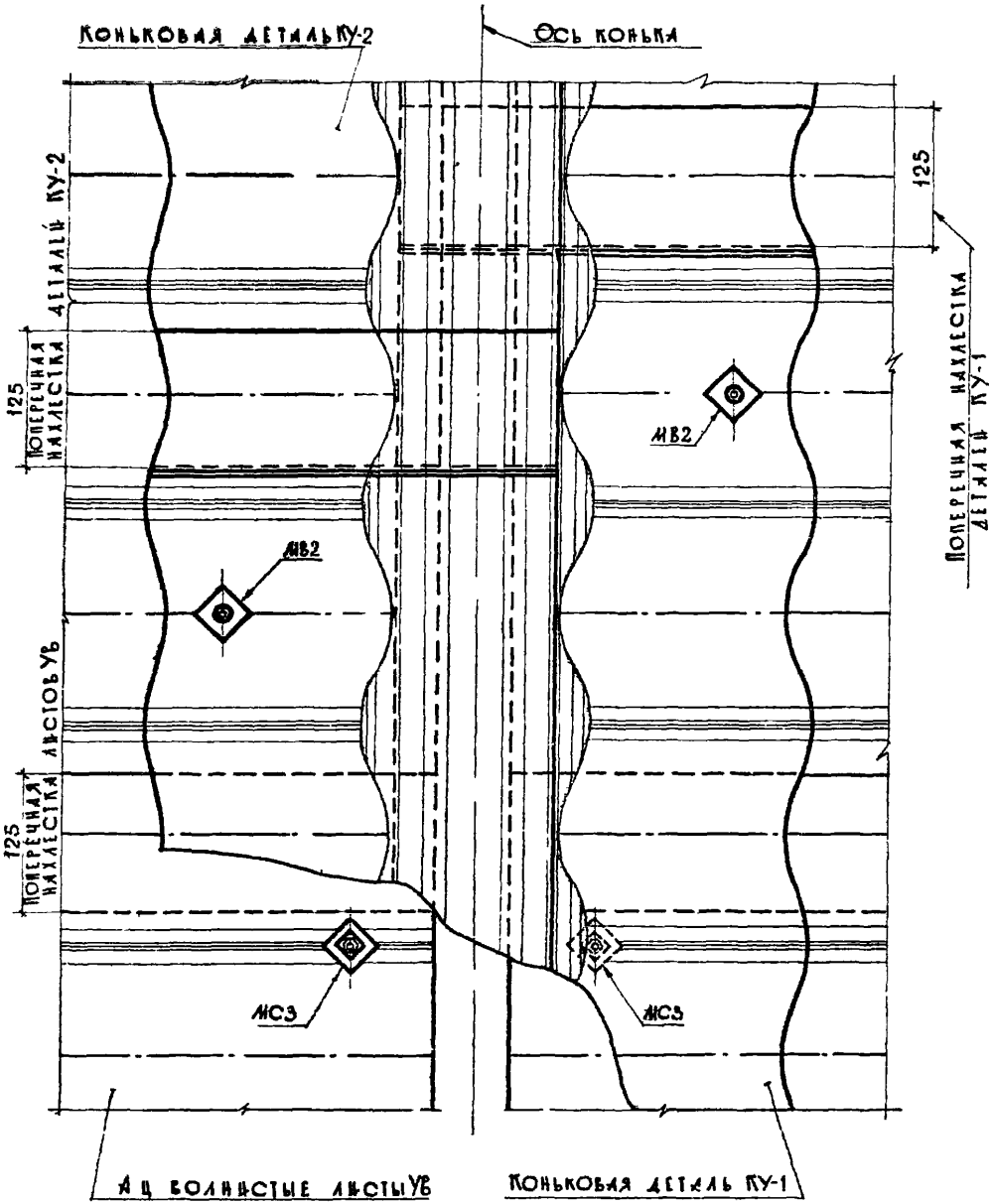

ТДА	Детали покрытий из асбестоцементных волнистых листов по стальным прогонам	Серия 2.460-13	
1974	Вид 2-2 детали 5	Выпуск —	Лист 8

Гос. строй СССР
ЦНИИПРОМЗДАНИЙ
г. Москва

Рук отдела		Гликин	
Гл. инж. проекта		Гутникова	
Рук группы		Проскурякова	
Ст. инженер		Дроздова	
Инженер		Зыкова	

13188 18

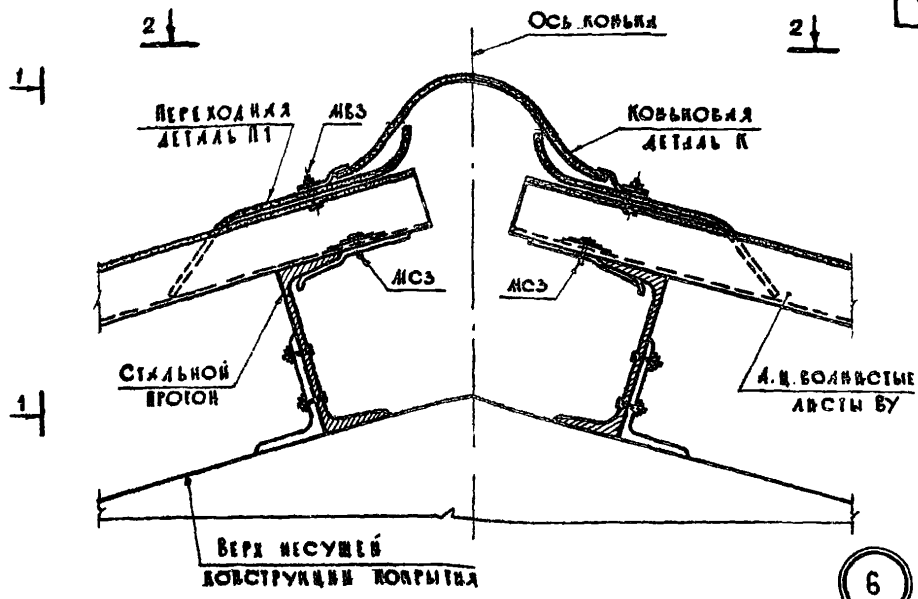

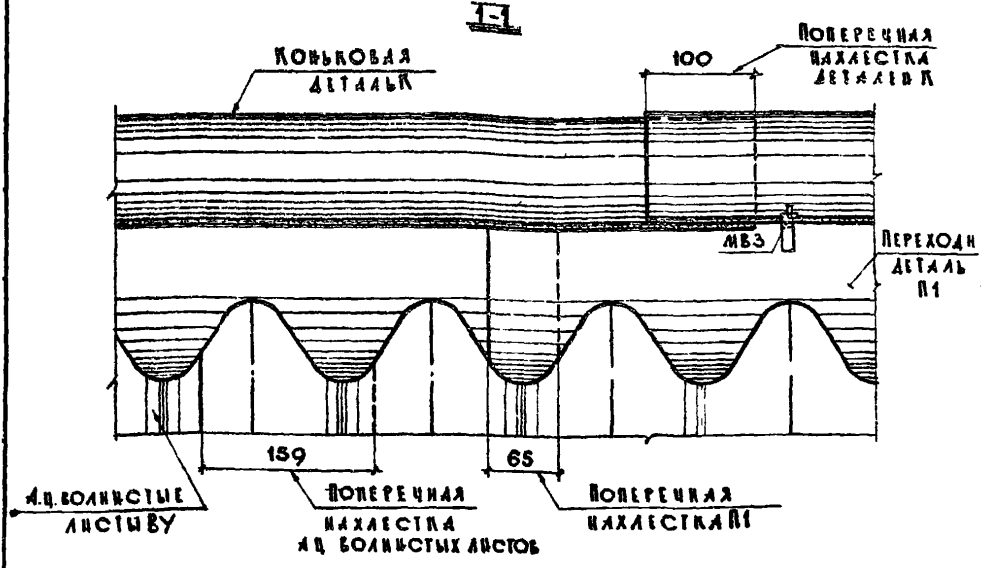

ТДА	Детали покрытий из асбестоцементных волнистых листов по стальным прогонам	Серия 2.460-15
1974	Деталь 6. Конек покрытия из листов ВУ	Выпуск — / Лист 9

2-2

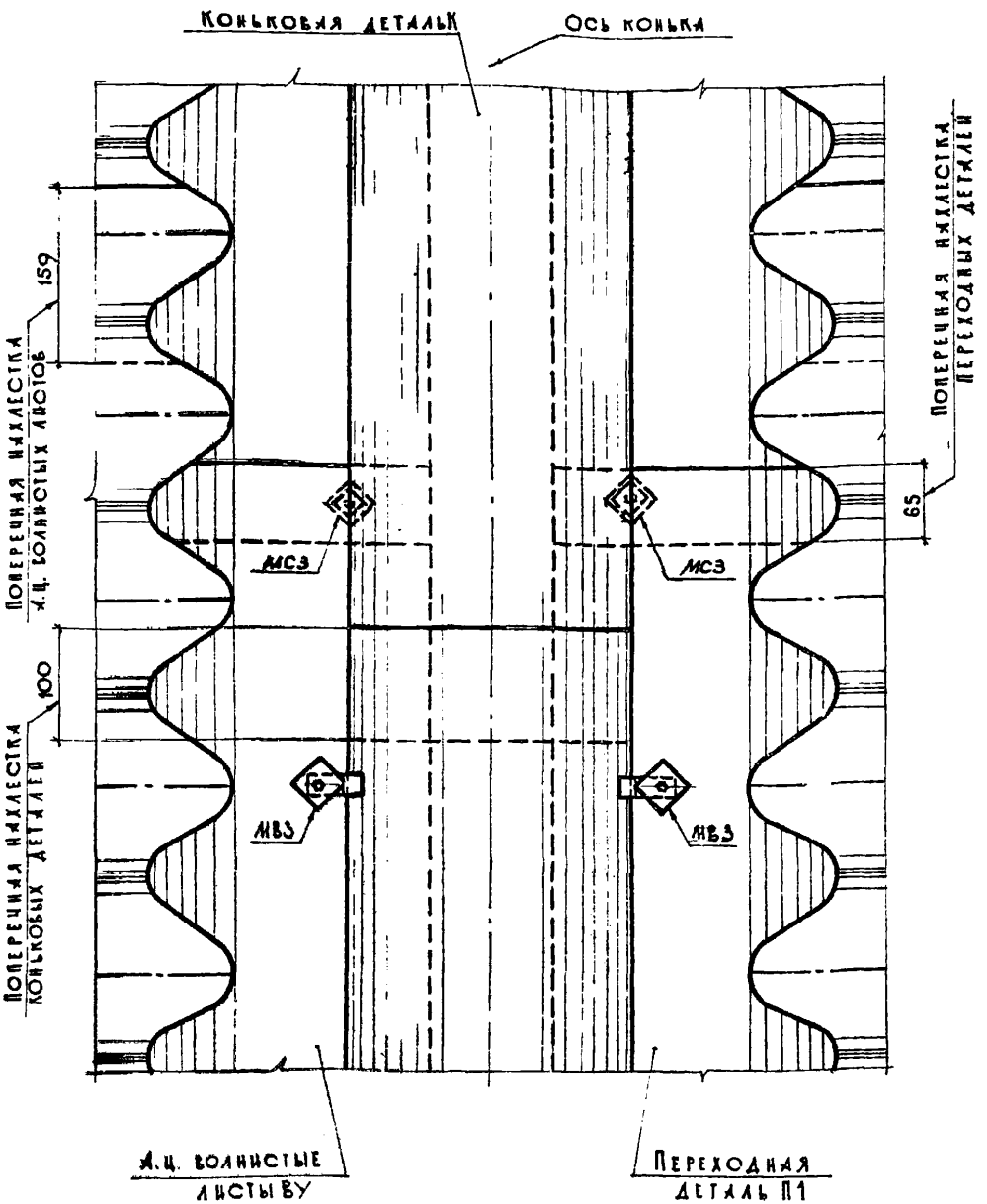

Рук.отдела		Гацкин
Гл.инж.проекта		Гутникова
Рук.группы		Проскурякова
Ст. инженер		Дроздова
Инженер		Зыкова

Госстрой СССР
ЦНИИПРОМЗДАНИЙ
г. Москва

ТДА	Детали покрытий из асбестоцементных волнистых листов по стальным прогонам	Серия 2.460-13	
1974	Вид 2-2 Деталь 6	Выпуск —	Лист 10

13188 20

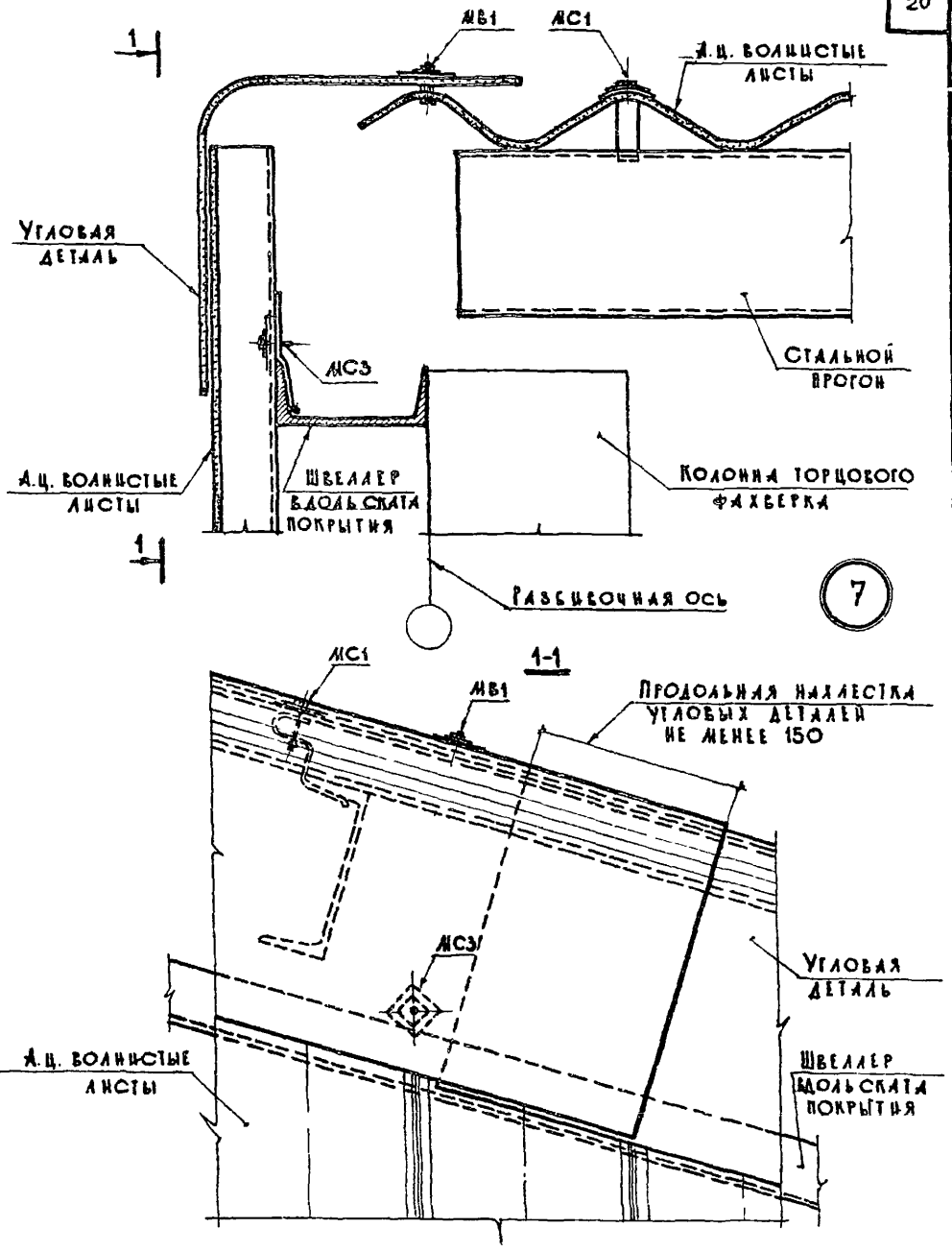

ТДА	Детали покрытий из асбестоцементных волнистых листов по стальным прогонам	Серия 2.460-13
1974	Деталь 7. Примыкание ската покрытия из листов УВ и ВУ к торцовой стене	Выпуск — / Лист 11

13188 21

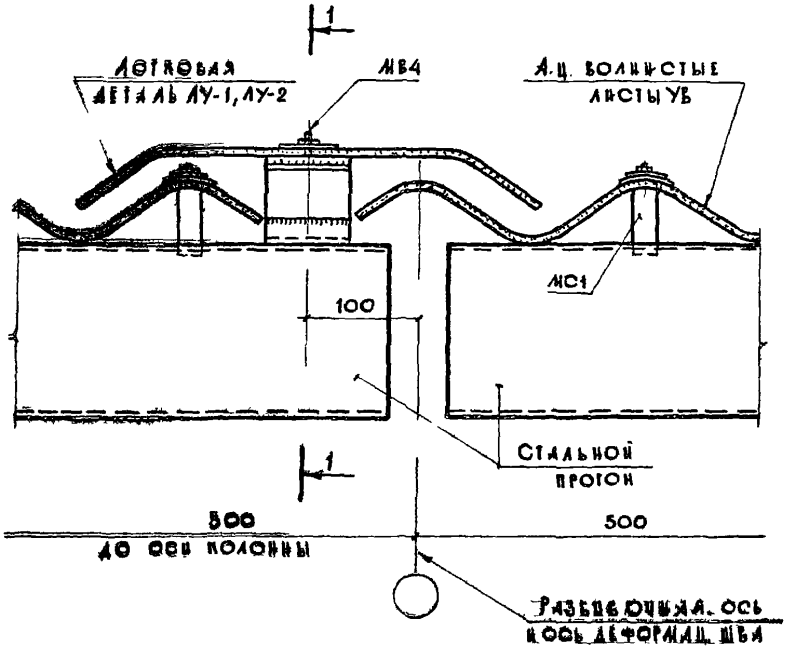

8

1-1

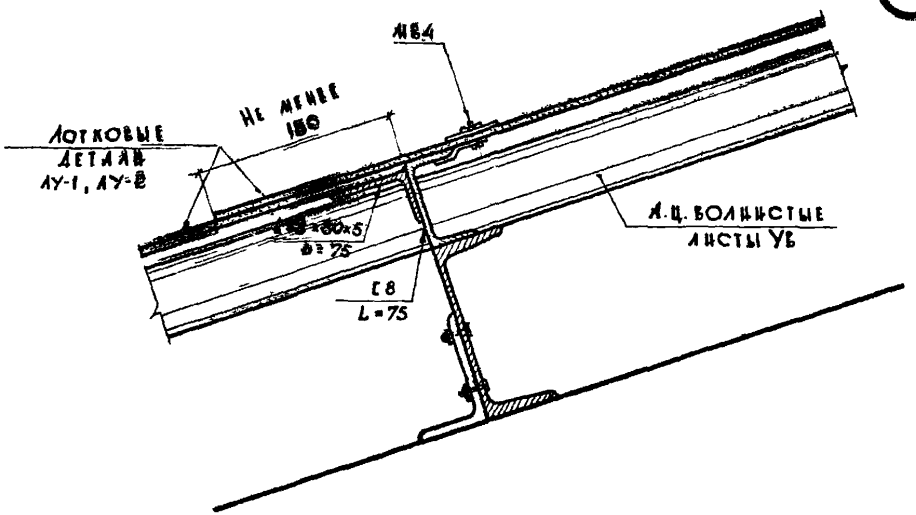

ТДА	Детали покрытий из асбестоцементных волнистых листов по стальным прогонам	Серия 2.460-13	
1974	Деталь 8. Деформационный шов в покрытии из листов УВ	Выпуск —	Лист 12

Рук. отдела Гл. инж. проекта Рук. группы Ст. инженер Инженер

Гликин Гутникова Проскурякова Дроздова Зыкова

ГОССТРОЙ СССР ЦНИИПРОМЗДАНИЙ г. МОСКВА

13188 22

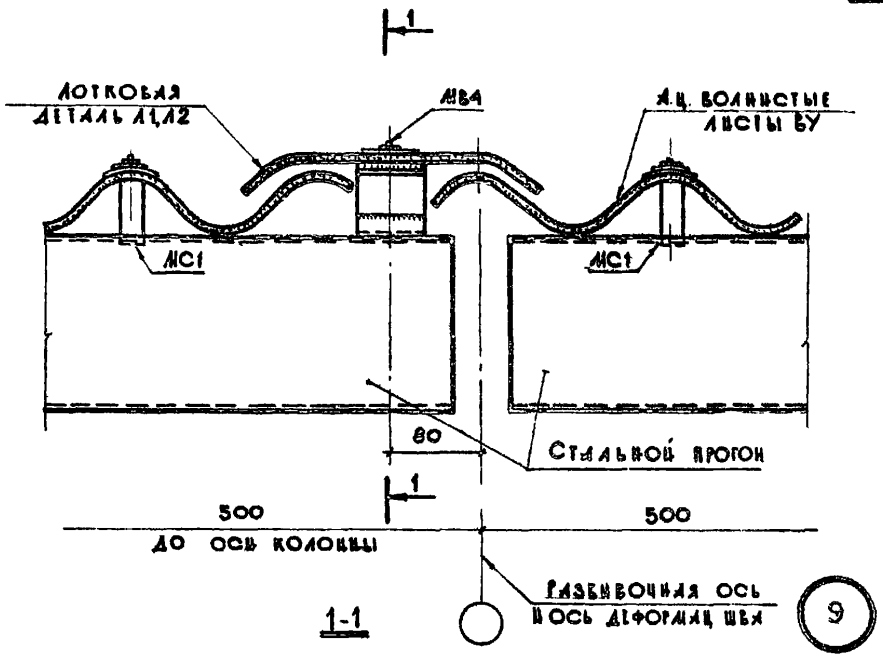

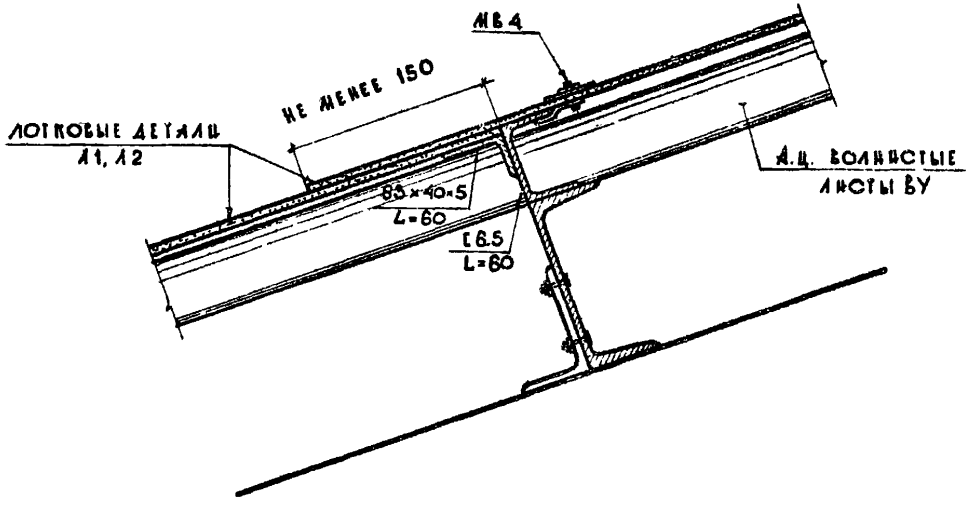

ТДА	Детали покрытий из асбестоцементных волнистых листов по стальным прогонам	Серия 2.460-13	
1974	Деталь 9. Деформационный шов в покрытии из листов ВУ	Выпуск —	Лист 13

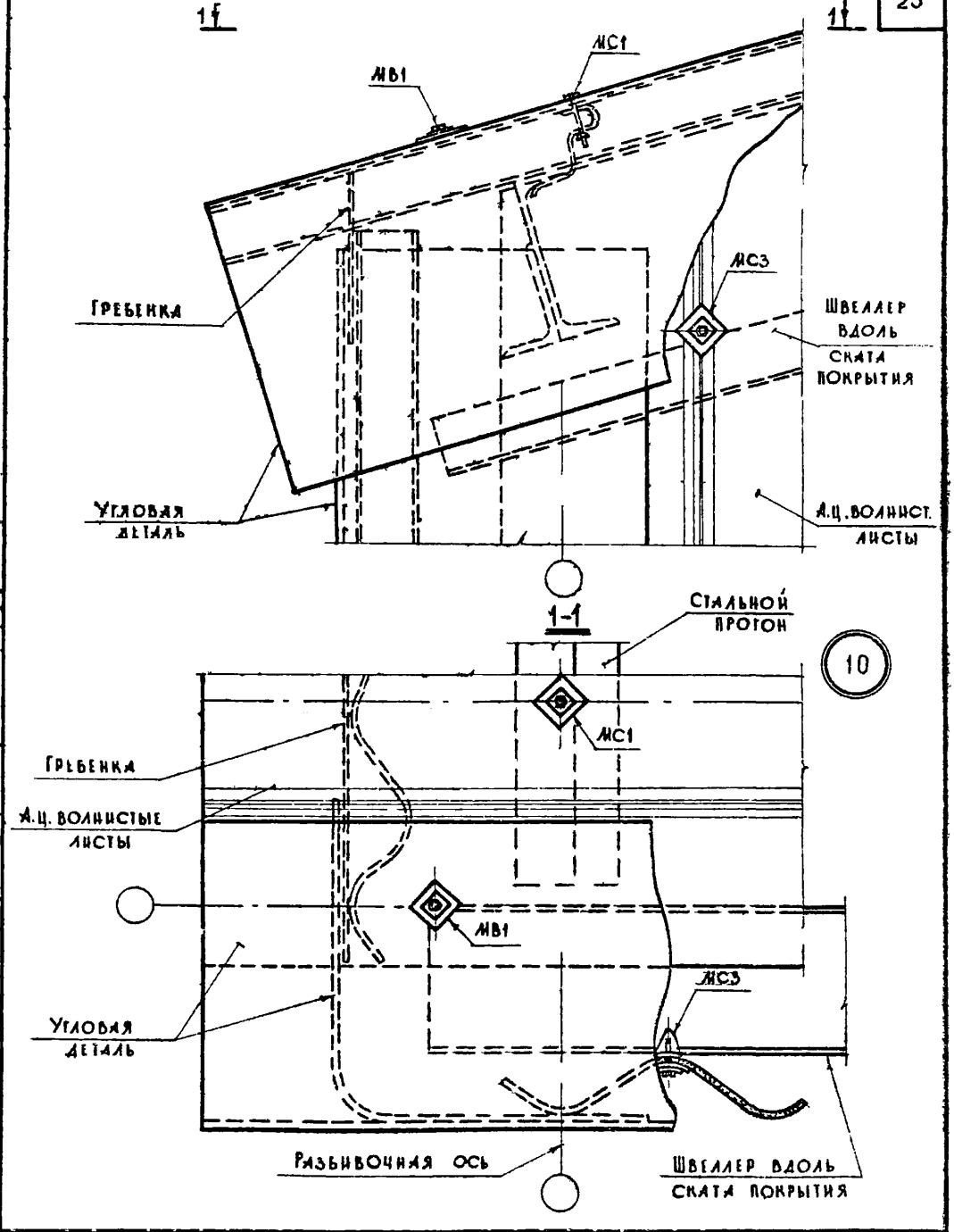

Рук. отдела		Гайкин
Гл. инж. проекта		Гутникова
Рук. группы		Проскурякова
Ст. инженер		Дроздова
Инженер		Зыкова

Госстрой СССР
ЦНИИПРОМЗДАНИЙ
г. Москва

ТДА	Детали покрытий из асбестоцементных волнистых листов по стальным прогонам	Серия 2.460-13	
1974	Деталь 10. Примыкание карниза покрытия из листов УВ и ВУ к торцовой стене	Выпуск —	Лист 14

13188 24

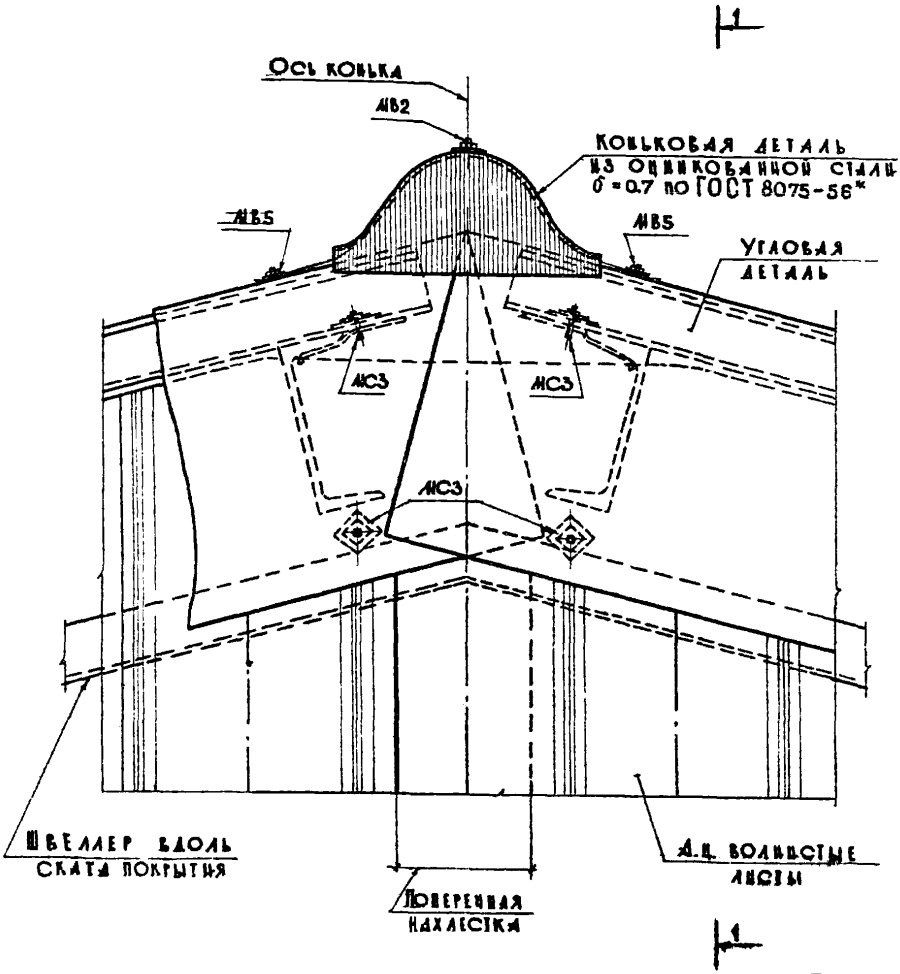

11

ТДА	Детали покрытий из асбестоцементных волнистых листов по стальным прогонам	Серия 2.460-13	
1974	Деталь 11. Примыкание конька покрытия из листов УБ и БУ к торцовой стене	Выпуск —	Лист 15

13188 25

1-1

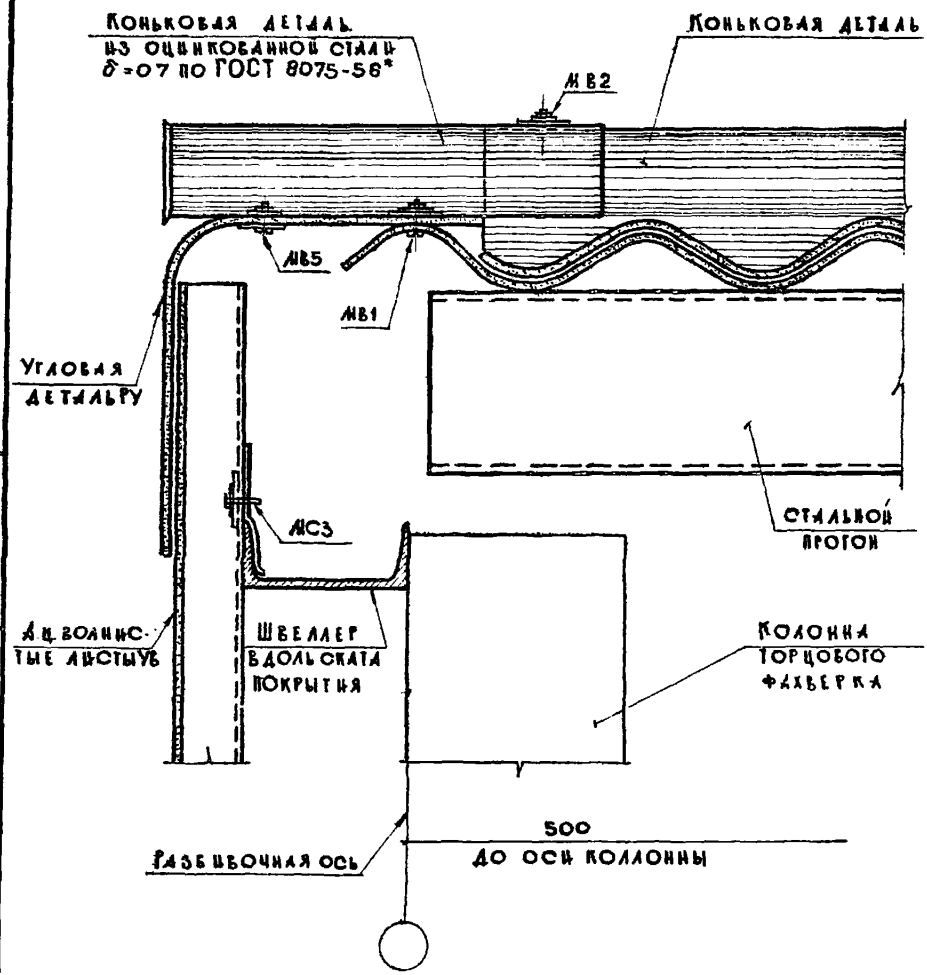

Госстрой СССР ЦНИИПРОМЗДАНИЙ г. Москва	ТДА	Деталь покрытий из асбестоцементных волнистых листов по стальным прогонам	Серия 2.460-13
Гл. инж. проекта Гутникова; Рук. группы Проскуракова; Ст. инженер Дроздова; Инженер Зыкова; Рук. отдела Гапцин	1974	Вид 1-1 детали 11 для листов Ув	Выпуск — Лист 16

13188 26

1-1

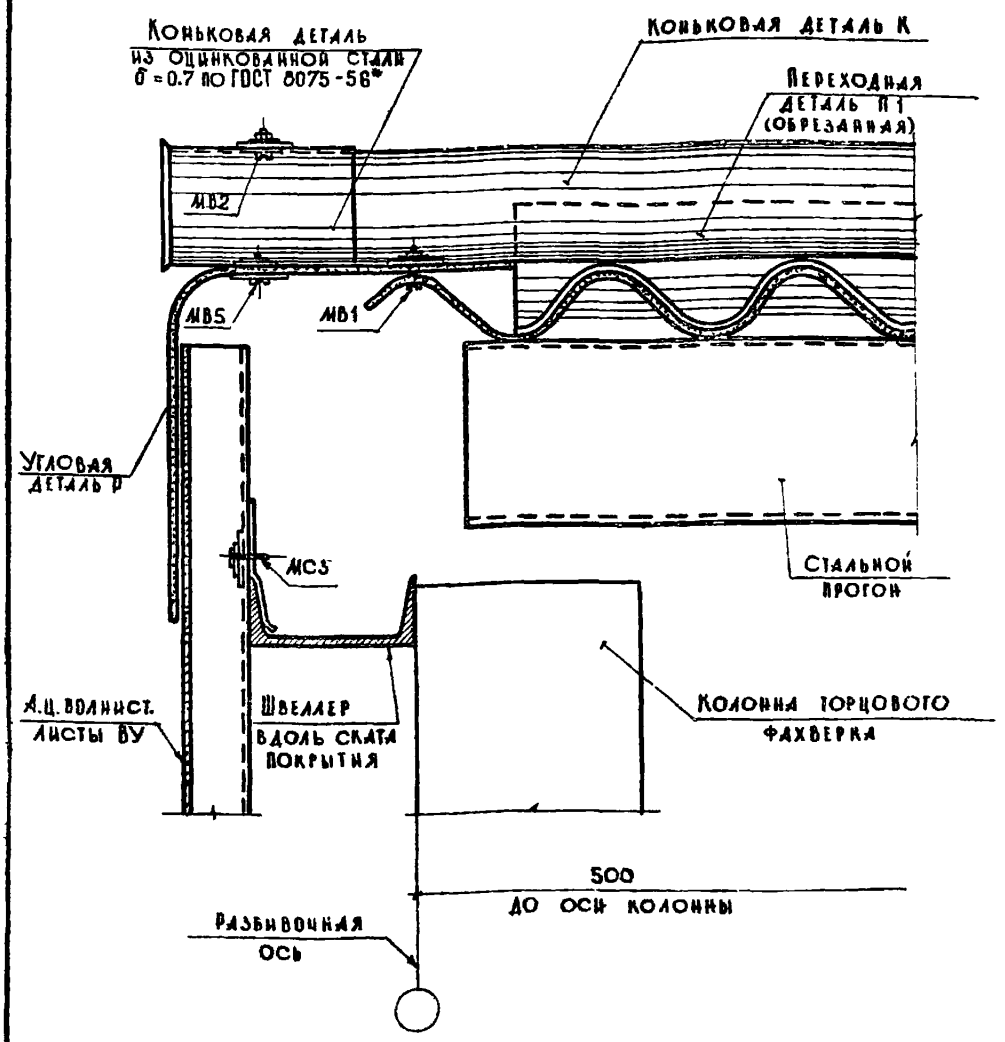

ТДА	Детали покрытий из асбестоцементных волнистых листов по стальным прогонам	Серия 2.460-13
1974	Вид 1-1 деталь 11 для листов ВУ	Выпуск — / Лист 17

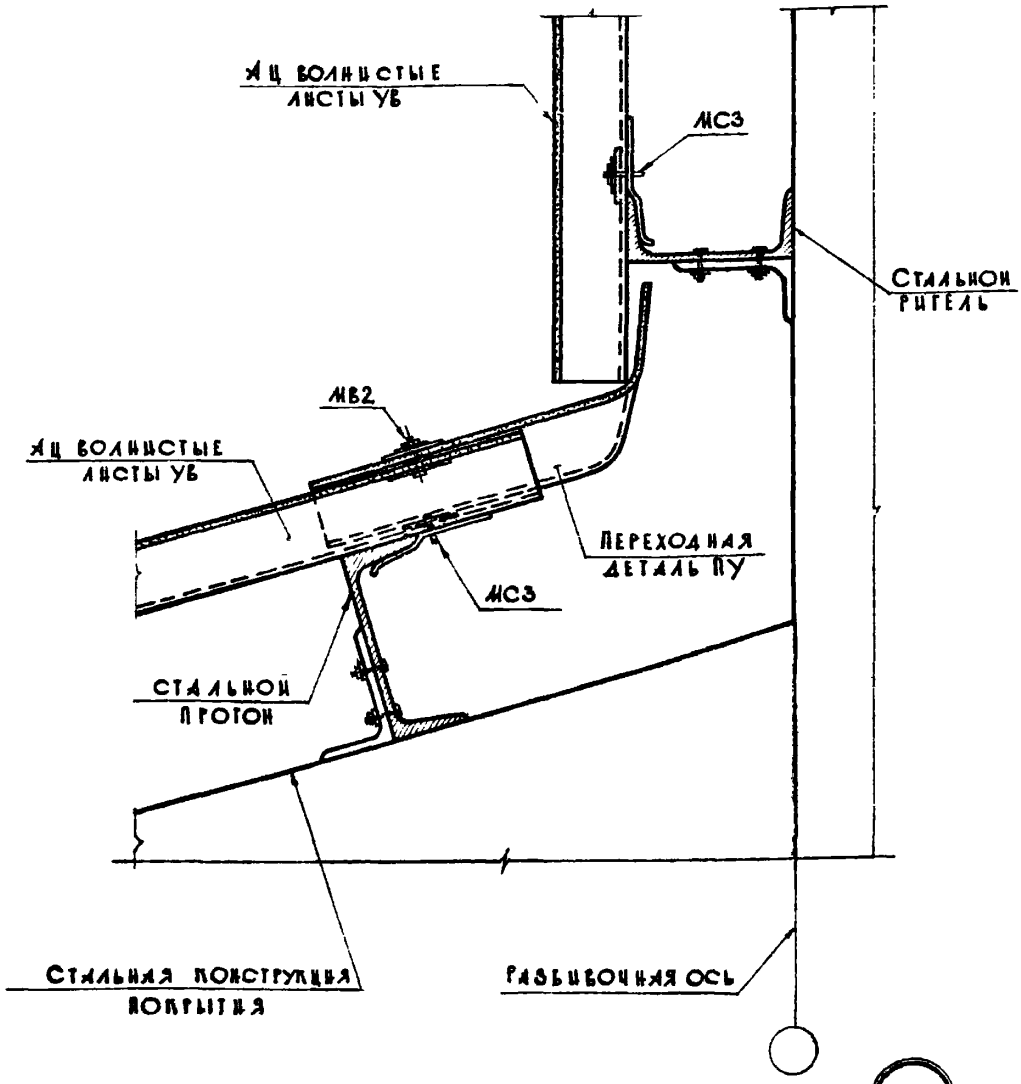

12

Госстрой СССР
ЦНИИПРОМЗДАНИЙ
г. Москва

Рук. отдела	Гапкин
Гл. инж. проекта	Гутникова
Рук. группы	Проскурякова
Ст. инженер	Дроздова
Инженер	Зыкова

ТДА

Деталь покрытий из асбестоцементных волнистых листов по стальным прогонам

Серия 2.460-13

1974

Деталь 12. Примыкание ската покрытия из листов УБ к стене

Выпуск —

Лист 18

13188 28

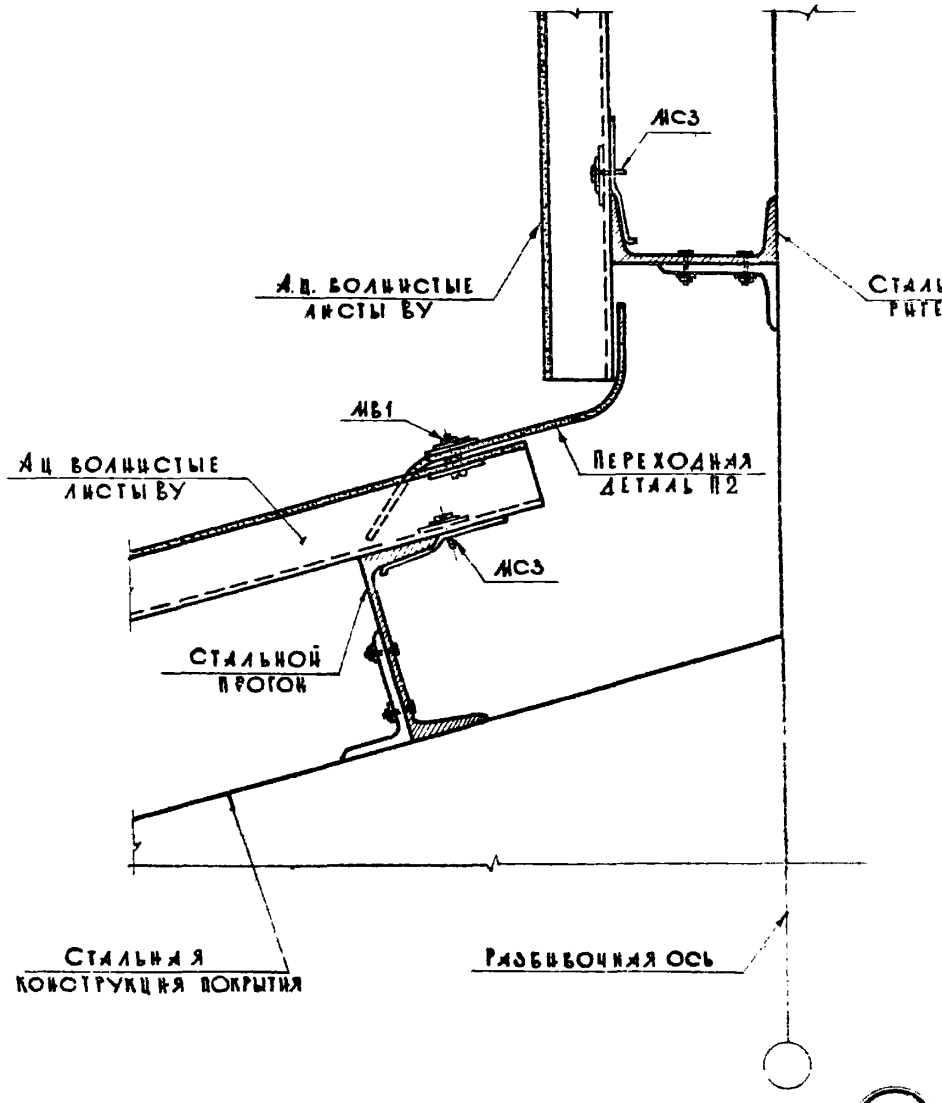

13

ТДА	Детали покрытий из асбестоцементных волнистых листов по стальным прогонам	Серия 2.460-13	
1974	Деталь 13. Примыкание ската покрытия из листов Вукстене	Выпуск —	Лист 19

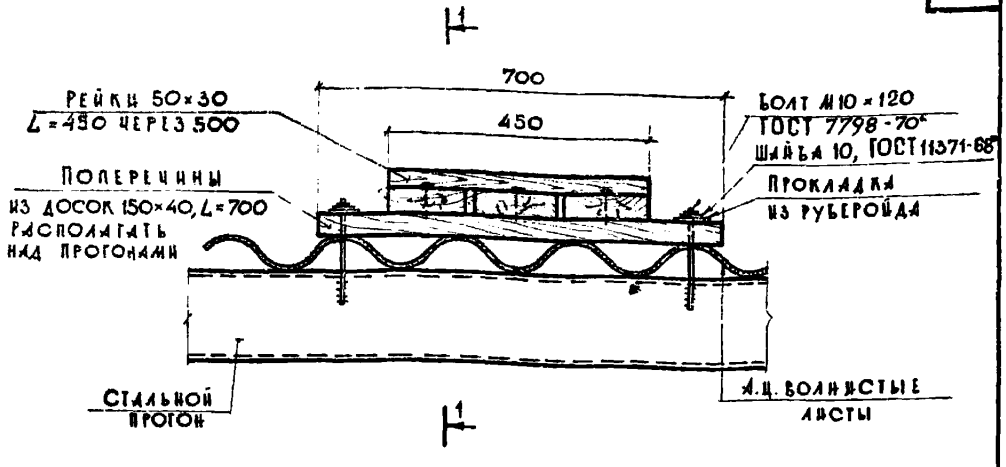

14

1-1

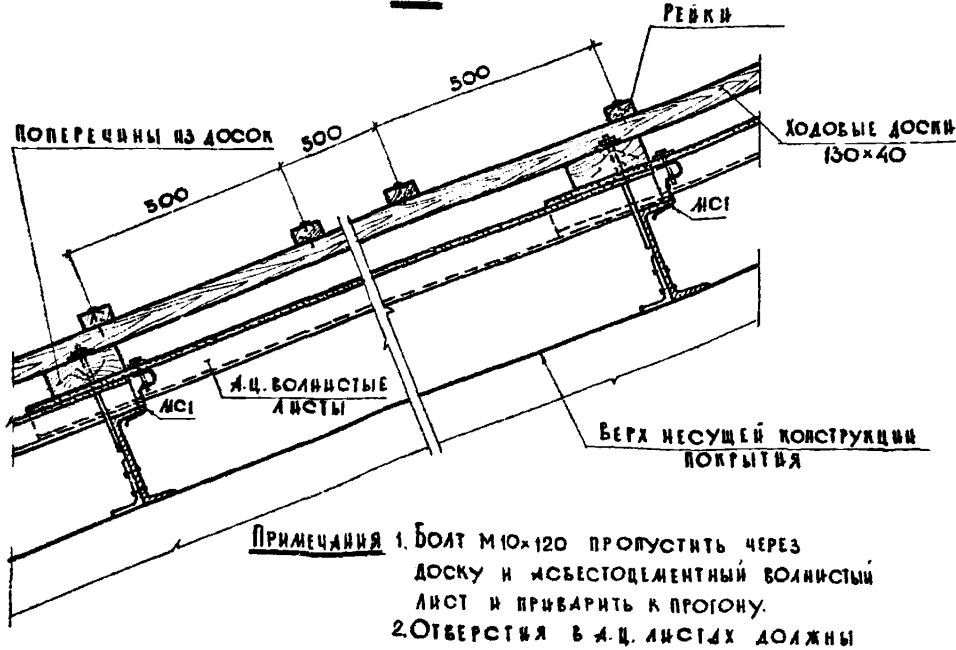

Примечания 1. Болт М10×120 пропустить через доску и асбестоцементный волнистый лист и приварить к прогону.

2. Отверстия в А.Ц. листах должны просверливаться; диаметр отверстий на 2-3 мм должен превышать диаметр проходящего через них болта.

ТДА	Детали покрытий из асбестоцементных волнистых листов по стальным прогонам	Серия 2.460-13	
1974	Деталь 14. Рабочий ход по скату покрытия	Выпуск —	Лист 20

Госстрой СССР
ЦНИИПРОМЗДАНИЙ
г. Москва

Рук. отдела		Глинк
Гл. инж. проекта		Гутникова
Рук. группы		Проскурякова
Ст. инженер		Дроздова
Инженер		Зыкова

13188 30

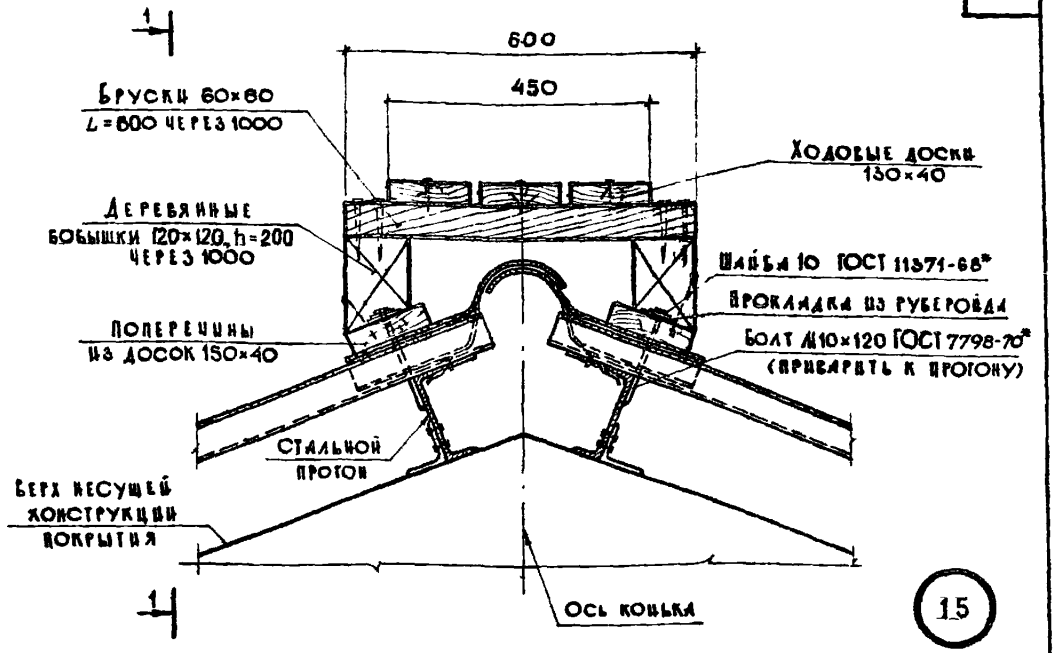

1-1

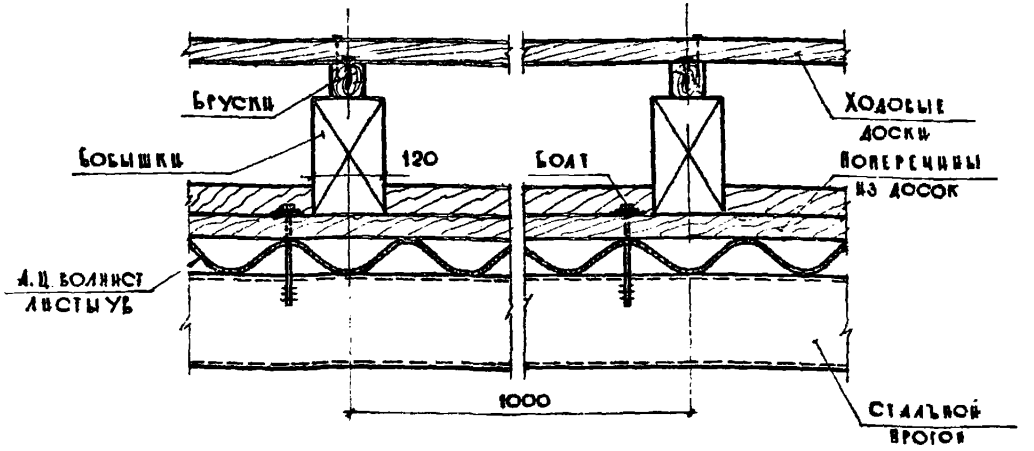

Примечание: отверстия в а.ц. листах должны просверливаться; диаметр отв. на 2-3мм должен превышать диаметр проходящего через них болта

ТДА	Детали покрытий из асбестоцементных волнистых листов по стальным прогонам	Серия 2.460-13
1974	Деталь 15. Рабочий ход вдоль конька	Выпуск — / Лист 21

13188 31

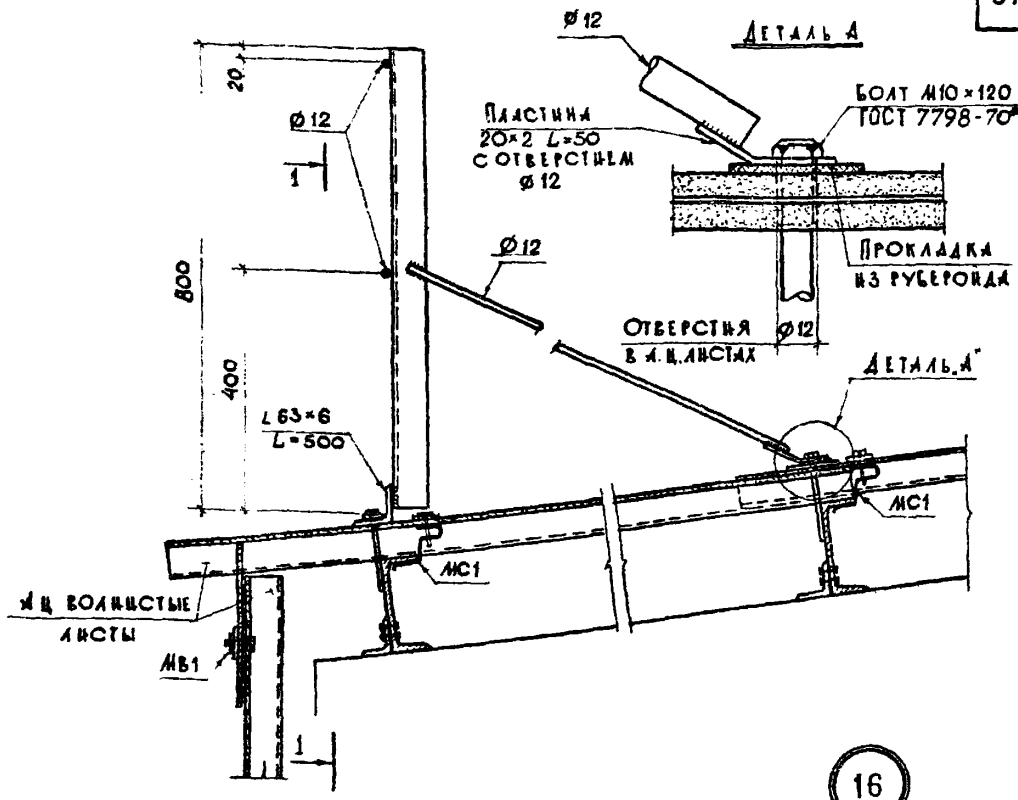

1-1

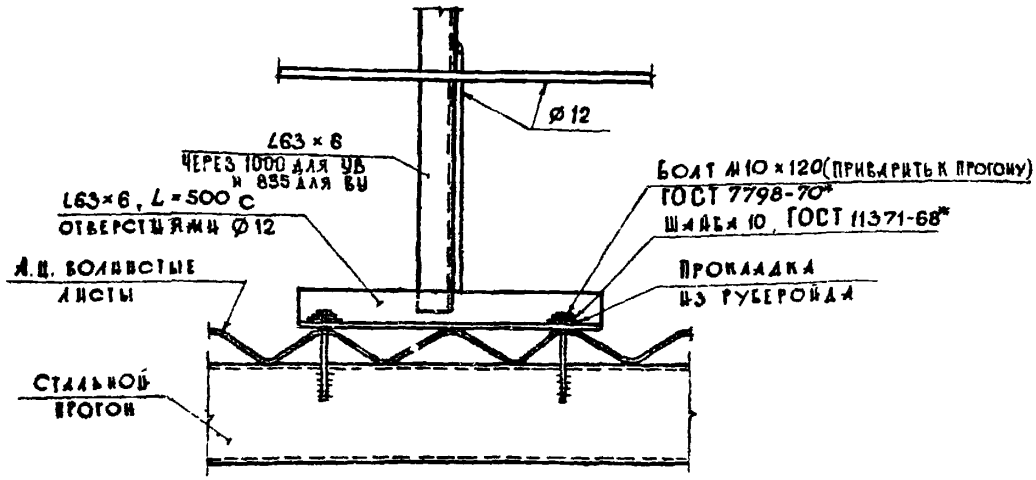

Рук. отдела		Гликин
Гл. инж. проекта		Гутникова
Рук. группы		Проскурякова
Ст. инженер		Дроздова
Инженер		Зыкова

Госстрой СССР
ЦНИИПРОМЗДАНИЙ
г. Москва

ТДА	Детали покрытий из асбестоцементных волнистых листов по стальным прогонам	Серия 2.460-13	
1974	Деталь 16. Устройство ограждения.	Выпуск —	Лист 22

13188 32

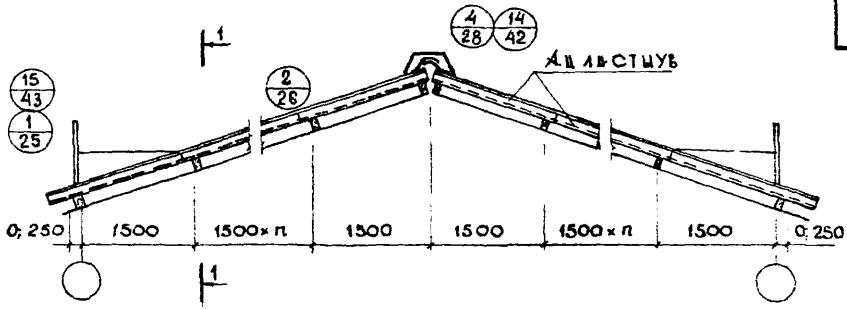

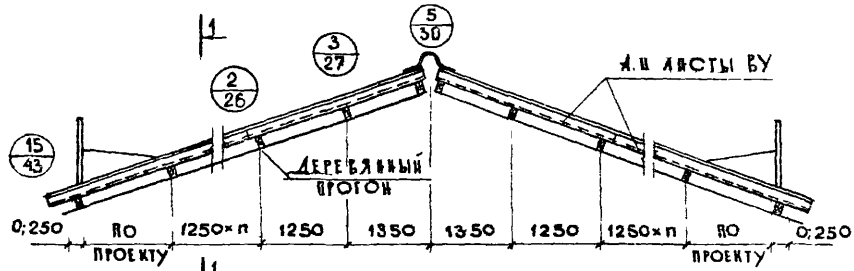

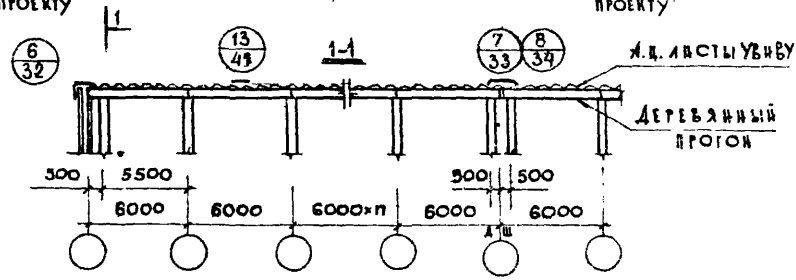

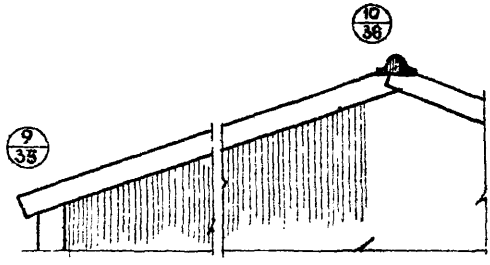

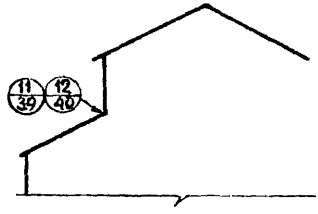

ТДА	Детали покрытий из асбестоцементных волнистых листов по деревянным прогонам	Серия 2.460-13	
1974	Маркировочные схемы покрытий	Выпуск —	Лист 23

13188 33

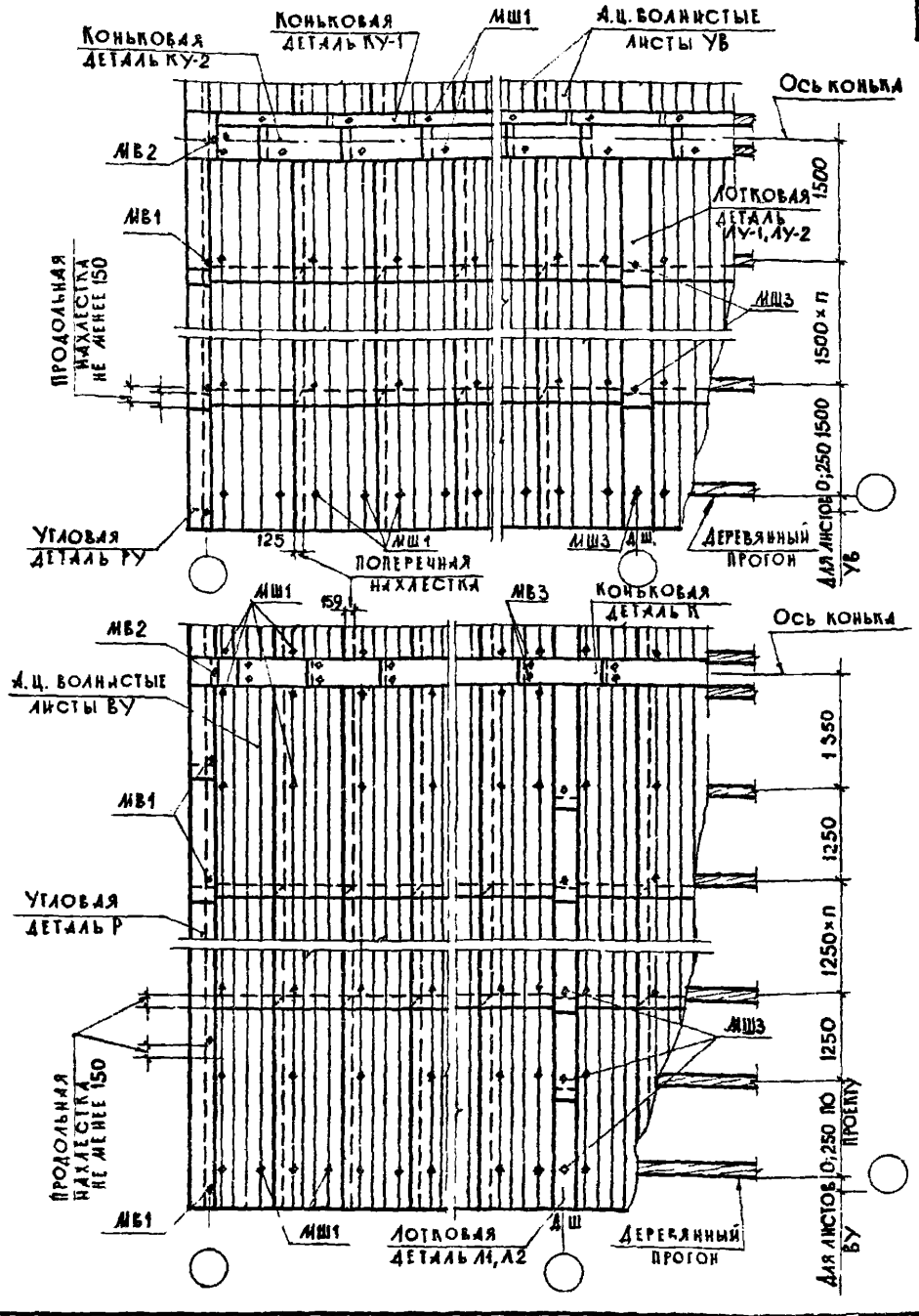

ГДА	Детали покрытий из асбестоцементных волнистых листов по деревянным прогонам	Серия 2.460-13	
1974	Схемы разбивки прогонов, раскадки листов и установки креплений.	Выпуск —	Лист 24

Госстрой СССР
ЦНИИПРОМЗДАНИЙ
г. Москва

Рук. отдела		Гликин
Гл. инж. проекта		Гутникова
Рук. группы		Проскурякова
Ст. инженер		Дроздова
Инженер		Зыкова

13188 34

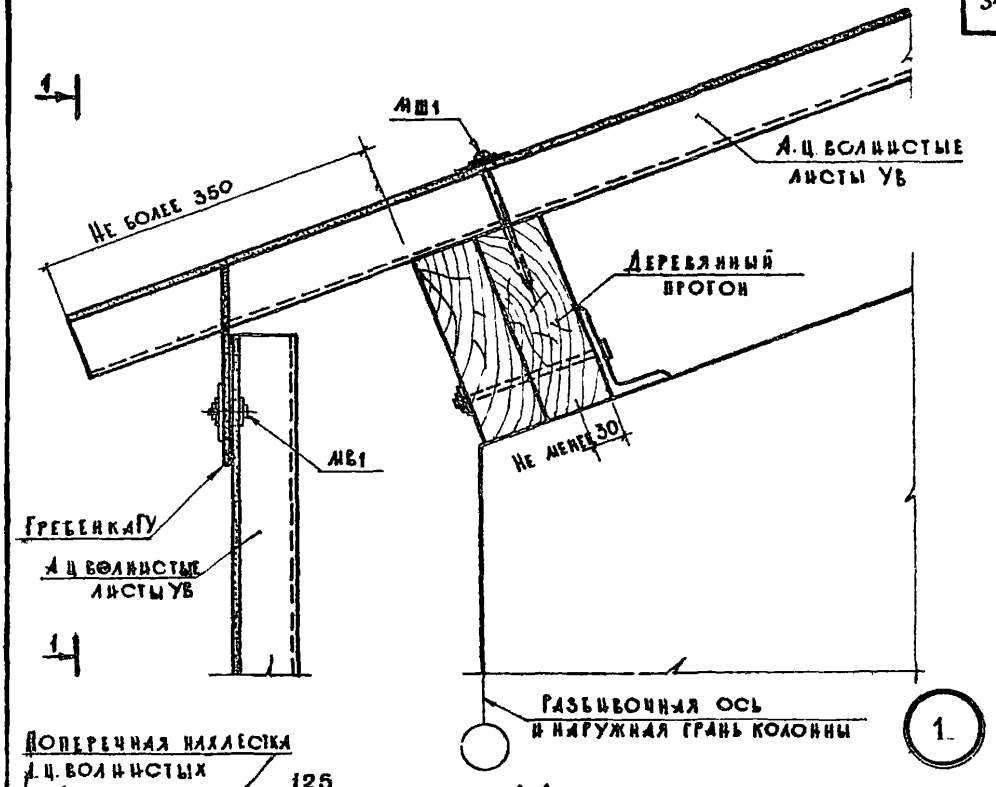

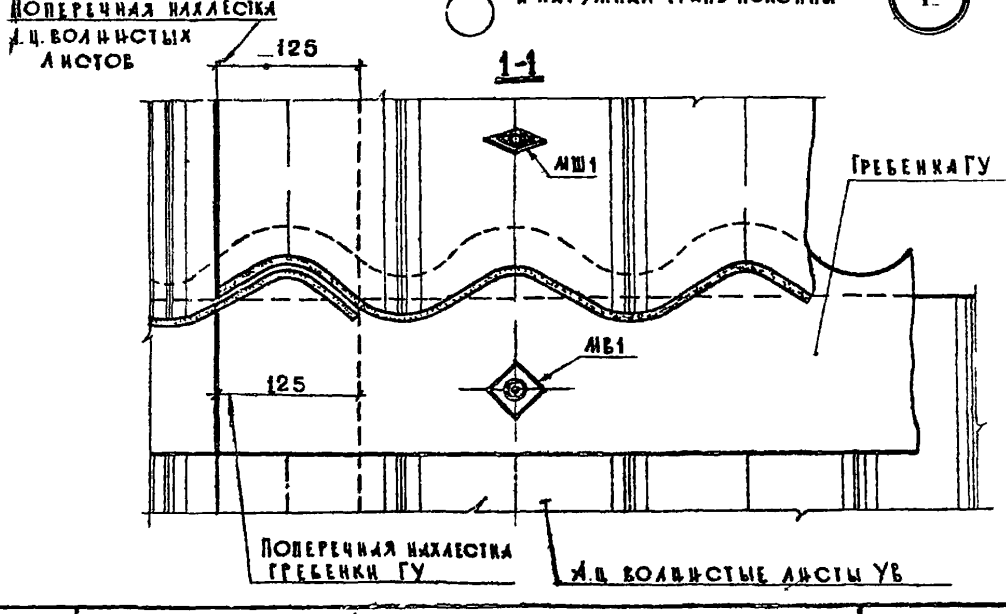

ТДА	Детали покрытий из асбестоцементных волнистых листов по деревянным прогонам	Серия 2.460-13	
1974	Деталь 1. Карниз из листов УВ	Выпуск —	Лист 25

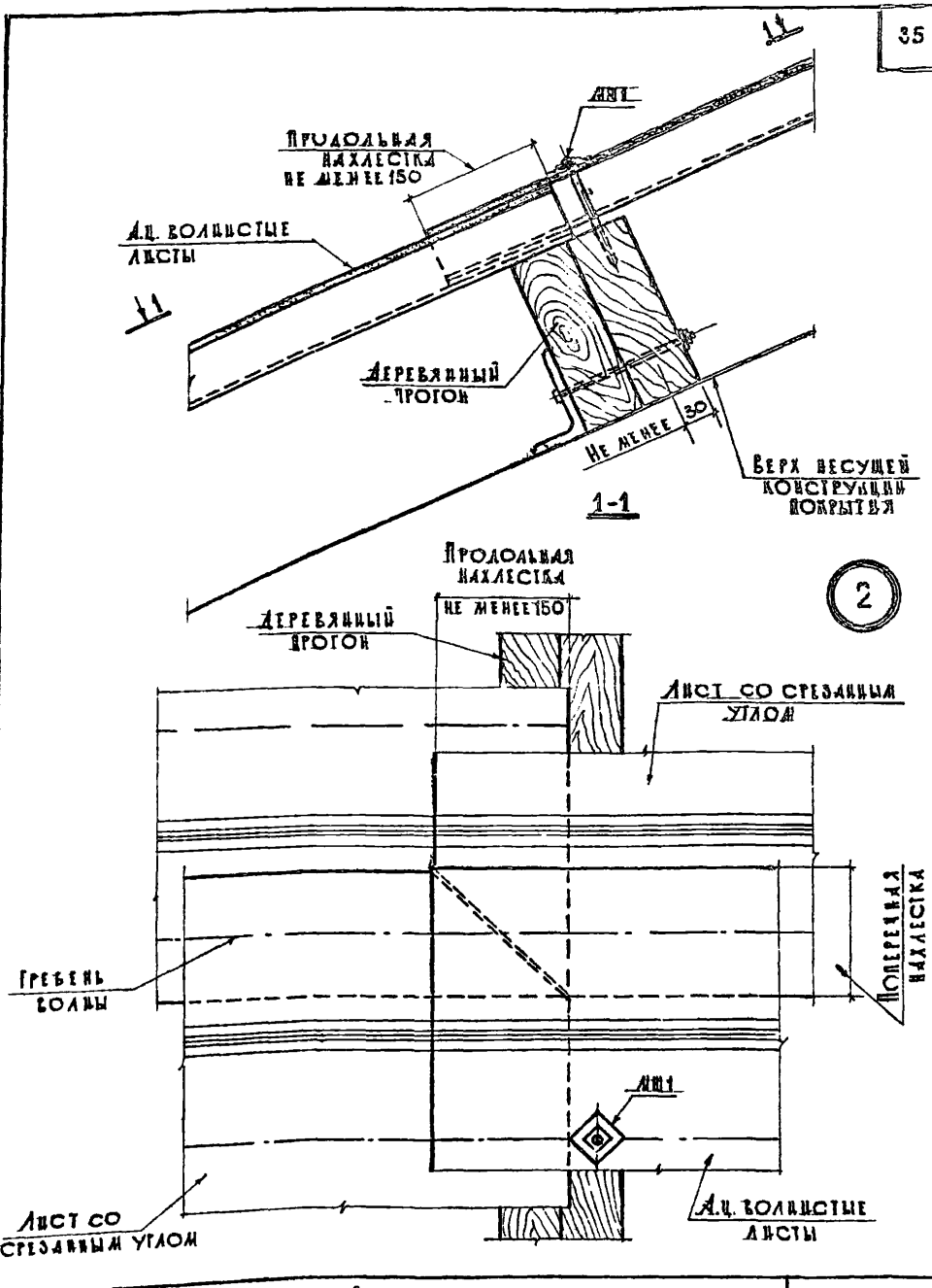

ТДА	Деталь покрытий из асбестоцементных волнистых листов по деревянным прогонам	Серия 2.460-13	
1974	Деталь 2. Крепление листов УВ и БУ к деревянным прогонам	Выпуск —	Лист 26

Госстрой СССР. ЦНИИПРОМЗДАНИЙ г. Москва

Рук. отдела	Гл. инж. проекта	Галкин
Рук. группы		Гуськова
Ст. инженер		Проскурякова
Инженер		Дроздова
		Зыкова

1318 8 36

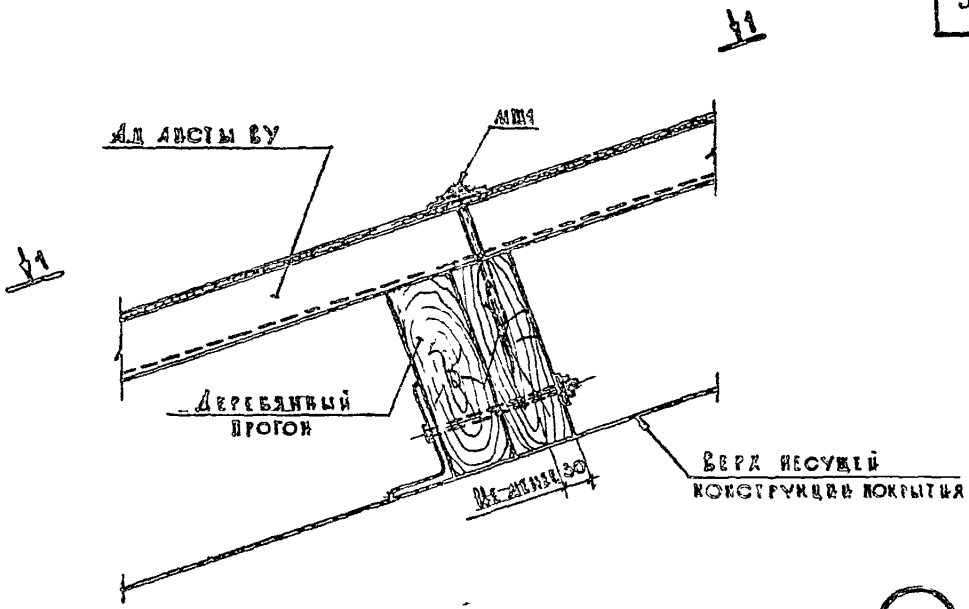

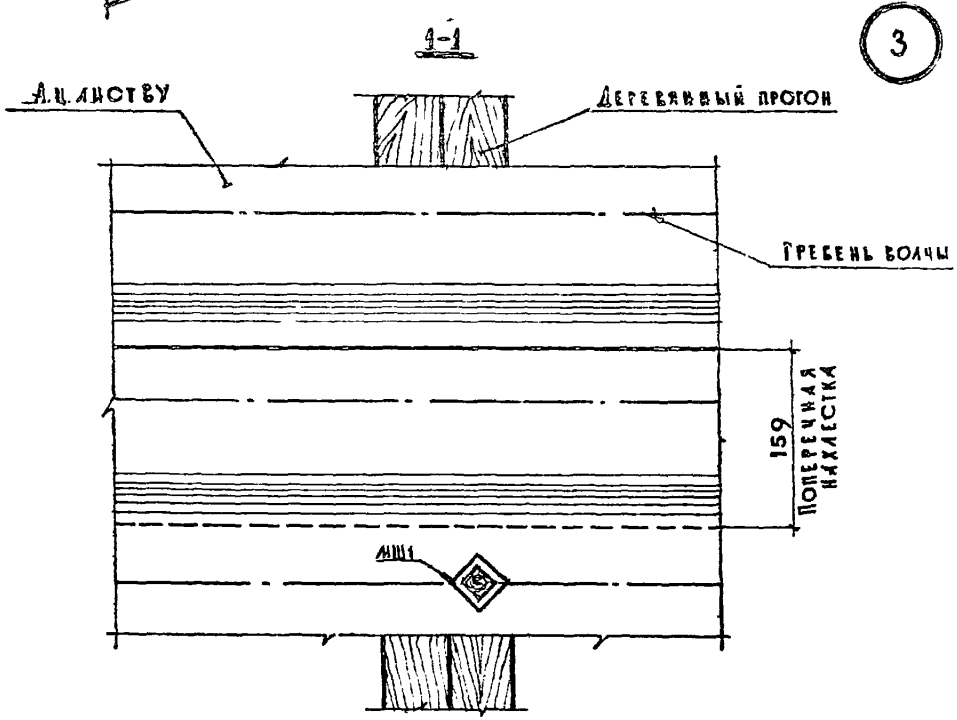

ТДА	Детали покрытий из асбестоцементных волнистых листов по деревянным прогонам	Серия 2.460-13	
1974	Деталь 3. Крепление листов ВУ к промежуточному деревянному прогону	Выпуск —	Лист 27

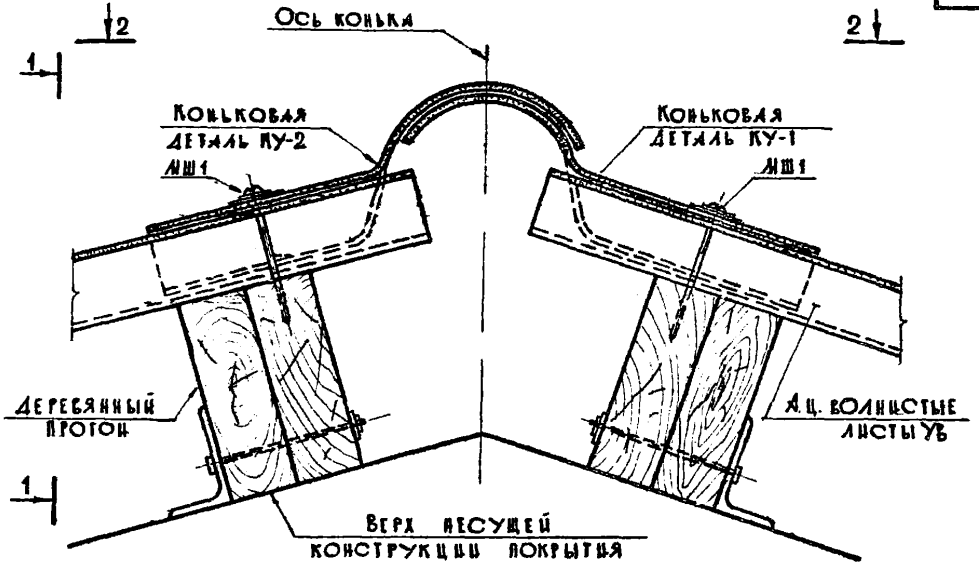

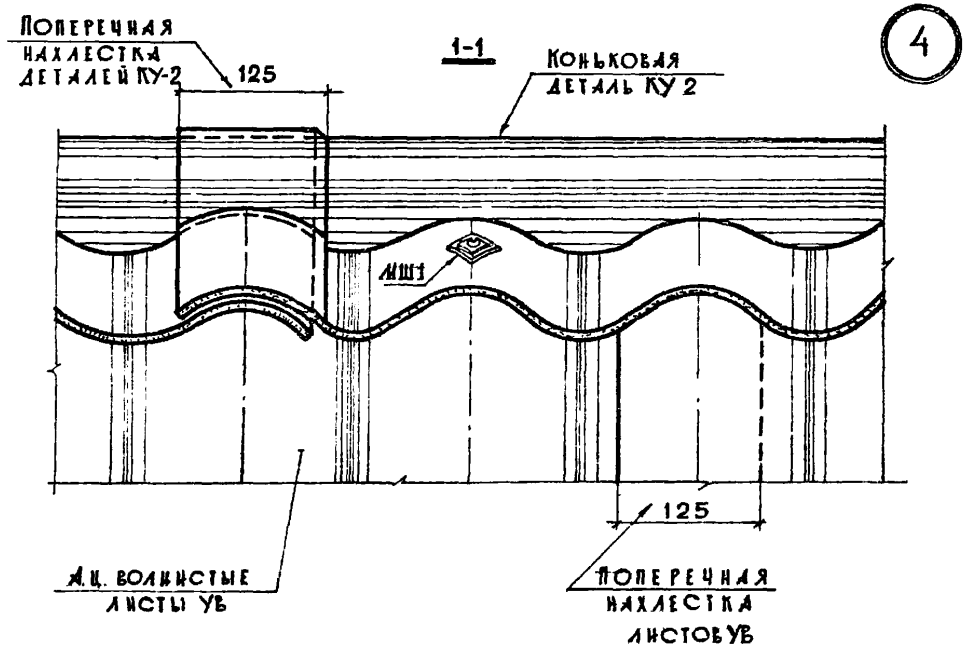

Гликин	Гутникова	Проскурякова	Дроздова	Зыкова
Рук. отдела	Гл. инж. проекта	Рук. группы	Ст. инженер	Инженер

Госстрой СССР
ЦНИИПРОМЗДАНИЙ
г. Москва

ТДА	Детали покрытий из асбестоцементных волнистых листов по деревянным прогонам	Серия 2.480-13	
1974	Деталь 4. Конек покрытия из листов УВ	Выпуск —	Лист 28

13188 38

2-2

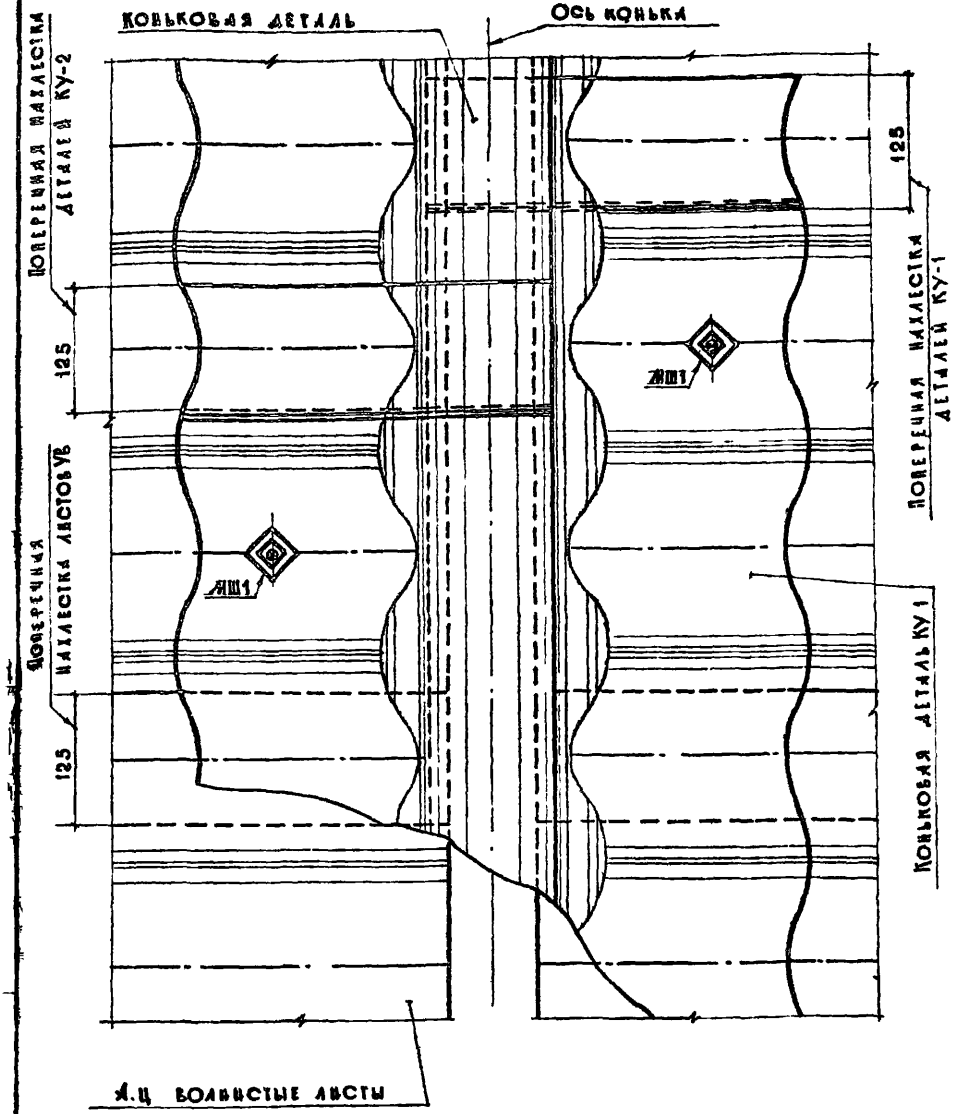

ТЦАА	Детали покрытий из асбестоцементных волнистых листов по деревянным прогонам	Серия 2.460-13	
1974	Вид 2-2 деталей 4	Выпуск —	Лист 29

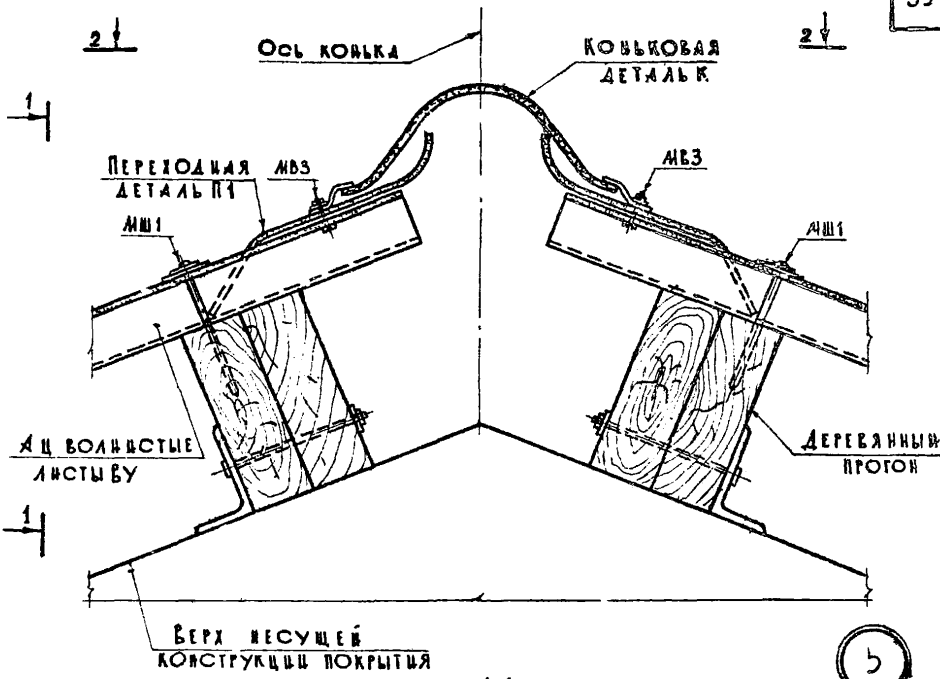

1-1

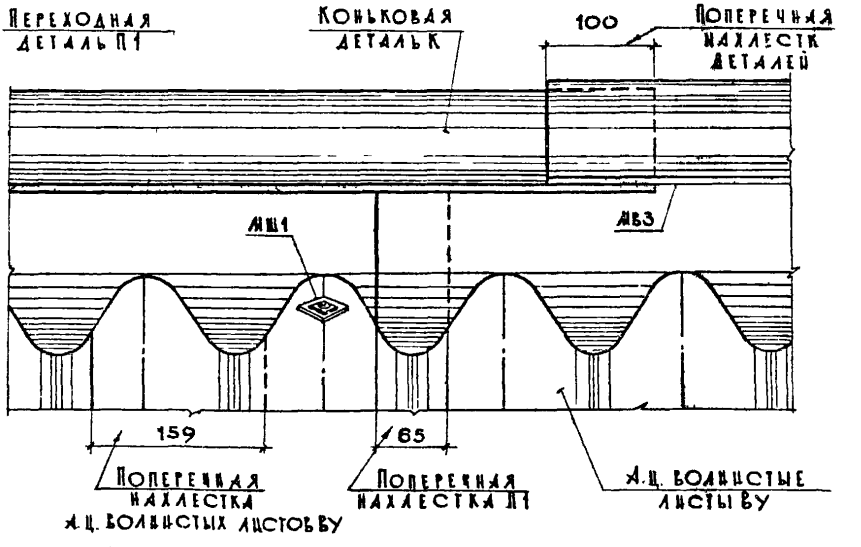

ТДА	Деталь покрытий из асбестоцементных волнистых листов по деревянным прогонам	Серия 2.460-13
1974	Деталь 5. Конек покрытия из листов ВУ	Выпуск – / Лист 30

ГОССТРОЙ СССР ЦНИИПРОМЗДАНИЙ г. МОСКВА

Рук. отдела	Гайкин
Гл. инж. проекта	Гутникова
Рук. группы	Проскурякова
Ст. инженер	Дроздова
Инженер	Зыкова

13188 40

2-2

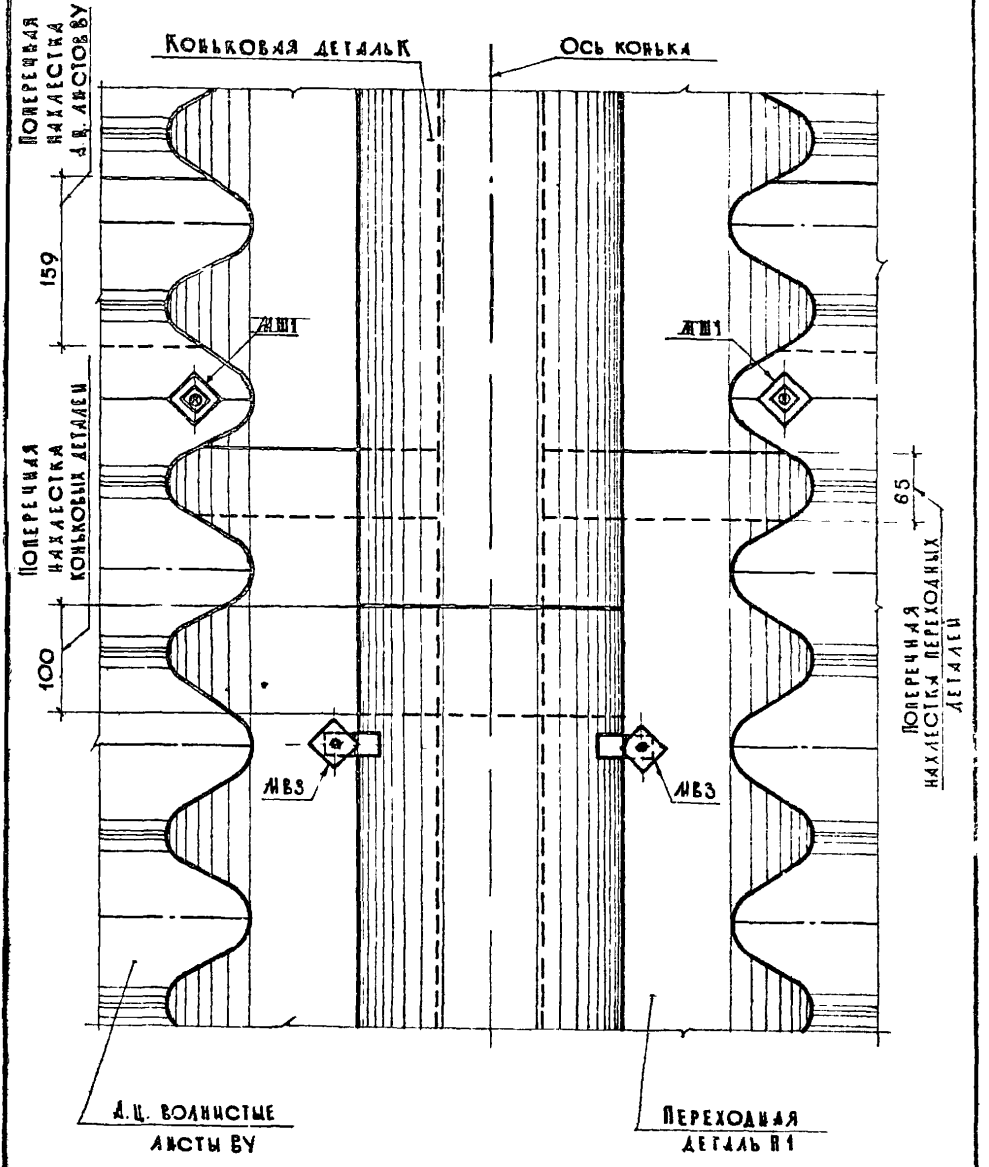

ТДА	Детали покрытий из асбестоцементных волнистых листов по деревянным прогонам	Серия 2.460-13
1974	Вид 2-2 детали 5	Выпуск — / Лист 31

13188 41

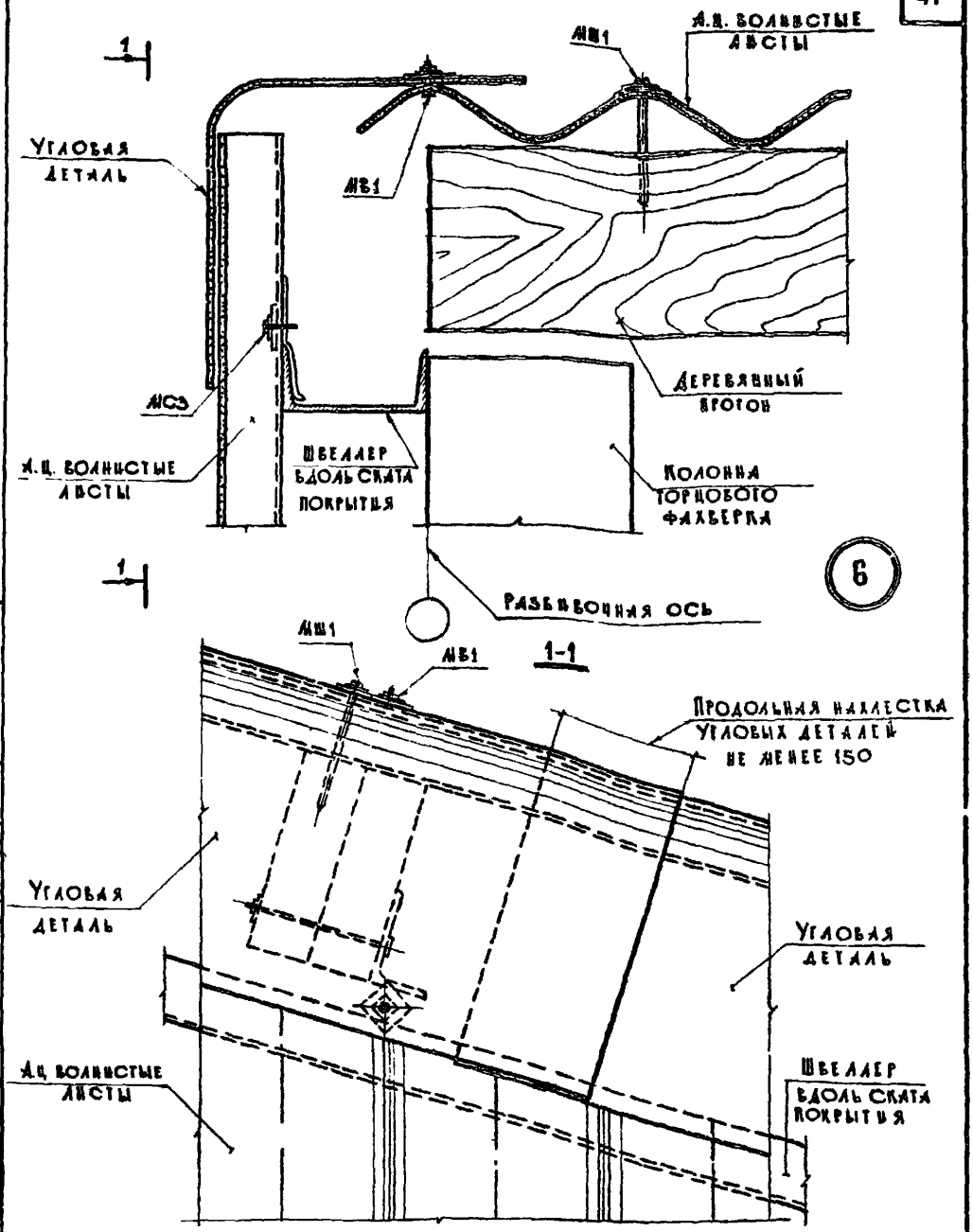

Рук. отдела		Гликин	
Гл. инж. проекта		Гутникова	
Рук. группы		Проскурякова	
Ст. инженер		Дроздова	
Инженер		Зыкова	

Госстрой СССР
ЦНИИПРОМЗДАНИЙ
г. Москва

ТДА	Детали покрытий из асбестоцементных волнистых листов по деревянным прогонам	Серия 2.460-13	
1974	Деталь 6. Примыкание ската покрытия из листов УВ и ВУ к торцовой стене.	Выпуск —	Лист 32

13188 42

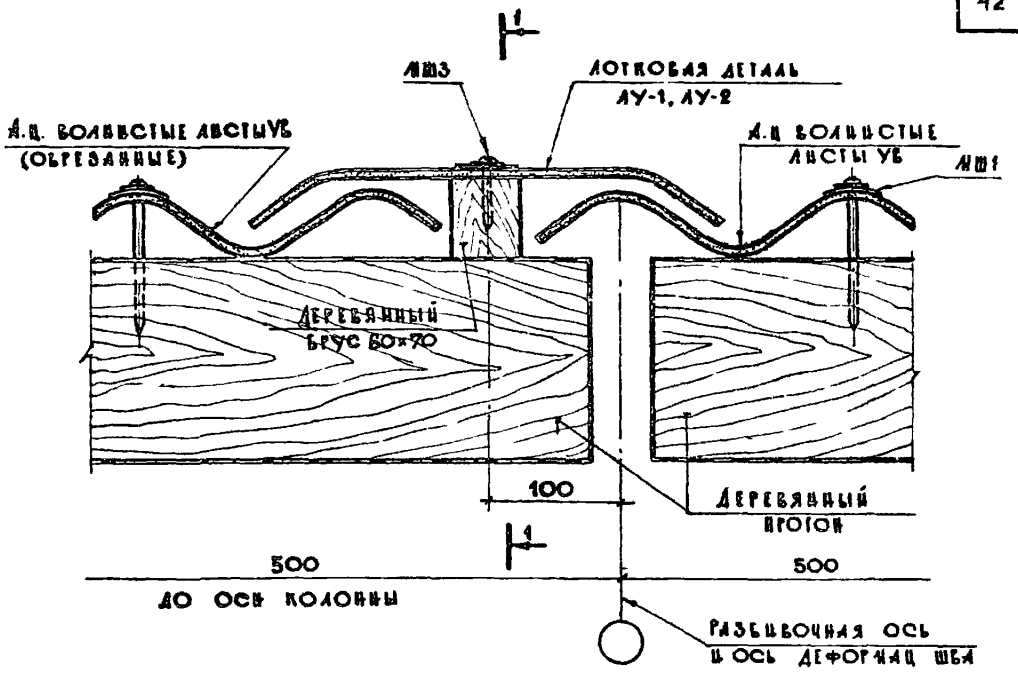

1-1

7

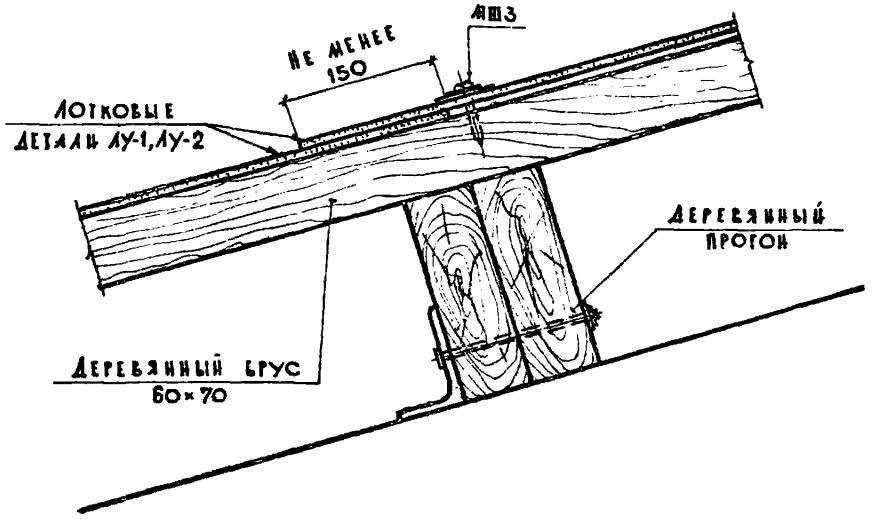

ТДА	ДЕТАЛИ ПОКРЫТИЙ ИЗ АСБЕСТОЦЕМЕНТНЫХ ВОЛНИСТЫХ ЛИСТОВ ПО ДЕРЕВЯННЫМ ПРОГОНАМ	Серия 2.460-13	
1974	ДЕТАЛЬ 7. ДЕФОРМАЦИОННЫЙ ШОВ В ПОКРЫТИИ ИЗ ЛИСТОВ УВ	Выпуск —	Лист 33

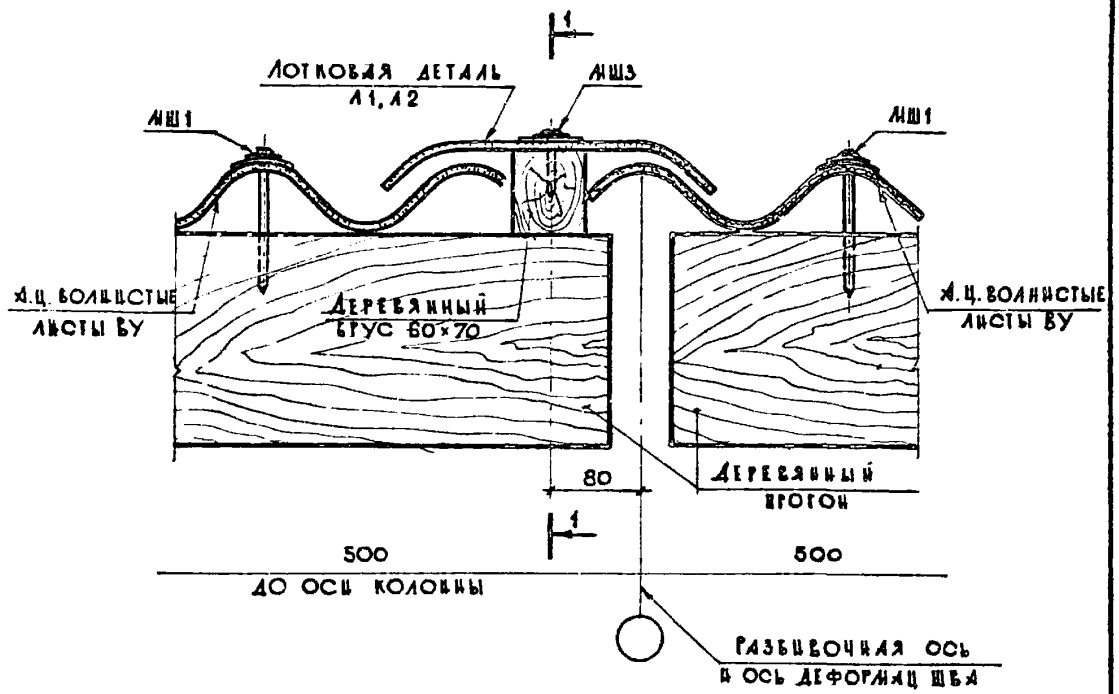

1-1

8

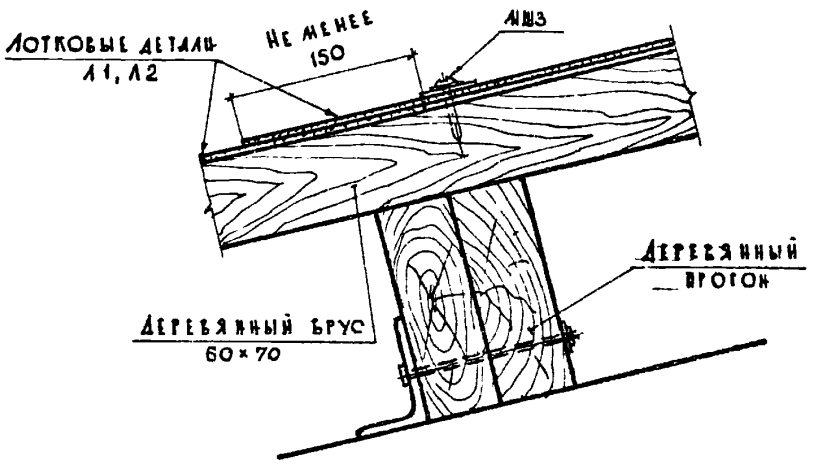

Рук. отдела	Тацкин	
Гл. инж. проекта	Гутникова	
Рук. группы	Проскурякова	
Ст. инженер	Дроздова	
Инженер	Зыкова	

Госстрой СССР
ШНИПРОМЗДАНИЙ
г. Москва

ТДА	Детали покрытий из асбестоцементных волнистых листов по деревянным прогонам	Серия 2.460-13	
1974	Деталь 8. Деформационный шов в покрытии из листов ВУ	Выпуск –	Лист 34

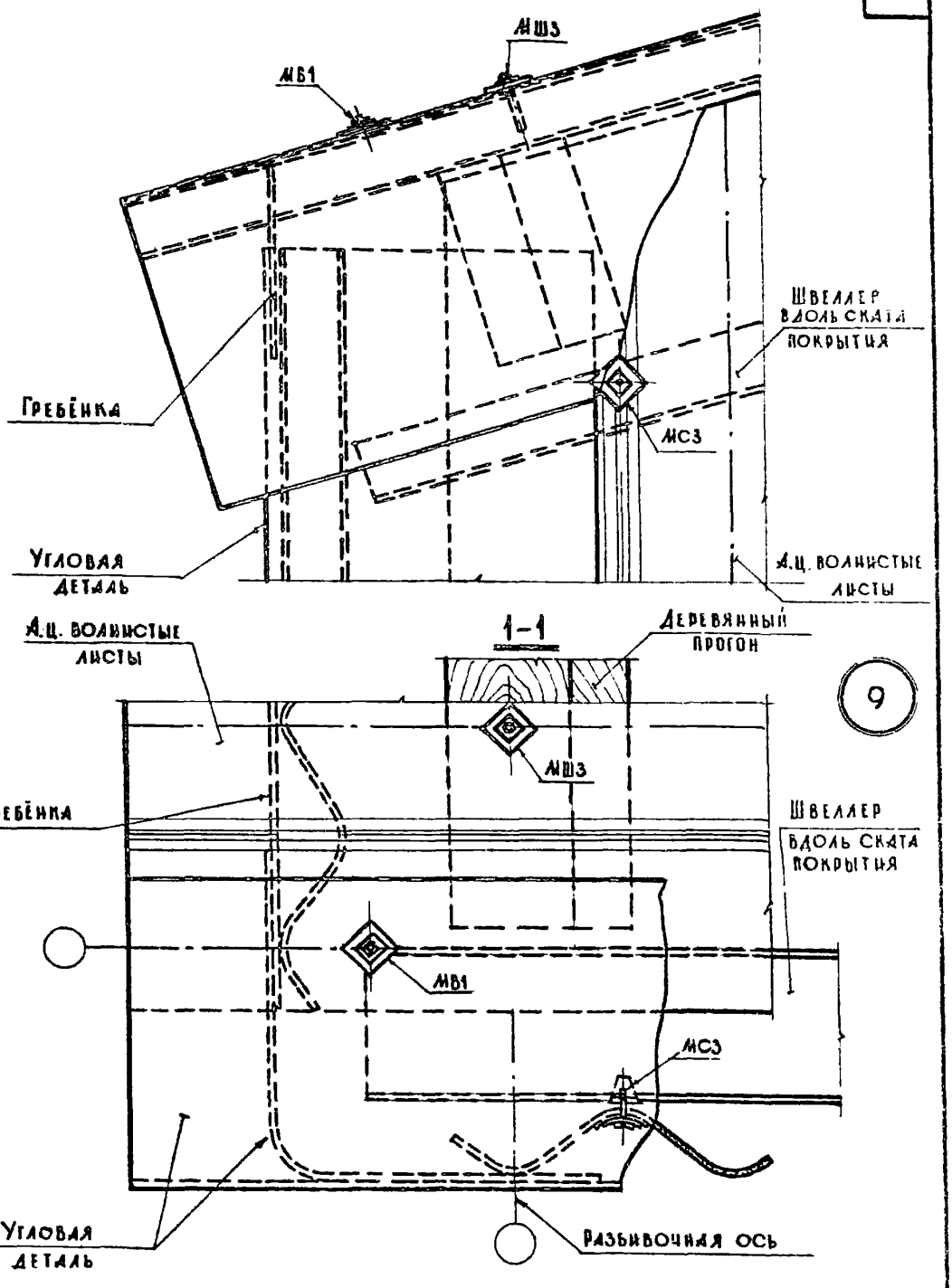

ГДА	Детали покрытий из асбестоцементных волнистых листов по деревянным прогонам	Серия 2.460-13
1974	Деталь 9. Примыкание карниза покрытия из листов УВ и ВУ к торцовой стене	Выпуск — / Лист 35

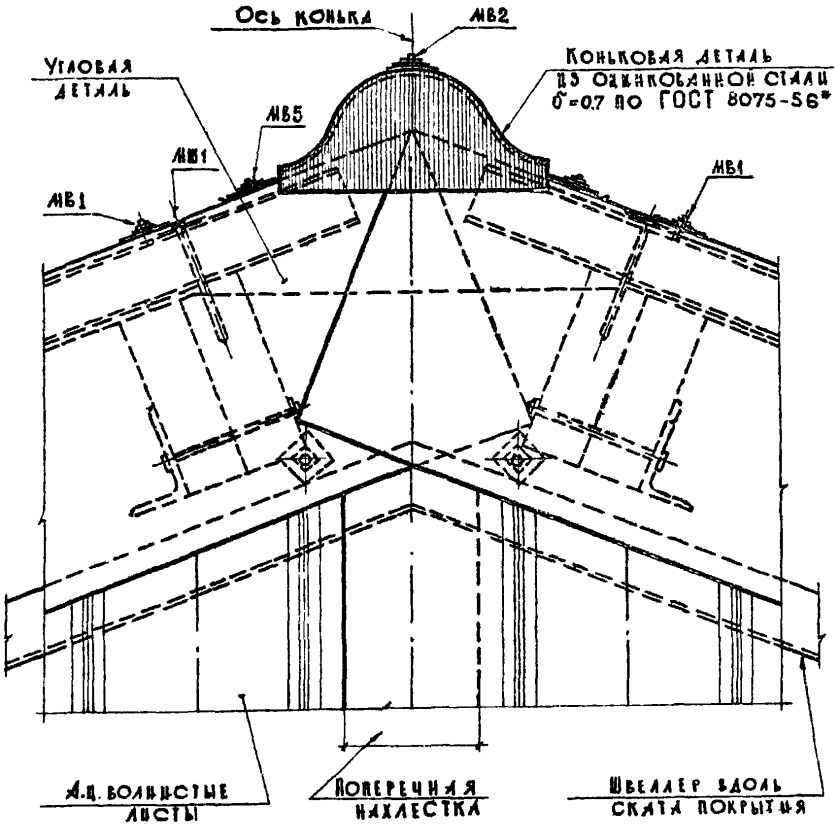

10

Госстрой СССР ЦНИИПРОМЗДАНИЙ г. Москва	ТДА	Деталь покрытий из асбестоцементных волнистых листов по деревянным прогонам
	1974	Деталь 10. Примыкание конька покрытия из листов УВ и ВУ к торцовой стене

Серия 2.460-13
Выпуск –
Лист 36

Рук. отдела		Ткачик
Гл. инж. проекта		Гущикова
Рук. группы		Проскуракова
Ст. инженер		Грозова
Инженер		Зыкова

13188 46

1-1

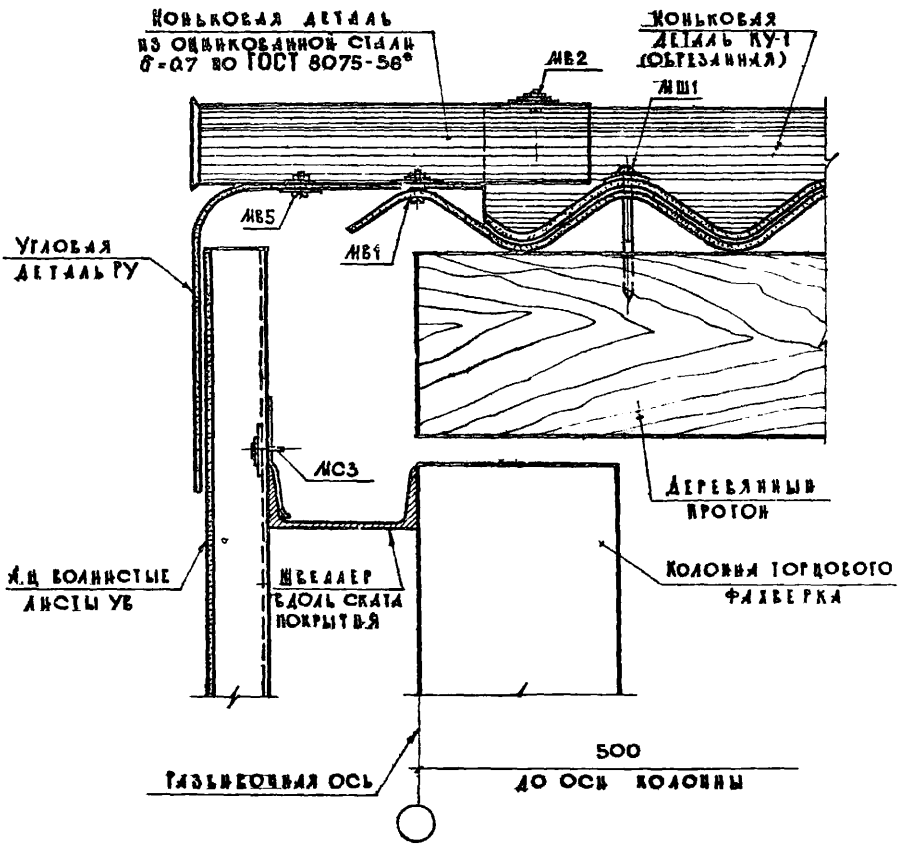

ТДА	Детали покрытий из асбестоцементных волнистых листов по деревянным прогонам	Серия 2.460-13
1974	Вид 1-1 детали 10 для листов УВ	Выпуск – / Лист 37

1-1

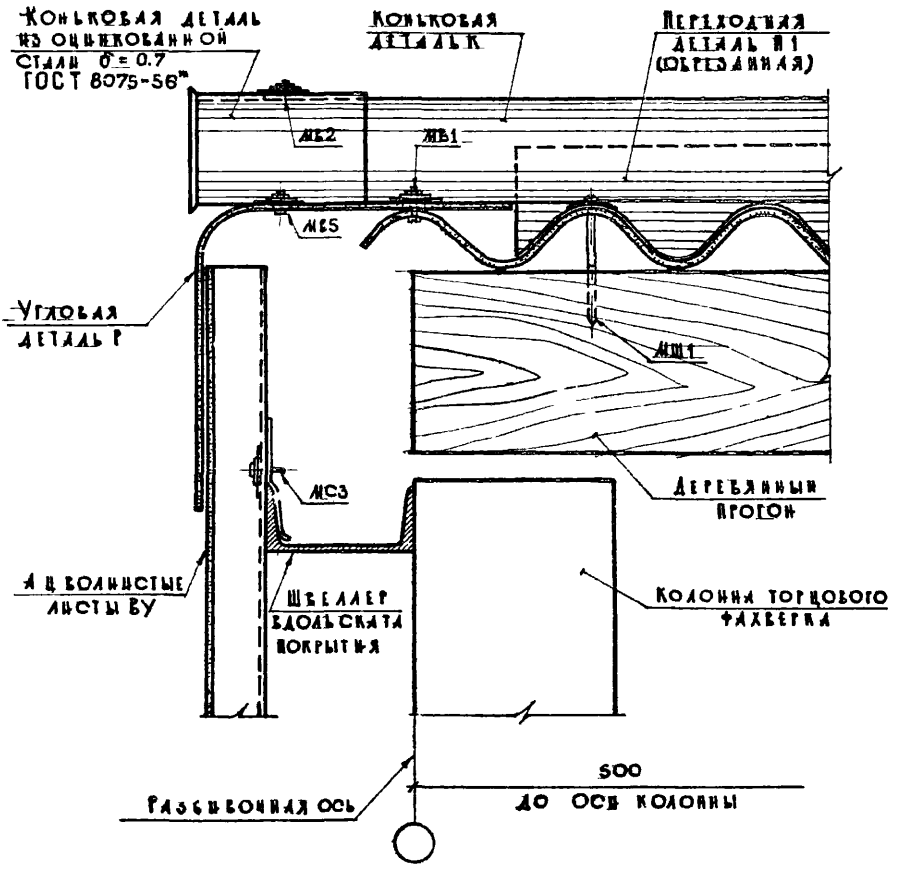

Госстрой СССР, ЦНИИПРОМЗДАНИЙ г. Москва	Рук. отдела Галкин Гл. инж. проекта Гутникова Рук. группы Проскурякова Ст. инженер Арозова Инженер Быкова	
ТДА	Детали покрытий из асбестоцементных волнистых листов по деревянным прогонам	Серия 2.460-13
1979	Вид 1-1 детали 10 для листов ВУ	Выпуск — Лист 38

13188 48

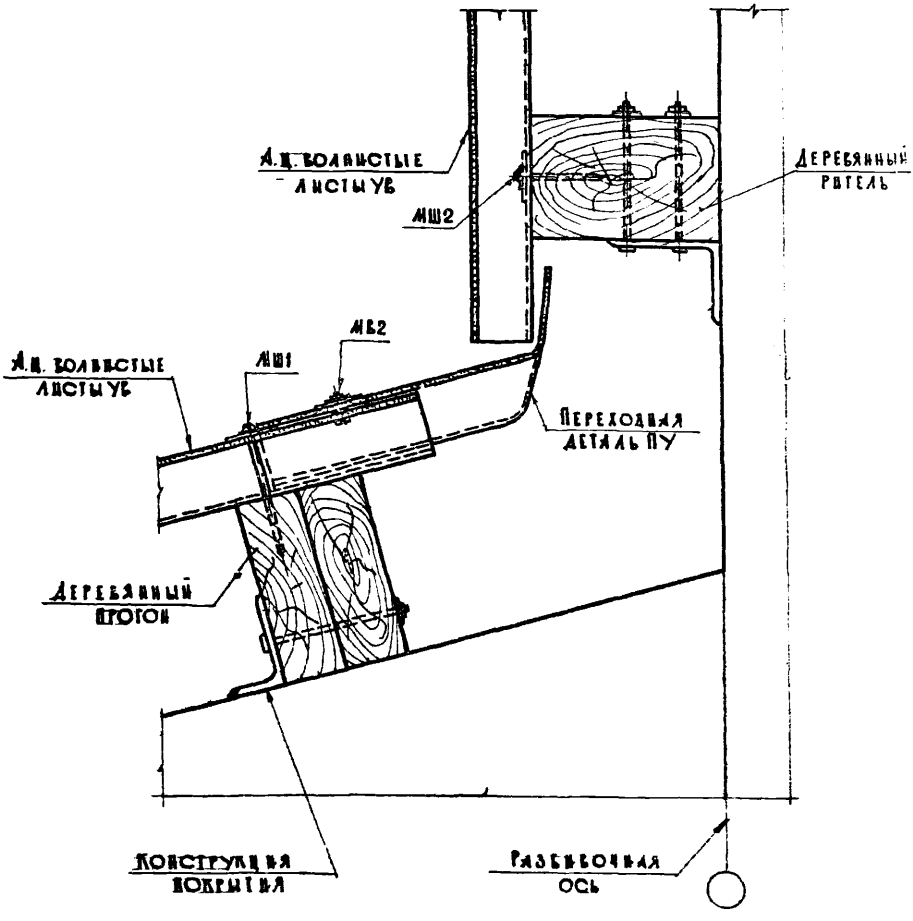

11

ТДД	Детали покрытий из асбестоцементных волнистых листов по деревянным прогонам	Серия 2.460-13	
1974	Деталь 11. Примыкание ската покрытия из листов УБ к стене	Выпуск —	Лист 39

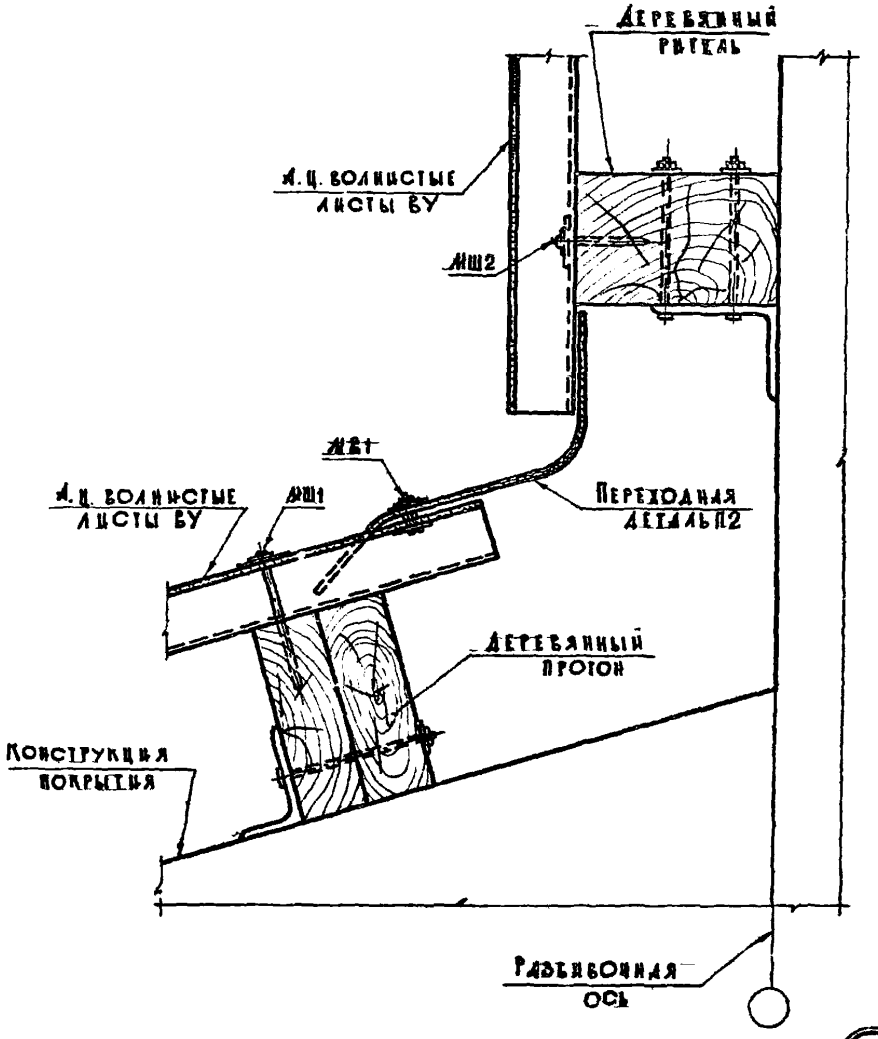

12

ТДА	Детали покрытий из асбестоцементных волнистых листов по деревянным протонам	Серия 2.460-13	
1974	Деталь 12 Примыкание ската покрытия из листов ВУ к стене	Выпуск –	Лист 40

Гликин
Гутникова
Проскурякова
Дроздова
Зыкова

Рук. отдела
Гл. инж. проекта
Рук. группы
Ст. инженер
Инженер

Госстрой СССР
ЦНИИПРОМЗДАНИЙ
г. Москва

13188 50

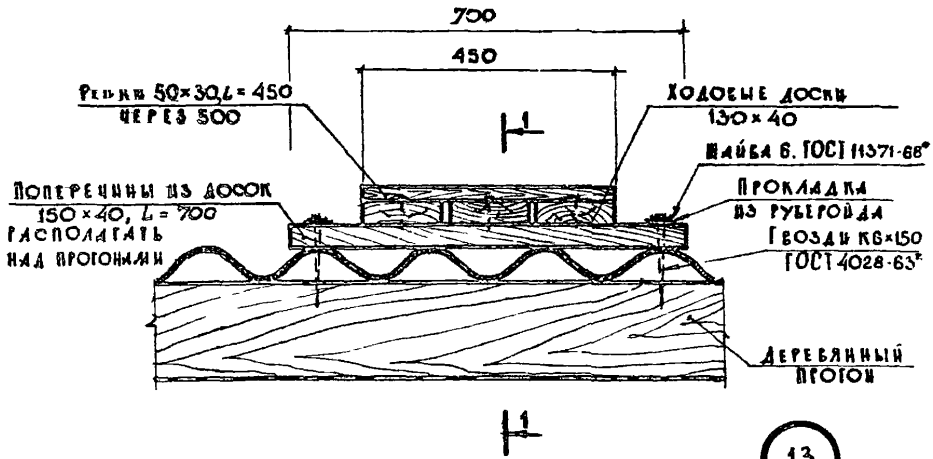

13

1-1

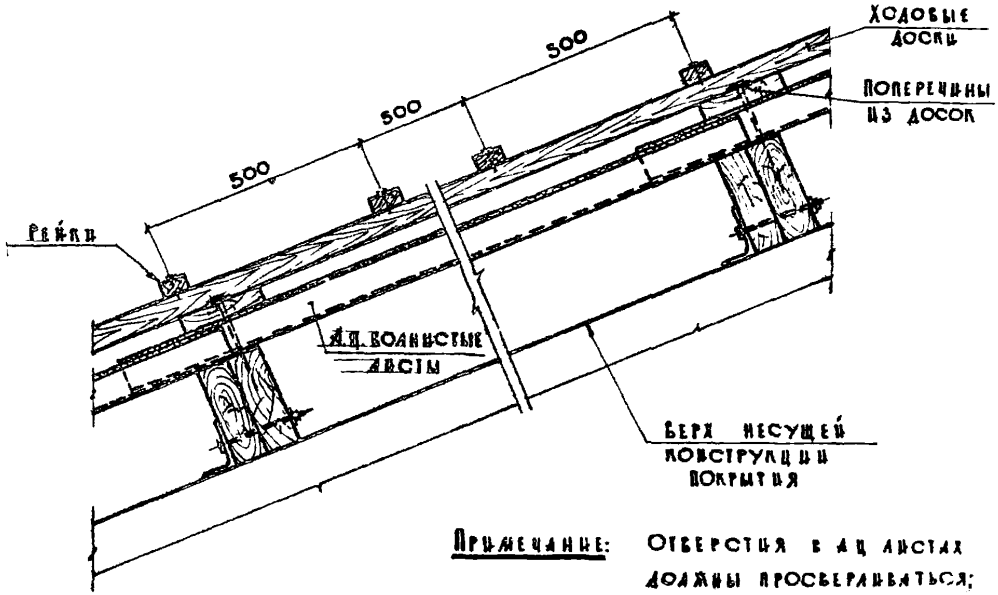

Примечание: Отверстия в а.ц. листах должны просверливаться; диаметр отв. на 2-3 мм должен превышать диаметр проходящего через них гвоздя.

ТДА	Детали покрытий из асбестоцементных волнистых листов по деревянным прогонам	Серия 2.460-15
1974	Деталь 13. Рабочий ход по скату покрытия	Выпуск — / Лист 41

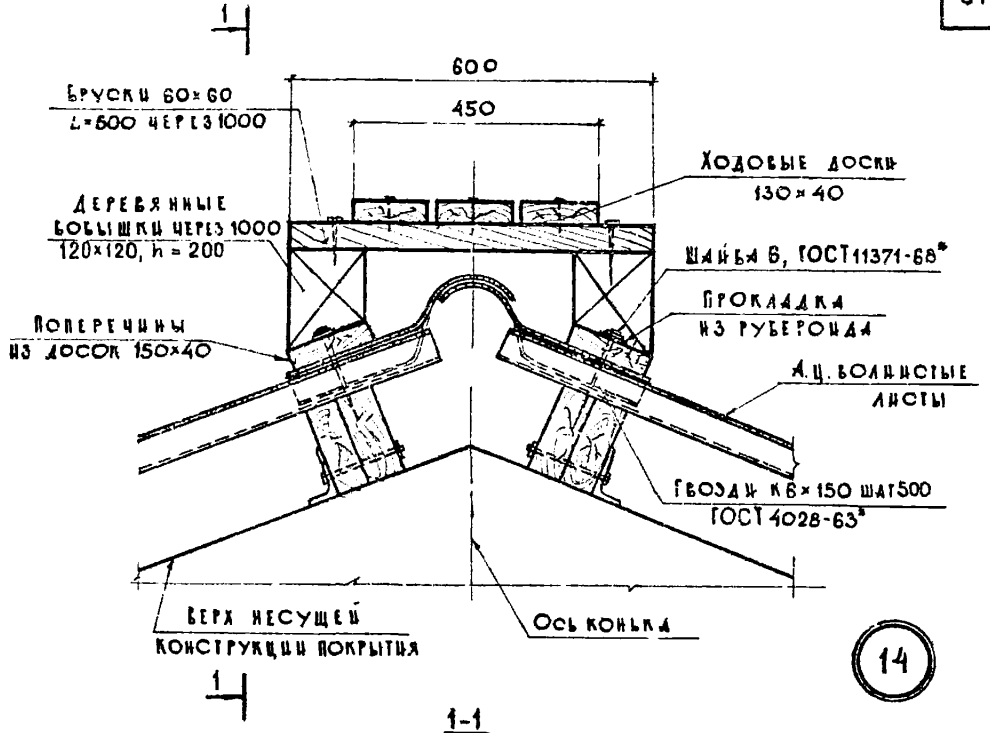

14

1-1

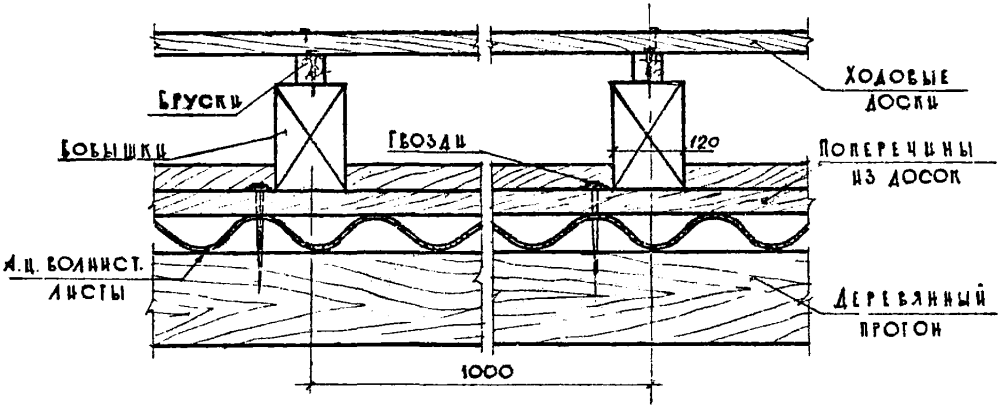

Примечание: Отверстия в а.ц. листах должны просверливаться; диаметр отверстий на 2-3мм должен превышать диаметр проходящего через них гвоздя.

Рук. отдела	Гайцкий	
Гл. инж. проекта	Гутникова	
Рук. группы	Проскуряков	
Ст. инженер	Дроздова	
Инженер	Зыкова	

Госстрой СССР
ЦНИИПРОМЗДАНИЙ
г. Москва

ТДА	Детали покрытий из асбестоцементных волнистых листов по деревянным прогонам	Серия 2.460-13	
1974	Деталь 14. Рабочий ход вдоль конька	Выпуск —	Лист 42

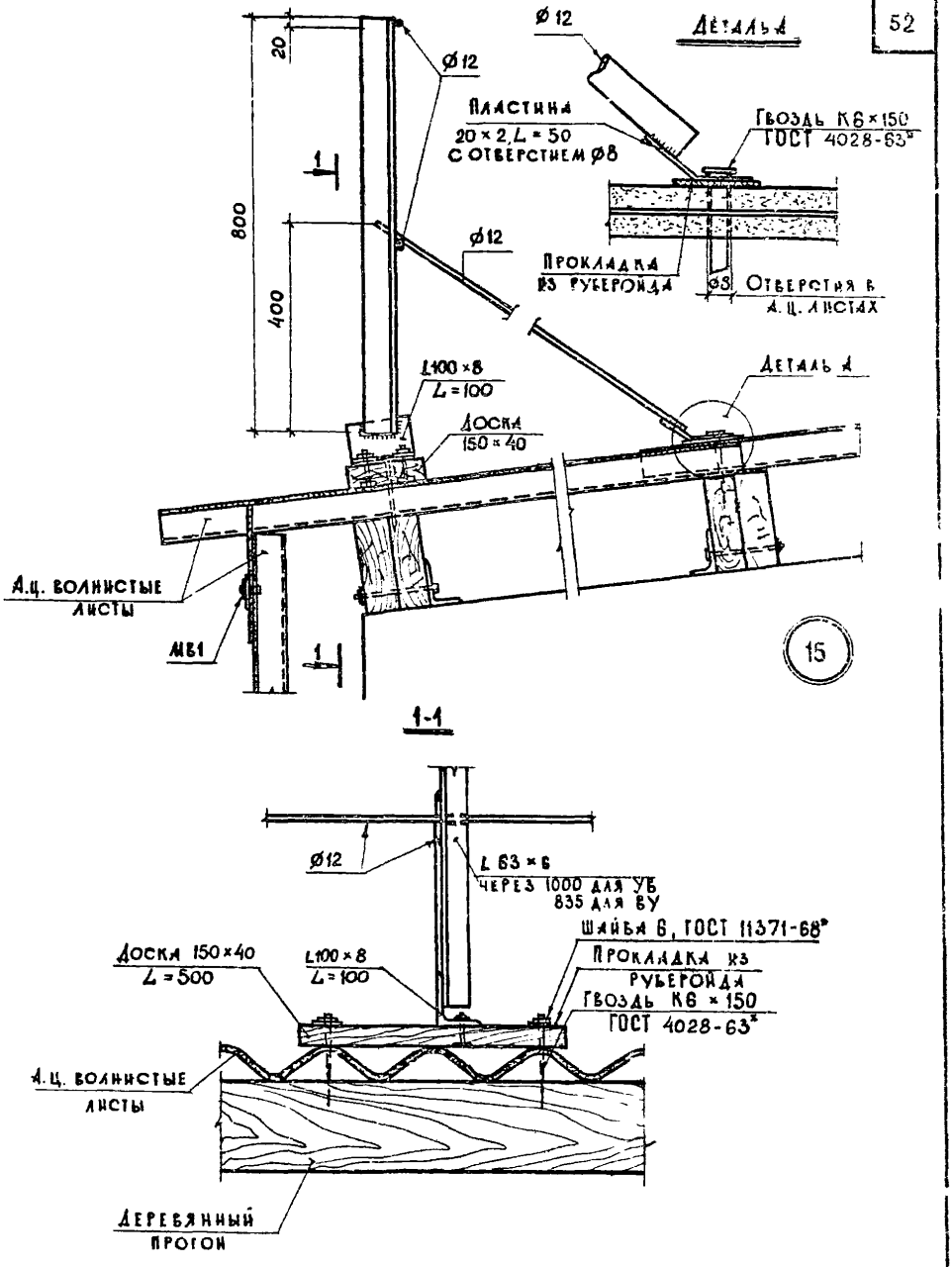

ТДА	Детали покрытий из асбестоцементных волнистых листов по деревянным прогонам	Серия 2460-13	
1974	Деталь 15. Устройство ограждения	Выпуск —	Лист 53

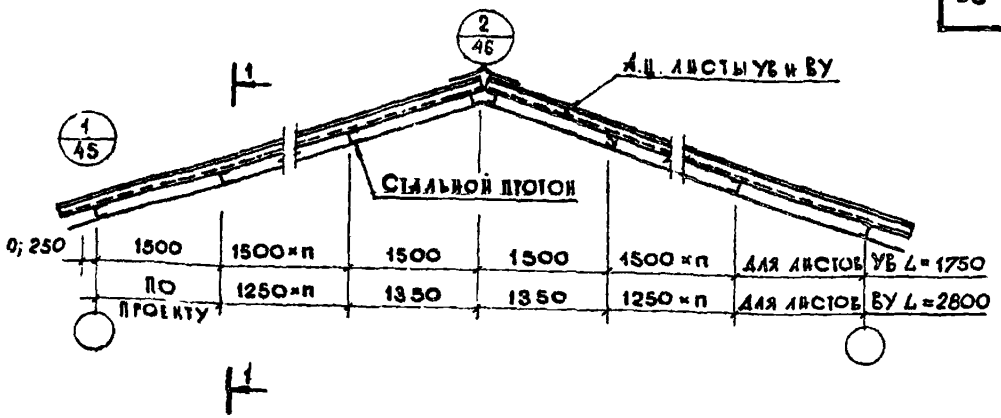

1-1

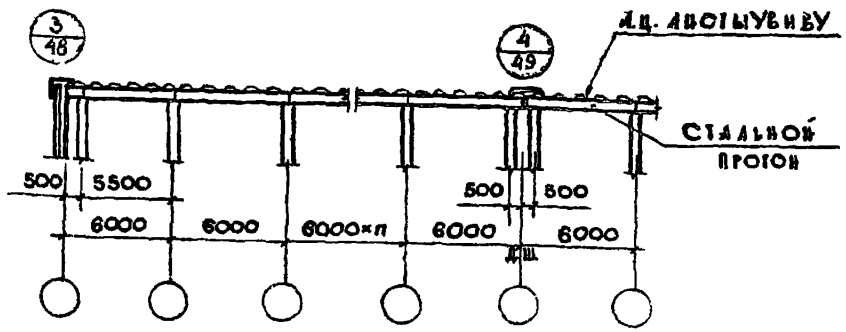

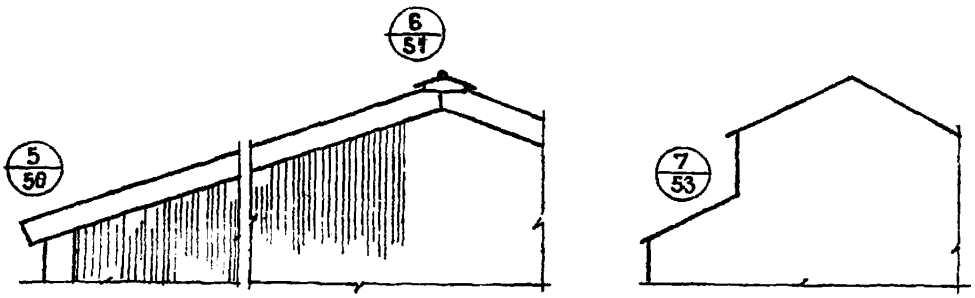

Примечание: Детали покрытий с оцинкованными фасонными деталями разработаны применительно к стальным несущим конструкциям, при деревянных конструкциях решения аналогичны.

ГОССТРОЙ СССР ЦНИИПРОМЗДАНИЙ г. МОСКВА	ТДА	Детали покрытий из ассестоцементных волнистых листов с фасонными деталями из оцинкованной стали	Серия 2.460-13
	1974	Маркировочные схемы покрытий	Выпуск — / Лист 44

Гл. отдела Гайкин
Гл. инж. проекта Гуткикова
Рук. группы Проскурякова
Ст. инженер Дроздов
Инженер Зыкова

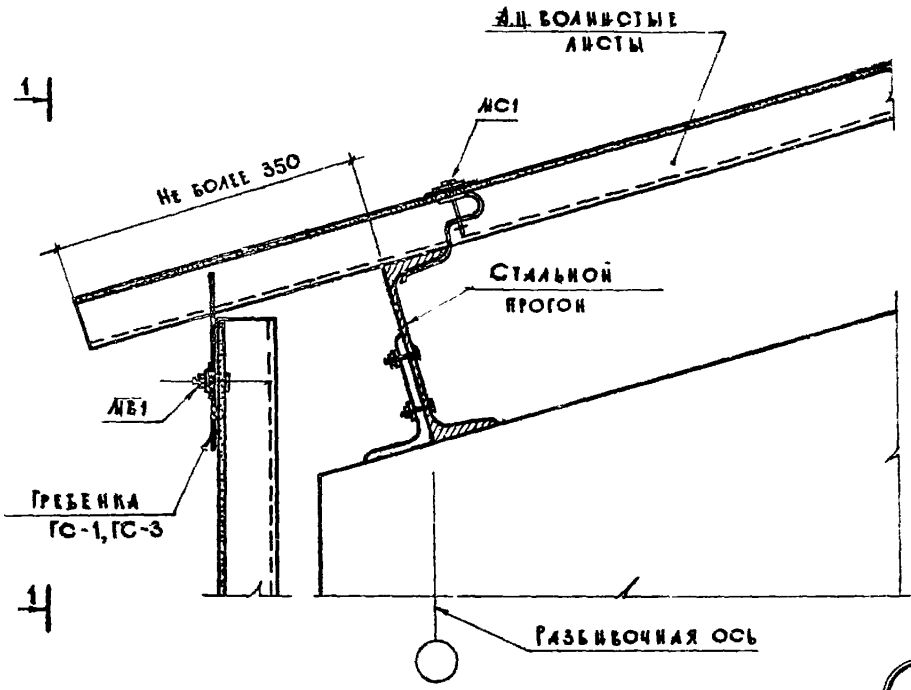

1

1-1

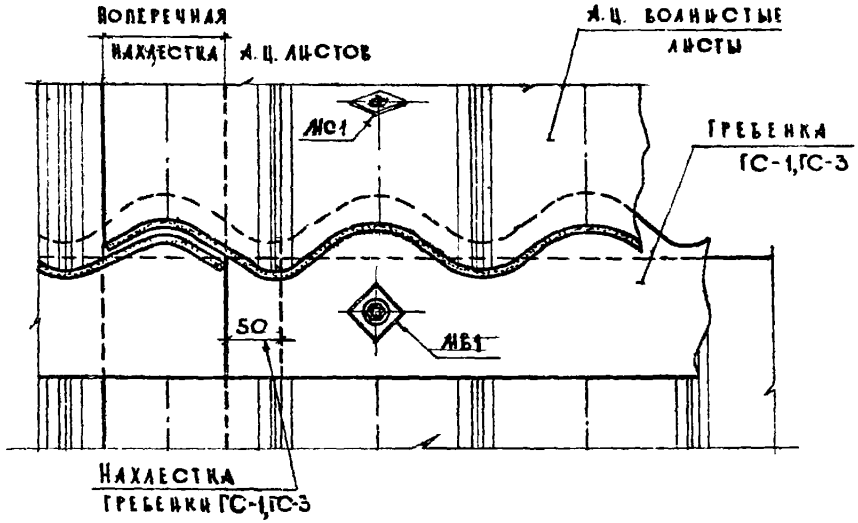

ТДА	Детали покрытий из асбестоцементных волнистых листов с фасонными деталями из оцинкованной стали	Серия 2.460-13	
1974г	Деталь 1. Карниз из А.Ц. волнистых листов	Выпуск —	Лист 45

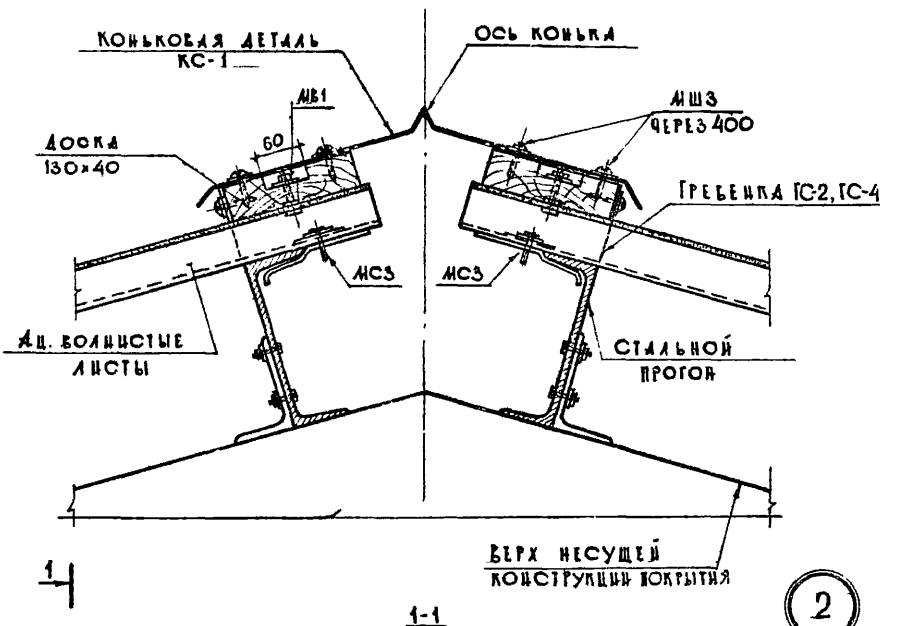

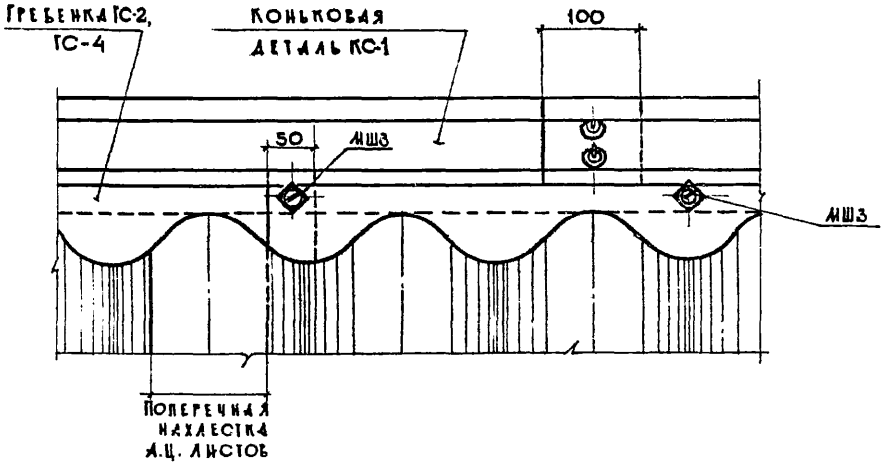

Рук. отдела	Гликин		
Гл. инж. проекта	Гутникова		
Рук. группы	Проскурякова		
Ст. инженер	Дроздова		
Инженер	Быкова		

Госстрой СССР
ЦНИИПРОМЗДАНИЙ
г. Москва

ГДА	Детали покрытий из асбестоцементных волнистых листов с фасонными деталями из оцинкованной стали	Серия 2.460-13	
1974	Деталь 2. Конек покрытия	Выпуск –	Лист 46

13188 56.

2-2

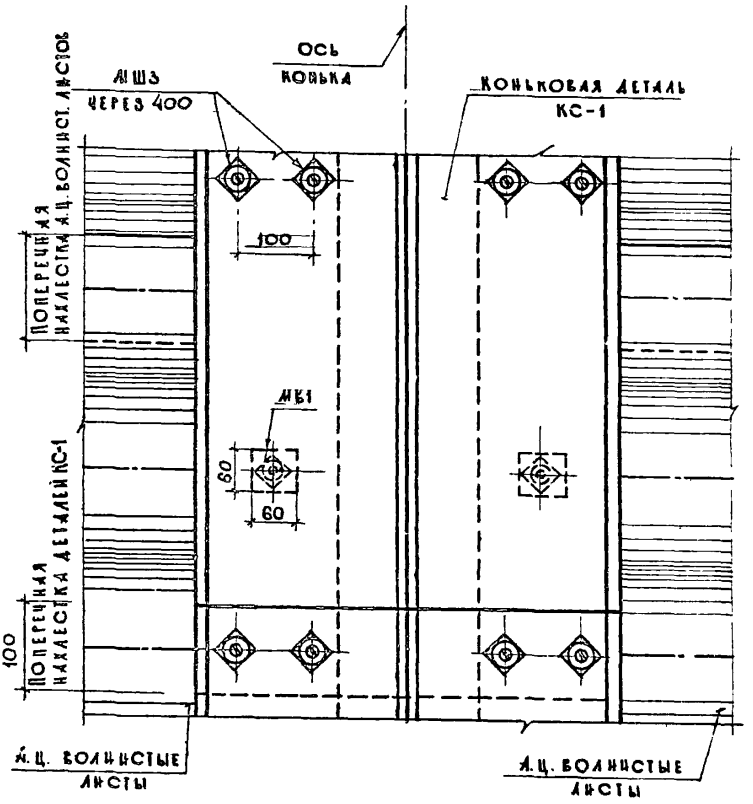

ТДА	Детали покрытий из асбестоцементных волнистых листов с фасонными деталями из оцинкованной стали	Серия 2.460-13	
1974	Вид 2-2 детали 2	Выпуск —	Лист 47

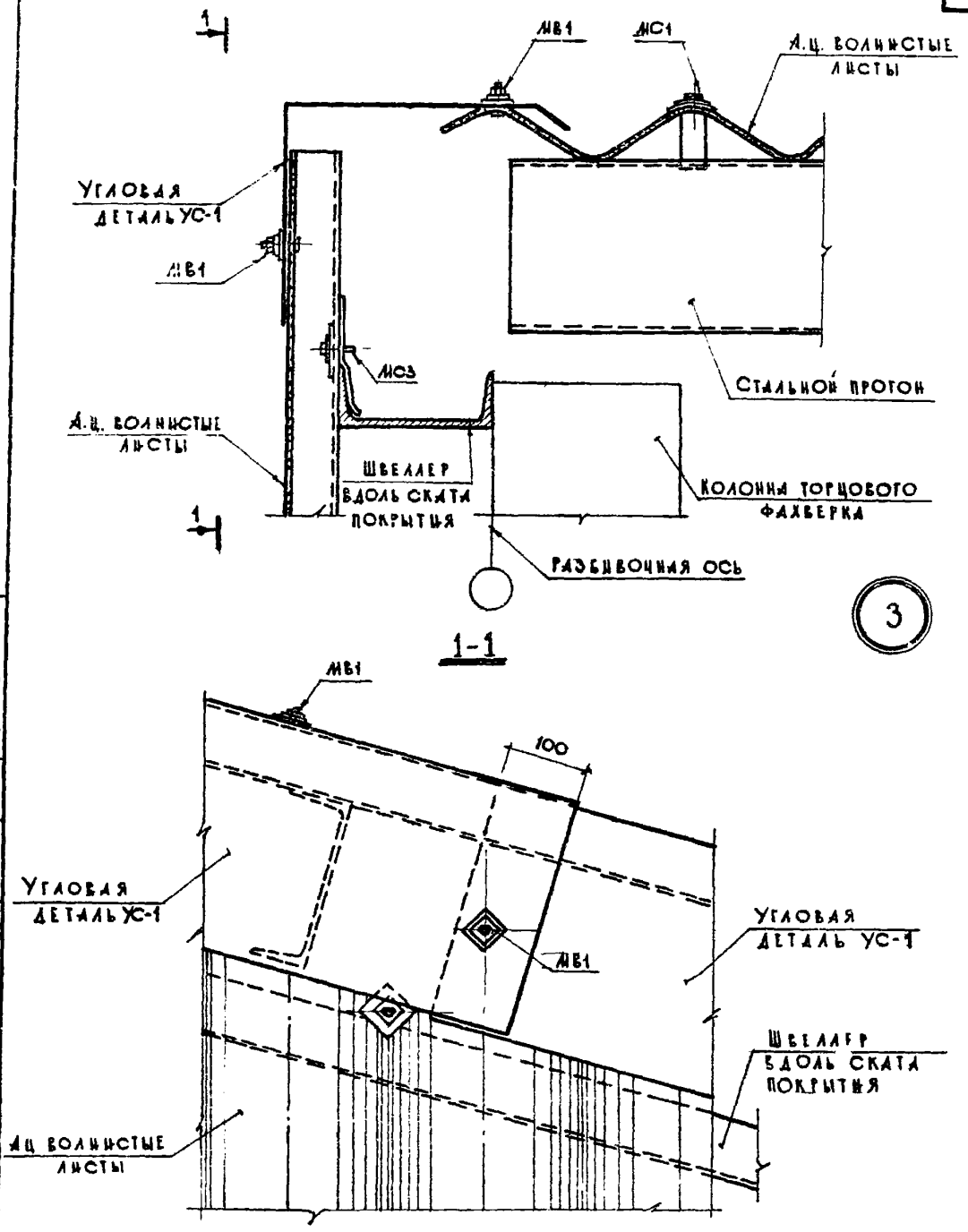

Гликин	Гутникова	Проскурякова
Дроздова	Зыкова	
Рук. отдела	Гл. инж. проекта	Рук. группы
Ст. инженер	Инженер	

ГОССТРОЙ СССР
ЦНИИПРОМЗДАНИЙ
г. МОСКВА

ТДА	Детали покрытий из асбестоцементных волнистых листов с фасонными деталями из оцинкованной стали	Серия 2.460-13	
1974	Деталь 3. Примыкание ската покрытия к торцовой стене	Выпуск —	Лист 48

13188 58

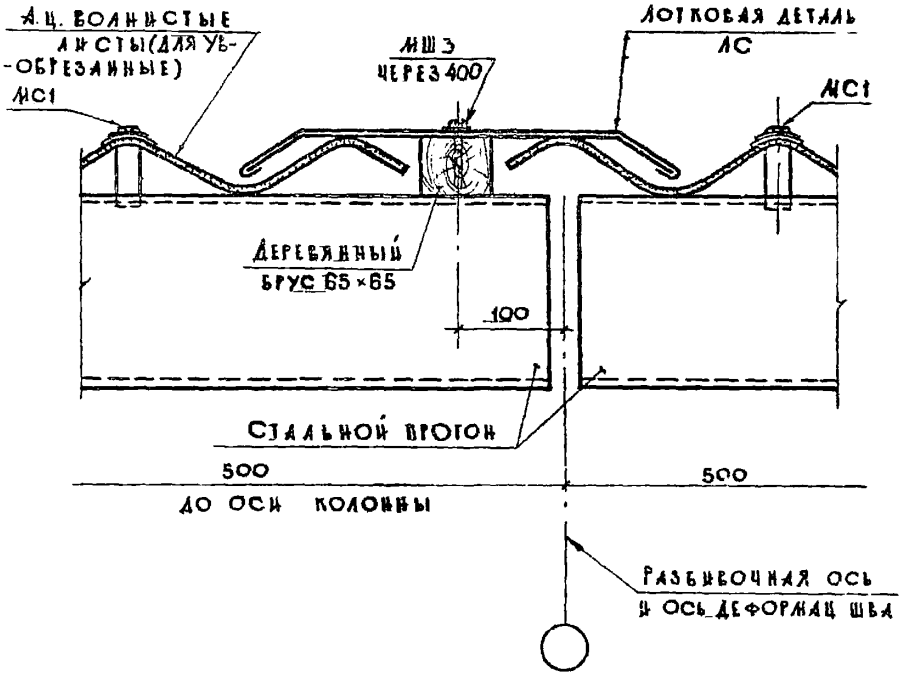

4

ТДА	Детали покрытий из асбестоцементных волнистых листов с фасонными деталями из оцинкованной стали	Серия 2.460-13	
1974	Деталь 4 Деформационный шов в покрытии	Выпуск —	Лист 44

13188 59

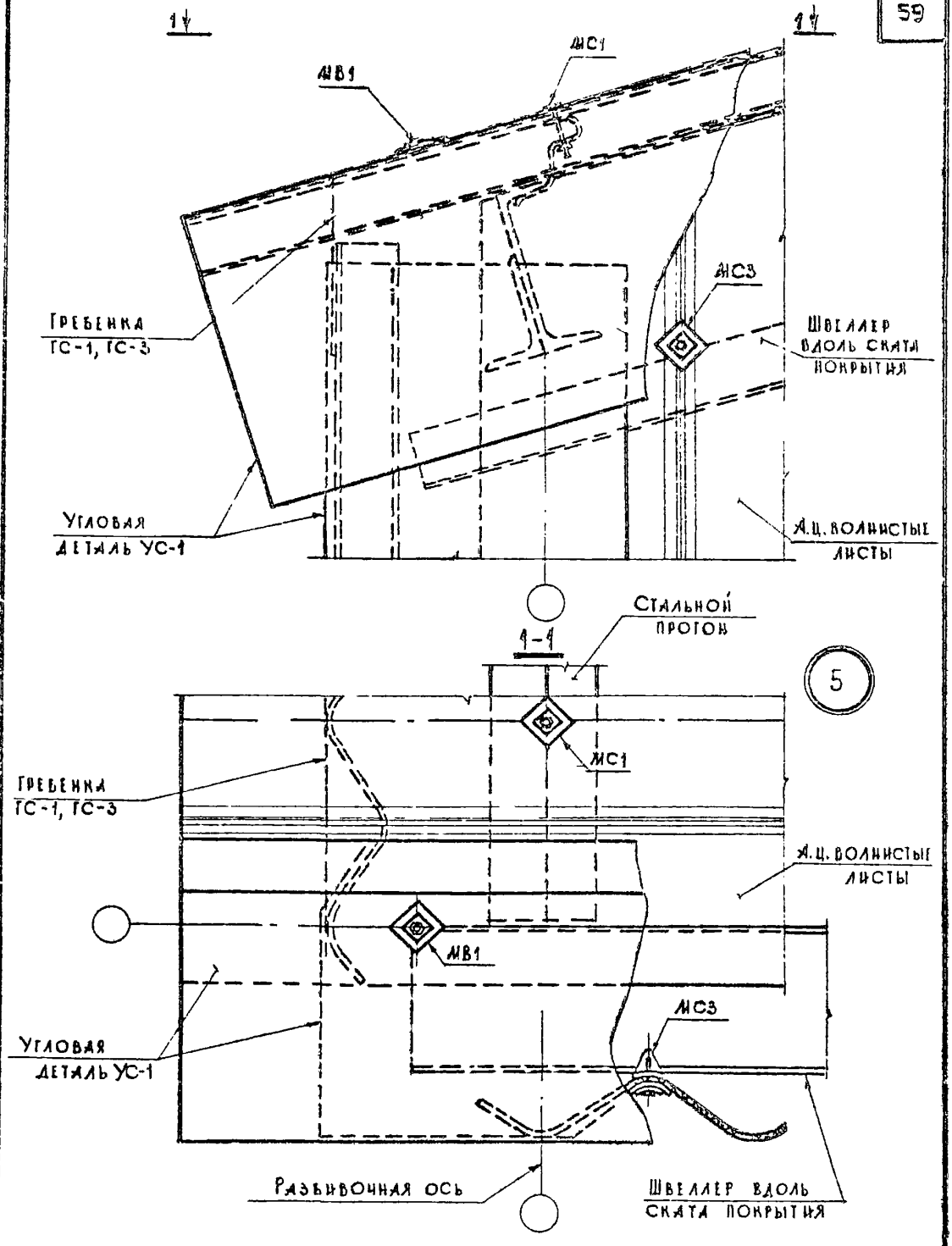

Рук. отдела	Гликин	
Гл. инж. проекта	Гутникова	
Рук. группы	Проскурякова	
Ст. инженер	Дроздова	
Инженер	Зыкова	

Госстрой СССР
ЦНИИПРОМЗДАНИЙ
г. Москва

ТДА

Детали покрытий из асбестоцементных волнистых листов с фасонными деталями из оцинкованной стали.

Серия 2.460-13

1974

Деталь 5. Примыкание карниза покрытия к торцовой стене

Выпуск —

Лист 50

13188 60

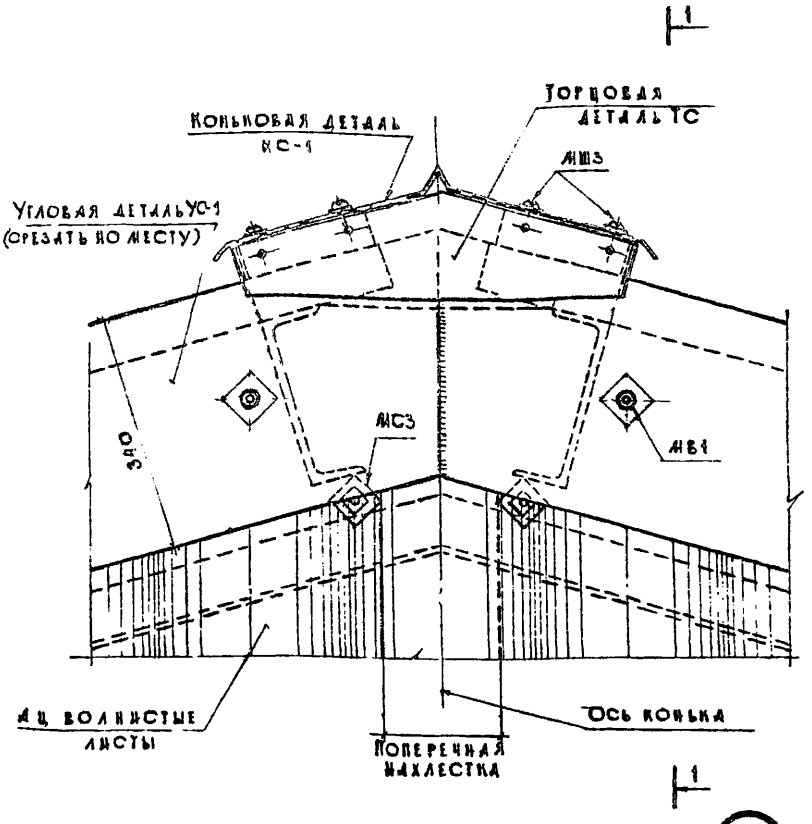

ТДА	Детали покрытий из асбестоцементных волнистых листов с фасонными деталями из оцинкованной стали	Серия 2.460-13	
1974	Деталь 6. Примыкание конька покрытия к торцовой стене	Выпуск —	Лист 51

1 - 1

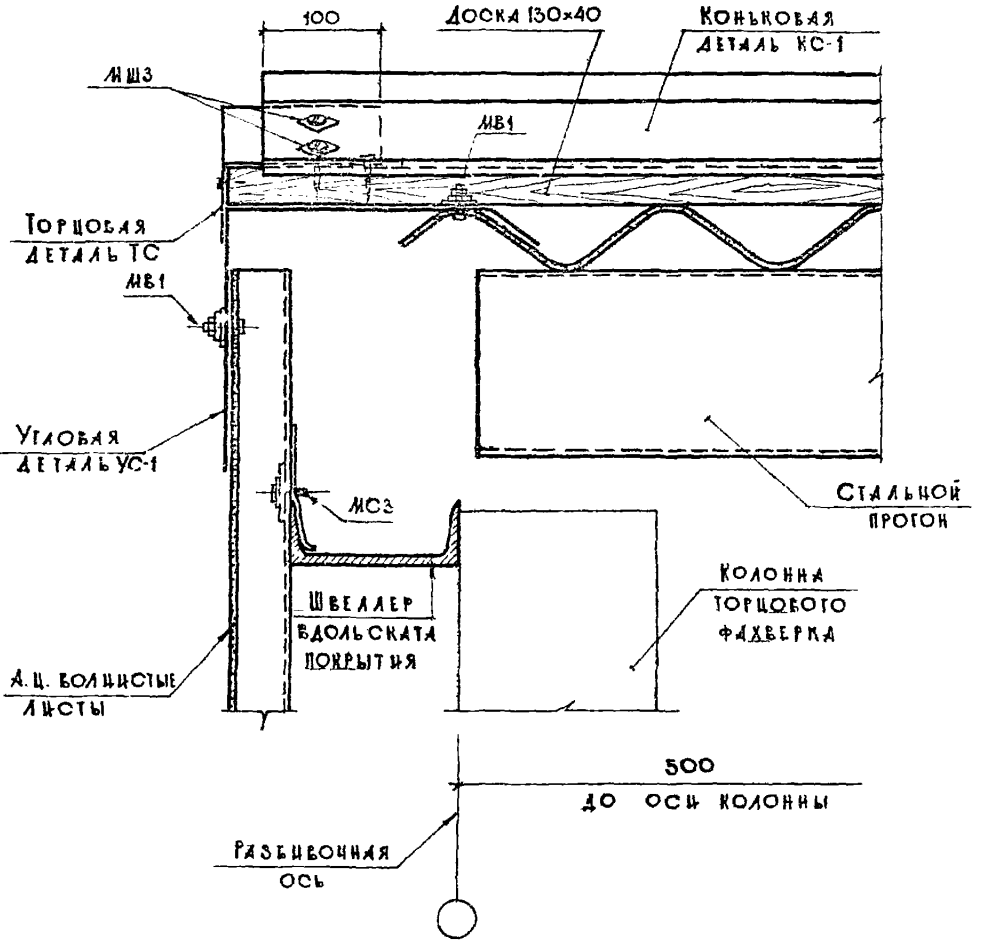

ГОССТРОЙ СССР
ЦНИИПРОМЗДАНИЙ
г. Москва

Рук. отдела	Гайкин
Гл. инж. проекта	Тупикова
Рук. группы	Проскурякова
Ст. архитектор	Дроздова
Инженер	Зыкова

ТДА	Детали покрытий из асбестоцементных волнистых листов с фасонными деталями из оцинкованной стали	Серия 2.460 - 13
1974	Вид 1-1 детали 6	Выпуск — / Лист 52

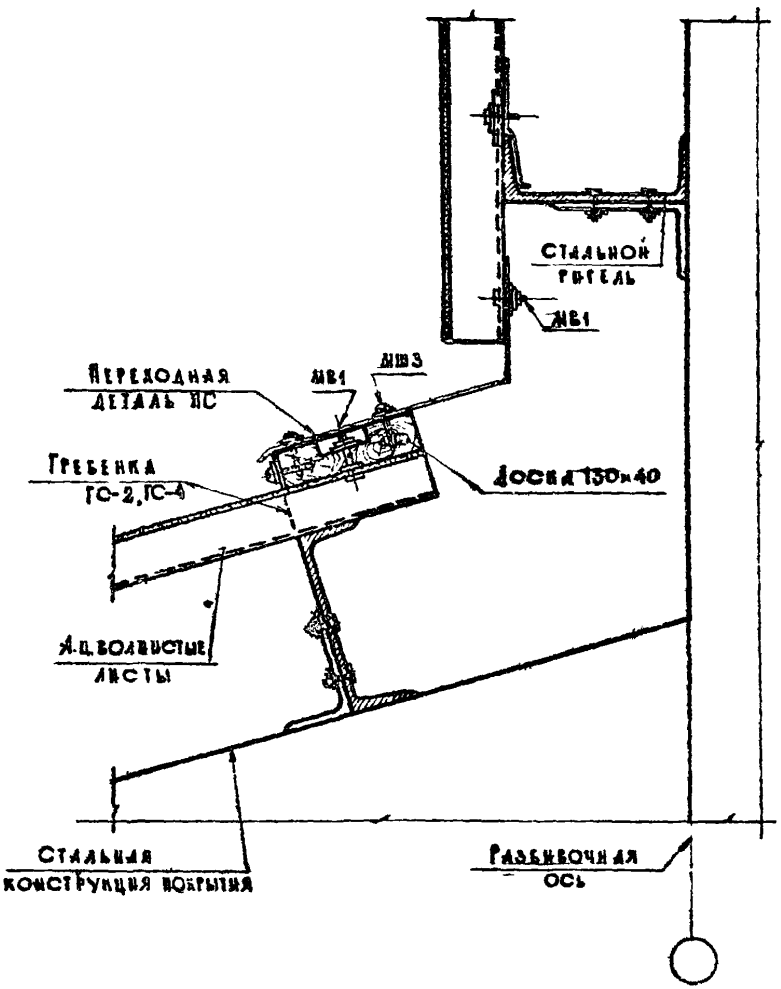

7

ТДА	Детали покрытий из асбестоцементных волнистых листов с фасонными деталями из оцинкованной стали	Серия 2.460-13
1974	Деталь 7. Примыкание ската покрытия к стене	Выпуск — / Лист 53

Номенклатура фасонных деталей из оцинкованной стали

Наим. дет.	Тип дет.	Эскиз	Толщ. мм	Длина мм	Назначение
Коньковая	КС-1		0.7	L	Устройство конька покрытия по стальным прогонам
	КС-2		0.7	L	Тоже по деревянным прогонам
Угловая	УС-1	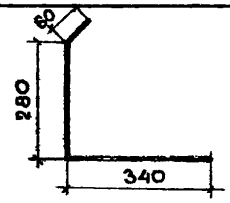	0.7	L	Обрамление углов
Торцовая	ТС	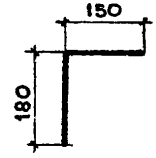	0.7	475	Устройство конька покрытия по торцу
Переходная	ПС		0.7	L	Переход от ската покрытия к вертикальной плоскости

Продолжение на листе 55

ГИП	Галкин
Гл. инж. проекта	Гуревкова
Рук. группы	Проскурякова
Ст. архитектор	Дроздова
Инженер	Зыкова

Госстрой СССР ЦНИИПРОМЗДАНИЙ г. Москва

ТДА	Детали покрытий из асбестоцементных волнистых листов с фасонными деталями из оцинкованной стали	Серия 2.460-13	
1974	Номенклатура фасонных деталей из оцинкованной стали.	Выпуск —	Лист 54

Номенклатура фасонных деталей из оцинкованной стали (продолжение)

Наимен. дет.	Тип. дет	Эскиз	Толщ. мм.	Длина мм.	Назначение
Лотковая	ЛС	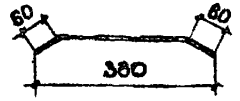	0.7	L	Устройство деформационного шва в покрытиях из листов УВ и БУ
Гребенка	ГС-1	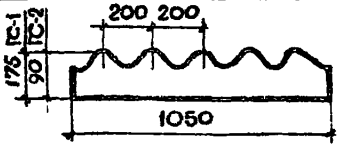	0.7	1050	В местах примыкания к волнистым поверхностям из листов УВ у карниза (ГС-1), конька и при переходе от ската к стене (ГС-2)
	ГС-3 ГС-4	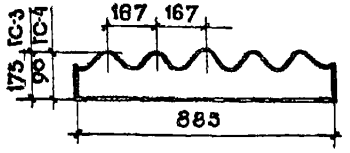	0.7	885	В местах примыкания к волнистым поверхностям из листов БУ у карниза (ГС-3), конька и при переходе от ската к стене (ГС-4)

Примечания: 1. Все фасонные детали выполняются из оцинкованной стали по ГОСТ 8075-56*.
2. Длины деталей L, не указанные в номенклатуре, принимаются в соответствии с длинами листовой стали.

КС-1 (при стальных прогонах)
КС-2 (при деревянных прогонах)

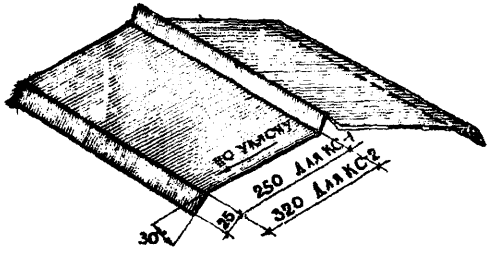

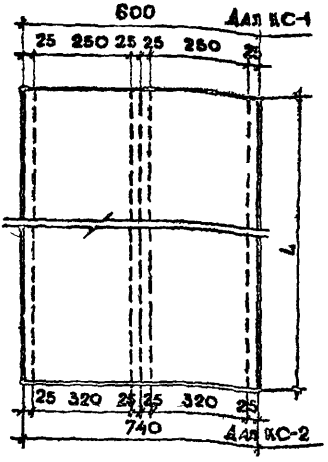

УС-1 (при стальных и деревянных прогонах)

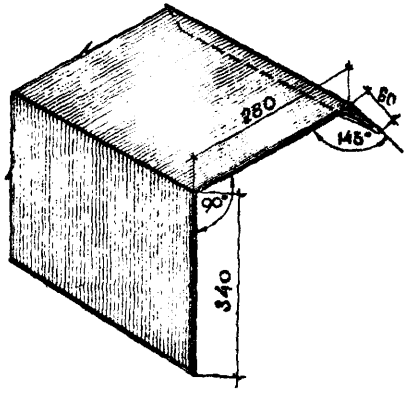

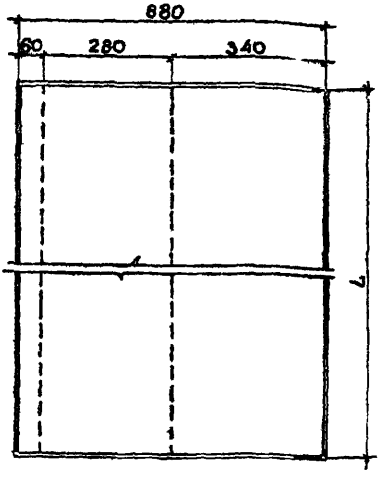

Гл. инж. проекта	Гутникова	Гутникова	
Рук. группы	Проскурякова	Проскурякова	
Ст. архитектор	Дроздова	Дроздова	
Инженер	Зикова	Зикова	

Рук. отдела

ГОССТРОЙ СССР
ЦНИПРОМЗДАНИЙ
г. Москва

ТДА	Детали покрытий из асбестоцементных волнистых листов с фасонными деталями из оцинкованной стали	Серия 2 460-13	
1974	Детали КС-1 КС-2 и УС-1.	Выпуск —	Лист 58

13188 66

ТС

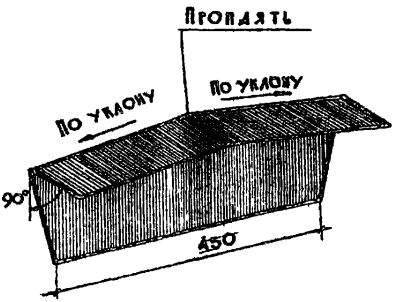
Пропасть
По уклону
По уклону
90°
450

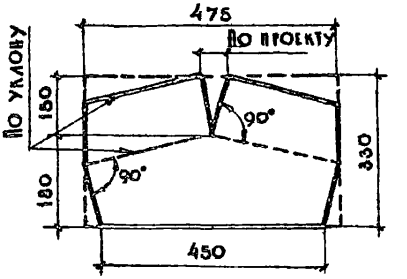
475
По проекту
По уклону
150
180
330
90°
90°
450

ПС

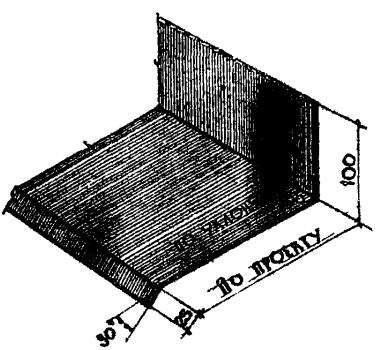
100
По уклону
По проекту
30°
28

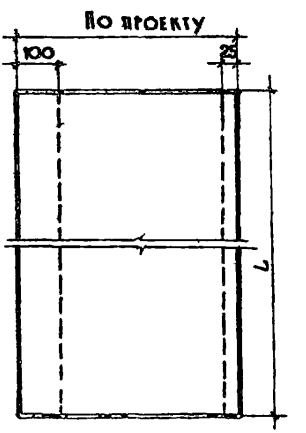
По проекту
100
28
L

ЛС

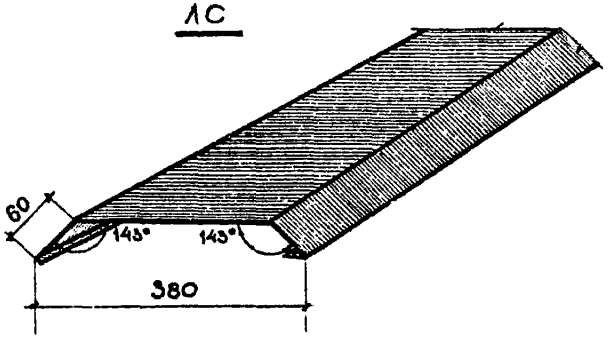

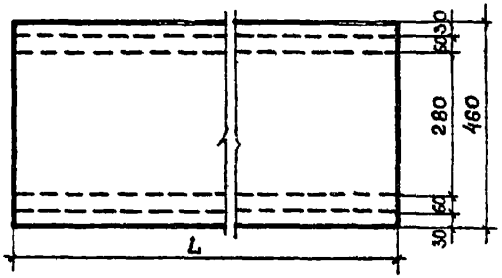

ГОССТРОЙ СССР ЦНИИПРОМЗДАНИЙ г. МОСКВА	ТДА	Детали покрытий из асбестоцементных волнистых листов с фасонными деталями из оцинкованной стали
	1974	Деталь ЛС

Рук. отдела		Линин	
Гл. инж. проекта		Гудцикова	
Рук. группы		Проскуряков	
Ст. архитектор		Гроздова	
Инженер		Зыкова	

Серия 2.460-13

Выпуск —

Лист 58

13188 68

Гребенки ГС-1 и ГС-2 (для листов УВ)

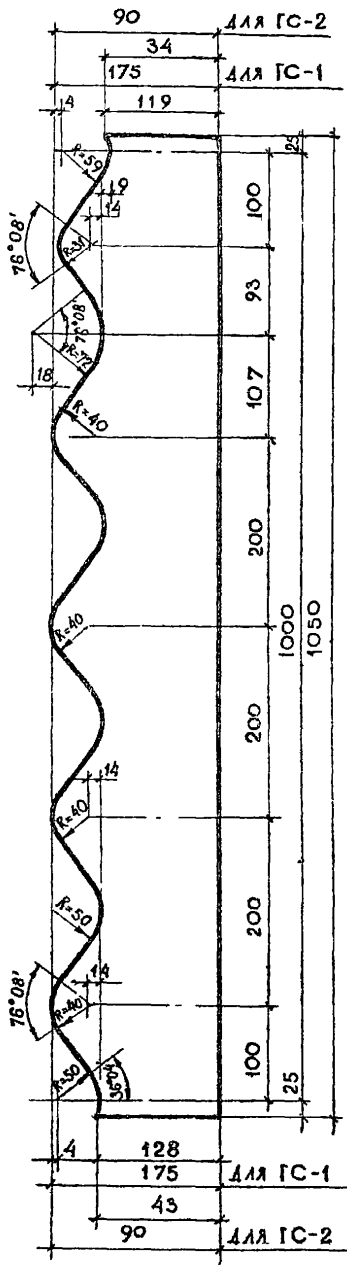

Гребенки ГС-3 и ГС-4 (для листов БУ)

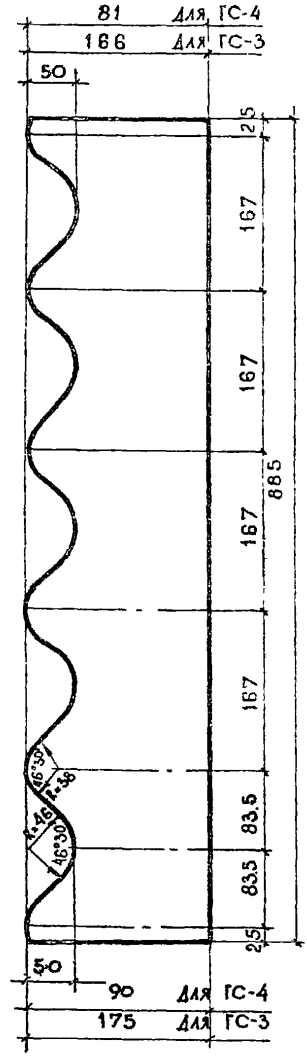

ТДА	Детали покрытий из асбестоцементных волнистых листов с фасонными деталями из оцинкованной стали	Серия 2.460-13	
1974	Детали ГС-1 – ГС-4.	Выпуск —	Лист 59

Спецификация асбестоцементных листов и фасонных деталей на фрагмент покрытия длиной 24 м.

Наименование изделий	Ед. изм.	Пролет здания L м.				
		12.0	18.0	24.0	30.0	36.0
Волнистые листы						
УВ-7,5-1750 (шаг прогонов 1500мм)	шт	144	240	336	432	528
УВ-7,5-2000 (2500)	"	48	48	48	48	48
БУ-2800 (шаг прогонов 1250мм)	"	96	144	240	288	336
БУ-обрезанный (по проекту)	"	48	48	–	48	48
Фасонные детали: (с учетом нахлестки)						
а) асбестоцементные						
- коньковая	п.м.	26	26	26	26	26
- лотковая (у деформац. шва)	"	14	20	27	34	41
- угловая (торцовая)	"	14	20	27	34	41
б) из оцинкованной стали δ=0,7мм	м²					
- коньковая	"	17.5	17.5	17.5	17.5	17.5
- лотковая	"	5.7	8.5	11.4	14.2	17.0
- угловая	"	8.9	13.4	17.8	22.3	26.8
- гребенка	"	3.3	3.3	3.3	3.3	3.3

Спецификация креплений на фрагмент покрытия длиной 24 м из листов УВ

Прогоны	Марка крепления	Ед. измерения	Пролет здания в м: 12.0	18.0	24.0	30.0	36.0	Назначение креплений
Стальные	МС1	шт/кг	192/26.9	288/40.4	384/53.8	480/67.1	586/82.0	Для крепления ац листов к стальным прогонам
	МС3	"	48/2.6	48/2.6	48/2.8	48/2.8	48/2.8	Для крепления коньковых деталей к ац. листам
	МВ2	"	48/1.4	48/1.4	48/1.4	48/1.4	48/1.4	
	МС1	"	30/1.4	14/2.0	18/2.5	22/3.1	26/3.6	Для крепления лотковых деталей к ац. листам
	МВ4		10/0.4	14/0.5	18/0.6	22/0.8	26/0.9	
	МВ1	"	8/0.2	12/0.3	18/0.3	20/0.4	24/0.5	Для крепления угловых деталей к ац. листам
Итого (на фрагмент)		кг	32.5	46.8	60.6	75.0	90.6	
Деревянные	МШ1	шт/кг	192/6.1	288/9.2	384/12.3	480/15.3	588/18.8	Для крепления ац листов к деревянным прогонам
	МШ1	"	48/1.5	48/1.5	48/1.5	48/1.5	48/1.5	Для крепления коньковых деталей к ац листам
	МШ3	"	8/0.1	12/0.1	16/0.2	20/0.2	24/0.3	Для крепления лотковых деталей к ац листам
	МШ3	"	8/0.1	12/0.1	16/0.2	20/0.2	24/0.3	Для крепления угловых деталей к ац листам
Итого (на фрагмент)		кг	7,8	10,9	14,2	17,2	20.9	

ТДА	Детали покрытий из асбестоцементных волнистых листов	Серия 2.460-13
1974	Спецификация креплений на фрагмент покрытия длиной 24м из листов УВ	Выпуск — / Лист 81

Госстрой СССР ЦНИИПРОМЗДАНИЙ г. Москва

Рук. отдела — Гл. инж. проекта — Рук. группы — Ст. архитектор — Инженер

Гликин — Гутникова — Проскурякова — Дроздова — Зыкова

gost.e-ecolog.ru

13188 (71)