ГОСУДАРСТВЕННЫЙ КОМИТЕТ СОВЕТА МИНИСТРОВ СССР
ПО ДЕЛАМ СТРОИТЕЛЬСТВА
/ГОССТРОЙ СССР/

ТИПОВЫЕ КОНСТРУКЦИИ И ДЕТАЛИ ЗДАНИЙ И СООРУЖЕНИЙ

Серия 2.460-5

АРХИТЕКТУРНЫЕ ДЕТАЛИ УТЕПЛЕННЫХ ПОКРЫТИЙ ОДНОЭТАЖНЫХ ПРОМЫШЛЕННЫХ ЗДАНИЙ

ТДА

ВЫПУСК 2

РАБОЧИЕ ЧЕРТЕЖИ ТИПОВЫХ ДЕТАЛЕЙ ТЕМПЕРАТУРНЫХ ШВОВ ПЕРЕПАДОВ КРОВЛИ И ПРОПУСКА КОММУНИКАЦИЙ

11184-03
ЦЕНА 0-26

gost.e-ecolog.ru

ЦЕНТРАЛЬНЫЙ ИНСТИТУТ ТИПОВОГО ПРОЕКТИРОВАНИЯ
ГОССТРОЯ СССР

Москва, А-445, Смольная ул., 22

Сдано в печать 1978 г.

Заказ № 8021 Тираж 1000 экз.

ГОСУДАРСТВЕННЫЙ КОМИТЕТ СОВЕТА МИНИСТРОВ СССР
ПО ДЕЛАМ СТРОИТЕЛЬСТВА
/ГОССТРОЙ СССР/

ТИПОВЫЕ КОНСТРУКЦИИ И ДЕТАЛИ ЗДАНИЙ И СООРУЖЕНИЙ

Серия 2.460-5

АРХИТЕКТУРНЫЕ ДЕТАЛИ УТЕПЛЕННЫХ ПОКРЫТИЙ ОДНОЭТАЖНЫХ ПРОМЫШЛЕННЫХ ЗДАНИЙ

ТДА

ВЫПУСК 2

РАБОЧИЕ ЧЕРТЕЖИ ТИПОВЫХ ДЕТАЛЕЙ ТЕМПЕРАТУРНЫХ ШВОВ, ПЕРЕПАДОВ КРОВЛИ И ПРОПУСКА КОММУНИКАЦИЙ

Разработаны
Центральным научно-исследовательским и проектно-экспериментальным институтом промышленных зданий и сооружений /ЦНИИПРОМЗДАНИЙ/
Государственным ордена Трудового Красного Знамени проектным институтом Промстройпроект

Утверждены и введены в действие с 1 октября 1971 года Госстроем СССР Постановление N от 20 июля 1971 года

содержание

		отр.
Деталь 1	Поперечный т.ш. без вставки	3
Деталь 2	Поперечный или продольный т.ш. со вставкой	4
Деталь 3	Продольный т.ш. со вставкой при уклонах кровель 1:8, 1:12, 1:20	5
Деталь 4	Продольный т.ш. со вставкой при уклоне кровли ~ 1:3	6
Деталь 5	Продольный т.ш. с перепадом скатной кровли с уклонами 1:8, 1:12, 1:20 при привязке колонн пониженной части "0"	7
Деталь 6	Продольный т.ш. с перепадом скатной кровли с уклоном в ендове ~ 1:3, при привязке колонн пониженной части "0"	8
Деталь 7	Продольный или поперечный т.ш. с перепадом плоской кровли при привязке колонн пониженной части "0" и в торце скатной	9
Деталь 8	Деталь пересечения т.ш. в месте перепада кровли между взаимно перпендикулярными пролетами	10
Деталь 9	Устройство кровли в местах пропуска труб круглого сечения через стальной патрубок	11
Деталь 10	Устройство кровли в местах пропуска труб или шахт	12
Деталь 11	Устройство кровли в местах креплений раста жек	13
	Примыкание кровли к кирпичному бортику. Узел А	14
	Фасонные элементы	15

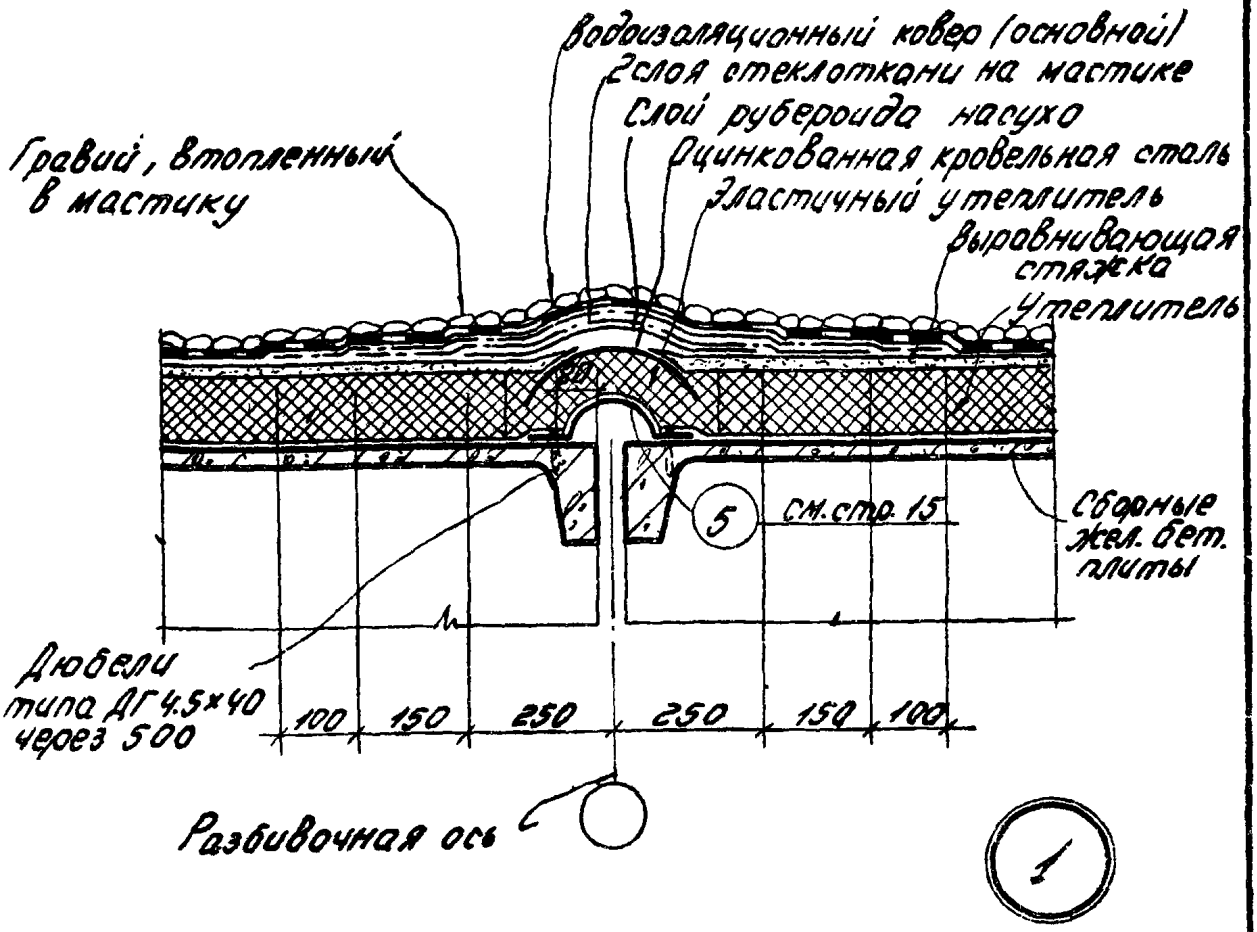

Примечание

При уклонах кровли ~ 1:3 и 1:8 гравием покрываются только ендовы.

ТДА 1969	Поперечный т.ш. без вставки.	Серия 2.460-5 выпуск 2
		Деталь 1

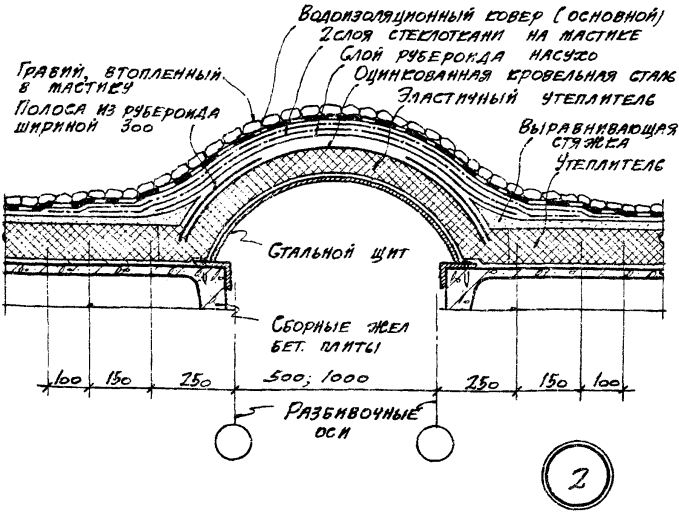

2

Примечание

При уклонах кровли ~1:3 и 1:8 гравием покрываются только ендовы

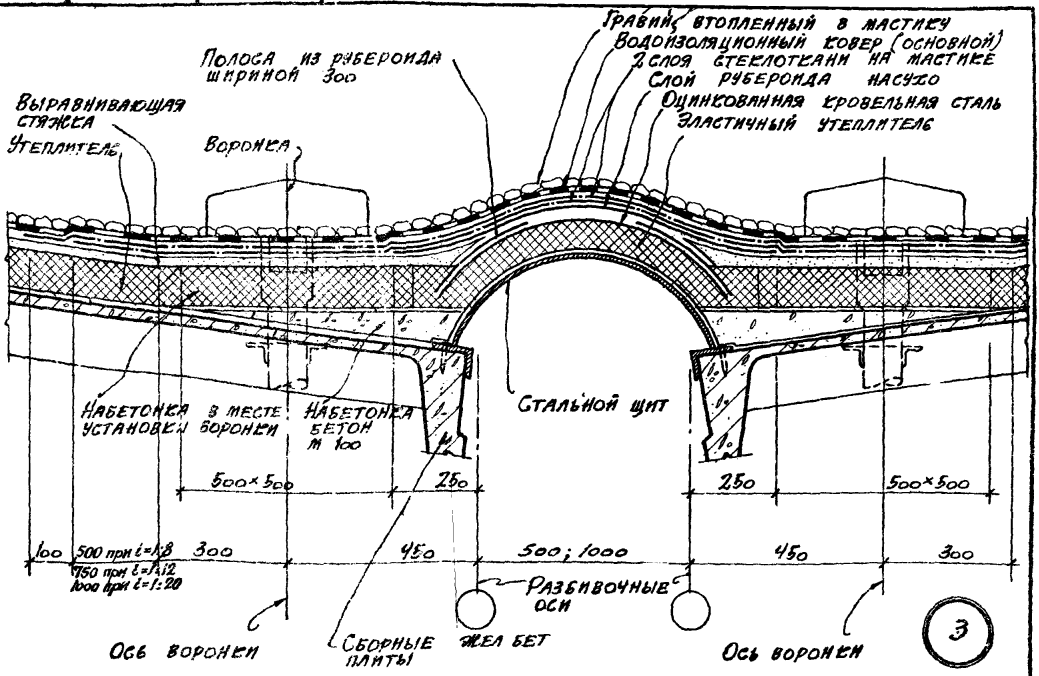

Примечание При уклоне кровли 1:8 гравием покрываются только ендовы.

ТАА 1969

Продольный т.ш. со вставкой при уклонах кровель 1:8; 1:12; 1:20

Серия 2.460-5 Выпуск 2

Деталь 3

11184-03 6

5

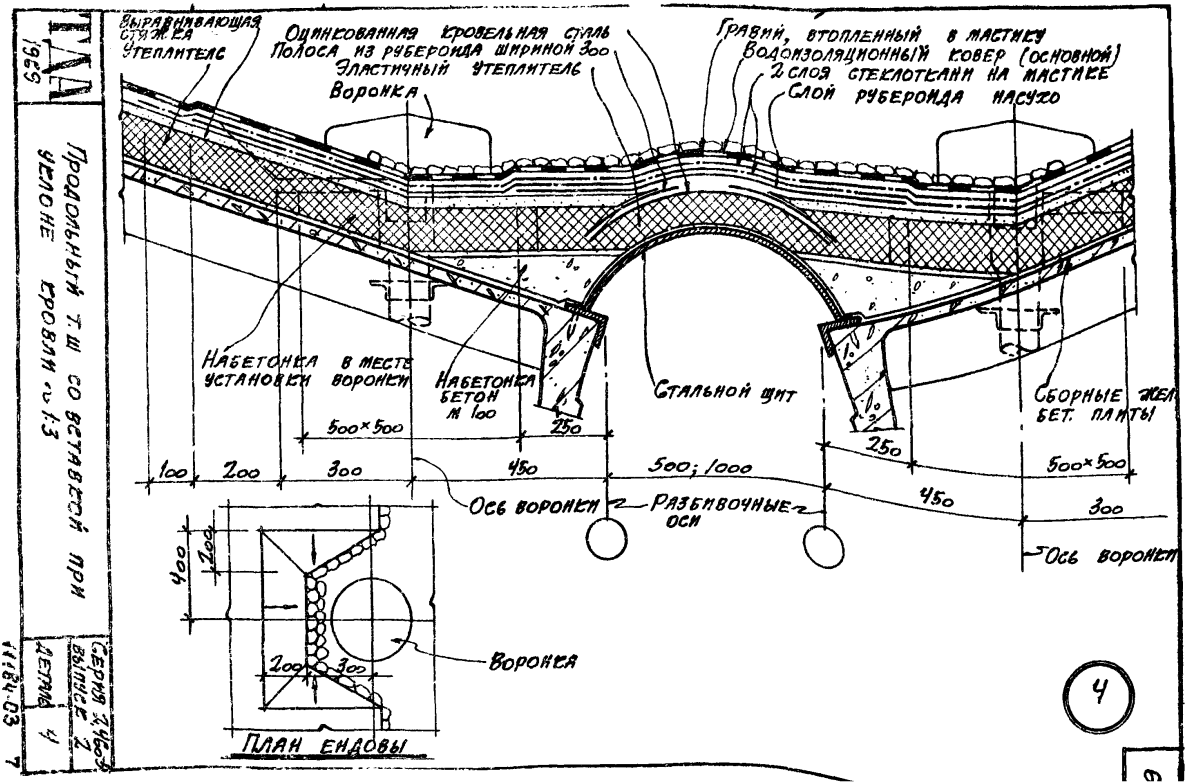

Выравнивающая стяжка
Утеплитель
Оцинкованная кровельная сталь
Полоса из рубероида шириной 300
Эластичный утеплитель
Воронка
Гравий, втопленный в мастику
Водоизоляционный ковер (основной)
2 слоя стеклоткани на мастике
Слой рубероида насухо
Набетонка в месте установки воронки
Набетонка бетон м 100
Стальной щит
Сборные жел. бет. плиты
500×500
250
100
200
300
450
500; 1000
250
500×500
450
300
Ось воронки
Разбивочные оси
Ось воронки
400
200
200
300
Воронка
План ендовы
4
ТАА 1969
Продольный т.ш со вставкой при уклоне кровли ~1:3
Серия 2.460-9
Выпуск 2
Деталь 4
11184-03
7

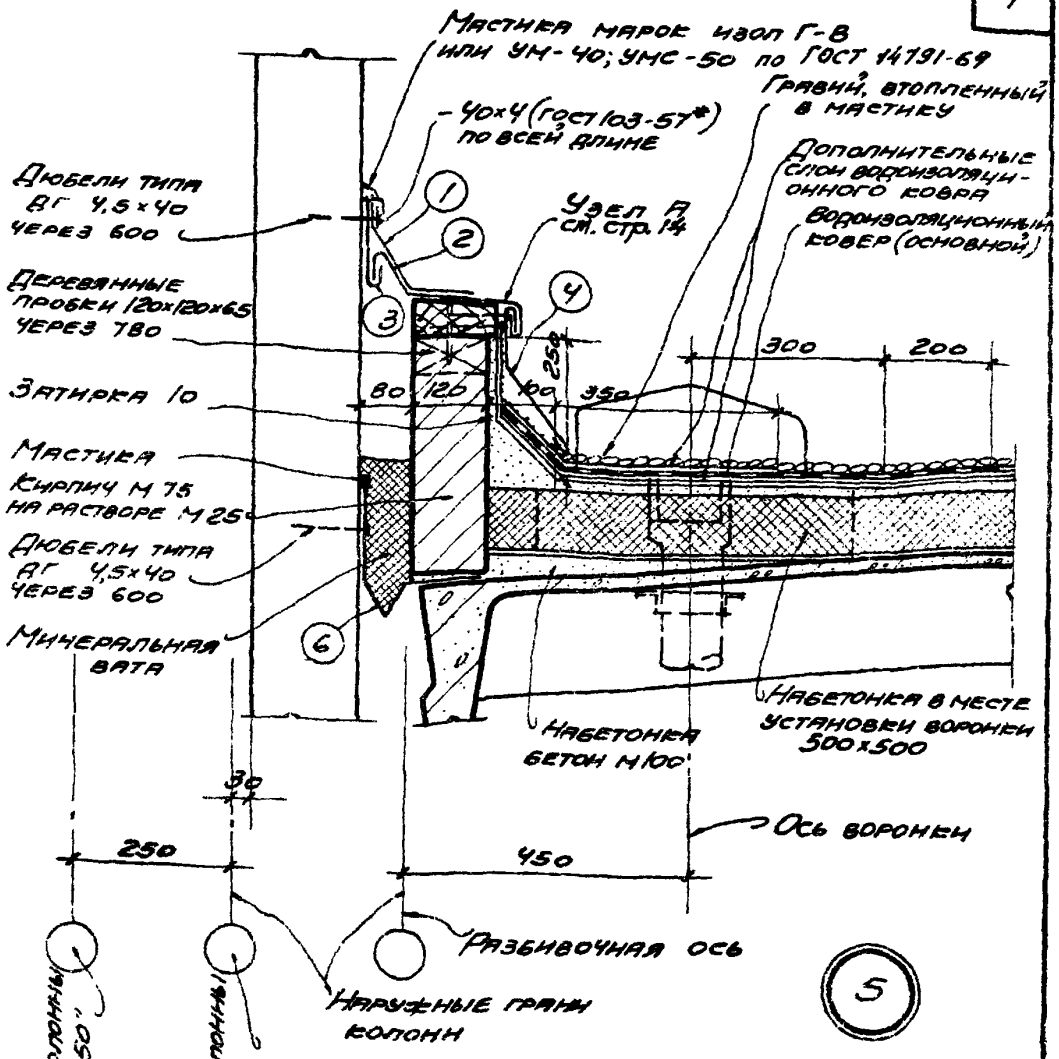

Примечания:

1. При уклоне кровли 1:8 гравием покрываются только ендовы.
2. Фасонные элементы см. на стр. 19.

ТДА 1969	Продольный т.ш. с перепадом скатной кровли с уклонами 1:8; 1:12; 1:20 при привязке колонн пониженной части „0"	Серия № 460-5 Выпуск 2	
		Деталь №	5

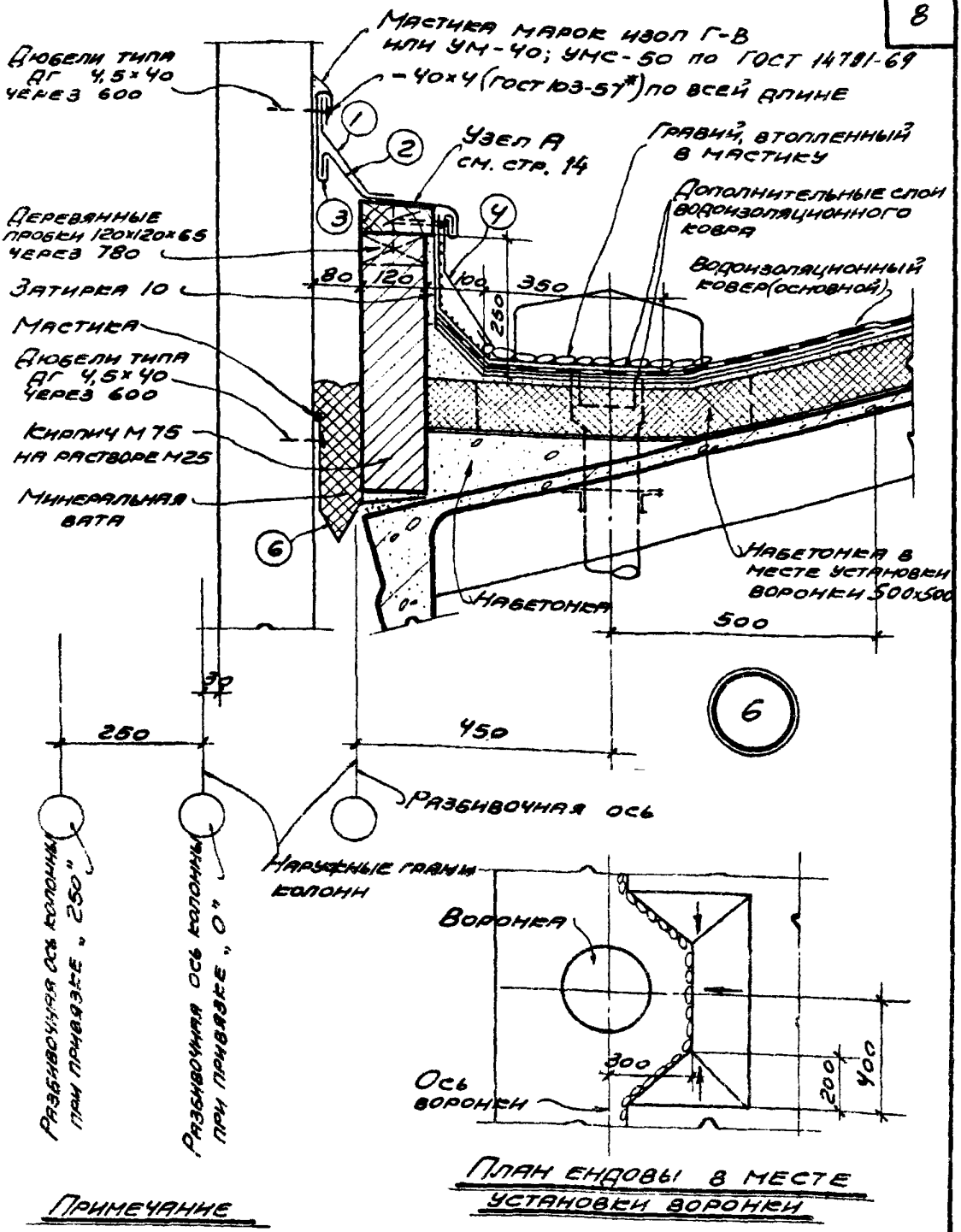

План кендовы в месте установки воронки

Примечание

Фасонные элементы см. на стр. 19.

ТДА 1969	Продольный т. ш с перепадом скатной кровли с уклоном в кендове ~ 1:3 при привязке колонн пониженной части „0"	Серия 2.460-5 Выпуск 2	
		Деталь	6

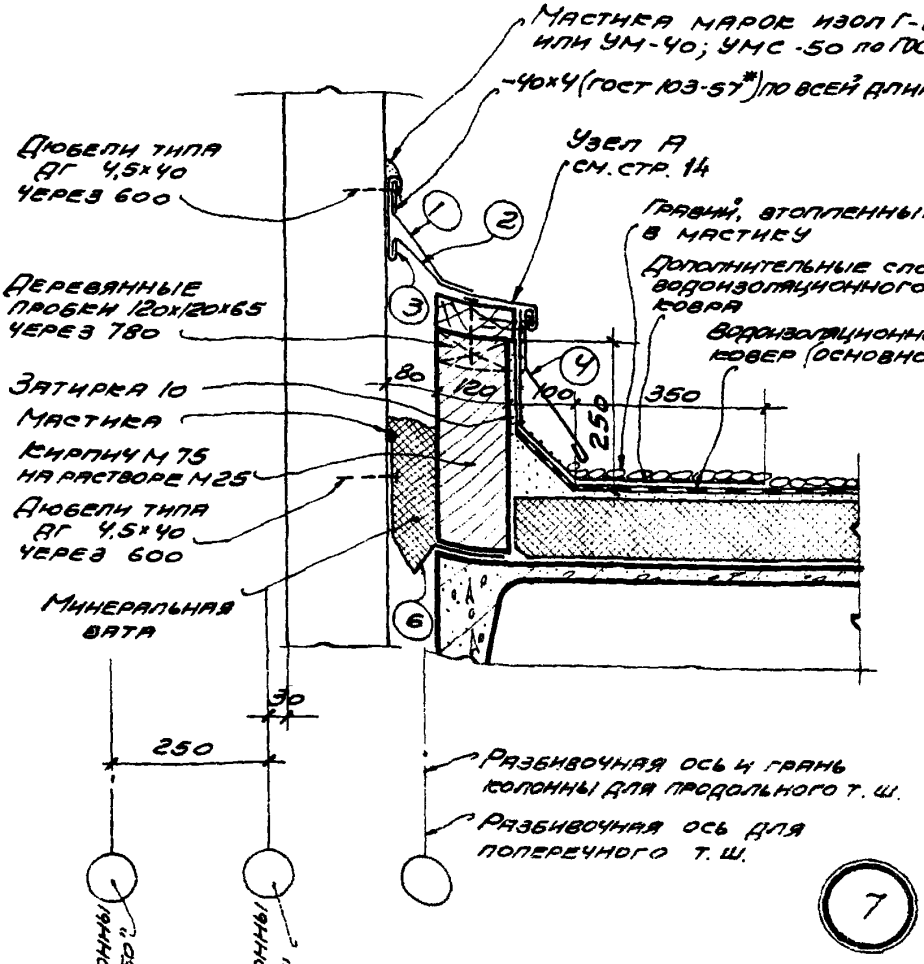

Примечания:

1. При уклоне кровли i: 8 и ≈ 1.3 гравием покрываются только ендовы.
2. Фасонные элементы см. на стр. 19.

ТДА 1969	Продольный или поперечный т.ш. с перепадом плоской кровли при привязке колонн пониженной части „0" и в торце скатной	Серия 2.460-5 Выпуск 2
		Деталь 7

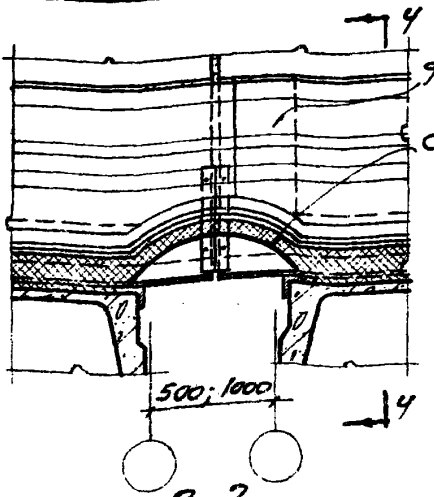

2-2

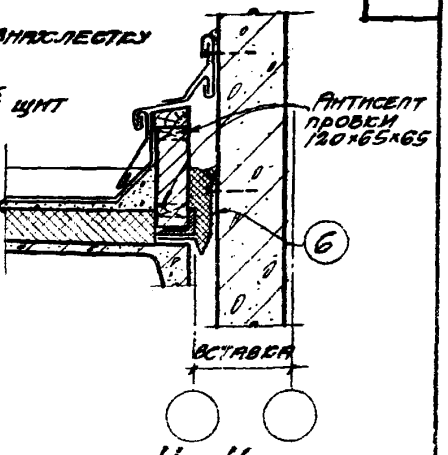

4-4

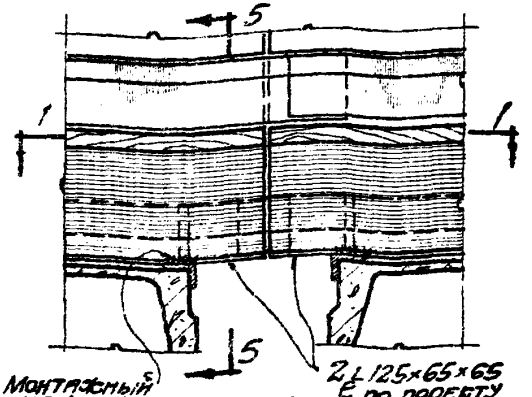

3-3

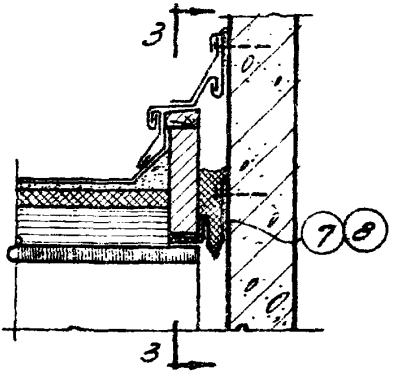

5-5

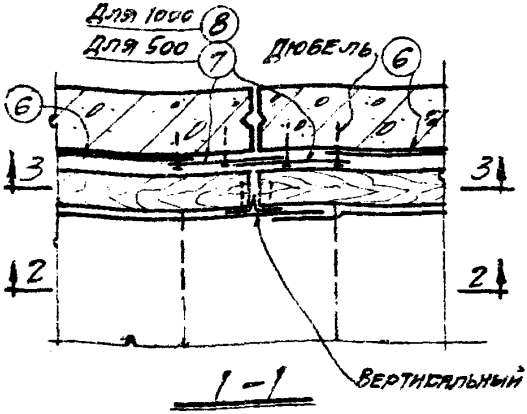

1-1



Вертикальный компенсатор 9

ТДА 1963

Деталь пересечения т. ш. в месте перепада кровли между взаимно перпендикулярными пролетами

Серия 2.460-5
Выпуск 2

Деталь 8

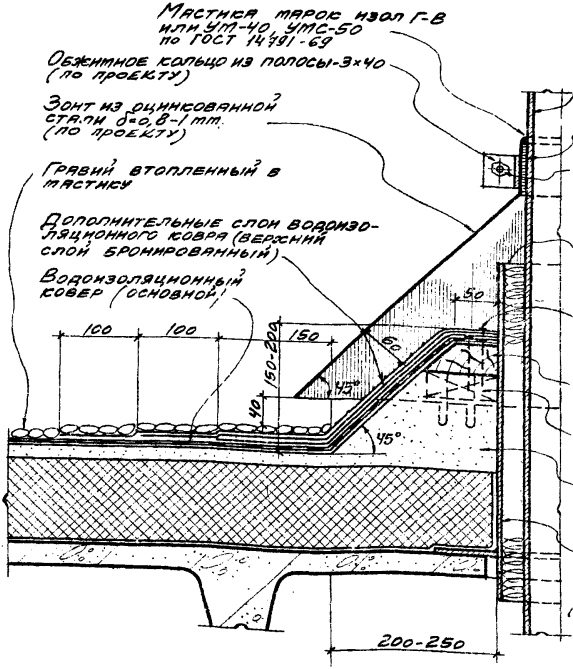

9

ТДА 1969	Устройство кровли в местах пропуска труб круглого сечения через стальной патрубок	Серия 2.460-5 выпуск 2	
		Деталь	9

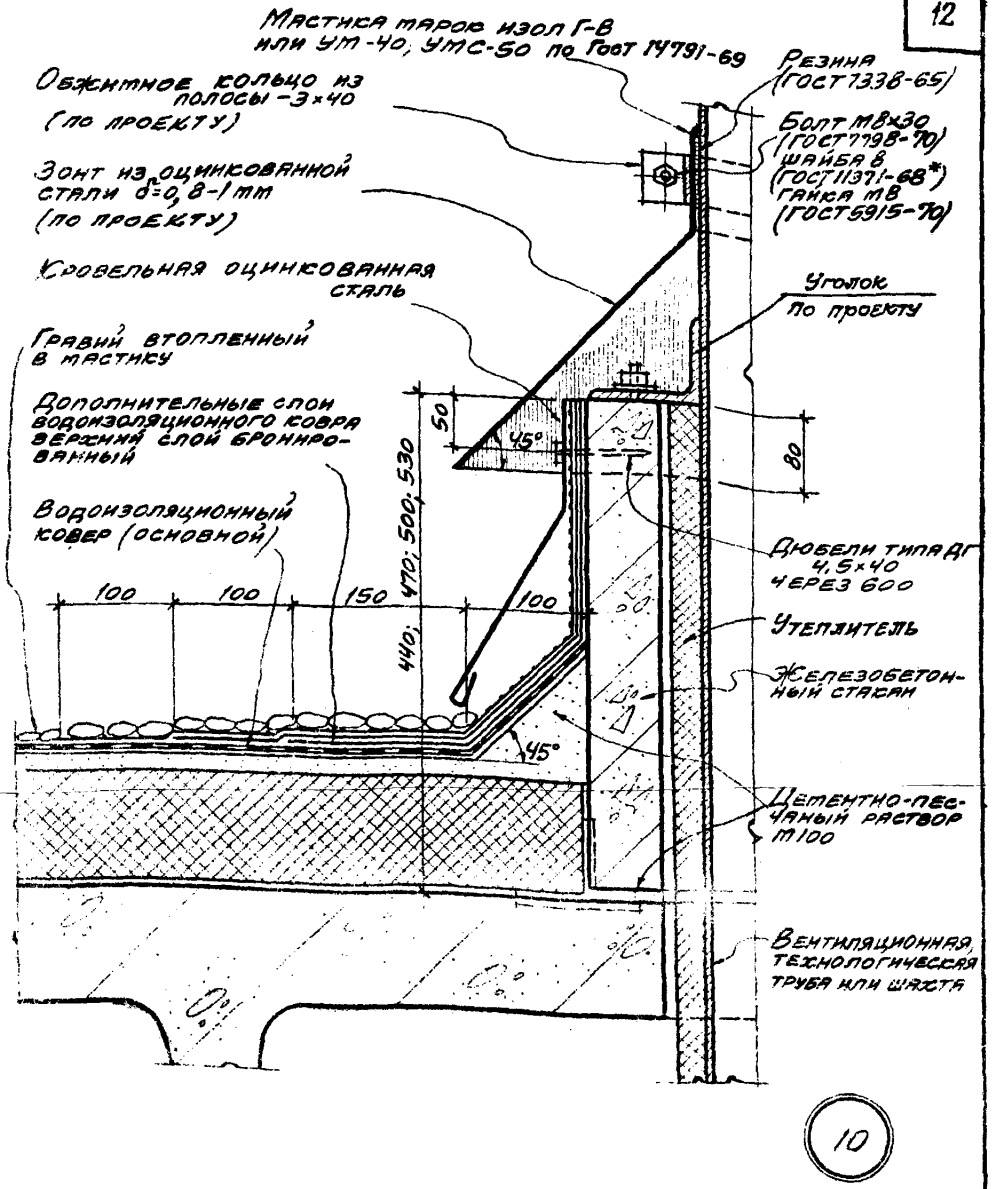

10

ТДА 1969	Устройство кровли в местах пропуска труб или шахт	Серия 2.460-5 Выпуск 2	
		Деталь	10

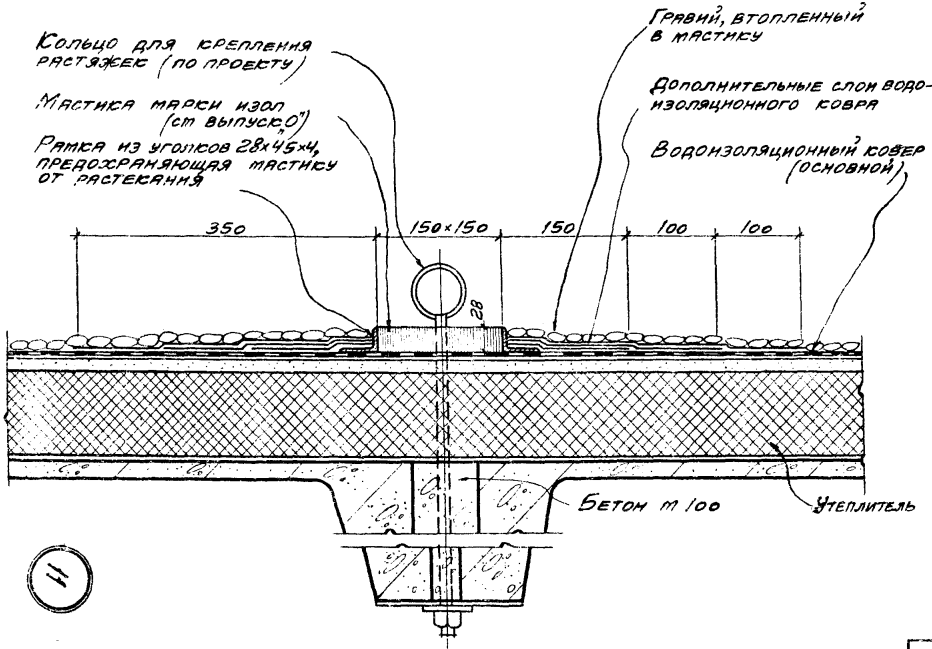

ТДА 1969

Устройство кровли в местах крепления растяжек

Серия 2.460-5 выпуск 2

Деталь 11

11184-П3 14

13

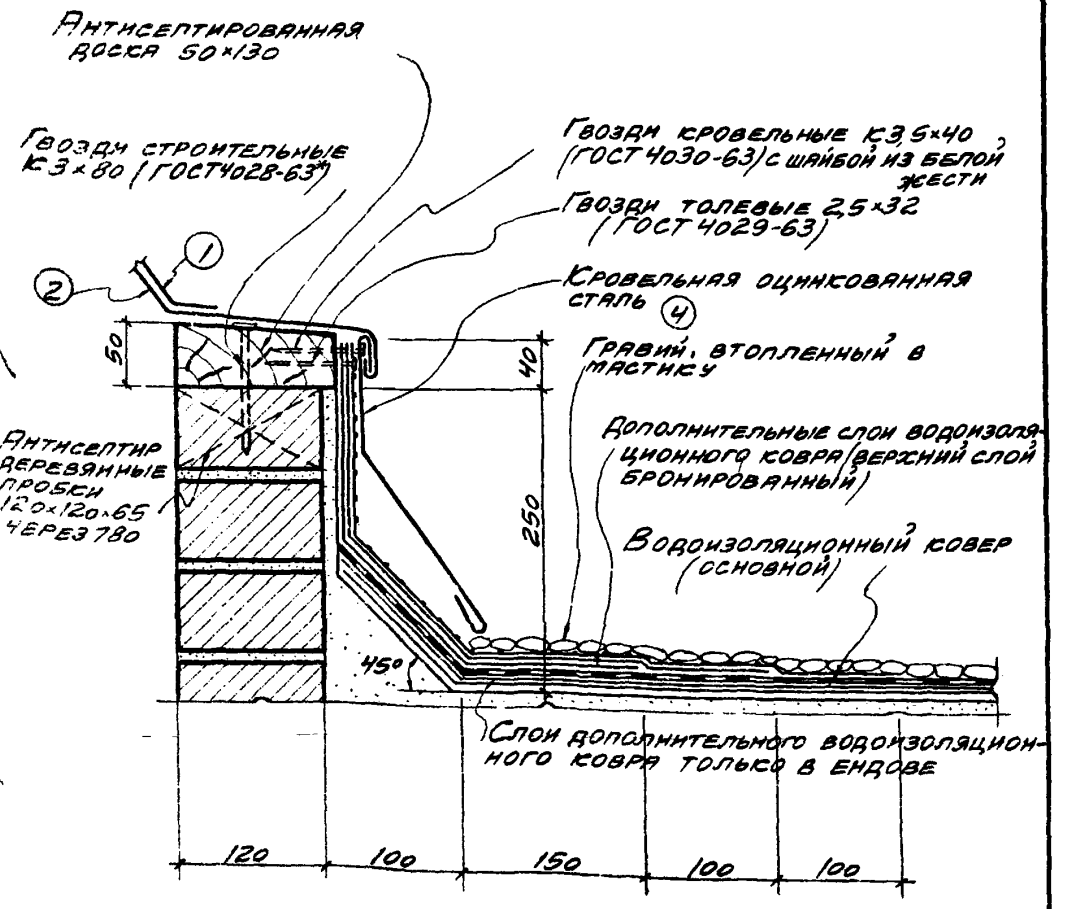

Примечание

Фасонные элементы см на стр 15.

ТДА 1969	Примыкание кровли к кирпичному бортику. Узел А.	Серия 2.460-5 выпуск 2

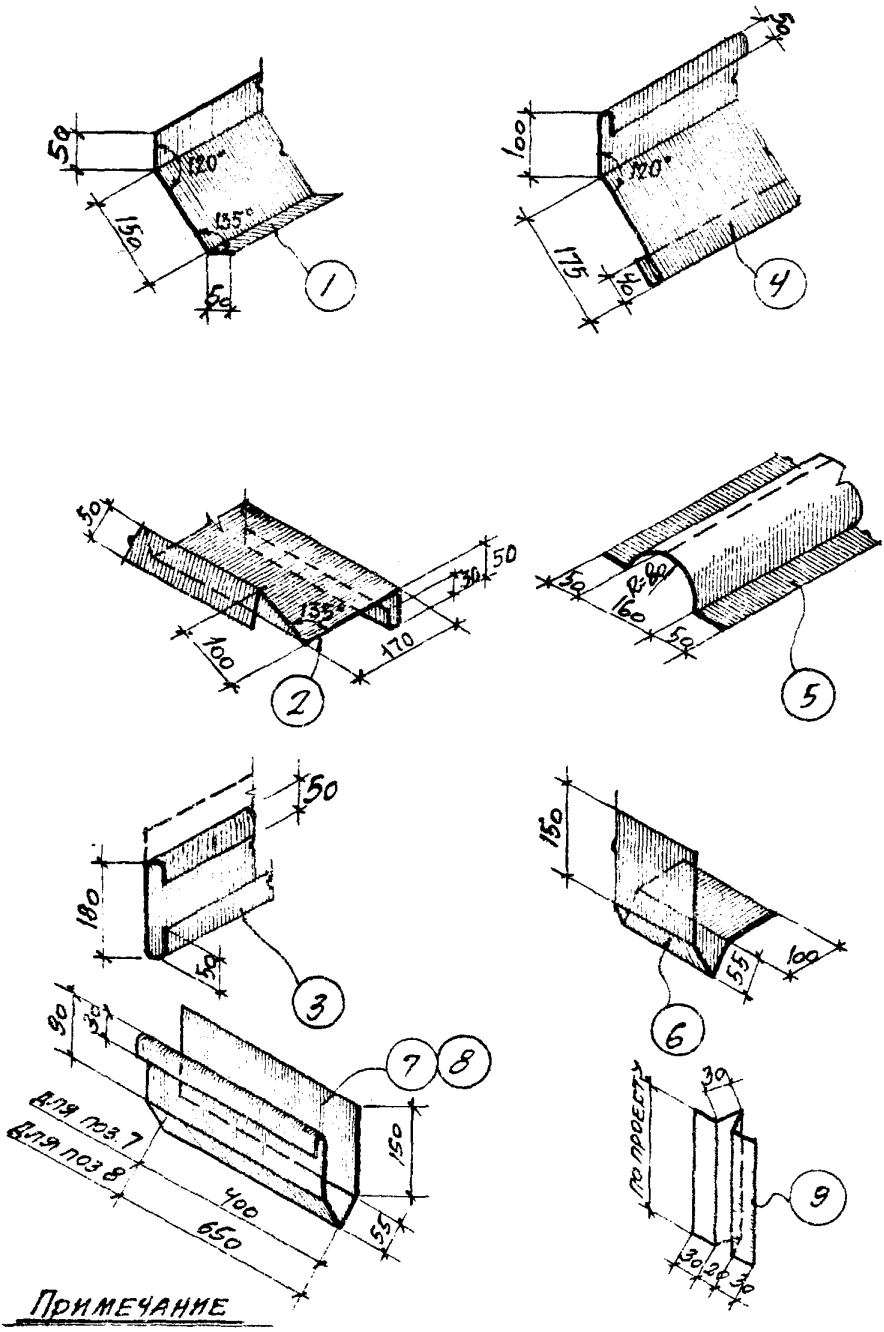

Примечание

Фасонные элементы изготовляются из кровельной оцинкованной стали весом 6,3 кг (ГОСТ 8075-56*)

ГДА 1969	Фасонные элементы	Серия 2.460-5 Выпуск 2

gost.e-ecolog.ru