ТИПОВАЯ ДОКУМЕНТАЦИЯ НА СТРОИТЕЛЬНЫЕ СИСТЕМЫ И ИЗДЕЛИЯ ЗДАНИЙ И СООРУЖЕНИЙ

# СЕРИЯ 2.436 — 11

# УЗЛЫ ОКОН СО СТАЛЬНЫМИ ПЕРЕПЛЕТАМИ ПО СЕРИИ 1.436.2-15

## ВЫПУСК 1

## УЗЛЫ КРЕПЛЕНИЯ ОКОН И СОПРЯЖЕНИЯ СО СТЕНАМИ

## РАБОЧИЕ ЧЕРТЕЖИ

17388
ЦЕНА 1-81

gost.e-ecolog.ru

ЦЕНТРАЛЬНЫЙ ИНСТИТУТ ТИПОВОГО ПРОЕКТИРОВАНИЯ
ГОССТРОЯ СССР

Москва, А-445, Смольная ул., 22

Сдано в печать 12 1982 года

Заказ № 4548 Тираж 2000 экз.

ТИПОВАЯ ДОКУМЕНТАЦИЯ НА СТРОИТЕЛЬНЫЕ СИСТЕМЫ И ИЗДЕЛИЯ ЗДАНИЙ И СООРУЖЕНИЙ

# СЕРИЯ 2.436 — II

# УЗЛЫ ОКОН СО СТАЛЬНЫМИ ПЕРЕПЛЕТАМИ ПО СЕРИИ 1.436.2-15

## ВЫПУСК I

## УЗЛЫ КРЕПЛЕНИЯ ОКОН И СОПРЯЖЕНИЯ СО СТЕНАМИ

РАБОЧИЕ ЧЕРТЕЖИ


РАЗРАБОТАНЫ

ЦНИИПРОМЗДАНИЙ

Директор института — Ю.Н. Хромец

Рук. отдела специальных ограждающих конструкций — П.Д. Колбацкий

Рук. отдела архитектуры производственных зданий — Ю.С. Муравьев

Рук. группы архитекторов — И.Т. Гузеева

Руководитель группы — И.В. Шерстнева



Утверждены и введены в действие с 1 января 1982г. Госстроем СССР. Постановление от 21 августа 1981г. № 153.

| Обозначение | Наименование | Стр. |
|---|---|---|
| | Содержание | 2÷5 |
| 2.436-11.1 00 ПЗ | Пояснительная записка | 6÷9 |
| 2.436-11.1 00 ВМ | Ведомость расхода изделий и материалов по узлам 1÷55 | 10÷17 |
| 2.436-11.1 01 | Схемы расположения опорных сухарей М2 и нащельников А1 в проёмах стен из железобетонных панелей | 18 |
| 2.436-11.1 02 | Схемы расположения опорных сухарей М2 и нащельников А1 на цоколе стен из трёхслойных металлических панелей типа „Сэндвич" | 19 |
| 2.436-11.1 03 | Схемы расположения крепёжных элементов ЭК4 в проемах стен из трёхслойных металлических панелей типа „Сэндвич" | 20 |
| 2.436-11.1 04 | Узел 1 | 21 |
| 2.436-11.1 05 | Узлы 2; 3; 4 | 22 |
| 2.436-11.1 06 | Узлы 5; 6; 7 | 23 |
| 2.436-11.1 07 | Узлы 8; 9 | 24 |
| 2.436-11.1 08 | Узел 10 | 25 |
| 2.436-11.1 09 | Узел 11 | 26 |
| 2.436-11.1 10 | Узел 12 | 27 |
| 2.436-11.1 11 | Узел 13 | 28 |
| 2.436-11.1 12 | Узел 14 | 29 |
| 2.436-11.1 13 | Узел 15 | 30 |
| 2.436-11.1 14 | Узел 16 | 31 |
| 2.436-11.1 15 | Узел 17 | 32 |
| 2.436-11.1 16 | Узел 18 | 33 |

| Обозначение | Наименование | Стр. |
|---|---|---|
| 2.436-11.1.17 | Узел 19 | 34 |
| 2.436-11.1 18 | Узел 20 | 35 |
| 2.436-11.1 19 | Узел 21 | 36 |
| 2.436-11.1 20 | Узел 22 | 37 |
| 2.436-11.1 21 | Узел 23 | 38 |
| 2.436-11.1 22 | Узел 24 | 39 |
| 2.436-11.1 23 | Узел 25 | 40 |
| 2.436-11.1 24 | Узлы 26, 27 | 41 |
| 2.436-11.1 25 | Узлы 28, 29 | 42 |
| 2.436-11.1 26 | Узел 30 | 43 |
| 2.436-11.1 27 | Узел 31 | 44; 45 |
| 2.436-11.1 28 | Узел 32 | 46 |
| 2.436-11.1 29 | Узел 33 | 47 |
| 2.436-11.1 30 | Узел 34 | 48; 49 |
| 2.436-11.1 31 | Узел 35 | 50 |
| 2.436-11.1 32 | Узел 36 | 51; 52 |
| 2.436-11.1 33 | Узел 37 | 53; 54 |
| 2.436-11.1 34 | Узел 38 | 55 |
| 2.436-11.1 35 | Узел 39 | 56 |
| 2.436-11.1 36 | Узел 40 | 57; 58 |
| 2.436-11.1 37 | Узел 41 | 59; 60 |
| 2.436-11.1 38 | Узел 42 | 61 |
| 2.436-11.1 39 | Узел 43 | 62 |
| 2.436-11.1 40 | Узел 44 | 63 |

| Обозначение | Наименование | Стр. |
|---|---|---|
| 2.436 – 11.1 41 | Узел 45 | 64 |
| 2.436 - 11.1 42 | Узлы 46; 47 | 65 |
| 2.436 - 11.1 43 | Узел 48 | 66 |
| 2.436 - 11.1 44 | Узел 49 | 67 |
| 2.436 - 11.1 45 | Узел 50 | 68 |
| 2.436 - 11.1 46 | Узел 51 | 69 |
| 2.436 - 11.1 47 | Узел 52 | 70 |
| 2.436 - 11.1 48 | Узел 53 | 71 |
| 2.436 - 11.1 49 | Узел 54 | 72; 73 |
| 2.436 - 11.1 50 | Узел 55 | 74 |
| 2.436 - 11.1 51 | Нащельник Н1 | 75 |
| 2.436 - 11.1 52 | Нащельник Н2 | 76 |
| 2.436 - 11.1 53 | Нащельник Н3 | 77 |
| 2.436 - 11.1 54 | Нащельник Н4 | 78 |
| 2.436 - 11.1 55 | Нащельник Н5 | 79 |
| 2.436 - 11.1 56 | Нащельник Н6 | 80 |
| 2.436 - 11.1 57 | Нащельник Н7 | 81 |
| 2.436 - 11.1 58 | Нащельник Н8 | 82 |
| 2.436 - 11.1 59 | Элемент крепежный ЭК1.1... ЭК1.5 | 83 |
| 2.436 - 11.1 60 | Элемент крепежный ЭК2.1; ЭК2.2; ЭК2.3 | 84 |
| 2.436 - 11.1 61 | Элемент крепежный ЭК3.1; ЭК3.2; ЭК3.3 | 85 |
| 2.436 - 11.1 62 | Элемент крепежный ЭК4.1; ЭК4.2; ЭК4.3 | 86 |
| 2.436 - 11.1 62 СБ | Элемент крепежный ЭК4.1; ЭК4.2; ЭК4.3. Сборочный чертеж | 87 |

| Обозначение | Наименование | Стр. |
|---|---|---|
| 2.436-11.1.63 | Элемент крепежный ЭК5 | 88 |
| 2.436-11.1 64 | Элемент крепежный ЭК6 | 89 |
| 2.436-11.1 65 | Элемент крепежный ЭК7 | 90 |
| 2.436-11.1 66 | Элемент крепежный ЭК8.1; ЭК8.2 | 91 |
| 2.436-11.1 66 СБ | Элемент крепёжный ЭК8.1; ЭК8.2. Сборочный чертеж | 92 |
| 2.436-11.1 67 | Элемент крепёжный ЭК9 | 93 |

## Пояснительная записка

1. В состав выпуска 1 серии 2.436-11* „Узлы окон со стальными переплетами по серии 1.436.2-15" входят типовые узлы крепления окон и сопряжения их со стенами из железобетонных панелей, из кирпича и из трёхслойных металлических панелей.

2. Типовые узлы замаркированы на схемах расположения узлов сопряжения окон со стенами. Схемы приведены в выпуске 1 „Техническое описание. Материалы для проектирования" серии 1.436.2-15 „Окна с переплетами из спаренных прямоугольных стальных труб и механизмы открывания", где замаркированы узлы с 8 по 55. Узлы 1÷8 замаркированы в настоящем выпуске на схемах расположения опорных сухарей М2 и нащельников А1 в проёмах стен из железобетонных панелей.

3. Схемы расположения опорных сухарей М2 и нащельников А1 в проемах кирпичных стен аналогичны схемам для стен из железобетонных панелей. Расположение закладных элементов ЗК5 в проёмах кирпичных стен для крепления сухарей М2 (см. узел 9) должны быть даны в чертежах конкретного проекта.

4. В состав пояснительной записки данного выпуска включена номенклатура фасонных и крепёжных элементов, используемых в узлах сопряжений (листы 2...4).

---

* Серия 2.436-11 разработана взамен серии 2.436-6 Вып. 0, 1, 2

| | | | |
|---|---|---|---|
| | | 2.436 – И.1 00 ПЗ | |
| Рук. отд. Муравьев | | Пояснительная записка | Стадия: Р; Лист: 1; Листов: 4 |
| Рук. гр. пр. Гузеева | | | ЦНИИПРОМЗДАНИЙ |
| Ст. техн. Власова | | | |

## 5. Номенклатура фасонных и крепёжных элементов.

| Марка элемента | № серии чертежа | Эскиз | Длина мм | Масса кг | Примечание |
|---|---|---|---|---|---|
| А1.005 | Серия 1.436.2-15,в.2 лист 125-80.2.2501 |  | 50 | 0,05 | |
| А1.12 | | | 1200 | 1,2 | |
| А1.18 | | | 1800 | 1,8 | |
| А1.20 | | | 2000 | 2,0 | |
| А1.24 | | | 2400 | 2,4 | |
| А2.005 | Серия 1.436.2-15,в.2 лист 125-80.2.2502 |  | 50 | 0,10 | |
| А2.12 | | | 1200 | 2,42 | |
| А2.18 | | | 1800 | 3,62 | |
| А2.20 | | | 2000 | 4,02 | |
| А2.24 | | | 2400 | 4,82 | |
| А3.005 | Серия 1.436.2-15,в.2 лист 125-80.2.2503 |  | 50 | 0,04 | |
| А3.12 | | | 1200 | 1,03 | |
| А3.18 | | | 1800 | 1,54 | |
| А3.20 | | | 2000 | 1,71 | |
| А3.24 | | | 2400 | 2,05 | |
| А4 | Серия 1.436.2-15,в.2 лист 125-80.2504 |  | — | 0,120 | |
| А5.12 | Серия 1.436.2-15,в.2 лист 125-80.2510 |  | 1140 | 3,47 | |
| А5.18 | | | 1740 | 5,27 | |
| А5.24 | | | 2330 | 7,07 | |
| М1 | Серия 1.436.2-15,в.2 лист 125-80.2.2411 |  | — | 0,056 | |
| М2 | Серия 1.436.2-15,в.2 лист 125-80.2.2412 |  | — | 0,12 | |

Инв.№ подл. | Подпись и дата | Взам.инв.№

| Марка элемента | N серии, чертежа | Эскиз | Длина мм | Масса кг | Приме-чание |
|---|---|---|---|---|---|
| М3 | Серия 1.436.2-15;В.2 лист 125-80.2.2 413 |  | — | 0,027 | |
| М4 | Серия 1.4362-15;В.2 лист 125-80.2.2 414 |  | — | 0,145 | |
| Н1.12 | Серия 2.436-11;В.1 лист 2.436-11.1 51 |  | 1170 | 2.48 | |
| Н1.18 | | | 1770 | 3.75 | |
| Н1.24 | | | 2370 | 5.02 | |
| Н2.12 | Серия 2.436-11;В.1 лист 2.436-11.1 52 |  | 1170 | 1.90 | |
| Н2.18 | | | 1770 | 2.86 | |
| Н2.24 | | | 2370 | 3.84 | |
| Н3.12 | Серия 2.436-11;В.1 лист 2.436-11.1 53 |  | 1170 | 2.91 | |
| Н3.18 | | | 1770 | 4.40 | |
| Н3.24 | | | 2370 | 5.90 | |
| Н4.12 | Серия 2.436-11;В.1 лист 2.436-11.1 54 | | 1170 | 3.03 | |
| Н4.18 | | | 1770 | 4.60 | |
| Н4.24 | | | 2370 | 6.13 | |
| Н5.12 | Серия 2.436-11;В.1 лист 2.436-11.1 55 |  | 1250 | 1.72 | |
| Н5.18 | | | 1850 | 2.55 | |
| Н5.20 | | | 2050 | 2.82 | |
| Н5.24 | | | 2450 | 3.40 | |
| Н6.12 | Серия 2.436-11;В.1 лист 2.436-11.1 56 |  | 1250 | 1.49 | |
| Н6.18 | | | 1850 | 2.20 | |
| Н6.20 | | | 2050 | 2.44 | |
| Н6.24 | | | 2450 | 2.92 | |
| Н7.12 | Серия 2.436-11;В.1 лист 2.436-11.1 57 |  | 1250 | 0.87 | |
| Н7.18 | | | 1850 | 1.30 | |
| Н7.20 | | | 2050 | 1.43 | |
| Н7.24 | | | 2450 | 1.70 | |

| Марка элемента | №серии чертежа | Эскиз | Длина мм | Масса кг | Примечание |
|---|---|---|---|---|---|
| Н8.12 | Серия 2.436-11.8.1 лист 2.436-11.1 58 | | 1250 | 1.10 | |
| Н8.18 | | | 1850 | 1.63 | |
| Н8.20 | | | 2050 | 1.80 | |
| Н8.24 | | | 2450 | 2.15 | |
| ЭК1.1 | Серия 2.436-11.8.1 лист 2.436-11.1 59 |  | — | 0.09 | $a=21$ |
| ЭК1.2 | | | — | 〃 | $a=15$ |
| ЭК1.3 | | | — | 〃 | $a=24$ |
| ЭК1.4 | | | — | 〃 | $a=18$ |
| ЭК1.5 | | | — | 〃 | $a=16$ |
| ЭК2.1 | Серия 2.436-11.8.1 лист 2.436-11.1 60 |  | — | 0,099 | $a=35$ |
| ЭК2.2 | | | — | 〃 | $a=29$ |
| ЭК2.3 | | | — | 〃 | $a=27$ |
| ЭК3.1 | Серия 2.436-11.8.1 лист 2.436-11.1 61 | 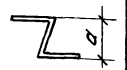 | — | 0,116 | $a=54$ |
| ЭК3.2 | | | — | 〃 | $a=48$ |
| ЭК3.3 | | | — | 〃 | $a=46$ |
| ЭК4.1 | Серия 2.436-11.8.1 лист 2.436-11.1 62 |  | — | 2.45 | |
| ЭК4.2 | | | — | 3.45 | |
| ЭК4.3 | | | — | 3.65 | |
| ЭК5 | Серия 2.436-11.8.1 лист 2.436-11.1 63 | 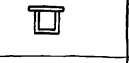 | — | 1.009 | |
| ЭК6 | Серия 2.436-11.8.1 лист 2.436-11.1 64 | 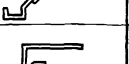 | — | 0.134 | |
| ЭК7 | Серия 2.436-11.8.1 лист 2.436-11.1 65 |  | — | 0.191 | |
| ЭК8.1 | Серия 2.436-11.8.1 лист 2.436-11.1 66 | 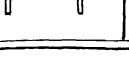 | — | 0.528 | |
| ЭК8.2 | | | — | 0.563 | |
| ЭК9 | Серия 2.436-11.8.1 лист 2.436-11.167 |  | — | 0.120 | |

Инв.№подл. | Подп. и дата | Взам.инв.№

| Наименование материалов | Код материала | Код ед.из. | Количество на 1м стыка по узлам: 1 | 2;3;4 | 5;6;7 | 10÷12 8;30 31;52 | 9;13 | 14;15 (16) 32;33 | Примеч. |
|---|---|---|---|---|---|---|---|---|---|
| **Детали** | | | | | | | | | |
| Нащельник А1 мп<br>Лист 6-ПН-1,8 ГОСТ 19903-74 / 4-III-Н-10кп ГОСТ 16523-70 кг | 097301 | 006<br>166 | Учтен в узлах 10; 11; 12 | | | 1,0<br>1,00 | 1<br>1,00 | —<br>— | |
| Нащельник А1.005 шт.<br>Лист 6-ПН-1,8 ГОСТ 19903-74 / 4-III-Н-10кп ГОСТ 16523-70 кг | 097301 | 796<br>166 | —<br>— | —<br>— | 1<br>0,05 | *1<br>0,05 | —<br>— | —<br>— | * для узлов 30; 31 |
| Слив А2 м.п.<br>Лист 6-ПН-1,8 ГОСТ 19903-74 / 4-III-Н-10кп ГОСТ 16523-70 кг | 097301 | 006<br>166 | —<br>— | —<br>— | —<br>— | 1,0<br>2,0 | 1,0<br>2,0 | —<br>— | |
| Слив А2.005 шт<br>Лист 6-ПН-1,8 ГОСТ 19903-74 / 4-III-Н-10кп ГОСТ 16523-70 кг | 097301 | 796<br>166 | —<br>— | —<br>— | —<br>— | *1<br>0,10 | —<br>— | —<br>— | * для узлов 30; 31; 52 |
| Нащельник А3 м.п.<br>Лист 6-ПН-1,8 ГОСТ 19903-74 / 4-III-Н-10кп ГОСТ 16523-70 кг | 097301 | 006<br>166 | —<br>— | —<br>— | —<br>— | —<br>— | —<br>— | 2,0 (1,0)<br>1,70 (0,85) | Размер в скобках дан для узла 16 |
| Сухарь М2 шт.<br>Лист 6-ПН-1,8 ГОСТ 19903-74 / 4-III-Н-10кп ГОСТ 16523-70 кг | 097301 | 796<br>166 | 1<br>0,12 | 1<br>0,12 | 2<br>0,24 | 1<br>0,12 | 1<br>0,12 | 1<br>0,12 | Расход на 1 узел |
| Скоба А4 шт.<br>Лист 6-ПН-1,8 ГОСТ 19903-74 / 4-III-Н-10кп ГОСТ 16523-70 кг | 097301 | 796<br>166 | —<br>— | —<br>— | —<br>— | —<br>— | —<br>— | 1<br>0,076 | Расход на 1 узел |
| Элемент закладной ЭК5 шт.<br>(см. 2.436 - 11.1.63) кг | | 796<br>166 | —<br>— | —<br>— | —<br>— | —<br>— | 1<br>1,009 | —<br>— | |
| Шарнир М1 шт<br>Лист 6-ПН-1,8 ГОСТ 19903-74 / 4-III-Н-10кп ГОСТ 16523-70 кг | 097301 | 796<br>166 | —<br>— | —<br>— | —<br>— | —<br>— | —<br>— | 1<br>0,056 | |
| Нащельник А3; L=50 шт.<br>Лист 6-ПН-1,8 ГОСТ 19903-74 / 4-III-Н-10кп ГОСТ 16523-70 кг | 097301 | 796<br>166 | —<br>— | —<br>— | —<br>— | —<br>— | —<br>— | 1<br>0,04 | Для узлов 32; 33 |
| **Стандартные изделия** | | | | | | | | | |
| Заклёпка комбинированная шт.<br>ОСТ 3413-017-78 | 128500 | 796 | — | — | — | 2 | 2 | — | |
| Болт самонарезающий<br>ОСТ 3413-016-77 шт. | 128200 | 796 | — | — | — | — | — | 4 | |
| Винт М6×20 ГОСТ 17475-72 шт. | 128200 | 796 | — | — | 2 | — | — | — | |
| Шайба 6 ГОСТ 11371-78 шт. | 128600 | 796 | — | — | 2 | — | — | — | |

2.436 - 11.1 00 ВМ

| | | |
|---|---|---|
| отд. | Муравьёв | [signature] |
| гр.ар. | Гузеева | [signature] |
| техн. | Власова | [signature] |

Ведомость расхода изделий и материалов по узлам 1÷55

| Стадия | Лист | Листов |
|---|---|---|
| Р | 1 | 8 |

ЦНИИПРОМЗДАНИЙ

| Наименование материалов | Код материала | Код ед.изм. | Количество на 1м стыка по узлам 1 | 2;3;4 | 5;6;7 | 10÷12; 8;30; 31;32 | 9;13 | 14;15 (16) 32,33 | Примечан. |
|---|---|---|---|---|---|---|---|---|---|
| Гойко М6 ГОСТ 5915-70 шт. | 128300 | 796 | — | — | 2 | — | — | — | |
| **Материалы** | | | | | | | | | |
| Утеплитель: а) Пенополиуретан ППУ-ЗМ-1 ТУ6-05-1473-76; $м^3$ | 225431 | 113 | — | — | — | 0,003 | 0,003 | — | Выбирается по проекту |
| б) Минераловатная плита жесткая ГОСТ 9573-72* $м^3$ | 576244 | 113 | — | — | — | 0,003 | 0,003 | — | |
| Гернитовая прокладка ф40 ГОСТ 5,1041-71 п.м. | 577552 | 006 | — | — | — | — | — | 1,0 | |
| Мастика нетвердеющая ГОСТ 14791-79 $м^3$ | 577541 | 113 | — | — | — | 0,0001 | 0,0001 | 0,0001 | |
| Цементный раствор $м^3$ | 573810 | 113 | — | — | — | По проекту | По проекту | — | |
| Плиты железобетонные подоконные ГОСТ 8785-80 шт. | 589224 | 796 | — | — | — | | | — | |
| Плиты асбестоцементные подоконные шт. | 578000 | 796 | — | — | — | | | — | |
| Плитка керамическая $м^2$ | 575240 | 055 | — | — | — | | | — | |

Инв.№ подл. | Подп. и дата | Взам. инв.№

| Наименование материалов | Код материала | Код ед. изм. | Количество на 1 н. стыка по узлам 17; 18 | 19; 20 | 21; 24 | 22 | 23 | 25 | Примечан. |
|---|---|---|---|---|---|---|---|---|---|
| **Детали** | | | | | | | | | |
| Сухарь М3 шт. | | 796 | 2 | 2 | — | — | — | — | |
| Лист 6-ПН-18 ГОСТ 19903-74 / Лист 4-III-Н-10 КП ГОСТ 16523-70 кг | 097301 | 166 | 0,054 | 0,054 | — | — | — | — | |
| Швеллер 10 ГОСТ 8240-72 м.п. / Ст3 ГОСТ 535-79 кг | 092500 | | — | — | — | — | 1,0 / 8,59 | — | Уточняется по проекту |
| ГНЛ 32×25×1,5 м.п. | | 006 | — | — | — | 2,0 | 1,0 | — | |
| ГОСТ 19772-74 кг | 112001 | 166 | — | — | — | 1,28 | 0,64 | — | |
| Нащельник А3 м.п. / Лист 6-ПН-18 ГОСТ 19903-74 / Лист 4-III-Н-10 КП ГОСТ 16523-70 кг | 097301 | 006 | 1,0 | 1,0 | 2,0 | 2,0 | 1,0 | — | |
| | | 166 | 0,85 | 0,85 | 1,70 | 1,70 | 0,85 | — | |
| Скоба А4 шт. / 6-ПН-18 ГОСТ 19903-74 / Лист 4-III-Н-10 КП ГОСТ 16523-70 кг | 097301 | 006 | — | — | 2,5 | — | — | — | |
| | | 166 | — | — | 0,19 | — | — | — | |
| Ригель ветровой м.п. / кг | | 006 / 166 | 1.0 | — | — | — | — | — | по проекту |
| Балка по серии 1.436.2-15 м.п. / черт. 725-80.2, 2211 кг | | 006 / 166 | 1.0 / 3.0 | 1.0 / 3.0 | — | — | — | — | по проекту |
| **Стандартные изделия** | | | | | | | | | |
| Болт М6×20 ГОСТ 7475-72 шт. | 128200 | 796 | 4 | — | — | — | — | — | |
| Гайка М6 ГОСТ 5915-70 шт. | 128300 | 796 | 12 | — | — | — | — | — | |
| Шайба 6 ГОСТ 11371-78 шт. | 128600 | 796 | 12 | — | — | — | — | — | |
| Болт самонарезающий ОСТ 34 13-016-77 шт. | 128200 | 796 | 2 | 2 | 4 | 8 | 4 | — | |
| Болт М6×40 ГОСТ 7475-72 шт. | 128200 | 796 | 2 | — | — | — | — | — | |
| | | | | | | | | | |
| **Материалы** | | | | | | | | | |
| Утеплитель: а) Пенополиуретан ППУ-3Н-1 ТУ 6-05-1473-76 м³ | 225431 | 113 | 0,002 | 0,002 | 0,003 | 0,004 | 0,003 | 0,002 | выбирается по проекту |
| б) Минераловатная плита мягкая ГОСТ 9573-72* м³ | 576244 | 113 | 0,002 | 0,002 | 0,0015 | 0,004 | 0,003 | 0,002 | |
| Герметизирующая прокладка ф 30 кл. | 577552 | 006 | 2,0 | 2,0 | — | — | — | — | |
| Герметизирующая прокладка ф 40 кл. ГОСТ 5.1014-71 | 577552 | 006 | — | — | 1,0 | — | — | 1,0 | |
| Мастика негвердеющая ГОСТ 14791-79 м³ | 577240 | 113 | 0,0012 | 0,002 | — | — | 0,0001 | — | |

| Наименование материалов | Код материала | Код Ед.из. | Количество на 1м Стыка по узлам 26; 34 | 27 | 28 | 29 35 | 42;43 53 | 44; 45 | Примечан. |
|---|---|---|---|---|---|---|---|---|---|
| **Детали** | | | | | | | | | |
| Вкладыш А5 м.п. (см. черт. 125.80.2.2510) кг. серии 1.436.2-15 | | 006<br>166 | 1,0<br>3,02 | —<br>— | —<br>— | —<br>— | —<br>— | —<br>— | |
| Элемент крепежный ЭК4 м.п. (см. черт. 2436-11.1 62) кг | | 006<br>166 | —<br>— | —<br>— | —<br>— | —<br>— | 1,0<br>1,8 | —<br>— | |
| Элемент крепёжный Д-12 шт. (см. шифр 773-74 в. 2, л 10) кг | | 796<br>166 | —<br>— | —<br>— | —<br>— | —<br>— | 2<br>0,4 | —<br>— | |
| Элемент крепёжный Д-13 шт. (см. шифр 773-74 в. 2, л. 9) кг | | 796<br>166 | —<br>— | —<br>— | —<br>— | —<br>— | 2<br>0,8 | —<br>— | |
| Слив Л-4 мп. (см. шифр 773-74 в. 2, л. 11) кг | | 006<br>166 | —<br>— | —<br>— | —<br>— | —<br>— | 1,0<br>1,48 | —<br>— | |
| Нащельник Н5 мп Лист $\frac{5\text{-ПН-0,8 ГОСТ 19903-74}}{4\text{-III-Н-10КП ГОСТ 16523-70}}$ кг | 097301 | 006<br>166 | —<br>— | —<br>— | —<br>— | —<br>— | 1,0<br>1,38 | —<br>— | |
| Нащельник Н6 м.п. Лист $\frac{5\text{-ПН-0,8 ГОСТ 19903-74}}{4\text{-III-Н-10КП ГОСТ 16523-70}}$ кг | 097301 | 006<br>166 | —<br>— | —<br>— | —<br>— | —<br>— | —<br>— | 1,0<br>1,19 | |
| Нащельник Н7 мп Лист $\frac{5\text{-ПН-0,8 ГОСТ 19903-74}}{4\text{-III-Н-10КП ГОСТ 16523-70}}$ кг | 097301 | 006<br>166 | —<br>— | —<br>— | —<br>— | —<br>— | 1,0<br>0,70 | —<br>— | |
| Нащельник Н8 мп. Лист $\frac{5\text{-ПН-0,8 ГОСТ 19903-74}}{4\text{-III-Н-10КП ГОСТ 16523-70}}$ кг | 097301 | 006<br>166 | —<br>— | —<br>— | —<br>— | —<br>— | —<br>— | 1,0<br>0,88 | |
| Элемент крепёжный ЭК6 шт. Лист $\frac{5\text{-ПН-1,8 ГОСТ 19903-74}}{4\text{-III-Н-10КП ГОСТ 16523-70}}$ кг | 097301 | 796<br>166 | —<br>— | —<br>— | —<br>— | —<br>— | —<br>— | 2<br>0,268 | |
| Элемент крепёжный ЭК7 шт. Лист $\frac{5\text{-ПН-1,8 ГОСТ 19903-74}}{4\text{-III-Н-10КП ГОСТ 16523-70}}$ кг | 097301 | 796<br>166 | —<br>— | —<br>— | —<br>— | —<br>— | —<br>— | 2<br>0,38 | |
| Нащельник А3.005 шт Лист $\frac{5\text{-ПН-1,8 ГОСТ 19903-74}}{4\text{-III-Н-10КП ГОСТ 16523-70}}$ кг | 097301 | 796<br>166 | 1<br>0,04 | —<br>— | —<br>— | 1<br>0,04 | —<br>— | —<br>— | для узлов 34; 35 |
| **Стандартные изделия** | | | | | | | | | |
| Болт самонарезающий шт. ОСТ 3413-016-77 | 128200 | 796 | — | — | — | — | 8 | 4 | |
| Заклёпка кондиционированная шт. ОСТ 3413-017-78 | 128500 | 796 | — | — | — | — | 2 | 2 | |
| | | | | | | | | | |

Инв. N подл. | Подпись и дата | Взам. инв. №

2.436-11.1 00 ВМ



17388 16

| Наименование материалов | Код материала | Код ед. изм. | Количество на 1м стыка по узлам 26 | 27 | 28 | 29 35 | 42;43 53 | 44; 45 | Примечан. |
|---|---|---|---|---|---|---|---|---|---|
| | | | | | | | | | |
| Материалы | | | | | | | | | |
| Утеплитель: а) Пенополиуретан ППУ-3М№1 ТУ8-05-1473-76 | м³ | 225431 | 113 | — | — | — | — | 0,003 | 0,003 | выбира-ется по проекту |
| б) Минераловатная плита мягкая ГОСТ 9573-72* | м³ | 576244 | 113 | — | — | — | — | 0,003 | 0,003 | |
| Мастика нетвердеющая ГОСТ 14791-79 | м³ | 577240 | 113 | 0,0003 | 0,0003 | — | — | 0,0001 | 0,0001 | |
| Гернитовая прокладка ⌀30 ГОСТ 5.1011-71. | м.п. | 577550 | 006 | 2,0 | 1,0 | — | — | — | — | |
| Фанера клеенная 4×40 ГОСТ 3916-69 | м.п. | 551000 | 006 | — | — | 1,0 | 2,0 | — | — | |
| Доска 16×40×50 (антисептированная) шп. ГОСТ 8486-66 | | 533000 | 796 | — | — | — | 2 | — | — | |
| Профиль резиновый р1 | м.п. | | 006 | — | — | 4,0 | 2,0 | — | — | |
| р2 (лист 125-80.2.3100 серия 1.436.1-15. вып.2) | м.п. | | 006 | — | — | — | 2,0 | — | — | |

| Наименование материалов | Код материалов | Код ед. изм. | Количество на 1м. стыка по узлам 36 | 37 | 38 | 39 | 40 | 41 | Примечан. |
|---|---|---|---|---|---|---|---|---|---|
| **Детали** | | | | | | | | | |
| Элемент крепёжный М4 м.п. Лист 6-ПН-1,8 ГОСТ 19903-74 / 4-Ш-Н-10кп ГОСТ 16523-70 кг | 097301 | 006<br>166 | —<br>— | —<br>— | —<br>— | —<br>— | —<br>— | 1<br>0,145 | |
| Сухарь М3 шт. Лист 6-ПН-1,8 ГОСТ 19903-74 / 4-Ш-Н-10кп ГОСТ 16523-70 кг | 097301 | 796<br>166 | —<br>— | —<br>— | —<br>— | —<br>— | —<br>— | 1<br>0,027 | |
| Балка м.п. серия 1.436.2-15 (см. черт. 125-80.2.2211) кг | | 006<br>166 | Учтена в узлах 17; 18 | | —<br>— | —<br>— | Учтена в узлах 19; 20 | | |
| Ригель ветровой м.п. | 092500 | 006 | 1,0 | 1,0 | — | 1,0 | 1,0 | — | Выбирается по проекту |
| Уголок м.п. | 092500 | 006 | 1,0 | 1,0 | — | 1,0 | 1,0 | | Выбирается по проекту |
| Стойка м.п. Швеллер 10 ГОСТ 8240-72 / Ст.3 ГОСТ 535-79 кг | 092500 | 006<br>166 | —<br>— | —<br>— | Учтена в узле 23 | | | —<br>— | Уточнить в конкретном проекте |
| Элемент закладной ЭК5 шт. (см. черт. 2.436-11.163) кг | | 796<br>166 | —<br>— | —<br>— | —<br>— | —<br>— | —<br>— | 1<br>1,009 | Расход на 1 узел |
| | | | | | | | | | |
| **Стандартные изделия** | | | | | | | | | |
| Болт М10×40 ГОСТ 7798-70 шт. | 128200 | 796 | 2 | — | — | 2 | 2 | — | |
| Гайка М10 ГОСТ 5915-70 шт. | 128300 | 796 | 2 | — | — | 2 | 2 | — | |
| Шайба 10 ГОСТ 11371-78 шт. | 128600 | 796 | 4 | — | — | 4 | 4 | — | |

Инв. № подл. | Подп. и дата | Взам. инв. №



17388 16

| Наименование материалов | Код материала | Код ед.изм. | Количество на 1м стыка по узлам 46; 55 | 47; 55 | 48; 55 | 49; 55 | 50; 55 | 51; 55 | Примеч. |
|---|---|---|---|---|---|---|---|---|---|
| **Детали** | | | | | | | | | |
| Нащельник Н1 К.П. Лист 6-ПН-1.8 ГОСТ 19903-74 К1 4-III-Н-10кп ГОСТ 16523-70 | 097301 | 006 | 2,0 | 2,0 | 2,0 | 2,0 | 1,0 | 1,0 | |
| | | 166 | 4,24 | 4,24 | 4,24 | 4,24 | 2,12 | 2,12 | |
| Нащельник Н2 К.П. Лист 6-ПН-1.8 ГОСТ 19903-74 К1 4-III-Н-10кп ГОСТ 16523-70 | 097301 | 006 | — | — | *1,0 | — | 1,0 | — | * при δ пан = 50 |
| | | 166 | — | — | 1,62 | — | 1,62 | — | |
| Нащельник Н3 К.П. Лист 6-ПН-1.8 ГОСТ 19903-74 К1 4-III-Н-10кп ГОСТ 16523-70 | 097301 | 006 | — | — | — | — | — | *1,0 | * при δ пан = 31,6 |
| | | 166 | — | — | — | — | — | 2,48 | |
| Нащельник Н4 К.П. Лист 6-ПН-1.8 ГОСТ 19903-74 К1 4-III-Н-10кп ГОСТ 16523-70 | 097301 | 006 | — | — | — | — | — | *1,0 | * при δ пан = 100 |
| | | 166 | — | — | — | — | — | 2,59 | |
| Элемент крепежный ЭК1 шт Лист 6-ПН-1.8 ГОСТ 19903-74 К1 4-III-Н-10кп ГОСТ 16523-70 | 097301 | 796 | — | — | 2,0 | — | — | *2,0 | при δ пан. = 31,6 |
| | | 166 | — | — | 0,18 | — | — | 0,18 | |
| Элемент крепежный ЭК2 шт 6-ПН-1.8 ГОСТ 19903-74 К1 Лист 4-III-Н-10кп ГОСТ 16523-70 | 097301 | 796 | — | — | — | 2 | — | *2 | * при δ пан. = 100 |
| | | 166 | — | — | — | 0,198 | — | 0,198 | |
| Элемент крепежный ЭК3 шт 6-ПН-1.8 ГОСТ 19903-74 К1 Лист 4-III-Н-10кп ГОСТ 16523-70 | 097301 | 796 | — | — | — | — | 2 | — | |
| | | 166 | — | — | — | — | 0,232 | — | |
| Элемент крепежный шт. ЭК 8,1 К1 Элемент крепежный шт. ЭК 8,2 К1 /см. серию 2.436.2-11.86/ | | 796 | 2 | 2 | 2 | 2 | — | — | |
| | | 166 | 1,056 | 1,056 | 1,056 | 1,056 | — | — | |
| | | 796 | — | — | — | — | 2 | 2 | |
| | | 166 | — | — | — | — | 1,126 | 1,126 | |
| Полоса 3×60 ГОСТ 19903-74 ш/м В Ст3сп5 ГОСТ 380-71* К1 | 097201 | 796 | 2 | 2 | — | — | — | — | |
| | | 166 | 0,79 | 0,79 | — | — | — | — | |
| Элемент крепёжный ЭК9 шт. Лист 6-ПН-1.8 ГОСТ 19903-74 К1 4-III-Н-10кп ГОСТ 16523-70 | 097301 | 796 | 2 | 2 | 2 | 2 | 2 | 2 | для узла 55 |
| | | 166 | | | | | | | |
| **Стандартные изделия** | | | | | | | | | |
| Заклёпка комбинированная шт. ОСТ 3413-017-78 | 128500 | 796 | 4 | 4 | 4 | 4 | 4 | 4 | |
| **Материалы** | | | | | | | | | |
| Утеплитель: а) Пенополиуретан ППУ-ЗН-1 ТУ6-05-1473-76 К1 | 225431 | м³ | 0,003 | 0,003 | 0,004 | 0,005 | 0,006 | 0,003 | Выбирается по проекту |

| Наименование материалов | Код материалов | Код ед. из. | Количество на 1м стыка по узлам | | | | | | Примечан. |
|---|---|---|---|---|---|---|---|---|---|
| | | | 46; 55 | 47; 55 | 48; 55 | 49; 55 | 50; 55 | 51; 55 | |
| б) Минераловатная плита мягкая ГОСТ 9573-72* $м^3$ | 576243 | 113 | — | — | 0,004 | 0,005 | 0,006 | 0,009 | Выбирается по проекту |
| Прокладки уплотняющие пенополиуретановые для окон и дверей ГОСТ 10174-72 м.п. | 577552 | 006 | — | — | 2,0 | 2,0 | 2,0 | 2,0 | |

1. Нащельники, сливы и крепежные элементы см. в номенклатуре фасонных и крепежных элементов на листах 2 ÷ 4 пояснительной записки
2. Код материала взят в типовой документации „Общесоюзный классификатор. Промышленная и сельскохозяйственная продукция. Высшие классификационные группировки"!

Инв. № подл. | Подп. и дата | Взам. инв.



14388 19

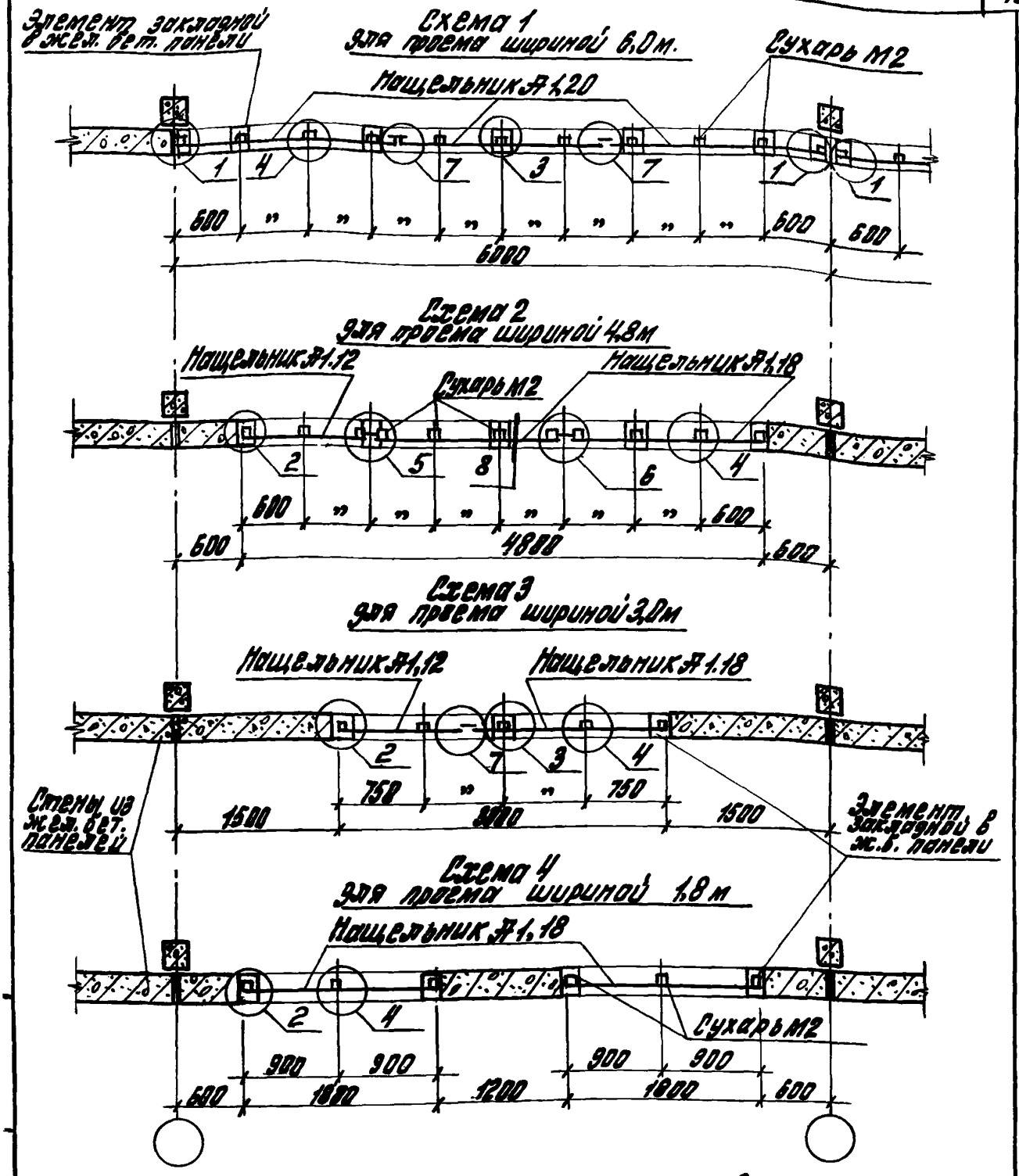


См. пояснительную записку пункт 3

| | | | | | | | |
|---|---|---|---|---|---|---|---|
| | | | | 2.436 — 11.1 01 | | | |
| | | | | Схемы расположения опорных сухарей М2 и нащельников А1 в проемах стен из железнобетонных панелей | Стадия | Лист | Листов |
| | | | | | Р | | 1 |
| Рук. отд. | Муравьев | | | | ЦНИИПРОМЗДАНИЙ | | |
| Рук. гр. | Гузеева | | | | | | |
| Ст. тех. | Власова | | | | | | |

Схема 1
Для проема шириной 6,0м

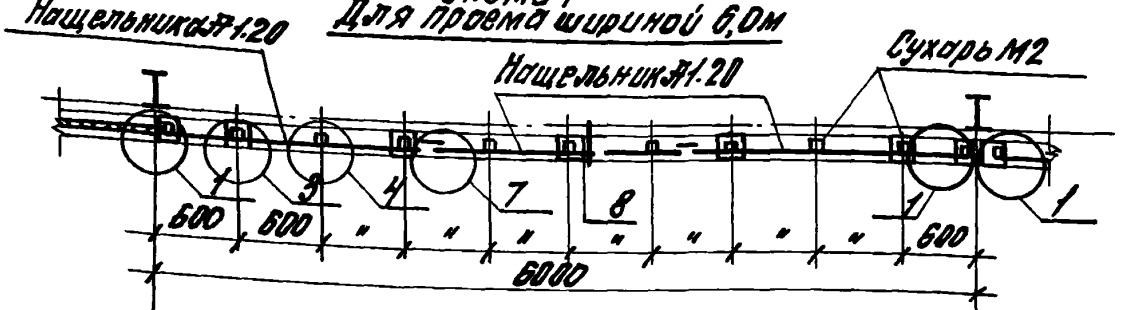


Схема 2
Для проема шириной 4,0м

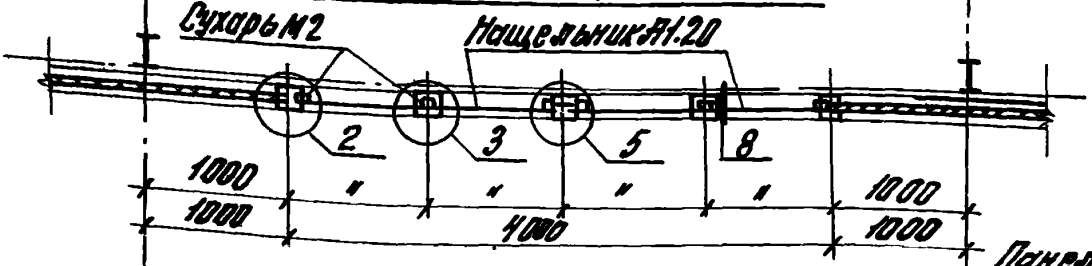


Схема 3
Для проема шириной 3,0м

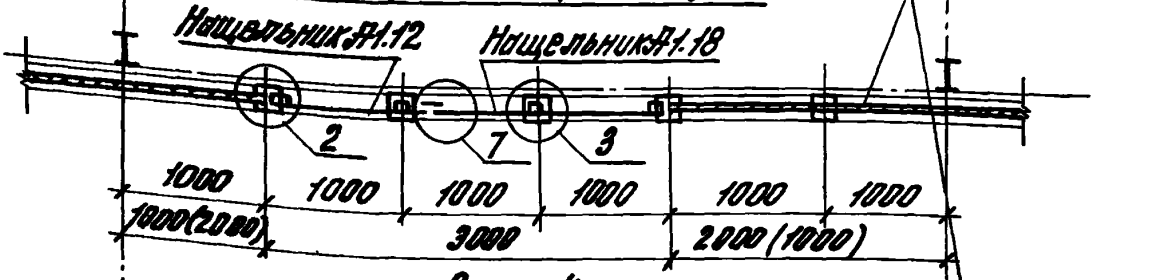


Схема 4
Для проема шириной 2,0м

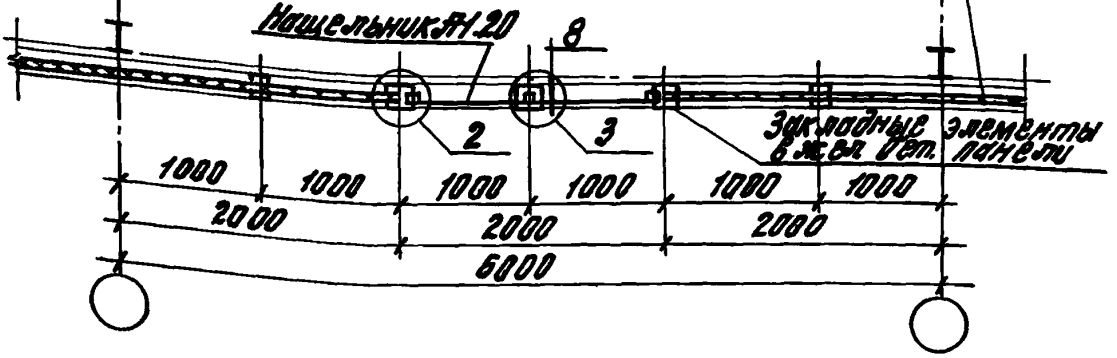


Инв.№ подл. | Подпись и дата | Взам.инв.№

| | | | |
|---|---|---|---|
| Рук.отд. | Муравьев | | |
| Рук.гр. | Гузеева | | |
| Ст.техн. | Власова | | |

2.436 – 11.102

Схемы расположения опорных сухарей М2 и нащельников Я1 на цоколе стен из трехслойных, металлических панелей типа "сэндвич"

| Стадия | Лист | Листов |
|---|---|---|
| Р | | 1 |

ЦНИИПРОМЗДАНИЙ

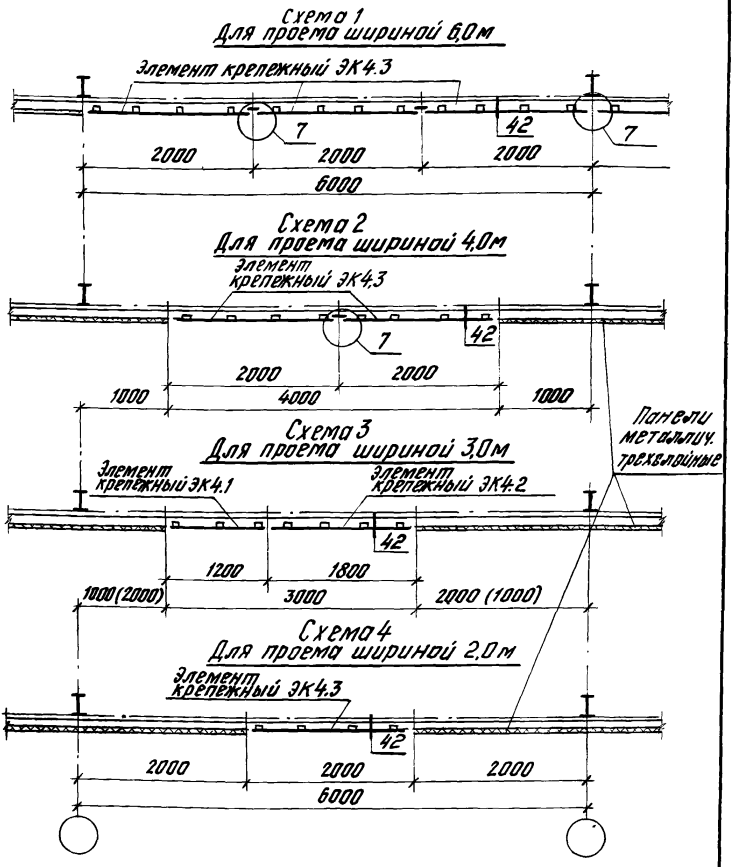


| | | | |
|---|---|---|---|
| Рук.отд. | Муравьев | | |
| Рук.гр. | Гузеева | | |
| Ст.техн. | Власова | | |

2.436 -11.1 03

Схемы расположения крепежных элементов ЭК4 в проемах стен из трехслойных металлических панелей типа сэндвич.

| Стадия | Лист | Листов |
|---|---|---|
| Р | | 1 |

ЦНИИПРОМЗДАНИЙ

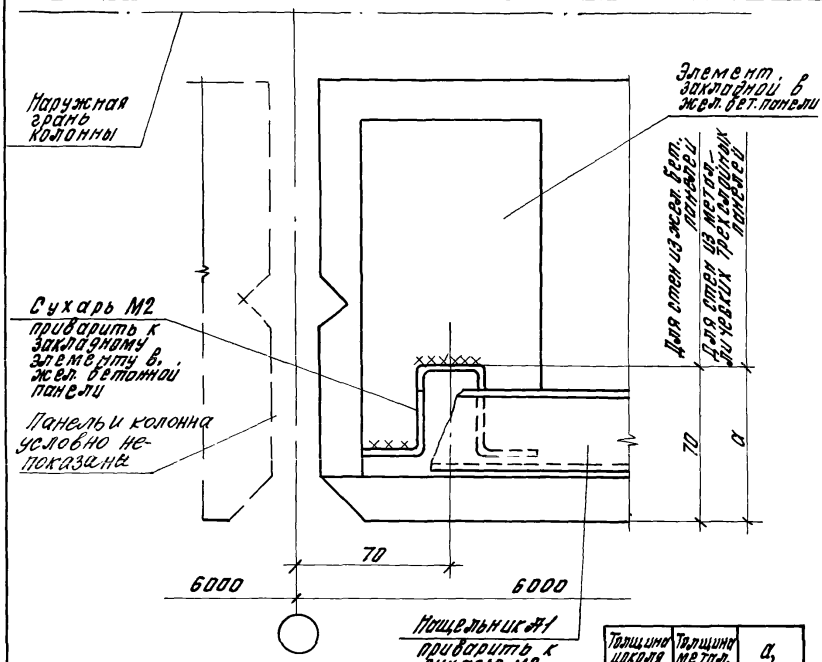


| Толщина цоколя δ цок. | Толщина метал. панели δ пан. | a, мм |
|---|---|---|
| 250 | 46,6 | 93,4 |
| | 50 | 90 |
| | 61,6 | 78,4 |
| 300 | 80 | 110 |
| | 81,6 | 108,4 |
| | 91,6 | 98,4 |
| | 100 | 90 |

Взам. инв. №

Подпись и дата

Инв. № подл.

2.436.-11.1 04

| | | | |
|---|---|---|---|
| Рук. отд. | Муравьев | | |
| Рук. пр. | Гузеева | | |
| Ст. тех. | Власова | | |

Узел 1

| Стадия | Лист | Листов |
|---|---|---|
| Р | | 1 |

ЦНИИПРОМЗДАНИЙ

17388-02

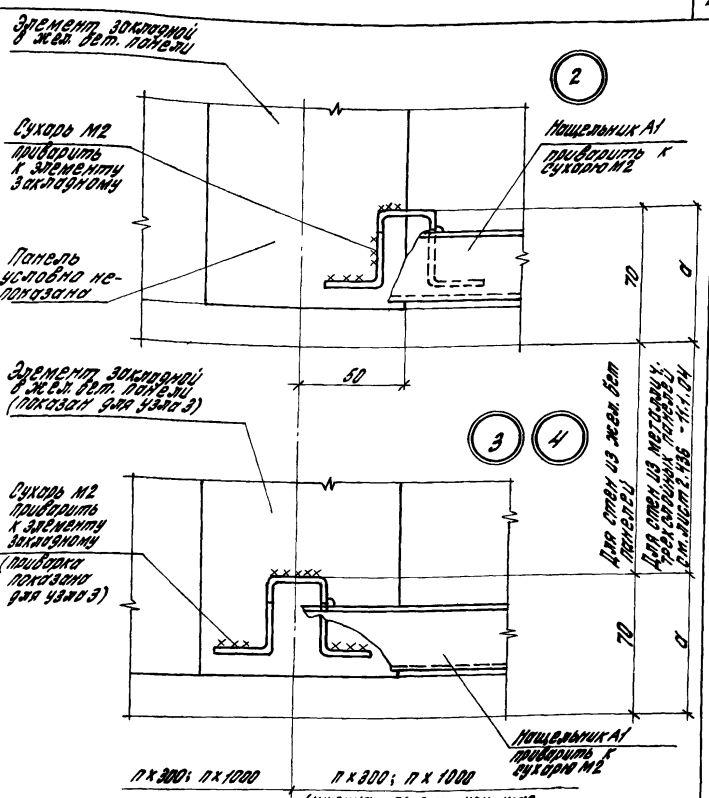


Толщина сварных швов $h_{шв}$ = 3 мм.

| | | | | | |
|---|---|---|---|---|---|
| | | | | 2.436 — 11.1 05 | |
| | | | | Узлы 2; 3; 4 | Стадия: Р; Лист: 1; Листов: 1 |
| Рук. отд. | Муравьев | | | | |
| Рук. гр. | Гузеева | | | | ЦНИИПРОМЗЛАНИЙ |
| Ст. тех. | Власова | | | | |

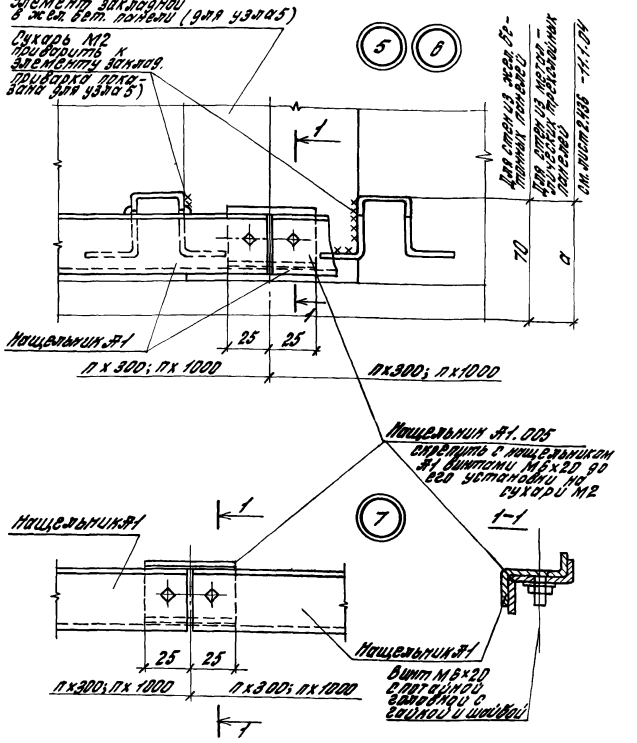


| | | | | | |
|---|---|---|---|---|---|
| | | | | 2.436 -11.1 06 | |
| | | | | Стадия | Лист | Листов |
| | | | | Р | | 1 |
| Рук. отд. | Мурадов | | Узлы 5; 6; 7 | ЦНИИПРОМЗДАНИЙ | |
| Рук. гр. | Гузеева | | | | |
| Ст. тех. | Власова | | | | |

Инв. № подл. | Подпись и дата | Взам. инв. №

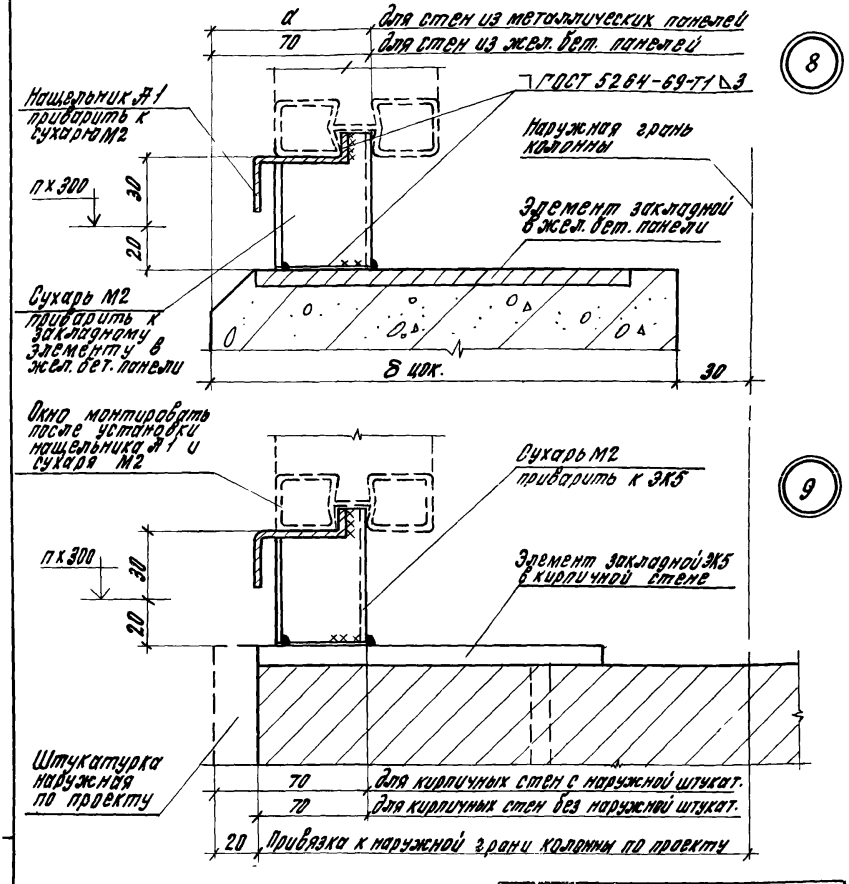


Схемы расположения сухарей М2 и нащельников №1 см. на листах 2.436 – 11.1.01 и 2.436 – 11.1.02.

| Толщина цоколя δ цок. мм | 250 | | | 300 | | | |
|---|---|---|---|---|---|---|---|
| Толщина металлических панелей, мм | 46,6 | 50 | 61,6 | 80 | 81,6 | 91,6 | 100 |
| а, мм | 93,4 | 90 | 78,4 | 110 | 108,4 | 98,4 | 90 |

| | | | |
|---|---|---|---|
| | | 2.436 – 11.1 07 | |
| Рук. отд. | Муравьев | Узлы 8; 9 | Стадия Р; Лист; Листов 1 |
| Рук. пр. | Гузеева | | ЦНИИПРОМЗДАНИЙ |
| Ст. техн. | Власова | | |

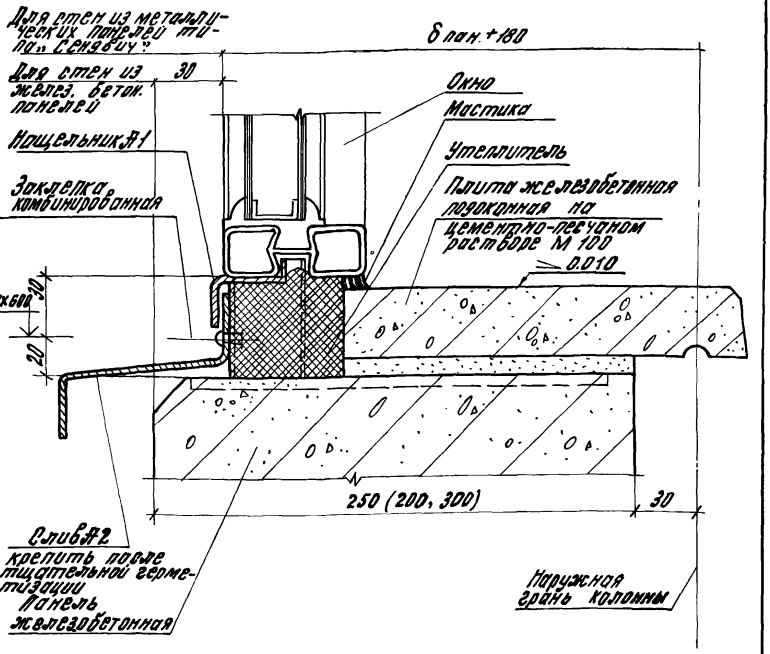


1. Узел 10 см. совместно с узлом 8.
2. Разбивку плит подоконных железобетонных см. ГОСТ 6785-80 „Плиты подоконные железобетонные для производственных зданий Технические условия."

Инв. № подл. | Подпись и дата | Взам. инв. №

| | | | |
|---|---|---|---|
| | | 2.436. – 11.108 | |
| Рук. отд. | Муравьев | Узел 10 | Стадия Р; Лист 1; Листов 1 |
| Рук. гр. | Гузеева | | ЦНИИПРОМЗДАНИЙ |
| Ст. техн. | Власова | | |

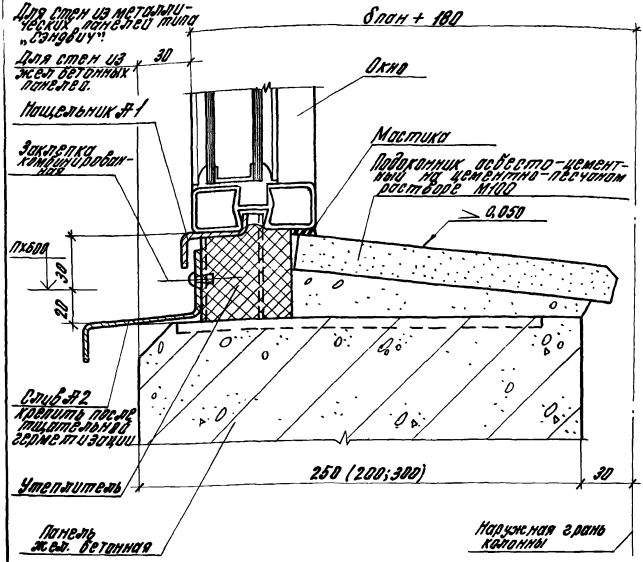


1. Узел 11 см. совместно с узлом 8.
2. Разбивку асбестоцементных подоконников делать в конкретном проекте.

| | | | | | | | |
|---|---|---|---|---|---|---|---|
| | | | | 2.436 – 11.1 09 | | | |
| | | | | Узел 11 | Стадия | Лист | Листов |
| | | | | | Р | | 1 |
| Рук. отд. | Муравьев | | | | ЦНИИПРОМЗДАНИЙ | | |
| Рук. гр. Ар. | Гузеев | | | | | | |
| Ст. техн. | Власова | | | | | | |

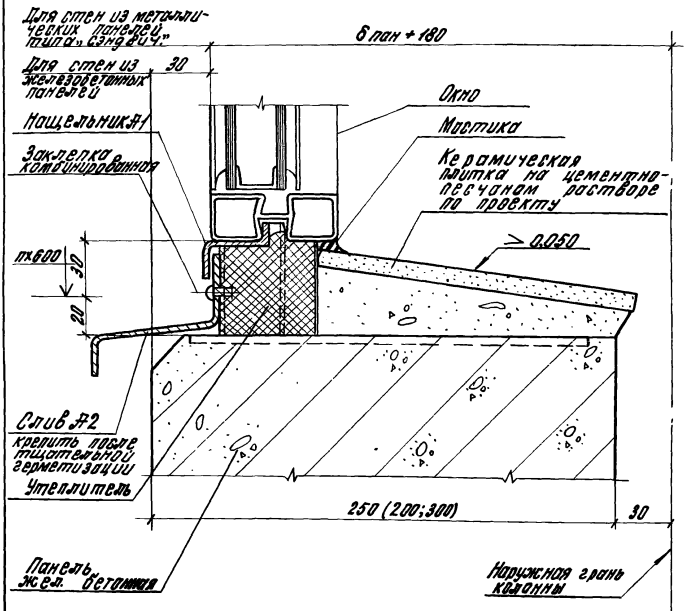


Узел 12 см. совместно с узлом 8

| | | | |
|---|---|---|---|
| | | 2.436.-11.1 10 | |
| Рук. отд. | Муравьев | Узел 12 | стадия: Р; лист; листов: 1 |
| Рук. гр. ар. | Гузеева | | ЦНИИПРОМЗДАНИЙ |
| Ст. техн. | Власова | | |

Инв. № подл. | Подпись и дата | Взам. инв. №

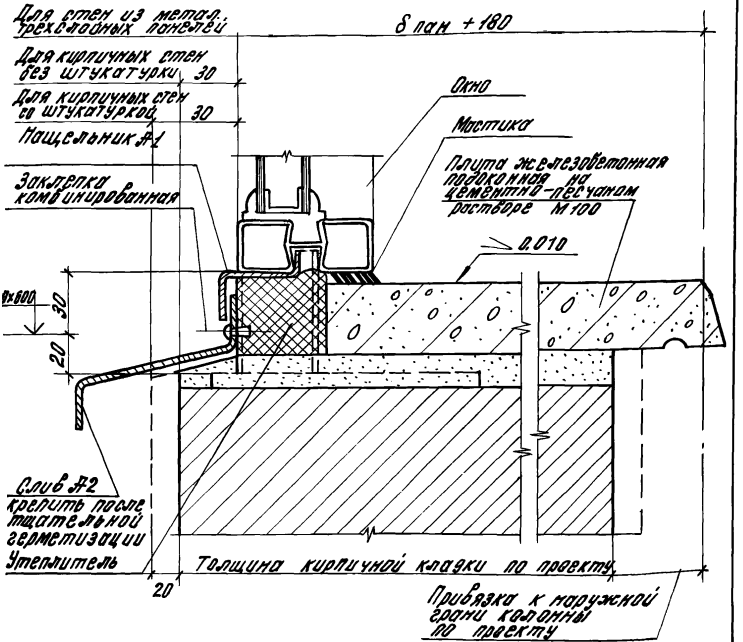


1. Узел 13 см. совместно с узлом 9.
2. Разбивку плит подоконных см. ГОСТ 6785-80 „Плиты железобетонные подоконные для производственных зданий. Технические условия."

2.436.-11.1 11

Узел 13

| Стадия | Лист | Листов |
|---|---|---|
| Р | | 1 |

ЦНИИПРОМЗДАНИЙ

Гл.отд. Муравьев
Гл.гр. Гузеева

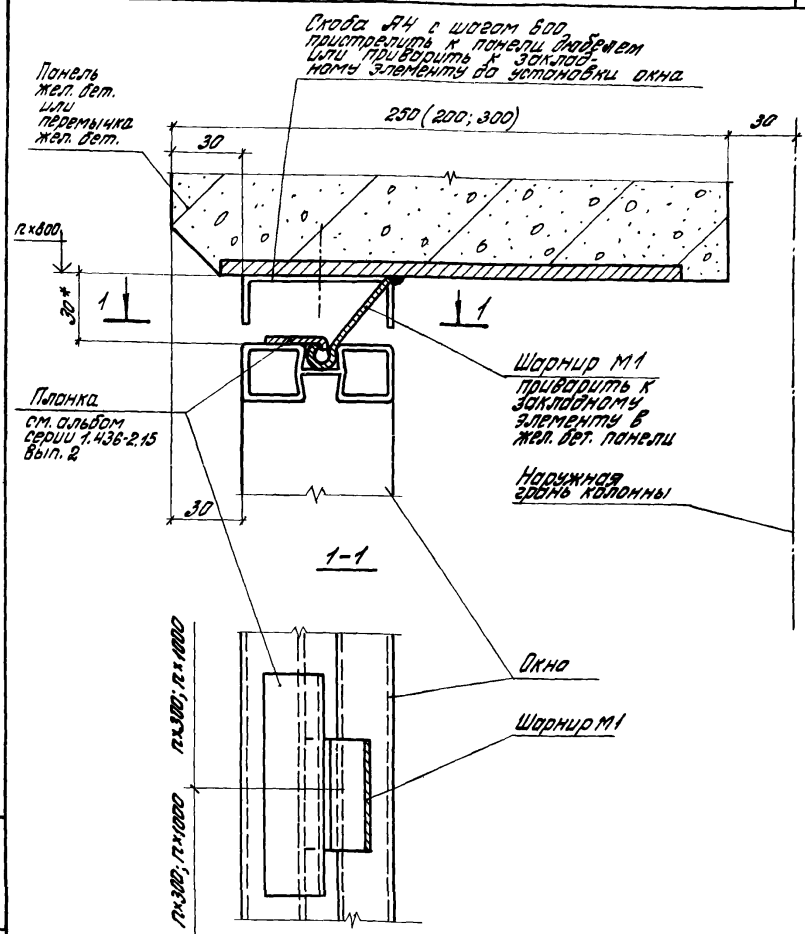


1.* Размер для справок
2. Узел 14 см. совместно с узлами 15; 16

| | | | |
|---|---|---|---|
| | | 2.436 – 11.1 12 | |
| Рук. отд. | Муравьев | Узел 14 | стадия: Р; лист: ; листов: 1 |
| Рук. гр. | Гузеева | | ЦНИИПРОМЗДАНИЙ |
| Ст. техн. | Власова | | |

Инв. № подл. | Подпись и дата | Взам. инв. №

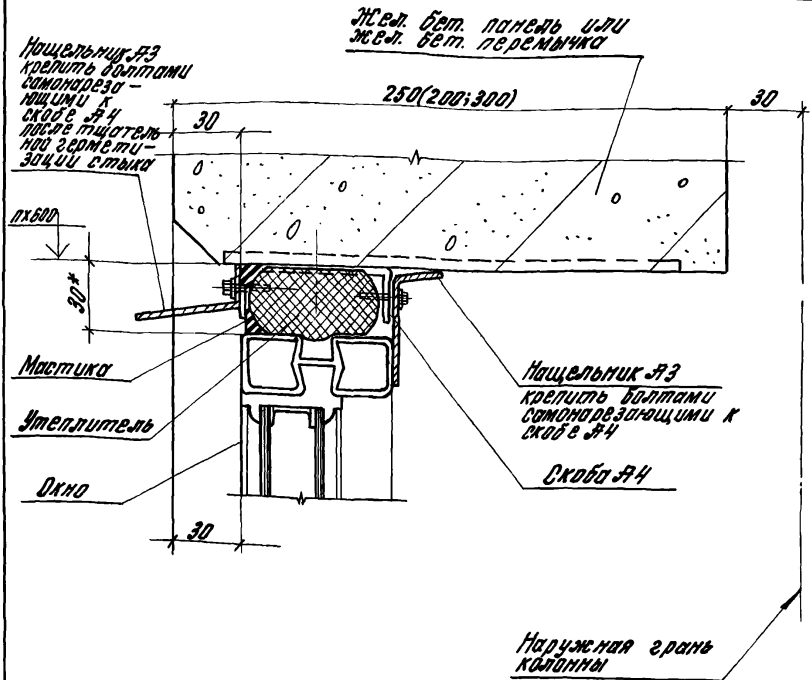


1. Узел 15 см. совместно с узлом 14
2. * Размер для справок.

| | | | |
|---|---|---|---|
| Рук.отд. Муравьев | 2.436.-11.1 13 | | |
| Рук.гр.ар. Гузеева | Узел 15 | Стадия | Лист | Листов |
| Ст.техн. Власова | | Р | | 1 |
| | | ЦНИИПРОМЗДАНИЙ | |

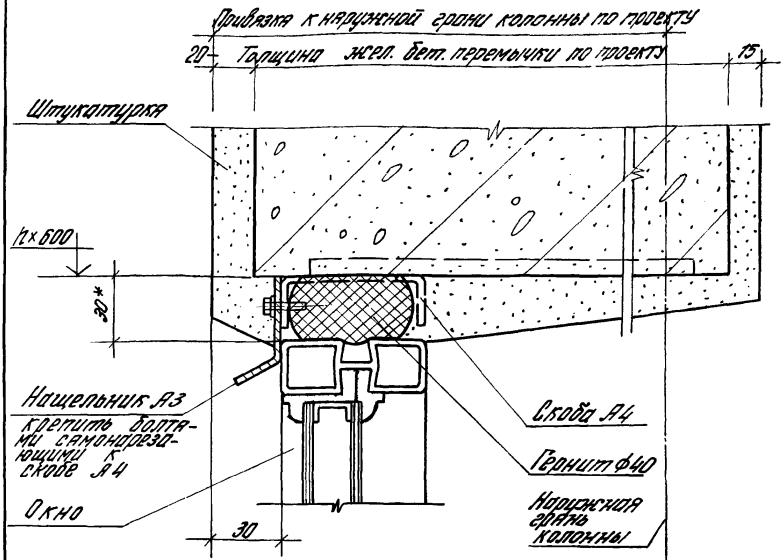


1. Узел 16 см. совместно с узлом 14.
2. * Размер для справок.

| | | | | | | | |
|---|---|---|---|---|---|---|---|
| | | | | 2.436 – 11.1.14 | | | |
| | | | | Узел 16 | Стадия | Лист | Листов |
| | | | | | Р | | 1 |
| Рук.отд. | Муравьев | | | | ЦНИИПРОМЗДАНИЙ | | |
| Рук.гр.ар. | Гузеева | | | | | | |
| Ст.техн. | Власова | | | | | | |

Инв. № подл. | Подпись и дата | Взам. инв. №

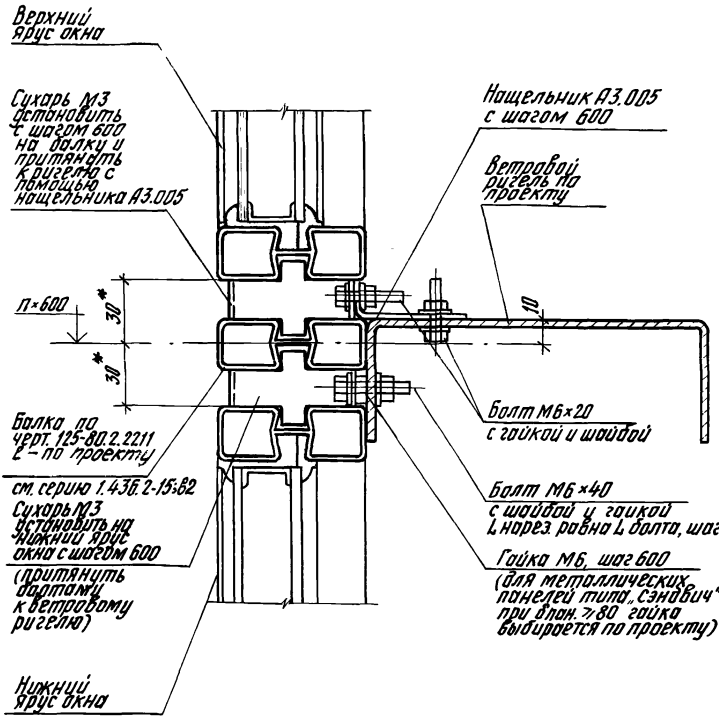


1. Узел 17 см. совместно с узлом 18
2. * Размер для справок.

| | | | | | | |
|---|---|---|---|---|---|---|
| | | | | 2.436 – 11.1 15 | | |
| | | | | Узел 17 | стадия | лист | листов |
| | | | | | Р | | 1 |
| Рукотд. | Муровьев | | | | ЦНИИПРОМЗДАНИЙ | |
| Рук. гр. | Гузеева | | | | | |
| Ст. техн. | Власова | | | | | |

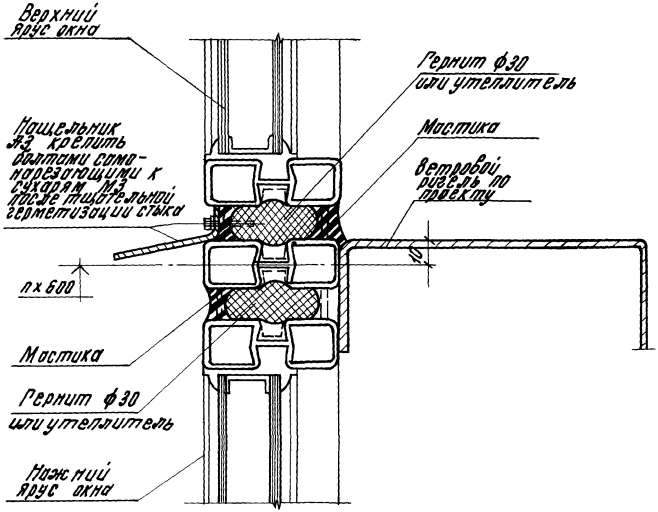


Узел 18 см. совместно с узлом 17 и 35.

| | | | |
|---|---|---|---|
| Рук. отд. | Муровцева | | |
| Рук. гр. | Гузеева | | |
| Ст. тех. | Власова | | |

2.436-11.1 16

Узел 18

| Стадия | Лист | Листов |
|---|---|---|
| Р | | 1 |

ЦНИИПРОМЗДАНИЙ

Инв. № подл. | Подпись и дата | Взам. инв. №

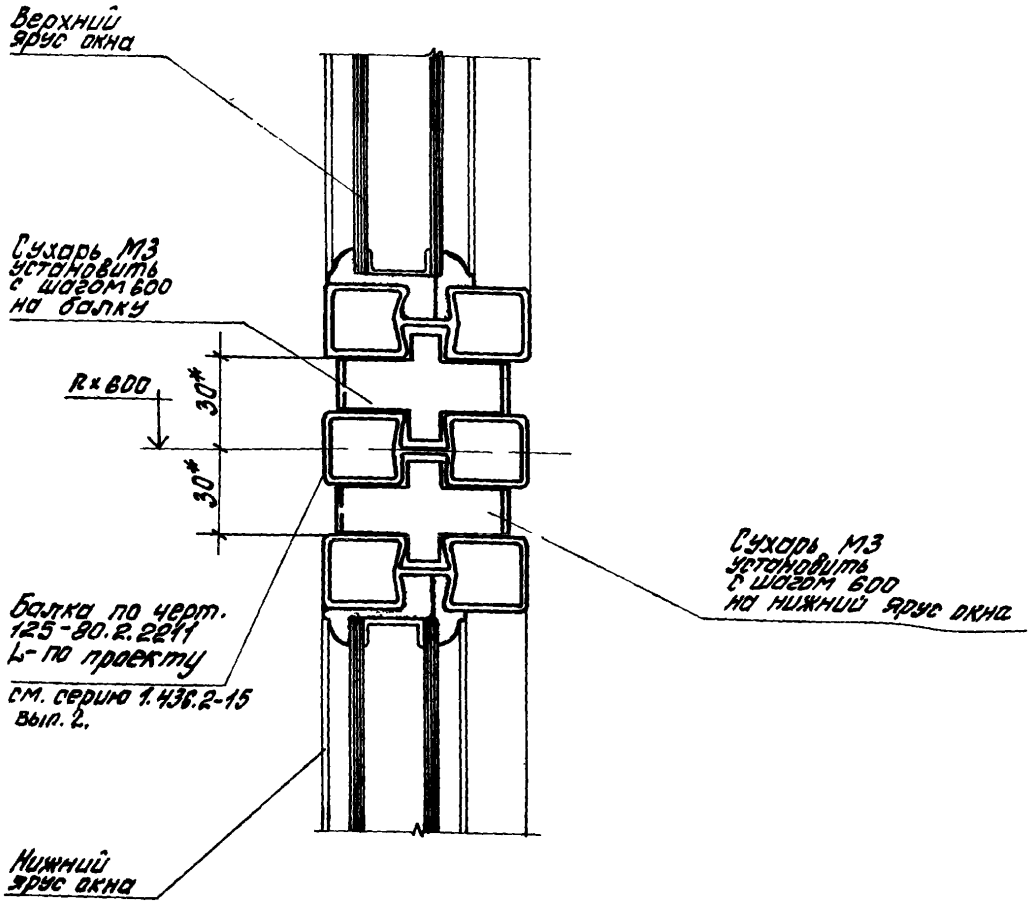


1. Узел 19 см. совместно с узлом 20
2. * Размер для справок.

| | | | | | |
|---|---|---|---|---|---|
| | | | | 2.436 – 11.1 17 | |
| | | | | Узел 19 | стадия: Р; лист: ; листов: 1 |
| Рук. отд. | Муравьев | | | | ЦНИИПРОМЗДАНИЙ |
| Рук. гр. | Гузеева | | | | |
| Ст. техн. | Власова | | | | |

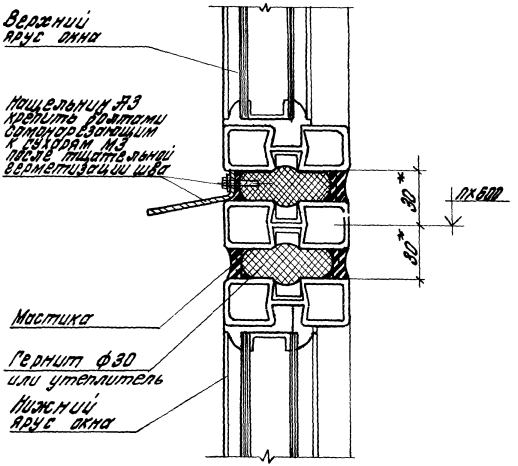


1. Узел 20 см. совместно с узлом 19.
2. * размер для справок

| | | | | | |
|---|---|---|---|---|---|
| | | | | 2.436 – 11.1.18 | |
| | | | | Узел 20 | Стадия: Р; Лист; Листов: 1 |
| Рук.отд. | Муровьев | | | | ЦНИИПРОМЗДАНИЙ |
| Рук. гр. | Гузеева | | | | |
| Ст.тех. | Власова | | | | |

Инв. № подл. | Подпись и дата | Взам. инв. №

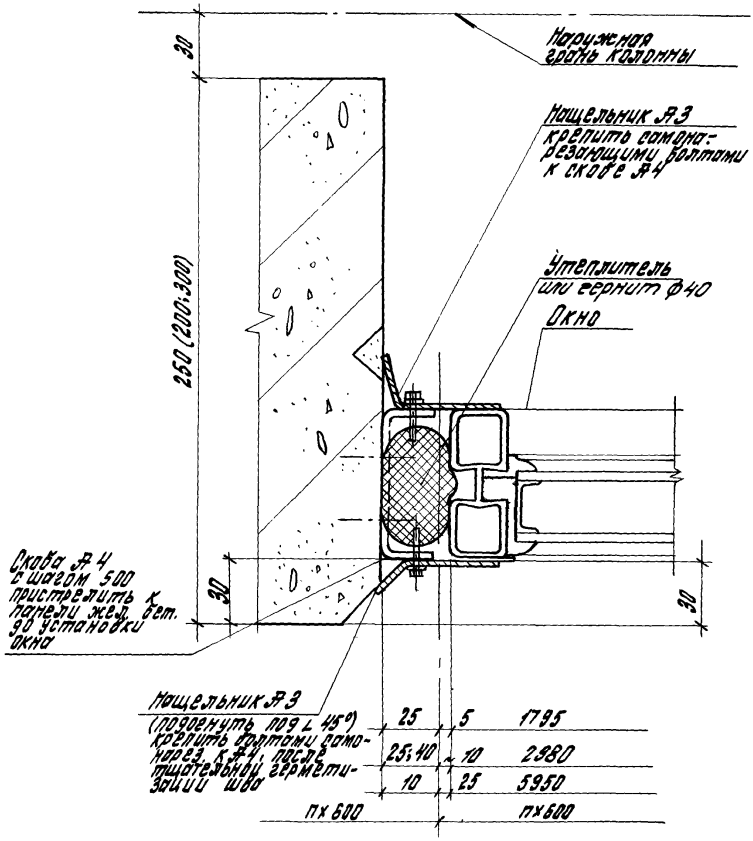


| | | | |
|---|---|---|---|
| | | 2.436 – 11.119 | |
| Рук. отд. | Муравьев | Узел 21 | Стадия: Р; Лист: ; Листов: 1 |
| Рук. гр. | Гузеева | | ЦНИИПРОМЗДАНИЙ |
| Ст. инж. | Сидорова | | |

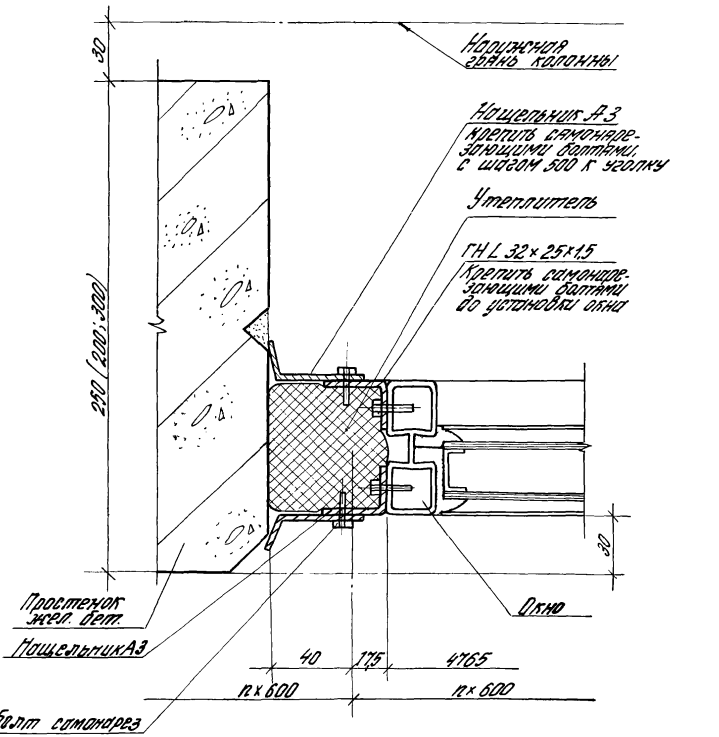


Инв. № подл. | Подпись и дата | Взам. инв. №

| | | | | |
|---|---|---|---|---|
| | | | | 2.436-11.120 |
| Рук. отд. | Муравьев | | Узел 22 | Стадия Р; Лист; Листов 1 |
| Рук. гр. пр. | Сугеева | | | ЦНИИПРОМЗДАНИЙ |
| Ст. техн. | Власова | | | |

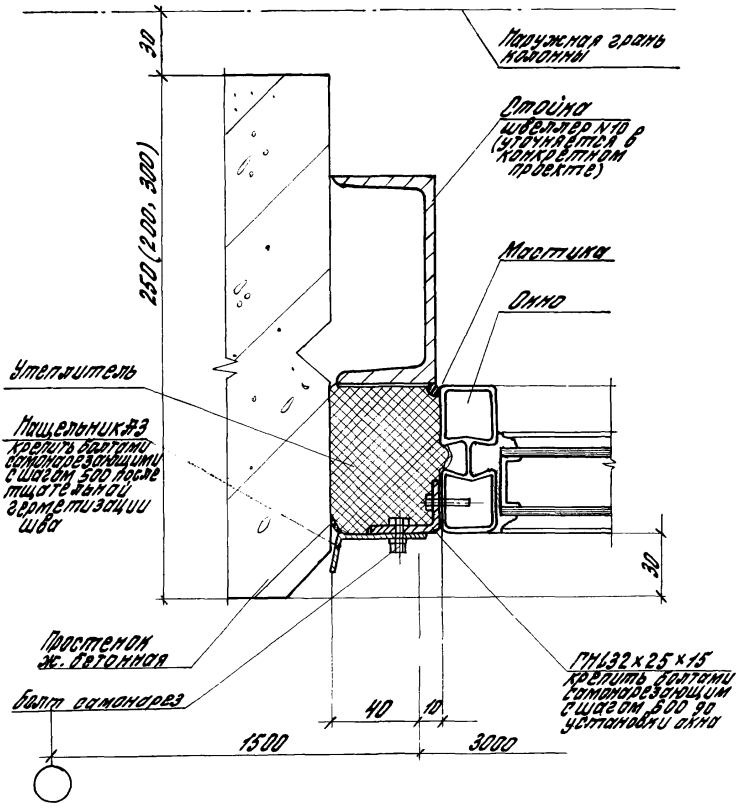


| | | | | |
|---|---|---|---|---|
| | | | | 2.436 — 11.1 21 |
| | | | | Узел 23 |
| Рук. отд. | Муравьев | | | |
| Рук. пр. | Гузеева | | | |
| Ст. техн. | Власова | | | |

| Стадия | Лист | Листов |
|---|---|---|
| Р | | 1 |

ЦНИИПРОМЗДАНИЙ

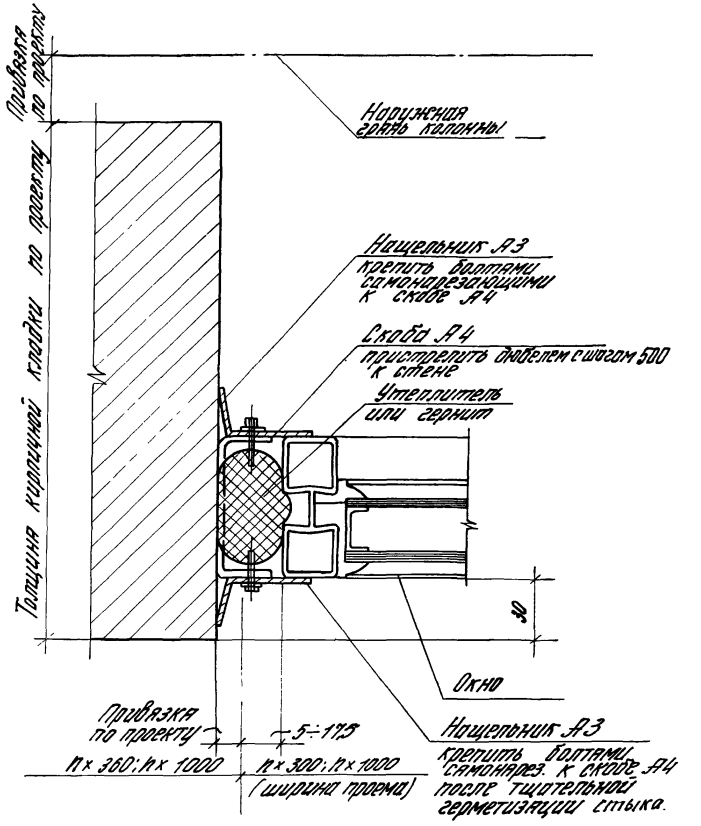


| | | | | | |
|---|---|---|---|---|---|
| | | | 2.436-11.122 | | |
| Рук. отд. | Муровьев | | Узел 24 | Стадия | Лист | Листов |
| Рук. гр. пр. | Гусева | | | Р | | 1 |
| Ст. техн. | Власова | | | ЦНИИПРОМЗДАНИЙ | | |

Инв. № подл. | Подп. и дата | Взам. инв. №

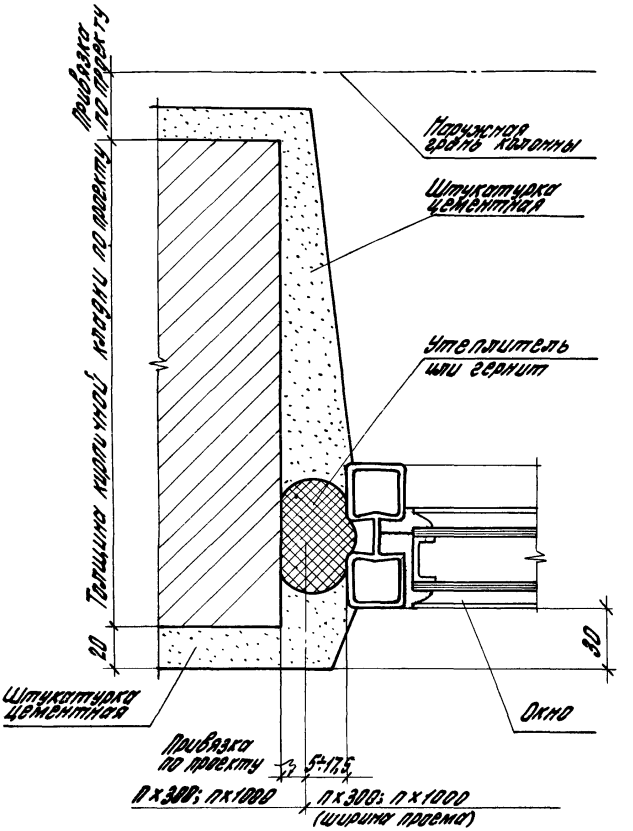


| | | | |
|---|---|---|---|
| | | | 2.436 – 11.123 |
| Рук. отд | Муравьев | | Узел 25 |
| Рук. пр. | Гузеева | | |
| Ст. техн. | Власова | | |

| Стадия | Лист | Листов |
|---|---|---|
| Р | | 1 |

ЦНИИПРОМЗДАНИЙ

26

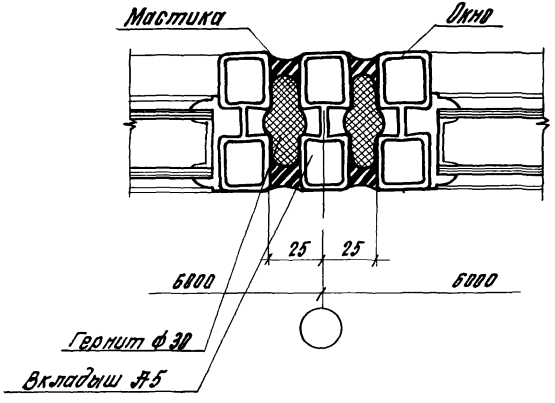


27

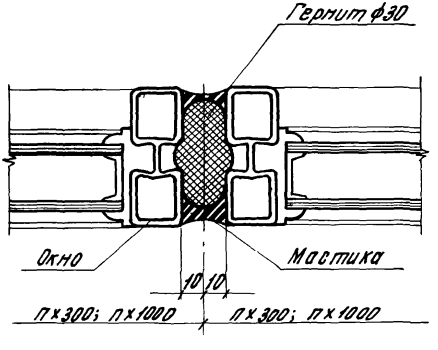


Инв. № подл. | Подпись и дата | Взам. инв. №

2.436-11.124

| | | | |
|---|---|---|---|
| Рук. отд. | Муравьев | | |
| Рук. гр. ар. | Гудеева | | |
| Ст. инж. | Сидлерова | | |
| Ст. техн. | Власова | | |

Узлы 26; 27

| Стадия | Лист | Листов |
|---|---|---|
| Р | | 1 |

ЦНИИПРОМЗДАНИЙ

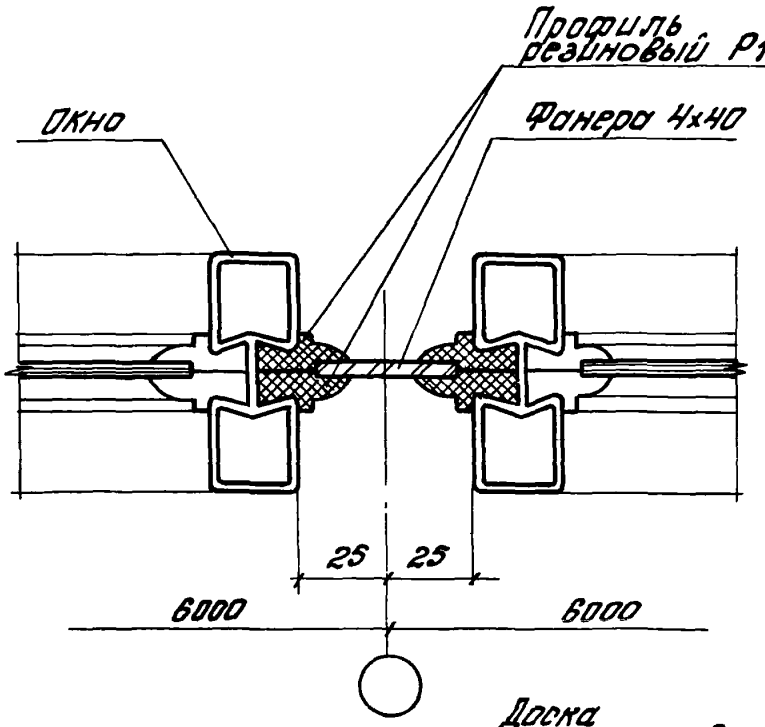


28

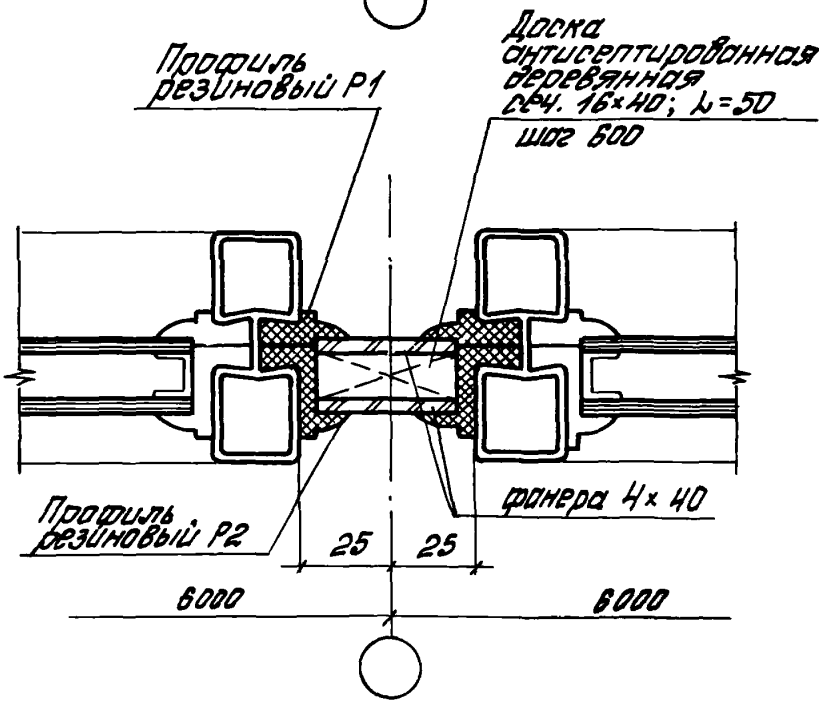


29

| | | | | |
|---|---|---|---|---|
| | | | | 2.436 - 11.125 |
| Рук. отд. | Муравьев | | | Узлы 28; 29. |
| Рук. гр. | Гузеева | | | |
| Гл. инж. | Сидлерова | | | |
| Гл. тех. | Власова | | | |

| Стадия | Лист | Листов |
|---|---|---|
| Р | | 1 |

ЦНИИПРОМЗДАНИЙ

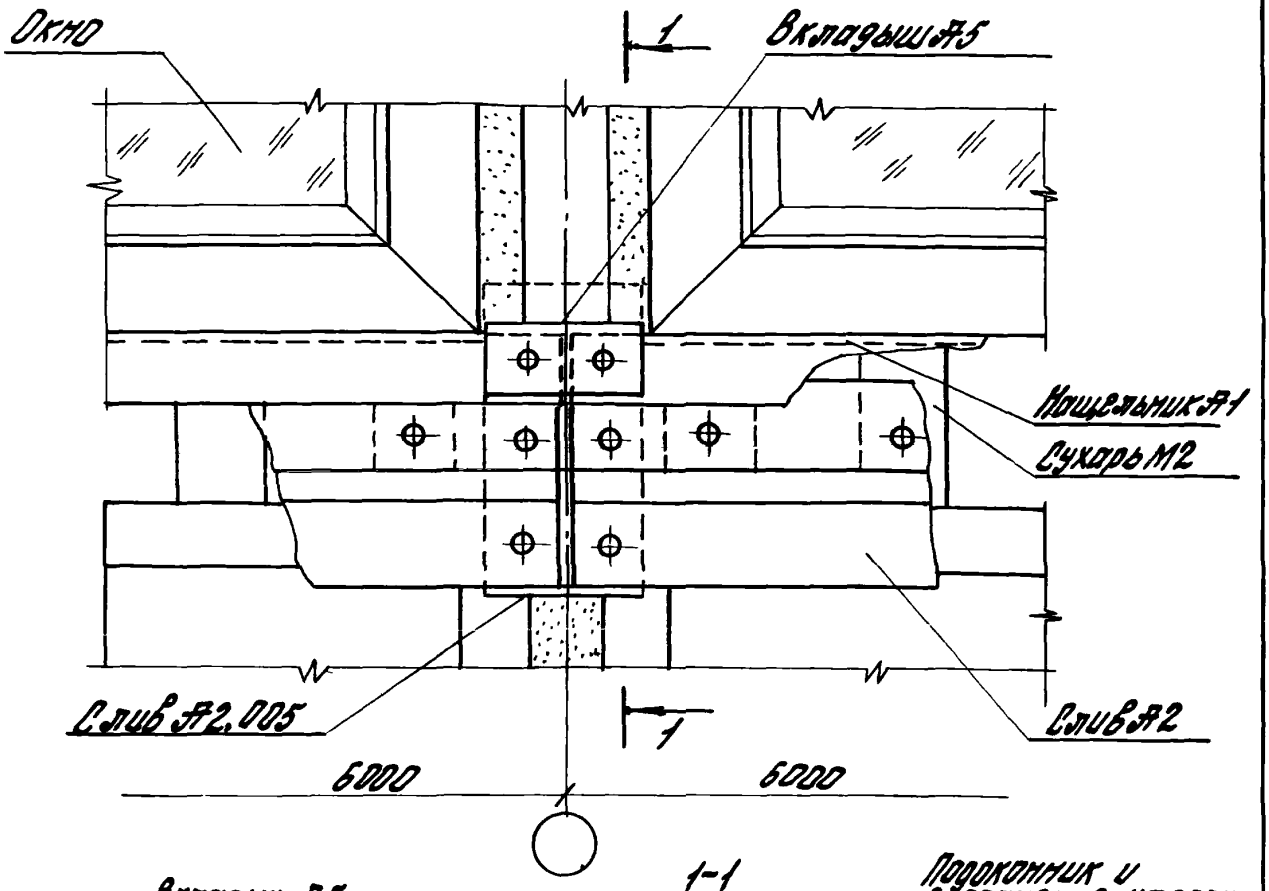


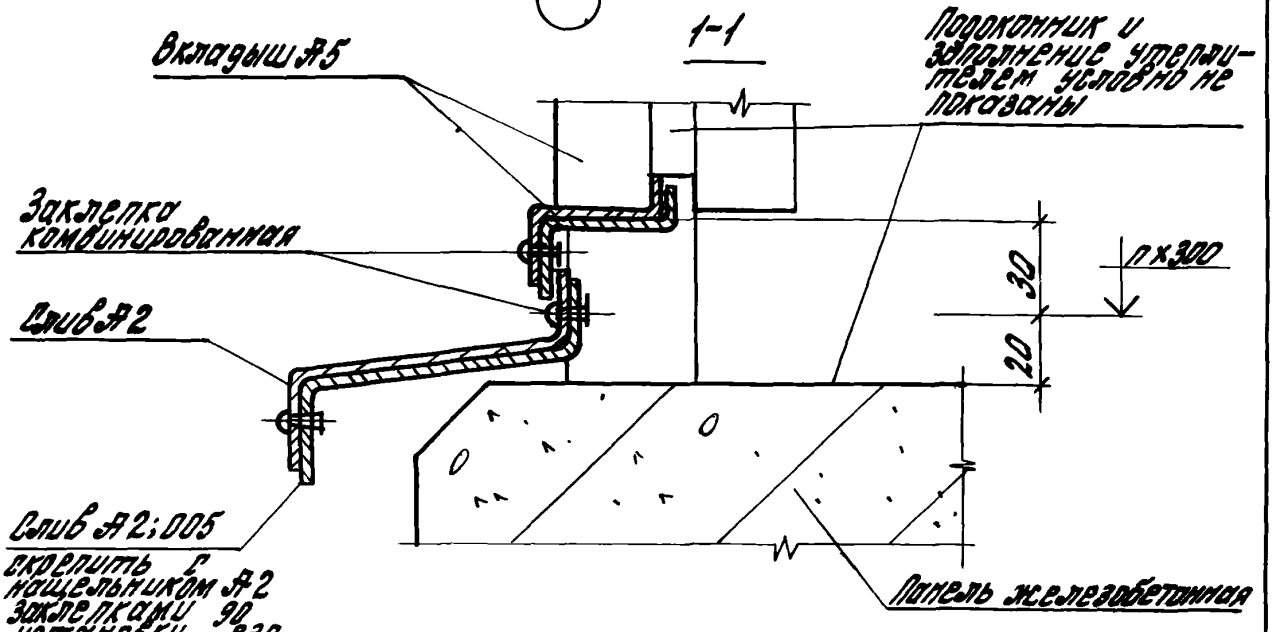


Скрепить с нащельником Я2 заклепками 90 его установки на место

2.436 – 11.126

Узел 30

| Стадия | Лист | Листов |
|---|---|---|
| Р | | 1 |

ЦНИИПОМЗДАНИЙ

Рук. отд. Муравьев

Рук. гр. Ар. Гузеева

Инв. № подл. | Подпись и дата | Взам. инв. №

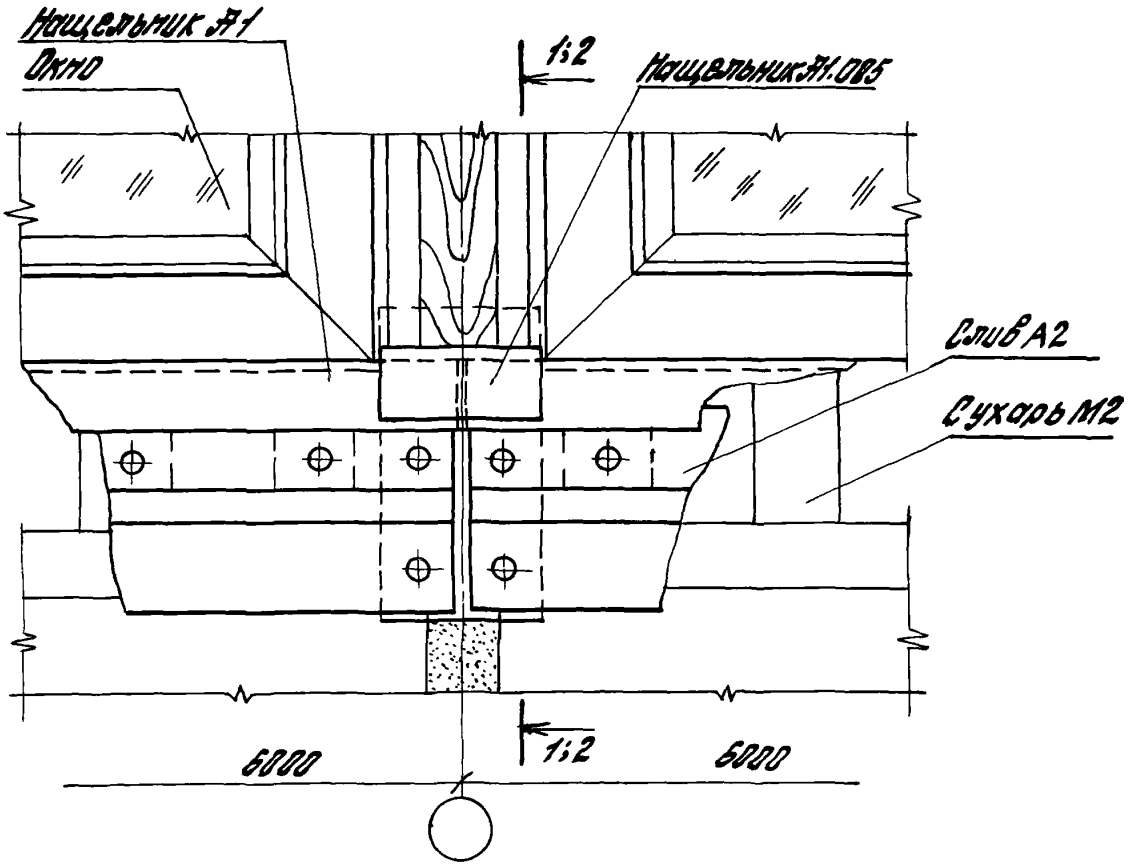


| | | | |
|---|---|---|---|
| | | | 2.436 -11.1 27 |
| Рук. отд. | Муравьев | | Узел 31 |
| Рук. гр. | Гузеева | | |

| Стадия | Лист | Листов |
|---|---|---|
| Р | 1 | 2 |

ЦНИИПРОМЗДАНИЙ

## 1-1

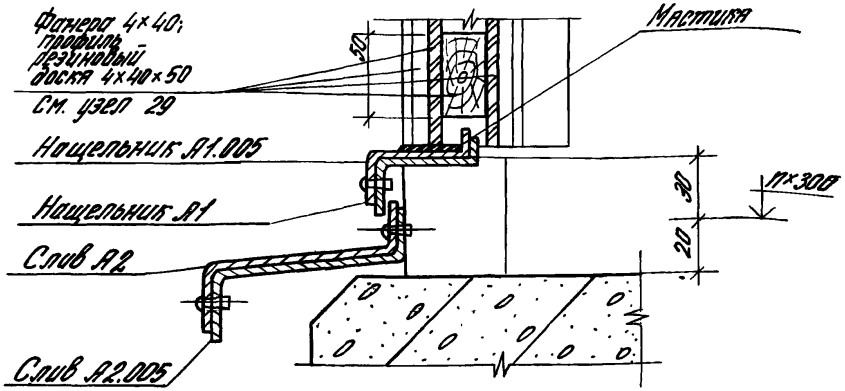


## 2-2

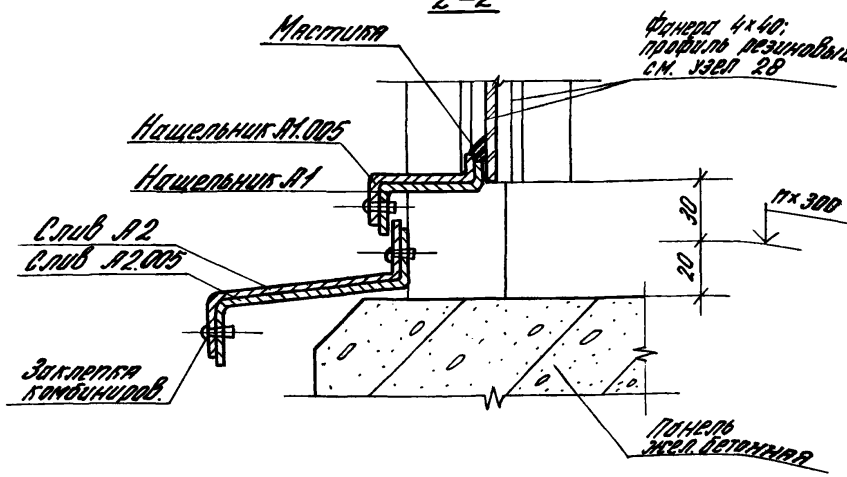


Подоконник, заполнение утеплителем условно не показаны.

Инв. № подл. | Подп. и дата | Взам. инв. №

2436-11.127

17388 46

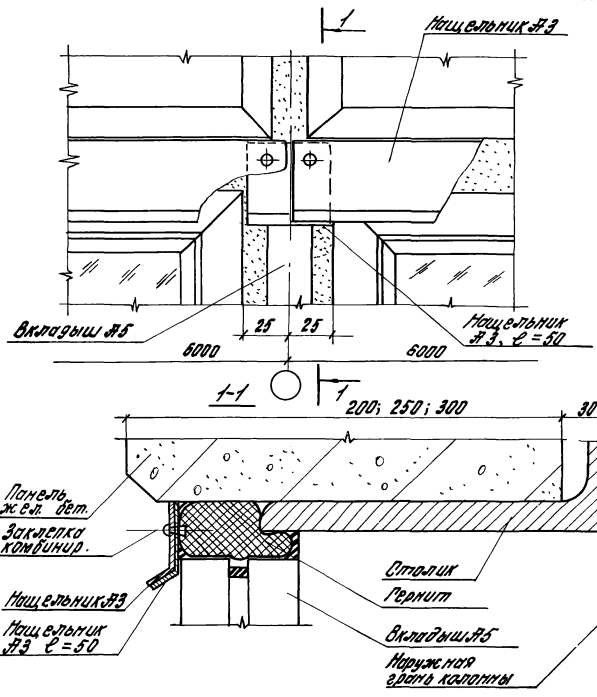


| | | | |
|---|---|---|---|
| | | 2.436 – 11.128 | |
| | | Узел 32 | Стадия: Р; Лист: 1; Листов: 1 |
| Рук. отд. | Муравьев | | ЦНИИПромзданий |
| Рук. гр. ар. | Гузеева | | |
| Ст. тех. | Власова | | |

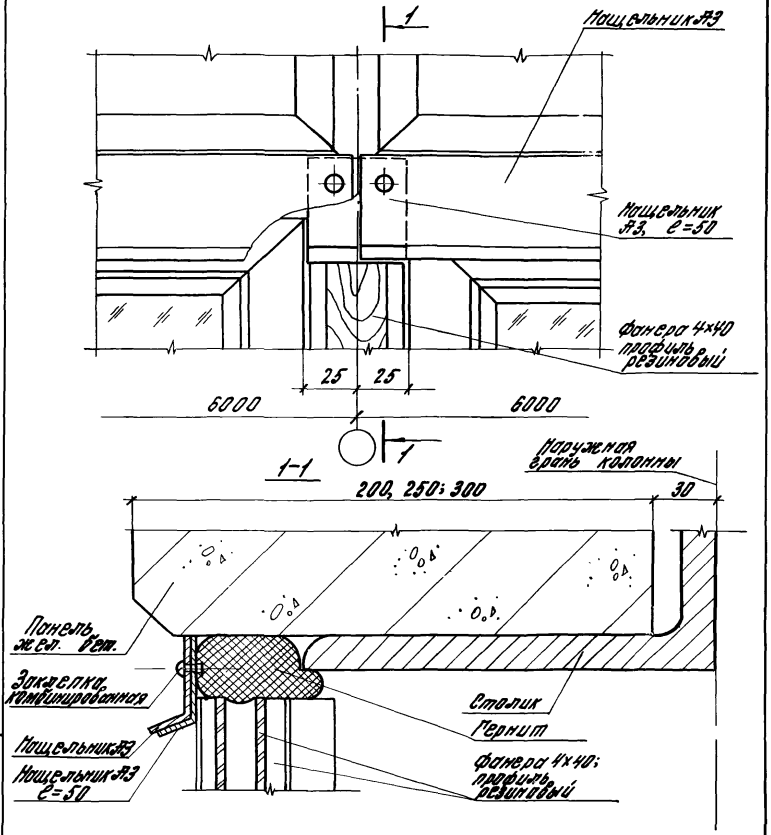


| | | | | | | | |
|---|---|---|---|---|---|---|---|
| | | | | 2.436 – 11.129 | | | |
| | | | | Узел 33 | Стадия | Лист | Листов |
| | | | | | Р | | 1 |
| Рук. отд. | Муравьев | | | | ЦНИИПРОМЗДАНИЙ | | |
| Рук. гр. ар. | Гузеева | | | | | | |
| Ст. тех. | Власова | | | | | | |

Инв. № подл. | Подпись и дата | Взам. инв. №

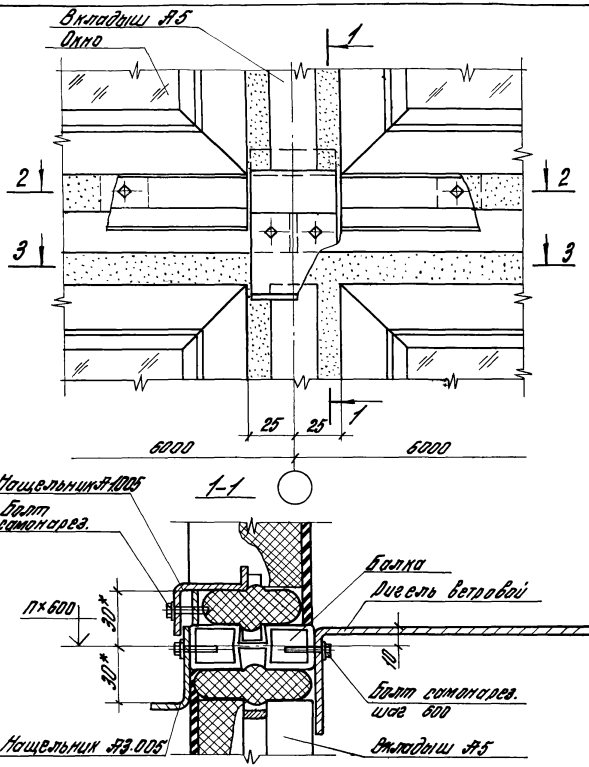


* Размер для справок

| | | | | | | | |
|---|---|---|---|---|---|---|---|
| | | | | 2.436 – 11.130 | | | |
| | | | | Узел 34 | Стадия | Лист | Листов |
| | | | | | Р | 1 | 2 |
| Рук. отд. | Муравьев | | | | ЦНИИПРОМЗДАНИЙ | | |
| Рук. гр. ар. | Гузеева | | | | | | |
| Ст. техн. | Власова | | | | | | |

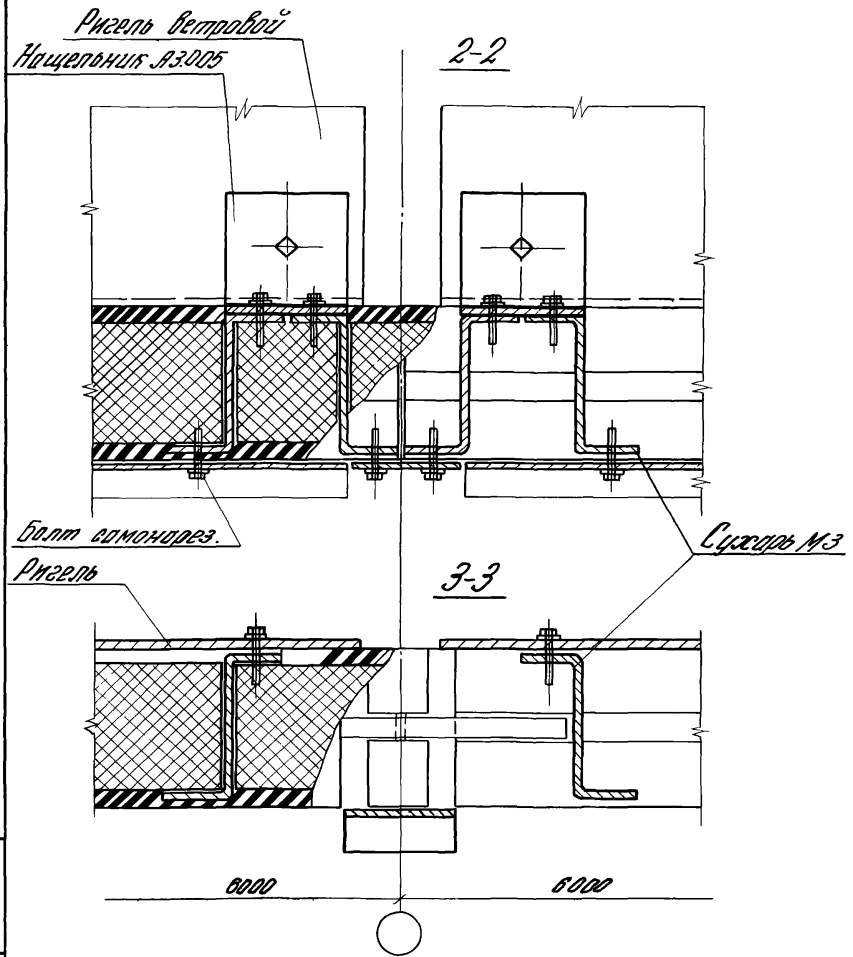


Заполнение в швах условно не показано.

Инв. № подл. | Подп. и дата | Взам. инв. №

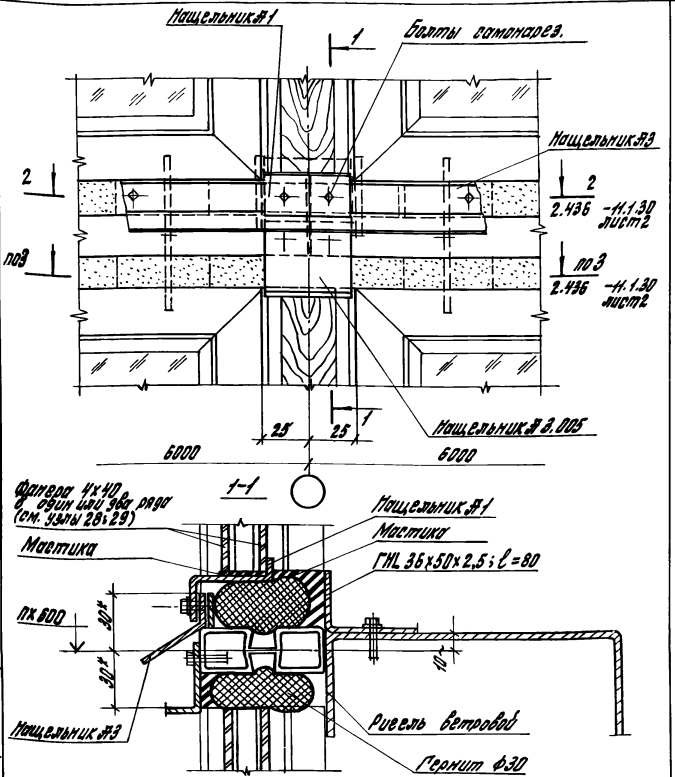


| | | | |
|---|---|---|---|
| | | 2.436 - 11.1.31 | |
| Рук. отд. | Муравьев | Узел 35 | Стадия Р / Лист / Листов 1 |
| Рук. гр. др. | Гузеева | | ЦНИИПРОМЗДАНИЙ |
| Ст. техн. | Власова | | |

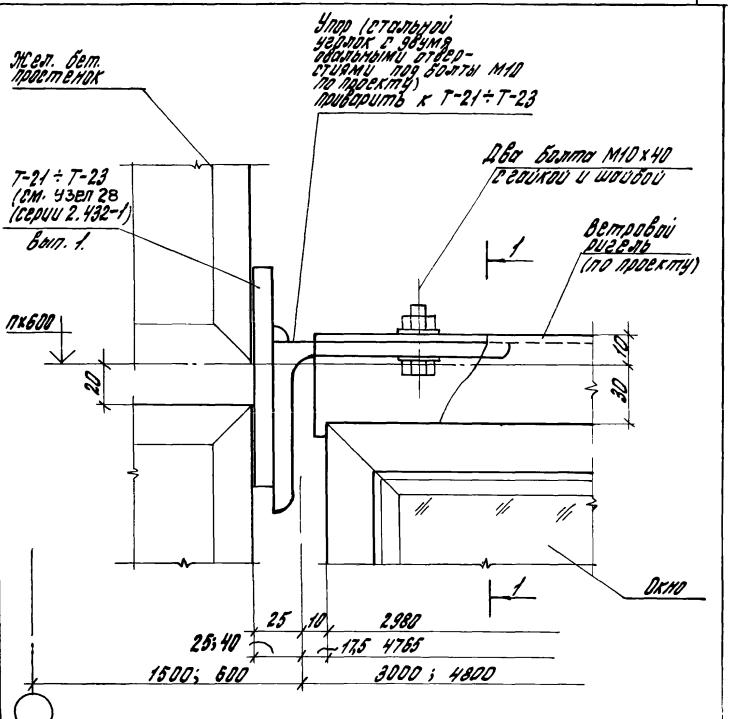


Второй ярус окна, нащельники и заполнение условно не показаны.

| | | | | |
|---|---|---|---|---|
| | | | | 2.436 – 11.1 32 |
| Рук. отд. | Муравьев | | | Узел 36 |
| Рук. гр. ар | Гузеева | | | |
| Ст. техн. | Власова | | | |

| Стадия | Лист | Листов |
|---|---|---|
| Р | 1 | 2 |

ЦНИИПРОМЗДАНИЙ

Инв. № подл. | Подпись и дата | Взам. инв. №

17388 52

1-1

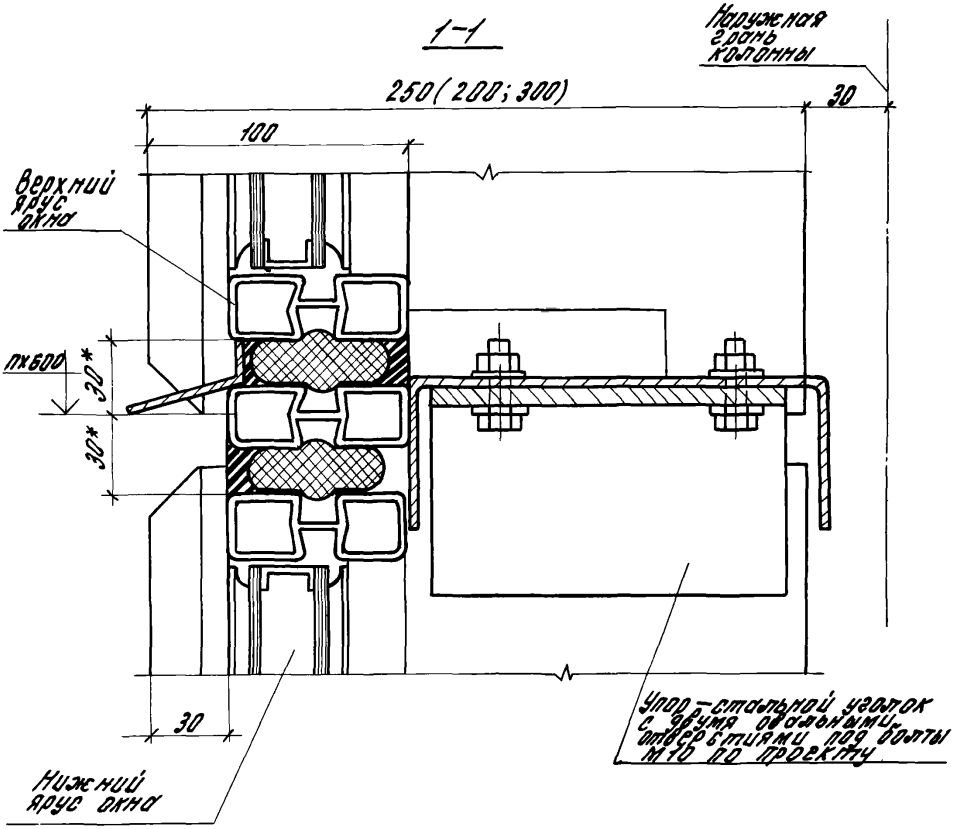


* Размер для справок

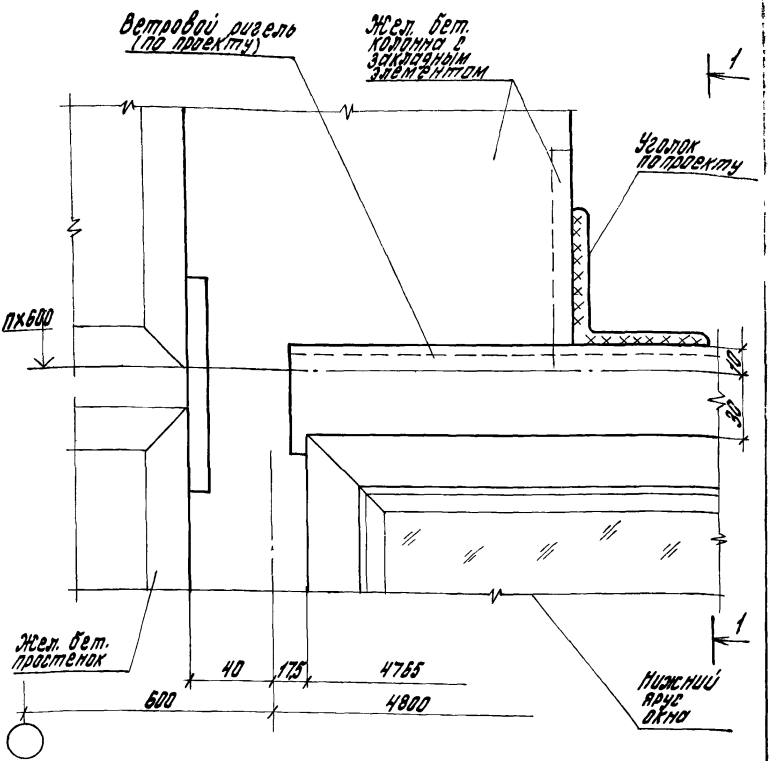


Второй ярус окна, нащельник и заполнение условно не показаны.

Инв. № подл. | Подп. и дата | Взам. инв. №

| | | | |
|---|---|---|---|
| Нач. отд. | Муравьев | | |
| Рук. гр. ар. | Гуреева | | |
| Ст. техн. | Власова | | |

2.436 -11.1 33

Узел 37

| Стадия | Лист | Листов |
|---|---|---|
| Р | 1 | 2 |

ЦНИИПРОМЗДАНИЙ

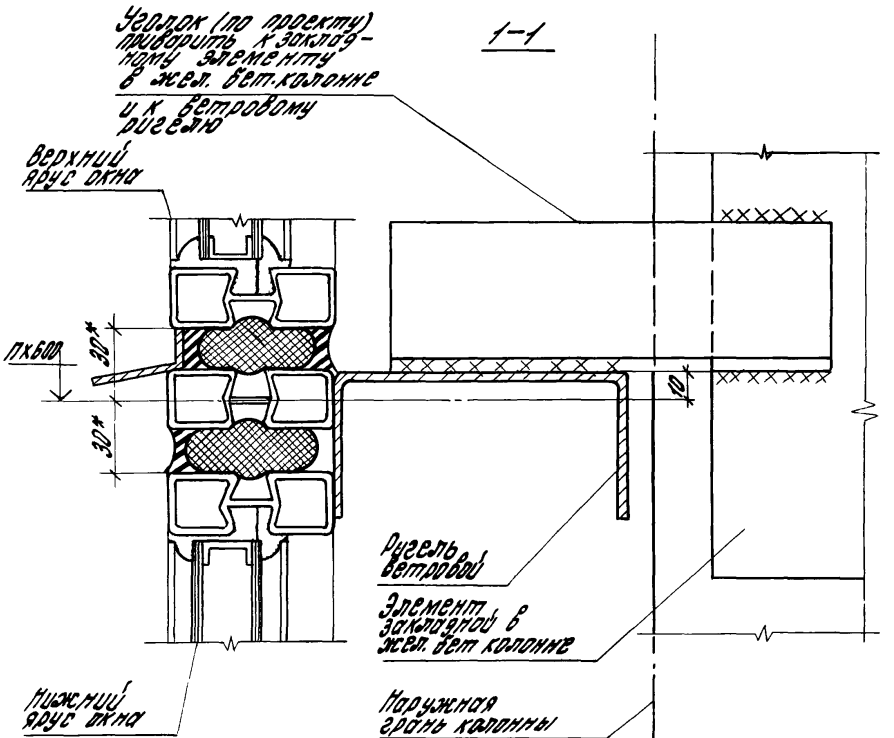


* Размер для справок.

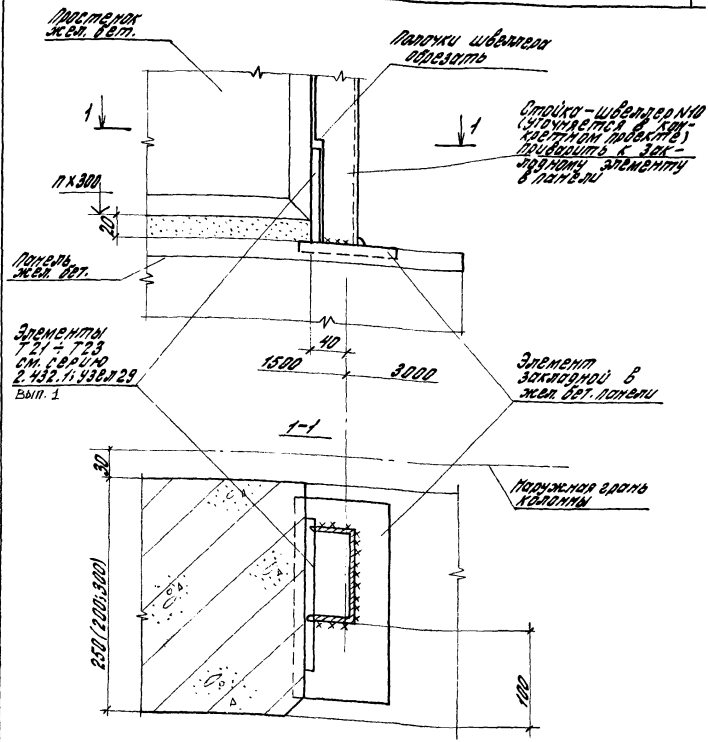


1. Узел 38 см. совместно с узлом 22.
2. Толщина сварных швов $h_ш = 6$ мм. кроме оговоренных.
3. Окно, сливы, подоконная плита и заполнение условно не показаны.

| | | | | | | | |
|---|---|---|---|---|---|---|---|
| | | | | 2.436 -11.1 34 | | | |
| | | | | Узел 38 | Стадия | Лист | Листов |
| | | | | | Р | | 1 |
| Рук. отд. | Муравьев | | | | ЦНИИПРОМЗДАНИЙ | | |
| Рук. гр. ар. | Гузеева | | | | | | |
| Ст. тех. | Власова | | | | | | |

Инв. № подл. | Подпись и дата | Взам. инв. N

17388 56

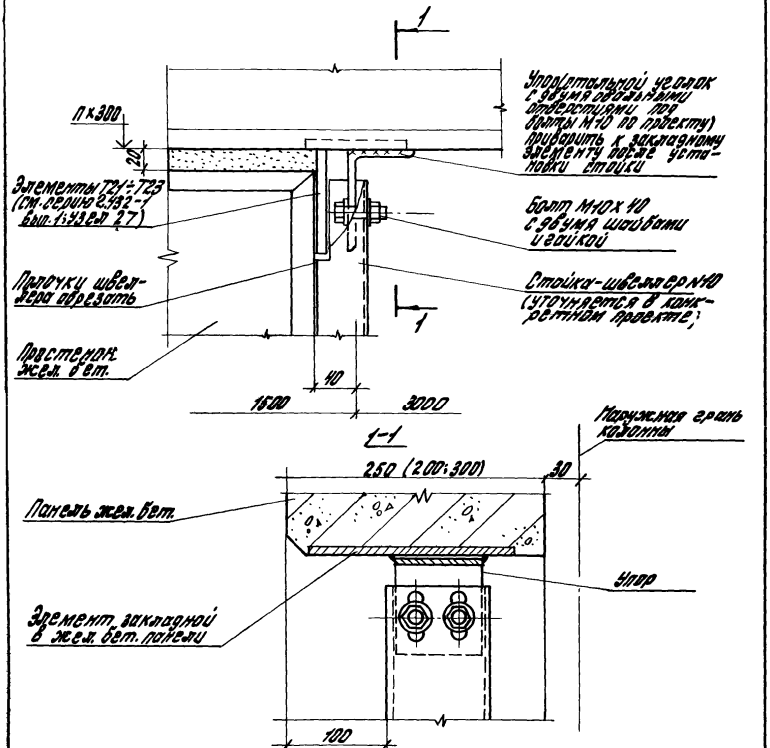


1. Толщина сварных швов 6 мм.
2. Узел 39 см. совместно с узлом 14.

| | | | |
|---|---|---|---|
| | | 2.436 – 11.3 35 | |
| | | Узел 39 | Стадия Р; Лист; Листов 1 |
| Рук. отд. | Муравьев | | ЦНИИПРОМЗДАНИЙ |
| Рук. гр. ар. | Гуреева | | |
| Ст. техн. | Бысова | | |

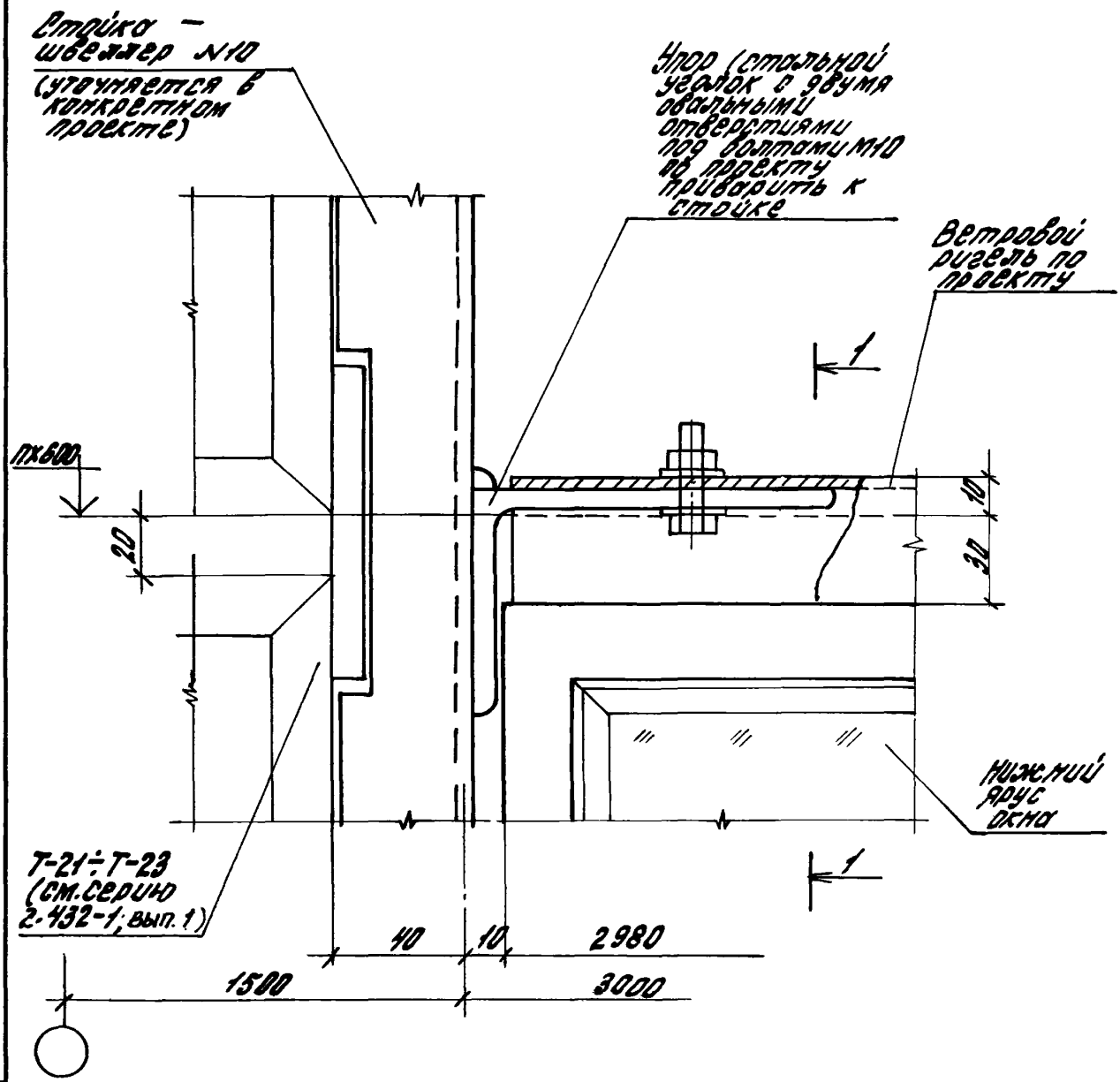


Второй ярус окна, нащельники и заполнение условно не показаны.

| | | | | | | | |
|---|---|---|---|---|---|---|---|
| | | | | 2.436 -11.1 36 | | | |
| | | | | Узел 40 | Стадия | Лист | Листов |
| | | | | | Р | 1 | 2 |
| Рук. отд. | Муравьев | | | | ЦНИИПРОМЗДАНИЙ | | |
| Рук. гр. | Гузеева | | | | | | |
| Ст. техн. | Власова | | | | | | |

Инв. № подл. | Подпись и дата | Взам. инв. №

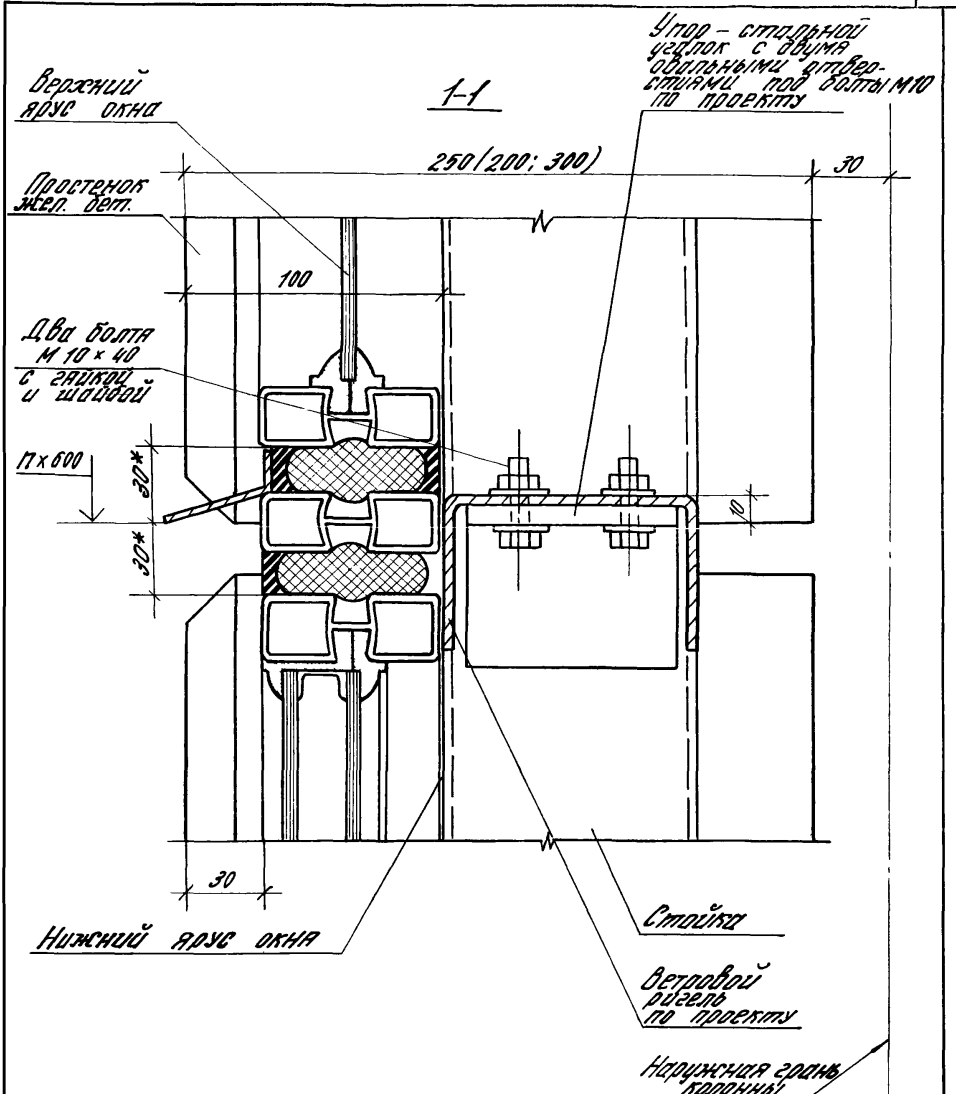


* Размер для справок

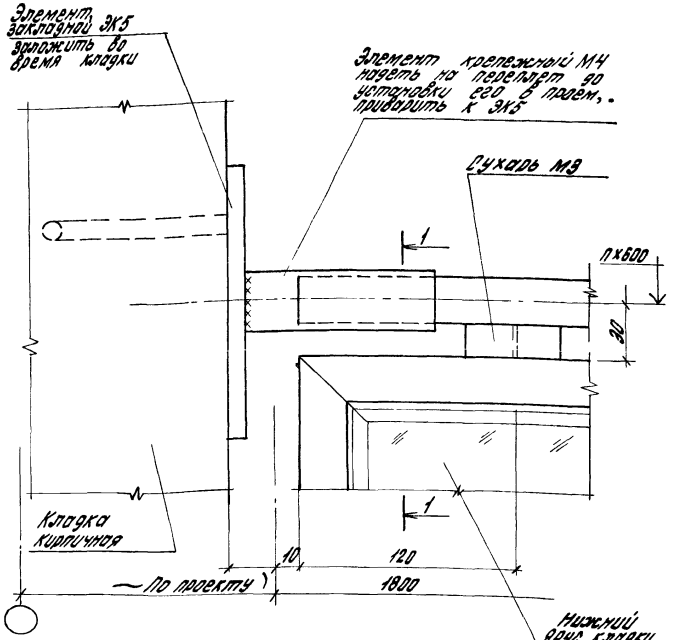


Второй ярус окна, нащельник и заполнение условно не показаны

| | | | | |
|---|---|---|---|---|
| Рук. отд. | Муравьев | | | 2.436.2-11.1.37 |
| Рук. гр. | Гузеева | | | Узел 41 |
| Ст. техн. | Власова | | | |

| Стадия | Лист | Листов |
|---|---|---|
| Р | 1 | 2 |

ЦНИИПРОМЗДАНИЙ

Инв. № подл. | Подпись и дата | Взам. инв. №

17388 60

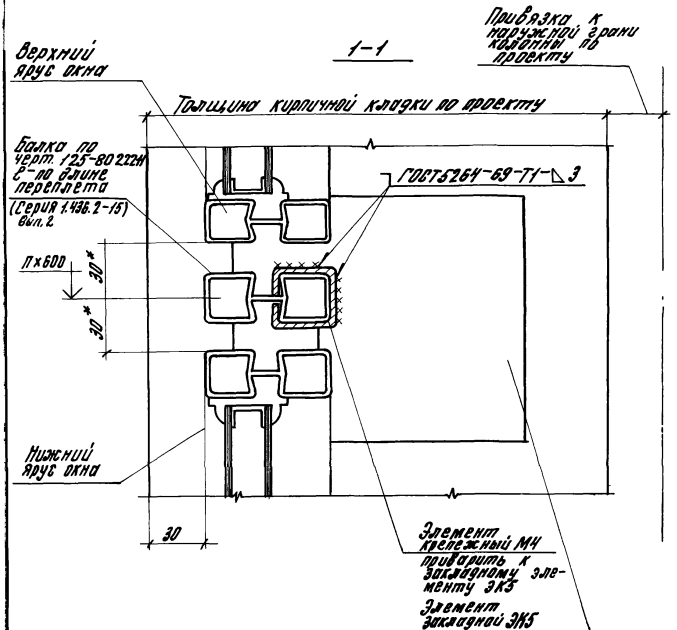


1. * Размер для справок.
2. Герлит в швах условно не показан.

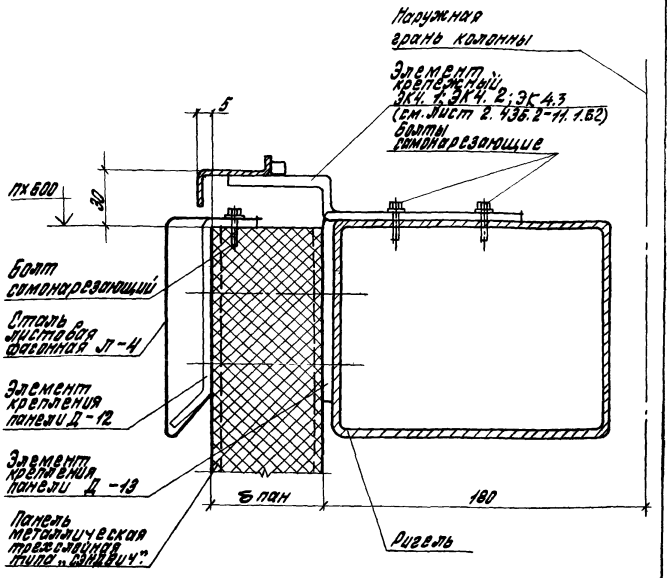


1. Узел 42 см. совместно с узлом 43 вып. 1 серии 2.436.2-11 и узлом 46 вып. 1 шифра 773-74.
2. Элементы крепления панели Д-12, Д-13 и сталь листовую фасонную Л-4 см. в выпуске 2 шифра 773-74.

| | | | | | | | |
|---|---|---|---|---|---|---|---|
| | | | | 2.436-11.138 | | | |
| | | | | Узел 42 | Стадия | Лист | Листов |
| | | | | | Р | | 1 |
| Рук.отд. | Муравьев | | | | ЦНИИПРОМЗДАНИЙ | | |
| Рук.гр. | Гузеева | | | | | | |
| Ст.тех. | Власова | | | | | | |

17388 62

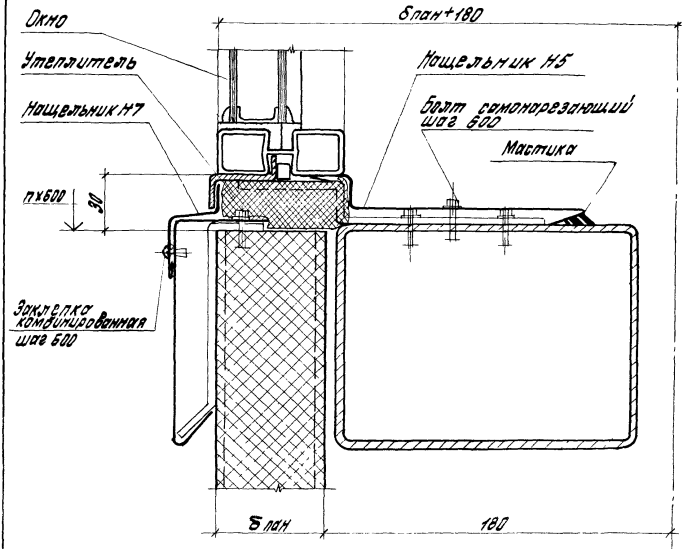


Узел 43 см. совместно с узлом 42

| | | | | | | |
|---|---|---|---|---|---|---|
| | | | | 2.436 — 11.1.39 | | |
| | | | | | Стадия | Лист | Листов |
| | | | | | Р | | 1 |
| Рук.отд. | Муравьев | | | Узел 43 | ЦНИИПРОМЗДАНИЙ | |
| Рук.гр. | Гузеева | | | | | |
| Ст.тех. | Власова | | | | | |

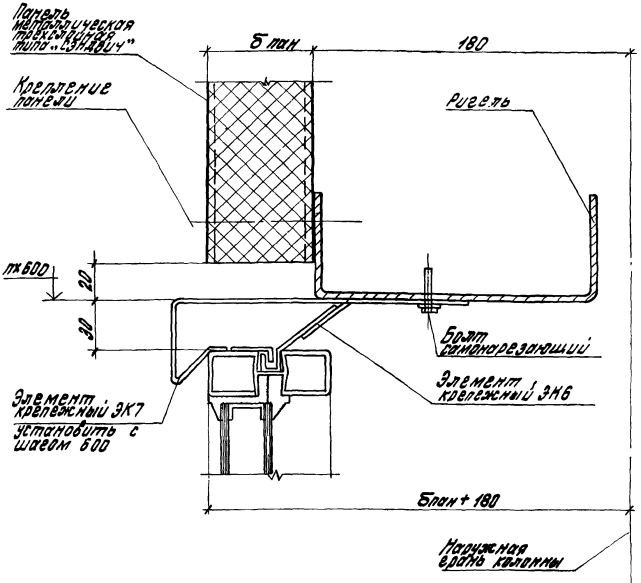


1. Шаг элементов крепежных ЭК6 определяется по привязкам, данным в серии окон 1.436.2 -15
2. Узел 44 см совместно с узлом 45 на листе 2.436-11.1.41 серии 2.436 -11 и с узлами 38, 39 вып. 1 шифра 773 -74.

3* Размер для справок.

| | | | | | | | |
|---|---|---|---|---|---|---|---|
| | | | | 2.436 – 11.1 40 | | | |
| | | | | Узел 44 | Стадия | Лист | Листов |
| | | | | | Р | | 1 |
| Рук.отд. | Муравьев | | | | ЦНИИПРОМЗДАНИЙ | | |
| Рук.гр. | Гузеева | | | | | | |
| Ст.тех. | Власова | | | | | | |

Инв.№ подл. | Подпись и дата | Взам.инв.№

17388 64

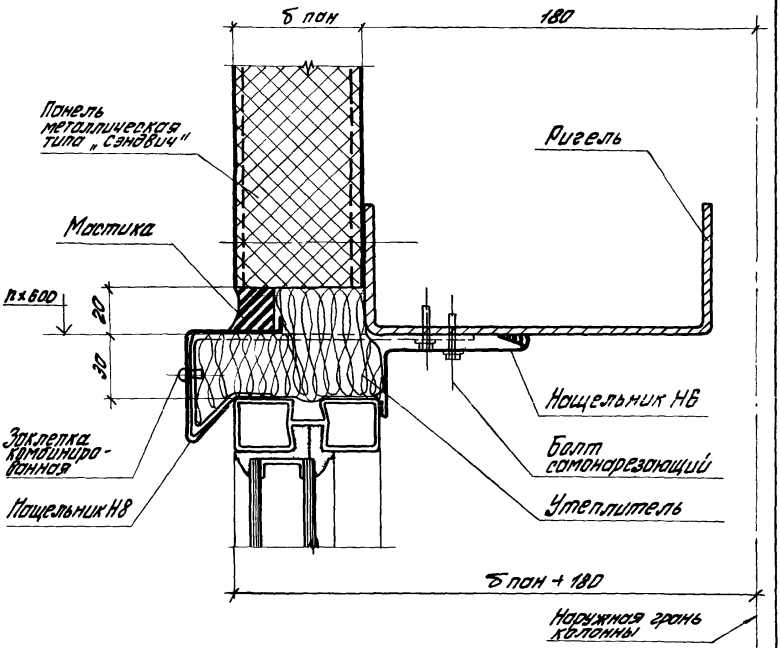


1.* Размер для справок.

2. Узел 45 см. совместно с узлом 44.

| | | | | | | |
|---|---|---|---|---|---|---|
| | | | | 2.436 — 11.1 41 | | |
| | | | | Узел 45 | стадия | лист | листов |
| | | | | | Р | | 1 |
| Рук. отд. | Муравьев | | | | ЦНИИПРОМЗДАНИЙ | |
| Рук. гр. | Гузеева | | | | | |
| Ст. тех. | Власова | | | | | |

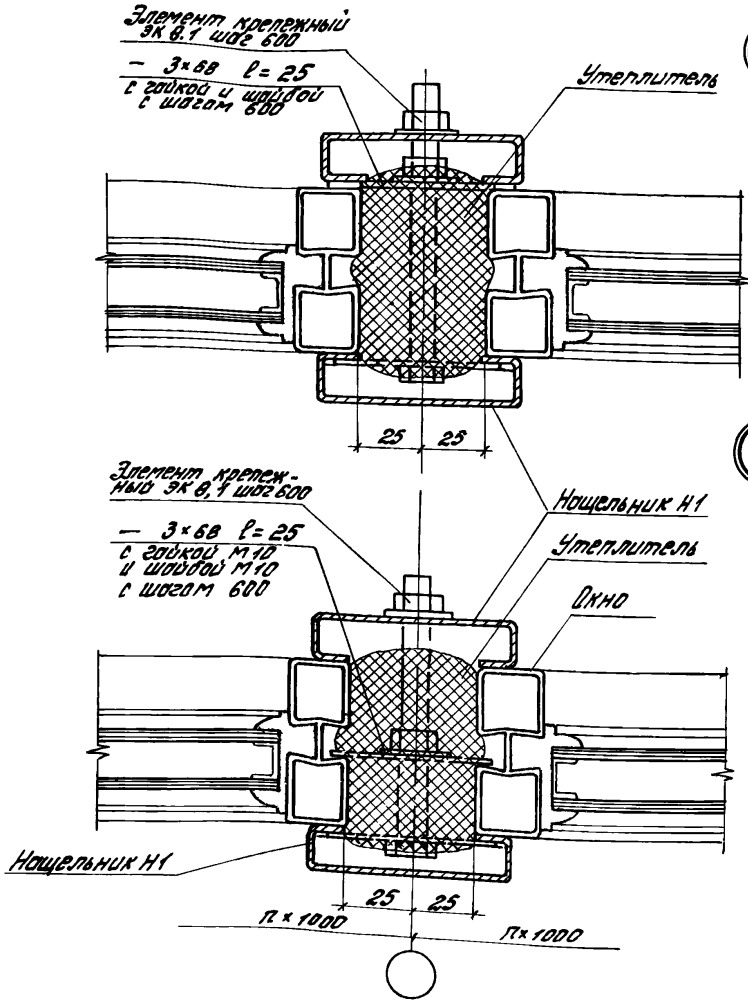


| | | | |
|---|---|---|---|
| Рук. отд. | Муравьев | | |
| Рук. гр. | Гузеева | | |
| Ст. тех. | Власова | | |

2.436 - 11.1 42

Узлы 46; 47

| стадия | лист | листов |
|---|---|---|
| Р | | 1 |

ЦНИИПРОМЗДАНИЙ

Инв. № подл. | Подпись и дата | Взам. инв. №

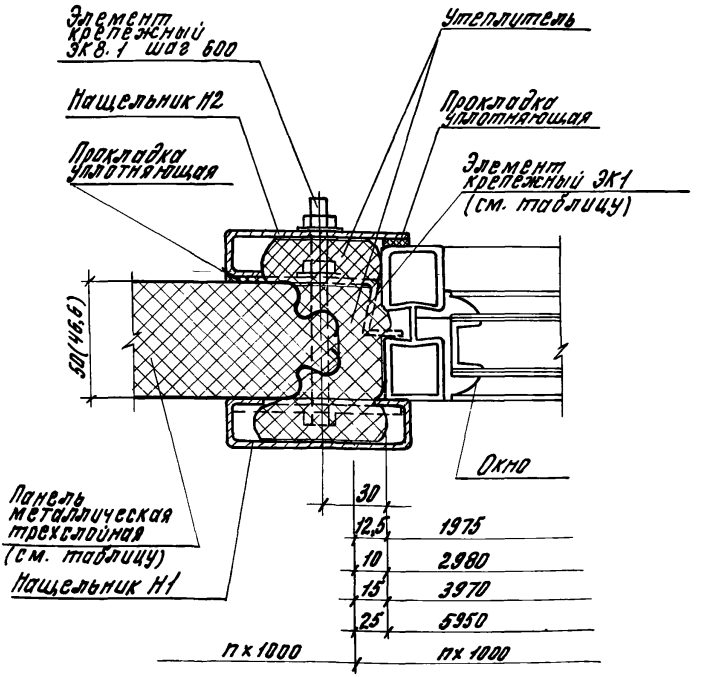


На чертеже показана стеновая панель типа II при применении панелей типа I и III в рабочих чертежах конкретного объекта должна быть предусмотрена обрезка боковых кромок на высоту окна.

| Панели метал. трехслойные | | | Элемент крепежный | |
|---|---|---|---|---|
| шифр | тип | толщ. | левый | правый |
| 773-74 вып. 0 | I | 46,6 | ЭК1.1 | ЭК1.2 |
| | II | 50 | ЭК1.3 | ЭК1.3 |
| 219-76 вып. 0 | III | 50 | ЭК1.3 | ЭК1.5 |

| | | | |
|---|---|---|---|
| | | 2.436-11.1 43 | |
| Рук. отд. | Муравьев | Узел 48 | Стадия: Р; Лист: ; Листов: 1 |
| Рук. гр. Ар. | Гузеева | | ЦНИИПРОМЗДАНИЙ |
| Ст. инж. | Сидлерова | | |
| Ст. техн. | Власова | | |

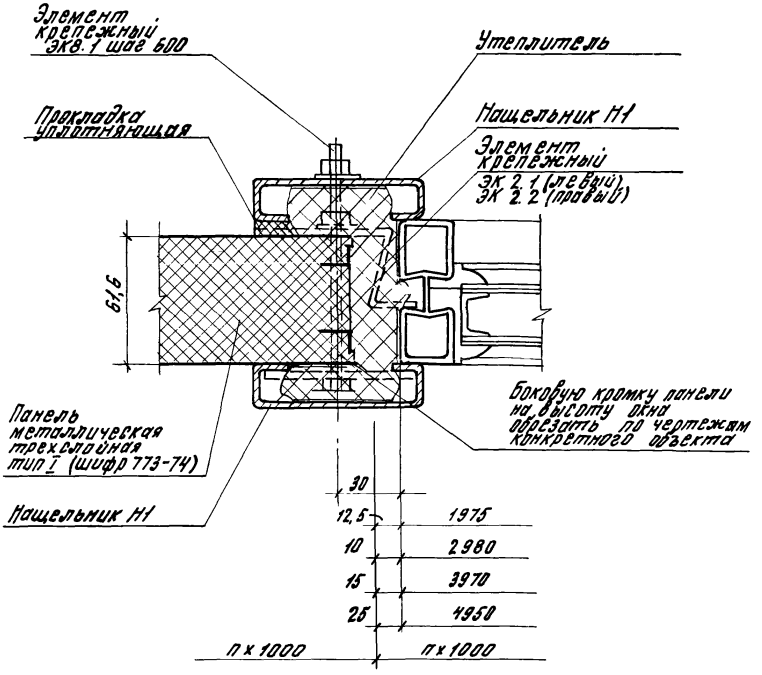


2.436 – 11. 1 44

Узел 49

| | | | |
|---|---|---|---|
| Рук. от д. | Муравьев | | |
| Рук. гр. ад. | Кузеева | | |
| Ст. инж. | Сидлерова | | |
| Ст. техн. | Власова | | |

| Стадия | Лист | Листов |
|---|---|---|
| Р | | |

ЦНИИПРОМЗДАНИЙ

Инв. № подл. | Подпись и дата | Взам. инв. №

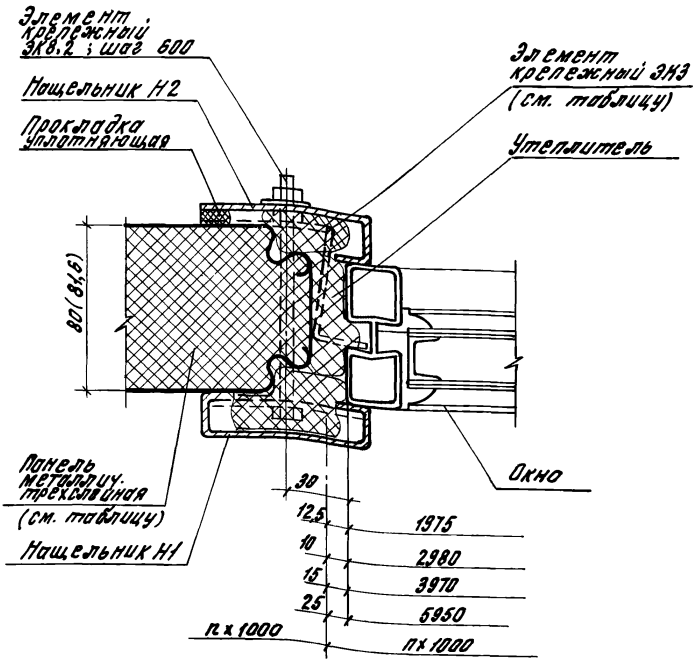


На чертеже показана стеновая панель типа II. При применении панелей типа I и III в рабочих чертежах конкретного объекта должна быть предусмотрена обрезка боковых кромок на высоту окна.

| Панели метал. трехслойные | | | Элемент крепежный | |
|---|---|---|---|---|
| шифр | тип | толщ. | левый | правый |
| 773-74 вып 0 | I | 81,6 | ЭК3,1 | ЭК3,2 |
| | II | 80 | ЭК3,1 | ЭК3,1 |
| 219-76 вып 0 | III | 80 | ЭК3,1 | ЭК3,3 |

2.436 - 11.1 45

| | | | |
|---|---|---|---|
| Гл. | Муравьев | | |
| Рук. | Гузеева | | |
| Сп. | Сидерова | | |
| Нач. | Власова | | |

Узел 60

| Стадия | Лист | Листов |
|---|---|---|
| Р | | 1 |

ЦНИИПРОМЗДАНИЙ

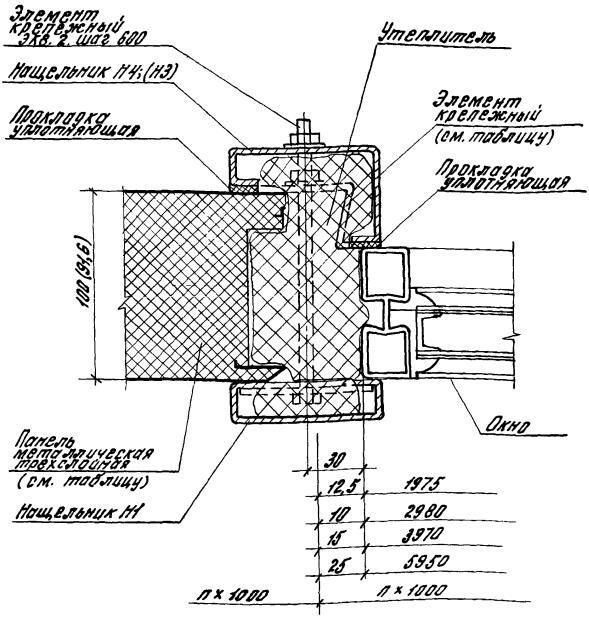


1. На чертеже показана стеновая панель тип III.
2. Боковую кромку панели на высоту окна обрезать по чертежам конкретного объекта.

| Панели металлические трехслойные | | | Нащельник | Элемент крепежный | |
|---|---|---|---|---|---|
| шифр | тип | толщ. | внутр | левый | правый |
| Вып. 0 773-74 | I | 94,6 | НЗ | ЭК1,3 | ЭК1,4 |
| Вып. 0 219-76 | III | 100 | НЧ | ЭК2,1 | ЭК2,3 |

Инв.№ подл. | Подпись и дата | Взам.инв.№

2.436-11.1 46

| | | | |
|---|---|---|---|
| Рук. отд. | Муравьев | | |
| Рук. гр. | Гузеева | | |
| Ст. инж. | Сидлерова | | |
| Ст. техн. | Власова | | |

Узел 51

| Стадия | Лист | Листов |
|---|---|---|
| Р | | 1 |

ЦНИИПРОМЗДАНИЙ

17388 70

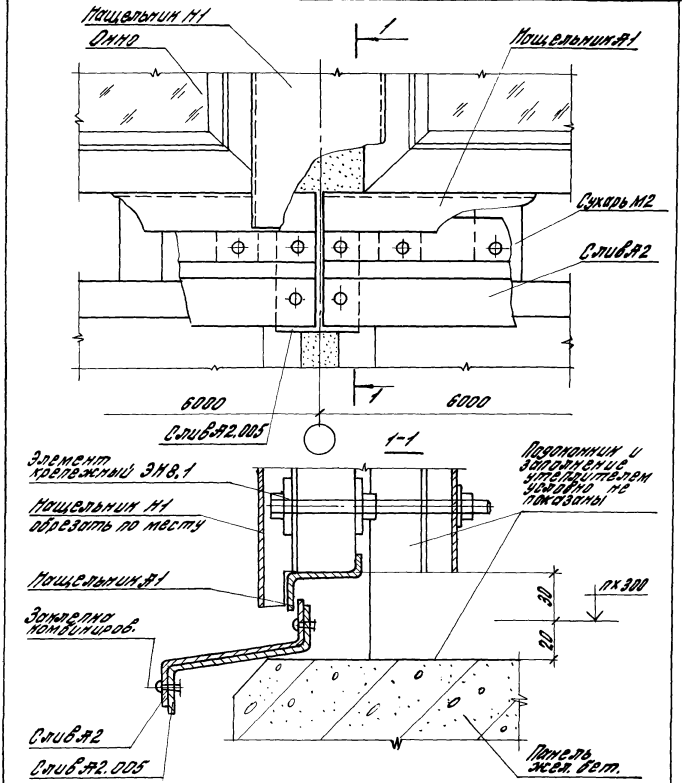


| | | | |
|---|---|---|---|
| | | 2.436 — 11.1 47 | |
| | | Узел 52 | Стадия: Р; Лист: ; Листов: 1 |
| Рук. отд. | Муравьев | | ЦНИИПРОМЗДАНИЙ |
| Рук. гр. Ар. | Гузеева | | |
| Ст. тех. | Власова | | |

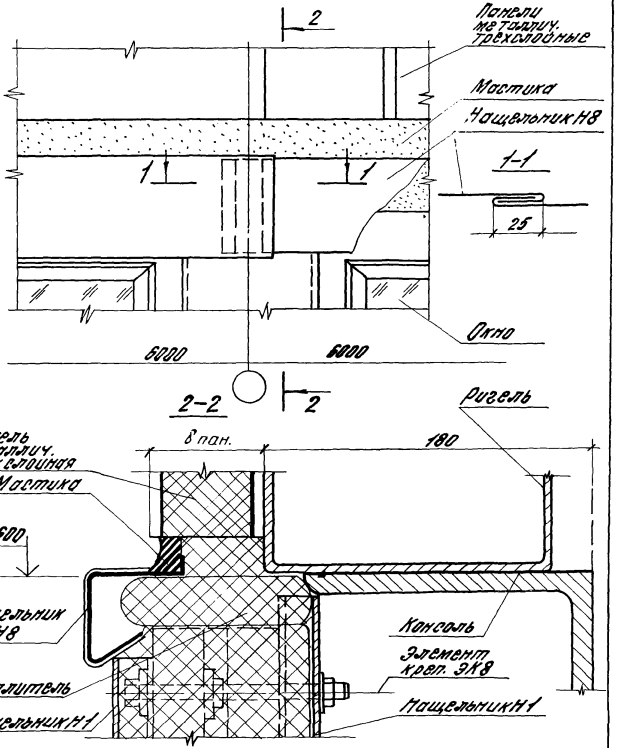


Инв. № подл. | Подп. и дата | Взам. инв. №

2.436 – 11.148

| | | |
|---|---|---|
| Рук. отд. | Муровцев | |
| Рук. гр. | Кузнецова | |
| Ст. тех. | Власова | |

Узел 53

| Стадия | Лист | Листов |
|---|---|---|
| Р | | 1 |

ЦНИИПРОМЗДАНИЙ

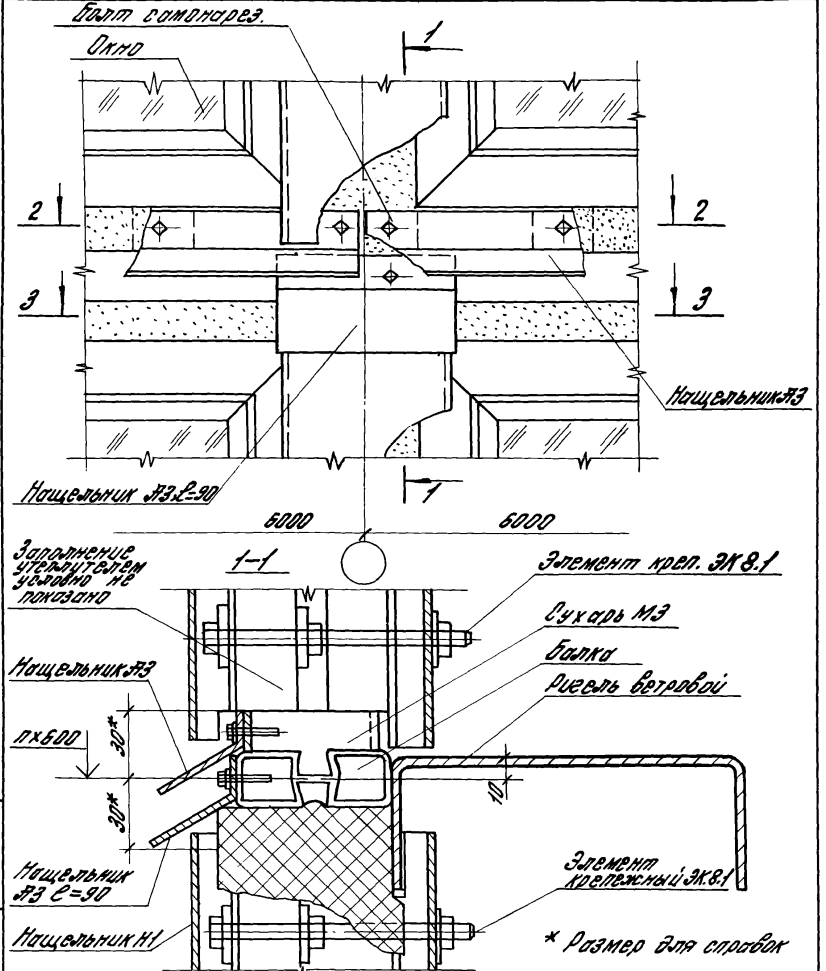


2.436 – 11.149

Узел 54

| Стадия | Лист | Листов |
|---|---|---|
| Р | 1 | 2 |

ЦНИИПРОМЗДАНИЙ

| | | |
|---|---|---|
| Рук. отд. | Муравьев | |
| Рук. гр. пр. | Гусарева | |
| Ст. техн. | Власова | |

17388 73

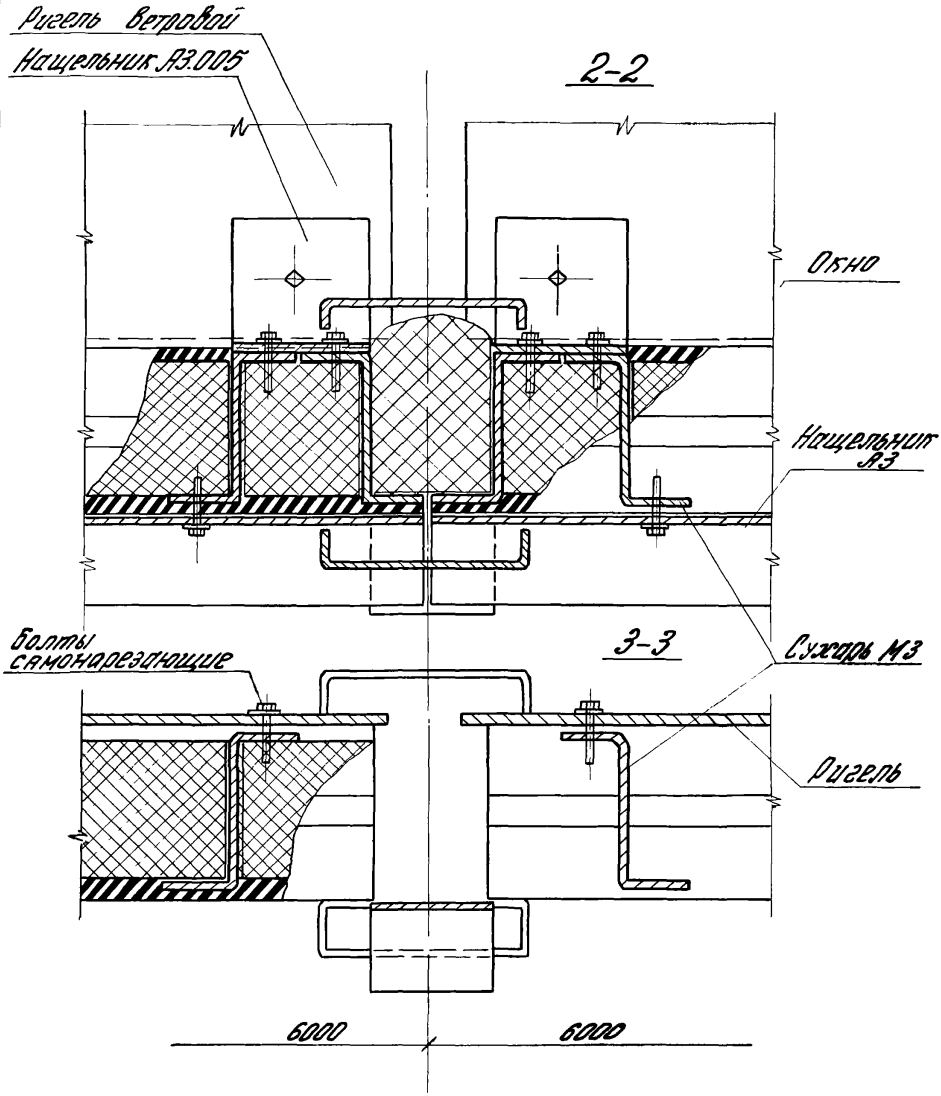


Инв.№ подл. | Подпись и дата | Взам.инв.№



17388-01

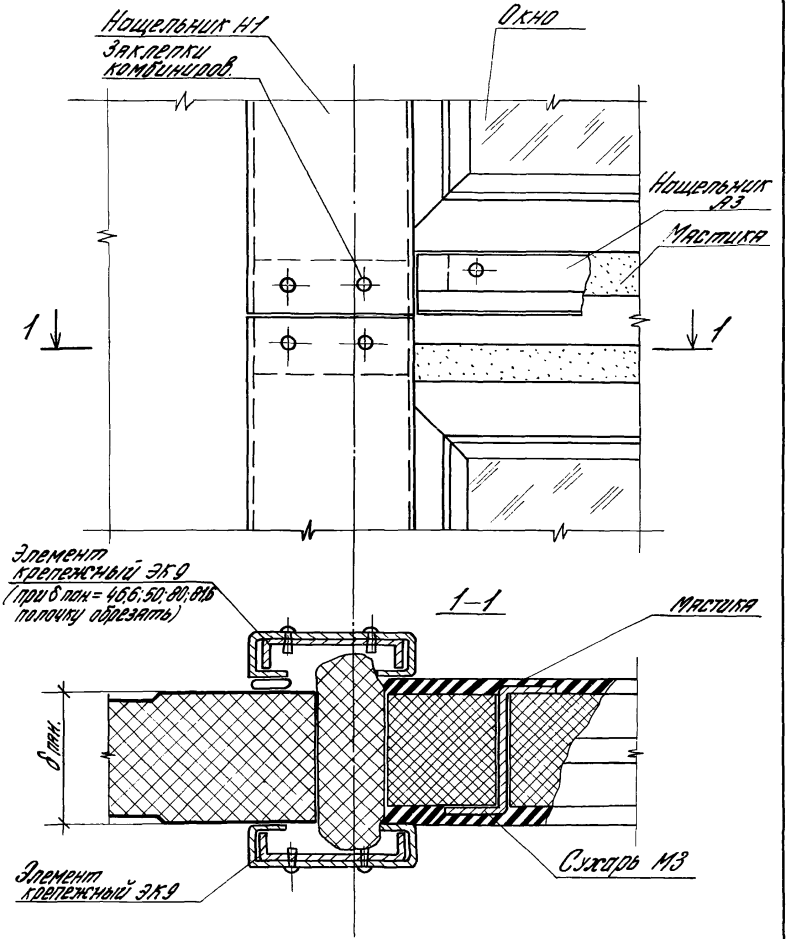


| | | | | | | | |
|---|---|---|---|---|---|---|---|
| | | | | 2.436 - 11.150 | | | |
| | | | | Узел 55 | Стадия | Лист | Листов |
| | | | | | Р | | 1 |
| Рук. отд. | Мчравьев | | | | ЦНИИПРОМЗДАНИЙ | | |
| Рук. гр. ар. | Гузеева | | | | | | |
| Ст. техн. | Власова | | | | | | |

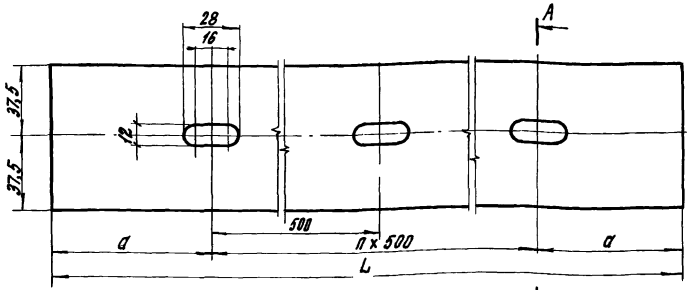


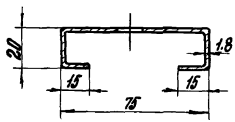


| Обозначение | Марка | n | a, мм | *L, мм | Масса, кг |
|---|---|---|---|---|---|
| 2.436-11.151 | Н1.12 | 1 | 85 | 1170 | 2.48 |
| -01 | Н1.18 | 2 | 135 | 1770 | 3.75 |
| -02 | Н1.24 | 3 | 185 | 2370 | 5.02 |

1. Радиус гиба R=1,2 δ
2. *L - длина изделия

Инв.№ подл. | Подпись и дата | Взам.инв.№

2.436-11.151

Нащельник Н1

| Стадия | Масса | Масштаб |
|---|---|---|
| О | см. прим. | 1:2 |

| Лист | Листов |
|---|---|
| | |

Лист 6-ПН-1,8/ГОСТ 19903-74
4-Ш-Н-10КП ГОСТ 16523-76

ЦНИИПРОМЗ

| | | |
|---|---|---|
| Рук. отд | Мурадьев | |
| Рук. гр. | Гузеева | |
| Ст. тех. | Власова | |

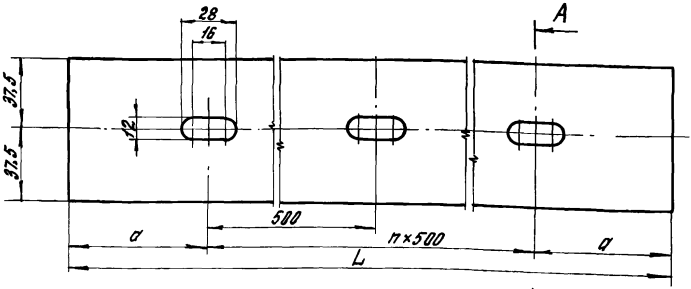


А-А

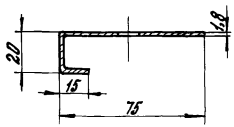


| Обозначение | Марка | n | a, мм | *L, мм | Масса, кг |
|---|---|---|---|---|---|
| 2.436-11.1 52 | Н2.12 | 2 | 85 | 1170 | 1,90 |
| -01 | Н2.18 | 3 | 135 | 1770 | 2,86 |
| -02 | Н2.24 | 4 | 185 | 2370 | 3,84 |

1. Радиус гиба R-1,2 S
2. *L - длина изделия

| | | | | |
|---|---|---|---|---|
| | | | 2.436 – 11.1 52 | |
| | | | Нащельник Н2 | Стадия: Р; Масса: см. табл.; Масштаб: 1:2 |
| | | | | Лист; Листов 1 |
| Гл. | Муравьев | | Лист 6-ПН-1.8 ГОСТ 19903-74 / 5-Д-Н-10 кп ГОСТ 16523-70 | ЦНИИПРОМЗДАНИЙ |
| Ру. | Гузеева | | | |
| Ст. | Власова | | | |

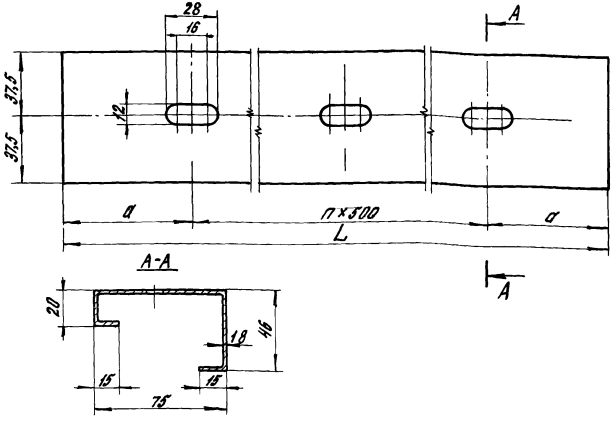


| Обозначение | Марка | n | a, мм | *L, мм | Масса, кг |
|---|---|---|---|---|---|
| 2.436-11.1 53 | Н3,12 | 2 | 85 | 1170 | 2,91 |
| -01 | Н3,18 | 3 | 135 | 1770 | 4,40 |
| -02 | Н3,24 | 4 | 185 | 2370 | 5,90 |

1. Радиус гиба R=1,28
2. *L - длина изделия

| | | | | | | | |
|---|---|---|---|---|---|---|---|
| Инв. № подл. | Подпись и дата | Взам. инв. № | | 2.436-11.1 53 | | | |
| | | | | Нащельник Н3 | Стадия | Масса | Масштаб |
| | | | | | Р | см. табл. | 1:2 |
| | | | | | Лист | Листов 1 | |
| Рук. отд. | Муравьев | | | Лист Б-ПН-1.8 ГОСТ 19903-74 | ЦНИИПРОМЗДАНИЙ | | |
| Рук. гр. | Гузеева | | | 4-III-Н-10 ХО ГОСТ 16523-70 | | | |
| Ст. тех. | Власова | | | | | | |

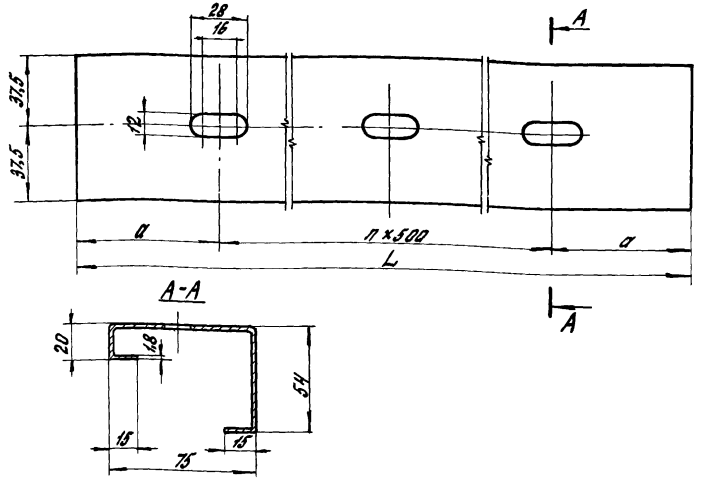


| Обозначение | Марка | n | a, мм | *L, мм | Масса, кг |
|---|---|---|---|---|---|
| 2.436.-11.1 54 | Н4.12 | 2 | 85 | 1170 | 3,03 |
| -01 | Н.4.18 | 3 | 135 | 1770 | 4,60 |
| -02 | Н4.24 | 4 | 185 | 2370 | 6.13 |

1. Радиус гиба R=1,2δ
2. *L - длина изделия

| | | | | | | | |
|---|---|---|---|---|---|---|---|
| | | | | 2.436. - 11.1 54 | | | |
| | | | | Нащельник Н4 | Стадия | Масса | Масштаб |
| | | | | | Р | см. табл. | 1:2 |
| | | | | | Лист | Листов 1 | |
| Рук. отд. | Муравьев | | | Лист 6-ПН-18 ГОСТ 19903-74 / 4-III-Н-10кп ГОСТ 16523-70 | ЦНИИПРОМЗДАНИЙ | | |
| Рук. гр. | Гузеева | | | | | | |
| Ст. тех. | Власова | | | | | | |

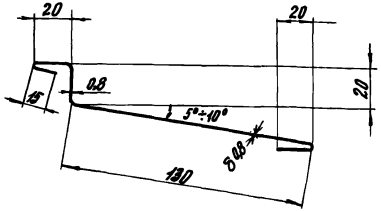


| Обозначение | Марка | *L, мм | Масса, кг |
|---|---|---|---|
| 2.436.2.11.1 55 | Н5,12 | 1250 | 1,72 |
| -01 | Н5,18 | 1850 | 2,55 |
| -02 | Н5,20 | 2050 | 2,82 |
| -03 | Н5,24 | 2450 | 3.40 |

1. Радиусы гиба R = 2,5
2. *L - длина изделия

| | | | | | | | |
|---|---|---|---|---|---|---|---|
| | | | | 2.436 -11.1 55 | | | |
| | | | | Нащельник Н5 | Стадия | Масса | Масштаб |
| | | | | | Р | см. табл. | 1:2 |
| | | | | | Лист | Листов 1 | |
| Рук. отд. | Муравьев | | | Лист 6-ПН-0,8ГОСТ19903-74 / 4-III-Н-10кп ГОСТ16523-70 | ЦНИИПРОМЗДАНИЙ | | |
| Рук. гр. | Гузеева | | | | | | |
| Ст. техн. | Власова | | | | | | |

Инв. № подл. | Подпись и дата | Взам. инв. №

17388 80

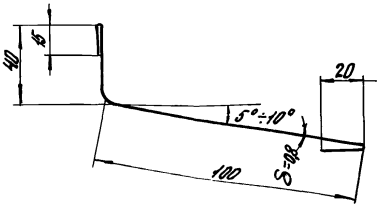


| Обозначение | Марка | *L, мм | Масса, кг |
|---|---|---|---|
| 2.436-11.1 56 | НБ.12 | 1250 | 1,49 |
| -01 | НБ.18 | 1950 | 2,20 |
| -02 | НБ.20 | 2050 | 2,44 |
| -03 | НБ.24 | 2450 | 2,92 |

1. Радиус гиба R=2,5
2. *L - длина изделия

| | | | |
|---|---|---|---|
| Рук. отд. | Муравьев | | |
| Рук. гр. | Гузеева | | |
| Ст. техн. | Власова | | |

2.436-11.1 56

Нащельник НБ

| Стадия | Масса | Масштаб |
|---|---|---|
| Р | см. тадл. | 1:2 |
| Лист | Листов 1 | |

Лист 6-ПН-0,8 ГОСТ 19903-74
4Ш-Н-10кп ГОСТ 16523-76

ЦНИИПРОМЗДАНИЙ

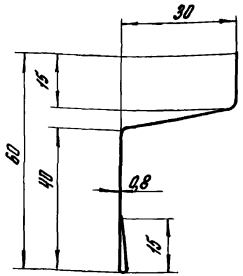


| Обозначение | Марка | *L, мм | Масса, кг |
|---|---|---|---|
| 2.436-11.1 57 | Н7.12 | 1250 | 0,87 |
| -01 | Н7.18 | 1850 | 1,30 |
| -02 | Н7.20 | 2050 | 1,43 |
| -03 | Н7.24 | 2450 | 1,70 |

1. Радиус гиба R=2,5
2. *L - длина изделия

| | | | | | | | |
|---|---|---|---|---|---|---|---|
| | | | | 2.436 - 11.1 57 | | | |
| | | | | Нащельник Н7 | Стадия | Масса | Масштаб |
| | | | | | Р | см. табл. | 1:1 |
| | | | | | Лист | Листов 1 | |
| Рук. отд. | Муравьев | | | Лист 6-ПН-0,8 ГОСТ 19903-74 / 4-III-Н-10кп ГОСТ 16523-70 | ЦНИИПРОМЗДАНИЙ | | |
| Рук. гр. | Гузеева | | | | | | |
| Ст. т. ех. | Власова | | | | | | |

Инв. № подл. | Подпись и дата | Взам. инв. №

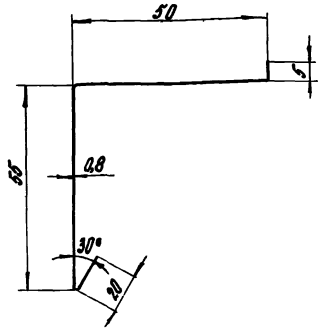


| Обозначение | Марка | $L^*$, мм | Масса, кг |
|---|---|---|---|
| 2.436-11.158 | Н8.12 | 1250 | 1,10 |
| -01 | Н8.18 | 1850 | 1,63 |
| -02 | Н8.20 | 2050 | 1,80 |
| -03 | Н8.24 | 2450 | 2,15 |

$L^*$ - длина изделия

2.436-11.158

Нащельник Н8

| Стадия | Масса | Масштаб |
|---|---|---|
| Р | см. табл. | 1:1 |
| Лист | Листов 1 | |

Лист Б-ПН-0,8 ГОСТ 19903-74
4-Ш-Н-10 кп ГОСТ 16523-70

ЦНИИПРОМЗДАНИЙ

Рук. от Д. Муравьев
Рук. гр. Гузеева

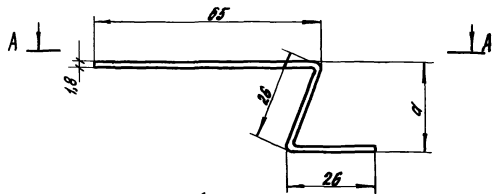


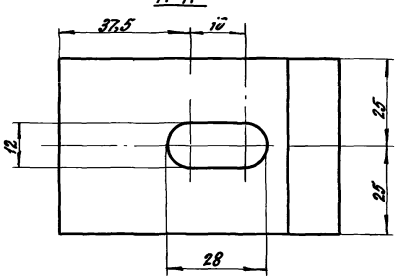


| Обозначение | Марка | a, мм |
|---|---|---|
| 2.436-11.1 59 | ЭК 1.1 | 21 |
| -01 | ЭК 1.2 | 15 |
| -02 | ЭК 1.3 | 24 |
| -03 | ЭК 1.4 | 18 |
| -04 | ЭК 1.5 | 16 |

Инв.№ подл. | Подпись и дата | Взам. инв.№

2.436-11.1 59

| Стадия | Масса | Масштаб |
|---|---|---|
| Р | 0,090 | 1:1 |

Элемент крепежный ЭК1.1...ЭК1.5

Лист | Листов 1

Рук. отд. Муравьев
Рук. гр. Гузеева
Ст. тех. Власова

Лист Е-III-1.8 ГОСТ 13983-74
4-Ш-Н-10т ГОСТ 16523-70

ЦНИИПРОМЗДАНИЙ

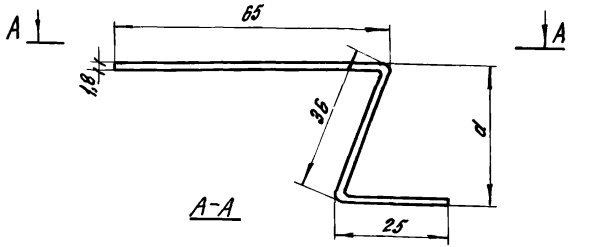


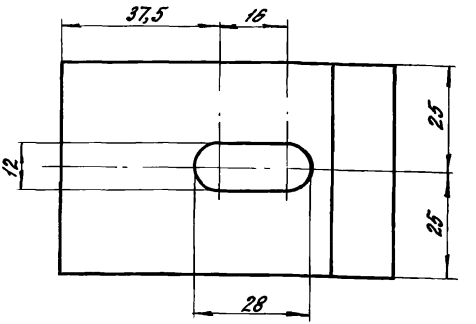


| Обозначение | Марка | α, мм |
|---|---|---|
| 2.436-11.1 60 | ЭК 2,1 | 35 |
| -01 | ЭК 2,2 | 29 |
| -02 | ЭК 2,3 | 27 |

2 436-11.1 60

Элемент крепежный ЭК 2,1; ЭК 2,2; ЭК 2,3

| Стадия | Масса | Масштаб |
|---|---|---|
| Р | 0,099 | 1:1 |
| Лист | Листов 1 | |

Рук. отд. Муравьев
Рук. пр. Гузеева
Ст. тех. Власова

Лист Б-ОН-16 ГОСТ 13903-74
4-Ш-Н-10кп ГОСТ 16523-70

ЦНИИПРОМЗДАНИЙ

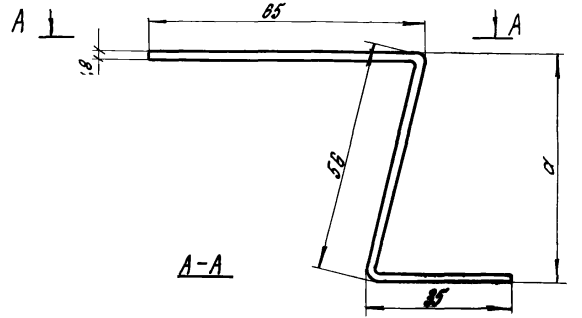


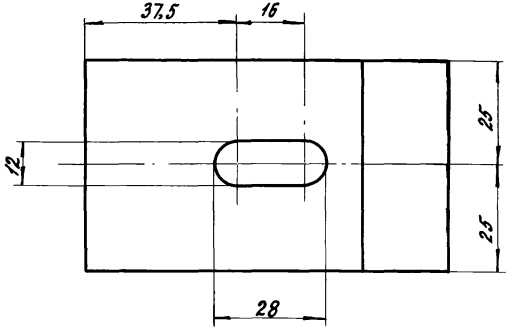


| Обозначение | Марка | а, мм |
|---|---|---|
| 2.436-11.1 61 | ЭК 3,1 | 54 |
| -01 | ЭК 3,2 | 48 |
| -02 | ЭК 3,3 | 46 |

Инв. № подл. | Подпись и дата | Взам. инв. №

2.436-11.1 61

Элемент крепежный ЭК 3,1; ЭК 3,2; ЭК 3,3

| Стадия | Масса | Масштаб |
|---|---|---|
| Р | 0,116 | 1:1 |

Лист | Листов 1

Рук. отд. Муравьев
Рук. гр. Гузеева
Ст. тех. Власова

Лист 6-ПН-1,8 ГОСТ 19903-74 / 4-т-н-10кп ГОСТ 16523-70

ЦНИИПРОМЗДАНИЙ

| Формат | Зона | Поз. | Обозначение | Наименование | Кол. на испол. 2.436-11.1 62 — | 01 | 02 | Примечание |
|---|---|---|---|---|---|---|---|---|
| | | | | Документация | | | | |
| А1 | | | 2.436-11.1 62 СБ | Сборочный чертёж | Х | Х | Х | |
| | | | | Детали | | | | |
| А1 | | 1 | 125-80.2.2501 | Слив А1,12 | 1 | | | |
| | | | -01 | Слив А1.18 | | 1 | | |
| | | | -02 | Слив А1,20 | | | 1 | |
| | | | | | | | | |
| Б.4 | | 2 | 2.436-11.1 62.01* | Полоса-5х215х50 | | | | |
| | | | | Лист $\frac{\text{Б-АП-5 ГОСТ 82903-74}}{\text{ВСт.3 ГОСТ 16523-70}}$ | 9 | 4 | 4 | |
| Б.4 | | 3 | 2.436-11.1 62.02* | Квадрат $\frac{\text{3х40 ГОСТ 2591-71}}{\text{Ст3 ГОСТ 535-79}}$ | 3 | 4 | 4 | |
| | | | | | | | | |
| | | | | | | | | |

| Шифр | 2К-4.1 | 2К-4.2 | 2К-4.3 |
|---|---|---|---|

* - Обозначение дано условно (только для данного случая)

| | | |
|---|---|---|
| Рук. отд. | Куровская | |
| Рук. гр. | Гусева | |
| Ст. тех. | Власова | |

2.436-11.1 62

Элемент крепёжный 2К 4, 1; 2К 4,2; 2К 4,3

| Стадия | Лист | Листов |
|---|---|---|
| Р | 1 | 2 |

ЦНИИПРОМЗДАНИЙ

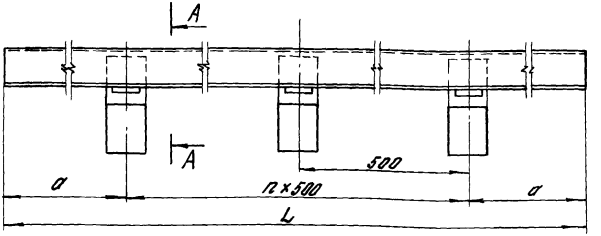


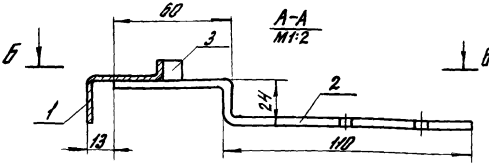


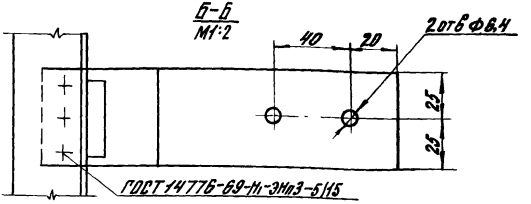


| Обозначение | Марка | a, мм | L, мм | n | Кол-во элементов изд. | Масса, кг |
|---|---|---|---|---|---|---|
| 2.436 – 11.1 62 | ЭК 4.1 | 105 | 1200 | 2 | 3 | 2,45 |
| -01 | ЭК 4.2 | 155 | 1800 | 3 | 4 | 3,45 |
| -02 | ЭК 4.3 | 255 | 2000 | 3 | 4 | 3,85 |

Инв.№ подл. | Подпись и дата | Взам.инв.№

2.436 – 11.1 62СБ

Элемент крепежный ЭК 4.1; ЭК 4.2; ЭК 4.3
Сборочный чертеж

| Стадия | Масса | Масштаб |
|---|---|---|
| Р | см. табл. | 1:5 |
| Лист 2 | Листов 2 | |

Рук. отд. Муравьев
Рук. гр. Гузеева
Ст. техн. Власова

ЦНИИПРОМЗДАНИЙ

17388 88

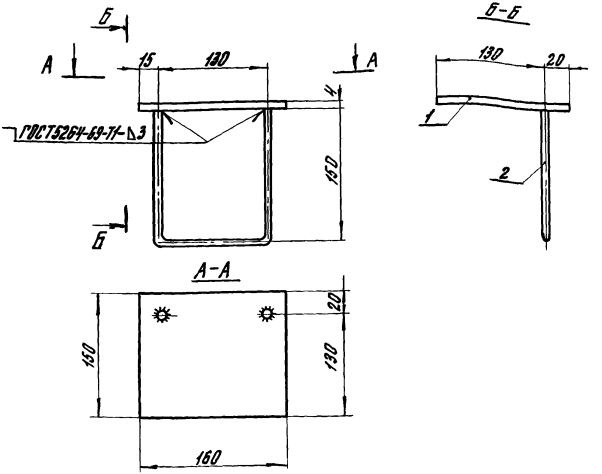


| Формат | Поз. | Обозначение | Наименование | Кол. | Примеч. |
|---|---|---|---|---|---|
| | | | Детали | | |
| Б4 | 1 | 2.436-11.1 63.01 * | Полоса 4×150×160 ГОСТ 19903-74 / В Ст3 Сп5 ГОСТ 380-71* | 1 | 0,754 кг |
| Б4 | 2 | 2.436 11.1 63.02 * | Круг 810-430 ГОСТ 2580-71 / Ст3 ГОСТ 535-79 | 1 | 0,255 кг |

* - обозначение дано условно (только для данного случая)

| | | | | | | | |
|---|---|---|---|---|---|---|---|
| | | | | 2.436 -11.1 63 | | | |
| | | | | Элемент крепежный ЭК 5 | Стадия | Масса | Масштаб |
| | | | | | Р | 1.009 | 1:4 |
| | | | | | Лист | Листов 1 | |
| Рук. отд. | Муравьев | | | | ЦНИИПРОМЗДАНИЙ | | |
| Рук. гр. | Гузеева | | | | | | |
| Ст. техн. | Власова | | | | | | |

17388 89

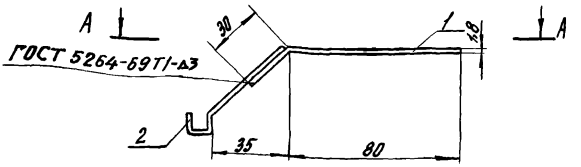


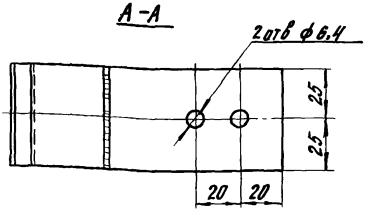


| форм. | Поз. | Обозначение | Наименование | Кол. | Примеч. |
|---|---|---|---|---|---|
| | | | Детали | | |
| | 1 | 2.436-11.1 64.01 * | Лист 6-ПН-1,8×110×50 ГОСТ 19903-74 / 4-Ш-Н-10 кп ГОСТ 16523-70 | 1 | 0,078 кг |
| 11 | 2 | 125-80.2.2411 | шарнир серия 2.436.2.15.В.2 | 1 | 0,036 кг |

* - обозначение дано условно (только для данного случая)

| | | | | |
|---|---|---|---|---|
| | | | | 2.436-11.1 64 |
| | | | | Элемент крепежный ЭК6 |
| Рук. отд. | Муравьев | | | |
| Рук. гр. | Гузеева | | | |
| Ст. тех. | Власова | | | |

| Стадия | Масса | Масштаб |
|---|---|---|
| Р | 0,134 | 1:2 |
| Лист | Листов 1 | |

ЦНИИПРОМЗДАНИЙ

Взам. инв. №

Подпись и дата

Инв. № подл.

17388 90

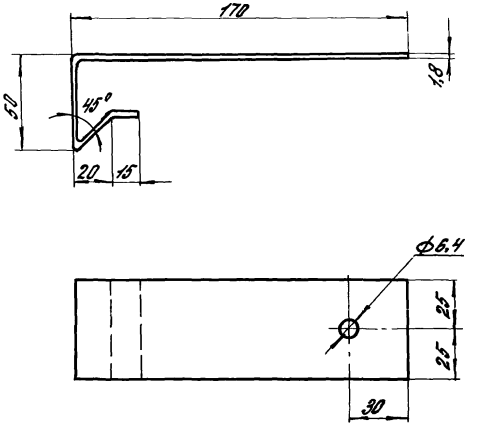


| | | | | | | | |
|---|---|---|---|---|---|---|---|
| | | | | 2.436 – 11.1 65 | | | |
| | | | | Элемент крепежный ЭК7 | Стадия | Масса | Масштаб |
| | | | | | Р | 0,191 | 1:2 |
| | | | | | Лист | Листов 1 | |
| Отд. | Муравьев | | | Лист Б-ПН-1,8ГОСТ 19903-74 / 4-III-Н-10КП ГОСТ 18523-70 | ЦНИИПРОМЗДАНИЙ | | |
| Гл.ар. | Гузеева | | | | | | |
| Ст.тех. | Власова | | | | | | |

| Инв. N подл. | Подп. и дата | Взам. инв. N |
|---|---|---|
| | | |

| Формат | Зона | Поз. | Обозначение | Наименование | Кол. на испол. 2.436-11.1 66 01 | | Примечан |
|---|---|---|---|---|---|---|---|
| | | | | Документация | | | |
| 11 | | | 2.436-11.1 66СБ | Сборочный чертёж | X | X | |
| | | | | Детали | | | |
| Б.Ч. | | 1 | 2.436-11.1 66.01* | Пластина – 3×25×70 | | | оцинковать |
| | | | | Лист Б-ПН-3 ГОСТ 19903-74 / 4-III-Н-10КП ГОСТ 16523-70 | 1 | 1 | |
| | | | | Стандартные изделия | | | |
| Б.Ч. | | 2 | 2.436-11.1 66.02* | Болт М10 ГОСТ 7798-70 | | | оцинковать |
| | | | | $l$ = 110 | 1 | | |
| | | | | $l$ = 130 | | 1 | оцинковать |
| Б.Ч. | | 3 | 2.436-11.1 66.03* | Шайба 10 ГОСТ 11371-78 | 1 | 1 | оцинковать |
| Б.Ч. | | 4 | 2.436-11.1 66.04* | Гайка М10 ГОСТ 5915-70 | 2 | 2 | оцинковать |
| | | | | | | | |
| | | | | Шифр | ЭК 8.1 | ЭК 8.2 | |

* - Обозначение дано условно (только для данного случая)

| | | | |
|---|---|---|---|
| Рук. отд. | Муровьев | | |
| Рук. груп. | Гузеева | | |
| Ст. техн. | Власова | | |

2.436-11.166

Элемент крепёжный ЭК 8.1; ЭК 8.2

| Стадия | Лист | Листов |
|---|---|---|
| Р | 1 | 2 |

ЦНИИПРОМЗДАНИЙ

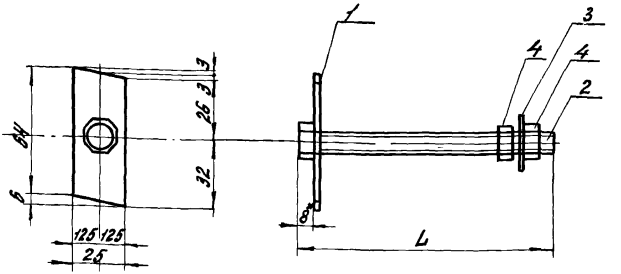


| Обозначение | Марка | L мм | Масса, кг |
|---|---|---|---|
| 2.436.2-11.1 66 | ЭК8,1 | 118 | 0,528 |
| -01 | ЭК8,2 | 138 | 0,563 |

* Размер для справок

| | | | | | | | |
|---|---|---|---|---|---|---|---|
| | | | | 2.436-11.1 66 СБ | | | |
| | | | | Элемент крепежный ЭК 8.1, ЭК 8.2 Сборочный чертеж | Стадия | Масса | Масштаб |
| | | | | | Р | см. табл. | 1:2 |
| | | | | | Лист 2 | Листов 2 | |
| Рук. отд. | Муравьев | | | | ЦНИИПРОМЗДАНИЙ | | |
| Рук. гр. | Гузеева | | | | | | |
| Пт. тех. | Власова | | | | | | |

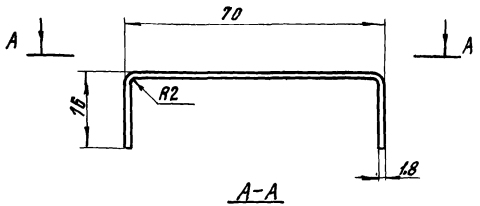


А–А

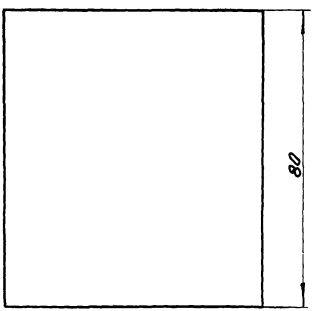


Инв.№ подл. | Подпись и дата | Взам.инв.№

2.438 – 11.1 87

| Элемент крепежный ЭК9 | Стадия | Масса | Масштаб |
|---|---|---|---|
| | Р | 0,12 | 1:1 |
| | Лист | Листов 1 | |

| | | |
|---|---|---|
| Рук. ПТО | Муравьев | |
| Рук. гр. | Гузеева | |
| Ст. техн. | Власова | |

Лист Б-ПН-4,8/ГОСТ 19903-74
4-Ш-Н-10кп ГОСТ 16523-70

ЦНИИПРОМЗДАНИЙ

gost.e-ecolog.ru