ГОСУДАРСТВЕННЫЙ КОМИТЕТ СОВЕТА МИНИСТРОВ СССР
ПО ДЕЛАМ СТРОИТЕЛЬСТВА
(ГОССТРОЙ СССР)

ТИПОВЫЕ КОНСТРУКЦИИ И ДЕТАЛИ ЗДАНИЙ И СООРУЖЕНИЙ

Серия 2.436-2

ТИПОВЫЕ АРХИТЕКТУРНО-СТРОИТЕЛЬНЫЕ ДЕТАЛИ ОКОННЫХ ПРОЕМОВ СО СТАЛЬНЫМИ ПЕРЕПЛЕТАМИ ПО СЕРИИ 1.436-4 ДЛЯ ЗДАНИЙ ПРОМЫШЛЕННЫХ ПРЕДПРИЯТИЙ

ТДА

СОСТАВ СЕРИИ

ВЫПУСК 0	УКАЗАНИЯ ПО ПРИМЕНЕНИЮ ДЕТАЛЕЙ
ВЫПУСК 1	ДЕТАЛИ УСТРОЙСТВА ОКОННЫХ ПРОЕМОВ
ВЫПУСК 2	ДЕТАЛИ КРЕПЛЕНИЯ ПЕРЕПЛЕТОВ

ВЫПУСК 1

РАЗРАБОТАН
ИНСТИТУТОМ
ПРОМСТРОЙПРОЕКТ

Утверждены и введены
в действие с 1 июля 1971г
Госстроем СССР
Постановление №38
от 10 мая 1971г

ЦЕНТРАЛЬНЫЙ ИНСТИТУТ ТИПОВЫХ ПРОЕКТОВ
МОСКВА

Промстройпроект

gost.e-ecolog.ru

Содержание

Детали		Стр.
Детали 1, 2, 3	Одинарные переплеты Детали углов зданий	6
Детали 4, 5, 6	Одинарные переплеты Детали углов зданий	7
Детали 7, 8	Одинарные переплеты Детали вертикального стыка переплетов и бока проема ленточного остекления . .	8
Детали 9, 10	Одинарные переплеты Детали примыкания переплетов к перегородке	9
Детали 11, 12	Одинарные переплеты Детали верха проемов	10
Детали 13, 14	Одинарные переплеты Детали горизонтального стыка переплетов и низа проемов с подоконниками из цементного раствора	11
Детали 15, 16	Одинарные переплеты Детали низа проемов с подоконниками из керамической плитки и сборных железобетонных плит	12
Детали 17, 18	Одинарные переплеты Детали бока и верха отдельных проемов в кирпичных стенах . . .	13

Детали 19,20 Одинарные переплеты
Детали низа отдельных проемов в кирпичных стенах с подоконниками из керамических плиток и цементного раствора. 14

Детали 21, 22 23 Двойные раздельные переплеты
Детали углов зданий. 15

Детали 24,25 26 Двойные раздельные переплеты
Детали углов зданий. 16

Детали 27, 28 29 Двойные раздельные переплеты
Детали углов многоэтажных зданий с панелями по серии 1.420-2 при ленточном остеклении. 17

Детали 30, 31 Двойные раздельные переплеты
Детали вертикального стыка и боя проемов ленточного остекления. . . . 18

Деталь 32 Двойные раздельные переплеты
Детали вертикального стыка переплетов у температурного шва 19

Детали 33,34 Двойные раздельные переплеты
Детали верха проемов. 20

Детали 35,36 Двойные раздельные переплеты
Детали верха проемов 21

Инв. № подл. | Подпись и дата | Взам. инв. №

Промстройпроект

ТДА 1969

Содержание (продолжение)

Серия 2-136 Выпуск - 1

Детали 37,38	Двойные раздельные переплеты Детали низа проемов	22
Детали 39,40	Двойные раздельные переплеты Детали низа проемов	23
Детали 41,42, 43	Двойные раздельные переплеты Детали низа проема и горизонтального стыка переплетов	24
Детали 44,45	Двойные раздельные переплеты Деталь бока проема в кирпичной стене и деталь примыкания перегородки к середине переплета	25
Детали 46,47	Двойные раздельные переплеты Детали верха и низа проемов для кирпичных стен с подоконниками из сборных железобетонных плит . . .	26
Детали 48,49	Двойные раздельные переплеты Детали низа проемов в кирпичных стенах	27
Детали 50,51, 52	Спаренные переплеты Детали углов зданий	28
Детали 53,54, 55	Спаренные переплеты Детали углов зданий	29
Детали 56,57	Спаренные переплеты Детали вертикального стыка переплетов и бока проема.	30
Деталь 58	Спаренные переплеты Деталь вертикального стыка переплетов у температурного шва	31

		Стр.
Детали 59, 60	Спаренные переплеты Детали примыкания перегородок к переплетам	32
Детали 61, 62	Спаренные переплеты. Детали верха проемов ленточного остекления для панельных стен	33
Детали 63, 64	Спаренные переплеты. Детали низа проемов ленточного остекления с подоконниками из цементного раствора и горизонтального стыка переплетов	34
Детали 65, 66	Спаренные переплеты Детали низа проемов	35
Детали 67, 68	Спаренные переплеты Детали бока и низа отдельных проемов в кирпичных стенках	36
Детали 69, 70, 71	Спаренные переплеты Детали горизонтальных стыков переплетов и верха отдельных проемов в кирпичных стенах	37
Узел „А", „Б"	Стальные переплеты Узлы „А" и „Б" верха и низа примыкания переплетов к панельным стенам . . .	38
Узел „В", „Г"	Стальные переплеты. Узлы „В", „Г" примыкания переплетов боковым стенам и вертикального стыка переплетов	39
Узел „Д", Е	Стальные переплеты Узлы „Д" и „Е" верха и низа примыкания переплетов к панельным стенам	40
Узел „Ж"	Стальные переплеты Деталь бока проема. Узел „Ж"	41

Нач. отп.	Дрыгин	
Гл. арх. пр.	Удальцова	
Гл. инж. пр.	Беркинблит	
Гл. арх. пр.	Шварц	

Промстрой проект

ТДА 1969

Содержание (окончание)

Серия 2-436-2 Выпуск 1

11013-02 6

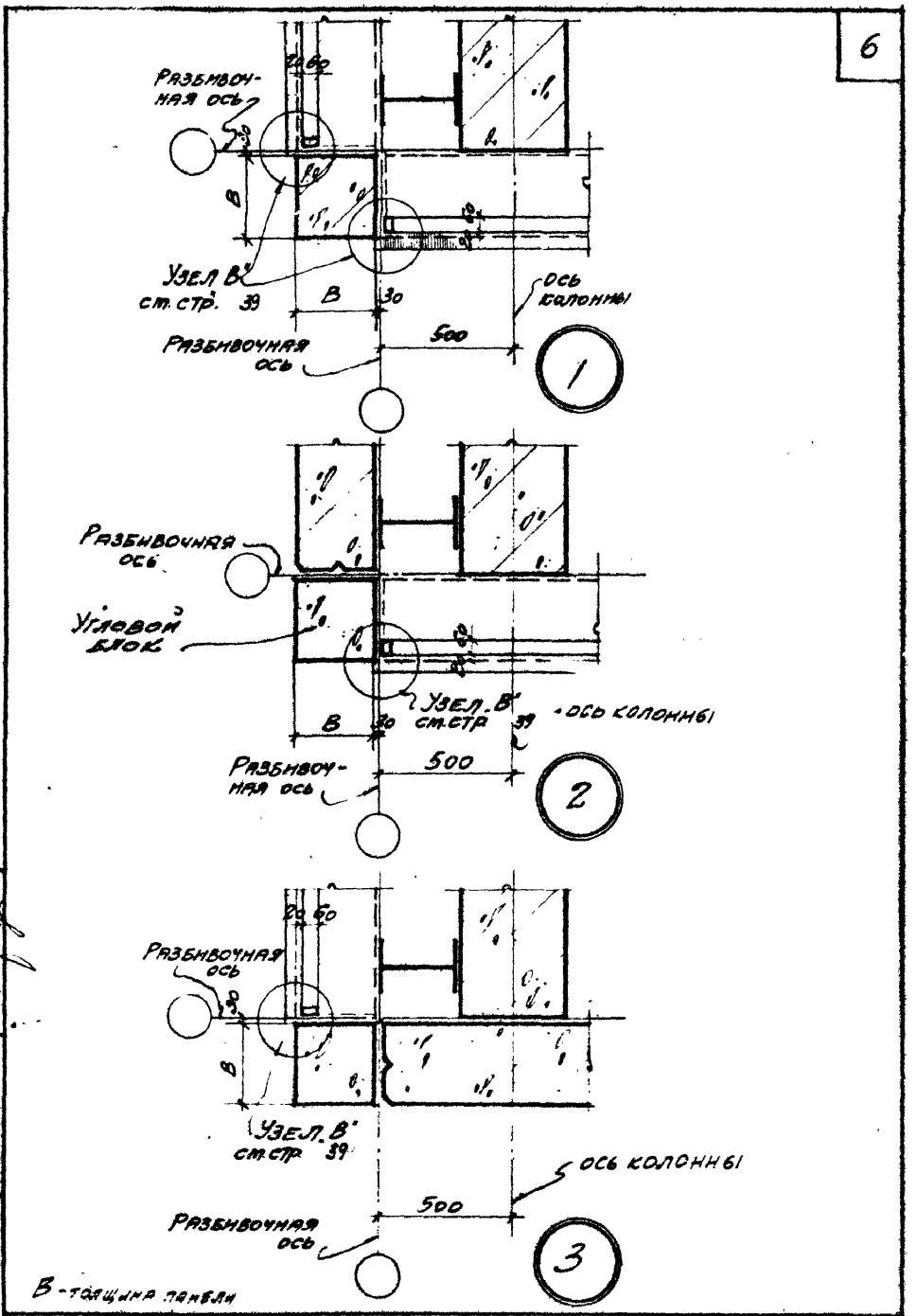

Нач. отп.	Дрыгин		
Гл. арх. пр.	Шварц		
Гл. арх. пр.	Удальцова		
Гл. инж. пр.	Берсинблит		
Промстройпроект	ТДА 1969 г.	Одинарные переплеты. Детали углов зданий	Серия 2-436-2 Выпуск 1
			Детали 1, 2, 3

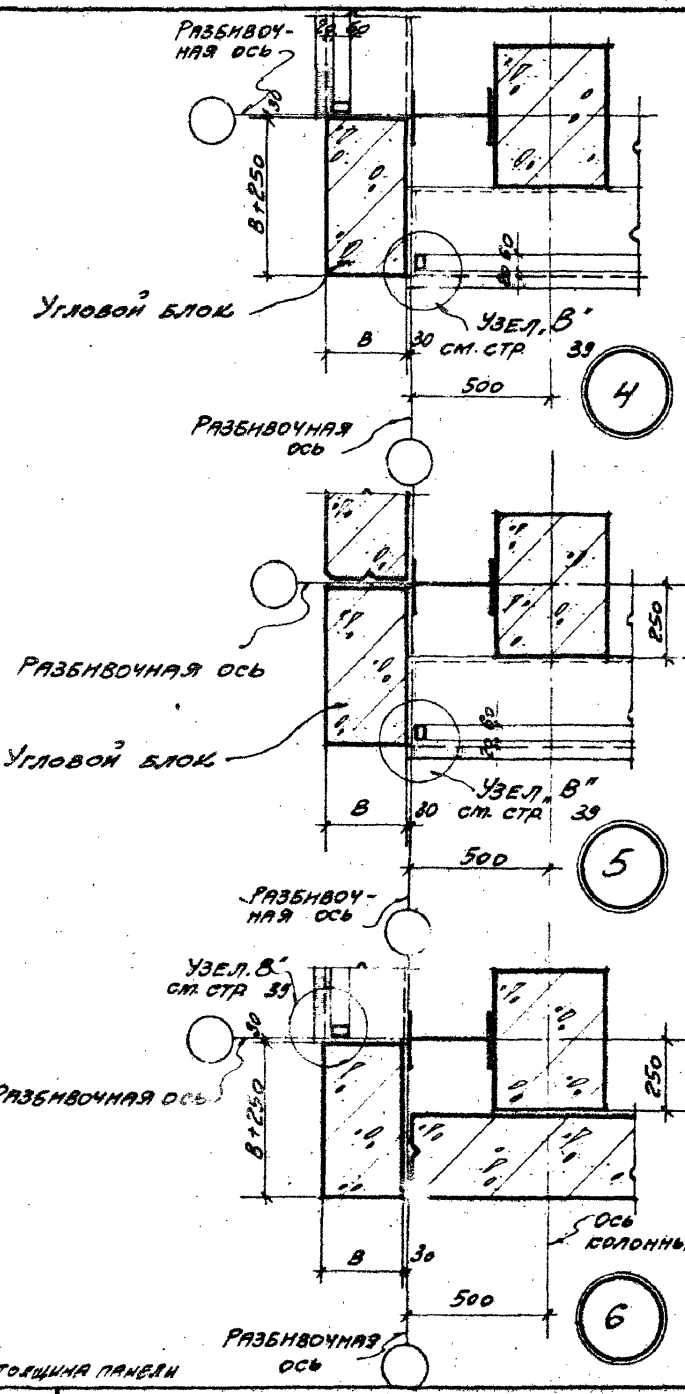

ТДА 1989 г.	Одинарные переплеты. Детали углов зданий	Серия 2.436-2 выпуск 1	
		Детали	4,5,6

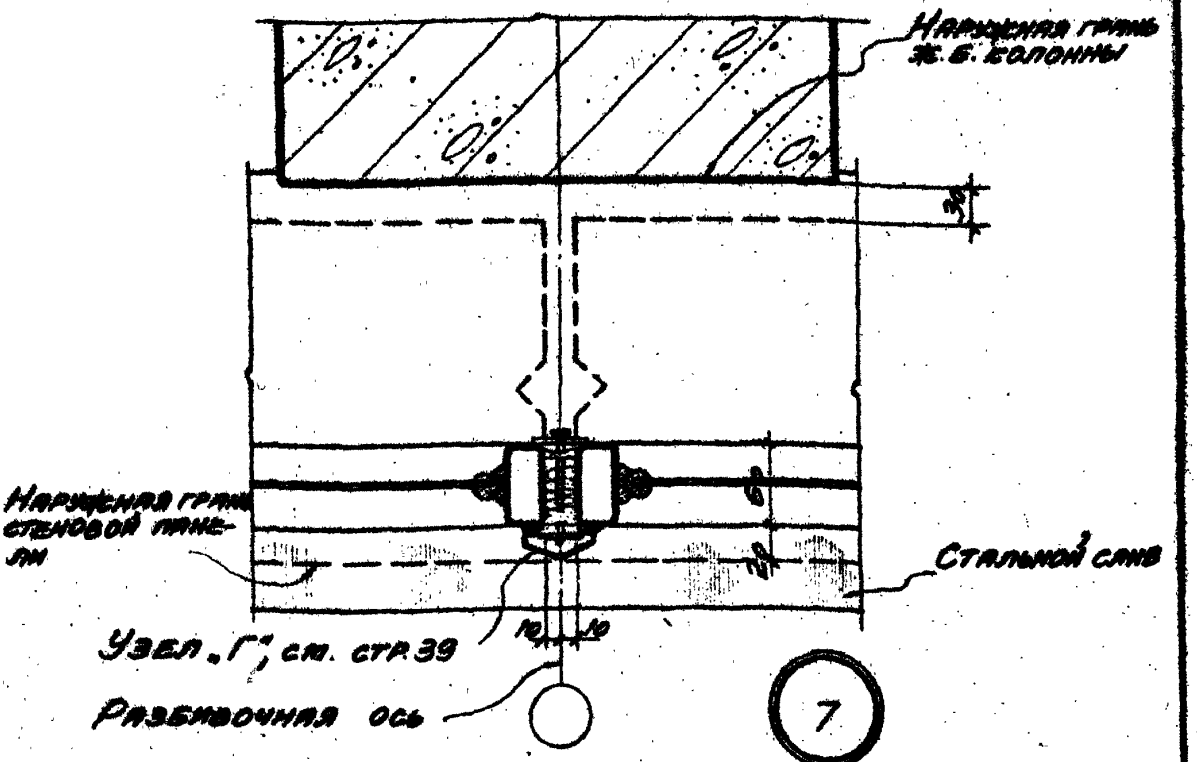

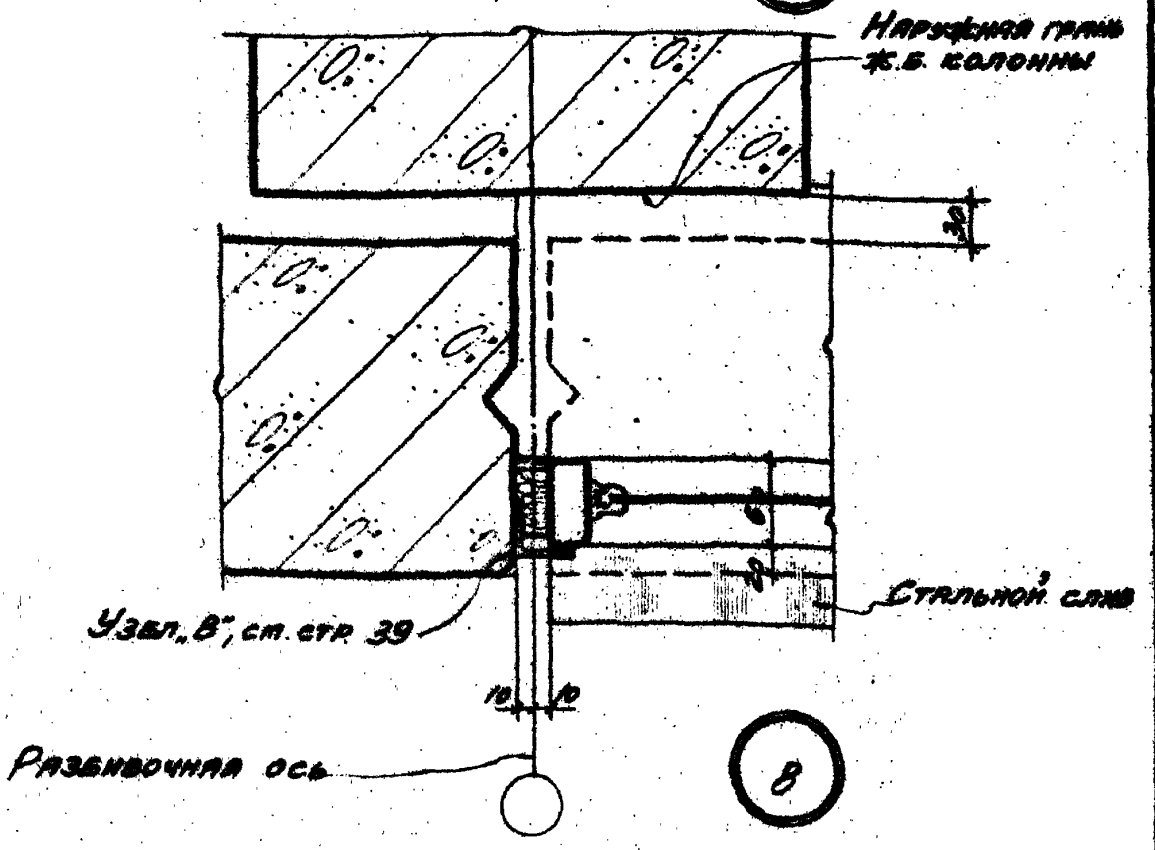

Нач. ОТП	Дрыгин		
Гл. арх. пр.	Шварц		
Гл. арх. пр.	Удальцова		
Гл. инж. пр.	Берсиньлит		

Промстройпроект

ТДА 1969 г.

Одинарные переплеты
Детали вертикального стыка переплетов и бока проема ленточного остекления.

Серия 2.436-2 выпуск-1

Детали 7, 8

11013-02 9

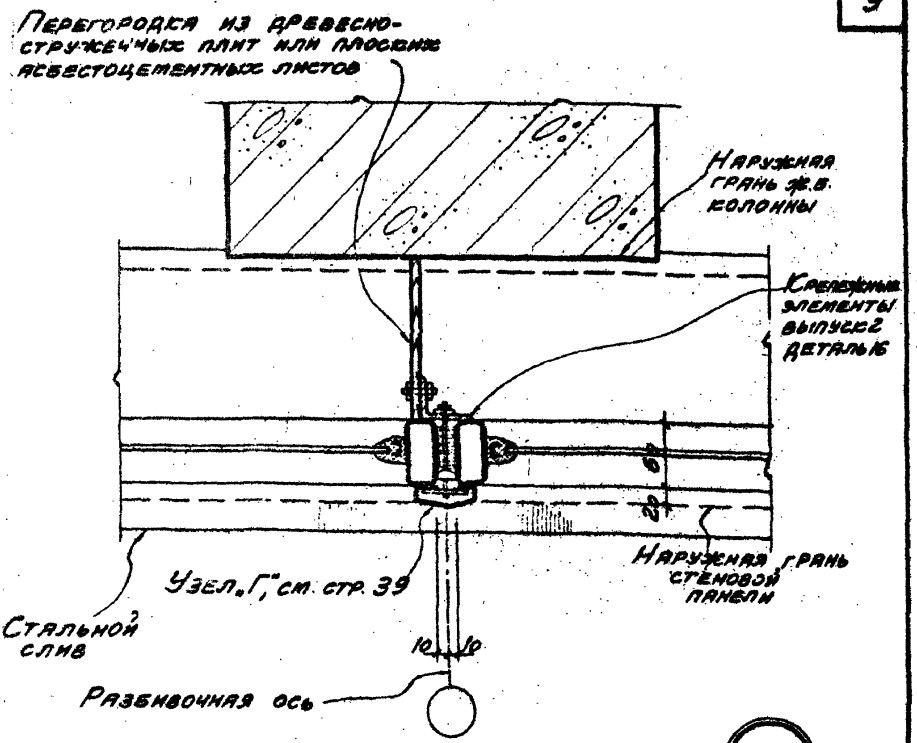

9

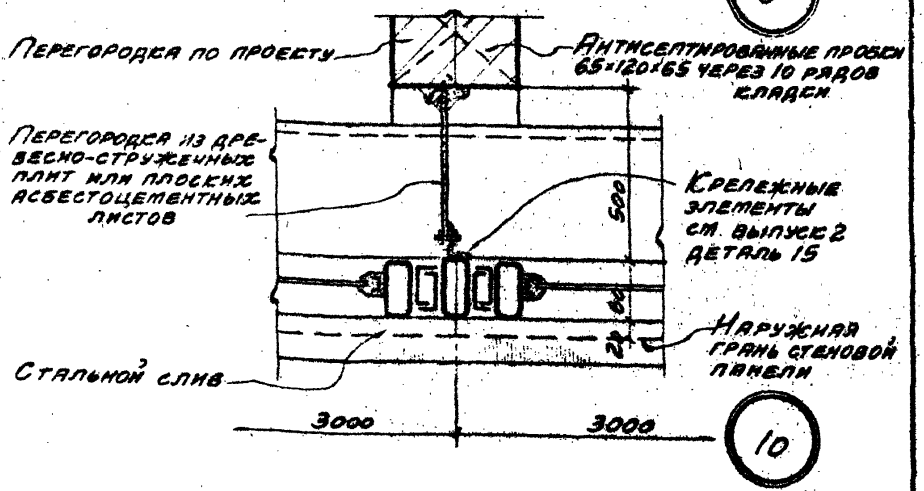

10

ТДА 1969г	Одинарные переплеты. Детали примыкания переплетов к перегородке	Серия 2.436-2 выпуск 1	
		Детали	9,10

11073-02 10

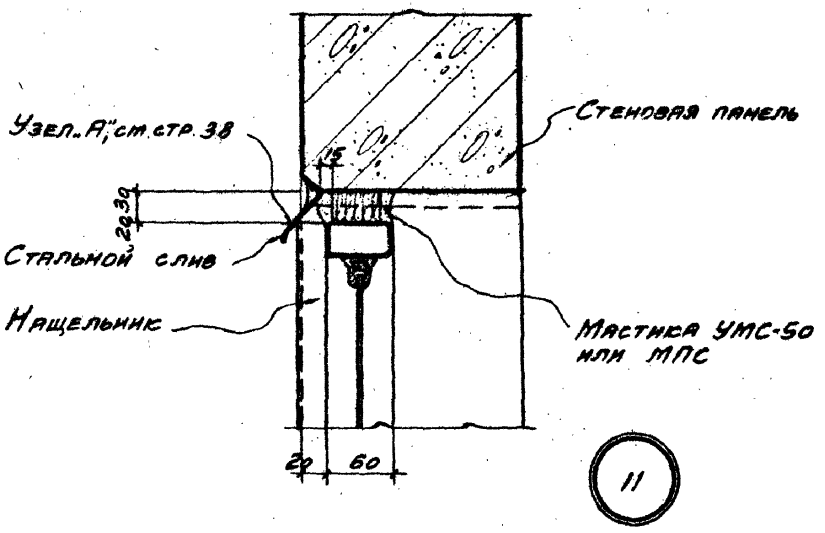

11

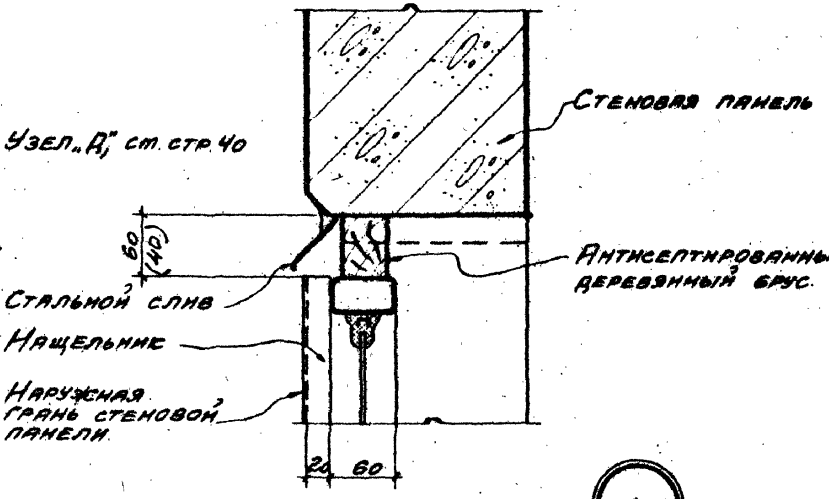

12

Нач. отд.	Врыгин		
Гл. арх. пр.	Шварц		
Гл. арх. пр.	Удальцова		
Гл. инж. пр.	Березницкий		

Промстройпроект

ТДА 1969г.

Одинарные переплеты. Детали верха проемов

Серия 2-436-2 выпуск 1

Детали 11; 12

11013-02 11

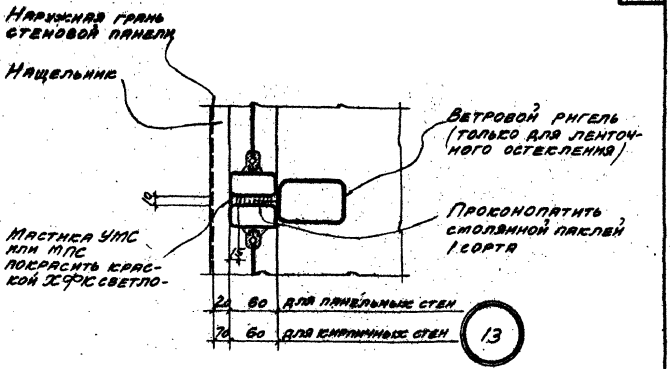

13

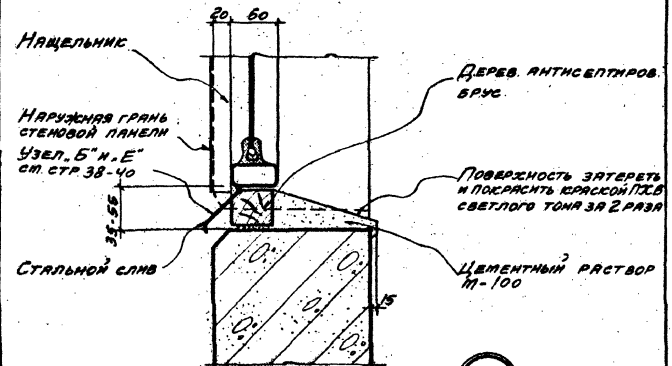

14

ТДА 1969г.	Одинарные переплеты. Детали горизонтального стыка переплетов и низа проемов с подоконниками из цементного раствора.	Серия 2.436-2 выпуск 1
		Детали 13, 14

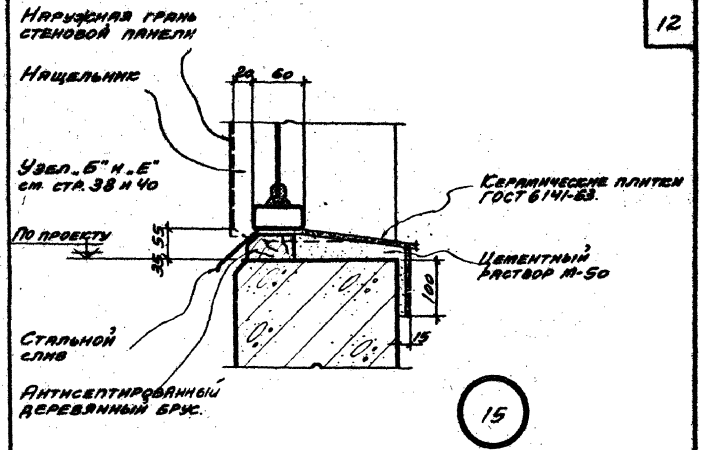

15

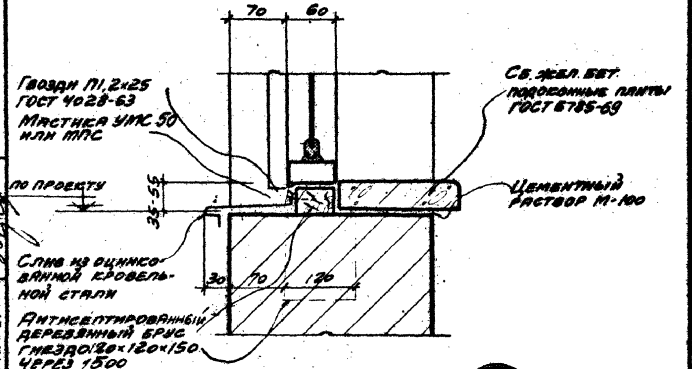

16

Нач. отд.	Дрыгин		
Гл. арх. пр.	Шварц		
Гл. арх. пр.	Удальцова		
Гл. инж. пр.	Берскиблит		
Промстройпроект	ТДА 1969	Одинарные переплеты. Детали низа проемов с подоконниками из керамической плитки и сб. жел. бет. плит ок.	Серия 2.436-2 выпуск 1
			Детали 15, 16

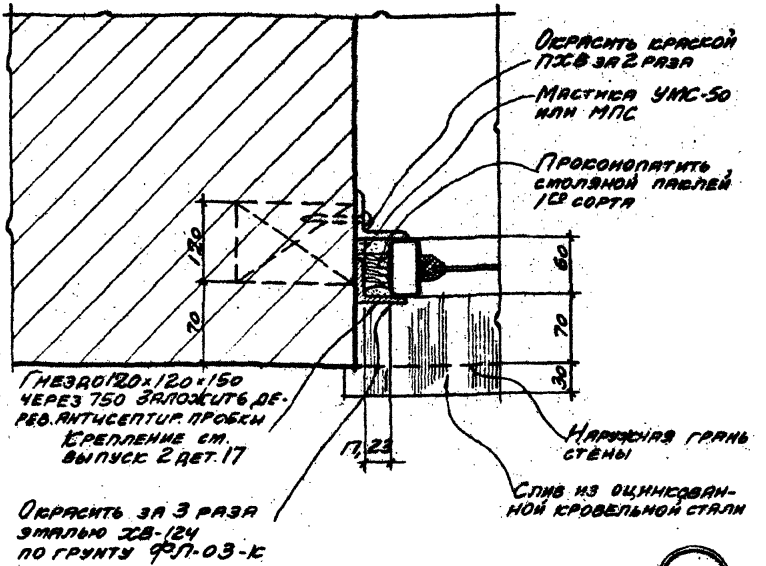

17

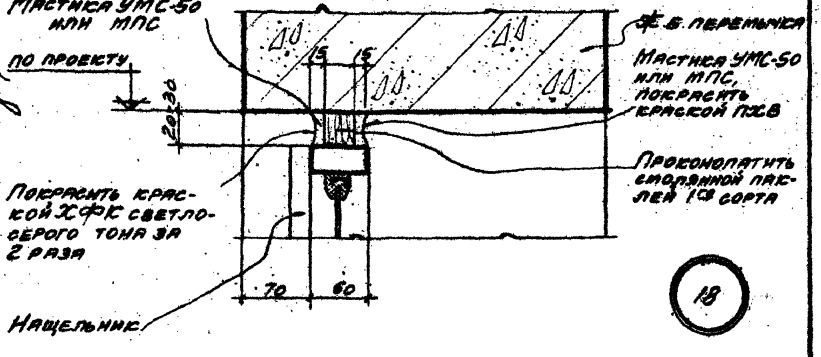

18

ТДА 1969	Одинарные переплеты. Деталь бока и верха отдельных проемов в кирпичных стенах.	Серия 2.436-2 выпуск 1 Детали 17, 18

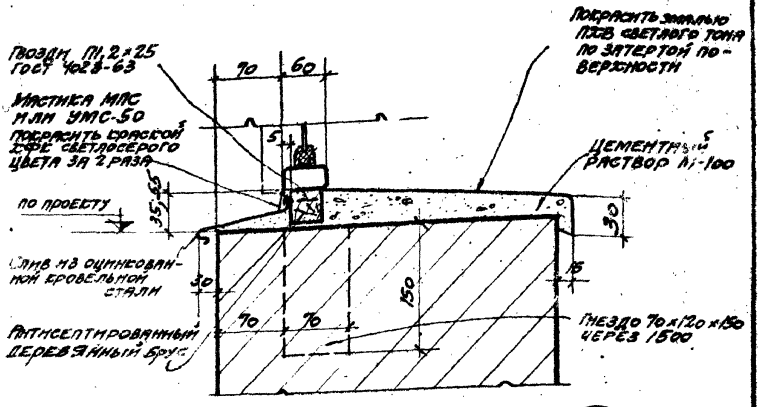

19

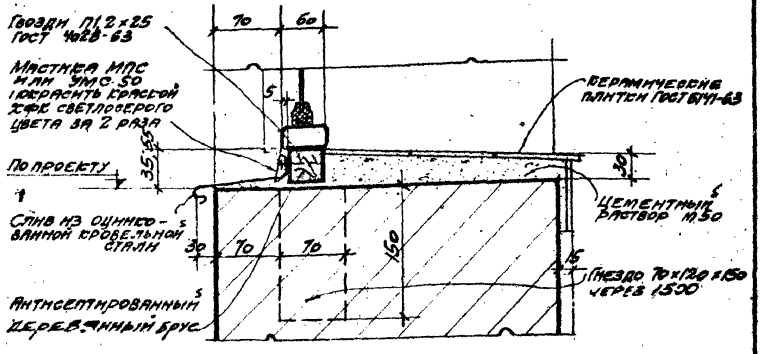

20

Нач. отд.	Дрыгин		
Гл. арх. пр.	Шварц		
Гл. инж. пр.	Берзинблит		
Рук. гр. арх.	Щукина		
Промстройпроект	ТДА 1969 г.	Одинарные переплеты. Детали низа отдельных проёмов в кирпичных стенах с подоконниками из керамических плиток и цементного раствора	Серия 2.436-2 Выпуск 1
			Детали 19.20

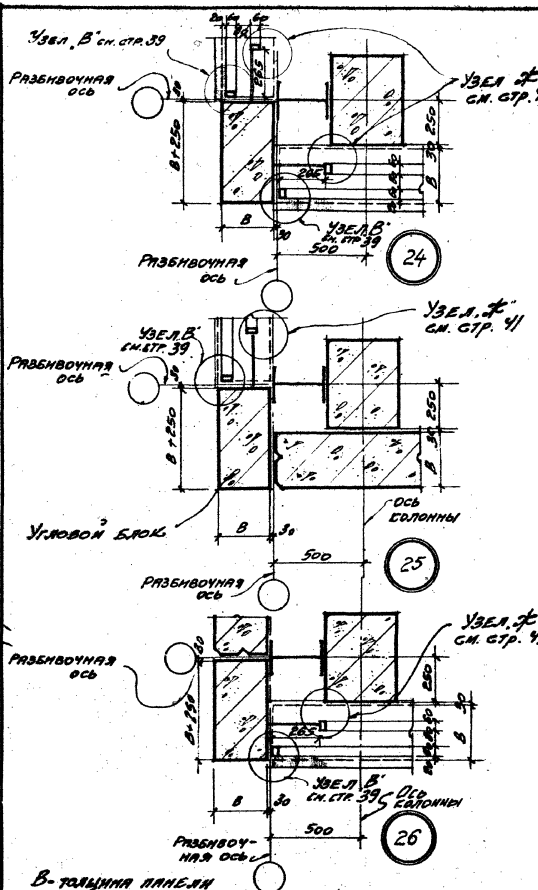

Нач. отп.	Дрыгин		
Гл. арх. пр.	Шварц		
Гл. арх. пр.	Удальцова		
Гл. инж. пр.	Берсинблит		
Проектпроект			

ТДА 1969 г.

Двойные раздельные переплеты. Детали углов зданий

Серия 2-436-2 выпуск-1	
Деталь	24,25,26

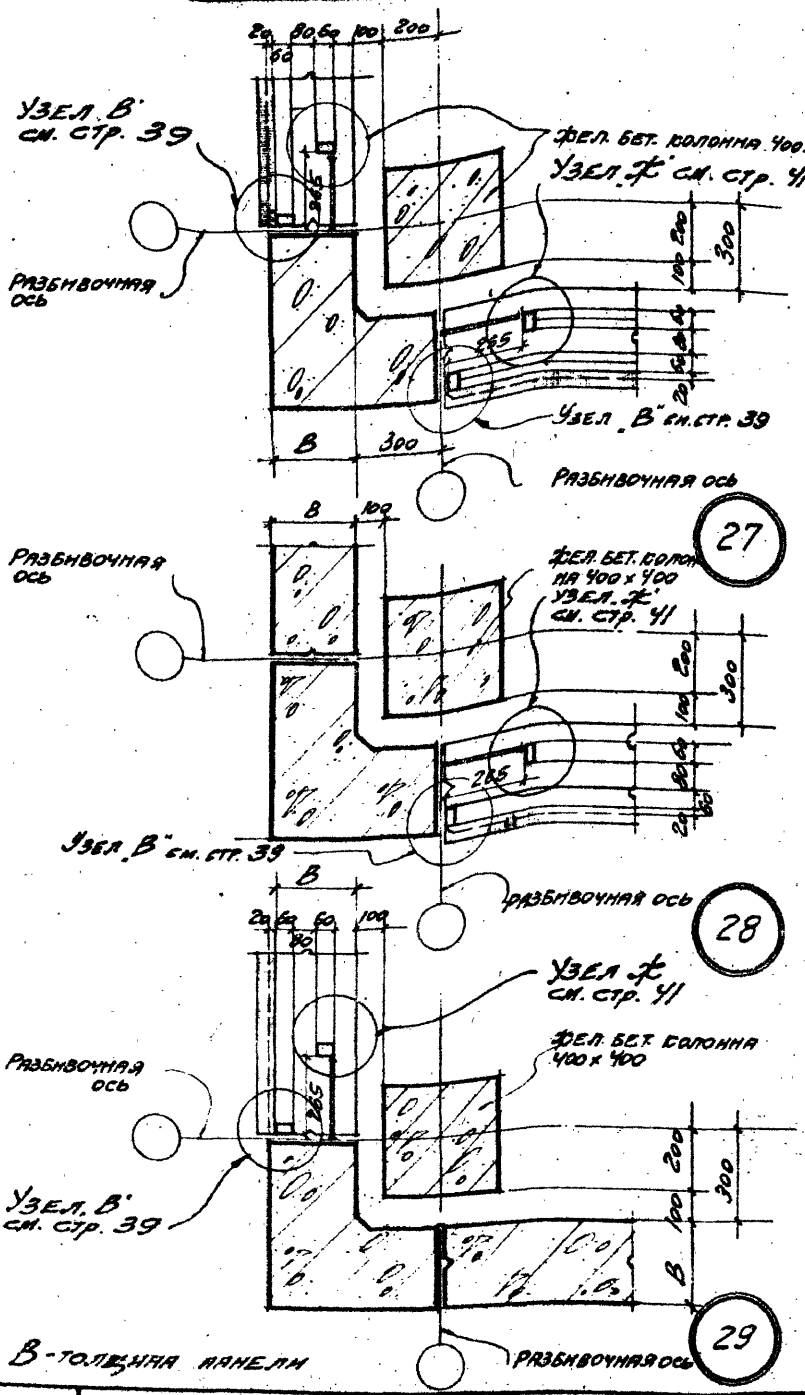

ТДА 1969г.	Двойные раздельные переплеты Детали углов многоэтажных зданий с панелями по серии 1.420-2 при ленточном остеклении	Серия 2-436-2 Выпуск 1 Детали 27,28,29

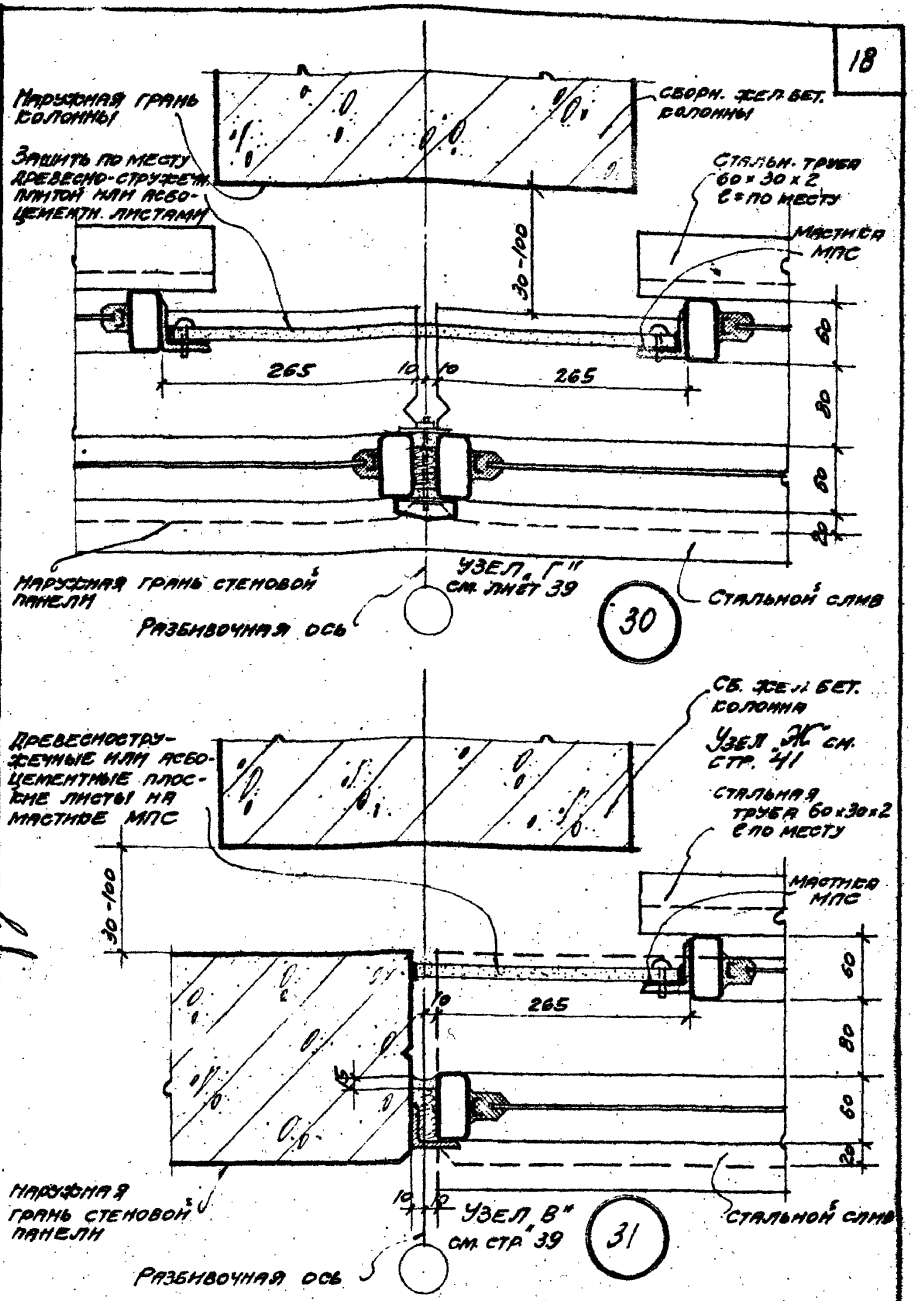

Нач. отп.	Дрыгин		
Гл. арх. пр.	Шварц		
Гл. арх. пр.	Удальцова		
Гл. инж. пр.	Беркинблит		
Промстройпроект	ТДА 1969 г.	Двойные раздельные переплеты. Детали вертикального стыка и бока проёмов ленточного остекления.	Серия 2.436-2 выпуск 1. Детали 30, 31

ГДА 1969 г.

Двойные разделительные переплеты
Деталь вертикального стыка пере-
плетов у температурного шва

Серия 2.136-2
Выпуск 1
Деталь 32

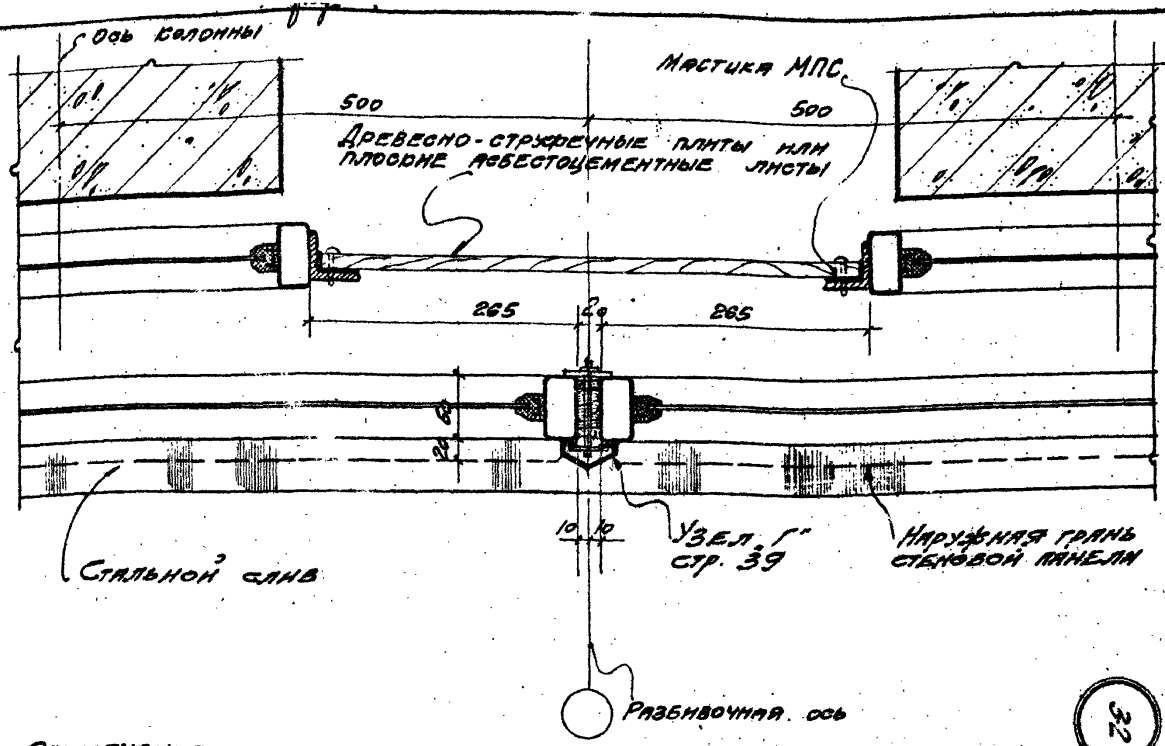

32

Примечание:
Крепление древесно-стружечных плит или плоских асбесто-
цементных листов производить самонарезающими винтами
с шайбой через овальные отверстия в плитах шагом 500.

19

11013-02 20

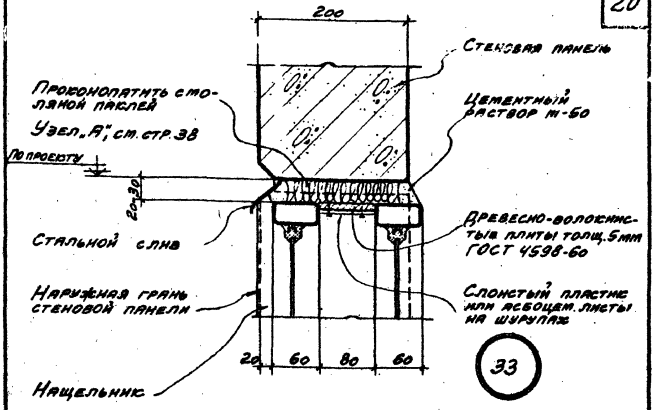

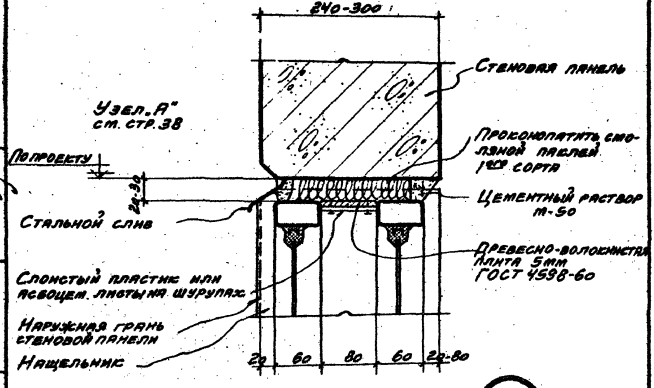

Нач. О.Т.П.	Дрыгин		
Гл. арх. пр.	Удальцова		
Гл. инж. пр.	Беркенблит		
Гл. арх. пр.	Шварц		
Промстрой проект	ТДА 1969г.	Двойные раздельные переплеты Детали верха проемов.	Серия 2.436-2 выпуск 1
			Детали 33, 34

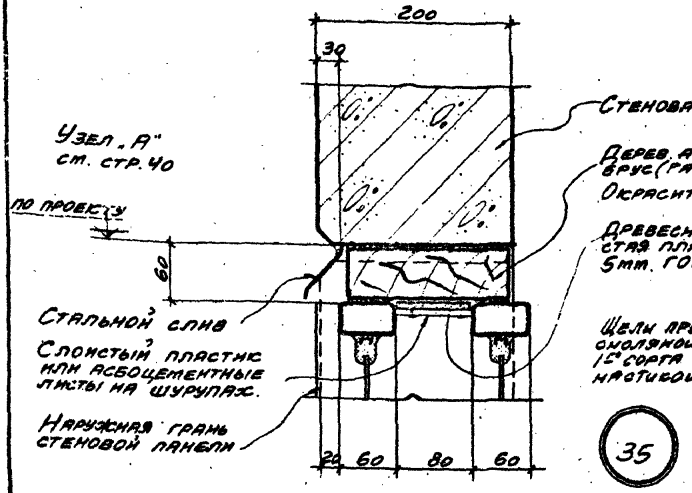

35

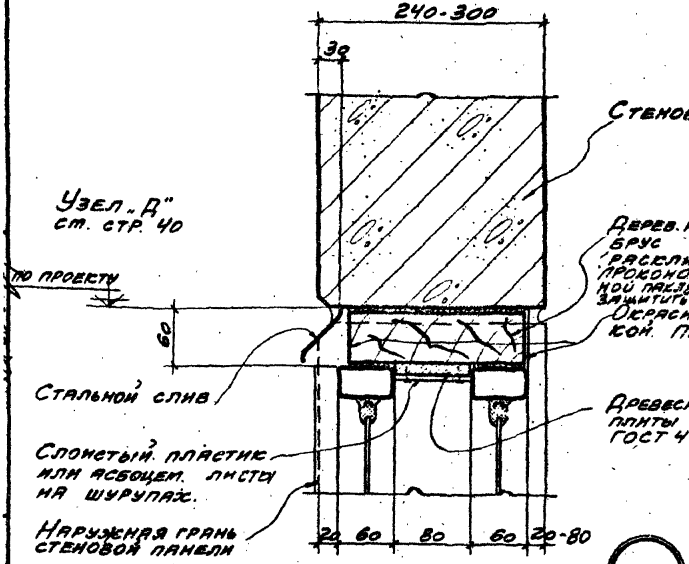

36

ТДА 1969г.	Двойные раздельные переплеты. Детали верха проёмов.	Серия 2.436-2 выпуск 1
		Деталь 35,36

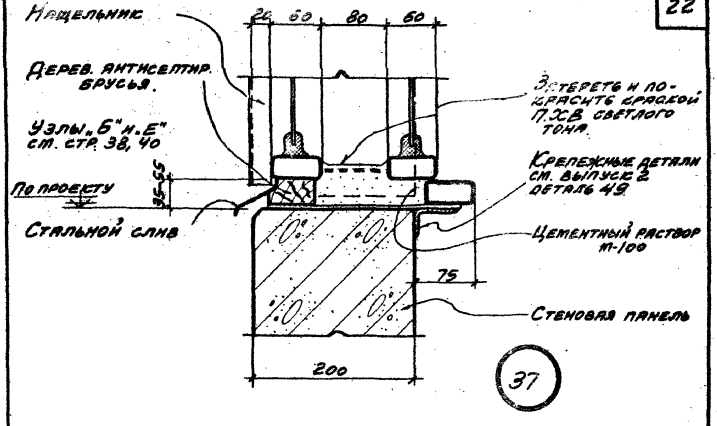

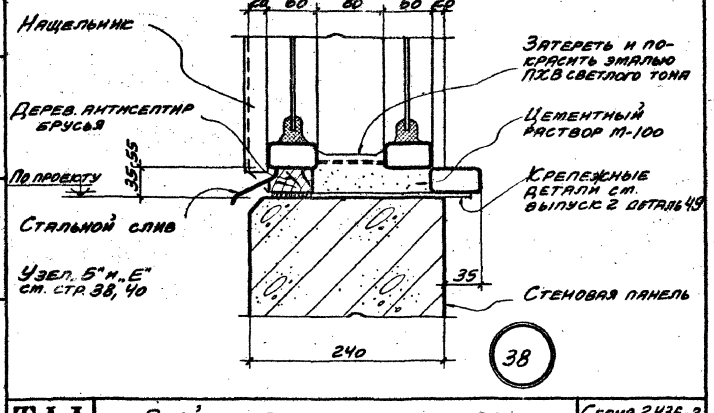

Гл. арх. пр.	Шварц	Берхинблит	Удальцова
Гл. инж. пр.			
Гл. арх. пр.			

Проектпрой проект

ТДА 1969г.

Двойные раздельные переплеты
Детали низа проемов.

Серия 2.436-2 выпуск-1

Детали 37,38

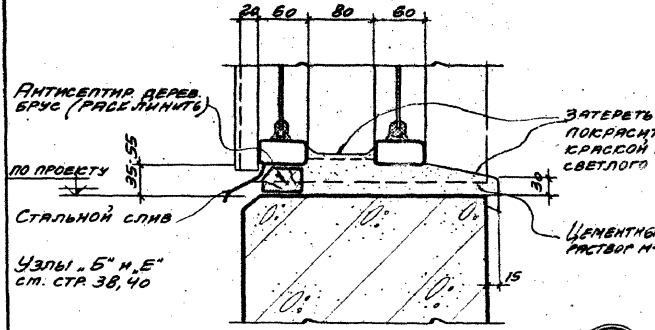

39

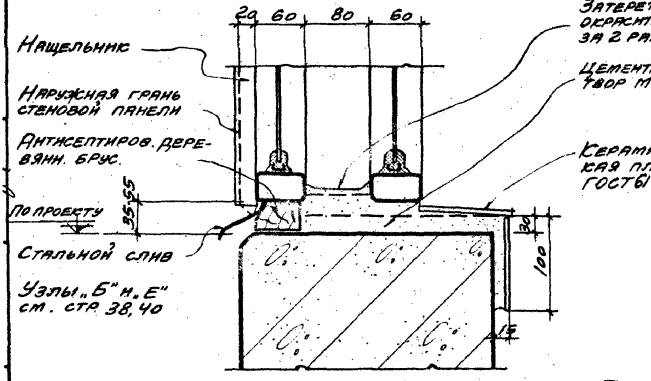

40

ТДА 1969.	Двойные раздельные переплеты Детали низа проёмов.	Серия 2.436-2 выпуск 1
		Детали 39, 40

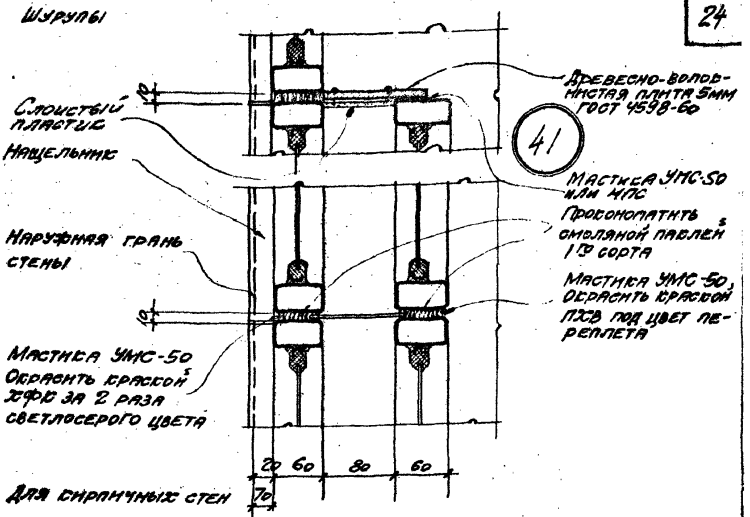

41

42

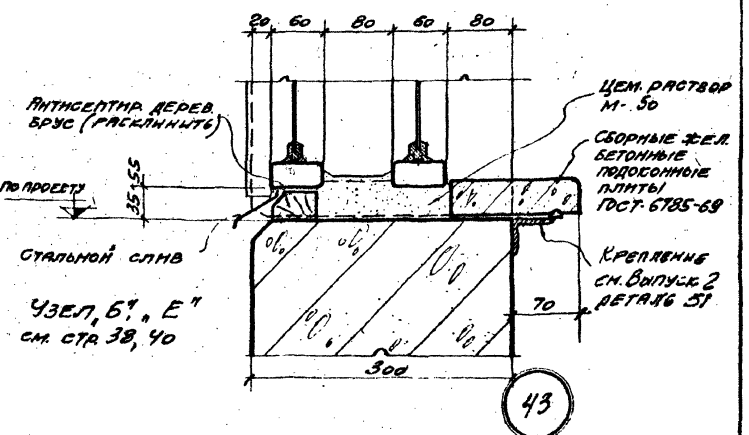

43

Нач. ОТП	Дрыгин		
Гл. арх. пр.	Шварц		
Гл. арх. пр.	Удальцова		
Гл. инж. пр.	Берхинблит		

Промстрой проект

ТДА 1969 г.

Двойные раздельные переплеты
Детали низа проёма и горизонтального стыка переплетов

Серия 2.936-2 Выпуск 1

Детали 41, 42, 43

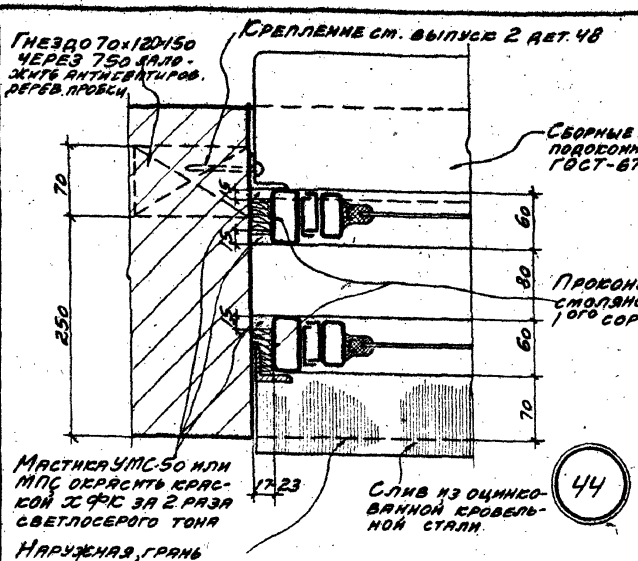

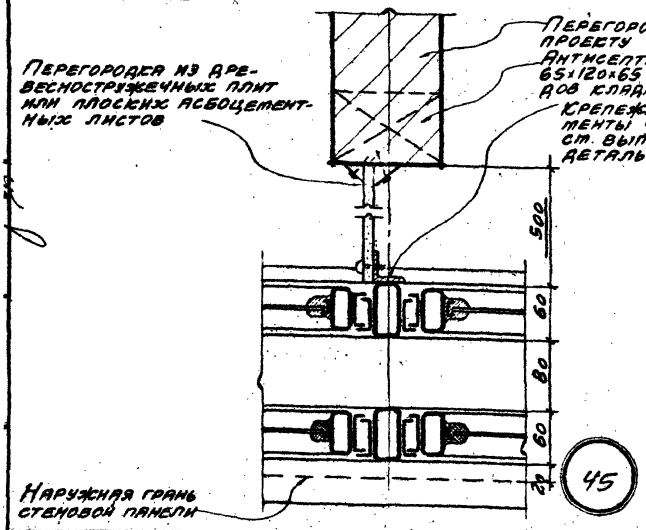

ТДА 1969г.	Двойные раздельные переплеты. Деталь воса проема в кирпичной стене и деталь примыкания перегородки к середине переплета.	Серия 2.436-2 Выпуск-1
		Детали 44,45

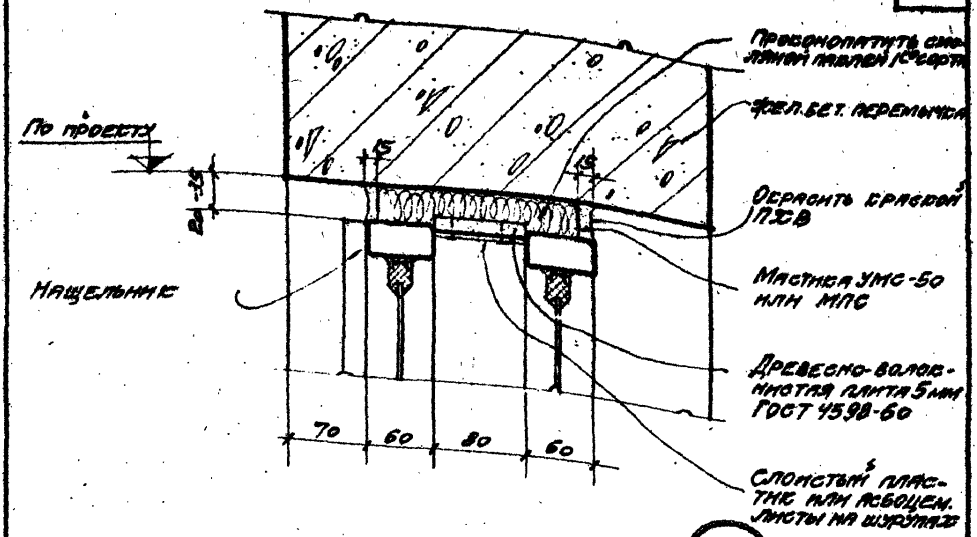

46

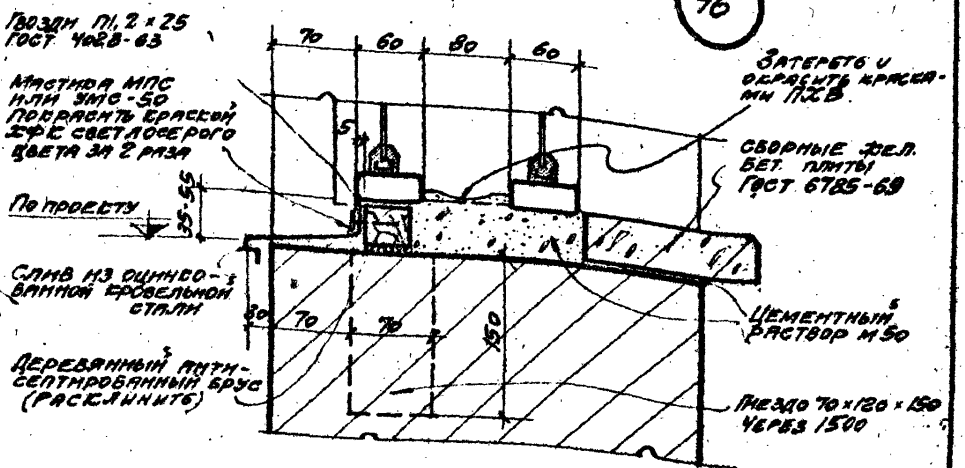

47

Нач. ОТП	Дрыгин		
Гл. арх. пр.	Удальцова		
Гл. инж. пр.	Беркинблит		
Гл. арх. пр.	Шварц		

Промстройпроект

ТДА 1969 г.

Двойные раздельные переплеты. Детали верха и низа проёмов для кирпичных стен с подоконниками из сборных жел. бет. плит

Серия 2.436-2 Выпуск-1

Детали 46, 47

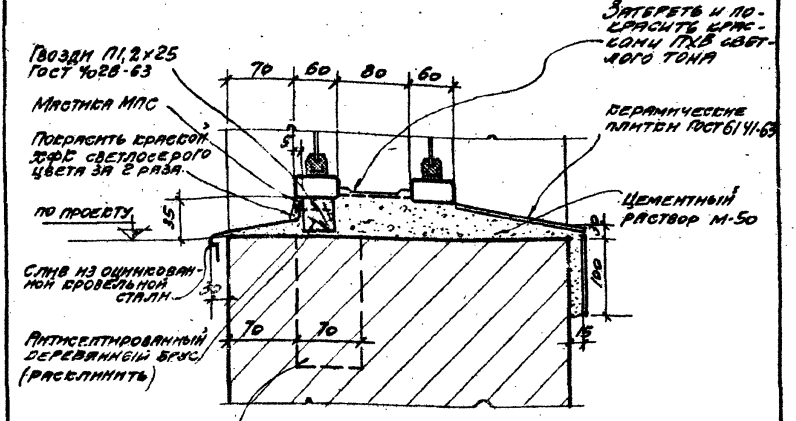

48

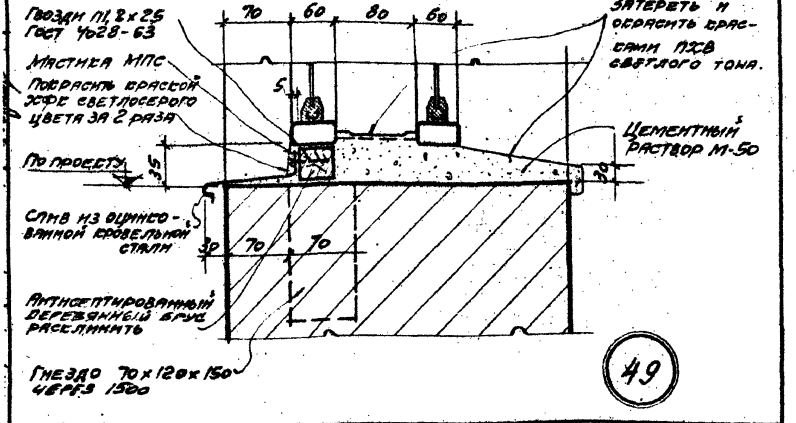

49

ТДА 1969 г.	Двойные раздельные переплеты. Детали низа проёмов в кирпичных стенах	Серия 2.496-2 выпуск 1	
		Детали	48; 49

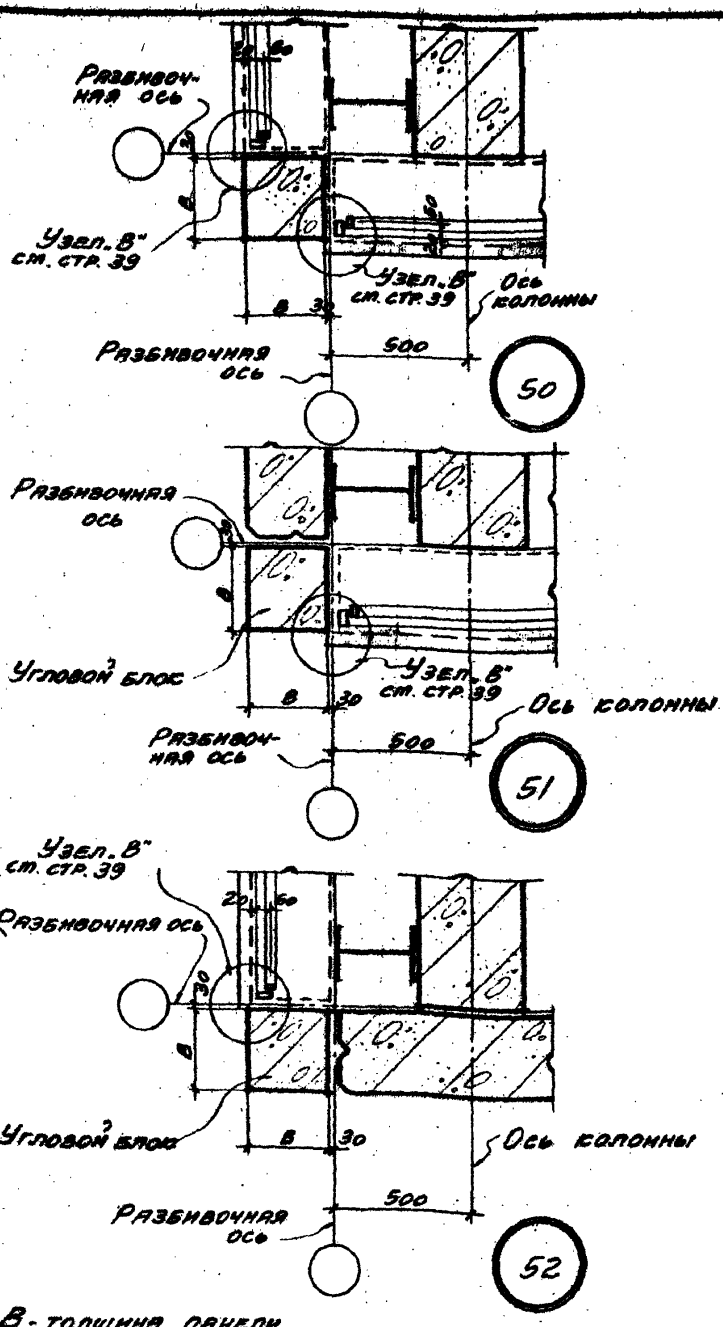

В - толщина панели

Нач. отп.	Дрыгин		
Гл. арх. пр.	Удальцова		
Гл. инж. пр.	Берсинеллит		
Гл. арх. пр.	Шварц		

Промстрой проект	ТДА 1969	Спаренные переплеты. Детали углов зданий.	Серия 2-436-2 выпуск 1
			Детали 50, 51, 52

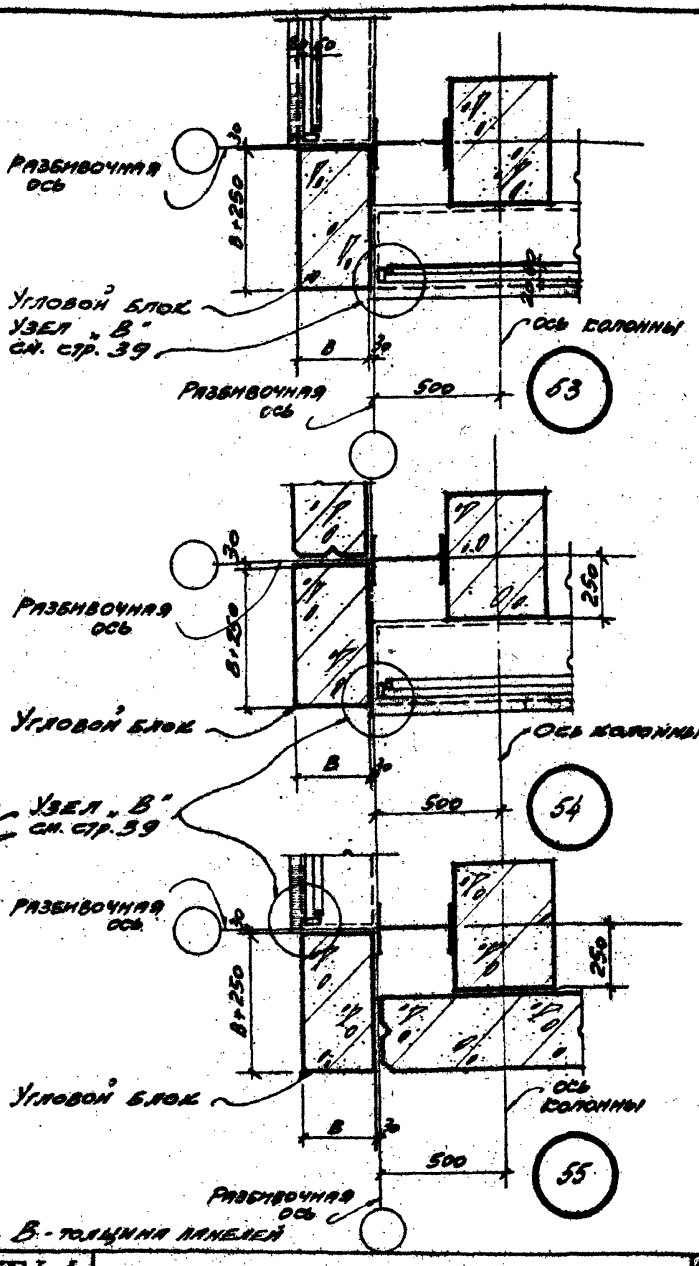

ТДА 1969г.	Спаренные переплеты. Детали углов зданий.	Серия 2-136-2 Выпуск 1
		Детали 53,54,55

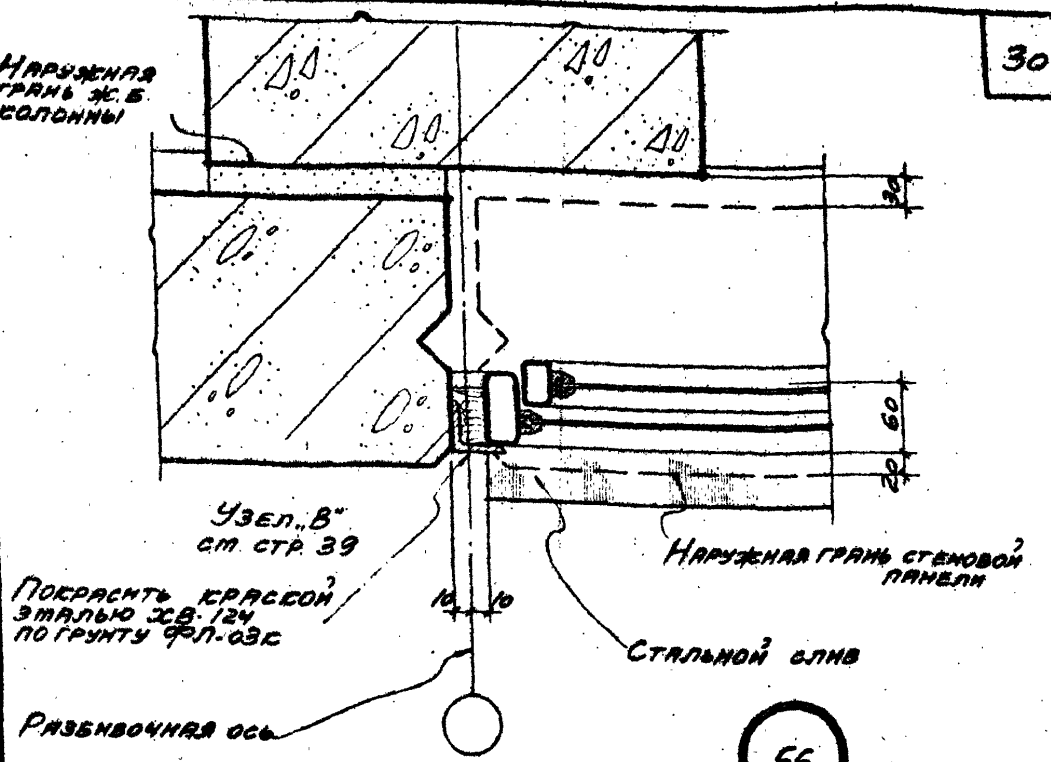

56

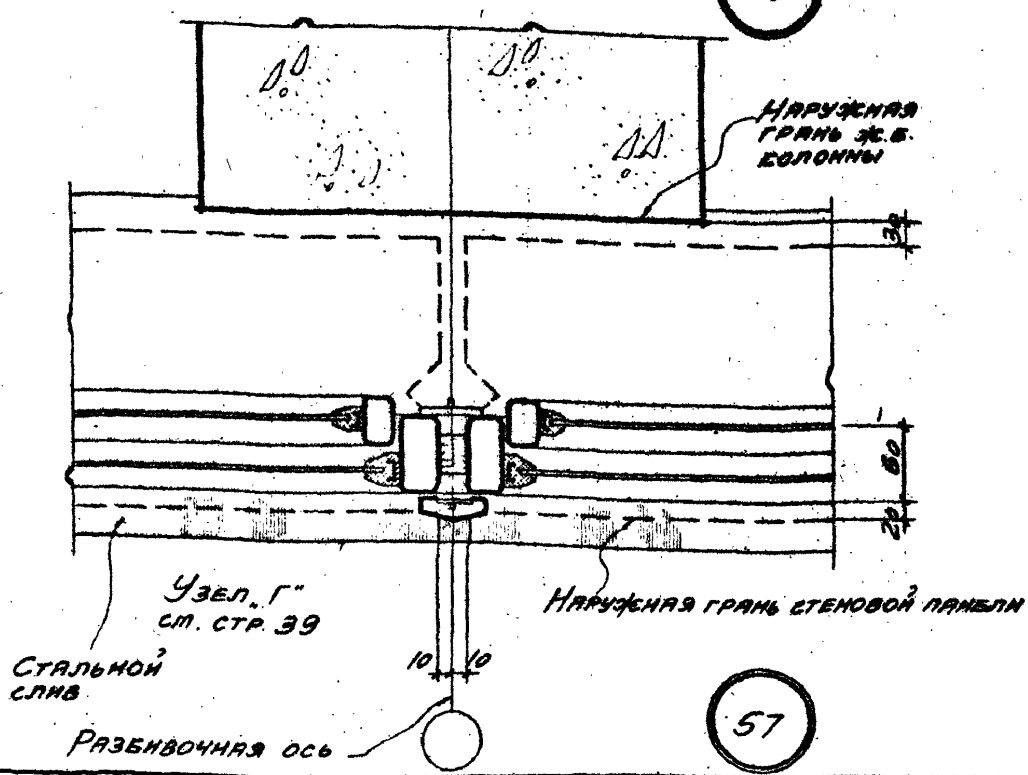

57

Нач. отп.	Дрыгин		
Гл. арх. пр.	Шварц		
Гл. инж.	Беркинблит		
Гл. арх. пр.	Удальцова		

Промстройпроект

ТДА 1969

Спаренные переплеты. Детали вертикального стыка переплетов и бока проема.

Серия 2-436-2 выпуск 1

Деталь 56,57

11013-02 31

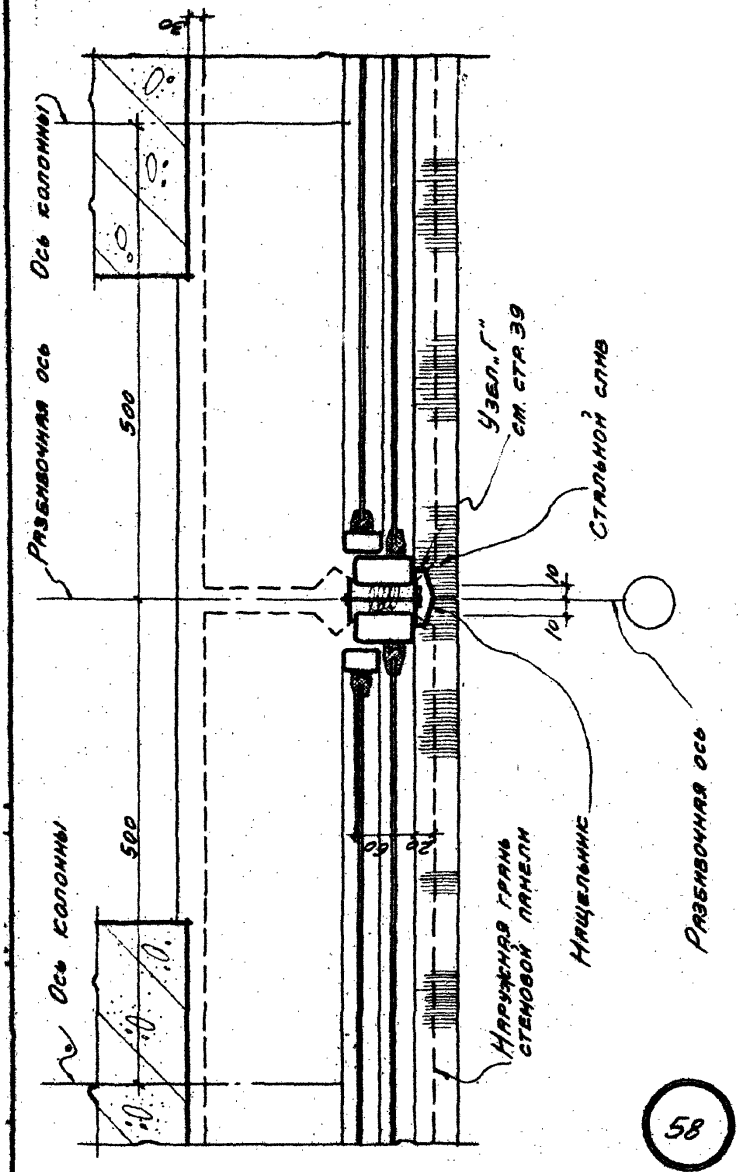

ТДА 1969г.	Спаренные переплеты. Деталь вертикального стыка переплетов у температурного шва.	Серия 2-436-2 выпуск 1	
		Деталь	58

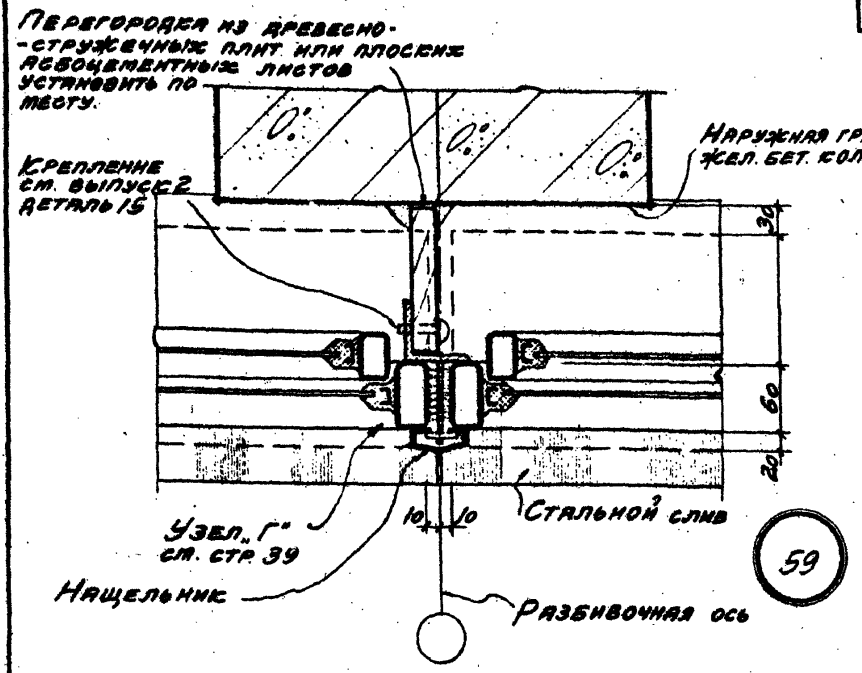

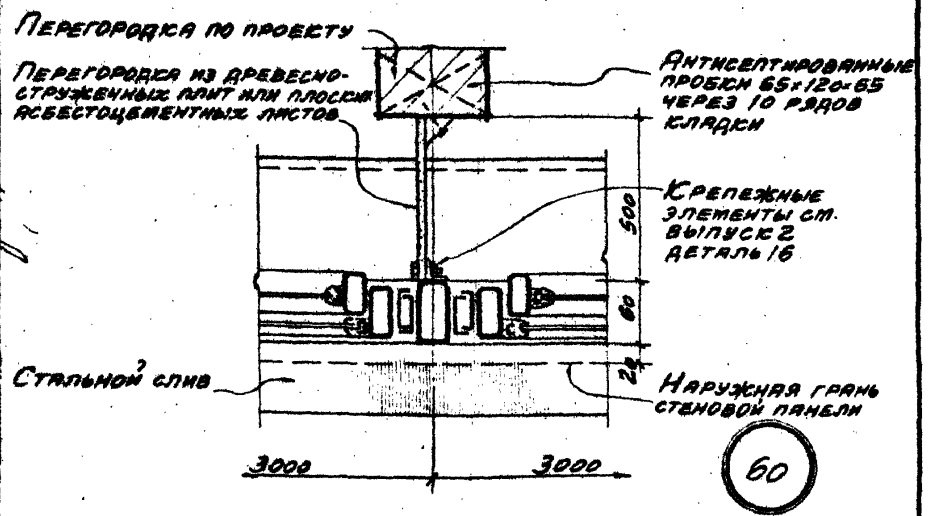

Нач. отп.	Дрыгин		
Гл. арх. пр.	Шварц		
Гл. арх. пр.	Удальцова		
Гл. инж. пр.	Беркинблит		
Промстрой проект	ТДА 1969г	Спаренные переплеты. Детали примыкания перегородок к переплетам.	Серия 2-436-2 выпуск 1
			Детали 59,60

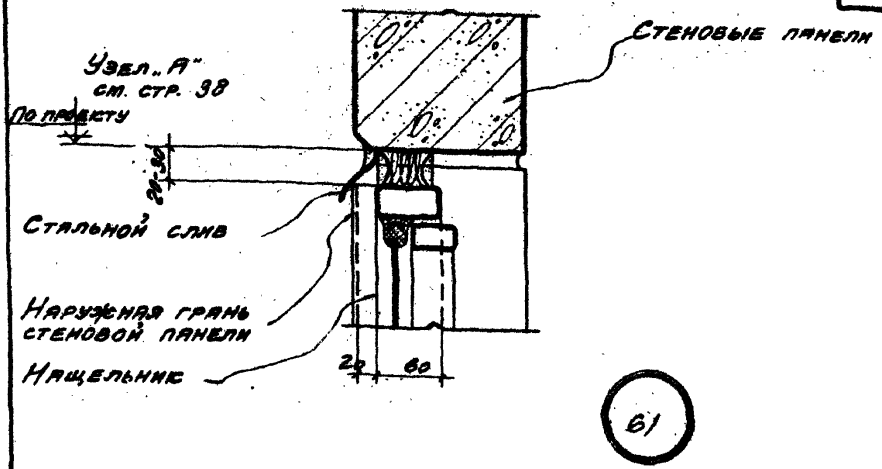

61

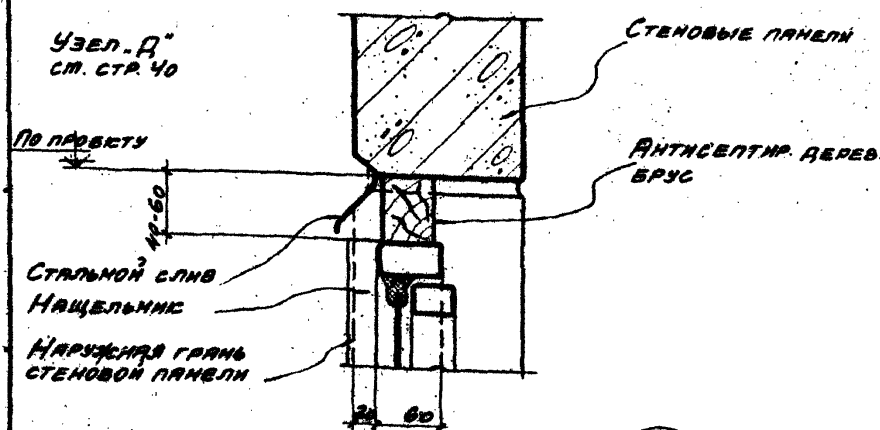

62

ТДА 1969г.	Спаренные переплеты. Детали верха проемов ленточного остекления для панельных стен.	Серия 2.436-2 Выпуск-1 Детали 61, 62

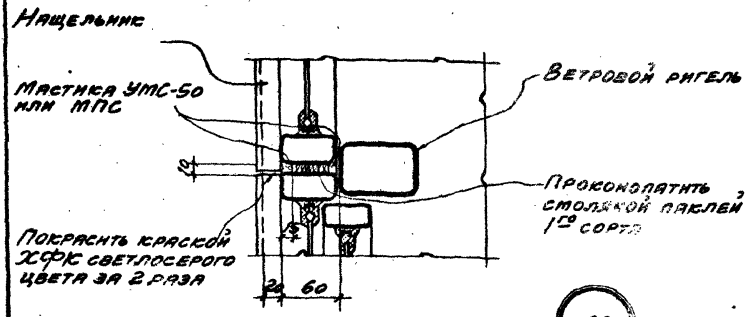

63

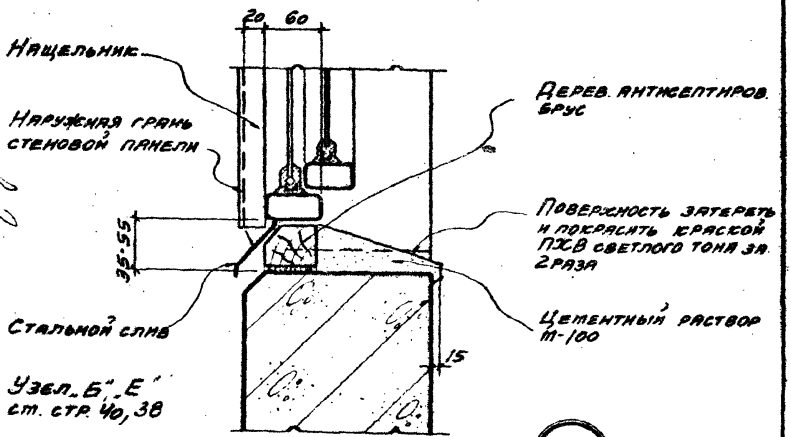

64

Нач. ОТП	Дрыгин		
Гл. арх. пр.	Шварц		
Гл. арх. пр.	Удальцова		
Гл. инж. пр.	Беркинблит		
Промстрой проект	ТДА 1969г.	Спаренные переплеты. Детали низа проемов ленточного остекления с подоконниками из цементного раствора и горизонтального стыка переплетов.	Серия 2-436-2 выпуск 1
			Детали 63, 64

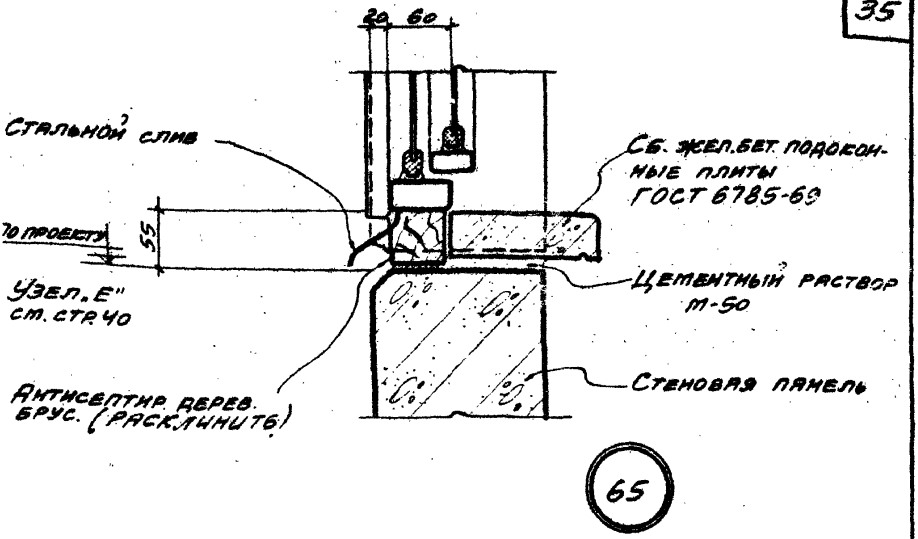
20
60
Стальной слив
Сб. жел.бет. подоконные плиты ГОСТ 6785-63
По проекту
55
Цементный раствор М-50
Узел „Е" см. стр. 40
Стеновая панель
Антисептир. дерев. брус. (расклинить)

65

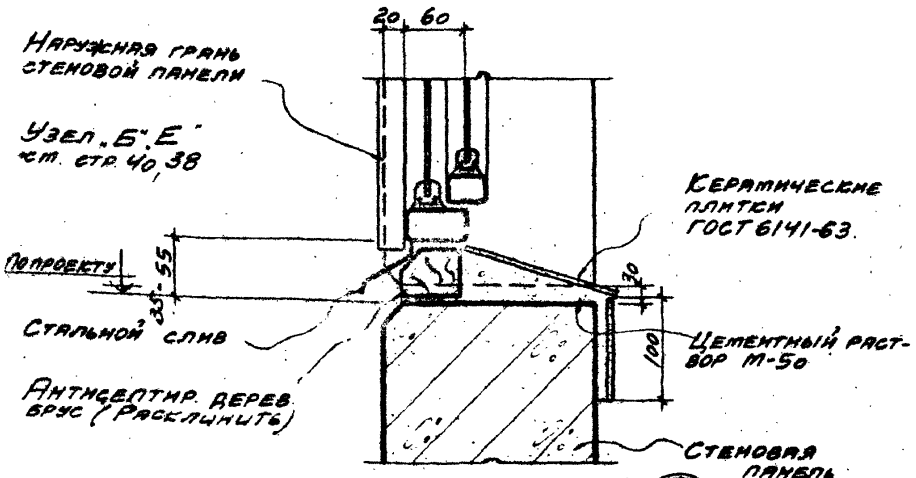
20
60
Наружная грань стеновой панели
Узел „Б", „Е" см. стр. 40, 38
Керамические плитки ГОСТ 6141-63.
По проекту
35-55
30
Стальной слив
100
Цементный раст-вор М-50
Антисептир. дерев. брус (Расклинить)
Стеновая панель

66

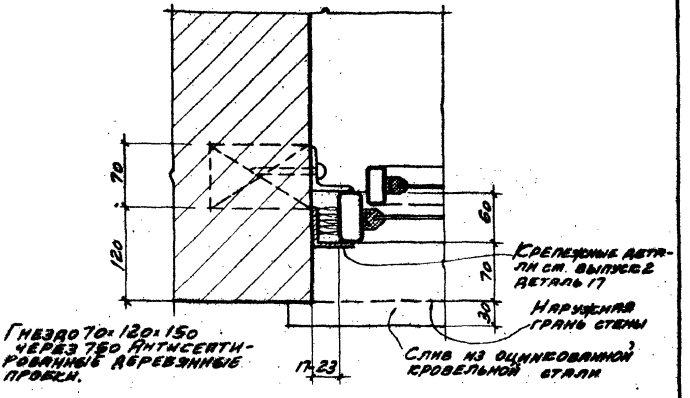

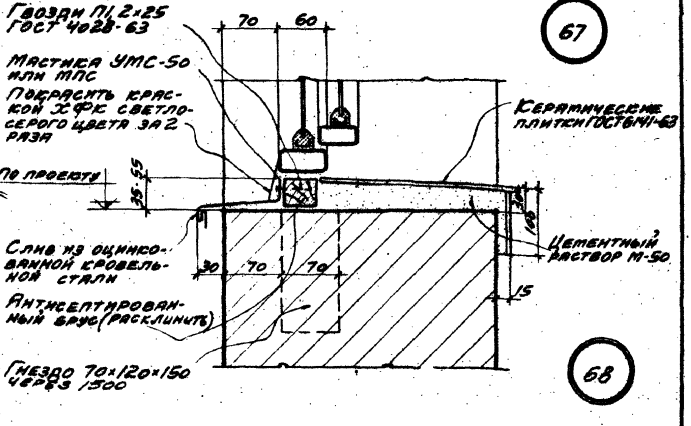

Нач. ОТП	Дрыгин		
Гл. арх. пр.	Шварц		
Гл. арх. пр.	Удальцова		
Гл. инж. пр.	Беркинблит		
Промстройпроект			

ТДА 1969г.

Спареные переплеты. Детали бока и низа отдельных проёмов в кирпичных стенах.

Серия 2.436-2 выпуск 1

Детали 67,68

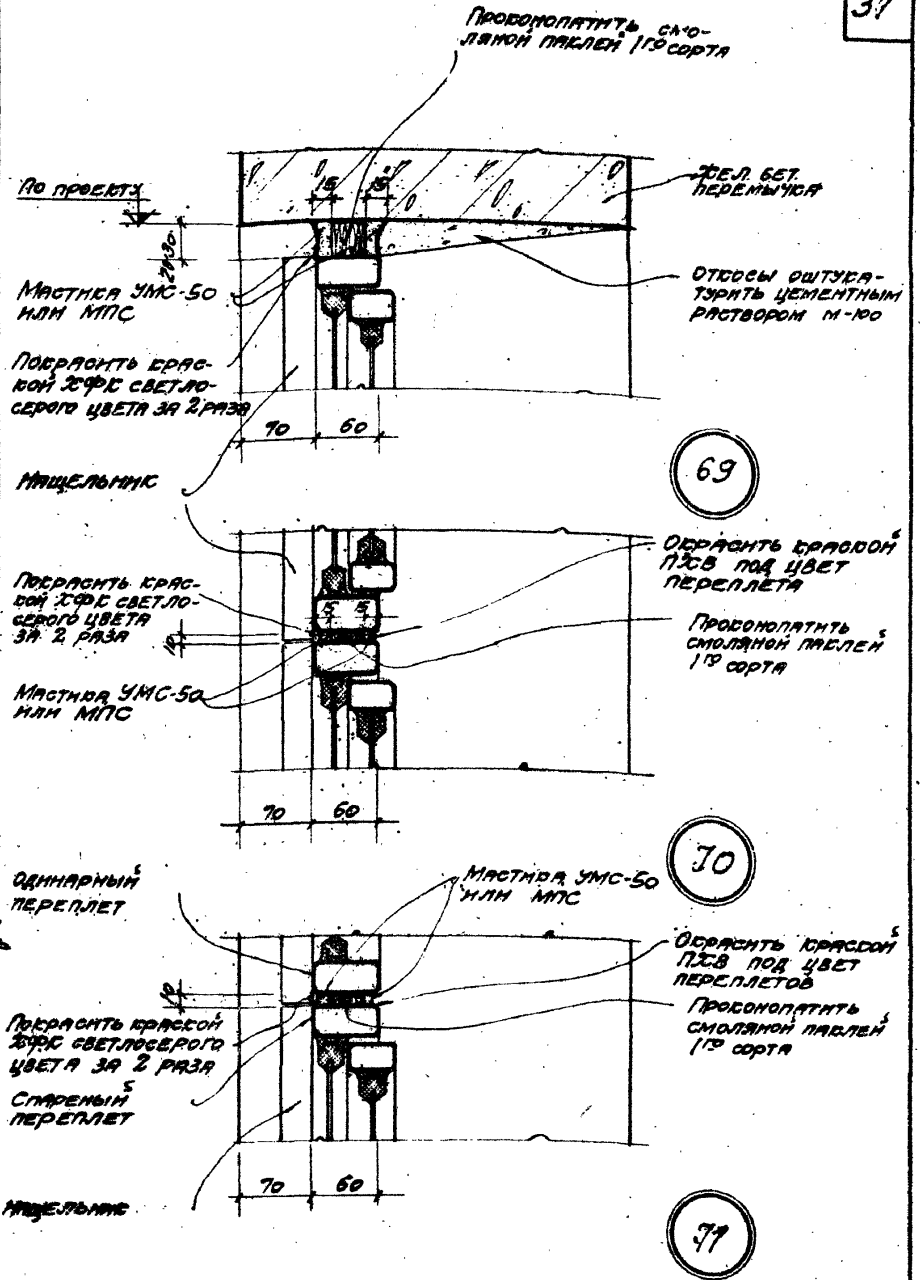

ТДА 1969	Спаренные переплеты. Детали горизонтальных стыков переплетов и верха отдельных проемов в кирпичных стенах	Серия 2-136-2 Выпуск-1
		Детали 69, 70, 71

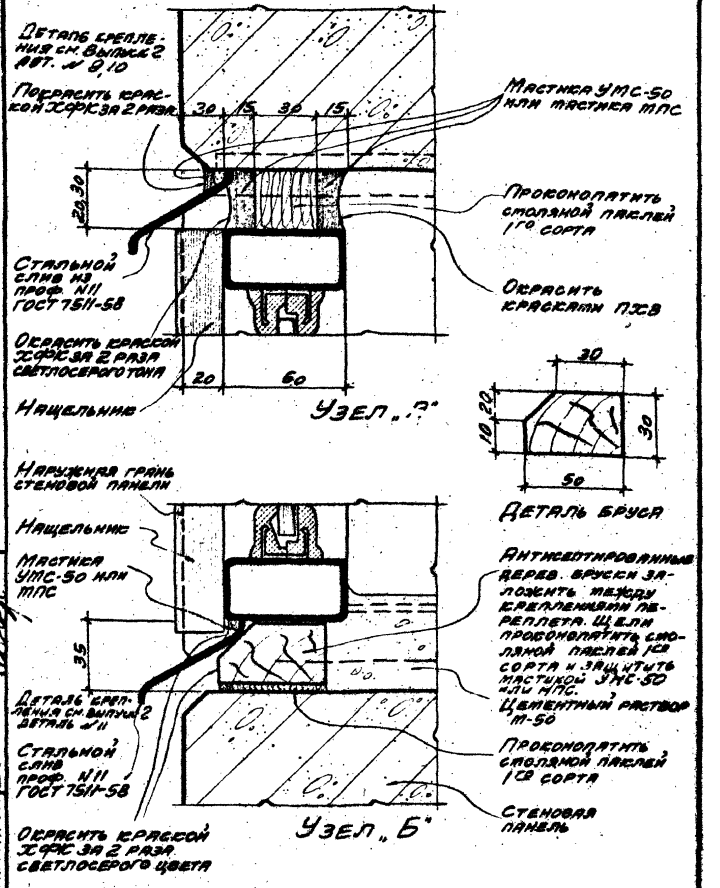

Нач. отп.	Дрыгин		
Гл. арх. пр.	Удальцова		
Гл. инж. пр.	Берхинблит		
Рук. гр. арх.	Шукина		

Промстрой проект

ТДА 1969г.

Стальные переплеты
Узлы „А" и „Б" верха и низа примыкания переплетов к панельным стенам

Серия 2.436-2 выпуск 1

Узлы | А и Б

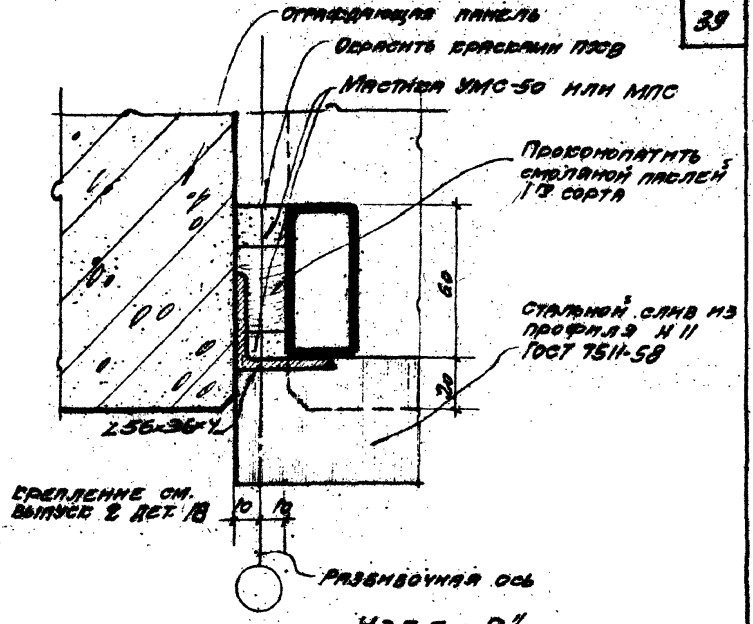

Узел „В"

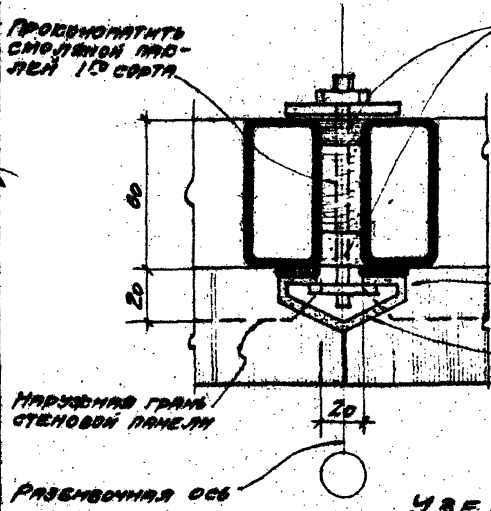

Узел „Г"

ТДА 1969г.	Узлы В, Г. Стальные переплеты. Примыкания переплетов к боковым стенам и вертикального стыка переплетов.	серия 2.436-2 выпуск 1	
		Узлы	В, Г.

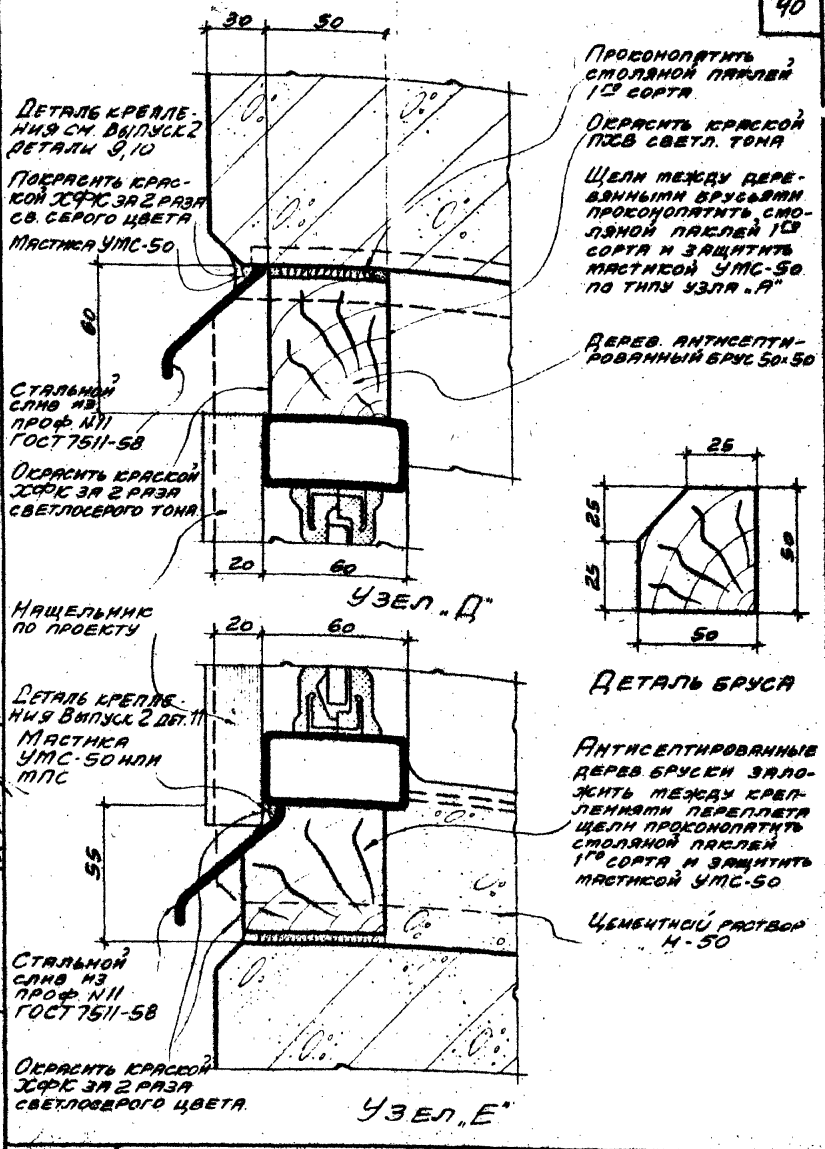

Нач. отд.	Дрыгин		
Гл. арх. пр.	Удальцова		
Гл. инж. пр.	Беркинблит		
Гл. арх. пр.	Шварц		

Промстрой проект

ТДА 1969

Стальные переплеты
Узлы „Д" и „Е" верха и низа примыкания переплетов к панельным стенам.

Серия 2.436-2 выпуск 1

Узлы „Д" „Е"

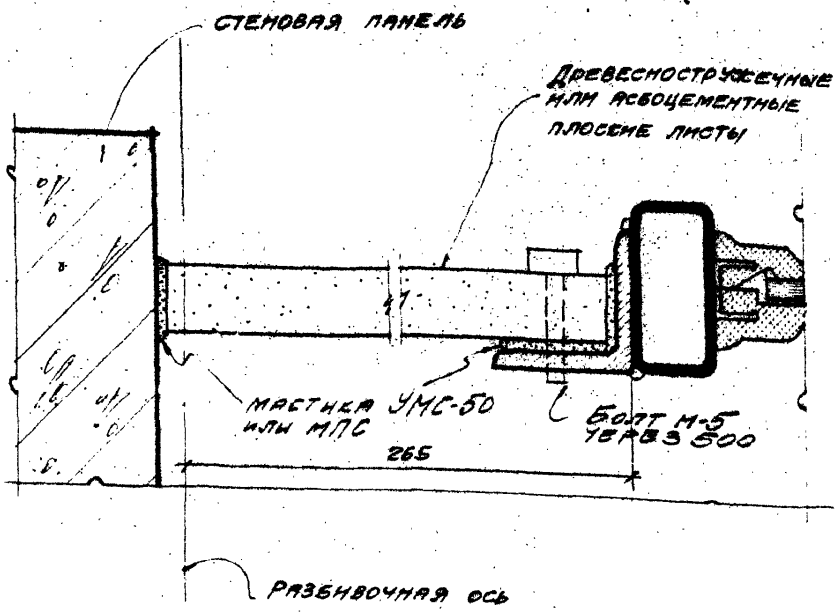

Узел „Ж"

gost.e-ecolog.ru