ТИПОВЫЕ КОНСТРУКЦИИ, ИЗДЕЛИЯ И УЗЛЫ ЗДАНИЙ И СООРУЖЕНИЙ

СЕРИЯ 1.832-7

ПАНЕЛИ С ДЕРЕВЯННЫМ КАРКАСОМ ДЛЯ СТЕН СЕЛЬСКОХОЗЯЙСТВЕННЫХ ЗДАНИЙ

ВЫПУСК 1

ПАНЕЛИ ДЛИНОЙ ДО 3¼М С АСБЕСТОЦЕМЕНТНЫМИ ОБШИВКАМИ

РАБОЧИЕ ЧЕРТЕЖИ

15510
ЦЕНА 1-68

gost.e-ecolog.ru

ЦЕНТРАЛЬНЫЙ ИНСТИТУТ ТИПОВОГО ПРОЕКТИРОВАНИЯ
ГОССТРОЯ СССР
Москва, А-445, Смольная ул., 22
Сдано в печать 1979 г.
Заказ № 5295 Тираж 2100 экз.

ТИПОВЫЕ КОНСТРУКЦИИ, ИЗДЕЛИЯ И УЗЛЫ ЗДАНИЙ И СООРУЖЕНИЙ

СЕРИЯ 1.832-7

ПАНЕЛИ С ДЕРЕВЯННЫМ КАРКАСОМ ДЛЯ СТЕН СЕЛЬСКОХОЗЯЙСТВЕННЫХ ЗДАНИЙ

ВЫПУСК 1

ПАНЕЛИ ДЛИНОЙ ДО 3[х]М С АСБЕСТОЦЕМЕНТНЫМИ ОБШИВКАМИ

РАБОЧИЕ ЧЕРТЕЖИ

Гипронисельхоз

Гл. инж. ин-та Лукьянов М.М.

Нач. отдела НиСК Котов И.Н.

Гл. инж. отд. Кацман М.Я.

Гл. спец. отд. Герцева Э.С.

ЦНИИСК им. Кучеренко

Зам. директора Чистяков А.М.

Зав. отделением Насонов В.Н.

Зав. лаборат. Пицкель Л.Н.

ЦНИИЭПсельстрой

Зам. директора Ануфриев Л.Н.

Зав. лаборат. Муравьев Ю.А.

Рук. сектора Бенц В.А.

Утверждены и введены в действие с 1.10.78г.
Письмо Отдела типового проектирования и организации проектно-изыскательских работ Госстроя СССР №2/3-187 от 27.04.78г.

СОДЕРЖАНИЕ

NN п.п.	Обозначение	Наименование	Стр.
1.	I.832-7-I-000000ПЗ	Пояснительная записка	3-6
2.	I.832-7-I-000000ТБ	Таблица для подбора толщин утеплителя	7
3.	I.832-7-I-00000IН	Горизонтальная разрезка стен. Номенклатура панелей	8
4.	I.832-7-I-000002Н	Вертикальная разрезка стен. Номенклатура панелей	9 10
5.	I.832-7-I-0I0000	Панель длиной 3 м, толщиной I52 и I82 мм, рядовая	11
6.	I.832-7-I-0II000	Каркас ДКI+ДК6	12
7.	I.832-7-I-0II00I	Ребро продольное	13
8.	I.832-7-I-0II002	Ребро поперечное	13
9.	I.832-7-I-0II003	Ребро поперечное	14
10.	I.832-7-I-0II004	Планка	14
11.	I.832-7-I-020000	Панель длиной 3 м, толщиной 202 и 232 мм, рядовая	15
12.	I.832-7-I-02I000	Каркас ДК7+ДКI2	16
13.	I.832-7-I-030000	Панель длиной 3 м, высотой 0,9 м, рядовая с вентиляционным отверстием	17
14.	I.832-7-I-03I000	Каркас ДКI3+ДКI6	18
15.	I.832-7-I-040000	Панель длиной 3 м, высотой I,5 м, рядовая с вентиляционным отверстием	19
16.	I.832-7-I-04I000	Каркас ДКI7+ДК20	20
17.	I.832-7-I-04I000СБ	Каркас ДКI7+ДК20. Сборочный чертеж	21
18.	I.832-7-I-000I00	Петля для подъема	21
19.	I.832-7-I-04II00	Ребро поперечное	22
20.	I.832-7-I-050000	Панель длиной I,5 м, толщиной I52 и I82 мм, рядовая	23
21.	I.832-7-I-05I000	Каркас ДК2I+ДК26	24
22.	I.832-7-I-05I00I	Ребро поперечное	25
23.	I.832-7-I-090005	Наличник	25
24.	I.832-7-I-060000	Панель длиной I,5 м, толщиной 202 и 232 мм, рядовая	26
25.	I.832-7-I-06I000	Каркас ДК27+ДК32	27
26.	I.832-7-I-070000	Панель длиной I,5 м, толщиной I52 и I82 мм, рядовая с вентиляционным отверстием	28
27.	I.832-7-I-07I000	Каркас ДК33+ДК38	29
28.	I.832-7-I-07I000СБ	Каркас ДК33+ДК38. Сборочный чертеж	30
29.	I.832-7-I-08I000	Каркас ДК39+ДК44	30
30.	I.832-7-I-08I000СБ	Каркас ДК39+ДК44. Сборочный чертеж	31
31.	I.832-7-I-080000	Панель длиной I,5 м, толщиной 202 и 232 мм, рядовая с вентиляционным отверстием	32
32.	I.832-7-I-090000	Панель длиной I,5 м, толщиной I52 и I82 мм, рядовая с оконным блоком	33
33.	I.832-7-I-090003	Наличник	34
34.	I.832-7-I-090000СБ	Панель длиной I,5 м, толщиной I52 и I82 мм, рядовая с оконным блоком. Сборочный чертеж	35
35.	I.832-7-I-09I000	Каркас ДК45+ДК50	36
36.	I.832-7-I-09II000	Ребро поперечное	37

Нач.отд.	Котов		
Гл.инж.отд.	Кацман		
Гл.спец.	Герцева		21/II-79

1.832-7-1.000000С

Содержание

Лит.	Лист	Листов
Р	1	3

МСХ СССР ГИПРОНИСЕЛЬХОЗ г. Москва

1.832-7-1.000000С

Лист 2

№№ п.п.	Обозначение	Наименование	Стр.
37.	I.832-7-I-I000000	Панель длиной I,5 м, толщиной 202 и 232 мм, рядовая с оконным блоком	38-39
38.	I.832-7-I-09004	Наличник	39
39.	I.832-7-I-I00000СБ	Панель длиной I,5 м, толщиной 202 и 232 мм, рядовая с оконным блоком. Сборочный чертеж	40
40.	I.832-7-I-I0I000	Каркас ДК5I+ДК56	41
41.	I.832-7-I-I0II00	Ребро поперечное	42
42.	I.832-7-I-II0000	Панель длиной I,5 м, толщиной I52 и I82 мм, рядовая с дверным блоком	43-44
43.	I.832-7-I-II0002	Костыль	44
44.	I.832-7-I-II0000СБ	Панель длиной I,5 м, толщиной I52 и I82 мм, рядовая с дверным блоком. Сборочный чертеж	45
45.	I.832-7-I-III000	Каркас ДК57+ДК62	46
46.	I.832-7-I-IIII00	Ребро поперечное	47
47.	I.832-7-I-I20000	Панель длиной I,5 м, толщиной 202 и 232 мм, рядовая с дверным блоком	48 49
48.	I.832-7-I-II0008	Слив	49
49.	I.832-7-I-I20000СБ	Панель длиной I,5 м, толщиной 202 и 232 мм, рядовая с дверным блоком. Сборочный чертеж	50
50.	I.832-7-I-I2I000	Каркас ДК63+ДК68	51
51.	I.832-7-I-I2II00	Ребро поперечное	52
52.	I.832-7-I-000001	Обшивка	53
53.	I.832-7-I-000002	Обшивка	54

ПОЯСНИТЕЛЬНАЯ ЗАПИСКА

I. Общая часть

I.I. Настоящий выпуск содержит рабочие чертежи утепленных вентилируемых стеновых панелей с деревянным каркасом и обшивками из плоских асбестоцементных листов.

Панели предназначены для одноэтажных сельскохозяйственных зданий с горизонтальной и вертикальной разрезкой стен, эксплуатируемых в районах с нормативным скоростным напором ветра до 45 кг/м2.

I.2. В выпуске приведены чертежи глухих панелей и панелей с отверстиями для пропуска вентиляционного оборудования зданий. Для вертикальной разрезки стен предусмотрены также панели с оконными и дверными блоками.

I.3. Панели могут применяться в зданиях с относительной влажностью воздуха внутри помещений не более 75%.

I.4. Конструкции могут применяться в районах с расчетной зимней температурой наиболее холодных суток не ниже -50°С.

I.5. Панели, в случае глубокой огнезащитной пропитки деревянного каркаса, относятся к категории трудносгораемых конструкций (предел огнестойкости 0,50 часа). При отсутствии огнезащитной обработки панели относятся к категории сгораемых.

I.6. Марки панелей в конкретном проекте подбираются в зависимости от разрезки стен и требуемой толщины утеплителя. Из условия размещения плит утеплителя предусмотрены панели 4-х размеров по толщине.

I.7. Требуемая минимально-необходимая толщина утеплителя в зависимости от расчетной температуры наружного воздуха в районе строительства и температурно-влажностных условий эксплуатации помещений принимается по таблице на стр.7

I.8. Панели и их элементы должны быть защищены от агрессивного воздействия среды в соответствии с требованиями главы СНиП П-28-73 "Защита строительных конструкций от коррозии", "Инструкции

Нач.отд.	Котов		
Гл.инж.отд.	Кацман		
Гл.спец.	Герцева		21.7.78

1.832-7-1-000000 ПЗ

Пояснительная записка

Лит.	Лист	Листов
Р	1	6

Госкомсельхозтехника СССР ГИПРОНИСЕЛЬХОЗ г. Москва

15510 4

по проектированию асбестоцементных конструкций" (СН 265-77) и "Технических условий на применение деревянных клеевых, асбестоцементных и металлических конструкций в сельском строительстве, а также средств защиты температурно-влажностного режима". /Москва, Стройиздат, 1974 г./.

1.9. Узлы стен с применением панелей по рабочи чертежам данного выпуска приведены в серии 2.830-1 вып.4.

Стены должны проектироваться с таким расчетом, чтобы низ панелей (верх цоколя) располагался не менее чем на 300 мм выше уровня чистого пола

1.10. В животноводческих зданиях при необходимости защиты стен от механических повреждений рекомендуется устраивать ограждения в виде перил или кирпичной кладки на определенную высоту.

2. Конструкция и расчет панелей.

2.1. Панели состоят из деревянного каркаса, двух обшивок и утеплителя. Между внутренней обшивкой и утеплителем предусмотрен сплошной пароизоляционный слой.

2.2. Каркас выполняется из досок, соединяемых между собой в углах с помощью сквозного шипа и клея. Как вариант допускается бесклеевое соединение досок "вполдерева" на шурупах. Остальные соединения элементов каркаса выполняются на гвоздях.

2.3. Обшивки выполняются из плоских асбестоцементных листов, которые крепятся к каркасу шурупами с потайной головкой. При этом, наружная обшивка крепится к доскам, прибитым к вертикальным ребрам каркаса. В результате этого в панелях образуется воздушное пространство для их вентиляции.

2.4. В качестве утеплителя применяются полужесткие минераловатные плиты на синтетическом связующем по ГОСТ 9573-72^{X} с объемным весом 100-125 кг/м3.

2.5. Пароизоляция панелей может выполняться из полиэтиленовой пленки толщиной 0,2 мм по ГОСТ 10354-73 или из одного слоя рубероида марки РМ-350 по ГОСТ 10923-76.

2.6. Панели запроектированы в соответствии с требованиями глав СНиП П-А.10-71 "Строительные конструкции и основания. Основные положения проектирования", СНиП П-6-74 "Нагрузки и воздействия", СНиП П-В.4-71 "Деревянные конструкции. Нормы проектирования", СНиП П-А.7-71 "Строительная теплотехника. Нормы проектирования",

а также "Инструкция по проектированию асбестоцементных конструкций" (СН 265-77).

При проектировании учтены указания ЦНИИСК"а им.Кучеренко (письмо от 9.12.77 г. за № 5-6974).

2.7. Панели рассчитаны на нагрузки от собственного веса и ветра. Скоростной напор ветра принят 45 кг/м2.

При расчете панелей с отверстиями не учитывалась нагрузка от вентиляционного оборудования, которое должно устанавливаться на самостоятельные конструкции.

3. Указания по изготовлению панелей

3.1. Панели должны изготавливаться в заводских условиях с соблюдением требований нормативных документов и технических условий.

3.2. Деревянный каркас должен изготавливаться из пиломатериалов хвойных пород (сосна, ель) по ГОСТ 8486-66, удовлетворяющих требованиям, предъявляемым к элементам П категории в соответствии с главой СНиП П-В.4-71 "Деревянные конструкции . Нормы проектирования". Деревянные элементы каркаса должны быть антисептированы.

Каркасы панелей, отнесенных к категории трудносгораемых конструкций, должны быть подвергнуты глубокой огнезащитной пропитке.

3.3. Клей для склеивания элементов каркасов следует принимать в соответствии с указаниями главы СНиП П-В.4-71, табл.7.

3.4. При соединении элементов каркаса шурупами не допускается растрескивание древесины. Шурупы рекомендуется завинчивать через отверстия, заранее просверленные в одном из элементов.

3.5. Плоские асбестоцементные листы обшивок должны удовлетворять требованиям ГОСТ 18124-75 "Листы асбестоцементные плоские". Обшивки могут изготавливаться из непрессованных листов толщиной 10 мм или прессованных - толщиной 8 мм. В районах с температурой наружного воздуха наиболее жарких и холодных суток соответственно выше +30°С и ниже -40°С следует применять только прессованные листы.

3.6. Для крепления асбестоцементных листов к каркасу применяются оцинкованные шурупы А4х40 по ГОСТ 11145-70* с потайной головкой. Толщина цинкового покрытия должна быть не менее 40 мк.

15510 5

3.7. Отверстия под шурупы в асбестоцементных листах рассверливаются диаметром 5 мм и должны быть раззенкованы на высоту головки шурупа.

3.8. Плиты утеплителя должны плотно прилегать к деревянному каркасу и друг к другу. При укладке нескольких слоев утеплителя стыки между плитами должны располагаться вразбежку.

Для удержания утеплителя от осадки и смещения предусмотрены деревянные прижимные планки, которые должны втапливаться в утеплитель. Рекомендуемые сечения прижимных планок приведены в таблице

Воздушное пространство между утеплителем и наружной обшивкой не должно быть засорено.

3.9. Отклонения размеров панелей от проектных не должны превышать:

- по длине ± 10 мм
- по ширине ± 6 мм
- по толщине ± 3 мм
- по разности диагоналей ± 10 мм
- отклонение по плоскости и прямолинейность не более 15 мм

3.10. Размер пароизоляционного слоя должен быть равен размеру внутренней обшивки. Пароизоляция в пределах панели должна быть непрерывной. Отдельные полотнища пароизоляционных материалов следует надежно склеивать (с соответствующей нахлесткой) или сваривать.

4. Складирование, транспортирование и монтаж панелей

4.1. При хранении, транспортировании и монтаже панелей должны соблюдаться требования главы СНиП III-В.7-69 "Деревянные конструкции. Правила производства и приемки монтажных работ" и других нормативных документов и технических условий.

4.2. Панели должны храниться и транспортироваться в кассетах в рабочем положении с опиранием на нижние ребра каркаса в местах расположения вертикальных ребер каркаса.

4.3. Не допускается сбрасывание панелей, резкие толчки при погрузке и выгрузке, а также наклон панели в сторону наружной обшивки.

4.4. При хранении и транспортировании панели должны быть защищены от воздействия атмосферных осадков.

4.5. Подъем панелей осуществляется с помощью монтажных петель, которые после установки панели отгибаются в плоскость стыка панелей, либо снимаются.

4.6. При монтаже панелей следует строго следить за тем, чтобы воздушное пространство, предназначенное для их вентиляции, располагалось у наружной стороны стен.

4.7. Для обеспечения требуемой величины зазора в горизонтальном стыке панелей применяются деревянные или асбестоцементные прокладки.

5. Маркировка панелей

5.1. Марки панелей обозначаются шифром, который наносится несмываемой краской на торцовой поверхности каждой панели.

5.2. Шифр состоит из буквенных и цифровых индексов. Буквенные индексы перед цифрами обозначают:

ПС - панель стеновая,
А - обшивка асбестоцементная,
Д - каркас деревянный.

Первая цифра характеризует условно номинальную высоту панелей:

1	- 600 мм	4	- 2400 мм
2	- 900 мм	5	- 2700 мм
3	- 1500 мм	6	- 3000 мм

Вторая цифра характеризует условно толщину панели в зависимости от высоты ребер каркаса:

1	- при высоте ребра	100 мм,
2	- " -	130 мм,
3	- " -	150 мм,
4	- " -	180 мм

Буквы, следующие через дефис за цифрами, означают специфические различия панелей:

В - с отверстием вентиляционным,
О - с оконным блоком,
Д - с дверным блоком.

15510-6

5.3. В маркировке панелей настоящего выпуска опущен индекс, отражающий толщину утеплителя. В марках панелей, приводимых в конкретных проектах зданий, толщина утеплителя в сантиметрах проставляется в конце марки через черточку.

5.4. Пример маркировки:
Марка ПСАД-42-В-II означает: панель стеновая с асбестоцементными обшивками и деревянным каркасом; с номинальной высотой 2,4 м; с высотой ребра каркаса I30 мм; с вентиляционным отверстием; с толщиной утеплителя II0 мм.

Рекомендуемые сечения прижимных планок

Таблица

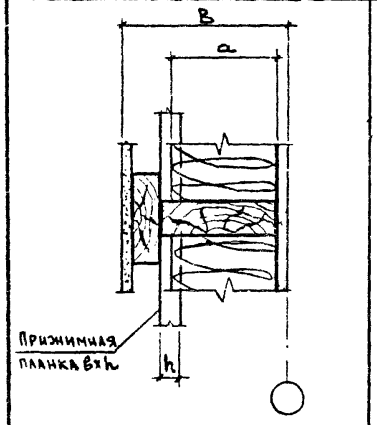

Толщина панели В мм	Толщина утеплителя a мм	Сечение прижимной планки	
		в мм	h мм
I52	60	32	50
	80		32
	I00	20	200
I82	II0	32	32
	I30	20	20
202	I50		
232	I60	32	32
	I80	20	20

Конструкция панелей принята по авторскому свидетельству на заявку № 2518808/ 29-33 от 11.08.77 г.

Коэффициент теплоотдачи внутренней поверхности	Толщина утеплителя мм	Приведенное сопротивление теплопередаче м²ч °С/ккал	Относительная влажность воздуха в помещении φв %																			Примечание
			60					65					70					75					
			Расчетная температура воздуха в помещении $t_в$ °С																			
			0-8	12	16	20	24	0÷8	12	16	20	24	0÷8	12	16	20	24	0÷8	12	16	20	24	
			Расчетная зимняя температура наружного воздуха $t_н$ °С																			
$\alpha_в = 7{,}5$ ккал/м²ч.°С	60	1.04	-29	-26	-23	-20	-18	-24	-20	-18	-14	-12	-18	-15	-12	—	—	-13	—	—	—	—	
	80	1.31	-38	-35	-33	-30	-28	-31	-28	-25	-22	-20	-24	-21	-18	-15	-12	-18	-15	-12	—	—	
	100	1.57	-46	-44	-42	-40	-38	-38	-35	-33	-31	-28	-30	-28	-25	-22	-20	-23	-20	-17	-14	-11	
	110	1.71	—	—	—	-45	-43	-42	-40	-37	-35	-33	-34	-31	-29	-26	-24	-26	-23	-20	-17	-15	
	130	1.99	—	—	—	—	—	—	—	-46	-44	-42	-41	-38	-36	-33	-31	-31	-29	-26	-24	-21	
	150	2.27	—	—	—	—	—	—	—	—	—	—	—	-45	-43	-41	-39	-37	-34	-32	-30	-27	
	160	2.40	—	—	—	—	—	—	—	—	—	—	—	—	—	-45	-43	-39	-37	-35	-33	-31	
	180	2.68	—	—	—	—	—	—	—	—	—	—	—	—	—	—	—	-45	-43	-41	-39	-36	
$\alpha_в = 10{,}0$ ккал/м²ч.°С	60	1.01	-41	-39	-36	-34	-32	-34	-31	-28	-26	-23	-27	-24	-21	-18	-15	-20	-17	-14	-11	—	
	80	1.28	—	—	—	—	-45	-44	-41	-39	-36	-34	-35	-32	-30	-27	-25	-26	-23	-21	-18	-15	
	100	1.55	—	—	—	—	—	—	—	—	-47	-46	-43	-41	-38	-36	-34	-33	-30	-28	-26	-23	
	110	1.69	—	—	—	—	—	—	—	—	—	—	—	-45	-43	-41	-39	-36	-34	-32	-30	-27	
	130	1.97	—	—	—	—	—	—	—	—	—	—	—	—	—	—	—	-44	-42	-40	-38	-35	
	150	2.25	—	—	—	—	—	—	—	—	—	—	—	—	—	—	—	—	—	-48	-46	-44	
	160	2.38	—	—	—	—	—	—	—	—	—	—	—	—	—	—	—	—	—	—	—	-48	

1. В качестве утеплителя приняты полужесткие минераловатные плиты на синтетическом связующем (ГОСТ 9573-72*) с объемным весом 100-125 кг/м³ и расчетным коэффициентом теплопроводности $\lambda = 0{,}054$ ккал/мч °С, с учетом увеличения указанного коэффициента теплопроводности на 20% в соответствии с примечанием 2 к таблице 1 приложения 2 главы СНиП-А.7-71 „Строительная теплотехника Нормы проектирования".

2 Подбор толщин утеплителя в панелях стен при удельном заполнении помещений животными 80 кг живого веса на 1м² пола и менее производится при коэффициенте теплоотдачи внутренней поверхности стен $\alpha_в = 7{,}5$ ккал/м²ч.°С; при удельном заполнении помещений животными более 80 кг живого веса на 1м² пола – при коэффициенте теплоотдачи внутренней поверхности стен $\alpha_в = 10$ ккал/м²ч °С.

3. Толщина утеплителя в панелях стен подбирается таким образом, чтобы фактические значения средних расчетных температур наружного воздуха наиболее холодной пятидневки (графа 18 таблицы I главы СНиП II-А.6-72 „Строительная климатология и геофизика") были не ниже величин расчетных зимних температур наружного воздуха, указанных в таблице

4. Предельные значения расчетных зимних температур наружного воздуха определены из условия невыпадения конденсата на внутренней поверхности панелей стен в местах теплопроводных включений (стыков и ребер каркаса).

5 Величины приведенного сопротивления теплопередаче даны для подсчета теплопотерь и учитывают сопротивление теплоотдаче внутренней поверхности панели $R_в = 0{,}133$ м²ч °С/ккал (для $\alpha_в = 7{,}5$ ккал/м²ч °С) и $R_в = 0{,}10$ м²ч°С/ккал (для $\alpha_в = 10$ ккал/м²ч°С) и наружной поверхности панели ($R_н = 0{,}04$ м²ч°С).

6. При проектировании объектов для строительства в районах со среднемесячной температурой наружного воздуха июля 20°С и выше толщина утеплителя в панелях должна быть скорректирована согласно расчету на теплоустойчивость ограждающих конструкций в соответствии с требованиями п.п 3.2-3.5 главы СНиП II-А.7-71.

Зав.сект.	Рунов А.А.			1.832-?·100000ТБ
Зав.сект.	Бенц В.А.			
				Таблица для подбора толщин утеплителя.

Лит.	Лист	Листов
Р		1

Минсельстрой СССР
ЦНИЭПсельстрой
г. Апрелевка

N N п п	Эскиз	Марка панели	Габаритные размеры мм B	H	L	Толщина утеплителя мм	Расход материалов: Древесина м³	Листы асб.-цем. м²	Плиты минераловатные, м³	Вес панели кгс	Назначение панели	Обозначение
1	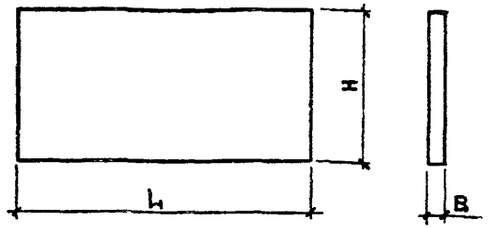	ПСАД - 11	152	570	2970	60 ÷ 100	0,040	3,4	0,14	110	Панель рядовая	1.832 - 7 - 1-010000 1.832 - 7 - 1-020000
2		ПСАД - 12	182			110 ÷ 130	0,050		0,18	120		
3		ПСАД - 13	202			140 - 150	0,056		0,21	130		
4		ПСАД - 14	232			160 ÷ 180	0,066		0,25	140		
5		ПСАД - 21	152	870		60 ÷ 100	0,050	5,2	0,22	160		
6		ПСАД - 22	182			110 ÷ 130	0,060		0,29	175		
7		ПСАД - 23	202			140 ÷ 150	0,068		0,33	190		
8		ПСАД - 24	232			160 ÷ 180	0,078		0,40	200		
9		ПСАД - 31	152	1470		60 ÷ 100	0,068	8,7	0,39	260		
10		ПСАД - 32	182			110 ÷ 130	0,080		0,51	290		
11		ПСАД - 33	202			140 ÷ 150	0,090		0,59	300		
12		ПСАД - 34	232			160 ÷ 180	0,103		0,70	320		
13	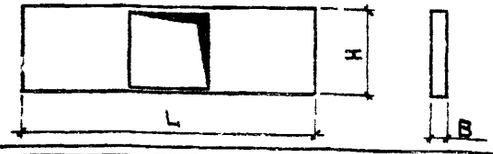	ПСАД - 21 - В	152	870		60 ÷ 100	0,050	3,8	0,16	130	Панель рядовая с вентиляционным отверстием	1.832 - 7 - 1-030000
14		ПСАД - 22 - В	182			110 ÷ 130	0,060		0,21	140		
15		ПСАД - 23 - В	202			140 - 150	0,068		0,24	150		
16		ПСАД - 24 - В	232			160 ÷ 180	0,078		0,29	160		
17	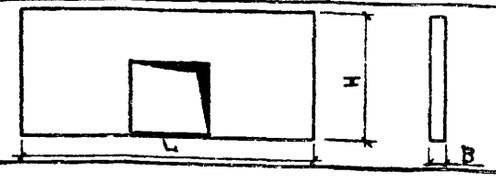	ПСАД - 31 - В	152	1470		60 ÷ 100	0,079	7,5	0,32	230		1.832 - 7 - 1-040000
18		ПСАД - 32 - В	182			110 ÷ 130	0,094		0,42	260		
19		ПСАД - 33 - В	202			140 ÷ 150	0,107		0,49	270		
20		ПСАД - 34 - В	232			160 ÷ 180	0,122		0,58	290		

1. Показатели даны при листах асбестоцементных δ=10мм и наибольшей толщине утеплителя, равной высоте ребер каркаса
2. Марки панелей указаны без индексов, характеризующих толщину утеплителя.

Нач.отд.	Котов		
Гл.инж.отд	Кацман		
Гл.спец	Герцева		
Инженер	Епанешникова		
Проверил	Герцева		21.12.79

1.832-7-1.000001 М

Горизонтальная разрезка стен. Номенклатура панелей.

Лит.	Лист	Листов
Р		1

МСК-СССР ГИПРОНИСЕЛЬХОЗ г. Москва

N N п.п.	Эскиз	Марка панели	Габаритные размеры мм B	H	L	Толщина утеплителя мм	Расход материалов: Древесина $м^3$	Листы асб.-цем. $м^2$	Плиты минераловатные, $м^3$	Вес панели кгс	Назначение панели	Обозначение
1	2	3	4	5	6	7	8	9	10	11	12	13
1	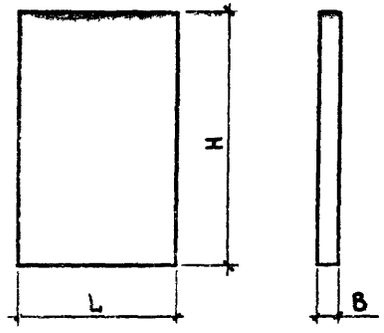	ПСАД-41	152	2370	1470	60÷100	0.068	7,0	0,31	220	Панель рядовая	1.832-7·1·050000 1.832-7·1·060000
2		ПСАД-42	182			110÷130	0,079		0,40	230		
3		ПСАД-43	202			140÷150	0,089		0,46	250		
4		ПСАД-44	232			160÷180	0,101		0,55	260		
5		ПСАД-51	152	2670		60÷100	0,076	7,8	0,35	250		
6		ПСАД-52	182			110÷130	0,086		0,45	270		
7		ПСАД-53	202			140÷150	0,095		0,52	280		
8		ПСАД-54	232			160÷180	0,111		0,63	300		
9		ПСАД-61	152	2970		60÷100	0,080	8,7	0,39	270		
10		ПСАД-62	182			110÷130	0,092		0,51	290		
11		ПСАД-63	202			140÷150	0,102		0,59	300		
12		ПСАД-64	232			160÷180	0,116		0,70	330		
13	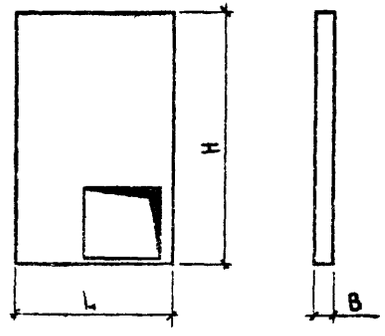	ПСАД-41-В	152	2370		60÷100	0,069	5,7	0,25	180	Панель рядовая с вентиляционным отверстием	1832-7·1·070000 1832-7·1·080000
14		ПСАД-42-В	182			110÷130	0,080		0,32	200		
15		ПСАД-43-В	202			140÷150	0,091		0,37	210		
16		ПСАД-44-В	232			160÷180	0,106		0,44	230		
17		ПСАД-51-В	152	2670		60÷100	0,076	6,6	0,28	210		
18		ПСАД-52-В	182			110÷130	0,089		0,37	230		
19		ПСАД-53-В	202			140÷150	0,098		0,43	250		
20		ПСАД-54-В	232			160÷180	0,115		0,52	270		
21		ПСАД-61-В	152	2970		60÷100	0,081	7,4	0,33	230		
22		ПСАД-62-В	182			110÷130	0,093		0,43	260		
23		ПСАД-63-В	202			140÷150	0,105		0,49	270		
24		ПСАД-64-В	232			160÷180	0,118		0,59	290		

1. Показатели даны при листах асбестоцементных δ=10мм и наибольшей толщине утеплителя, равной высоте ребер каркаса.
2. Марки панелей указаны без индексов, характеризующих толщину утеплителя

Нач.отд.	Котов		
Гл.инж.отд.	Кацман		
Гл.спец.	Герцева		
Инженер	Гранешникова		
Проверил	Герцева		

1832-7·1·000002 н

Вертикальная разрезка стен. Номенклатура панелей.

Лит.	Лист	Листов
Р	1	2

МСК-СССР ГИПРОНИСЕЛЬХОЗ г. Москва

15510 10

1	2	3	4	5	6	7	8	9	10	11	12	13
25	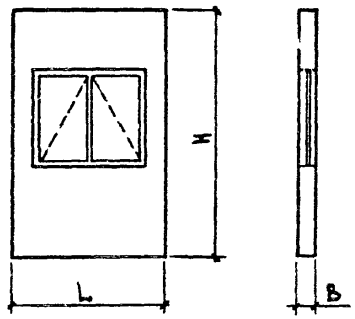	ПСАД-41-О	152	2370	1470	60÷100	0,108	3,7	0,15	180	ПАНЕЛЬ РЯДОВАЯ С ОКОННЫМ БЛОКОМ	1.832-7-1-090000 1.832-7-1-100000
26		ПСАД-42-О	182			110÷130	0,127		0,19	200		
27		ПСАД-43-О	202			140÷150	0,138		0,22	210		
28		ПСАД-44-О	232			160÷180	0,161		0,26	220		
29		ПСАД-51-О	152	2670		60÷100	0,115	4,7	0,19	210		
30		ПСАД-52-О	182			110÷130	0,134		0,24	230		
31		ПСАД-53-О	202			140÷150	0,145		0,28	240		
32		ПСАД-54-О	232			160÷180	0,172		0,34	250		
33		ПСАД-61-О	152	2970		60÷100	0,120	5,5	0,23	240		
34		ПСАД-62-О	182			110÷130	0,139		0,30	250		
35		ПСАД-63-О	202			140÷150	0,152		0,35	270		
36		ПСАД-64-О	232			160÷180	0,179		0,41	280		
37	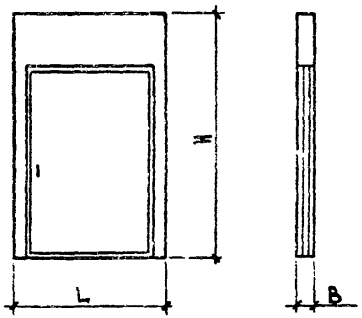	ПСАД-41-Д	152	2710	1470	60÷100	0,138	1,5	0,03	180	ПАНЕЛЬ РЯДОВАЯ С ДВЕРНЫМ БЛОКОМ	1.832-7-1-110000 1.832-7-1-120000
38		ПСАД-42-Д	182			110÷130	0,161		0,04	200		
39		ПСАД-43-Д	202			140÷150	0,176		0,05	210		
40		ПСАД-44-Д	232			160÷180	0,203		0,06	230		
41		ПСАД-51-Д	152	3010		60÷100	0,145	2,4	0,07	210		
42		ПСАД-52-Д	182			110÷130	0,172		0,10	230		
43		ПСАД-53-Д	202			140÷150	0,187		0,11	240		
44		ПСАД-54-Д	232			160÷180	0,218		0,14	260		
45		ПСАД-61-Д	152	3310		60÷100	0,152	3,3	0,12	240		
46		ПСАД-62-Д	182			110÷130	0,179		0,15	260		
47		ПСАД-63-Д	202			140÷150	0,198		0,18	270		
48		ПСАД-64-Д	232			160÷180	0,229		0,21	300		

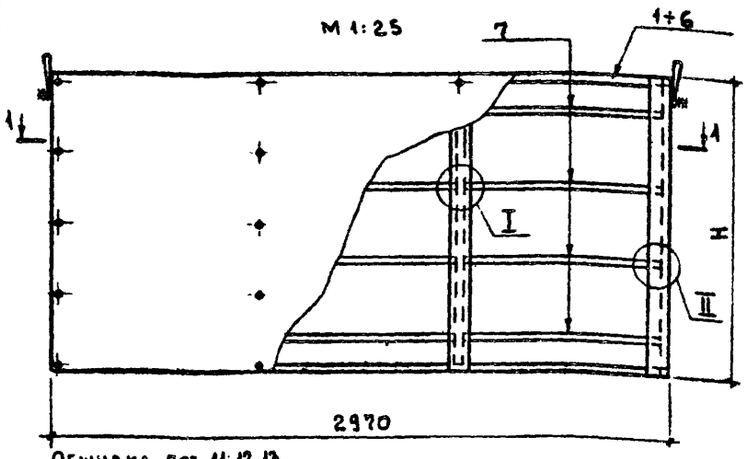

Обшивка поз. 11; 12. 13
Пленка полиэтиленовая
Плиты минераловатные
Планка прижимная
Воздушная прослойка
Обшивка поз. 8. 9. 10

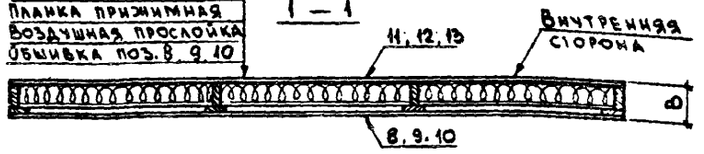

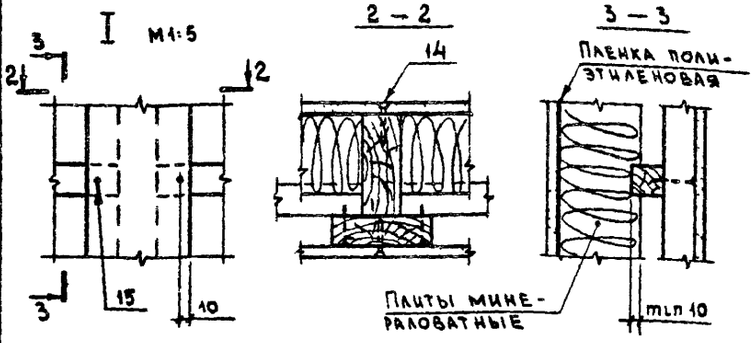

Обозначение	Марка	H мм	B мм	Вес кгс
1.832-7-1-010.000	ПСАД-11	570	152	110
—01	ПСАД-12		182	120
—02	ПСАД-21	870	152	160
—03	ПСАД-22		182	170
—04	ПСАД-31	1470	152	300
—05	ПСАД-32		182	320

Формат	Поз	Обозначение	Наименование	Кол на испол.						Примечание
				-	01	02	03	04	05	
			Документация							
		1832-7-1-000000 ПЗ	Пояснительная записка	X	X	X	X	X	X	
		1832-7-1-020000	Узел II	X	X	X	X	X	X	
			Сборочные единицы							
12г	1	1832-7-1-011000	Каркас ДК1	1						
12г	2	-01	Каркас ДК2		1					
12г	3	-02	Каркас ДК3			1				
12г	4	-03	Каркас ДК4				1			
12г	5	-04	Каркас ДК5					1		
12г	6	-05	Каркас ДК6						1	
			Детали							
Бч	7	1.832-7-1-010001	Планка прижимная ℓ=950	6	6	9	9	12	12	см. ПЗ
12г	8	1.832-7-1-000001	Обшивка Л1	1	1					
12г	9	-01	Обшивка Л2			1	1			
12г	10	-02	Обшивка Л3					1	1	
12г	11	1832-7-1-000002	Обшивка Л4	1	1					
12г	12	-01	Обшивка Л5			1	1			
12г	13	-02	Обшивка Л6					1	1	
			Стандартные изделия							
	14		Шурупы А4×40 ГОСТ 1145-70*	36	36	42	42	50	50	0,003 кгс
	15		Гвозди К1,4×40 ГОСТ 4028-63*	12	12	18	18	24	24	0,0004 кгс
			Материалы							
			Плиты минераловатные							м³ по проекту
			Пленка полиэтиленовая	1,7	1,7	2,6	2,6	4,4	4,4	м²

1. Планки прижимные позиции 7 ставятся равномерно по высоте. Рекомендуемые сечения планок даны в пояснительной записке.
2. Показатели панели указаны при листах асбестоцементных δ=10мм и наибольшей толщине утеплителя, равной высоте ребер каркаса.
3. При листах асбестоцементных δ=8мм добавляется 2 шурупа позиции 14.

Нач.отд.	Котов	
Гл.инж.отд.	Кацман	
Гл.спец.	Герцева	
Инженер	Елагешникова	
Проверил	Герцева	

1.832-7-1-010000

Панель длиной 3м, толщиной 152 и 182 мм, рядовая

Лит.	Лист	Листов
Р		1

МСХ СССР
ГИПРОНИССЕЛЬХОЗ
г. Москва

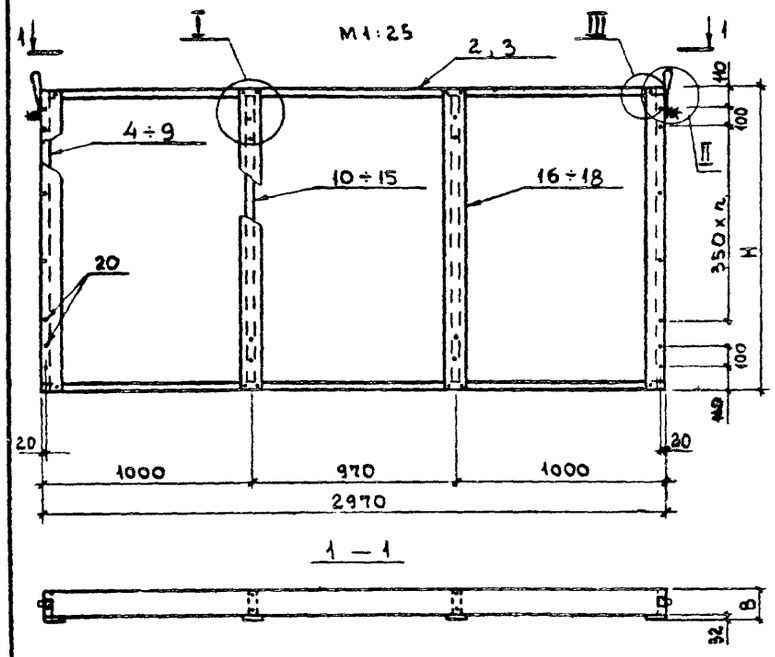

Обозначение	Марка	H мм	B мм	n шт	Вес кгс
1.832—7-1-011000	ДК1	570	132	0	25
—01	ДК2		162		31
—02	ДК3	870	132	0	30
—03	ДК4		162		35
—04	ДК5	1470	132	3	42
—05	ДК6		162		49

Формат	Поз	Обозначение	Наименование	Кол на испол						Примечание
				-	01	02	03	04	05	
			Документация							
		1.832—7-1-000000ПЗ	Пояснительная записка	×	×	×	×	×	×	
		1.832—7-1-021000	Узел III	×	×	×	×	×	×	
			Сборочные единицы							
11В	1	1.832—7-1-000100	Петля для подъема М1	2	2	2	2	2	2	
			Детали							
11В	2	1.832—7-1-011001	Ребро продольное	2		2		2		
11В	3	—01	Ребро продольное		2		2		2	
11В	4	1.832—7-1-011002	Ребро поперечное	2						
11В	5	—01	Ребро поперечное		2					
11В	6	—04	Ребро поперечное			2				
11В	7	—05	Ребро поперечное				2			
11В	8	—08	Ребро поперечное					2		
11В	9	—09	Ребро поперечное						2	
11В	10	1.832—7-1-011003	Ребро поперечное	2						
11В	11	—01	Ребро поперечное		2					
11В	12	—04	Ребро поперечное			2				
11В	13	—05	Ребро поперечное				2			
11В	14	—08	Ребро поперечное					2		
11В	15	—09	Ребро поперечное						2	
11В	16	1.832—7-1-011004	Планка	4	4					
11В	17	—01	Планка			4	4			
11В	18	—02	Планка					4	4	
			Стандартные изделия							
	19		Шурупы А5-70 ГОСТ 1145-70*							см. указание
	20		Гвозди К4×100 ГОСТ 4028-63*	24	24	24	24	28	28	0,010 кгс
	21		Гвозди К1,4×40 ГОСТ 4028-63*	12	12		12	12	12	0,0004 кгс
			Материалы							
			Клей	0,02	0,02	0,02	0,02	0,02	0,02	кг

При бесклеевом соединении каркаса взамен клея требуется 8 шурупов

Нач. отд.	Котов		
Гл. инж. отд.	Кацман		
Гл. спец.	Герцева		
Инженер	Спанешникова		
Проверил	Герцева		

1.832—7-1-011000

Каркас ДК1 - ДК6

Лит.	Лист	Листов
F		1

МСХ СССР
ГИПРОНИСЕЛЬХОЗ
г. Москва

Рис. 1

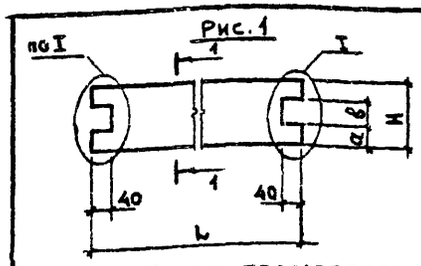

I для бесклеевого соединения каркаса

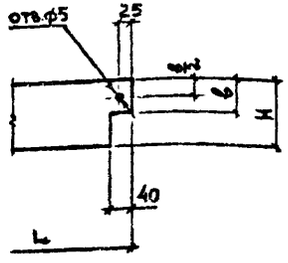

Рис. 2

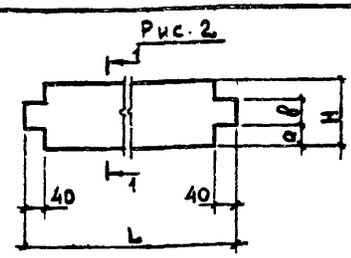

1-1



1. Качество древесины должно удовлетворять II категории элементов деревянных конструкций.
2. Влажность древесины $\Psi \leq 15\%$.
Для бесклеевого соединения допускается влажность $\Psi \leq 20\%$.

Обозначение	Рис.	L мм	H мм	a мм	в мм	Объем древесины м³
1.832-7-1-011001	1	2970	100	30	40	0,012
-01			130	35	60	0.015
-02			150	40	70	0,018
-03			180	50	80	0,021
-04		1470	100	30	40	0.006
-05			130	35	60	0.008
-06			150	40	70	0.009
-07			180	50	80	0.011
-08	2	1390	100	30	40	0,006
-09			130	35	60	0.007
-10			150	40	70	0,008
-11			180	50	80	0,010

Нач. отд.	Котов	
Гл. инж. отд.	Кацман	
Гл. спец.	Герцева	
Ст. инж.	Матвеева	
Проверил	Герцева	

1.832-7-1-011001

Ребро продольное

Лит.	Вес	Масштаб
Р	—	1:10

Лист | Листов 1

Пиломатериалы ГОСТ 8486-66
Сосна или ель Ψ см. указание 2

МСХ СССР
ГИПРОНИСЕЛЬХОЗ
г. Москва

I для бесклеевого соединения каркаса

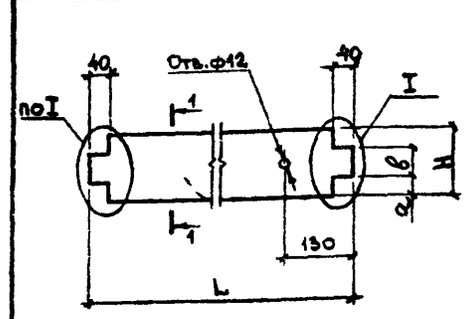

1-1



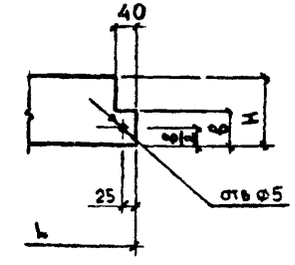

1. Качество древесины должно удовлетворять II категории элементов деревянных конструкций.
2. Влажность древесины $\Psi \leq 15\%$.
Для бесклеевого соединения допускается влажность $\Psi \leq 20\%$

Обозначение	L мм	H мм	a мм	в мм	Объем древесины м³
1.832-7-1-011002	570	100	30	40	0.002
-01		130	35	60	0.003
-02		150	40	70	0.003
-03		180	50	80	0.004
-04	870	100	30	40	0.004
-05		130	35	60	0.005
-06		150	40	70	0.005
-07		180	50	80	0.006
-08	1470	100	30	40	0.006
-09		130	35	60	0.008
-10		150	40	70	0.009
-11		180	50	80	0.011

Нач. отд.	Котов	
Гл. инж. отд.	Кацман	
Гл. спец.	Герцева	
Ст. инж.	Матвеева	
Проверил	Герцева	

1.832-7-1-011002

Ребро поперечное

Лит.	Вес	Масштаб
Р	—	1:10

Лист | Листов 1

Пиломатериалы ГОСТ 8486-66
Сосна или ель Ψ см. указание 2

МСХ СССР
ГИПРОНИСЕЛЬХОЗ
г. Москва

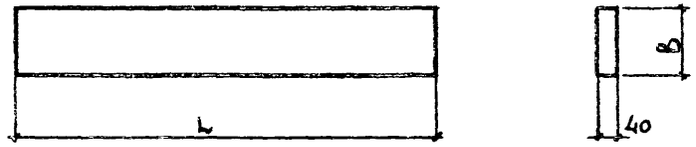

Обозначение	L мм	B мм	Объем древесины м3
1.832-7-1-011003	490	100	0,002
-01		130	0,003
-02		150	0,003
-03		180	0,004
-04	790	100	0,003
-05		130	0,004
-06		150	0,005
-07		180	0,006
-08	1390	100	0,006
-09		130	0,007
-10		150	0,008
-11		180	0,010
-12	770	100	0,003
-13		130	0,004
-14		150	0,005
-15		180	0,006
-16	760	100	0,003
-17		130	0,004
-18		150	0,005
-19		180	0,005

Нач. отд.	Котов		
Гл. инж. отд.	Кацман		
Гл. спец.	Герцева		
Ст. инж.	Лукин		
Ст. инж.	Матвеева		
Проверил	Герцева		21/VII-79

1.832-7-1-011003

Ребро поперечное

Лит.	Вес	Масштаб
Р	—	1:10

Лист | Листов 1

Пиломатериалы ГОСТ 3486-66
Сосна или ель Ф≤25%

МСХ-СССР
ГИПРОНИСЕЛЬХОЗ
г. Москва

Рис. 1



Рис. 2

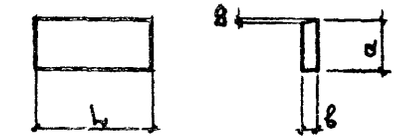

Обозначение	Рис	L мм	a мм	в мм	Объем древесины м3
1.832-7-1-011004	1	570	100	32	0,002
-01		870			0,003
-02		1470			0,005
-03		660			0,002
-04		2370			0,008
-05		2720			0,009
-06		2970			0,010
-07		1570			0,005
-08		1920			0,006
-09		2170			0,007
-10		900			0,003
-11		270			0,001
-12		620			0,002
-13		870			0,003
-14		320			0,001
-15		670			0,002
-16		920			0,003
-17		240	60	60	0,001
-18		800	50	40	0,002
-19	2	220	100	32	0,001
-20		945			0,003

Нач. отд.	Котов		
Гл. инж. отд.	Кацман		
Гл. спец.	Герцева		
Ст. инж.	Лукин		
Ст. инж.	Матвеева		
Проверил	Герцева		21.7.78

1.832-7-1-011004

Планка

Лит	Вес	Масштаб
Р	—	1:10

Лист | Листов 1

Пиломатериалы ГОСТ 8486-66
Сосна или ель Ф≤25%

МСХ-СССР
ГИПРОНИСЕЛЬХОЗ
г. Москва

15510 15

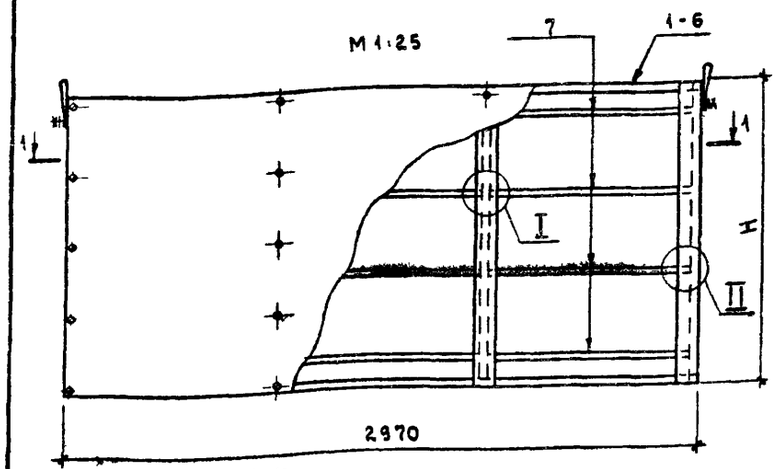

Формат	Поз.	Обозначение	Наименование	Кол. на испол. –	01	02	03	04	05	Примечание
			Документация							
		1.832-7-1-000000ПЗ	Пояснительная записка	×	×	×	×	×	×	
		1.832-7-1-010000	Узел I	×	×	×	×	×	×	
			Сборочные единицы							
12г	1	1.832-7-1-021000	Каркас ДК7	1						
12г	2	-01	Каркас ДК8		1					
12г	3	-02	Каркас ДК9			1				
12г	4	-03	Каркас ДК10				1			
12г	5	-04	Каркас ДК11					1		
12г	6	-05	Каркас ДК12						1	
			Детали							
Б4	7	1.832-7-1-010001	Планка прижимная ℓ=950	6	6	9	9	12	12	см ПЗ
12г	8	1.832-7-1-000002	Обшивка Л1	1	1					
12г	9	-01	Обшивка Л2			1	1			
12г	10	-02	Обшивка Л3					1	1	
12г	11	1.832-7-1-000001	Обшивка Л4	1	1					
12г	12	-01	Обшивка Л5			1	1			
12г	13	-02	Обшивка Л6					1	1	
			Стандартные изделия							
	14		Шурупы 4,4×40 ГОСТ 1145-70*	36	36	42	42	50	50	см. указание 3
	15		Гвозди К1,4×40 ГОСТ 4028-63*	12	12	18	18	24	24	0.0004 кгс
			Материалы							
			Плиты минераловатные							м³ по проекту
			Пленка полиэтиленовая	1,7	1,7	2,6	2,6	4,4	4,4	м²

1. Планки прижимные позиции 7 ставятся равномерно по высоте. Рекомендуемые сечения планок даны в пояснительной записке.
2. Показатели панели указаны при листах асбестоцементных δ=10мм и наибольшей толщине утеплителя, равной высоте ребер каркаса.
3. При листах асбестоцементных δ=8мм добавляется 2 шурупа позиции 14.

Обозначение	Марка	H мм	B мм	Вес кгс
1.832-7-1-020000	ПСАД-13	570	202	130
-01	ПСАД-14		232	140
-02	ПСАД-23	870	202	190
-03	ПСАД-24		232	200
-04	ПСАД-33	1470	202	290
-05	ПСАД-34		232	300

Нач. отд.	Котов		1.832-7-1-020000
Гл. инж. отд	Кацман		
Гл. спец.	Герцева		
Инженер	Епанешникова		Панель длиной 3 м, толщиной 202 и 232 мм рядовая
Проверил	Герцева		Лит О; Лист; Листов 1

МСХ СССР ГИПРОНИСЕЛЬХОЗ г. Москва

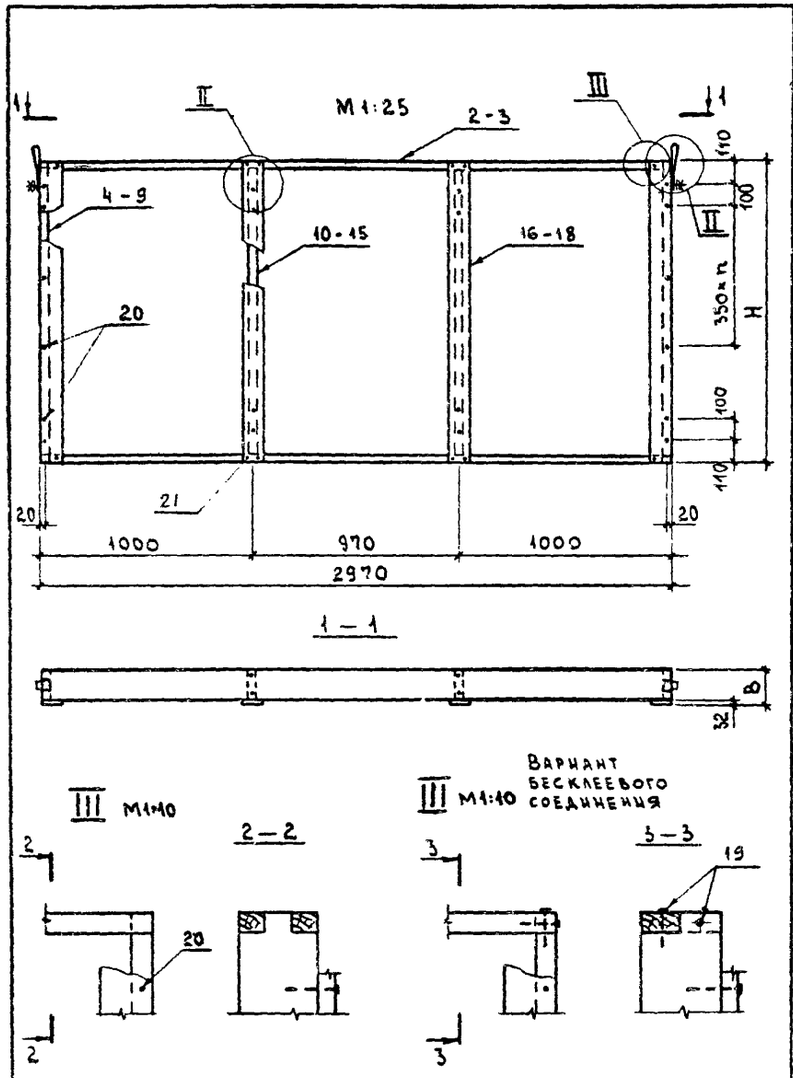

Обозначение	Марка	H мм	B мм	n шт	Вес кгс
1.832-7-1-021000	ДК7	570	132	0	35
-01	ДК8		212		41
-02	ДК9	870	182	0	42
-03	ДК10		212		48
-04	ДК11	1470	182	3	55
-05	ДК12		212		62

Формат	Поз.	Обозначение	Наименование	Кол на испол. –	01	02	03	04	05	Примечание
			Документация							
		1.832-7-1-000000ПЗ	Пояснительная записка	×	×	×	×	×	×	
		1.832-7-1-011000	Узлы I и II	×	×	×	×	×	×	
			Сборочные единицы							
11В	1	1.832-7-1-000100	Петля для подъема М1	2	2	2	2	2	2	
			Детали							
11В	2	1.832-7-1-011001-02	Ребро продольное	2		2		2		
11В	3	-03	Ребро продольное		2		2		2	
11В	4	1.832-7-1-011002-02	Ребро поперечное	2						
11В	5	-03	Ребро поперечное		2					
11В	6	-06	Ребро поперечное			2				
11В	7	-07	Ребро поперечное				2			
11В	8	-10	Ребро поперечное					2		
11В	9	-11	Ребро поперечное						2	
11В	10	1.832-7-1-011003-02	Ребро поперечное	2						
11В	11	-03	Ребро поперечное		2					
11В	12	-06	Ребро поперечное			2				
11В	13	-07	Ребро поперечное				2			
11В	14	-10	Ребро поперечное					2		
11В	15	-11	Ребро поперечное						2	
11В	16	1.832-7-1-011004	Планка	4	4					
11В	17	-01	Планка			4	4			
11В	18	-02	Планка					4	4	
			Стандартные изделия							
	19		Шурупы А5×70 ГОСТ 1145-70*							см. указание
	20		Гвозди К4×100 ГОСТ 4028-63*	24	24	24	24	28	28	0,010 кгс
	21		Гвозди К1,4×40 ГОСТ 4028-63*	12	12	12	12	12	12	0,0004 кгс
			Материалы							
			Клей	0,03	0,03	0,03	0,03	0,03	0,03	кг

При бесклеевом соединении каркаса взамен клея требуется 8 шурупов

Нач. отд.	Котов		
Гл. инж. отд.	Кацман		
Гл. спец.	Герцева		
Инженер	Епанешникова		
Проверил	Герцева		

1.832-7-1-021000

Каркас ДК7÷ДК12

Лит.	Лист	Листов
Р		1

МСХ СССР ГИПРОНИСЕЛЬХОЗ г. Москва

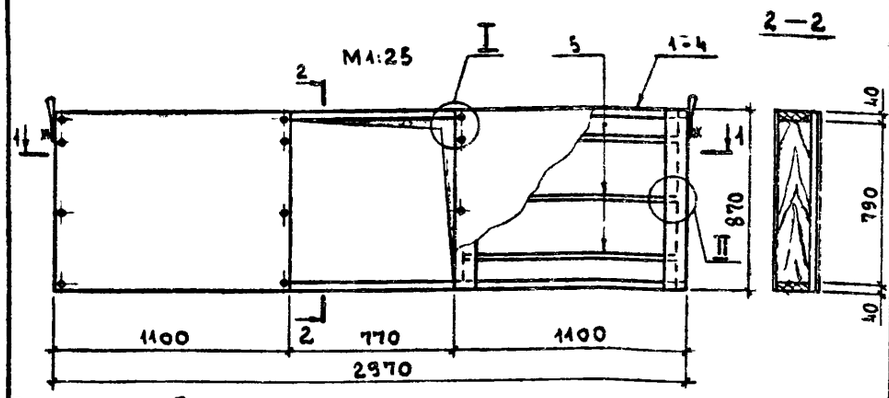

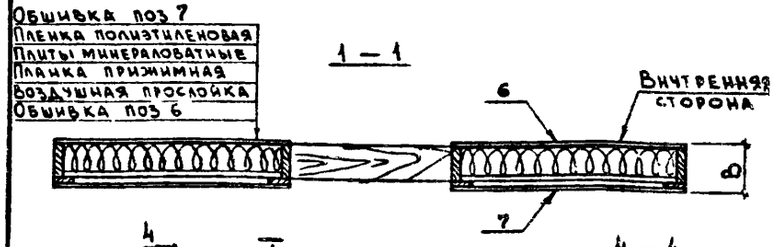

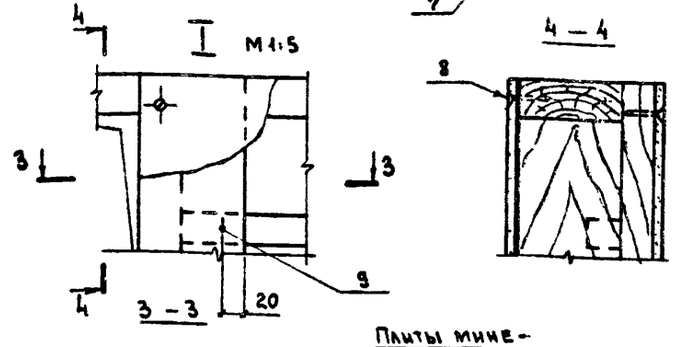

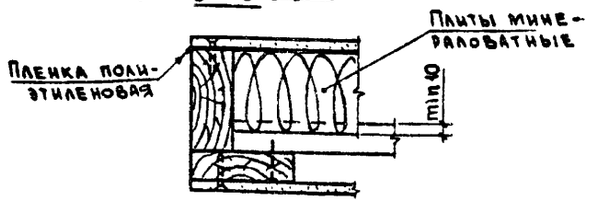

Формат	Поз	Обозначение	Наименование	Кол. на испол. –	01	02	03	Примечание
			Документация					
		1.832—7-1-000000 ПЗ	Пояснительная записка	×	×	×	×	
		1.832—7-1-02000	Узел II	×	×	×	×	
			Сборочные единицы					
12г	1	1.832—7-1-031000	Каркас ДК 13	1				
12г	2	-01	Каркас ДК 14		1			
12г	3	-02	Каркас ДК 15			1		
12г	4	-03	Каркас ДК 16				1	
			Детали					
Б4	5	1.832—7-1-030001	Планка прижимная ℓ=1030	6	6	6	6	см. ПЗ
12г	6	1.832—7-1-000002-15	Обшивка Л7	2	2	2	2	
12г	7	-12	Обшивка Л8	2	2	2	2	
			Стандартные изделия					
	8		Шурупы А4×40 ГОСТ 1145-70*	40	40	40	40	0,003 кгс
	9		Гвозди К1,4×40 ГОСТ 4028-63*	12	12	12	12	0,0004 кгс
			Материалы					
			Плиты минераловатные					м³ по проекту
			Пленка полиэтиленовая	1,9	1,9	1,9	1,9	м²

1. Планки прижимные позиции 5 ставятся равномерно по высоте. Рекомендуемые сечения планок даны в пояснительной записке.
2. Показатели панели указаны при листах асбестоцементных δ=10 мм и наибольшей толщине утеплителя, равной высоте ребер каркаса

Обозначение	Марка	В мм	Вес кгс
1.832—7-1-030000	ПСАД-21-В	152	130
— 01	ПСАД-22-В	182	140
— 02	ПСАД-23-В	202	150
— 03	ПСАД-24-В	232	160

Нач. отд.	Котов		1.832—7-1-030000
Гл. инж. отд.	Кацман		
Гл. спец.	Герцева		
Инженер	Епанешникова		Панель длиной 3м, высотой 0,9м рядовая с вентиляционным отверстием.
Проверил	Герцева	12.78	Лит. Р; Лист; Листов 1
			МСХ СССР ГИПРОНИСЕЛЬХОЗ г. Москва

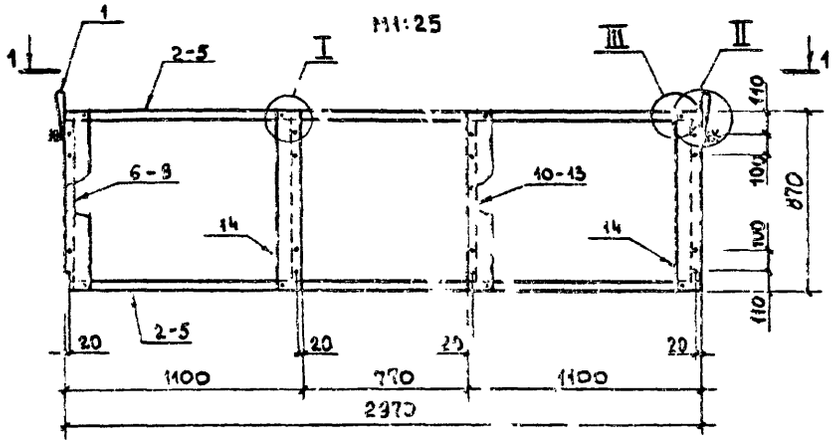

1-1

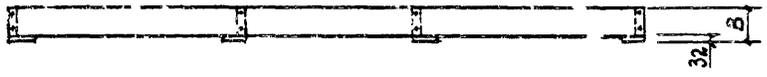

I М1:10

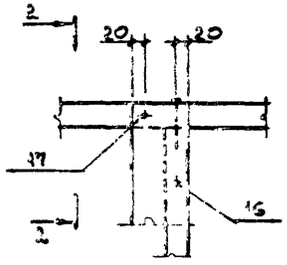

2-2

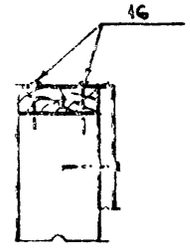

Формат	Поз.	Обозначение	Наименование	Кол. на испол. –	01	02	03	Примечание
			Документация					
		1.832–7-1-000000 ПЗ	Пояснительная записка	×	×	×	×	
		1.832–7-1-011000	Узел II	×	×	×	×	
		1.832–7-1-021000	Узел III	×	×	×	×	
			Сборочные единицы					
113	1	1.832–7-1-000100	Петля для подъема М1	2	2	2	2	
			Детали					
118	2	1.832–7-1-011001	Ребро продольное	2				
118	3	-01	Ребро продольное		2			
118	4	-02	Ребро продольное			2		
118	5	-03	Ребро продольное				2	
118	6	1.832–7-1-011002 -04	Ребро поперечное	2				
118	7	-05	Ребро поперечное		2			
118	8	-06	Ребро поперечное			2		
118	9	-07	Ребро поперечное				2	
118	10	1.832–7-1-011003 -04	Ребро поперечное	2				
118	11	-05	Ребро поперечное		2			
118	12	-06	Ребро поперечное			2		
118	13	-07	Ребро поперечное				2	
118	14	1.832–7-1-011004-01	Планка	4	4	4	4	
			Стандартные изделия					
	15		Шурупы А5х70 ГОСТ1145-70*					см.указание
	16		Гвозди К4х100 ГОСТ4028-63*	24	24	24	24	0,010 кгс
	17		Гвозди К1,4х40 ГОСТ4028-63*	8	8	8	8	0,0004 кгс
			Материалы					
			Клей	0,02	0,02	0,03	0,03	кг

Обозначение	Марка	В мм	Вес кгс
1.832–7-1-031000	ДК13	132	32
-01	ДК14	162	38
-02	ДК15	182	43
-03	ДК16	212	49

При бесклеевом соединении каркаса взамен клея требуется 3 шурупов.

Нач.отд.	Котов		
Гл.инж.пр.	Кацман		
Рук.гр.	Герцева		
Рук.гр.	Алексеева		
Ст.инж.	Матвеева		
Проверил	Герцева		12.79

1.832–7-1-031000

Каркас ДК13 ÷ ДК16.

Лит.	Лист	Листов
Р		1

МСК-СССР ГИПРОНИСЕЛЬХОЗ г. Москва

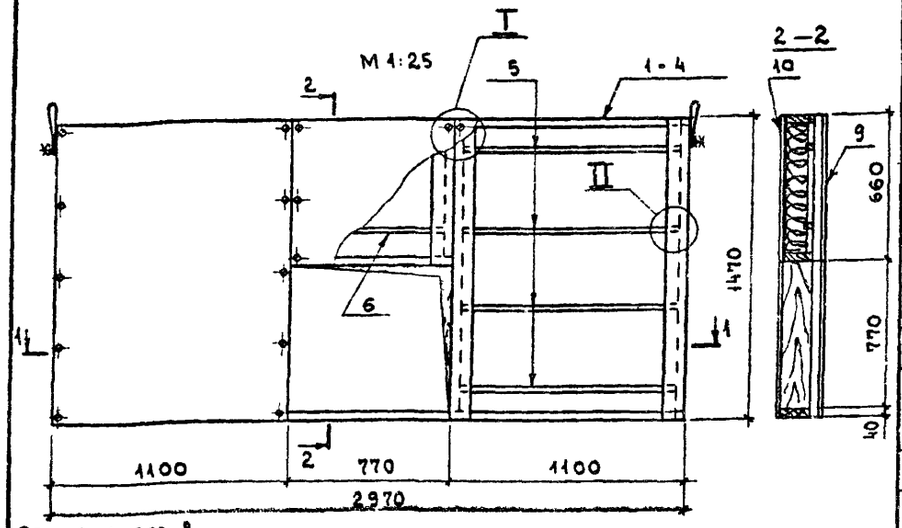

Обшивка поз. 8
Пленка полиэтиленовая
Плиты минераловатные
Планка прижимная
Воздушная прослойка
Обшивка поз 7

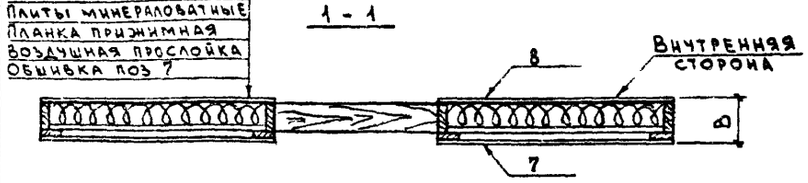

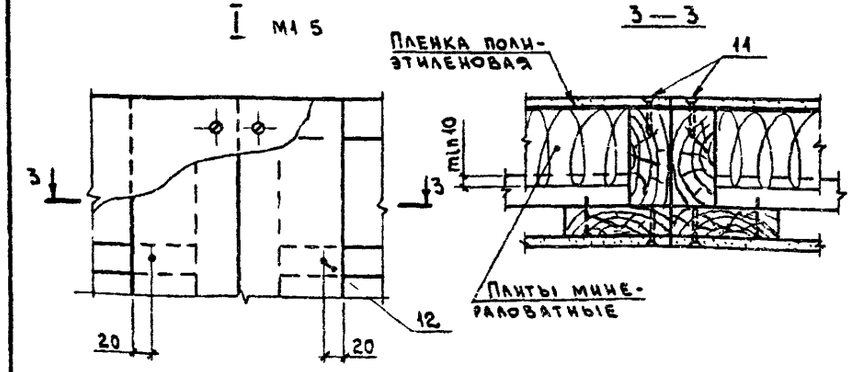

Обозначение	Марка	В мм	Вес кгс
1.832—7-1-040000	ПСАД-31-В	152	180
—01	ПСАД-32-В	182	200
—02	ПСАД-33-В	202	220
—03	ПСАД-34-В	232	240

Формат	Поз	Обозначение	Наименование	Кол. на испол. —	01	02	03	Примечание
			Документация					
		1.832—7-1-000000	Пояснительная записка	×	×	×	×	
		1.832—7-1-020000	Узел II	×	×	×	×	
			Сборочные единицы					
12г	1	1.832—7-1-041000	Каркас ДК17	1				
12г	2	-01	Каркас ДК18		1			
12г	3	-02	Каркас ДК19			1		
12г	4	-03	Каркас ДК20				1	
			Детали					
Б4	5	1.832—7-1-041001	Планка прижимная ℓ=1030	8	8	8	8	см. ПЗ
Б4	6	1.832—7-1-041002	Планка прижимная ℓ=700	2	2	2	2	см. ПЗ
12г	7	1.832—7-1-000002-16	Обшивка Л9	2	2	2	2	
12г	8	-13	Обшивка Л10	2	2	2	2	
12г	9	-24	Обшивка Л11	1	1	1	1	
12г	10	-25	Обшивка Л12	1	1	1	1	
			Стандартные изделия					
	11		Шурупы А4×40 ГОСТ 1145-70*	62	62	62	62	0.003 кгс
	12		Гвозди К 1.4×40 ГОСТ 4028-63*	20	20	20	20	0.0004 кгс
			Материалы					
			Плиты минераловатные					м³ по проекту
			Пленка полиэтиленовая	3,3	3,3	3,3	3,3	м²

1. Планки прижимные позиции 5; 6 ставятся равномерно по высоте. Рекомендуемые сечения планок даны в пояснительной записке.
2. Показатели панели указаны при листах асбестоцементных 8×10мм и наибольшей толщине утеплителя, равной высоте ребер каркаса.

Нач.отд.	Котов		
Гл.инж.отд.	Кацман		
Гл.спец.	Герцева		
Инженер	Еланешникова		
Проверил	Герцева		21.7.78

1.832—7-1-040000

Панель длиной 3 м, высотой 1,5 м, рядовая с вентиляционным отверстием.

Лит.	Лист	Листов
Р		1

МСХ СССР
ГИПРОНИСЕЛЬХОЗ
г. Москва

15510 20

Формат	Поз.	Обозначение	Наименование	Кол. на испол. 1.832-7-1-041000				Примечание
				–	01	02	03	
			Документация					
		1.832-7-1-041000 СБ	Сборочный чертеж	X	X	X	X	
		1.832-7-1-000000 ПЗ	Пояснительная записка	X	X	X	X	
		1.832-7-1-011000	Узел II	X	X	X	X	
		1.832-7-1-021000	Узел III	X	X	X	X	
		1.832-7-1-031000	Узел I	X	X	X	X	
			Сборочные единицы					
11В	1	1.832-7-1-000100	Петля для подъема М1	2	2	2	2	
12Г	2	1.832-7-1-041100	Ребро поперечное	2				
12Г	3	-01	Ребро поперечное		2			
12Г	4	-02	Ребро поперечное			2		
12Г	5	-03	Ребро поперечное				2	
			Детали					
11В	6	1.832-7-1-011001	Ребро продольное	2				
11В	7	-01	Ребро продольное		2			
11В	8	-02	Ребро продольное			2		

Нач.отд.	Котов	
Гл.инж.отд	Кацман	
Гл.спец.	Герцева	
Ст.инж.	Матвеева	
Проверил	Герцева	21.7.78

1.832-7-1-041000

Каркас ДК17÷ДК20

Лит.	Лист	Листов
Р	1	2

МСХ СССР
ГИПРОНИСЕЛЬХОЗ
г. Москва

Формат	Поз.	Обозначение	Наименование	Кол. на испол. 1.832-7-1-041000				Примечание
				–	01	02	03	
11В	9	1.832-7-1-011001-03	Ребро продольное				2	
11В	10	1.832-7-1-011002-08	Ребро поперечное	2				
11В	11	-09	Ребро поперечное		2			
11В	12	-10	Ребро поперечное			2		
11В	13	-11	Ребро поперечное				2	
11В	14	1.832-7-1-011003-12	Ребро поперечное	1				
11В	15	-13	Ребро поперечное		1			
11В	16	-14	Ребро поперечное			1		
11В	17	-15	Ребро поперечное				1	
11В	18	1.832-7-1-011004-02	Планка	4	4	4	4	
11В	19	-03	Планка	2	2	2	2	
			Стандартные изделия					
	20		Шурупы А5×70 ГОСТ 1145-70*					см. Указание
	21		Гвозди К4×100 ГОСТ 4028-63*	38	38	38	38	0,010 кгс
	22		Гвозди К1,4×40 ГОСТ 4028-63*	12	12	12	12	0,0004 кгс
			Материалы					
			Клей	0,02	0,02	0,03	0,03	

При бесклеевом соединении каркаса взамен клея требуется 8 шурупов.

1.832-7-1-041000

Лист 2

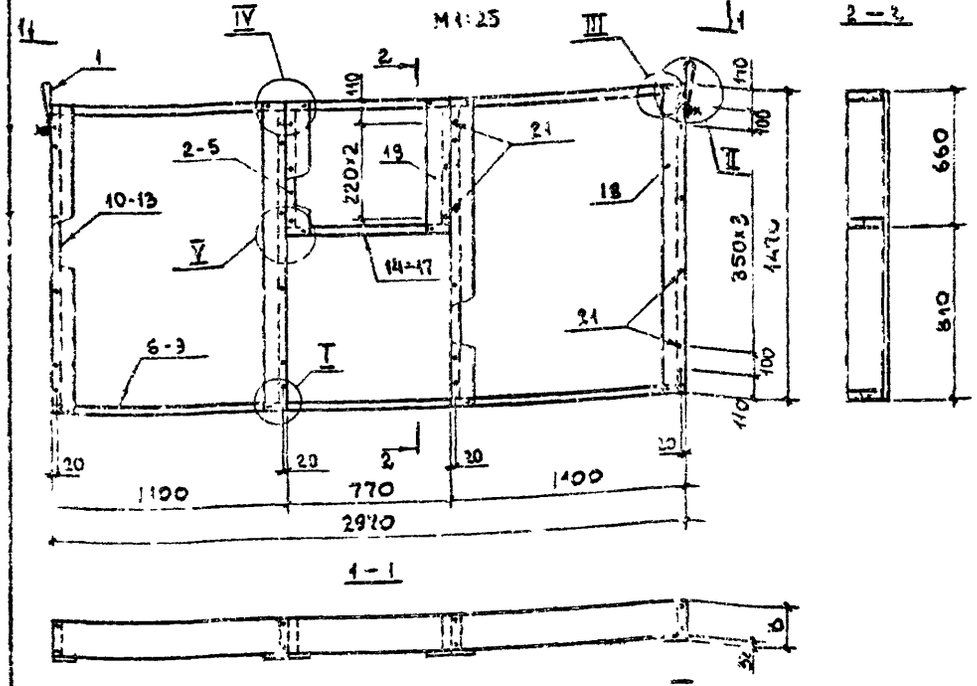

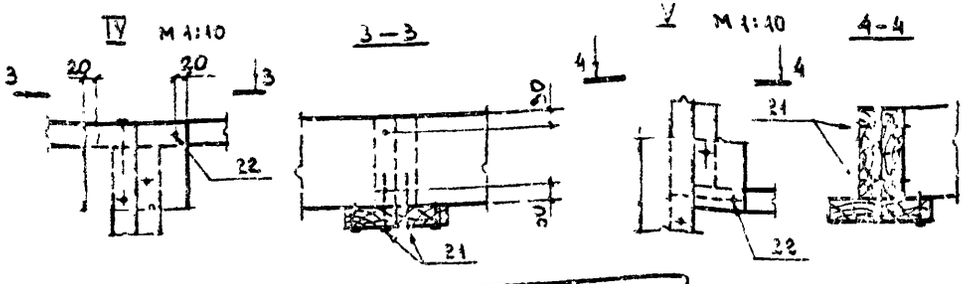

Обозначение	Марка	В мм	Вес кгс
1.832-7-1-041000	АК17	132	50
-01	АК18	152	60
-02	АК19	182	67
-03	АК20	202	76

При бесклеевом соединении каркаса взамен клея ставятся 8 шурупов.

Нач. отд.	Котов		
Гл. инж. отд.	Кацман		
Гл. спец.	Герцева		
Рук. гр.	Алексеева		
Ст. инж.	Мерзеева		
Проверил	Герцева		

1.832-7-1-041000 СБ

Каркас АК17 ÷ АК20. Сборочный чертеж.

Лит.	Лист	Листов
Р		1

МСХ СССР ГИПРОНИСЕЛЬХОЗ г. Москва

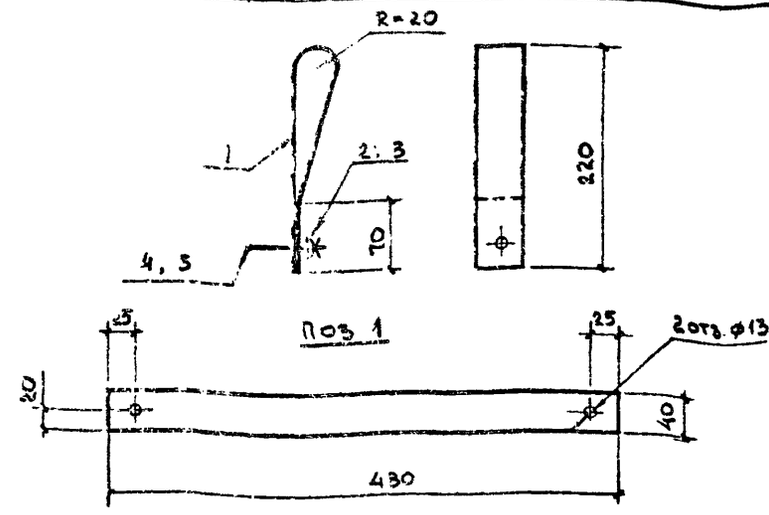

Поз. 1 изготавливать из Ст3пс6 по ГОСТ 380-71.

Обозначение	Марка	Вес кгс
1.832-7-1-000100	М1	0,2
-01	М2	0,3

Формат	Поз.	Обозначение	Наименование	Кол	Примечание
			Детали		
Б4	1	1.832-7-1-000101	-40х1.2 ℓ=480 ГОСТ103-57*	1	
			Стандартные изделия		
	2		Гайка М12 ГОСТ5915-70	1	
	3		Шайба 12 ГОСТ11371-68	1	
		Переменные данные для исполнения			
			1.832-7-1-000100		
			Стандартные изделия		
	4		Болт М12 ℓ=55 ГОСТ7798-70	1	
			1.832-7-1-000100-01		
			Стандартные изделия		
	5		Болт М12 ℓ=100 ГОСТ7798-70	1	

Нач. отд.	Котов		
Гл. инж. отд.	Кацман		
Гл. спец.	Герцева		
Рук. группы	Алексеева		
Ст. инж.	Мерзеева		
Проверил	Герцева		

1.832-7-1-000100

Деталь для подъема

Лит.	Лист	Листов
Р		1

МСХ СССР ГИПРОНИСЕЛЬХОЗ г. Москва

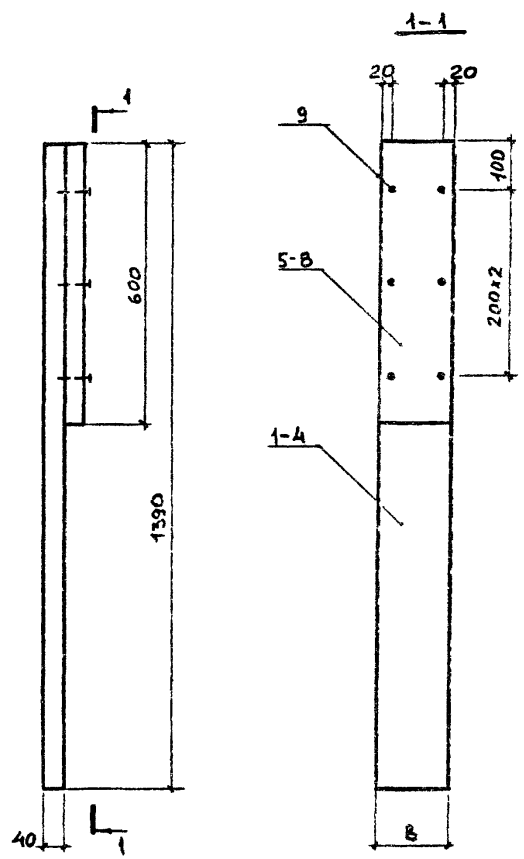

Формат	Поз.	Обозначение	Наименование	Кол. на испол. —	01	02	03	Примечание
			Детали					
БЧ	1	1.832-7-1-041101	Доска деревянная 40×100 ℓ=1390	1				0.006 м³
БЧ	2	-01	Доска деревянная 40×130 ℓ=1390		1			0.007 м³
БЧ	3	-02	Доска деревянная 40×150 ℓ=1390			1		0.008 м³
БЧ	4	-03	Доска деревянная 40×180 ℓ=1390				1	0.010 м³
БЧ	5	1.832-7-1-041102	Доска деревянная 40×100 ℓ=600	1				0.002 м³
БЧ	6	-01	Доска деревянная 40×130 ℓ=600		1			0.003 м³
БЧ	7	-02	Доска деревянная 40×150 ℓ=600			1		0.004 м³
БЧ	8	-03	Доска деревянная 40×180 ℓ=600				1	0.004 м³
			Стандартные изделия					
	9		Гвозди К 2.5×60 ГОСТ	6	6	6	6	0.0009 кгс

Материал - сосна или ель влажностью ≤ 15%.
для II категории элементов деревянных конструкций.

Обозначение	B мм	Вес кгс
1.832-7-1-041100	100	5
-01	130	6
-02	150	7
-03	180	8

Нач. отд.	Котов		
Гл. инж. отд.	Кацман		
Гл. спец.	Герцева		
Ст. инж.	Чукин		
Ст. инж.	Матвеева		
Проверил	Герцева		2.1.78

1.832-7-1-041100

Ребро поперечное

Лит.	Лист	Листов
Р		1

МСХ СССР
ГИПРОНИСЕЛЬХОЗ
г. Москва

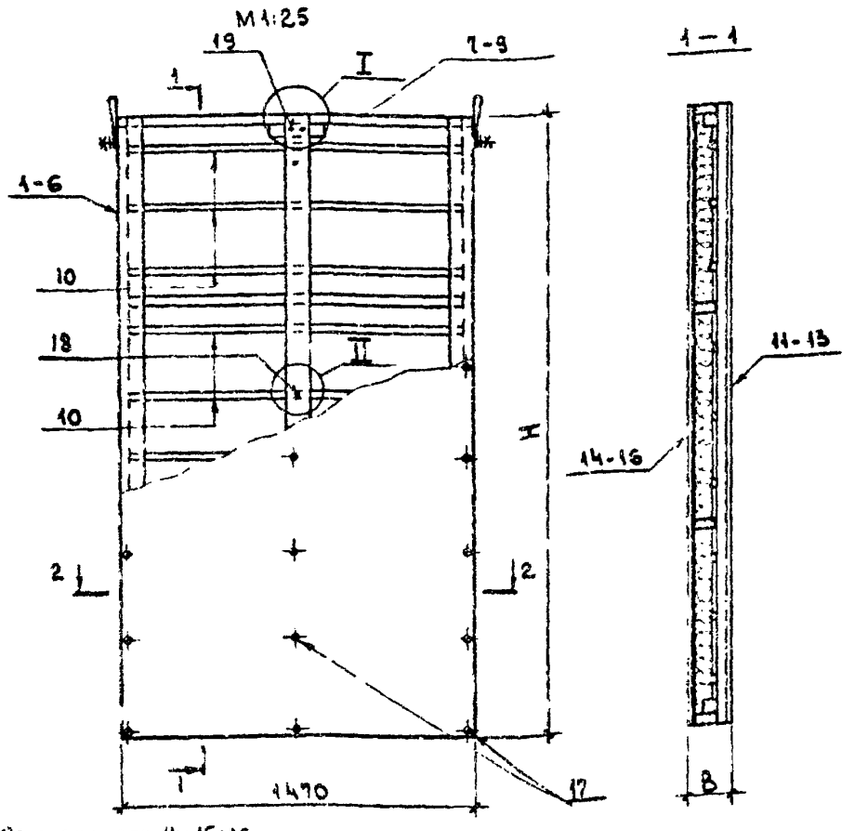

Планки прижимные позиции 10 ставятся равномерно по высоте. Рекомендуемые сечения планок даны в пояснительной записке. Показатели панели указаны при листах асбестоцементных δ=10 мм и наибольшей толщине утеплителя, равной высоте ребер каркаса. При листах асбестоцементных δ=8 мм добавляется 5 шурупов позиции 17

Обозначение	Марка	H мм	B мм	Вес кгс
1.832-7-1-050000	ПСАД-41	2370	152	210
-01	ПСАД-42		182	230
-02	ПСАД-51	2670	152	240
-03	ПСАД-52		182	260
-04	ПСАД-61	2970	152	270
-05	ПСАД-62		182	280

Формат	Поз.	Обозначение	Наименование	Кол. на испол. —	01	02	03	04	05	Примечание
			Документация							
		1.832-7-1-000000 ПЗ	Пояснительная записка	×	×	×	×	×	×	
		1.832-7-1-100000	Узлы I II	×	×	×	×	×	×	
			Сборочные единицы							
12Г	1	1.832-7-1-051000	Каркас ДК21	1						
12Г	2	-01	Каркас ДК22		1					
12Г	3	-02	Каркас ДК23			1				
12Г	4	-03	Каркас ДК24				1			
12Г	5	-04	Каркас ДК25					1		
12Г	6	-05	Каркас ДК26						1	
			Детали							
11В	7	1.832-7-1-011004-04	Планка	1	1					
11В	8	-05	Планка			1	1			
11В	9	-06	Планка					1	1	
Б4	10	1.832-7-1-030004	Планка прижимная ℓ=1390	9	9	9	9	9	9	см ПЗ
12Г	11	1.832-7-1-000001-12	Обшивка Л13	1	1					
12Г	12	-13	Обшивка Л14			1	1			
12Г	13	-14	Обшивка Л15					1	1	
12Г	14	-06	Обшивка Л16	1	1					
12Г	15	-07	Обшивка Л17			1	1			
12Г	16	-28	Обшивка Л18					1	1	
			Стандартные изделия							
	17		Шурупы 4×40 ГОСТ 1145-79*	47	47	52	52	57	57	см. указание 3
	18		Гвозди К4×40 ГОСТ 4028-63*	9	9	9	9	9	9	0,0004 кгс
	19		Гвозди К4×100 ГОСТ 4028-63*	4	4	4	4	4	4	0,010 кгс
			Материалы							
			Плиты минераловатные							м³ по проекту
			Пленка полиэтиленовая	3,5	3,5	4,0	4,0	4,4	4,4	м²

Гл. инж. отд.	Котов	
Гл. конструктор	Кацнельсон	
Рук. сект.	Герцева	
Инженер	Елинешникова	
Проверил	Герцева	21.7.78

1.832-7-1-050000

Панель длиной 1,5 м, толщиной 152 и 182 мм, рядовая.

Лит.	Лист	Листов
Р		

МСК-СССР
ГИПРОНИСЕЛЬХОЗ
г. Москва

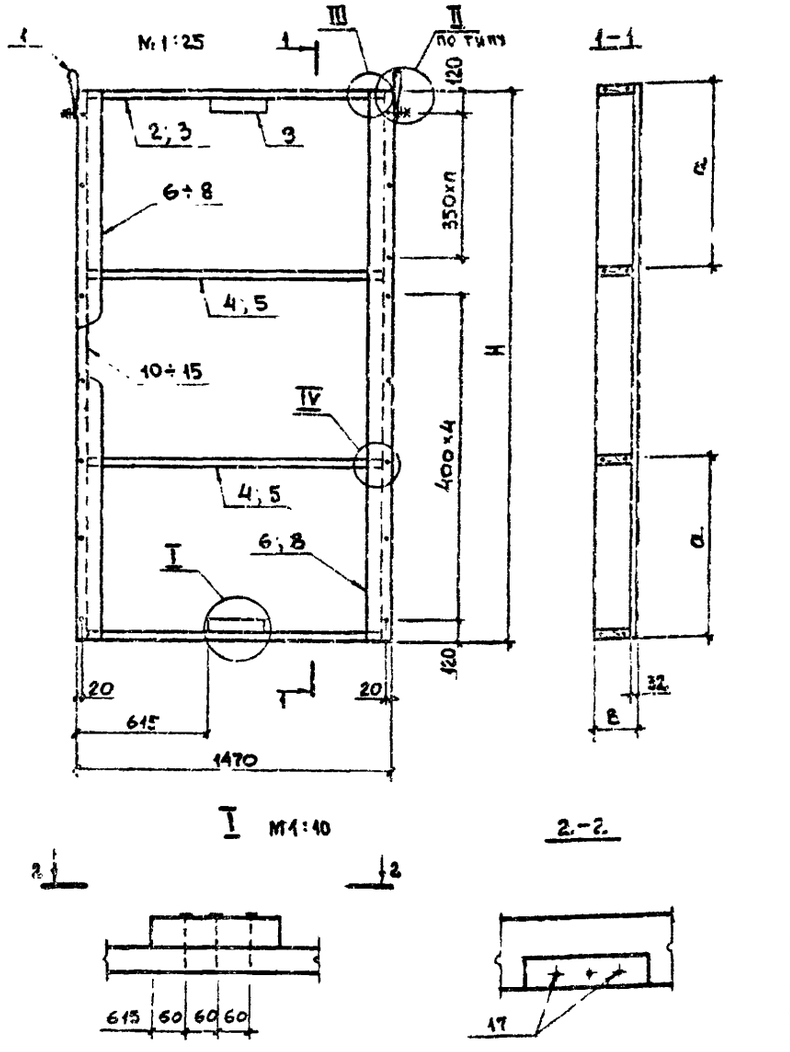

Формат	Поз.	Обозначение	Наименование	Кол. на испол. –	01	02	03	04	05	Примечание
			Документация							
		1.832-7-1-000000 ПЗ	Пояснительная записка	х	х	х	х	х	х	
		1.832-7-1-011000	Узел II	х	х	х	х	х	х	
		1.832-7-1-021000	Узел III	х	х	х	х	х	х	
		1.832-7-1-061000	Узел IV	х	х	х	х	х	х	
			Сборочные единицы							
11Б	1	1.832-7-1-000100	Петля для подъема М1	2	2	2	2	2	2	
			Деталь							
11Б	2	1.832-7-1-011001-04	Ребро продольное	2		2		2		
11Б	3	-05	Ребро продольное		2		2		2	
11Б	4	1.832-7-1-011003-08	Ребро поперечное	2		2		2		
11Б	5	-09	Ребро поперечное		2		2		2	
11Б	6	1.832-7-1-011004-04	Планка	2	2					
11Б	7	-05	Планка			2	2			
11Б	8	-06	Планка					2	2	
11Б	9	-17	Планка	2	2	2	2	2	2	
11Б	10	1.832-7-1-051001	Ребро поперечное	2						
11Б	11	-01	Ребро поперечное		2					
11Б	12	-04	Ребро поперечное			2				
11Б	13	-05	Ребро поперечное				2			
11Б	14	-08	Ребро поперечное					2		
11Б	15	-09	Ребро поперечное						2	
			Стандартные изделия							
	16		Шурупы А5х70 ГОСТ 1145-70*							см. узел III
	17		Гвозди К4х100 ГОСТ 4028-63*	28	28	30	30	30	30	0,010 кгс
			Материалы							
			Клей	0,02	0,02	0,02	0,02	0,02	0,02	кг

Обозначение	Марка	H мм	B мм	a мм	n шт.	Вес кгс
1.832-7-1-51000	ДК21	2370	132	800	1	36
-01	ДК22		162			42
-02	ДК23	2670	132	900	2	39
-03	ДК24		162			46
-04	ДК25	2970	132	1000	2	42
-05	ДК26		162			49

При бесклеевом соединении каркаса взамен клея требуется 8 шурупов

Нач. отд.	Котов		
Гл. инж. отд.	Кацман		
Гл. спец.	Гершева		
Рук. группы	Алексеева		
Ст. инж.	Матвеева		
Проверка	Гершева		11.78

1.832-7-1-051000

Каркас ДК 21 ÷ ДК 26

Лит.	Лист	Листов
Р		

МСХ СССР ГИПРОНИСЕЛЬХОЗ г. Москва

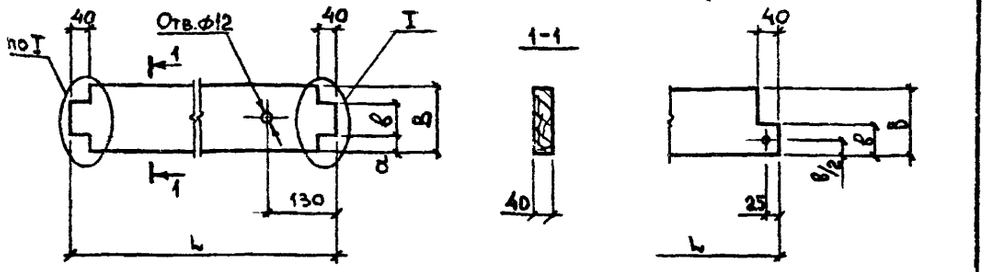

1. Качество древесины должно удовлетворять II категории элементов деревянных конструкций.
2. Влажность древесины $\varphi \leq 15\%$ Для бесклеевого соединения допускается влажность $\varphi \leq 20\%$.

Обозначение	L мм	в мм	а мм	в мм	Объем древесины м³
1.832-7-1-051001	2370	100	30	40	0,009
-01		130	35	60	0,012
-02		150	40	70	0,014
-03		180	50	80	0,017
-04	2720	100	30	40	0,011
-05		130	35	60	0,014
-06		150	40	70	0,016
-07		180	50	80	0,020
-08	2970	100	30	40	0,012
-09		130	35	60	0,015
-10		150	40	70	0,018
-11		180	50	80	0,021

Нач. отд.	Котов	
Гл. инж. отд	Кацман	
Гл. спец	Герцева	
Ст. инж	Лукин	
Ст. инж	Матвеева	
Проверил	Герцева	11.78

1.832-7-1-051001

Ребро поперечное

Лит.	Вес	Масштаб
Р	—	1:10
Лист	Листов 1	

Пиломатериалы ГОСТ 8486-66
сосна или ель φ см указание 2

МСХ-СССР
ГИПРОНИСЕЛЬХОЗ
г. Москва

Рис. 1

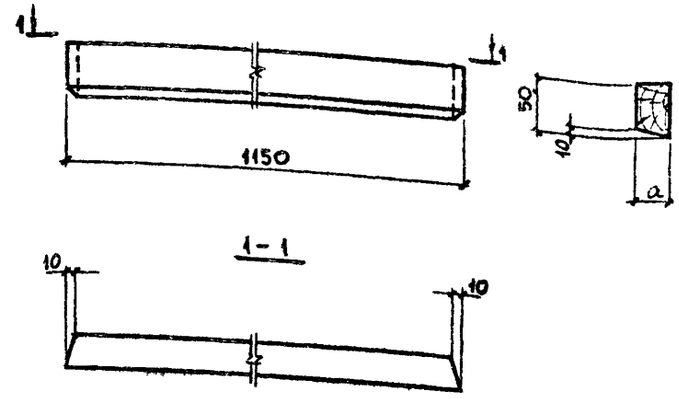

Рис. 2

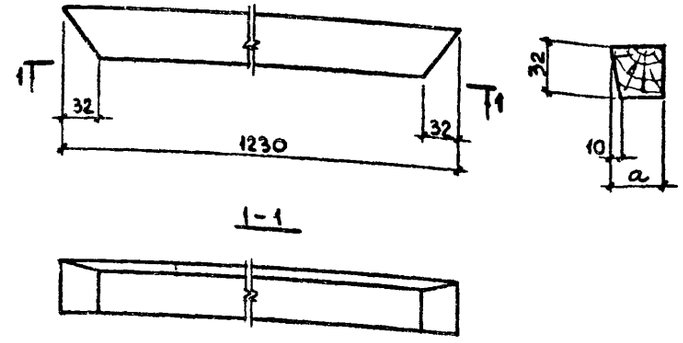

Обозначение	Рис	Марка	а мм	Объем древесины м³
1.832-7-1-090005	1	Н5	32	0,002
-01	2	Н7	50	0,002
-02		Н8	80	0,003

Нач. отд	Котов	
Гл. инж. отд	Кацман	
Гл. спец.	Герцева	
Ст. инж	Матвеева	
Проверил	Герцева	11.78

1.832-7-1-090005

Наличник

Лит.	Вес	Масштаб
Р	—	1:5
Лист	Листов 1	

Пиломатериалы ГОСТ 8486-66
сосна или ель $\varphi \leq 25\%$

МСХ-СССР
ГИПРОНИСЕЛЬХОЗ
г. Москва

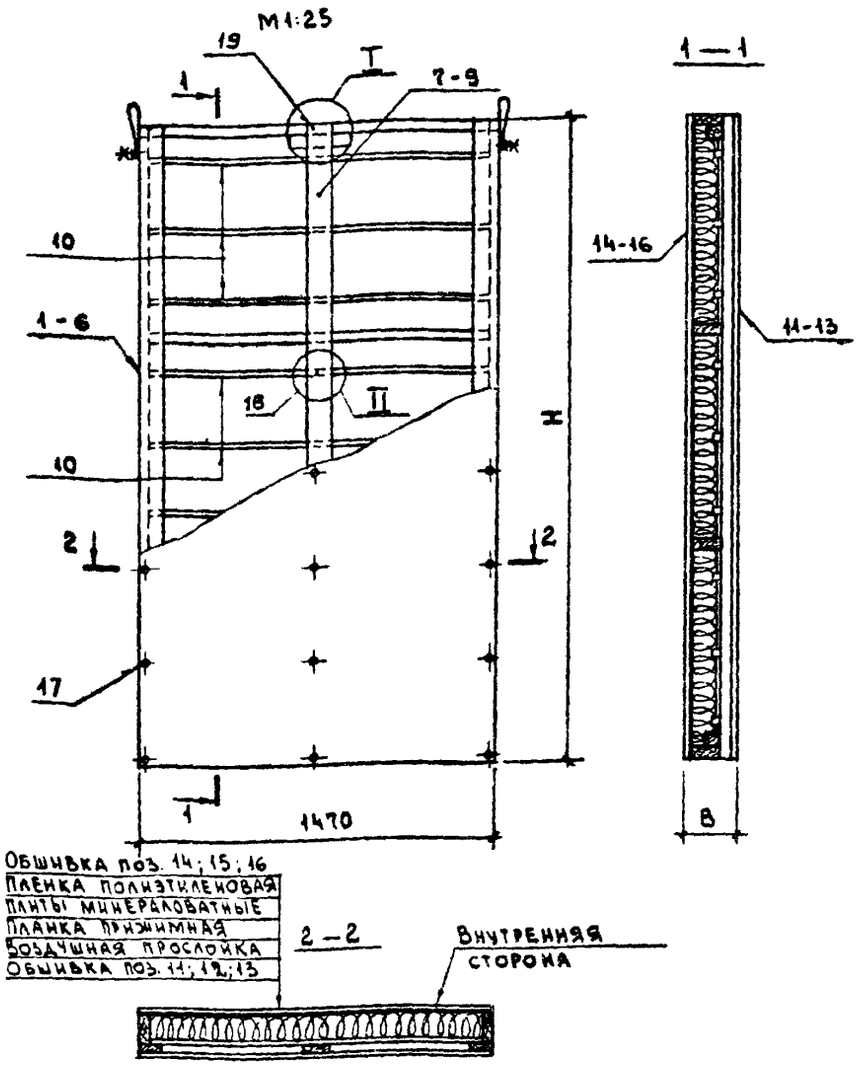

1. Планки прижимные позиции 10 ставятся равномерно по высоте. Рекомендуемые сечения планок даны в пояснительной записке.
2. Показатели панели указаны при листах асбестоцементных δ=10мм и наибольшей толщине утеплителя, равной высоте ребер каркасе.
3. При листах асбестоцементных δ=8мм добавляется 5 шурупов позиции 17.

Обозначение	Марка	H мм	B мм	Вес кгс
1.832-7-1-060000	ПСАД-43	2370	202	250
-01	ПСАД-44		232	260
-02	ПСАД-53	2670	202	280
-03	ПСАД-54		232	300
-04	ПСАД-63	2970	202	300
-05	ПСАД-64		232	320

Формат	Поз.	Обозначение	Наименование	Кол. на испол. –	01	02	03	04	05	Примечание
			Документация							
		1.832-7-1-000000 ПЗ	Пояснительная записка							
		1.832-7-1-100000	Узлы I; II							
			Сборочные единицы							
12г	1	1.832-7-1-061000	Каркас ДК 27	1						
12г	2	-01	Каркас ДК 28		1					
12г	3	-02	Каркас ДК 29			1				
12г	4	-03	Каркас ДК 30				1			
12г	5	-04	Каркас ДК 31					1		
12г	6	-05	Каркас ДК 32						1	
			Детали							
11В	7	1.832-7-1-011004-04	Планка	1	1					
11В	8	-05	Планка			1	1			
11В	9	-06	Планка					1	1	
Б4	10	1.832-7-1-050004	Планка прижимная ℓ=1390	9	9	9	9	9	9	
12г	11	1.832-7-1-000001-12	Обшивка Л13	1	1					
12г	12	-13	Обшивка Л14			1	1			
12г	13	-14	Обшивка Л15					1	1	
12г	14	-06	Обшивка Л16	1	1					
12г	15	-07	Обшивка Л17			1	1			
12г	16	-08	Обшивка Л18					1	1	
			Стандартные изделия							
	17		Шурупы Д4×40 ГОСТ 1145-70*	47	47	52	52	57	57	0,003 кгс
	18		Гвозди К1,4×40 ГОСТ 4028-63*	9	9	9	9	9	9	0,0004 кгс
	19		Гвозди К4×100 ГОСТ 4028-63*	4	4	4	4	4	4	0,010 кгс
			Материалы							
			Плиты минераловатные							м³ по проекту
			Пленка полиэтиленовая	3,5	3,5	40	40	4,4	4,4	м²

Нач. отд	Котов		
Гл. инж. отд	Кацман		
Гл. спец.	Герцева		
Рук. гр.	Алексеева		
Инженер	Епанешникова		
Проверил	Герцева		2.78

1.832-7-1-060000

Панель длиной 1,5 м толщиной 202 и 232 мм, рядовая

Лит.	Лист	Листов
Р		1

МСХ СССР ГИПРОНИСЕЛЬХОЗ г. Москва

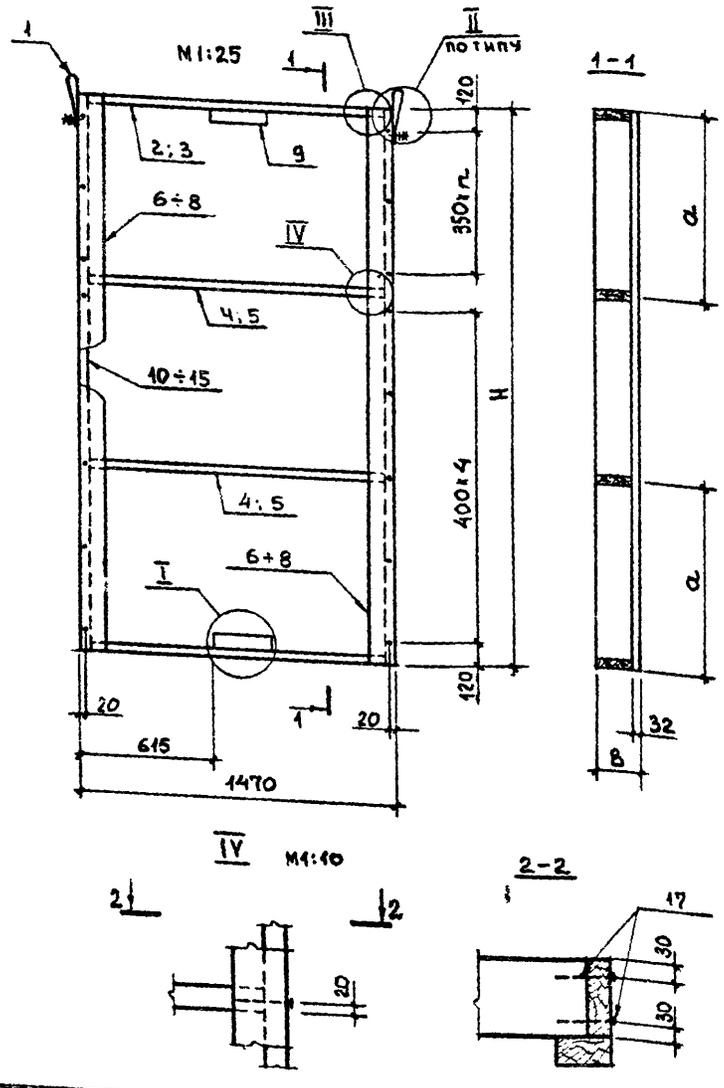

Обозначение	Марка	H мм	B мм	a мм	n шт.	Вес кгс
1.832-7-1-061000	ДК27	2370	182	800	1	54
-01	ДК28		212			62
-02	ДК29	2670	182	900	2	58
-03	ДК30		212			68
-04	ДК31	2970	182	1000	2	62
-05	ДК32		212			71

Формат	Поз.	Обозначение	Наименование	Кол на испол. –	01	02	03	04	05	Примечание
			Документация							
		1.832-7-1-000000 ПЗ	Пояснительная записка	×	×	×	×	×	×	
		1.832-7-1-011000	Узел II	×	×	×	×	×	×	
		1.832-7-1-021000	Узел III	×	×	×	×	×	×	
		1.832-7-1-051000	Узел I	×	×	×	×	×	×	
			Сборочные единицы							
11Б	1	1.832-7-1-000100	Петля для подъема М1	2	2	2	2	2	2	
			Детали							
11Б	2	1.832-7-1-011001-06	Ребро продольное	2		2		2	–	
11Б	3	-07	Ребро продольное		2		2		2	
11Б	4	1.832-7-1-011003-10	Ребро поперечное	2		2		2		
11Б	5	-11	Ребро поперечное		2		2		2	
11Б	6	1.832-7-1-011004-04	Планка	2	2					
11Б	7	-05	Планка			2	2			
11Б	8	-06	Планка					2	2	
11Б	9	-07	Планка	2	2	2	2	2	2	
11Б	10	1.832-7-1-051001-02	Ребро поперечное	2						
11Б	11	-03	Ребро поперечное		2					
11Б	12	-06	Ребро поперечное			2				
11Б	13	-07	Ребро поперечное				2			
11Б	14	-10	Ребро поперечное					2		
11Б	15	-11	Ребро поперечное						2	
			Стандартные изделия							
	16		Шурупы А5×70 ГОСТ 1145-70*							См. указание
	17		Гвозди К4×100 ГОСТ 4028-63*	28	28	30	30	30	30	0.010 кгс
			Материалы							
			Клей	0,03	0,03	0,03	0,03	0,03	0,03	кг

При бескаевом соединении каркаса взамен клея требуется 8 шурупов.

Нач. отд	Котов		
Гл. инж. отд	Кацман		
Гл. спец	Герцева		
Рук. группы	Алексеева		
Ст. инж.	Матвеева		
Проверил	Герцева		21.1.76

1.832-7-1-061000

Каркас ДК 27 ÷ ДК 32

Стадия	Лист	Листов
Р		1

МСХ СССР ГИПРОНИСЕЛЬХОЗ г. Москва

15510 28

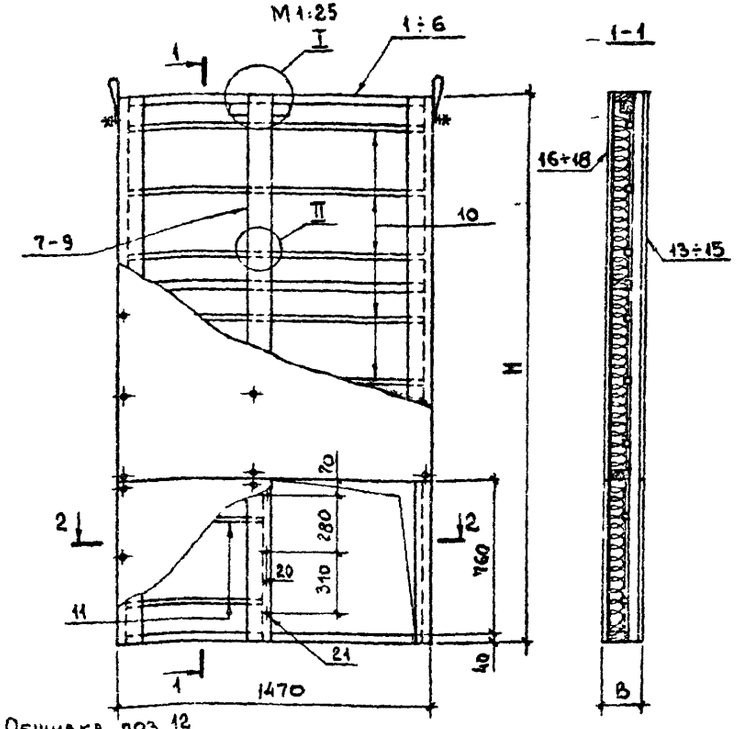

1. Планки прижимные поз. 10 и 11 ставятся равномерно по высоте. Рекомендуемые сечения планок даны в пояснительной записке.
2. Показатели панели указаны при листах асбестоцементных δ=10мм и наибольшей толщине утеплителя, равной высоте ребер каркаса.
3. При листах асбестоцементных δ=8мм добавляется 5 шурупов поз. 19.

Обозначение	Марка	H мм	B мм	Вес кгс
1.832-7-1-070000	ПСАД-41-0	2370	152	180
-01	ПСАД-42-0		182	200
-02	ПСАД-51-0	2670	152	210
-03	ПСАД-52-0		182	230
-04	ПСАД-61-0	2970	152	230
-05	ПСАД-62-0		182	260

Формат	Поз	Обозначение	Наименование	Кол. на испол. –	01	02	03	04	05	Примечание
			Документация							
		1.832-7-1-000000ПЗ	Пояснительная записка	x	x	x	x	x	x	
12г		1.832-7-1-100000СБ	Узлы I; II	x	x	x	x	x	x	
			Сборочные единицы							
12г	1	1.832-7-1-071000	Каркас ДК33	1						
12г	2	-01	Каркас ДК34		1					
12г	3	-02	Каркас ДК35			1				
12г	4	-03	Каркас ДК36				1			
12г	5	-04	Каркас ДК37					1		
12г	6	-05	Каркас ДК38						1	
			Детали							
11в	7	1.832-7-1-011004-04	Планка	1	1					
11в	8	-05	Планка			1	1			
11в	9	-06	Планка					1	1	
Бч	10	1.832-7-1-050004	Планка прижимная ℓ=1390	6	6	6	6	6	6	см. ПЗ
Бч	11	1.832-7-1-070001	Планка прижимная ℓ=580	2	2	2	2	2	2	
12г	12	1.832-7-1-000001-14	Обшивка Л25	2	2	2	2	2	2	
12г	13	1.832-7-1-000002-03	Обшивка Л22	1	1					
12г	14	-04	Обшивка Л23			1	1			
12г	15	-05	Обшивка Л24					1	1	
12г	16	-09	Обшивка Л19	1	1					
12г	17	-10	Обшивка Л20			1	1			
12г	18	-11	Обшивка Л21					1	1	
			Стандартные изделия							
	19		Шурупы А4×40 ГОСТ 1145-70*	50	50	55	55	63	63	см. указание 3
	20		Гвозди К1,4×40 ГОСТ 4028-63*	10	10	10	10	10	10	0,0004 кгс
	21		Гвозди К4×100 ГОСТ 4028-63*	5	5	5	5	5	5	0,010 кгс
			Материалы							
			Плиты минераловатные							м³ по проекту
			Пленка полиэтиленовая	2,9	2,9	3,3	3,3	3,7	3,7	м²

Нач. отд.	Котов	
Гл. инж. отд.	Кацман	
Гл. спец.	Герцева	
Рук. гр.	Алексеева	
Ст. инж.	Матвеева	
Проверил	Герцева	24.7.78

1.832-7-1-070000

Панель длиной 1,5м, толщиной 152 и 182 мм, рядовая с вентиляционным отверстием

Лит	Лист	Листов
Р		1

МСХ СССР
ГИПРОНИСЕЛЬХОЗ
г. Москва

Формат	Поз.	Обозначение	Наименование	Кол. на испол. 1.832-7-1-071000										Примечание
				-	01	02	03	04	05					
			Документация											
12г		1.832-7-1-071000СБ	Сборочный чертеж	×	×	×	×	×	×					
		1.832-7-1-000000ПЗ	Пояснительная записка	×	×	×	×	×	×					
12г		1.832-7-1-011000	Узел II	×	×	×	×	×	×					
12г		1.832-7-1-021000	Узел III	×	×	×	×	×	×					
12г		1.832-7-1-051000	Узел I	×	×	×	×	×	×					
12г		1.832-7-1-061000	Узел IV	×	×	×	×	×	×					
			Сборочные единицы											
11в	1	1.832-7-1-000100	Петля для подъема М1	2	2	2	2	2	2					
			Детали											
11в	2	1.832-7-1-011001-04	Ребро продольное	2		2		2						
11в	3	-05	Ребро продольное		2		2		2					
11в	4	1.832-7-1-011003-08	Ребро поперечное	2		2		2						
11в	5	-09	Ребро поперечное		2		2		2					
11в	6	-16	Ребро поперечное	1		1		1						
11в	7	-17	Ребро поперечное		1		1		1					

Нач.отд.	Котов		1.832-7-1-071000
Гл.инж.отд.	Кацман		
Гл.спец.	Герцева		
Ст. инж.	Матвеева		
Проверил	Герцева		Каркас ДК33÷ДК38

Лит.	Лист	Листов
Р	1	2

МСХ СССР ГИПРОНИСЕЛЬХОЗ г. Москва

Формат	Поз.	Обозначение	Наименование	Кол. на испол. 1.832-7-1-071000										Примечание
				-	01	02	03	04	05					
11в	8	1.832-7-1-011004-04	Планка	1	1									
11в	9	-05	Планка			1	1							
11в	10	-06	Планка					1	1					
11в	11	-07	Планка	1	1									
11в	12	-08	Планка			1	1							
11в	13	-09	Планка					1	1					
11в	14	-18	Планка	1	1	1	1	1	1					
11в	15	-17	Планка	1	1	1	1	1	1					
11в	16	1.832-7-1-051001	Ребро поперечное	2										
11в	17	-01	Ребро поперечное		2									
11в	18	-04	Ребро поперечное			2								
11в	19	-05	Ребро поперечное				2							
11в	20	-08	Ребро поперечное					2						
11в	21	-09	Ребро поперечное						2					
			Стандартные изделия											
	22		Шурупы А5×70 ГОСТ 1145-70*											см. указание
	23		Гвозди К4×100 ГОСТ 4028-63*	34	34	33	33	33	33					0,010 кгс
			Материалы											
			Клей	0,02	0,02	0,02	0,02	0,02	0,02					кг

При бесклеевом соединении каркаса взамен клея требуется 8 шурупов.

1.832-7-1-071000

Лист 2

15510-08

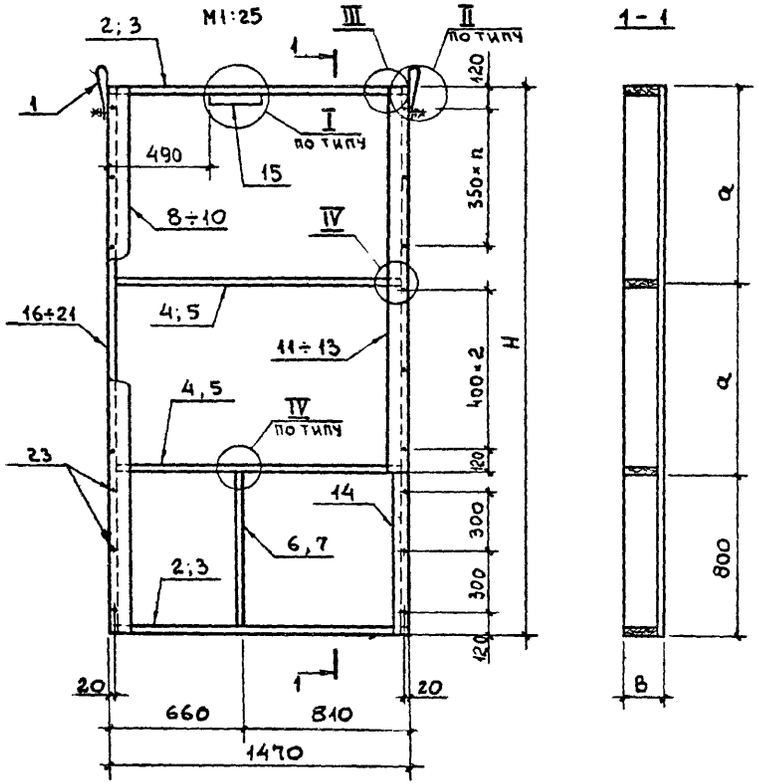

Обозначение	Марка	H мм	B мм	a мм	n шт.	Вес кгс
1.832-7-1-071000	ДК33	2370	132	785	1	40
-01	ДК34		162			48
-02	ДК35	2670	132	935	2	44
-03	ДК36		162			52
-04	ДК37	2970	132	1085		46
-05	ДК38		162			54

Нач.отд.	Котов	
Гл.инж.отд	Кацман	
Гл.спец.	Герцева	
Рук.группы	Алексеева	
Ст.инж.	Матвеева	
Проверил	Герцева	

1.832-7-1-071000сб

Каркас ДК33÷ДК38. Сборочный чертеж.

Лит.	Лист	Листов
Р		1

МСХ СССР
ГИПРОНИСЕЛЬХОЗ
г. Москва

Формат	Поз.	Обозначение	Наименование	Кол. на испол. 1.832-7-1-081000 –	01	02	03	04	05	Примечание
			Документация							
12г		1832-7-1-081000сб	Сборочный чертеж		×	×	×	×	×	
		1832-7-1-000000ПЗ	Пояснительная записка		×	×	×	×	×	
12г		1832-7-1-011000	Узел II		×	×	×	×	×	
12г		1832-7-1-021000	Узел III		×	×	×	×	×	
12г		1832-7-1-051000	Узел I		×	×	×	×	×	
12г		1832-7-1-061000	Узел IV		×	×	×	×	×	
			Сборочные единицы							
11б	1	1832-7-1-000100	Петля для подъема М1	2	2	2	2	2	2	
			Детали							
11б	2	1832-7-1-011001-06	Ребро продольное	2		2		2		
11б	3	-07	Ребро продольное		2		2		2	
11б	4	1832-7-1-011003-10	Ребро поперечное	2		2		2		
11б	5	-11	Ребро поперечное		2		2		2	
11б	6	-18	Ребро поперечное	1		1		1		
11б	7	-19	Ребро поперечное		1		1		1	

1.832-7-1-081000

Нач.отд.	Котов	
Гл.инж.отд	Кацман	
Гл.спец.	Герцева	
Ст.инж.	Матвеева	
Проверил	Герцева	

Каркас ДК39÷ДК44

Лит	Лист	Листов
Р	1	2

МСХ СССР
ГИПРОНИСЕЛЬХОЗ
г. Москва

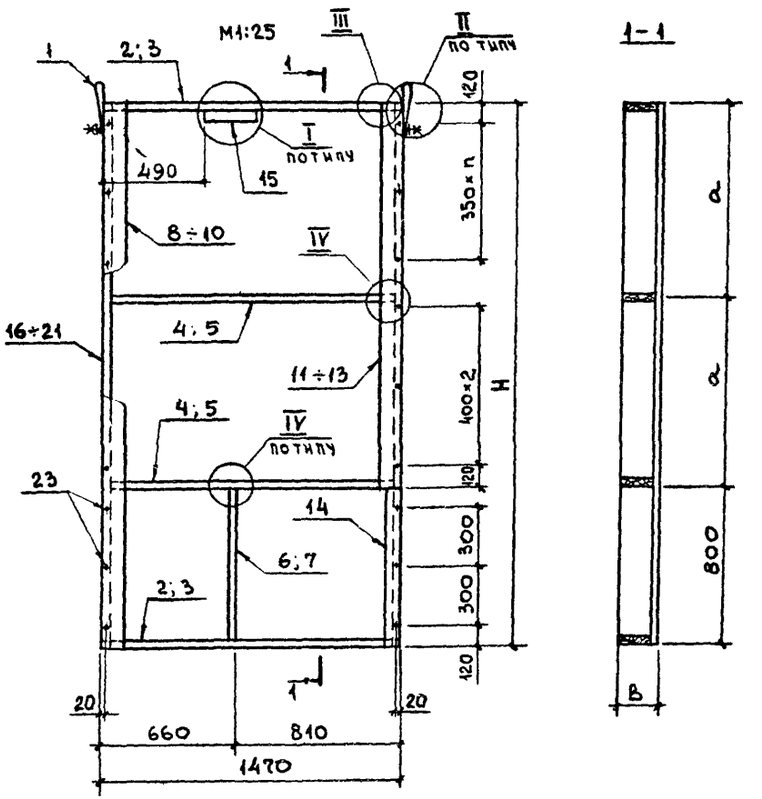

Обозначение	Марка	H мм	B мм	a мм	n шт	Вес кгс
1.832-7-1-081000	ДК39	2370	182	785	1	56
-01	ДК40		212			63
-02	ДК41	2670	182	935	2	59
-03	ДК42		212			67
-04	ДК43	2970	182	1085		63
-05	ДК44		212			71

Нач.отд.	Котов	21.7.78
Гл.инж.отд.	Кацман	
Гл.спец.	Герцева	
Рук.группы	Алексеева	
Ст.инж.	Матвеева	
Проверил	Герцева	

1.832-7-1-081000 СБ

Каркас ДК39÷ДК44.
Сборочный чертеж.

Лит	Лист	Листов
Р		1

МСХ СССР
ГИПРОНИСЕЛЬХОЗ
г. Москва

Формат	Поз.	Обозначение	Наименование	Кол на испол. 1.832-7-1-081000						Примечание
				-	01	02	03	04	05	
А3	8	1.832-7-1-011004-04	Планка	1	1					
А4	9	-05	Планка			1	1			
А4	10	-06	Планка					1	1	
А4	11	-07	Планка	1	1					
А4	12	-08	Планка			1	1			
А4	13	-09	Планка					1	1	
А4	14	-17	Планка	1	1	1	1	1	1	
А4	15	-18	Планка	1	1	1	1	1	1	
А4	16	1.832-7-1-051001-02	Ребро поперечное	2						
А4	17	-03	Ребро поперечное		2					
А4	18	-06	Ребро поперечное			2				
А4	19	-07	Ребро поперечное				2			
А4	20	-10	Ребро поперечное					2		
А4	21	-11	Ребро поперечное						2	
			Стандартные изделия							
	22		Шурупы А5х70 ГОСТ 1145-70*							см. указание
	23		Гвозди К4х100 ГОСТ 4028-63*	31	31	33	33	33	33	0.010 кгс
			Материалы							
			Клей	0.03	0.03	0.03	0.03	0.03	0.03	кг

При бесклеевом соединении каркаса взамен клея требуется 8 шурупов.

1.832-7-1-081000

Лист 2

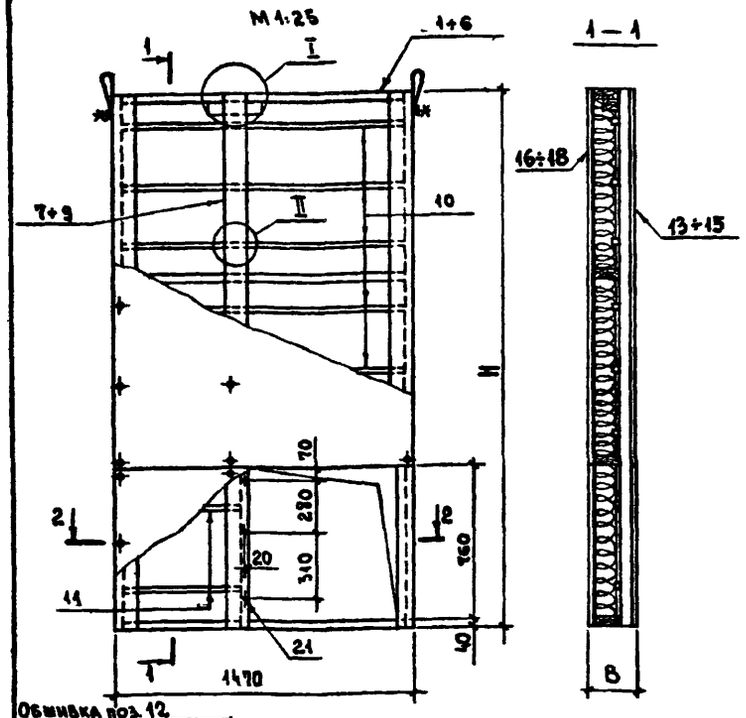

1. Планки прижимные поз. 10 и 11 ставятся равномерно по высоте. Рекомендуемые сечения планок даны в пояснительной записке.
2. Показатели панели указаны при листах асбестоцементных δ=10 мм и наибольшей толщине утеплителя, равной высоте ребер каркаса.
3. При листах асбестоцементных δ=8 мм добавляется 5 шурупов поз. 19.

Обозначение	Марка	H мм	B мм	Вес кгс
1.832-7-1-080000	ПСАД-43-0	2370	202	210
-01	ПСАД-44-0		232	230
-02	ПСАД-53-0	2670	202	250
-03	ПСАД-54-0		232	270
-04	ПСАД-63-0	2970	202	270
-05	ПСАД-64-0		232	290

Формат	Поз.	Обозначение	Наименование	Кол. на испол. —	01	02	03	04	05	Примечание
			Документация							
		1.832-7-1-000000	Пояснительная записка	×	×	×	×	×	×	
		1.832-7-1-100000 СБ	Узлы I ; II	×	×	×	×	×	×	
			Сборочные единицы							
12Г	1	1.832-7-1-081000	Каркас ДК 39	1						
12Г	2	-01	Каркас ДК 40		1					
12Г	3	-02	Каркас ДК 41			1				
12Г	4	-03	Каркас ДК 42				1			
12Г	5	-04	Каркас ДК 43					1		
12Г	6	-05	Каркас ДК 44						1	
			Детали							
11Б	7	1.832-7-1-011004-04	Планка	1	1					
11Б	8	-05	Планка			1	1			
11Б	9	-06	Планка					1	1	
Б4	10	1.832-7-1-050004	Планка прижимная ℓ=1390	6	6	6	6	6	6	см. П3
Б4	11	1.832-7-1-070001	Планка прижимная ℓ=580	2	2	2	2	2	2	
12Г	12	1.832-7-1-000001-14	Обшивка Л25	2	2	2	2	2	2	
12Г	13	1.832-7-1-000002-03	Обшивка Л22	1	1					
12Г	14	-04	Обшивка Л23			1	1			
12Г	15	-05	Обшивка Л24					1	1	
12Г	16	-09	Обшивка Л19	1	1					
12Г	17	-10	Обшивка Л20			1	1			
12Г	18	-11	Обшивка Л21					1	1	
			Стандартные изделия							
	19		Шурупы А4×40 ГОСТ 1145-70*	50	50	55	55	60	60	См. указание 3
	20		Гвозди К1.4×40 ГОСТ 4028-63*	10	10	10	10	10	10	0,0004 кгс
	21		Гвозди К4×100 ГОСТ 4028-63*	5	5	5	5	5	5	0,010 кгс
			Материалы							
			Плиты минераловатные							м³ по проекту
			Пленка полиэтиленовая	29	29	33	33	37	3,7	м²

Нач. отд.	Котов	
Гл. инж. отд	Кацман	
Гл. спец	Герцева	
Рук. гр.	Алексеева	
Инженер	Епанешникова	
Проверил	Герцева	20.11.78

1.832-7-1-080000

Панель длиной 1.5 м, толщиной 202 и 232 мм, рядовая с вентиляционным отверстием.

Лит.	Лист	Листов
Р		1

МСХ СССР
ГИПРОНИСЕЛЬХОЗ
г. Москва

Формат	Поз.	Обозначение	Наименование	Кол. на испол. 1.832-7-1-090000										Примечание
				–	01	02	03	04	05					
			Документация											
12г		1832-7-1-090000СБ	Сборочный чертеж	×	×	×	×	×	×					
		1832-7-1-000000ПЗ	Пояснительная записка	×	×	×	×	×	×					
12г		1832-7-1-100000СБ	Узлы I; II; VI	×	×	×	×	×	×					
			Сборочные единицы											
12г	1	1832-7-1-091000	Каркас ДК45	1										
12г	2	-01	Каркас ДК46		1									
12г	3	-02	Каркас ДК47			1								
12г	4	-03	Каркас ДК48				1							
12г	5	-04	Каркас ДК49					1						
12г	6	-05	Каркас ДК50						1					
			Детали											
11в	7	1.832-7-1-011004-11	Планка	1	1									
11в	8	-12	Планка			1	1							
11в	9	-13	Планка					1	1					
11в	10	-20	Планка	1	1	1	1	1	1					

Нач.отд.	Котов		
Гл.инж.отд.	Кацман		
Гл.спец.	Герцева		
Ст.инж.	Матвеева		
Проверил	Герцева		21.2.78

1.832-7-1-090000

Панель длиной 1,5 м, толщиной 152 и 182 мм, рядовая с оконным блоком.

Лит.	Лист	Листов
Р	1	3

МСХ-СССР
ГИПРОНИСЕЛЬХОЗ
г. Москва

Формат	Поз.	Обозначение	Наименование	Кол. на испол. 1.832-7-1-090000										Примечание
				–	01	02	03	04	05					
11в	11	1.832-7-1-050004	Планка прижимная ℓ=1390	4	4	5	5	6	6					см. ПЗ
11в	12	1.832-7-1-090001	Прокладка деревянная 20×60, ℓ=60	2	2	2	2	2	2					
11в	13	1.832-7-1-090002	Прокладка деревянная 16×60, ℓ=60	2	2	2	2	2	2					
11в	14	1.832-7-1-090003	Наличник Н1	2	2	2	2	2	2					
11в	15	-02	Наличник Н2	2	2	2	2	2	2					
11в	16	-03	Наличник Н6		2		2		2					
11в	17	-05	Наличник Н3	1		1		1						
11в	18	-06	Наличник Н4	2		2		2						
11в	19	1.832-7-1-090005	Наличник Н5		1		1		1					
11в	20	1.832-7-1-110002	Костыль К1	3	6	3	6	3	6					
11в	21	-01	Костыль К2	3		3		3						
11в	22	1.832-7-1-110003	Слив С1		1		1		1					
11в	23	-03	Слив С4	1		1		1						
11в	24	-04	Слив С5	1	1	1	1	1	1					
12г	25	1.832-7-1-000001-05	Обшивка Л30	1	1	1	1	1	1					
12г	26	-17	Обшивка Л26	1	1	1	1	1	1					
12г	27	-18	Обшивка Л27	1	1									
12г	28	-19	Обшивка Л28			1	1							
12г	29	-20	Обшивка Л29					1	1					

15510 34

Формат	Поз	Обозначение	Наименование	Кол. на испол. 1.832-7-1-090000										Примечание
				–	01	02	03	04	05					
12г	30	1.832-7-1-000001-03	Обшивка Л34	2	2	2	2	2	2					
12г	31	-06	Обшивка Л31	1	1									
12г	32	-07	Обшивка Л32			1	1							
12г	33	-08	Обшивка Л33					1	1					
			Стандартные изделия											
	34		Оконный блок ОС12-12 ГОСТ 16407-70	1	1	1	1	1	1					
	35		Шурупы А4х40 ГОСТ 1145-70*	66	66	71	71	76	76					0,003 кгс
	36		Гвозди К1,4х40 ГОСТ 4028-63*	40	32	41	33	42	35					0,0004 кгс
	37		Гвозди К2,5х60 ГОСТ 4028-63*		12		12		12					0,0009 кгс
	38		Гвозди К4х100 ГОСТ 4028-63*	26	26	26	26	26	26					0,010 кгс
	39		Сетка N10-1,00 ГОСТ 12184-66 ширина-80мм	1,2	1,2	1,2	1,2	1,2	1,2					пм
			Материалы											
			Гернит Ф40	4,8	4,8	4,8	4,8	4,8	4,8					пм
			Мастика „Бутэпрол"											кг
			Плиты минераловатные											м³ по проекту
			Пленка полиэтиленовая	2,0	2,0	2,4	2,4	2,9	2,9					м²

1.832-7-1-090000

Лист 3

Рис. 1 М1:10

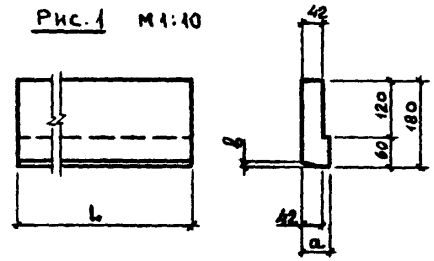

Рис. 2 М1:5

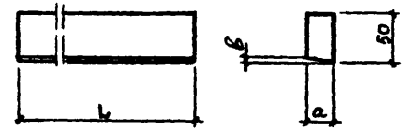

Рис. 3 М1:5

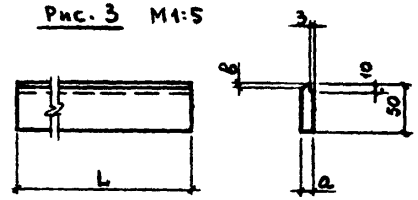

I М1:2

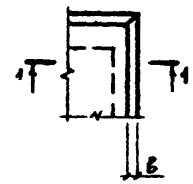

Рис. 4 М1:5

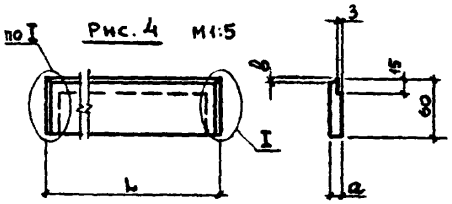

1-1

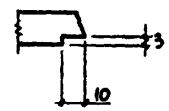

Обозначение	Рис	Марка	L мм	a мм	в мм	Объем древесины м³
1.832-7-1-090003	1	Н1	1200	55	10	0,012
-01		Н13	2390			0,024
-02	2	Н2	1110	13	4	0,001
-03		Н6	1200	32	10	0,002
-04		Н14	2390			0,004
-05	3	Н3	1140	13	4	0,001
-06	4	Н4	1200			0,001
-07		Н15	2390			0,002

Нач. отд.	Котов		
Гл. инж. отд.	Кацман		
Гл. спец.	Герцева		
Ст. инж.	Лукин		
Ст. инж.	Матвеева		
Проверил	Герцева		21.7.78

1.832-7-1-090003

Наличник

Лит.	Вес	Масштаб
Р	—	см. черт.

Лист | Листов 1

Пиломатериалы ГОСТ 8486-66
Сосна или ель $\varphi \pm 20\%$

МСХ-СССР
ГИПРОНИСЕЛЬХОЗ
г. Москва

15510 35

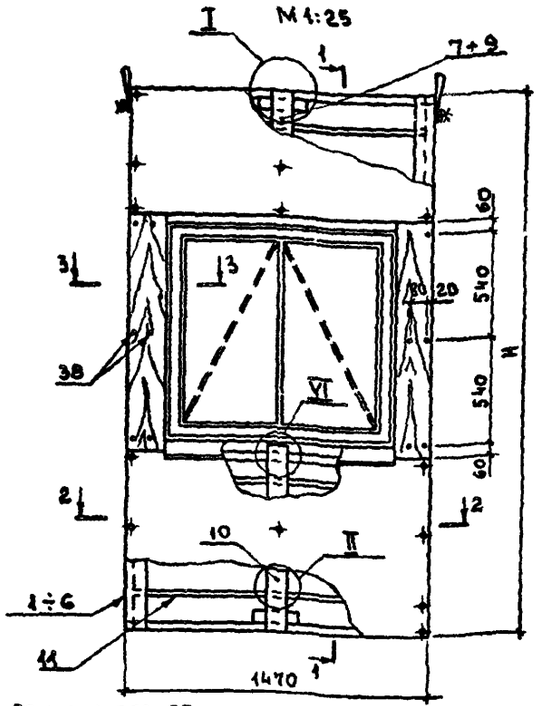

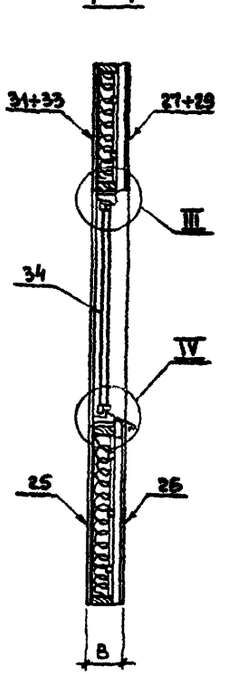

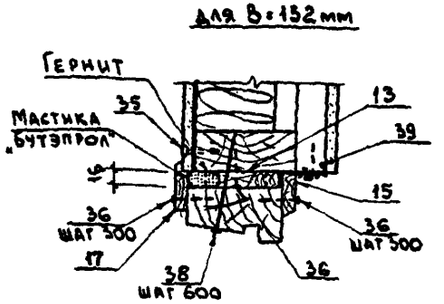

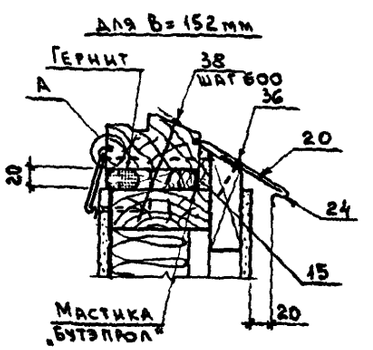

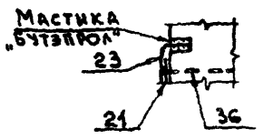

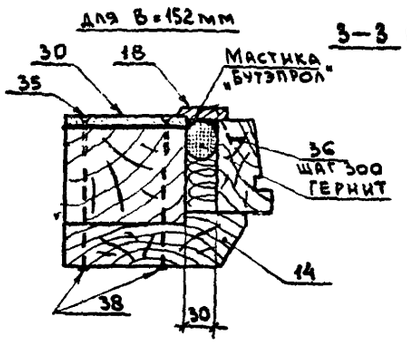



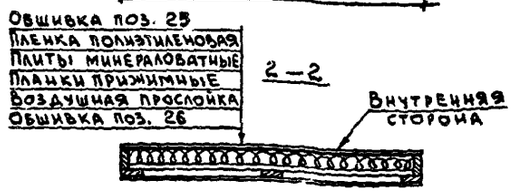

1. Планки прижимные позиции 11 ставятся равномерно по высоте. Рекомендуемые сечения планок даны в пояснительной записке.
2. Показатели панели указаны при листах асбестоцементных δ=10 мм и наибольшей толщине утеплителя, равной высоте ребер каркаса.

Обозначение	Марка	H мм	B мм	Вес кгс
1.832—7-1-090000	ПСАД-41-0	2370	152	180
—01	ПСАД-42-0		182	200
—02	ПСАД-51-0	2670	152	210
—03	ПСАД-52-0		182	230
—04	ПСАД-61-0	2970	152	240
—05	ПСАД-62-0		182	250

Нач.отд	Котов		
Гл.инж.отд	Кацман		
Гл спец.	Герцева		
Инженер	Епанешникова		
Проверил	Герцева		21.1.74

1.832—7-1-090000СБ

Панель длиной 1.5 м толщиной 152 и 182 мм, рядовая с оконным блоком. Сборочный чертеж.

Лит.	Лист	Листов
Р		1

МСХ-СССР
ГИПРОНИСЕЛЬХОЗ
г. Москва

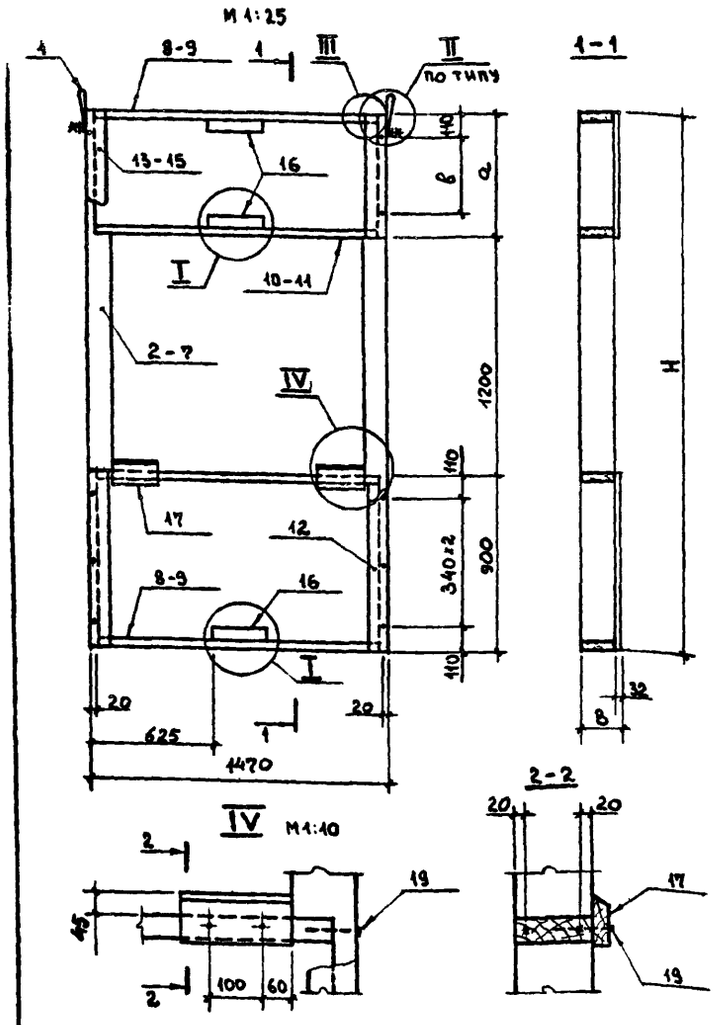

Обозначение	Марка	H мм	B мм	a мм	в мм	Вес кгс
1.832-7-1-091000	ДК45	2370	132	270	60	46
-01	ДК46		162			56
-02	ДК47	2670	132	570	330	50
-03	ДК48		162			59
-04	ДК49	2970	132	870	330×2	52
-05	ДК50		162			58

Формат	Поз	Обозначение	Наименование	Кол. на испол. –	01	02	03	04	05	Примечание
			Документация							
		1.832-7-1-000000 ПЗ	Пояснительная записка	×	×	×	×	×	×	
		1.832-7-1-011000	Узел II	×	×	×	×	×	×	
		1.832-7-1-021000	Узел III	×	×	×	×	×	×	
		1.832-7-1-051000	Узел I	×	×	×	×	×	×	
			Сборочные единицы							
11В	1	1.832-7-1-000100	Петля для подъема М1	2	2	2	2	2	2	
12г	2	1.832-7-1-091100	Ребро поперечное	2						
12г	3	-01	Ребро поперечное		2					
12г	4	-02	Ребро поперечное			2				
12г	5	-03	Ребро поперечное				2			
12г	6	-04	Ребро поперечное					2		
12г	7	-05	Ребро поперечное						2	
			Детали							
11В	8	1.832-7-1-011001-04	Ребро продольное	2		2		2		
11В	9	-05	Ребро продольное		2		2		2	
11В	10	1.832-7-1-011003-08	Ребро продольное	2		2		2		
11В	11	-09	Ребро продольное		2		2		2	
11В	12	1.832-7-1-011004-10	Планка	2	2	2	2	2	2	
11В	13	-11	Планка	2	2					
11В	14	-12	Планка			2	2			
11В	15	-13	Планка					2	2	
11В	16	-17	Планка	3	3	3	3	3	3	
11В	17	-19	Планка	2	2	2	2	2	2	
			Стандартные изделия							
	18		Шурупы А5×70 ГОСТ 1145-70*							см. указание
	19		Гвозди К4×100 ГОСТ 4028-63*	41	41	41	41	43	43	0,010 кгс
			Материалы							
			Клей	0,02	0,02	0,02	0,02	0,02	0,02	кг

При бесклеевом соединении каркаса взамен клея требуется 8 шурупов.

Нач.отд	Котов		
Гл.инж.отд	Кацман		
Гл.спец.	Герцева		
Рук.гр.	Алексеева		
Ст.инж.	Матвеева		
Проверил	Герцева		21.7.78

1.832-7-1-091000

Каркас ДК45 ÷ ДК50

Лит.	Лист	Листов
Р		1

МСХ СССР
ГИПРОНИСЕЛЬХОЗ
г. Москва

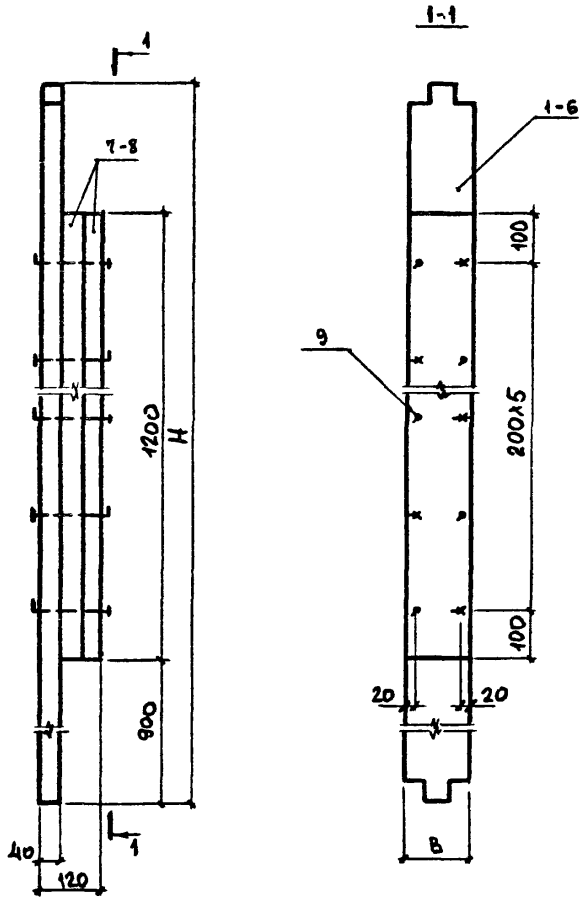

Формат	Поз.	Обозначение	Наименование	Кол. на испол.						Примечание
				–	01	02	03	04	05	
			Детали							
11В	1	1.832–7-1-051001	Ребро продольное	1						
11В	2	-01	Ребро продольное		1					
11В	3	-04	Ребро продольное			1				
11В	4	-05	Ребро продольное				1			
11В	5	-08	Ребро продольное					1		
11В	6	-09	Ребро продольное						1	
БЧ	7	1.832–7-1-091001	Доска деревянная 40×100 ℓ=1200	2		2		2		0.005 м³
БЧ	8	1.832–7-1-091002	Доска деревянная 40×130 ℓ=1200		2		2		2	0.006 м³
			Стандартные изделия							
	9		Гвозди К5×150 ГОСТ 4028-63*	12	12	12	12	12	12	

Поз. 7 и 8 изготавливать из сосны или ели влажностью ≤ 25%
III категории элементов деревянных конструкций.

Обозначение	H мм	B мм	Вес кгс
1.832–7-1-091100	2370	100	11
-01		130	14
-02	2720	100	13
-03		130	16
-04	2970	100	13
-05		130	16

Нач. отд.	Котов		
Гл. инж. отд.	Кацман		
Гл. спец.	Герцева		
Ст. инж.	Лукин		
Ст. инж.	Матвеева		
Проверил	Герцева		11.74

1.832–7-1-091100

Ребро поперечное

Лит.	Лист	Листов
Р		1

МСХ СССР
ГИПРОНИСЕЛЬХОЗ
г. Москва

Формат	Поз.	Обозначение	Наименование	Кол. на испол. 1.832-7-1-100000 —	01	02	03	04	05					Примечание
			Документация											
12г		1.832-7-1-100000 СБ	Сборочный чертеж	X	X	X	X	X	X					
		1.832-7-1-000000 ПЗ	Пояснительная записка	X	X	X	X	X	X					
			Сборочные единицы											
12г	1	1.832-7-1-101000	Каркас ДК 51	1										
12г	2	-01	Каркас ДК 52		1									
12г	3	-02	Каркас ДК 53			1								
12г	4	-03	Каркас ДК 54				1							
12г	5	-04	Каркас ДК 55					1						
12г	6	-05	Каркас ДК 56						1					
			Детали											
11в	7	1.832-7-1-011004-11	Планка	1	1									
11в	8	-12	Планка			1	1							
11в	9	-13	Планка					1	1					
11в	10	-20	Планка	1	1	1	1	1	1					
Бч	11	1.832-7-1-050004	Планка прижимная ℓ=1390	4	4	5	5	6	6					см. ПЗ

Нач.отд.	Котов	
Гл.инж.отд	Кацман	
Гл.спец.	Герцева	
Инженер	Сланецникова	
Проверил	Герцева	

1.832-7-1-100000

Панель длиной 1,5 м, толщиной 202 и 232 мм, рядовая с оконным блоком.

Лит.	Лист	Листов
Р	1	3

МСХ СССР
ГИПРОНИСЕЛЬХОЗ
г. Москва

Формат	Поз.	Обозначение	Наименование	Кол. на испол. 1.832-7-1-100000 —	01	02	03	04	05					Примечание
Бч	12	1.832-7-1-090001	Прокладка деревянная 20×60 ℓ=60	2	2	2	2	2	2					
Бч	13	1.832-7-1-090002	Прокладка деревянная 16×60 ℓ=60	2	2	2	2	2	2					
11в	14	1.832-7-1-090003-01	Наличник Н1	2	2	2	2	2	2					
11в	15	-02	Наличник Н2	2	2	2	2	2	2					
11в	16	1.832-7-1-090004	Наличник Н9	1		1		1						
11в	17	-01	Наличник Н11		1		1		1					
11в	18	-04	Наличник Н10	1		1		1						
Бч	19	-05	Наличник Н12		1		1		1					
Бч	20	1.832-7-1-090005-01	Наличник Н7	1		1		1						
Бч	21	-02	Наличник Н8		1		1		1					
11в	22	1.832-7-1-110002	Костыль К1	6	6	6	6	6	6					
11в	23	1.832-7-1-110003-01	Слив С2	1		1		1						
11в	24	-02	Слив С3		1		1		1					
11в	25	-04	Слив С5	1	1	1	1	1	1					
12г	26	1.832-7-1-000001-03	Обшивка Л34	2	2	2	2	2	2					
12г	27	-05	Обшивка Л30	1	1	1	1	1	1					
12г	28	-06	Обшивка Л31	1	1									
12г	29	-07	Обшивка Л32			1	1							

1.832-7-1-100000

Лист 2

Рис. 1

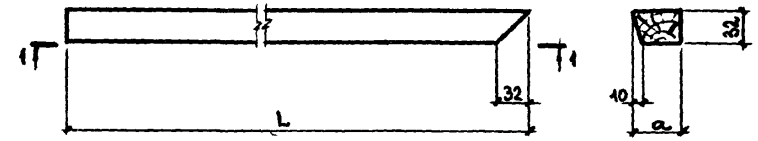

1–1

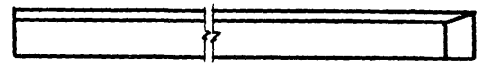

Рис. 2

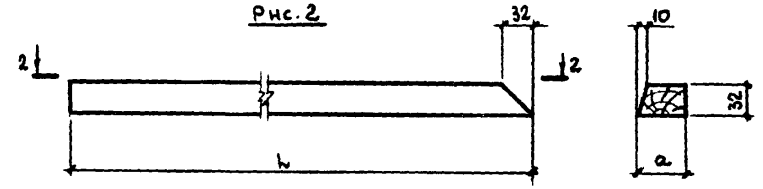

2–2

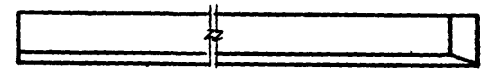

Обозначение	Рис	Марка	L мм	a мм	Объем древесины м³
1.832-7-1-090004	1	Н9	1200	50	0,002
-01		Н11		80	0,003
-02		Н16	2390	50	0,004
-03		Н17		80	0,006
-04	2	Н10	1200	50	0,002
-05		Н12		80	0,003
-06		Н18	2390	50	0,004
-07		Н19		80	0,006

Нач. отд.	Котов		
Гл. инж. отд	Кацман		
Гл. спец.	Герцева		
Ст. инж.	Лукин		
Ст. инж.	Матвеева		
Проверил	Герцева		21.7.78

1.832-7-1-090004

Наличник

Лит.	Вес	Масштаб
Р	—	см. черт.
Лист	Листов 1	

Пиломатериалы ГОСТ 8486-66
сосна или ель У≤20%

МСХ СССР
ГИПРОНИСЕЛЬХОЗ
г. Москва

Формат	Поз.	Обозначение	Наименование	Кол. на испол. 1.832-7-100000 –	01	02	03	04	05	Примечание
12г	30	1.832-7-1-000002-08	Обшивка Л 33					4	4	
12г	31	-17	Обшивка Л 26	4	4	4	4	4	4	
12г	32	-18	Обшивка Л 27	4	4					
12г	33	-19	Обшивка Л 28			4	4			
12г	34	-20	Обшивка Л 29					4	4	
			Стандартные изделия							
	35		Оконный блок ОС 12.12 ГОСТ 16467-70	4	4	4	4	4	4	
	36		Шурупы А4х40 ГОСТ 1145-70*	66	66	72	72	76	76	0.003 кгс
	37		Гвозди К1,4х40 ГОСТ 4028-63*	32	32	32	32	34	34	0.0004 кгс
	38		Гвозди К 2,5х60 ГОСТ 4028-63*	12	12	12	12	12	12	0.0009 кгс
	39		Гвозди К 4х100 ГОСТ 4028-63*	24	24	24	24	24	24	0.010 кгс
	40		Сетка 10-1,00 ГОСТ 12184-66 ширина 80мм	12	12	12	12	12	12	
			Материалы							
			Гернит ф 40	4,8	4,8	4,8	4,8	4,8	4,8	пм
			Мастика „Бутепрол"							кг
			Плиты минераловатные							м³ по проекту
			Пленка полиэтиленовая	2,0	2,0	2,4	2,4	2,9	2,9	м²

Лист 3

1.832-7-1-100000

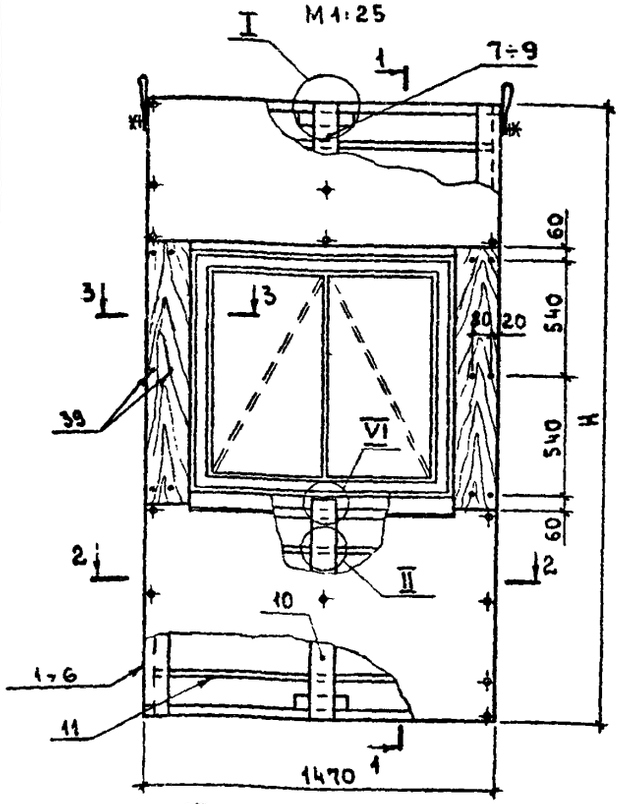

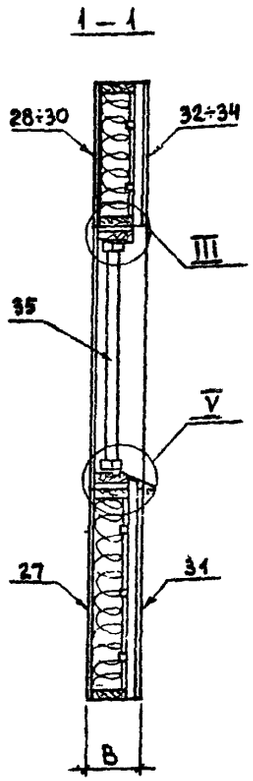

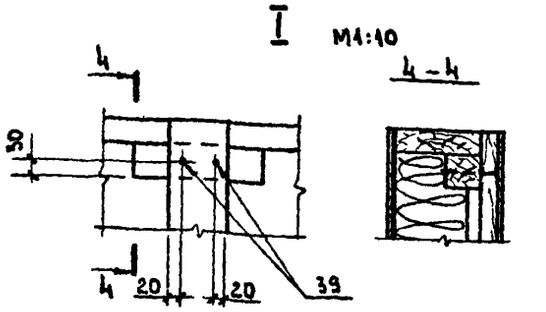

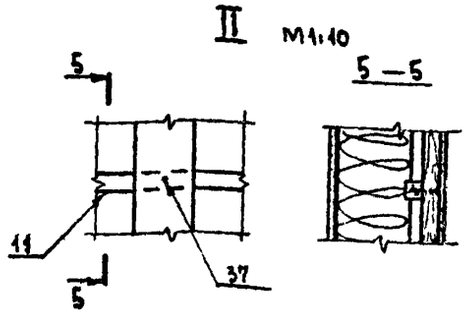

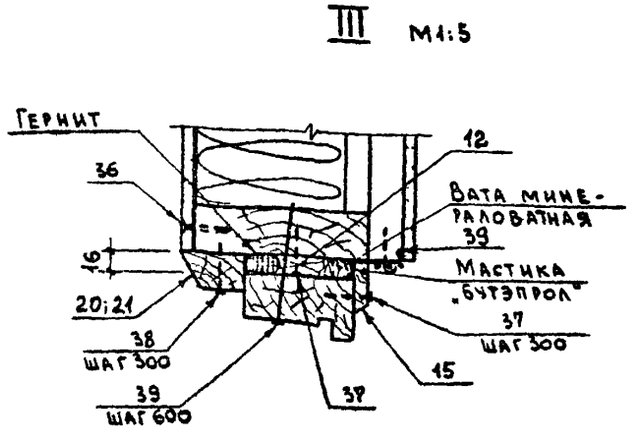

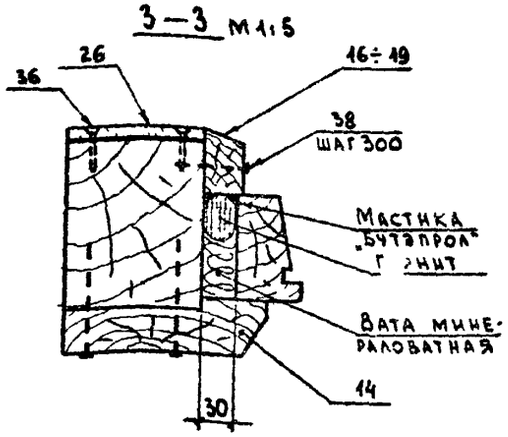

Обшивка поз. 27

Пленка полиэтиленовая
Плиты минераловатные
Планка прижимная
Воздушная прослойка
Обшивка поз. 31

2—2

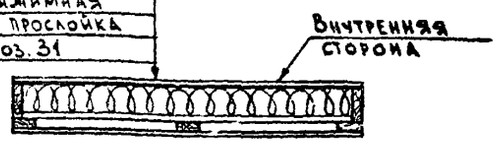

1. Планки прижимные позиции 11 ставятся равномерно по высоте. Рекомендуемые сечения планок даны в пояснительной записке.
2. Показатели панели указаны при листах асбестоцементных δ=10мм и наибольшей толщине утеплителя, равной высоте ребер каркаса.

Обозначение	Марка	H мм	B мм	Вес кгс
1.832-7-1-100000	ПСАД-43-0	2370	202	210
-01	ПСАД-44-0		232	220
-02	ПСАД-53-0	2670	202	240
-03	ПСАД-54-0		232	250
-04	ПСАД-63-0	2970	202	270
-05	ПСАД-64-0		232	280

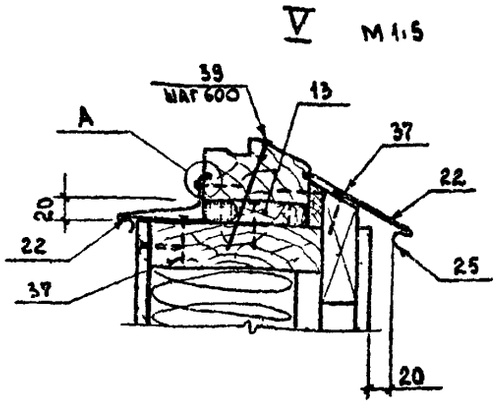

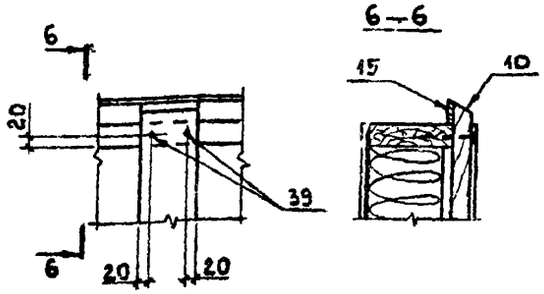

A
М 2:1

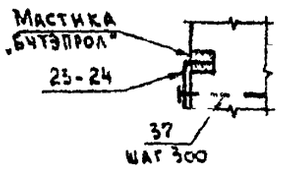

Нач.отд.	Котов	
Гл.инж.отд	Кацман	
Гл.спец	Герцева	
Инженер	Спаненникова	
Проверил	Герцева	

1.832-7-1-100 000 СБ

Панель длиной 1.5м, толщиной 202 и 232 мм, рядовая с оконным блоком. Сборочный чертеж.

Лит.	Лист	Листов
Р		1

МСХ СССР
ГИПРОНИСЕЛЬХОЗ
г. Москва

15510 41

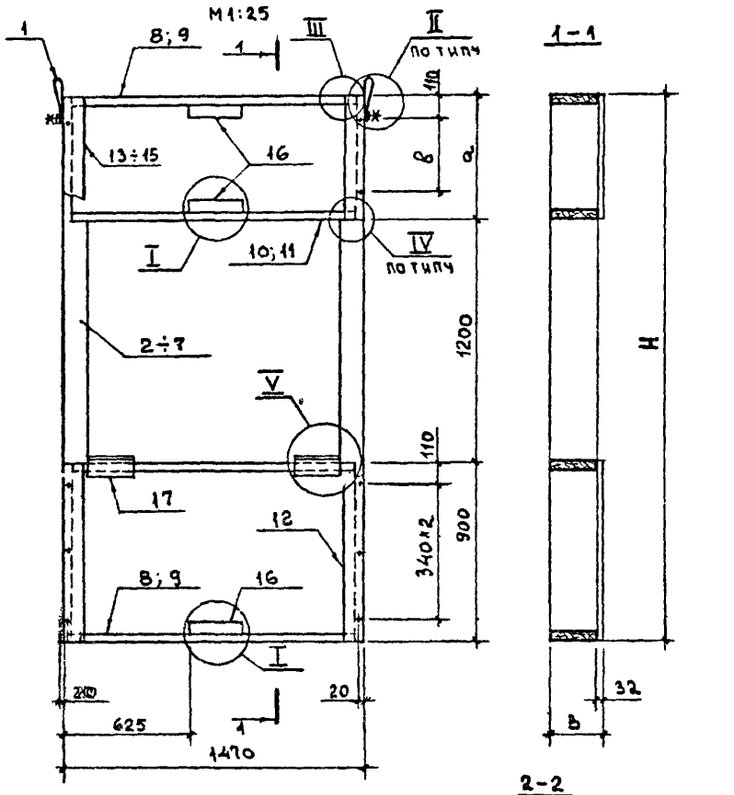

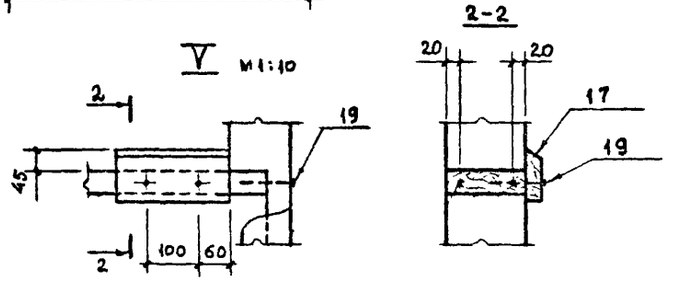

Обозначение	Марка	H мм	B мм	a мм	в мм	Вес кгс
1.832-7-1-101000	ДК 51	2370	182	270	60	62
-01	ДК 52		212			76
-02	ДК 53	2670	182	570	330	67
-03	ДК 54		212			81
-04	ДК 55	2970	182	870	330×2	70
-05	ДК 56		212			83

Формат	Поз.	Обозначение	Наименование	Кол. на испол. —	01	02	03	04	05	Примечание
			Документация							
		1.832-7-1-000000ПЗ	Пояснительная записка	×	×	×	×	×	×	
		1.832-7-1-011000	Узел II	×	×	×	×	×	×	
		1.832-7-1-021000	Узел III	×	×	×	×	×	×	
		1.832-7-1-051000	Узел I	×	×	×	×	×	×	
		1.832-7-1-121000	Узел IV	×	×	×	×	×	×	
			Сборочные единицы							
11В	1	1.832-7-1-000100	Петля для подъема М1	2	2	2	2	2	2	
12г	2	1.832-7-1-101100	Ребро поперечное	2						
12г	3	-01	Ребро поперечное		2					
12г	4	-02	Ребро поперечное			2				
12г	5	-03	Ребро поперечное				2			
12г	6	-04	Ребро поперечное					2		
12г	7	-05	Ребро поперечное						2	
			Детали							
11В	8	1.832-7-1-011001-06	Ребро продольное	2		2		2		
11В	9	-07	Ребро продольное		2		2		2	
11В	10	1.832-7-1-011003-10	Ребро продольное	2		2		2		
11В	11	-11	Ребро продольное		2		2		2	
11В	12	1.832-7-1-011004-10	Планка	2	2	2	2	2	2	
11В	13	-11	Планка	2	2					
11В	14	-12	Планка			2	2			
11В	15	-13	Планка					2	2	
11В	16	-17	Планка	3	3	3	3	3	3	
11В	17	-19	Планка	2	2	2	2	2	2	
			Стандартные изделия							
	18		Шурупы А5×70 ГОСТ 1145-70*							см. указание
	19		Гвозди К4×100 ГОСТ 4028-63*	41	41	41	41	43	43	0,010 кгс
			Материалы							
			Клей	0,03	0,03	0,03	0,03	0,03	0,03	кг

При бесклеевом соединении каркаса взамен клея требуется 8 шурупов.

Нач. отд	Котов	
Гл. инж. отд	Кацман	
Гл. спец	Герцева	
Рук. гр	Алексеева	
Ст. инж.	Матвеева	
Проверил	Герцева	21.7.71

1.832-7-1-101000

Каркас ДК 51 ÷ ДК 56

Лит	Лист	Листов
Р		1

МСХ СССР
ГИПРОНИСЕЛЬХОЗ
г. Москва

15510

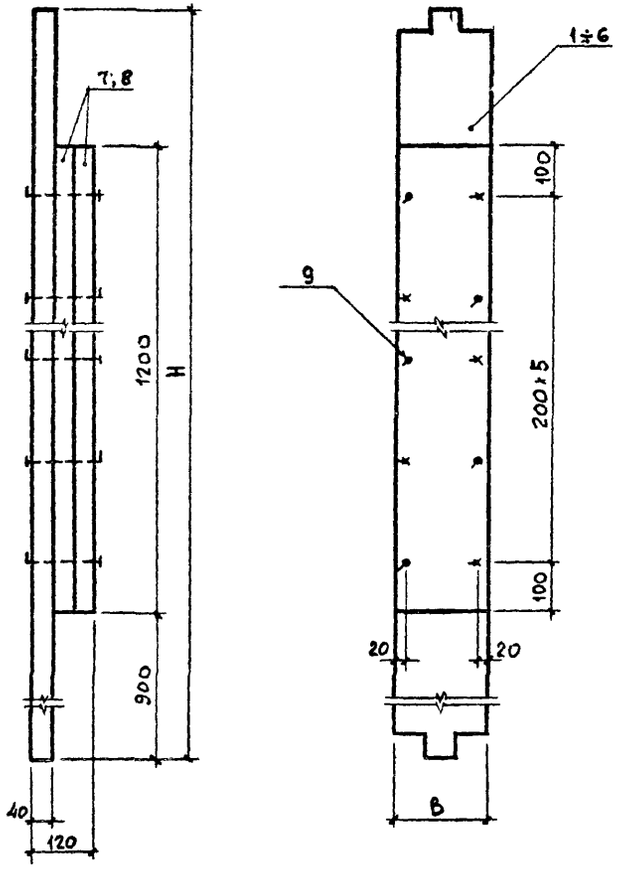

Формат	Поз.	Обозначение	Наименование	Кол. на испол.						Примечание
				–	01	02	03	04	05	
			Детали							
11В	1	1.832–7-1-051001-02	Ребро продольное	1						
11В	2	-03	Ребро продольное		1					
11В	3	-06	Ребро продольное			1				
11В	4	-07	Ребро продольное				1			
11В	5	-10	Ребро продольное					1		
11В	6	-11	Ребро продольное						1	
БЧ	7	1.832–7-1-101001	Доска деревянная 40×150 ℓ=1200	2		2		2		0,007 м³
БЧ	8	-101002	Доска деревянная 40×180 ℓ=1200		2		2		2	0,009 м³
			Стандартные изделия							
	9		Гвозди К5×150 ГОСТ 4028-63*	12	12	12	12	12	12	

Поз. 7; 8 изготавливать из сосны или ели влажностью ≤ 20% для III категории элементов деревянных конструкций.

Обозначение	H мм	B мм	Вес кгс
1.832–7-1-101100	2370	150	17
-01		180	21
-02	2670	150	18
-03		180	25
-04	2970	150	19
-05		180	23

Нач. отд.	Котов		
Гл. инж. отд.	Кацман		
Гл. спец.	Герцева		
Ст. инж.	Лукин		
Ст. инж.	Матвеева		
Проверил	Герцева		21.7.78

1.832–7-1-101100

Ребро поперечное

Лит.	Лист	Листов
Р		1

МСХ СССР
ГИПРОНИСЕЛЬХОЗ
г. Москва

Формат	Поз.	Обозначение	Наименование	Кол. на испол. 1.832-7-1-110000										Примечание
				–	01	02	03	04	05					
			Документация											
12г		1.832-7-1-110000 СБ	Сборочный чертеж	×	×	×	×	×	×					
		1.832-7-1-000000 ПЗ	Пояснительная записка	×	×	×	×	×	×					
12г		1.832-7-1-100000 СБ	Узлы I; II	×	×	×	×	×	×					
			Сборочные единицы											
12г	1	1.832-7-1-111000	Каркас ДК 57	1										
12г	2	-01	Каркас ДК 58		1									
12г	3	-02	Каркас ДК 59			1								
12г	4	-03	Каркас ДК 60				1							
12г	5	-04	Каркас ДК 61					1						
12г	6	-05	Каркас ДК 62						1					
			Детали											
11в	7	1.832-7-1-011004-14	Планка	1	1									
11в	8	-15	Планка			1	1							
11в	9	-16	Планка					1	1					
11в	10	1.832-7-1-050004	Планка прижимная ℓ=1390	2	2	2	2	3	3					см. ПЗ

Нач.отд.	Котов	
Гл.инж.отд	Кацман	
Гл.спец.	Герцева	
Нач.сект	Епанешникова	
Проверил	Герцева	21.12.78

1.832-7-1-110000

Панель длиной 1,5м, толщиной 152 и 182мм, рядовая с дверным блоком

Лит.	Лист	Листов
Р	1	3

МСХ СССР
ГИПРОНИСЕЛЬХОЗ
г. Москва

Формат	Поз.	Обозначение	Наименование	Кол. на испол. 1.832-7-1-110000										Примечание
				–	01	02	03	04	05					
11в	11	1.832-7-1-090003-01	Наличник Н13	2	2	2	2	2	2					
11в	12	-02	Наличник Н2	1	1	1	1	1	1					
11в	13	-04	Наличник Н14		2		2		2					
11в	14	-05	Наличник Н3			1								
11в	15	-07	Наличник Н15					1	1					
Бч	16	1.832-7-1-090005	Наличник Н5		1		1		1					
Бч	17	1.832-7-1-110001	Прокладка деревянная 21×60 ℓ=60	8	8	8	8	8	8					
12г	18	1.832-7-1-000001-04	Обшивка Л41	2	2	2	2	2	2					
12г	19	-09	Обшивка Л38	1	1									
12г	20	-10	Обшивка Л39			1	1							
12г	21	-11	Обшивка Л40					1	1					
12г	22	-21	Обшивка Л35	1	1									
12г	23	-22	Обшивка Л36			1	1							
12г	24	-23	Обшивка Л37					1	1					
			Стандартные изделия											
	25		Дверной блок Д72											
			ГОСТ 17324-71	1	1	1	1	1	1					

1.832-7-1-110000

Лист 2

15510 44

Формат	Поз.	Обозначение	Наименование	Кол. на испол. 1.832-7-1-110000										Примечание
				–	01	02	03	04	05					
	26		Шурупы А4х40 ГОСТ 1145-70*	50	50	55	55	60	60					0,003 кгс
	27		Гвозди К1,4х40 ГОСТ 4028-63*	34	18	34	18	35	19					0,0004 кгс
	28		Гвозди К2,5х60 ГОСТ 4028-63*		16		16		16					0,0009 кгс
	29		Гвозди К4х100 ГОСТ 4028-63*	44	44	44	44	44	44					0,010 кгс
	30		Сетка М10-1,00 ГОСТ 12184-66 ширина 80 мм	1,2	1,2	1,2	1,2	1,2	1,2					пм
			Гернит Ф30	4,8	4,8	4,8	4,8	4,8	4,8					пм
			Мастика „Бутэпрол"											кг
			Плиты минераловатные											м³ по проекту
			Пленка полиэтиленовая	1,1	1,1	1,5	1,5	1,9	1,9					м²

1.832-7-1-110000

Лист 3

Рис.1.

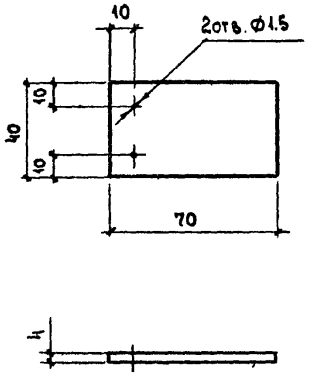

Рис.2

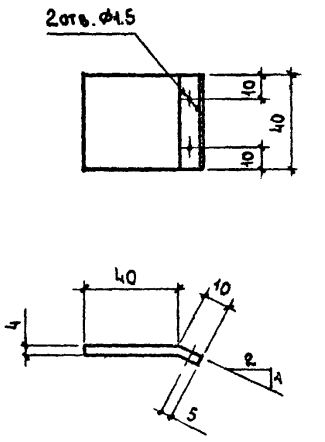

Обозначение	Рис.	Марка	Вес кгс
1.832-7-1-110002	1	К1	0,09
-01	2	К2	0,05

Нач.отд.	Котов		
Гл.инж.отд.	Кацман		
Гл.спец.	Герцева		
Ст. инж.	Лукин		
Проверил	Герцева		21.7.79

1.832-7-1-110002

Костыль

Лит.	Вес	Масштаб
Р	см. табл.	1:2

Лист | Листов 1

Полоса 40х4 ГОСТ 103-76 / ВСТ 3 КП2 ГОСТ 380-76

МСХ-СССР ГИПРОНИСЕЛЬХОЗ г. Москва

15510 45

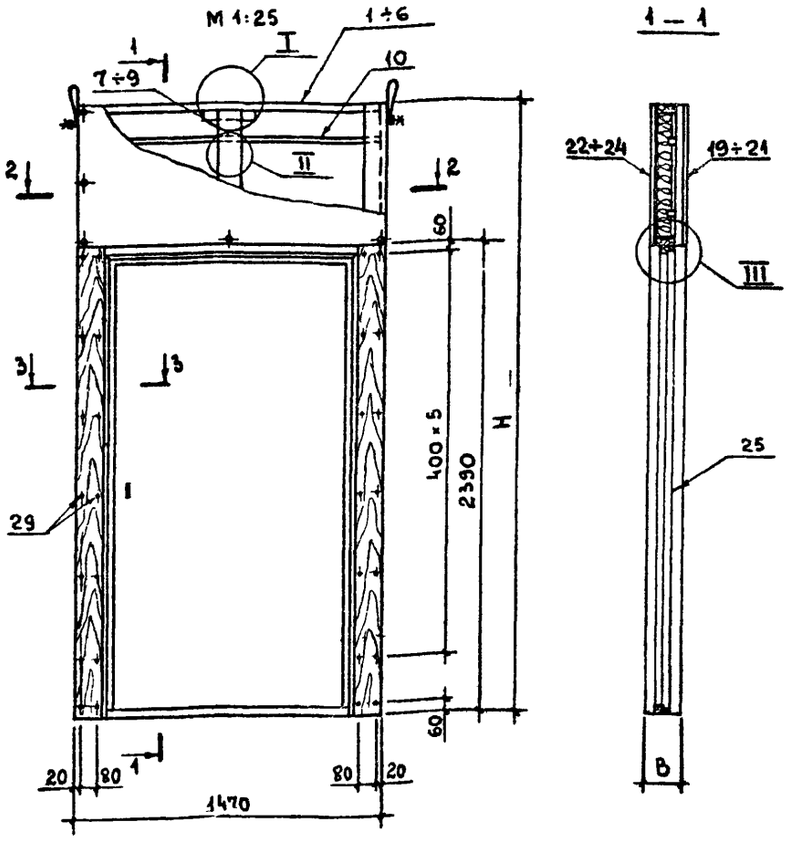

Обшивка поз. 19÷21
Пленка полиэтиленовая
Плиты минераловатные
Планка прижимная
Воздушная прослойка
Обшивка поз. 22÷24

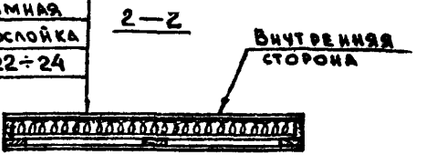

Для В=152мм

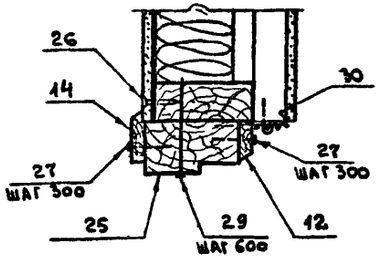

Для В=182мм

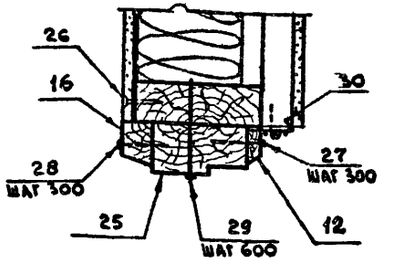

3 — 3 М1:5

Для В=152мм

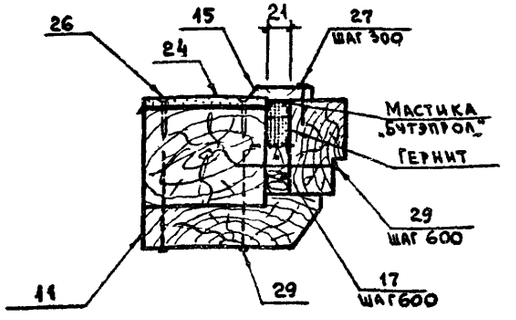

Для В=182мм

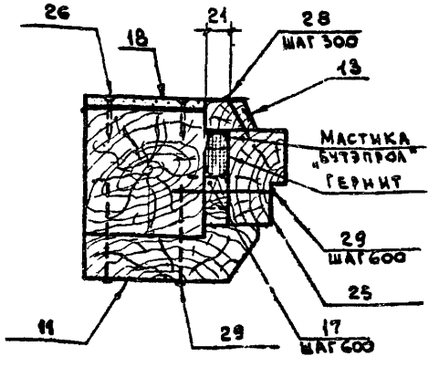

1. Планки прижимные позиции 10 ставятся равномерно по высоте. Рекомендуемые сечения планок даны в пояснительной записке.
2. Показатели панели указаны при листах асбестоцементных δ=10 мм и наибольшей толщине утеплителя, равной высоте ребер каркаса.

Обозначение	Марка	H мм	B мм	Вес кгс
1.832-7-1-110000	ПСАД-41-Д	2710	152	180
—01	ПСАД-42-Д		182	200
—02	ПСАД-51-Д	3010	152	210
—03	ПСАД-52-Д		182	230
—04	ПСАД-61-Д	3310	152	240
—05	ПСАД-62-Д		182	260

Нач.отд	Котов	
Гл.инж.отд	Кацман	
Гл.спец.	Герцева	
Рук.гр.	Алексеева	
Инженер	Епанешникова	
Проверил	Герцева	

1.832-7-1-110000 СБ

Панель длиной 1.5 м, толщиной 152 и 182 мм рядовая с дверным блоком. Сборочный чертеж.

Лит.	Лист	Листов
Р		1

МСХ СССР
ГИПРОНИСЕЛЬХОЗ
г. Москва

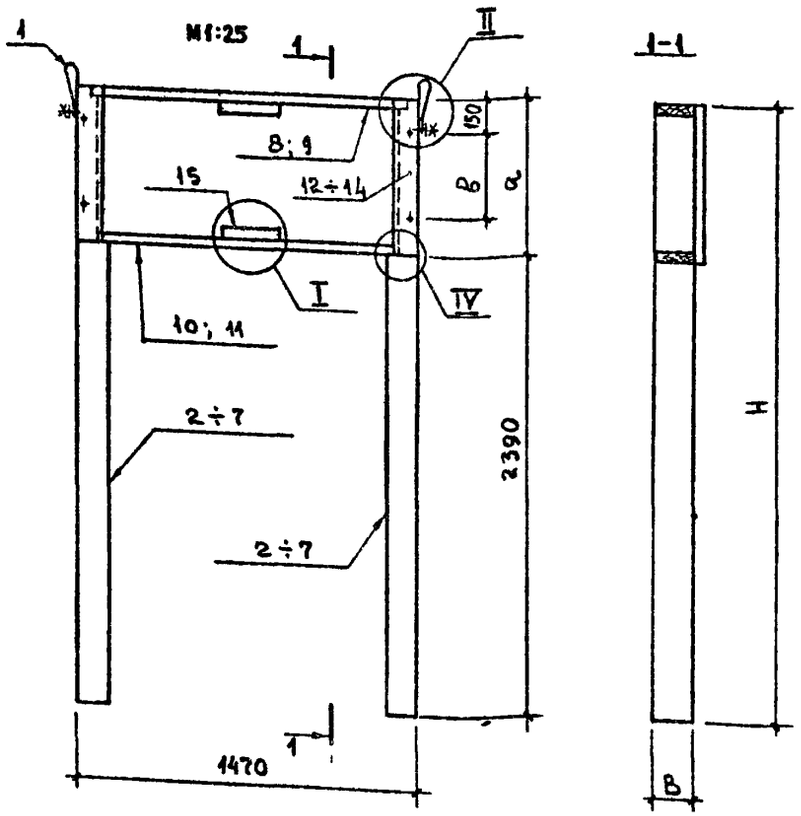

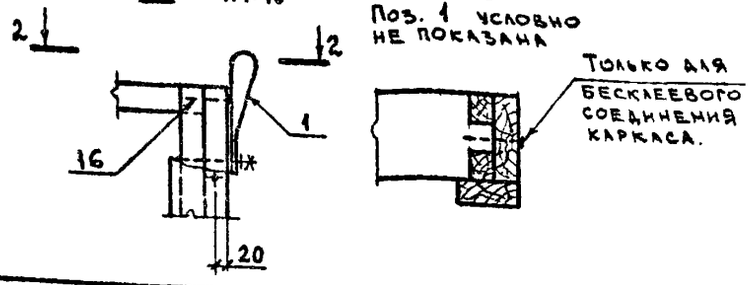

Обозначение	Марка	H мм	B мм	a мм	в мм	Вес кгс
1.832-7-1-111000	ДК57	2710	132	320	100	48
-01	ДК58		162			59
-02	ДК59	3010	132	620	320	52
-03	ДК60		162			65
-04	ДК61	3310	132	920	350×2	55
-05	ДК62		162			69

Формат	Поз.	Обозначение	Наименование	Кол. на испол. —	01	02	03	04	05	Примечание
			Документация							
		1.832-7-1-000000 ПЗ	Пояснительная записка	×	×	×	×	×	×	
		1.832-7-1-051000	Узел I	×	×	×	×	×	×	
		1.832-7-1-121000	Узел IV	×	×	×	×	×	×	
			Сборочные единицы							
11В	1	1.832-7-1-000100-01	Петля для подъема М2	2	2	2	2	2	2	
12г	2	1.832-7-1-111100	Ребро поперечное	2						
12г	3	-01	Ребро поперечное		2					
12г	4	-02	Ребро поперечное			2				
12г	5	-03	Ребро поперечное				2			
12г	6	-04	Ребро поперечное					2		
12г	7	-05	Ребро поперечное						2	
			Деталн							
11В	8	1.832-7-1-011001-08	Ребро продольное	1		1		1		
11В	9	-09	Ребро продольное		1		1		1	
11В	10	1.832-7-1-011003-08	Ребро поперечное	1		1		1		
11В	11	-09	Ребро поперечное		1		1		1	
11В	12	1.832-7-1-011004-14	Планка	2	2					
11В	13	-15	Планка			2	2			
11В	14	-16	Планка					2	2	
11В	15	-17	Планка	2	2	2	2	2	2	
			Стандартные изделия							
	16		Шурупы А5×70 ГОСТ 1145-70*							см. указание
	17		Гвозди К4×100 ГОСТ 4028-63*	10	10	10	10	12	12	0,010 кгс
	18		Гвозди К5×150 ГОСТ 4028-63*	4	4	4	4	4	4	
			Материалы							
			Клей	0,01	0,01	0,01	0,01	0,01	0,01	кг

При бесклеевом соединении каркаса взамен клея требуется 2 шурупа

Нач. отд	Котов	
Гл. инж. от.	Кацман	
Гл. спец.	Герцева	
Рук. группы	Алексеева	
Ст. инж	Матвеева	
Проверил	Герцева	

21.7.78

1.832-7-1-111000

Каркас ДК57 - ДК62

Лит.	Лист	Листов
Р		1

МСХ СССР ГИПРОНИСЕЛЬХОЗ г. Москва

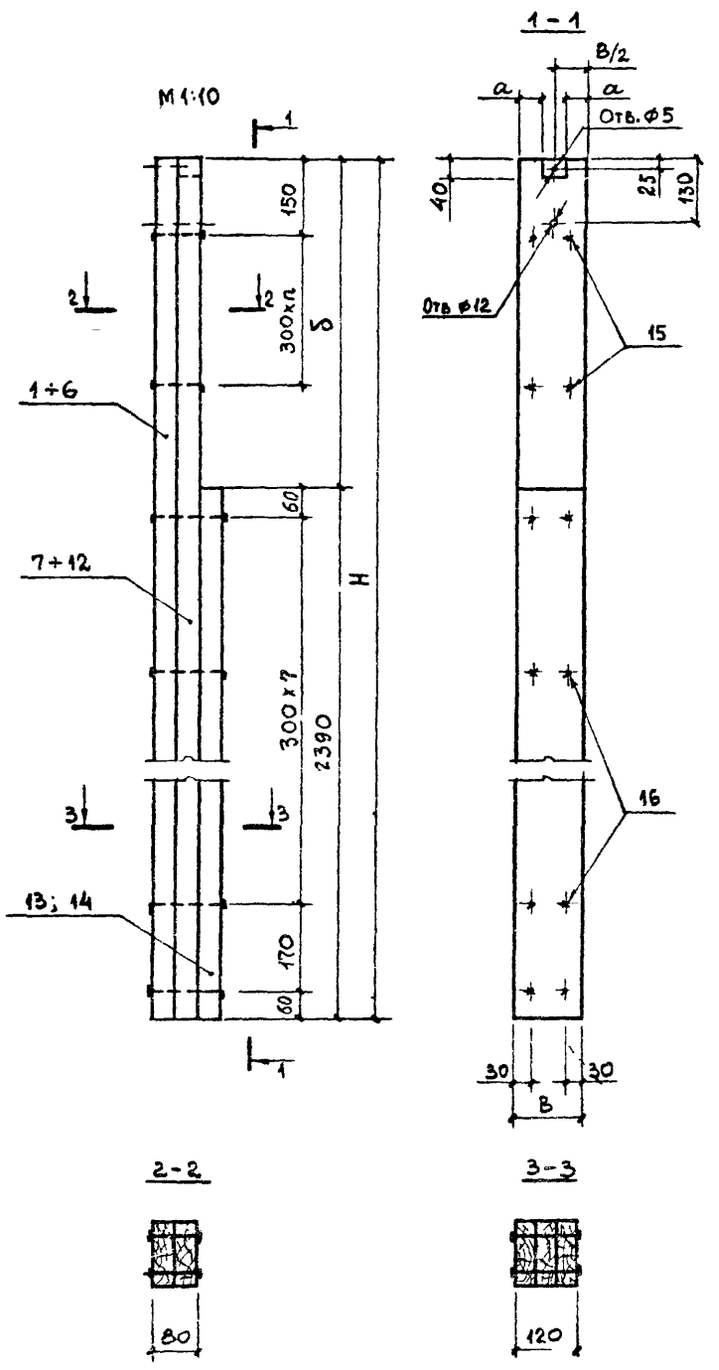

Формат	Поз.	Обозначение	Наименование	Кол. на испол.						Примечание
				-	01	02	03	04	05	
			Детали							
БЧ	1	1.832-7-1-111101	Доска деревянная 40х100 ℓ=2710	1					1	0,011 м³
БЧ	2	-01	Доска деревянная 40х130 ℓ=2710		1					0,014 м³
БЧ	3	-02	Доска деревянная 40х100 ℓ=3010			1				0,012 м³
БЧ	4	-03	Доска деревянная 40х130 ℓ=3010				1			0,016 м³
БЧ	5	-04	Доска деревянная 40х100 ℓ=3310					1		0,013 м³
БЧ	6	-05	Доска деревянная 40х130 ℓ=3310						1	0,017 м³
БЧ	7	1.832-7-1-111102	Доска деревянная 40х100 ℓ=2710	1						0,011 м³
БЧ	8	-01	Доска деревянная 40х130 ℓ=2710		1					0,014 м³
БЧ	9	-02	Доска деревянная 40х100 ℓ=3010			1				0,012 м³
БЧ	10	-03	Доска деревянная 40х130 ℓ=3010				1			0,016 м³
БЧ	11	-04	Доска деревянная 40х100 ℓ=3310					1		0,013 м³
БЧ	12	-05	Доска деревянная 40х130 ℓ=3310						1	0,017 м³
БЧ	13	1.832-7-1-111103	Доска деревянная 40х100 ℓ=2390	1		1		1		0,010 м³
БЧ	14	-01	Доска деревянная 40х130 ℓ=2390		1		1		1	0,012 м³
			Стандартные изделия							
	15		Гвозди К4х100 ГОСТ 4028-63*	2*	2	4	4	6	6	0,010 кгс
	16		Гвозди К4х150 ГОСТ 4028-63*	18	18	18	18	18	18	

Ребра изготавливать из сосны или ели влажностью не более 20% удовлетворяющим требованиям II категории элементов деревянных конструкций.

Обозначение	H мм	B мм	a мм	δ мм	n шт	Вес кгс
1.832-7-1-111100	2710	100	30	320	0	20
-01		130	40			24
-02	3010	100	30	620	1	21
-03		130	40			27
-04	3310	100	30	920	2	22
-05		130	40			28

Нач. отд	Котов		
Гл. инж. отд	Кацман		
Гл. спец.	Герцева		
Рук. гр	Алексеева		
Ст. инж	Матвеева		
Проверил	Герцева		21.7.78

1.832-7-1-111100

Ребро поперечное

Лит.	Лист	Листов
Р		1

МСХ СССР
ГИПРОНИСЕЛЬХОЗ
г. Москва

Формат	Поз.	ОБОЗНАЧЕНИЕ	НАИМЕНОВАНИЕ	Кол. на испол. 1.832-7-1-120000										Примечание
				–	01	02	03	04	05					
			Документация											
12г		1.832-7-1-120000 СБ	Сборочный чертеж	×	×	×	×	×	×					
		1.832-7-1-000000 ПЗ	Пояснительная записка	×	×	×	×	×	×					
12г		1.832-7-1-100000 СБ	Узлы I ; II	×	×	×	×	×	×					
			Сборочные единицы											
12г	1	1.832-7-1-121000	Каркас ДК 63	1										
12г	2	-01	Каркас ДК 64		1									
12г	3	-02	Каркас ДК 65			1								
12г	4	-03	Каркас ДК 66				1							
12г	5	-04	Каркас ДК 67					1						
12г	6	-05	Каркас ДК 68						1					
			Детали											
11в	7	1.832-7-1-011003-14	Планка	1	1									
11в	8	-15	Планка			1	1							
11в	9	-16	Планка					1	1					
5ч	10	1.832-7-1-050004	Планка прижимная ℓ=1390	2	2	2	2	3	3					см. ПЗ

Нач.отд.	Котов		
Гл.инж.отд.	Кацман		
Гл.спец.	Герцева		
Инженер	Епанешникова		
Проверил	Герцева		21.7.78

1.832-7-1-120000

Панель длиной 1,5м, толщиной 202 и 232мм, рядовая с дверным блоком

Лит.	Лист	Листов
Р	1	3

МСХ СССР
ГИПРОНИСЕЛЬХОЗ
г. Москва

Формат	Поз.	ОБОЗНАЧЕНИЕ	НАИМЕНОВАНИЕ	Кол. на испол. 1.832-7-1-120000										Примечание
				–	01	02	03	04	05					
11в	11	1.832-7-1-090003-01	Наличник Н13	2	2	2	2	2	2					
11в	12	-04	Наличник Н2	1	1	1	1	1	1					
11в	13	1.832-7-1-090004-02	Наличник Н16	1		1		1						
11в	14	-03	Наличник Н17		1		1		1					
11в	15	-06	Наличник Н18	1		1		1						
11в	16	-07	Наличник Н19		1		1		1					
11в	17	1.832-7-1-090005-01	Наличник Н7	1		1		1						
11в	18	-02	Наличник Н8		1		1		1					
5ч	19	1.832-7-1-110001	Прокладка деревянная 21×60 ℓ=60	8	8	8	8	8	8					
12г	20	1.832-7-1-000001-04	Обшивка Л 41	2	2	2	2	2	2					
12г	21	-09	Обшивка Л 38	1	1									
12г	22	-10	Обшивка Л 39			1	1							
12г	23	-11	Обшивка Л 40	1	1			1	1					
12г	24	-21	Обшивка Л 35			1	1							
12г	25	-22	Обшивка Л 36					1	1					
12г	26	-23	Обшивка Л 37	2	2	2	2	2	2					
			Стандартные изделия											
	27		Дверной блок Д72											
			ГОСТ 17324-71	1	1	1	1	1	1					

1.832-7-1-120000

Лист 2

15510 49

48

Рис. 1

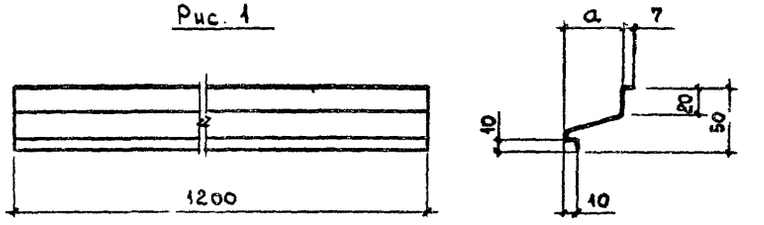

Рис. 2

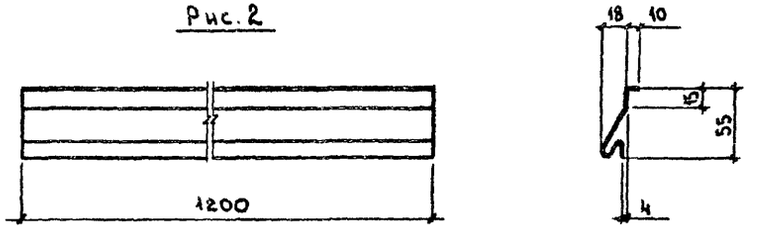

Рис. 3

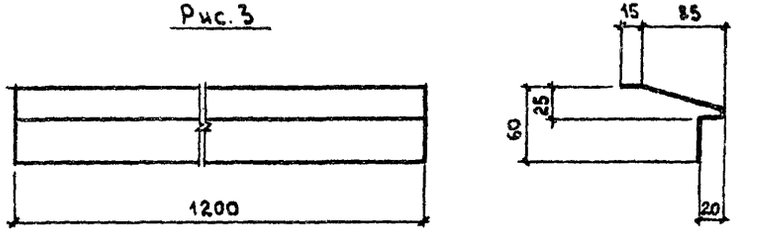

Обозначение	Рис.	Марка	Ширина развертки мм	a мм	Вес кгс
1.832-7-1-110003	1	С1	100	45	1.4
-01		С2	120	65	1.7
-02		С3	150	95	2.1
-03	2	С4	100	—	1.4
-04	3	С5	165	—	2.3

Нач.отд.	Котов		1.832-7-1-110003
Гл.инж.отд.	Кацман		
Гл.спец.	Герцева		
Ст.инж.	Лукин		Слив
Ст.инж.	Матвеева		
Проверил	Герцева	21.7.78	

Лит.	Вес	Масштаб
Р	см.табл.	1:4
Лист	Листов 1	

Оцинкованная кровельная сталь δ=1.5мм ГОСТ 8075-56

ИСХ-СССР ГИПРОНИСЕЛЬХОЗ г. Москва

Формат	Поз.	Обозначение	Наименование	Кол. на испол. 1.832-7-1-120000						Примечание
				-	01	02	03	04	05	
	28		Шурупы А4х40 ГОСТ 1145-70*	50	50	55	55	60	60	0,003 кгс
	29		Гвозди К1,4х40 ГОСТ 4028-63*	14	14	14	14	14	14	0,0004 кгс
	30		Гвозди К2,5х60 ГОСТ 4028-63*	16	16	16	16	16	16	
	34		Гвозди К4х100 ГОСТ 4028-63*	46	46	46	46	46	46	0,040 кгс
	32		Сетка №10-1.00 ГОСТ 1284-66 ширина 80мм	1.2	1.2	1.2	1.2	1.2	1.2	
			Герлит ФЗО	4.8	4.8	4.8	4.8	4.8	4.8	пм
			Мастика „Бутэпрок"							кг
			Плиты минераловатные							м³ по проекту
			Пленка полиэтиленовая	1.1	1.1	1.5	1.5	1.9	1.9	м²

Лист 3

1.832-7-1-120000

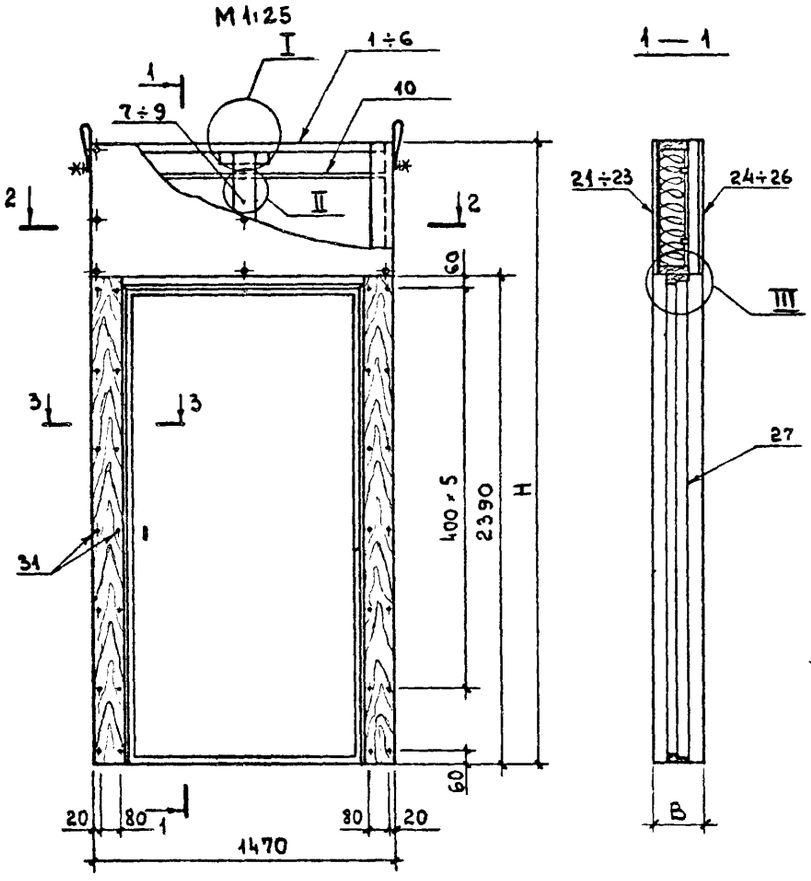

Обшивка поз. 21 ÷24
Пленка полиэтиленовая
Плиты минераловатные
Планка прижимная
Воздушная прослойка
Обшивка поз. 24 ÷26

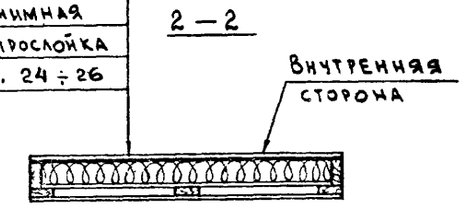

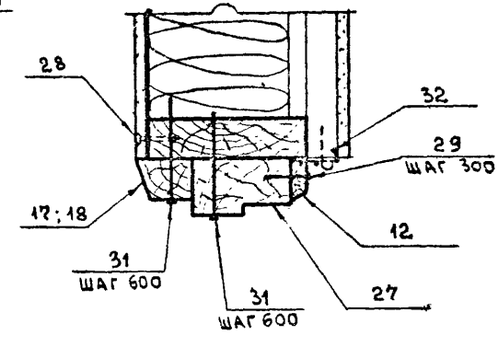

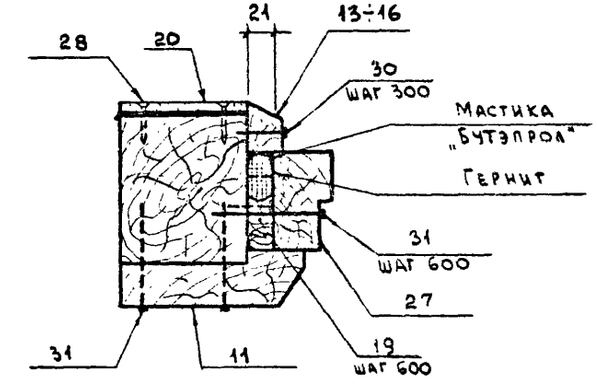

1. Планки прижимные позиции 10 ставятся равномерно по высоте. Рекомендуемые сечения планок даны в пояснительной записке.
2. Показатели панели указаны при листах асбестоцементных 8=10 мм и наибольшей толщине утеплителя, равной высоте ребер каркаса.

Обозначение	Марка	H мм	B мм	Вес кгс
1.832-7-1-120000	ПСАД-43-Д	2710	202	210
-01	ПСАД-44-Д		232	230
-02	ПСАД-53-Д	3010	202	210
-03	ПСАД-54-Д		232	260
-04	ПСАД-63-Д	3310	202	270
-05	ПСАД-64-Д		232	300

Нач.отд.	Котов	
Гл.инж.отд.	Кацман	
Гл.спец.	Герцева	
Рук.гр.	Алексеева	
Инженер	Епанешникова	
Проверил	Герцева	

1.832-7-1-120000 СБ

Панель длиной 1.5 м, толщиной 202 и 232 мм, рядовая с дверным блоком. Сборочный чертеж.

Лит.	Лист	Листов
Р		1

МСХ СССР
ГИПРОНИСЕЛЬХОЗ
г. Москва

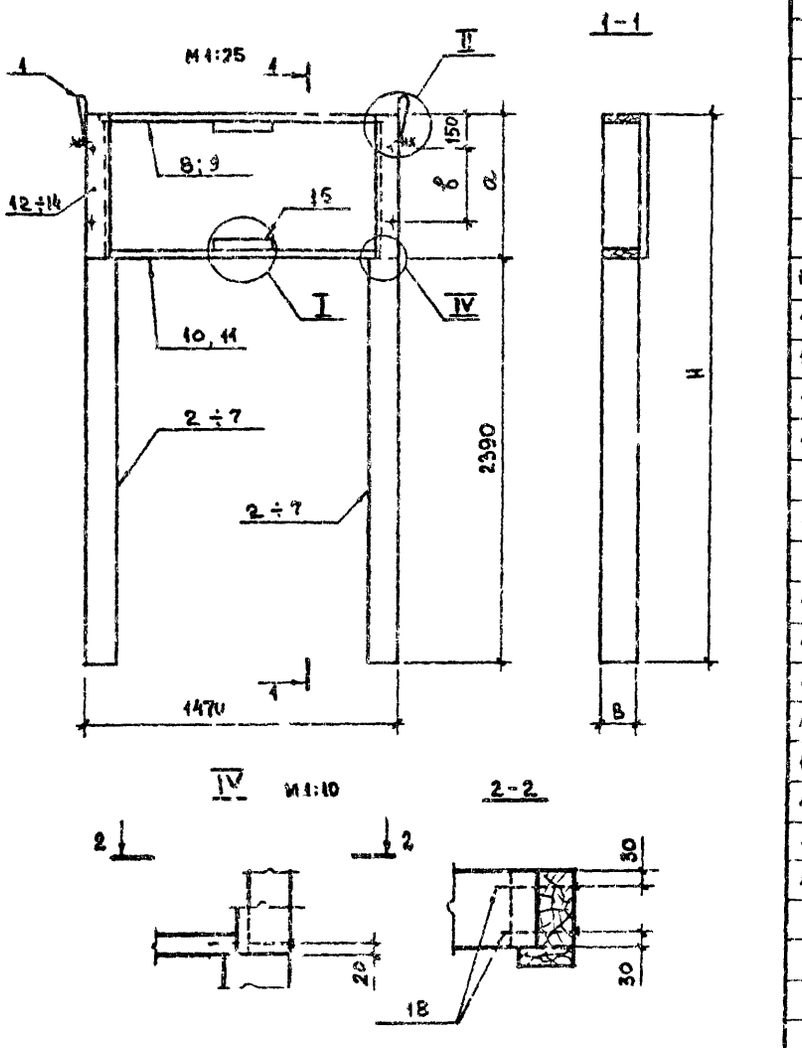

Формат	Поз.	Обозначение	Наименование	Кол. на испол. –	01	02	03	04	05	Примечание
			Документация							
		1.832—7-1-000 000 ПЗ	Пояснительная записка	×	×	×	×	×	×	
		1.832—7-1-051 000	Узел I	×	×	×	×	×	×	
		1.832—7-1-111 000	Узел II	×	×	×	×	×	×	
			Сборочные единицы							
11в	1	1.832—7-1-000100 -01	Петля для подъема М2	2	2	2	2	2	2	
12г	2	1.832—7-1-121100	Ребро поперечное	2						
12г	3	-01	Ребро поперечное		2					
12г	4	-02	Ребро поперечное			2				
12г	5	-03	Ребро поперечное				2			
12г	6	-04	Ребро поперечное					2		
12г	7	-05	Ребро поперечное						2	
			Детали							
11в	8	1.832—7-1-011 001 -06	Ребро продольное	1		1		1		
11в	9	-07	Ребро продольное		1		1		1	
11в	10	1.832—7-1-011 003 -10	Ребро поперечное	1		1		1		
11в	11	-11	Ребро поперечное		1		1		1	
11в	12	1.832—7-1-011 004 -14	Планка	2	2					
11в	13	-15	Планка			2	2			
11в	14	-16	Планка					2	2	
11в	15	-17	Планка	2	2	2	2	2	2	
			Стандартные изделия							
	16		Шурупы А5×70 ГОСТ 1145-70*							см. указание
	17		Гвозди К4×100 ГОСТ 4028-63*	10	10	10	10	12	12	0,010 кгс
	18		Гвозди К5×150 ГОСТ 4028-63*	4	4	4	4	4	4	
			Материалы							
			Клей	0,02	0,02	0,02	0,02	0,02	0,02	кг

Обозначение	Марка	H мм	B мм	a мм	в мм	Вес кгс
1.832—7-1-121000	ДК63	2710	182	320	100	68
-01	ДК64		212			81
-02	ДК65	3010	182	620	320	74
-03	ДК66		212			89
-04	ДК67	3310	182	920	350×2	80
-05	ДК68		212			95

При бесклеевом соединении каркаса взамен клея требуется 4 шурупа

Нач. отд.	Котов		
Гл. инж. отд.	Кацман		
Гл. спец.	Герцева		
Рук. группы	Алексеева		
Ст. инж.	Матвеева		
Проверил	Герцева		21.7.72

1.832—7-1-121000

Каркас ДК63—ДК68

Лит.	Лист	Листов
Р		1

ЦСК-СССР ГИПРОНИСЕЛЬХОЗ г. Москва

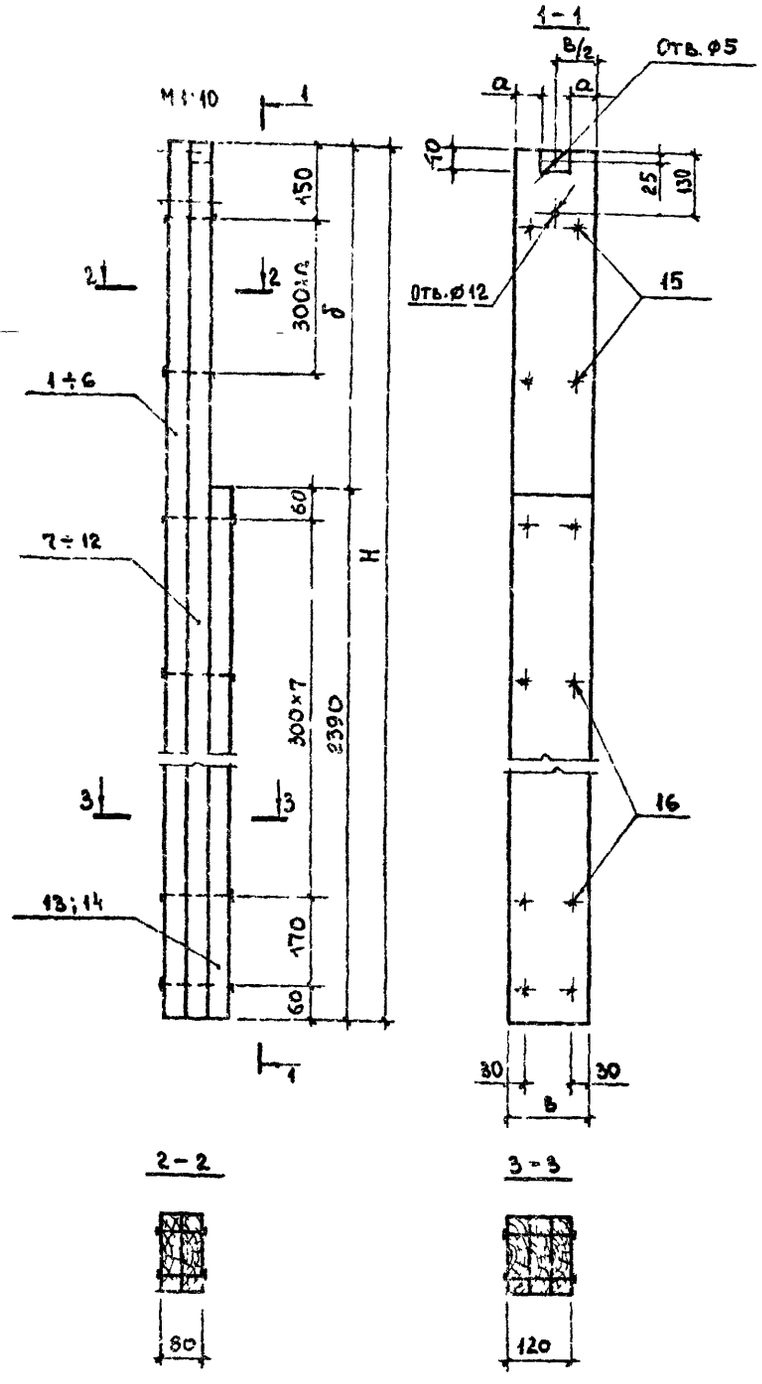

Формат	Поз.	Обозначение	Наименование	Кол на испол. –	01	02	03	04	05	Примечание
			Детали							
БЧ	1	1.832-7-1-121101	Доска деревянная 40×150 ℓ=2710	1						0,016 м³
БЧ	2	-01	Доска деревянная 40×180 ℓ=2710		1					0,019 м³
БЧ	3	-02	Доска деревянная 40×150 ℓ=3010			1				0,018 м³
БЧ	4	-03	Доска деревянная 40×180 ℓ=3010				1			0,022 м³
БЧ	5	-04	Доска деревянная 40×150 ℓ=3310					1		0020 м³
БЧ	6	-05	Доска деревянная 40×180 ℓ=3310						1	0,024 м³
БЧ	7	1.832-7-1-121102	Доска деревянная 40×150 ℓ=2710	1						0,016 м³
БЧ	8	-01	Доска деревянная 40×180 ℓ=2710		1					0,019 м³
БЧ	9	-02	Доска деревянная 40×150 ℓ=3010			1				0,018 м³
БЧ	10	-03	Доска деревянная 40×180 ℓ=3010				1			0,022 м³
БЧ	11	-04	Доска деревянная 40×150 ℓ=3310					1		0,020 м³
БЧ	12	-05	Доска деревянная 40×180 ℓ=3310						1	0,016 м³
БЧ	13	1.832-7-1-121103	Доска деревянная 40×150 ℓ=2390	1		1		1		0,014 м³
БЧ	14	-01	Доска деревянная 40×180 ℓ=2390		1		1		1	0,017 м³
			Стандартные изделия							
	15		Гвозди К4×100 ГОСТ 4028-63*	2	2	4	4	6	6	0,010 кгс
	16		Гвозди К5×150 ГОСТ 4028-63*	18	18	18	18	18	18	

Ребра изготавливать из сосны или ели влажностью не более 20%, удовлетворяющим требованиям II категории элементов деревянных конструкций.

Обозначение	H мм	B мм	a мм	δ мм	n шт	Вес кгс
1.832-7-1-121100	2710	150	50	320	0	28
-01		180	60			33
-02	3010	150	50	620	1	30
-03		180	60			37
-04	3310	150	50	920	2	32
-05		180	60			39

Нач. отд.	Котов		
Гл. инж. отд.	Кальман		
Гл. спец.	Герцева		
Рук. гр.	Алексеева		
Ст. инж.	Матвеева		
Проверил	Герцева		21.7.76

1.832-7-1-121100

Ребро поперечное

Лит.	Лист	Листов
Р		1

МСП СССР
ГИПРОНИСЕЛЬХОЗ
г. Москва

Рис.1

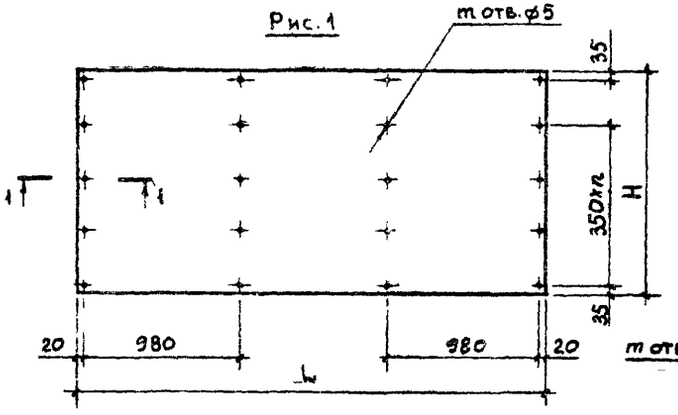

Рис.2

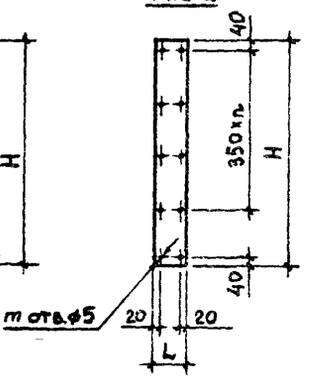

Рис.3

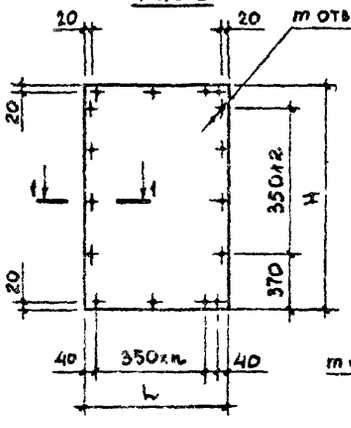

Рис.4

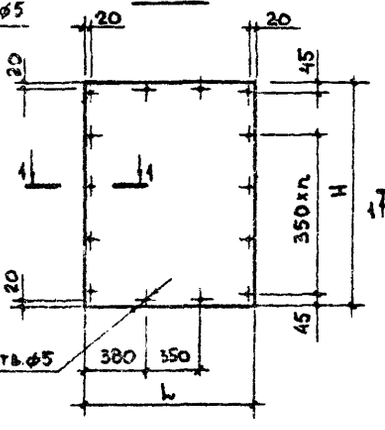

Рис.5

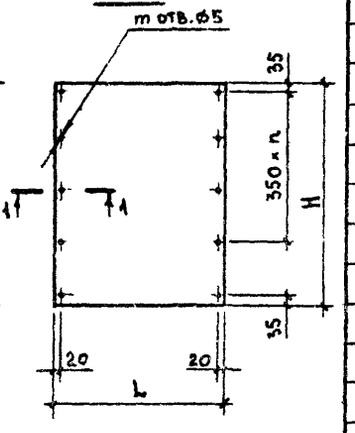

Рис.6

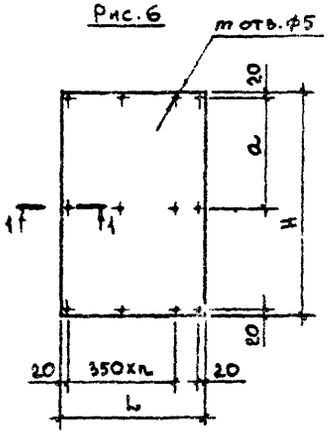

Рис.7

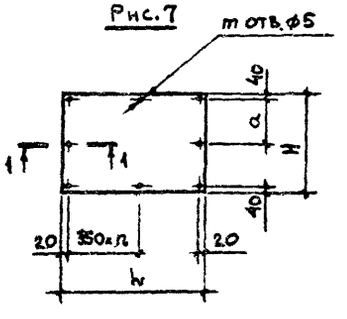

1-1
М1:1

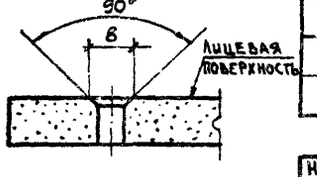

Обозначение	Рис.	Марка	L мм	H мм	a мм	n	m	Вес кгс Лист δ=10	Вес кгс Лист δ=8
1.832-7-1-000001	1	Л1	2970	570	—	1	12	33	29
-01		Л2		870		2	16	50	45
-02		Л3		1470		3	20	84	75
-03	2	Л34	120	1200		3	10	3	2
-04		Л41		2390		6	16	6	5
-05	3	Л30	900	1470		2	16	26	23
-06		Л31	270			0	12	8	7
-07		Л32	570			1	14	18	16
-08		Л33	870			2	16	25	22
-09		Л38	320			0	12	9	8
-10		Л39	620			1	14	19	17
-11		Л40	920			2	16	26	23
-12	4	Л8	1100	870		2	12	1:	17
-13		Л10		1470		3	14	31	28
-14	5	Л25	660	800		2	8	10	9
-15		Л7	1100	870		2	8	19	17
-16		Л9		1470		3	10	31	28
-17	6	Л26	900	1470	745	2	12	26	23
-18		Л27	270			0	6	8	7
-19		Л28	570			1	9	18	16
-20		Л29	870			2	12	25	22
-21		Л35	320			0	6	9	8
-22		Л36	620			1	9	19	17
-23		Л37	920			2	12	26	23
-24	7	Л11	770	660	350	0	6	10	9
-25		Л12				1	8	10	9

Нач. отд.	Котов		
Гл. инж. отд.	Кацман		
Гл. спец.	Герцева		
Рук. гр.	Алексеева		
Ст. инж.	Матвеева		
Проверил	Герцева		21.7.79

1.832-7-1-000001

Обшивка

Лит.	Вес	Масштаб
Р	см.табл.	б.м.

Лист | Листов 1

Лист асбестоцементный непрессованный δ=10мм или прессованный δ=8мм ГОСТ 18124-75

МСХ СССР ГИПРОНИСЕЛЬХОЗ г. Москва

Рис. 1

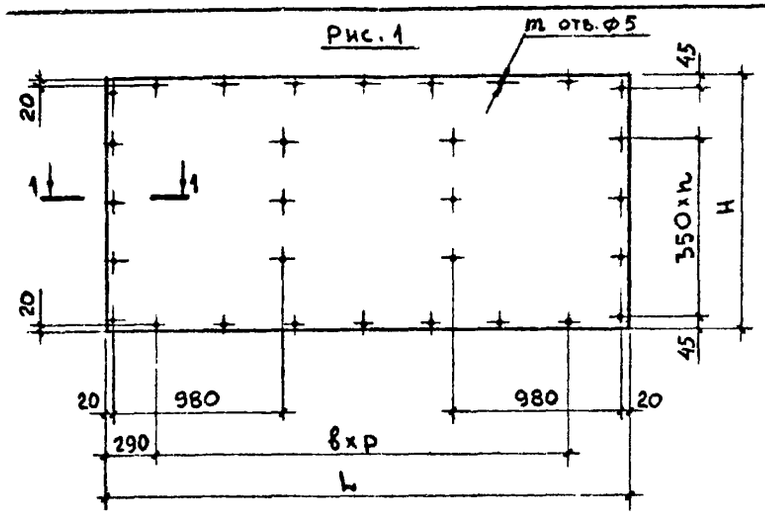

Рис. 2

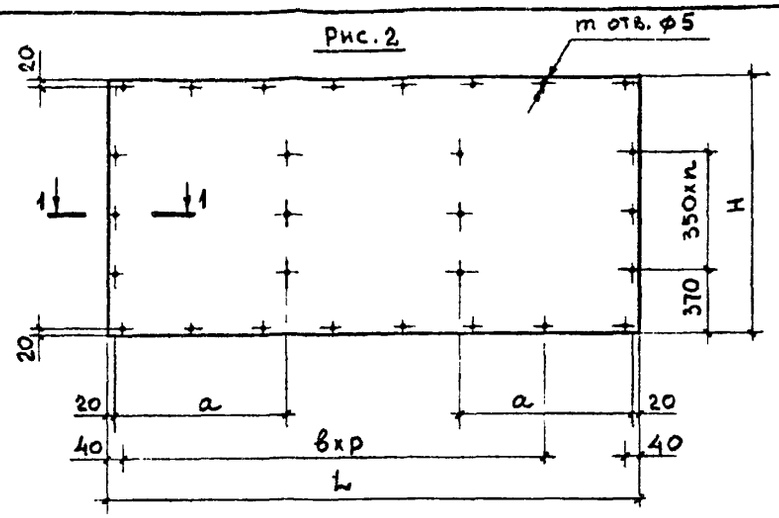

Рис. 3

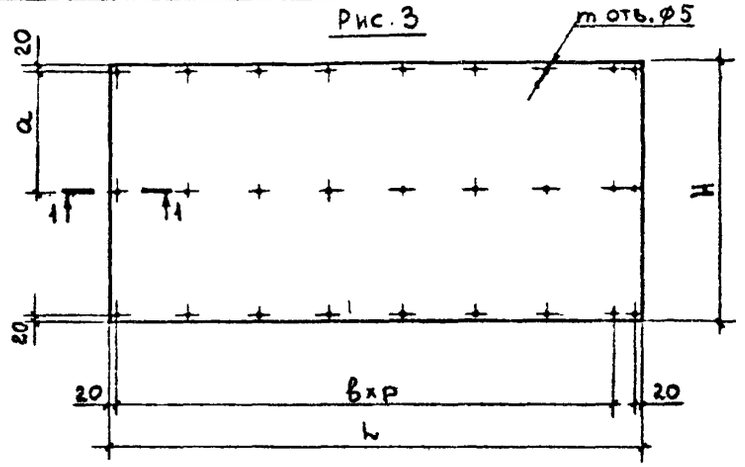

Обозначение,	Рис.	Марка	L мм	H мм	a мм	n	при толщине листа δ=10мм				при толщине листа δ=8мм			
							в мм	р	m	вес кгс	в мм	р	m	вес кгс
1.832-7-1-000002	1	Л4	2970	570	-	1	400	6	22	33	350	7	24	29
-01		Л5		870		2			26	50			28	45
-02		Л6				3			30	84			32	75
-03	2	Л22	1570	1470	765	2		3	19	44		4	24	40
-04		Л23	1870		915			4	24	54		5	26	49
-05		Л24	2170		1065			5	23	61		5	26	55
-06		Л16	2370		780			5	26	67		6	28	59
-07		Л17	2670		880			6	28	77		7	30	68
-08		Л18	2970		980			7	30	84		8	32	75
-09	3	Л19	1570		610	-		3	15	44		4	18	40
-10		Л20	1870					4	18	54		5	21	49
-11		Л21	2170					5	21	61		6	24	55
-12		Л13	2370		715			5	21	67		6	24	59
-13		Л14	2670					6	24	77		7	27	68
-14		Л15	2970					7	27	84		8	30	75

1-1
М1:1

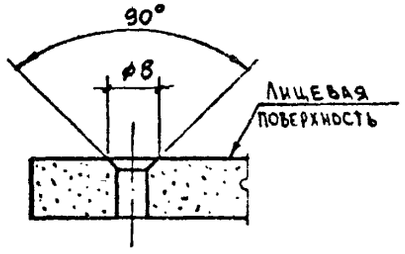

Нач.отд.	Котов	
Гл.инж.отд	Кацман	
Гл.спец.	Герцева	
Рук.гр	Алексеева	
Ст.инж.	Матвеева	
Проверил	Герцева	21.7.78

1.832-7-1-000002

Обшивка

Лит.	Вес	Масштаб
Р	см. табл	Б.М
Лист	Листов 1	

Лист А-бестоцементный непрессованный δ=10мм или прессованный-δ=8мм ГОСТ 18124-75

ИСХ-СССР
ГИПРОНИЖЕЛЬХОЗ
г. Москва

gost.e-ecolog.ru