ТИПОВАЯ ДОКУМЕНТАЦИЯ НА СТРОИТЕЛЬНЫЕ СИСТЕМЫ
И ИЗДЕЛИЯ ЗДАНИЙ И СООРУЖЕНИЙ

СЕРИЯ 1.830.8-2

СТЕНЫ
ИЗ АСБЕСТОЦЕМЕНТНЫХ ЭКСТРУЗИОННЫХ ПАНЕЛЕЙ ДЛЯ СЕЛЬСКОХОЗЯЙСТВЕННЫХ ЗДАНИЙ

ВЫПУСК 1

МАТЕРИАЛЫ ДЛЯ ПРОЕКТИРОВАНИЯ
И РАБОЧИЕ ЧЕРТЕЖИ УЗЛОВ

17629-01
ЦЕНА 2-01

gost.e-ecolog.ru

ЦЕНТРАЛЬНЫЙ ИНСТИТУТ ТИПОВОГО ПРОЕКТИРОВАНИЯ
ГОССТРОЯ СССР

Москва, А-445, Смольная ул., 22

Сдано в печать VIII 1982 года

Заказ № 8976 Тираж 600 экз

ТИПОВАЯ ДОКУМЕНТАЦИЯ НА СТРОИТЕЛЬНЫЕ СИСТЕМЫ
И ИЗДЕЛИЯ ЗДАНИЙ И СООРУЖЕНИЙ

СЕРИЯ 1.830.6-2

СТЕНЫ
ИЗ АСБЕСТОЦЕМЕНТНЫХ ЭКСТРУЗИОННЫХ ПАНЕЛЕЙ
ДЛЯ СЕЛЬСКОХОЗЯЙСТВЕННЫХ ЗДАНИЙ

ВЫПУСК 1

МАТЕРИАЛЫ ДЛЯ ПРОЕКТИРОВАНИЯ
И РАБОЧИЕ ЧЕРТЕЖИ УЗЛОВ

ЦНИИЭПСЕЛЬСТРОЙ

Научная часть

Директор ин-та Л.Н. Ануфриев

Зав. отделом Ю.А. Муравьев

Проектная часть

Гл. инженер Е.М. Дедов

Гл. конструктор Ф.М. Козинский

Гл. инженер проекта А.И. Азаров

ЦНИИСК им. КУЧЕРЕНКО

Зам директора института А.М. Чистяков

Зав. отделом легких конструкций В.Н. Насонов

Зав. лаб асб.-цем. конструкций Л.Н. Пицкель

Ст. научный сотрудник Ю.Ц. Гохберг

Утверждены Отделом типового проектирования и организации проектно-изыскательских работ Госстроя СССР
Протокол № 38 от 29 мая 1981 г

Содержание

Обозначение	Наименование	Стр
1.830.8-2.1 000 ПЗ	Пояснительная записка	5-14
1.830.8-2.1 010	Номенклатура панелей	15-21
1.830.8-2.1 011	Панель (ПАЭ-СТ.....-и, ПС)	22,23
1.830.8-2.1 020	Схема расположения панелей продольных стен	24,25
1.830.8-2.1 030	Схема расположения панелей продольных стен с ленточным остеклением	26,27
1.830.8-2.1 040	Схема расположения панелей продольных стен в месте установки дверного блока в осях т-п	28-31
1.830.8-2.1 050	Схема расположения панелей торцовых стен для пролета 18м	32,33
1.830.8-2.1 060	Схема расположения панелей торцовых стен для пролета 18м	34,35
1.830.8-2.1 070	Схема расположения панелей торцовых стен для пролета 21м	36,37
1.830.8-2.1 080	Схема расположения панелей торцовых стен для пролета 21м	38-40
1.830.8-2.1 090	Схема расположения панелей торцовых стен для пролета 21м	41-43
1.830.8-2.1 100	Узлы 1,2. Установка надколонника на железобетонную колонну	44
1.830.8-2.1 110	Узел 3. Установка стальной стойки фахверка на монолитный участок Ум1	45
1.830.8-2.1 120	Узел 4. Крепление стальной стойки фахверка к крайней колонне каркаса	46
1.830.8-2.1 130	Узел 5. Заделка шва между горизонтальной панелью стены и цокольной панелью	47,48
1.830.8-2.1 140	Узел 6 Крепление панелей к крайней колонне и стальной стойке фахверка	49,50

Инв. № подл. | Подпись и дата | Взам. инв. №

Обозначение	Наименование	Стр.
1.830.8-2.1 150	Узлы 7, 14, 17. Крепление панелей к колонне	51-54
1.830.8-2.1 160	Узел 8. Обрамление отверстия для вентилятора	55-57
1.830.8-2.1 170	Узлы 9, 10, 16. Установка панелей на опорные столики	58-60
1.830.8-2.1 180	Узел 11. Крепление панелей к надколоннику	61-63
1.830.8-2.1 190	Узел 12. Крепление панелей к надколоннику у температурного шва	64,65
1.830.8-2.1 200	Узел 13. Крепление оконных блоков	66,67
1.830.8-2.1 210	Узел 15. Крепление стального ригеля	68
1.830.8-2.1 220	Узлы 18, 19. Заделка шва между вертикальными панелями стены и цокольной панелью	69,70
1.830.8-2.1 230	Узел 20. Крепление вертикальной панели к стальному ригелю	71
1.830.8-2.1 240	Узел 21. Установка дверного блока на монолитный участок Ум2	72,73
1.830.8-2.1 250	Узлы 22, 23. Установка дверного блока	74-76
1.830.8-2.1 260	Узел 24. Установка угловой панели на монолитный участок Ум1	77,78
1.830.8-2.1 270	Узел 25. Крепление панелей к надколоннику стальной стойки фахверка	79,80
1.830.8-2.1 280	Узел 26. Заделка вертикального шва	81
1.830.8-2.1 290	Узел 27. Заделка горизонтального шва	82
1.830.8-2.1 300	Узел 28. Заделка температурного шва	83-85

Инв. № подл. | Подпись и дата | Взам. инв. №

Обозначение	Наименование	Стр.
1.830.8-2.1 310	Узлы 29,30 Заделка швов между оконным блоком и панелями стены	86-88
1.830.8-2.1 320	Узлы 31,32. Заделка швов у дверного блока	89,90
1.830.8-2.1 330	Узел 33. Заделка шва между вертикальными и горизонтальной панелями	91-93
1.830.8-2.1 340	Узел 34. Заделка углового шва	94,95
1.830.8-2.1 350	Узел 35. Крепление панели к раме ворот	96,97
1.830.8-2.1 360	Узел 36. Крепление панели к стойке фахверка в местах установки ворот	98,99
1.830.8-2.1 370	Узел 37. Заделка вертикального шва между стеной и рамой ворот	100
1.830.8-2.1 380	Узел 38. Заделка вертикального шва между стеной, стойкой фахверка и рамой ворот	101,102
1.830.8-2.1 390	Узел 39. Заделка горизонтального шва между стеной и рамой ворот	103,104

Инв.№ подл. | Подпись и дата | Взам. инв.№

1 Общая часть

1.1. Серия 1.830.8-2 состоит из следующих выпусков.

Выпуск 1. Материалы для проектирования и рабочие чертежи узлов.

Выпуск 2. Изделия соединительные. Рабочие чертежи

1.2. Настоящий выпуск содержит:

– схемы расположения асбесточементных экструзионных панелей продольных и торцовых стен горизонтальной разрезки;

– рабочие чертежи монтажных и архитектурно-строительных узлов.

2. Указания по применению

2.1. Стены предназначены для сельскохозяйственных зданий, возводимых в I-IV районах по скоростному напору ветра (при толщине панелей 120 мм и наличии ленточного остекления – в I-III районах) и при расчетной зимней температуре не ниже минус 50°С.

2.2. Стены разработаны применительно к зданиям со следующими характеристиками:

– пролеты 18 и 21 м;

– шаг колонн по продольным осям – 6 м; в местах установки дверных блоков – 3 м; шаг стоек фахверка торцовых стен – 6 ; 4,5 и 3 м;

– высота этажа здания – 2,4; 2,7; 3,0; 3,3 м;

– здания отапливаемые с влажностью внутреннего воздуха не более 75 %.

Нач.отд.	Бирко			1.830.8-2.1 000 ПЗ			
Н.контр.	Азаров			Пояснительная записка	Стад.	Лист	Листов
Гл.спец.	Азаров				Р	1	10
Рук.гр.	Казарян				Минсельстрой СССР ЦНИИЭПсельстрой		

Инв.№ подл. | Подпись и дата | Взам инв.№ | Зав. сект. | Зав. лаб. | Новгородский | Бенц | Согласовано

2.3. Стены разработаны для зданий, решаемых в конструкциях, приведенных в таблице 1

Таблица 1

№ п/п	Наименование	Номер серии, ГОСТ	Номер выпуска
1.	Железобетонные колонны для производственных зданий сельского хозяйства	1.823-1	1 и 2
2.	Железобетонные цокольные панели для сельскохозяйственных зданий	1.817.1-1	1 и 2
3.	Стальные конструкции покрытий сельскохозяйственных зданий	1.860-5	2
4.	Окна деревянные для животноводческих и птицеводческих зданий	ГОСТ 16407-70*	
5.	Двери деревянные для животноводческих и птицеводческих зданий	ГОСТ 17324-71	
6.	Ворота деревянные распашные для животноводческих и птицеводческих зданий	ГОСТ 18853-73	

2.4. Толщина панелей стен должна выбираться по таблице 2 в зависимости от расчетной температуры наружного воздуха в районе строительства и температурно-влажностных условий эксплуатации помещений. При этом фактические значения средних температур наружного воздуха наиболее холодных суток в районе строительства (СНиП II-А. 6-72 „Строительная климатология и геофизика") должны быть не ниже значений температур, указанных в таблице 2.

Инв. № подл. | Подпись и дата | Взам. инв. №

Таблица 2

Коэффициент теплоотдачи отдающей внутренней поверхности $\alpha_в$, ккал/м²·ч·°С	Толщина панели $\delta_п$, мм	Приведенное сопротивление теплопередаче м²·ч·°С/ккал	Относительная влажность воздуха в помещении $\varphi_в$, %																		$d_в R_o^{ст}$
			60					65					70					75				
			Расчетная температура воздуха в помещении $t_в$, °С																		
			0÷8	12	16	20	24	0÷8	12	16	20	24	0÷8	12	16	20	24	0÷8	12	16	20	24
			Расчетная зимняя температура наружного воздуха $t_н$, °С																		
			Стык закрытый с заделкой гернитом																		
7,5	120	1,18	-32	-29	-26	-24	-21	-26	-23	-20	-17	-14	-20	-17	-14	-11	-9	-15	-12	-8	-5	-2	5,48
	140	1,31	-36	-34	-31	-29	-26	-30	-27	-24	-21	-19	-23	-20	-17	-14	-11	-17	-14	-11	-8	-5	6,10
	160	1,49	-41	-38	-36	-34	-31	-33	-31	-28	-26	-23	-26	-24	-21	-18	-15	-20	-17	-14	-11	-8	6,72
	180	1,67	-45	-43	-41	-38	-36	-37	-35	-32	-30	-28	-30	-27	-24	-21	-19	-22	-19	-16	-13	-10	7,34
			Стык закрытый с заделкой гернитом																		
10	120	1,15	-41	-38	-36	-34	-31	-33	-31	-28	-26	-23	-26	-24	-21	-18	-15	-20	-17	-14	-11	-8	6,73
	140	1,28	-46	-44	-42	-40	-38	-38	-36	-33	-31	-29	-30	-28	-25	-22	-20	-23	-20	-17	-14	-11	7,52
	160	1,46	-50	-50	-48	-46	-44	-43	-40	-38	-36	-34	-34	-32	-29	-27	-24	-26	-23	-21	-18	-15	8,30
	180	1,64			-50	-50	-50	-48	-46	-42	-40	-39	-36	-34	-31	-29	-29	-29	-27	-24	-22	-19	9,09

1830.8-2.1 8

Примечания к таблице 2:

1. Коэффициент теплоотдачи внутренних поверхностей стен $\alpha_в = 7{,}5$ ккал/м²ч °С принимается при удельном заполнении помещений животными и птицей 80кг живой массы и менее на 1м² пола, при удельном заполнении помещений животными и птицей более 80кг живой массы — принимается $\alpha_в = 10$ ккал/м²ч. °С.

2. Предельные значения расчетных зимних температур наружного воздуха, указанные в табл. 2, определены из условия невыпадения конденсата на внутренних поверхностях панелей стен в местах расположения теплопроводных включений (стыков и сквозных асбестоцементных ребер) по результатам расчетов температурных полей, выполненных ЦНИИЭПсельстроем.

3. Величины приведенного сопротивления теплопередаче даны для подсчета теплопотерь и учитывают сопротивление теплоотдаче внутренней поверхности панелей $R_в = 1/\alpha_в$ и её наружной поверхности $R_н = 0{,}05$ м²ч °С/ккал.

4. При проектировании объектов для строительства в районах со среднемесячной температурой наружного воздуха в июле месяце 21°С и выше необходима проверка теплоустойчивости панелей в соответствии с требованиями раздела 3 главы СНиП II-3-79 „Строительная теплотехника".

2.5 Панели должны поставляться на стройплощадку с утеплителем в пустотах.

В качестве утеплителя для заполнения пустот приняты полужесткие минераловатные плиты (ГОСТ 9573-72*) с плотностью в сухом состоянии 100-125 кг/м³ и расчетным коэффициентом теплопроводности $\lambda = 0{,}06$ ккал/м ч. °С (в соответствии с главой СНиП II-3-79 „Строительная теплотехника", приложение 3).

2.6 В заводских условиях продольные стыковые поверхности панелей должны быть огрунтованы мастикой КН-2 или КН-3 по ГОСТ 24 064-80, а поверхность, обращенная во внутрь здания,

Инв. № подл. | Подпись и дата | Взам. инв. №

должна покрываться слоями пароизоляции, тип которой подбирается по таблице 3 в зависимости от расчетных параметров наружного воздуха (средней температуры наиболее холодных суток) и внутреннего воздуха помещений.

Материалы слоев пароизоляции в зависимости от типа последней принимаются по таблице 4.

2.7. На основании „Заключения по результатам огневых испытаний стен из асбестоцементных экструзионных панелей марки ПАЭ 3-06-0,12 с минераловатным утеплителем "ВНИИПО от 29 сентября 1978 года и письма ЦНИИСК им. Кучеренко №5-1447 от 27.04.81 панели толщиной 120 мм относятся к группе несгораемых конструкций с пределом огнестойкости - 0,25 часа.

2.8. В настоящем выпуске схемы расположения панелей приведены для помещений высотой 2,4 м.

2.9. В качестве основных приняты панели шириной 600 мм. Панели шириной 300, 250 и 180 мм применяются только в качестве доборных - подкарнизных, а также над проемами ворот, дверей и окон.

2.10. Поперечные сечения панелей приняты в соответствии с ТУ 21-24-82-80 „Панели асбестоцементные экструзионные" и „Межвидовой номенклатурой асбестоцементных изделий", утвержденной Госстроем СССР 30 мая 1980 года. Изготовление панелей, принятых по „Межвидовой номенклатуре," выполнять с учетом требований ТУ 21-24-82-80.

2.11. Панели марок ПС (см. номенклатуру) изготавливать путем резки шестиметровых панелей. При конкретном проектировании предусмотреть раскрой панелей с минимальными остатками.

2.12. Длины панелей у отверстий для вентиляторов принять по проекту.

2.13. Первый ряд панелей устанавливают на железобетонные цокольные панели (панели толщиной 120 и 140 мм - на цокольные панели толщиной 200 мм, панели толщиной 160 и 180 мм - на цокольные панели толщиной 250 мм). Верх цокольных панелей принят на 300 мм выше отметки чистого пола.

2.14. Панели, расположенные над проемами ворот, дверей, вентиляторов, надоконные панели и панели ряда, лежащего выше надоконных, следует устанавливать на опорные столики.

Инв.№ подл. | Подпись и дата | Взам.инв.№

Таблица 3

Расчетная температура наиболее холодных суток, °С	Относительная влажность воздуха в помещении φ, %																			
	60					65					70					75				
	Расчетная температура воздуха в помещении $t_в$, °С																			
	0-8	12	16	20	24	0-8	12	16	20	24	0-8	12	16	20	24	0-8	12	16	20	24
	Тип пароизоляции																			
-20	П1	П1	П1	П2	П3	П1	П1	П1	П2	П3	П1	П1	П2	П3	П3	П1	П1	П2	П3	П3
-30	П1	П1	П2	П3	П4	П1	П1	П2	П3	П4	П1	П2	П3	П3	П4	П1	П2	П3	П3	П4
-40	П1	П2	П3	П3	П4	П1	П2	П3	П4	П4	П2	П3	П3	П4	П5	П2	П3	П3	П4	П5
-50	П1	П2	П3	П4	П4	П2	П2	П3	П4	П4	П2	П3	П3	П4	П5	П2	П3	П3	П4	П5

Примечания к таблице 3:

1. Для промежуточных значений расчетных температур воздуха, указанных в табл. 3, тип пароизоляции подбирается по ближайшей более низкой расчетной температуре наиболее холодных суток и по ближайшей более высокой расчетной температуре воздуха в помещении, указанных в табл. 3.

2. Допускается замена типов пароизоляции, определенных по табл. 3, на пароизоляционные слои с более высоким сопротивлением паропроницанию

3. Таблица 3 составлена по результатам проведенных ЦНИИЭПсельстроем расчетов требуемых сопротивлений паропроницанию экструзионных асбестоцементных панелей в соответствии с разделом 6 главы СНиП II-3-79 „Строительная теплотехника" при осредненных климатологических характеристиках для четырех климатических районов с расчетными температурами наиболее холодных суток -20, -30, -40 и -50°С. Расчеты проводились из условия недопустимости накопления влаги в ограждающей конструкции за годовой период эксплуатации и из условия ограничения накопления влаги в наружном асбестоцементном слое (приращение влажности не более 7% по массе) за период с отрицательными среднемесячными температурами наружного воздуха.

Инв. № подл.	Подпись и дата	Взам. инв. №

Таблица 4

Тип пароизоляции	Сопротивление паропроницанию слоев пароизоляции, м²·ч·°С·Па/г	Материалы слоев пароизоляции		
		Грунтовочные слои	Покрывные слои	Кол. слоев (толщина, мкм)
П1	5	Масляная краска для внутренних работ	Масляная краска для внутренних работ	1+1 (100)
П2	10	Нефтеполимерная краска (разбавленная уайт-спиритом) Лаки ПФ-170, ПФ-171	Нефтеполимерная краска Эмали ПФ-115, ПФ-133	1+1 (75) 1+2 (75)
П3	20	То же или лак ХС-724	То же или эмали ХС-710, ХС-759	1+3 (150)
П4	30	То же или лак ХС-724	То же или эмали ХС-710, ХС-759	1+4 (200)
П5	75	Дублированная полиэтиленовая пленка (с клеящим слоем)		1 (200)

Примечание к таблице 4

Лакокрасочные материалы должны соответствовать следующим стандартам или ТУ:

- Нефтеполимерная краска - ТУ 21 РСФСР 549-77;
- Лаки ПФ-170, ПФ-171 - ГОСТ 15907-70;
- Эмаль ПФ-115 - ГОСТ 6465-76*;
- Эмаль ПФ-133 - ГОСТ 926-63*;
- Лак ХС-724 - ГОСТ 23494-79;
- Эмаль ХС-710 - ГОСТ 9355-60,
- Эмаль ХС-759 - ГОСТ 23494-79;
- масляные краски для внутренних работ - ГОСТ 695-77; ГОСТ 10503-71*.

17629-01 12

Шаг опорных столиков принимать в соответствии с пунктами 2.15 и 2.16 пояснительной записки.

2.15. На глухих участках стен из панелей длиной до 3,2м и шириной 0,6м первый опорный столик по высоте стены располагают под восьмой панелью (считая снизу). Следующие опорные столики – через 3,6м по высоте стены.

2.16 На глухих участках стен из панелей длиной 3,8; 4,5, 5,8 и 6м и шириной 0,6м первый опорный столик по высоте стены располагают под пятой панелью (считая снизу). Следующие опорные столики – через 1.8м по высоте стены.

2.17. Панели шириной 0.6м, расположенные под опорными столиками, при необходимости допускается заменять двумя доборными панелями шириной 0,3м.

2.18. Опорные столики следует приваривать к закладным изделиям колонн после монтажа нижележащего ряда панелей.

В местах установки на опорные столики упорный выступ панелей со стороны опорного столика срезать на длину 100мм.

Привязку закладных изделий в колоннах осуществлять при конкретном проектировании.

2.19. Монтажные и архитектурные узлы в настоящем выпуске разработаны для панелей толщиной 120мм. Для панелей толщиной 140, 160, 180мм узлы выполняются аналогично.

2.20. Монолитные цокольные участки марок Ум2-Ум5 выполнить по типу цокольных панелей серии 1.817 1-1. Наружную поверхность монолитных участков, находящуюся в грунте, обмазать горячим битумом за два раза.

Рабочие чертежи монолитных участков Ум1-Ум5, монолитные фундаменты под рамы ворот в местах примыкания к сборным фундаментам стоек фахверка разрабатывать при конкретном проектировании

2.21. Уплотняющие, герметизирующие и клеящие материалы принимать на основании требований „Временных рекомендаций по уплотнению и герметизации стыков асбестоцементных экструзионных панелей" ЦНИИПромзданий Госстроя СССР, ВНИИ стройполимер НПО „Полимерстройматериалы", Мособлоргтехстрой Главмособлстроя, 1980год, г. Москва.

Для утепления швов применять вкладыши из полужестких минераловатных плит по ГОСТ 9573-72 *.

Инв. № подл. | Подпись и дата | Взам. инв. №

2.22. Фиксирующие прокладки выполнять из антисептированных деревянных реек сечением 30×30 на всю высоту стены.

2.23. Изделия соединительные, стальные стойки, ригели, обрамления отверстий и фасонные изделия приведены в выпуске 2 данной серии.

2.24. При применении стальных несущих конструкций в помещениях с влажностью 60-75% защиту стоек, ригелей, надколонников, обрамлений от коррозии назначать в соответствии с требованиями глав СНиП II-28-73* „Защита строительных конструкций от коррозии" и СНиП III-23-76„ Защита строительных конструкций и сооружений от коррозии".

2.25 Для защиты стоек, ригелей, надколонников и обрамлений отверстий от коррозии рекомендуются следующие виды покрытий:

а) при неагрессивных условиях эксплуатации – отапливаемые здания с влажностью не более 75% и газами группы А и неотапливаемые здания в сухой зоне – производить декоративную окраску масляными красками (ГОСТ 695-77, ГОСТ 8292-75), пентафталевыми эмалями ПФ-115 (ГОСТ 6465-76*), ПФ-133 (ГОСТ 926-63*) в два слоя без грунтовки или по грунтовкам ГФ-021 (ТУ 6-10-1642-77), ГФ-0119 (ТУ 6-10-1399-77) на основе железного сурика (ГОСТ 8135-74). Общая толщина покрытия должна составлять 40-55 мкм;

б) при слабоагрессивных условиях эксплуатации – отапливаемые здания с газами группы Б и влажностью не более 75% (животноводческие и птицеводческие здания) и неотапливаемые здания (склады, кроме складов минудобрений) – наносить в два слоя эмали ПФ-115 (ГОСТ 6465-76*), ХВ-124 (ГОСТ 10144-74*), ХС-119 (ГОСТ 21824-76) по грунтовкам ГФ-021, ГФ-0119 (общая толщина покрытия 60 мкм), а также двухслойные покрытия на основе фосфатных материалов АФП толщиной 80-100 мкм или органосиликатные типа ОС-12-01 (ТУ 84-725-78) толщиной 150 мкм. Подготовка поверхностей для таких условий эксплуатации должна состоять в обязательном удалении рыхлой ржавчины, отслаивающейся окалины, а также обезжиривании поверхности.

Инв. № подл. | Подпись и дата | Взам. инв. №

2.26. Для уменьшения деформаций усадки и коробления наружные поверхности стен должны быть окрашены гидрофобизирующей жидкостью 136-41 по ГОСТ 10834-76 или ГКЖ-11 по ТУ 6-02-696-76. Для улучшения внешнего вида рекомендуется поделка наружной поверхности стен с одновременной обработкой поверхности гидрофобизирующими жидкостями.

2.27. Монтаж панелей следует выполнять в соответствии с рабочими чертежами здания и проектом производства работ с соблюдением требований главы СНиП III-16-73 „Бетонные и железобетонные конструкции сборные", главы СНиП III-4-80 „Техника безопасности в строительстве" и „Временной инструкции по монтажу конструкций из асбестоцементных экструзионных панелей", ЦНИИОМТП, 1980 год.

2.28. На схемах расположения панелей в маркировке узлов в ссылках на листы условно опущены номер серии и выпуска

3. Маркировка

3.1. Расшифровка маркировки панелей:

ПАЭ-Ст 3×0,3×0,12

ПАЭ-Ст - панель асбестоцементная экструзионная стеновая;

3 - номинальная длина панели в м;

0,3 - номинальная ширина панели в м,

0,12 - толщина панели в м.

ПС 600.60.14

ПС - панель стеновая;

600 - номинальная длина панели в см;

60 - номинальная ширина панели в см;

14 - толщина панели в см.

Инв. № подл. | Подпись и дата | Взам. инв. №

Инв. № подл	Подпись и дата	Взам. инв. №

Эскиз	Обозначение	Марка панели	Размеры, мм			Расход материалов, м³		Масса, кг	Примечание
			L	B	H	Асбестоцемент	Утеплитель		
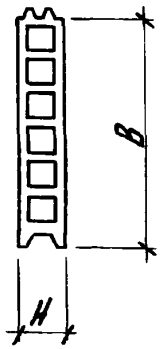	ТУ 21-24-82-80	ПАЭ-СТ3×0,6×0.12	2950	595	120	0,06	0,15	124	
		ПАЭ-СТ6×0,6×0,12	5950			0,12	0,30	253	
		ПС 50.60.12	450			0,01	0,02	19	См. примечание на листе 7
		ПС 80.60.12	750			0.02	0.04	32	
		ПС 140.60.12	1350			0,03	0,07	57	
		ПС 214.60.12	2135			0,04	0,11	91	
		ПС 290.60.12	2850			0,06	0,14	122	
		ПС 320.60.12	3150			0,06	0,16	135	
		ПС 380.60.12	3750			0,08	0,19	160	
		ПС 450.60.12	4450			0,09	0,22	188	
		ПС 580.60.12	5750			0,12	0,29	244	
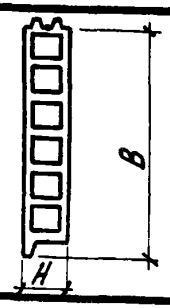	1 830 8-21 011	ПАЭ-СТ 6×0,6×0,12-И	5950			0,12	0,30	247	

Нач. отд.	Бирко		1.830.8-21 010
Н. контр.	Азаров		
Гл. спец.	Азаров		Номенклатура панелей
Рук. гр.	Казарян		
Ст. техн.	Хронова		

Стад.	Лист	Листов
Р	1	7

Минсельстрой СССР ЦНИИЭПсельстрой

Инв. № подл.	Подпись и дата	Взам. инв. №

Эскиз	Обозначение	Марка панели	Размеры, мм			Расход материалов, м³		Масса, кг	Примечание
			L	B	H	Асбестоцемент	Утеплитель		
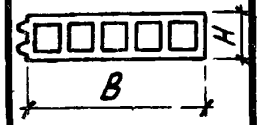	1.830.8-2.1 011 -01	ПС 214.48.12	2135	475	120	0,04	0,09	74	
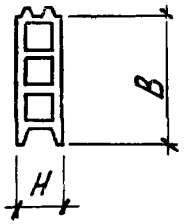	ТУ 21-24-82-80	ПАЭ-СТ3×0,3×0,12	2950	300		0,03	0,07	68	
		ПАЭ-СТ6×0,3×0,12	5950			0,07	0,14	138	
		ПС 50.30.12	450			0,01	0,01	10	См. прим. на листе 7
		ПС 80.30.12	750			0,01	0,02	17	
		ПС 140.30.12	1350			0,02	0,03	31	
		ПС 290.30.12	2850			0,03	0,07	66	
		ПС 320.30.12	3150			0,04	0,07	74	
		ПС 580.30.12	5750			0,06	0,13	132	
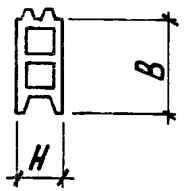	Межвидовая номенклатура	ПАЭ-СТ3×0,25×0,12	2950	250		0,03	0,06	56	
		ПАЭ-СТ6×0,25×0,12	5950			0,06	0,11	113	
		ПАЭ-СТ3×0,18×0,12	2950	180		0,02	0,04	46	
		ПАЭ-СТ6×0,18×0,12	5950			0,05	0,07	94	
		ПС 480.18.12	4790			0,04	0,06	76	
		ПС 510.18.12	5090			0,04	0,06	80	
		ПС 540.18.12	5390			0,04	0,07	85	
		ПС 570.18.12	5690			0,05	0,07	90	

17629-04 47

Инв. № подл.	Подпись и дата	Взам. инв. №

Эскиз	Обозначение	Марка панели	Размеры, мм			Расход материалов, м³		Масса, кг	Примечание
			L	B	H	Асбестоцемент	Утеплитель		
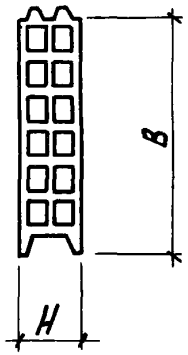	ТУ 21-24-82-80	ПАЭ-СТ3×0,6×0,14	2950	595	140	0,08	0,16	164	
		ПАЭ-СТ6×0,6×0,14	5950			0,16	0,33	329	
		ПС 50.60.14	450			0,01	0,03	25	См. прим. на листе 7
		ПС 80.60.14	750			0,02	0,04	45	
		ПС 140.60.14	1350			0,04	0,07	76	
		ПС 214.60.14	2135			0,06	0,12	119	
		ПС 290.60.14	2850			0,08	0,16	158	
		ПС 320.60.14	3150			0,09	0,17	174	
		ПС 380.60.14	3750			0,10	0,21	209	
		ПС 450.60.14	4450			0,12	0,24	248	
		ПС 580.60.14	5750			0,16	0,32	319	
		ПАЭ-СТ3×0,6×0,16	2950	595	160	0,09	0,19	177	
		ПАЭ-СТ6×0,6×0,16	5950			0,17	0,39	357	
		ПС 50.60.16	450			0,01	0,03	27	См. прим. на листе 7
		ПС 80.60.16	750			0,02	0,05	46	
		ПС 140.60.16	1350			0,04	0,09	81	
		ПС 214.60.16	2135			0,06	0,14	129	
		ПС 290.60.16	2850			0,08	0,18	170	
		ПС 320.60.16	3150			0,09	0,20	189	

17629-01 18

Инв. № подл.	Подпись и дата	Взам. инв. №

Эскиз	Обозначение	Марка панели	Размеры, мм L	B	H	Расход материалов, м³ Асбестоцемент	Утеплитель	Масса, кг	Примечание
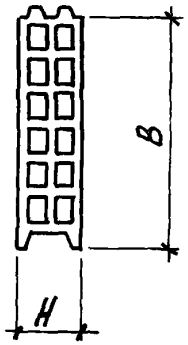	ТУ 21-24-82-80	ПС 380.60.16	3750	595	160	0,11	0,24	224	См. прим. на листе 5
		ПС 450.60.16	4450			0,13	0,29	268	
		ПС 580.60.16	5750			0,17	0,37	345	
		ПАЭ-СТ3×0,6×0,18	2950	595	180	0,09	0,22	191	
		ПАЭ-СТ6×0,6×0,18	5950			0,18	0,44	384	
		ПС 50.60.18	450			0,01	0,03	29	
		ПС 80.60.18	750			0,02	0,06	48	
		ПС 140.60.18	1350			0,04	0,10	86	
		ПС 214.60.18	2135			0,07	0,16	138	См. прим. на листе 5
		ПС 290.60.18	2850			0,09	0,21	183	
		ПС 320.60.18	3150			0,10	0,24	204	
		ПС 380.60.18	3750			0,12	0,28	242	
		ПС 450.60.18	4450			0,14	0,33	288	
		ПС 580.60.18	5750			0,18	0,43	372	
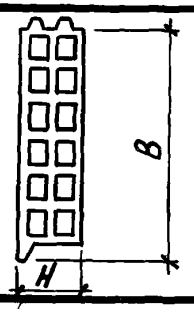	1.830.8-2.1 011 -02	ПАЭ-СТ6×0,6×0,14-И	5950	595	140	0,16	0,33	326	
	-03	ПАЭ-СТ6×0,6×0,16-И	5950		160	0,17	0,39	352	
	-04	ПАЭ-СТ6×0,6×0,18-И	5950		180	0,18	0,44	379	

17629-01 19

Инв. № подл.	Подпись и дата	Взам. инв. №

Эскиз	Обозначение	Марка панели	Размеры, мм			Расход материалов, м³		Масса, кг	Примечание
			L	B	H	Асбестоцемент	Утеплитель		
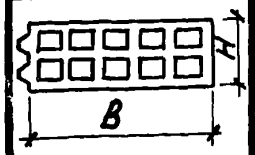	1.830.8-2.1 011 -05	ПС 214.48.14	2135	475	140	0,05	0,10	97	
	-06	ПС 214.48.16			160	0,05	0,12	106	
	-07	ПС 214.48.18			180	0,06	0,13	117	
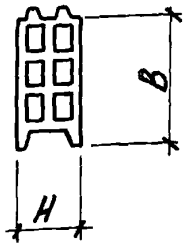	ТУ21-24-82-80	ПАЭ-Ст3×0,3×0,14	2950	300	140	0,04	0,08	88	
		ПАЭ-Ст6×0,3×0,14	5950			0,09	0,15	179	
		ПС 50.30.14	450			0,01	0,01	14	См. примечание на листе 7
		ПС 80.30.14	750			0,01	0,02	22	
		ПС 140.30.14	1350			0,02	0,04	40	
		ПС 290.30.14	2850			0,04	0,07	86	
		ПС 320.30.14	3150			0,05	0,08	94	
		ПС 580.30.14	5750			0,09	0,15	173	
		ПАЭ-СТ3×0,3×0,16	2950		160	0,05	0,09	97	
		ПАЭ-СТ6×0,3×0,16	5950			0,10	0,18	195	
		ПС 50.30.16	450			0,01	0,01	15	См. примеч. на листе 7
		ПС 80.30.16	750			0,01	0,02	24	
		ПС 140.30.16	1350			0,02	0,04	44	
		ПС 290.30.16	2850			0,05	0,09	93	
		ПС 320.30.16	3150			0,05	0,10	103	
		ПС 580.30.16	5750			0,09	0,17	189	

Инв. № подл.	Подпись и дата	Взам. инв. №

Эскиз	Обозначение	Марка панели	Размеры, мм			Расход материалов, м³		Масса, кг	Примечание
			L	B	H	Асбестоцемент	Утеплитель		
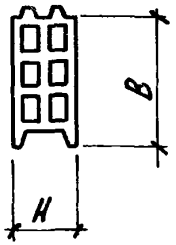	ТУ 21-24-82-80	ПАЭ-СТ3×0,3×0,18	2950	300	180	0,05	0,10	104	
		ПАЭ-СТ6×0,3×0,18	5950			0,10	0,20	213	
		ПС 50.30.18	450			0,01	0,02	16	См. примеч. на листе 7
		ПС 80.30.18	750			0,01	0,03	27	
		ПС 140.30.18	1350			0,02	0,05	49	
		ПС 290.30.18	2850			0,05	0,10	100	
		ПС 320.30.18	3150			0,06	0,11	112	
		ПС 580.30.18	5750			0,10	0,20	205	
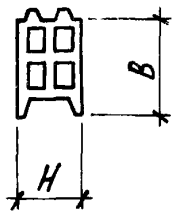	Межвидовая номенклатура	ПАЭ-СТ3×0,25×0,14	2950	250	140	0,04	0,06	74	
		ПАЭ-СТ6×0,25×0,14	5950			0,07	0,13	148	
		ПАЭ-СТ3×0,25×0,16	2950		160	0,04	0,07	79	
		ПАЭ-СТ6×0,25×0,16	5950			0,08	0,15	160	
		ПАЭ-СТ3×0,25×0,18	2950		180	0,04	0,09	86	
		ПАЭ-СТ6×0,25×0,18	5950			0,09	0,17	176	
		ПАЭ-СТ3×0,18×0,14	2950	180	140	0,03	0,04	59	
		ПАЭ-СТ6×0,18×0,14	5950			0,06	0,08	119	
		ПС 480 18 14	4790			0,05	0,07	96	
		ПС 510 18 14	5090			0,05	0,07	102	
		ПС 540 18 14	5390			0,06	0,07	109	

17629-01 12 21

Инв. № подл.	Подпись и дата	Взам. инв. №

Эскиз	Обозначение	Марка панели	Размеры, мм			Расход материалов, м³		Масса, кг	Примечание
			L	B	H	Асбестоцемент	Утеплитель		
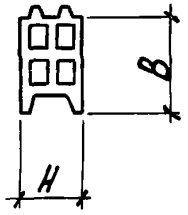	Межвидовая номенклатура	ПС 570.18.14	5690	180	140	0,06	0,08	115	
		ПАЭ-СТ3×0,18×0,16	2950		160	0,03	0,05	65	
		ПАЭ-СТ6×0,18×0,16	5950			0.07	0,10	132	
		ПС 480.18.16	4790			0,05	0,08	106	
		ПС 510.18.16	5090			0.06	0,08	112	
		ПС 540.18.16	5390			0,06	0,09	118	
		ПС 570.18.16	5690			0,06	0,09	126	
		ПАЭ-СТ3×0,18×0,18	2950		180	0,04	0,06	71	
		ПАЭ-СТ6×0,18×0,18	5950			0,07	0,11	144	
		ПС 480.18.18	4790			0,06	0,09	117	
		ПС 510.18.18	5090			0,06	0,09	125	
		ПС 540.18.18	5390			0,07	0,10	131	
		ПС 570.18.18	5690			0,07	0,11	138	

1. Панели марок ПС изготавливать путем резки шестиметровых панелей.
2. Расход материалов и масса даны для панелей с толщиной стенок 10 мм при плотности асбестоцемента 1650 кг/м³ и влажности 8%; плотности утеплителя 125 кг/м³ и влажности 5%.

17629-01 22

1.830.8 -2.1 010

Лист 7

Рис 1

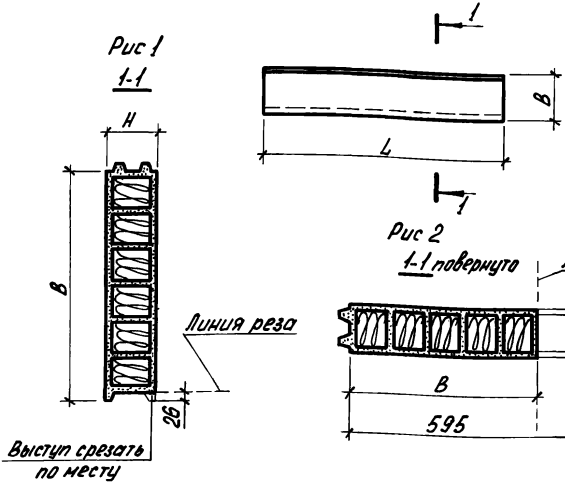

Обозначение	Марка панели	Рис.	Размеры, мм			Масса, кг
			L	B	H	
1.830.8-2.1 011	ПАЭ-СТ6×0,6×0,12-И	1	5950	595	120	247
-01	ПС 214.48.12	2	2135	475		74

Панели указанных марок изготавливать из панелей марки ПАЭ-Ст по ТУ 21-24-82-80

Инв. № подл. | Подпись и дата | Взам. инв. №

Нач. отд.	Бирко		
Н. контр.	Азаров		
Гл. спец.	Азаров		
Рук. гр.	Казарин		
Ст. техн.	Нурсазиева		

1.830.8-2.1 011

Панель (ПАЭ-СТ.....-И, ПС)	Стад.	Масса	Масшт.
	Р	см. табл.	1:10
	Лист 1	Листов 2	

Минсельстрой СССР ЦНИИЭПсельстрой

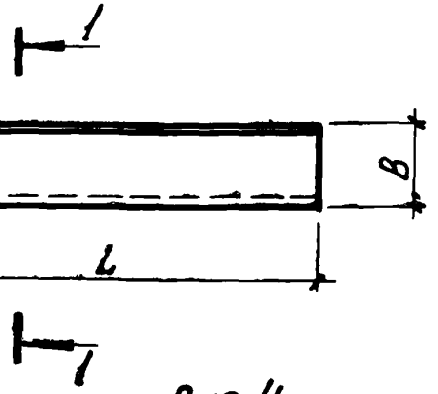

Рис. 3
1-1

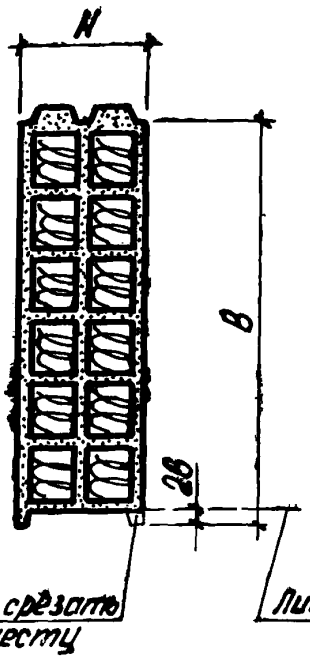

Рис. 4
1-1 повернуто

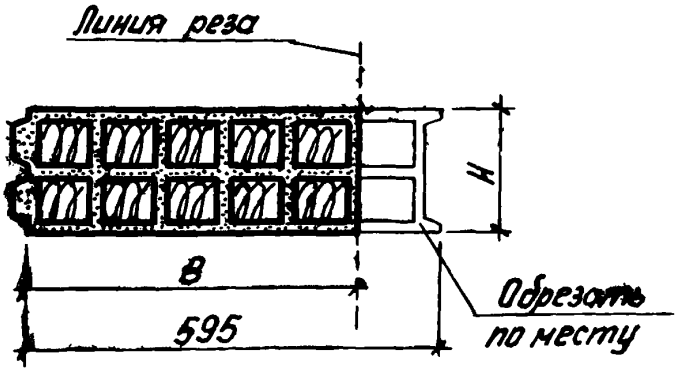

Обозначение	Марка панели	Рис	Размеры, мм			Масса, кг
			L	B	H	
1.830.8-2.1 011 -02	ПАЭ-СТ6×0,6×0,14-н.	3	5950	595	140	326
-03	ПАЭ-СТ6×0,6×0,16-н				160	352
-04	ПАЭ-СТ6×0,6×0,18-н				180	379
-05	ПС 214 48.14	4	2135	475	140	97
-06	ПС 214.48.16				160	106
-07	ПС 214 48.18				180	117

Панели укозонных марок изготавливать из панелей марки ПАЭ-СТ по ТУ 21-24-82-80

Инв.№ подл. | Подпись и дата | Взам.инв.№

Инв. № подл.	Подпись и дата	Взам. инв. №

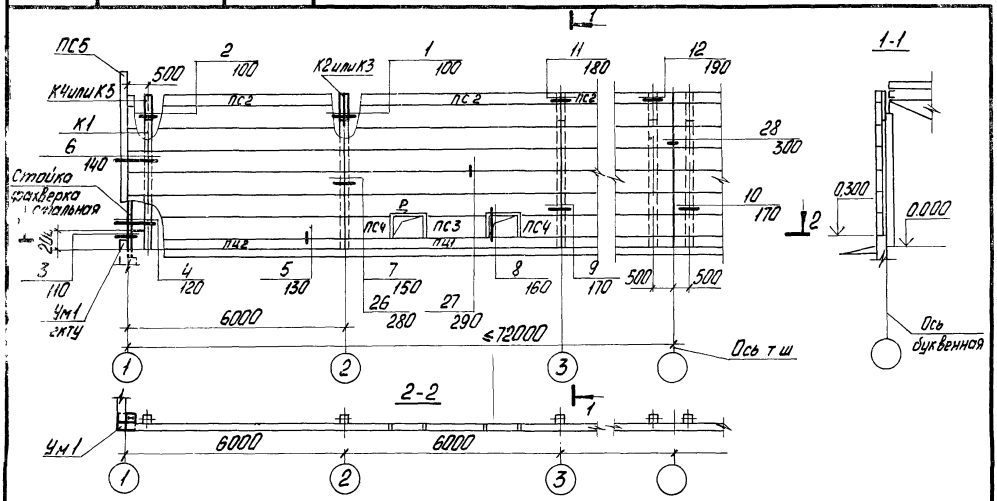

Все незамаркированные панели - ПС1

Нач.отд.	Бирко	
Н.контр.	Азаров	
Гл.спец.	Азаров	
Рук.гр.	Казарян	
Инжен.	Полкарпова	

1.830.8-2.1 020

Схема расположения панелей продольных стен

Стад.	Лист	Листов
Р	1	2

Минсельстрой СССР ЦНИИЭПсельстрой

Спецификация к схеме расположения панелей продольных стен

Марка, поз.	Обозначение	Наименование	Кол.	Масса ед., кг	Примечание
К1	1.823-1	Колонна СК			По проекту
		Надколонники:			
К2 или К3	1.830.8-2.2 50; 01	СТ2.1 или СТ2.2			По проекту
К4 или К5	1.830.8-2.2 50-02; 03	СТ3.1 или СТ3.2			По проекту
		Панели цокольные:			
ПЦ1	1.817.1-1 В.1 1000	1ПЦ 600.20 или 1ПЦ 600.25			По проекту
ПЦ2	1.817.1-1 В.1 1000	1ПЦ 600.20И или 1ПЦ 600.25И			По проекту
		Панели стен:			
ПС1	ТУ 21-24-82-80	ПАЭ-Ст 6×0.6×Н			Н по проекту
ПС2	1.830.8-2.1 010	ПАЭ-Ст 6×В×Н			В и Н по проекту
ПС3	ТУ 21-24-82-80	ПСL.60.Н			L и Н по проекту
ПС4	ТУ 21-24-82-80	ПСL.60.Н			то же
ПС5	1.830.8-2.1 010	ПСL.18.Н			— " —
Р	1.830.8-2.2 070	Рама СТ6			
Ум1	1.830.8-2.1 020	Участок монолитный Ум1			По проекту

1. Количество марок и их масса определяются при конкретном проектировании.

2. Панели марок ПС изготавливать путем резки шестиметровых панелей по ТУ 21-24-82-80 с минимальными остатками.

Инв. № подл. | Подпись и дата | Взам. инв. №

Инв. № подл.	Подпись и дата	Взам. инв. №

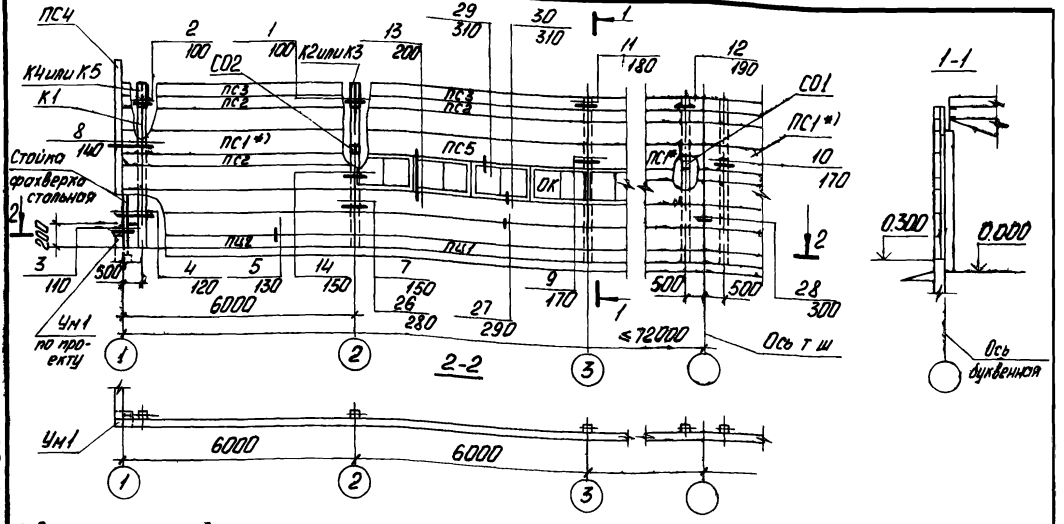

1. Все незамаркированные панели – ПС1.
2. Панели ПС1, отмеченные значком *), следует установить на опорные стойки.

			1.830.8-2.1 030		
Нач.отд	Бирко		Схема расположения панелей продольных стен с ленточным остеклением	Стад.	Лист 1	Листов 2
Н.контр.	Азаров			Р		
Гл.спец.	Азаров			Минсельстрой СССР ЦНИИЭПсельстрой		
Рук.гр.	Назарян					
Ст.техн.	Мирзоева					

17629-04 27

Спецификация к схеме расположения панелей продольных стен с ленточным остеклением

Марка, поз.	Обозначение	Наименование	Кол.	Масса ед., кг	Приме-чание
К1	1 823-1	Колонна СК			По проекту
		Надколонники			
К2 или К3	1.830.8-2.2 50; 01	СТ 2.1 или СТ 2.2			По проекту
К4 или К5	1.830.8-2.2 50-02; 03	СТ 3.1 или СТ 3.2			По проекту
		Панель цокольная			
ПЦ1	1.817.1-1 В.1 1000	1ПЦ600.20 или 1ПЦ600.25			По проекту
		Панели стен:			
ПС1	ТУ 21-24-82-80	ПАЭ-Ст 6×0,6×Н			Н по проекту
ПС2	ТУ 21-24-82-80	ПАЭ-Ст 6×0,3×Н			Н по проекту
ПС3	1.830.8-2.1 010	ПАЭ-Ст 6×В×Н			В и Н по проекту
ПС4	1.830.8-2.1 010	ПС L.18.Н			L и Н по проекту
ПС5	ТУ 21-24-82-80	ПАЭ-Ст 6×0,6×Н-И			Н по проекту
ОК	ГОСТ 16407-70	Блок оконный ОС 09.15			
		Столики опорные:			
С01	1.830.8-2.2 080-0,1; 0,3	СТ 7.2 или СТ 7.4			
С02	1.830.8-2.2 080-0,4; 05	СТ 8.1 или СТ 8.2			
УМ1	1.830.8-2.1 030	Участок монолитный УМ1			По проекту

1. Количество марок и их масса определяются при конкретном проектировании.

2. Панели марок ПС изготавливать путем резки шестиметровых панелей по ТУ 21-24-82-80 с минимальными остатками.

Инв. № подл. | Подпись и дата | Взам. инв. №

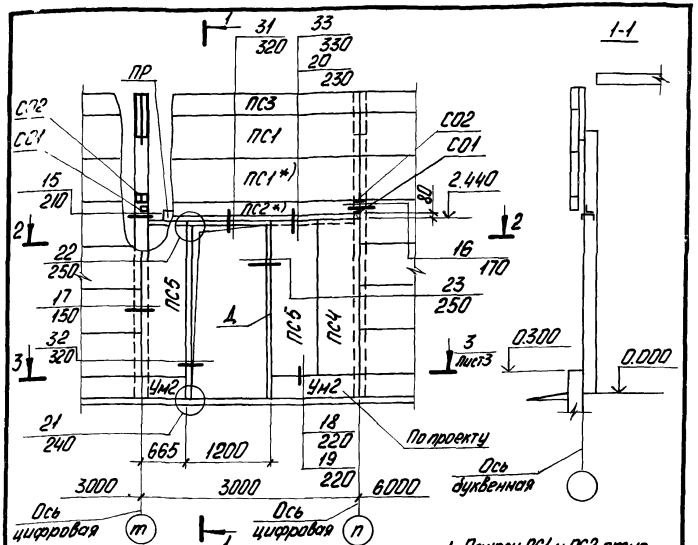

1. Панели ПС1 и ПС2, отмеченные значком *) следует установить на опорные столики.
2. Опорные столики устанавливать после монтажа нижележащей панели.

2-2

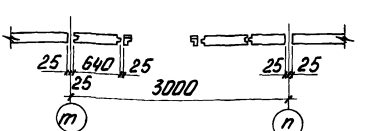

Нач.отд.	Бурко	
Н.сектр.	Азаров	
Гл.спец.	Азаров	
Рук. гр.	Казарян	
Ст.инжт.	Березина	

1.830.8-2.1 040

Схема расположения панелей продольных стен в месте установки дверного блока в осях т-п

Стад.	Лист	Листов
Р	1	4

Минсельстрой СССР ЦНИИЭПсельстрой

Инв.№подл. | Подпись и дата | Взам.инв.№

17629-01 29

Инв. № подл.	Подпись и дата	Взам. инв. №

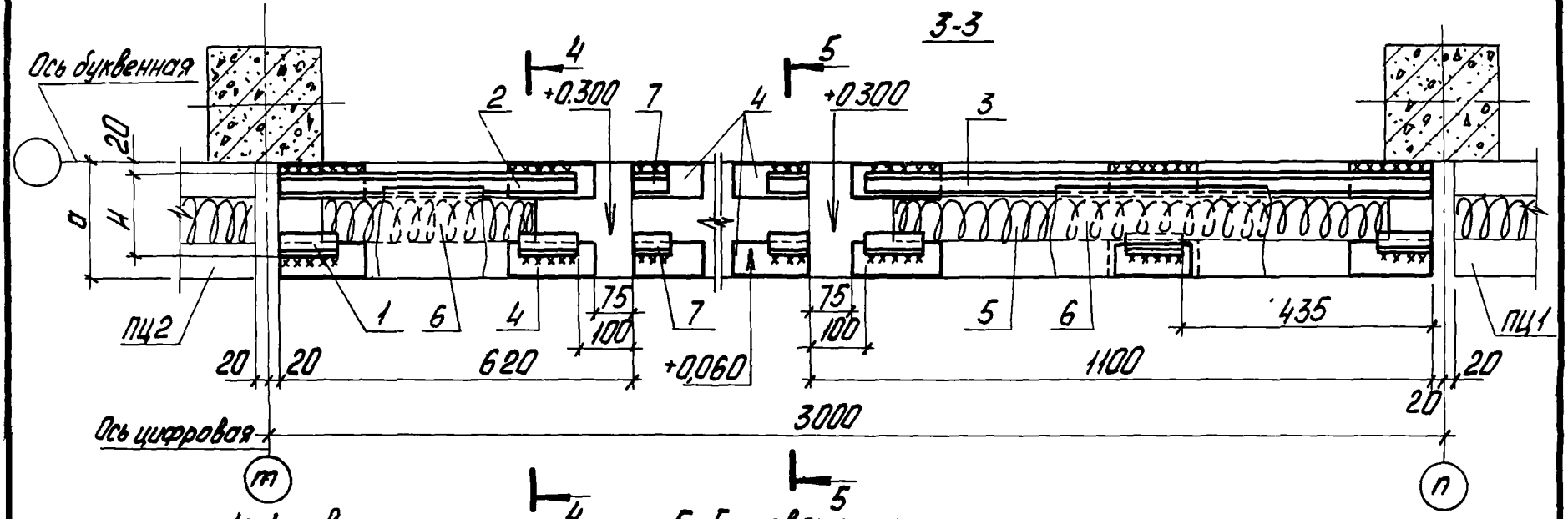

Обозначение	Размеры, мм	
	a	H
1.830.8-2.1 040	200	140
-01		160
-02	250	180
-03		200

1. Сварные швы h=4мм.
2. Сварку производить электродами типа Э42 по ГОСТ 9467-75

1.830.8-2.1 040	Лист 2

Спецификация к схеме расположения панелей продольных стен в месте установки дверного блока в осях т-п

Марка, поз.	Обозначение	Наименование	Кол.	Масса ед./кг	Примечание
ПР	1.830.8-2.2 060	Ригель стальной СТ5	1	33,0	
		Панели стен:			
ПС1	ТУ21-24-82-80	ПАЭ-Ст3×0,6×Н	2	По проекту	Н по проекту
ПС2	ТУ21-24-82-80	ПАЭ-Ст3×0,3×Н	1	то же	то же
ПС3	1.830.8-2.1 010	ПАЭ-Ст3×В×Н	1	"	В и Н по проекту
ПС4	1.830.8-2.1 011-01; 05; 06.11	ПС214.48Н	1	"	то же
ПС5	ТУ21-24-82-80	ПС214.60.7Н	2	"	Н по проекту
		Блок дверной			
Д	ГОСТ 17324-71	Д 72	1	По проекту	
		Участок монолитный			
Ум2	1.830.8-2.1 040	Ум2	1		По проекту
		Столик опорный			
СО1	1.830.8-2.2 080; 04 02; 03	СТ7	2	По проекту	По проекту
СО2	1.830.8-2.2 080 -04; 05	СТ8	2	то же	то же
		Уголок 56×36×5 ГОСТ 8510-72 ВСт3кп2 ГОСТ 380-71*			
1	1.830.8-2.1 041	L = 65	4	0,23	
2	-01	L = 100	9	0,35	
3	-02	L = 595	1	2,06	
7	-03	L = 1080	1	3,74	

Продолжение спецификации см. на листе 4.

Продолжение спецификации к схеме расположения панелей продольных стен в месте установки дверного блока в осях т-п

Марка, поз.	Обозначение	Наименование	Кол.	Масса ед., кг	Примечание
4	1.817.1-1 В.2 1010	Изделие закладное МН1	14	0,4	
5	ГОСТ 9573-72*	Плиты минераловатные			
		полужесткие марки 125			$м^3$, по проекту
6	ГОСТ 10923-76	Рубероид РМ-350			$м^2$, по проекту

Панели марок ПС изготавливать путем резки шестиметровых панелей по ТУ 21-24-82-80 с минимальными остатками.

Инв. № подл. | Подпись и дата | Взам. инв. №

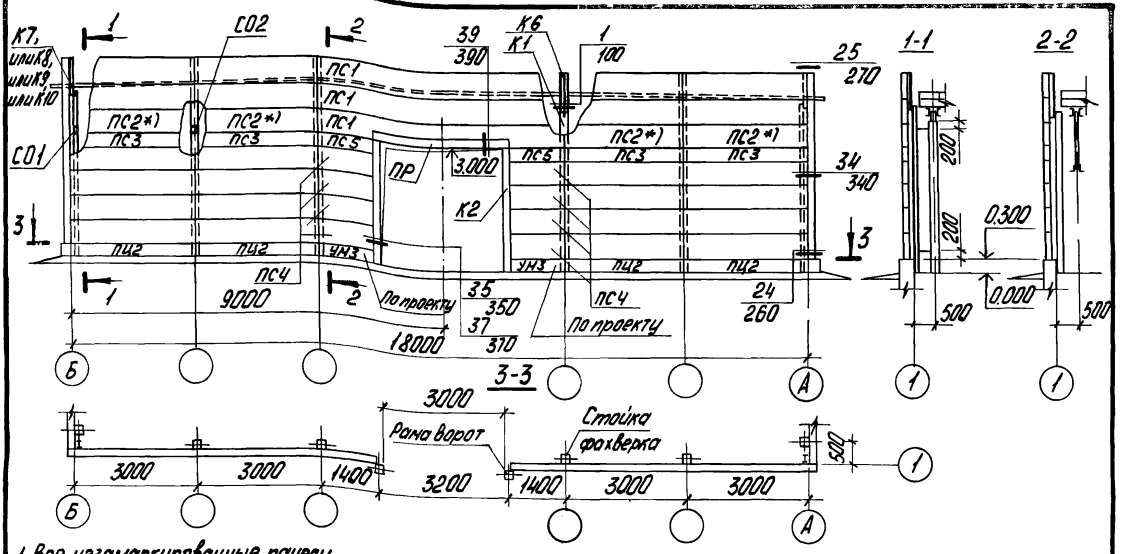

1 Все незамаркированные панели – ПС2.

2 На схеме расположения ворота условно не показаны.

3 Панели ПС2, отмеченные значком *), следует установить на опорные столики.

Нач. отд.	Бирка	
Н. контр.	Азаров	
Гл. спец.	Азаров	
Рук. гр.	Казарян	
Ст. инж.	Березина	

1.830.8-2.1 050

Схема расположения панелей торцовых стен для пролета 18 м

Стад.	Лист	Листов
Р	1	2

Минсельстрой СССР ЦНИИЭПсельстрой

Спецификация к схеме расположения панелей торцовых стен для пролета 18м

Марка, поз.	Обозначение	Наименование	Кол.	Масса ед.кг	Примечание
		Колонны:			
К1	1.823-1	СК	4		По проекту
К2	1.823-1	СК2	2		По проекту
		Стойка фахверка стальная			
К7; К8; К9; К10	1.830.8-2.2 040.01; 02; 03	СТ1.1 или СТ1.2 или СТ1.3 или СТ1.4	2		По проекту
К6	1.830.8-2.2 050	Надколонник СТ4	4		
ПР	КЭ-01-58. В2	Перемычка БП1-1	1		Разбивка по проекту
		Панель цокольная			
ПЦ2	1.817.1-1 В.1 1000	ПЦ 300.20 или ПЦ 300.25	4		
		Панели стен			
ПС1	ТУ 21-24-82-80	ПАЭ-Ст6×0,6×Н	3		Н По проекту
ПС2	ТУ 21-24-82-80	ПАЭ-Ст3×0,6×Н	28		то же
ПС3	ТУ 21-24-82-80	ПАЭ-Ст3×0,3×Н	4		— " —
ПС4	ТУ 21-24-82-80	ПС 140 60. Н	8		— " —
ПС5	ТУ 21-24-82-80	ПС 140 30. Н	2		— " —
		Столики опорные:			
СО1	1.830.8-2.2 080-01;03	СТ7.2 или СТ7.4	2		
СО2	1.830.8-2.2 080-04;05	СТ8.1 или СТ8.2	4		
УМЗ	1.830.8-2.1 050	Участок монолитный УМЗ	2		По проекту
	ГОСТ 18853-73	Ворота ВРБ-К	1		

1. Масса марок определяется при конкретном проектировании.
2. Панели марок ПС изготавливать путем резки шестинетровых панелей по ТУ 21-24-82-80 с минимальными остатками.

Инв.№ подл. | Подпись и дата | Взам.инв.№

Инв. № подл.	Подпись и дата	Взам. инв. №

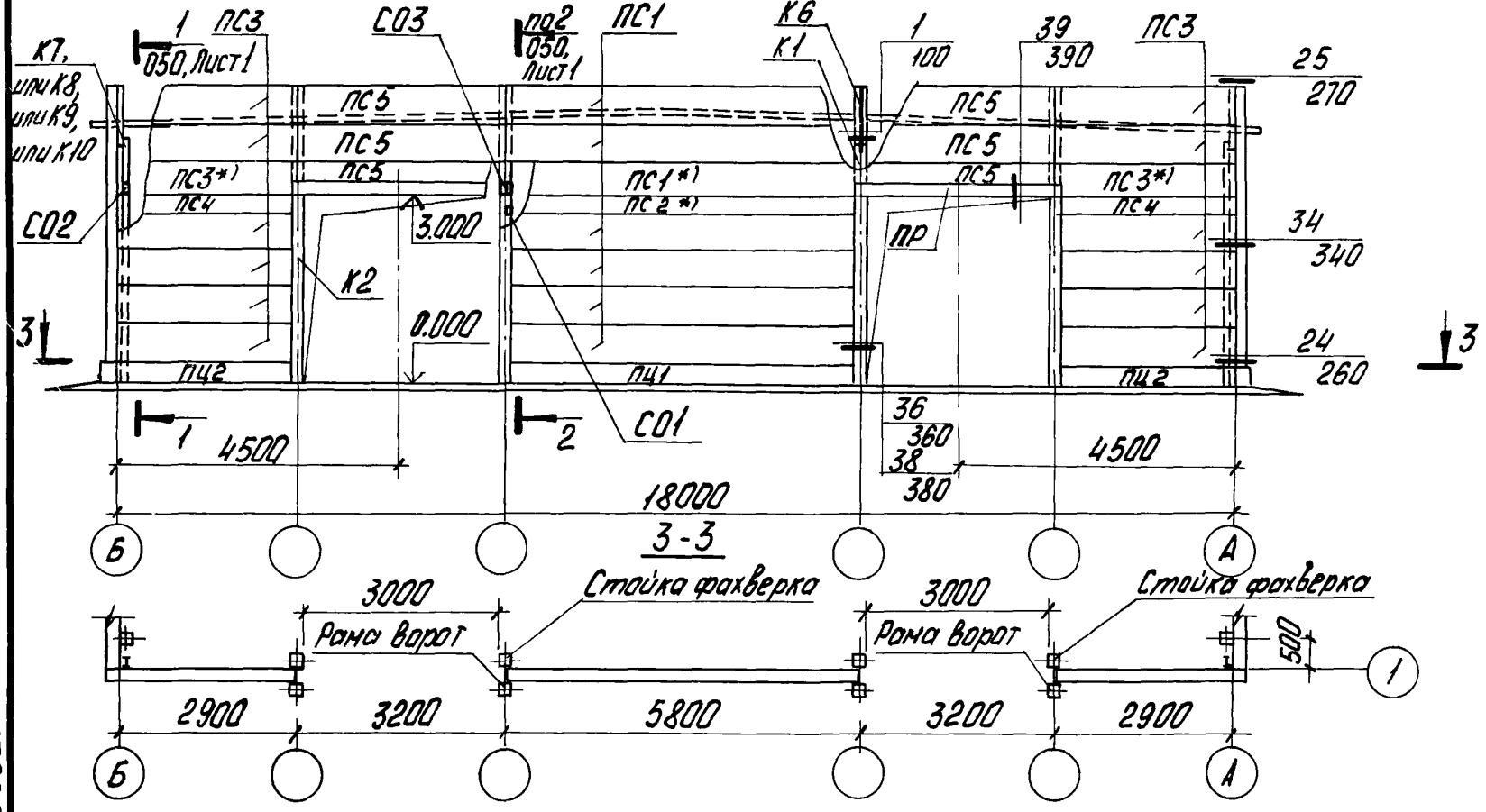

1. Монолитные фундаменты под рамы ворот в местах примыкания к сборным фундаментам стоек фахверка разрабатывать при конкретном проектировании.
2. На схеме расположения ворота условно не показаны.
3. Панели ПС1, ПС2, ПС3, отмеченные значком *), следует установить на опорные столики.

Нач. отд.	Бирко	
Н. контр.	Азаров	
Гл. спец.	Азаров	
Рук. гр.	Казарян	
Ст. инж.	Березина	

1.830.8-2.1 060

Схема расположения панелей торцовых стен для пролета 18 м

Стад.	Лист	Листов
Р	1	2

Минсельстрой СССР ЦНИИЭПсельстрой

17629-01 35

Спецификация к схеме расположения панелей торцовых стен для пролета 18м

Марка, поз.	Обозначение	Наименование	Кол.	Масса ед., кг	Примечание
		Колонны			
К1	1.823-1	СК	4		По проекту
К2	1.823-1	СК2	4		То же
		Стойка фахверка стальная			
К7; К8; К9; К10	1.830.8-2.2 040; 01; 02; 03	СТ11 или СТ12 или СТ13 или СТ14	2		По проекту
К6	1.830.8-2.2 050	Надколонник СТ4	4		
ПР	КЭ-01-58. В2	Перемычка БП1-1	2		Разбивка по проекту
		Панели цокольные:			
ПЦ1	1.817.1-1 В.1 1000	ПЦ 600.20 или ПЦ 600.25	1		По проекту
ПЦ2	1.817.1-1 В.1 1000	ПЦ 300.20 или ПЦ 300.25	2		По проекту
		Панели стен:			
ПС1	ТУ 21-24-82-80	ПАЭ-Ст6×0,6×Н	7		И по проекту
ПС2	ТУ 21-24-82-80	ПАЭ-Ст6×0,3×Н	1		То же
ПС3	ТУ 21-24-82-80	ПС 290.60.Н	14		— " —
ПС4	ТУ 21-24-82-80	ПС 290.30.Н	2		— " —
ПС5	ТУ 21-24-82-80	ПС 320.60.Н	6		— " —
	ГОСТ 18853-73	Ворота ВР5-К	1		
		Столики опорные:			
СО1	1.830.8-2.2 080; 02	СТ 7.1 или СТ 7.3	2		
СО2	1.830.8-2.2 080-01; 03	СТ 7.2 или СТ 7.4	2		
СО3	1.830.8-2.2 080-04; 05	СТ 8.1 или СТ 8.2	4		

1. Масса марок определяется при конкретном проектировании.
2. Панели марок ПС изготавливать путем резки шестиметровых панелей по ТУ 21-24-82-80 с минимальными остатками.

Инв. № подл. | Подпись и дата | Взам. инв. №

Инв. № подл.	Подпись и дата	Взам. инв. №

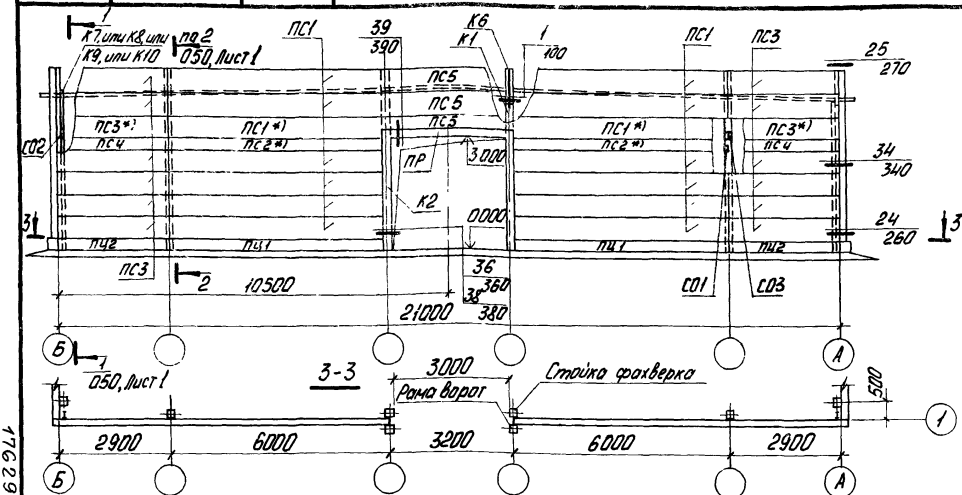

1. Монолитные фундаменты под рамы ворот в местах примыкания к сборным фундаментам стоек фахверка разработать при конкретном проектировании.
2. На схеме расположения ворота условно не показаны.
3. Панели ПС1, ПС2, ПС3, отмеченные значком *), следует установить на опорные столики.

Нач.отд.	Бирко	
Н.контр.	Азаров	
Гл.спец.	Азаров	
Рук. гр.	Казарян	
Ст. инж.	Березина	

1.830.8-2.1 ОТО

Схема расположения панелей торцовых стен для пролета 21 м

Стад.	Лист	Листов
Р	1	2

Минсельстрой СССР ЦНИИЭПсельстрой

17629-01 37

Спецификация к схеме расположения панелей торцовых стен для пролета 21м

Марка, поз.	Обозначение	Наименование	Кол.	Масса ед., кг	Приме-чание
		Колонны:			
К1	1.823-1	СК	4		По проекту
К2	1.823-1	СК2	2		По проекту
		Стойка фахверка стальная			
К7; К8; К9; К10	1.830.8-2.2 040; 01; 02; 03	СТ1.1 или СТ1.2 или СТ1.3 или СТ14	2		По проекту
К6	1.830.8-2.2 050	Надколонник СТ4	4		
ПР	КЭ-01-58.82	Перемычка БП1-1	1		Разбивка по проекту
		Панели цокольные:			
ПЦ1	1.817.1-1 В1 1000	1ПЦ600.20 или 1ПЦ600.25	2		По проекту
ПЦ2	1.817.1-1 В1 1000	1ПЦ300.20 или 1ПЦ300.25	2		По проекту
		Панели стен:			
ПС1	ТУ 21-24-82-80	ПАЭ-Ст6×0,6×Н	14		Н По проекту
ПС2	ТУ 21-24-82-80	ПАЭ-Ст6×0,3×Н	2		то же
ПС3	ТУ 21-24-82-80	ПС 290.60.Н	14		—"—
ПС4	ТУ 21-24-82-80	ПС 290.30.Н	2		—"—
ПС5	ТУ 21-24-82-80	ПС 320.60.Н	3		—"—
	ГОСТ 18853-73	Ворота ВР5-К	1		
		Столики опорные:			
СО1	1.830.8-2.2 080; 02	СТ7.1 или СТ7.3	4		
СО2	1.830.8-2.2 080-01; 03	СТ7.2 или СТ7.4	2		
СО3	1.830.8-2.2 080-04; 05	СТ8.1 или СТ8.2	4		

1. Масса марок определяется при конкретном проектировании
2. Панели марок ПС изготавливать путем резки шестиметровых панелей по ТУ 21-24-82-80 с минимальными остатками.

Инв. № подл. | Подпись и дата | Взам. инв. №

Инв. № подл.	Подпись и дата	Взам. инв. №

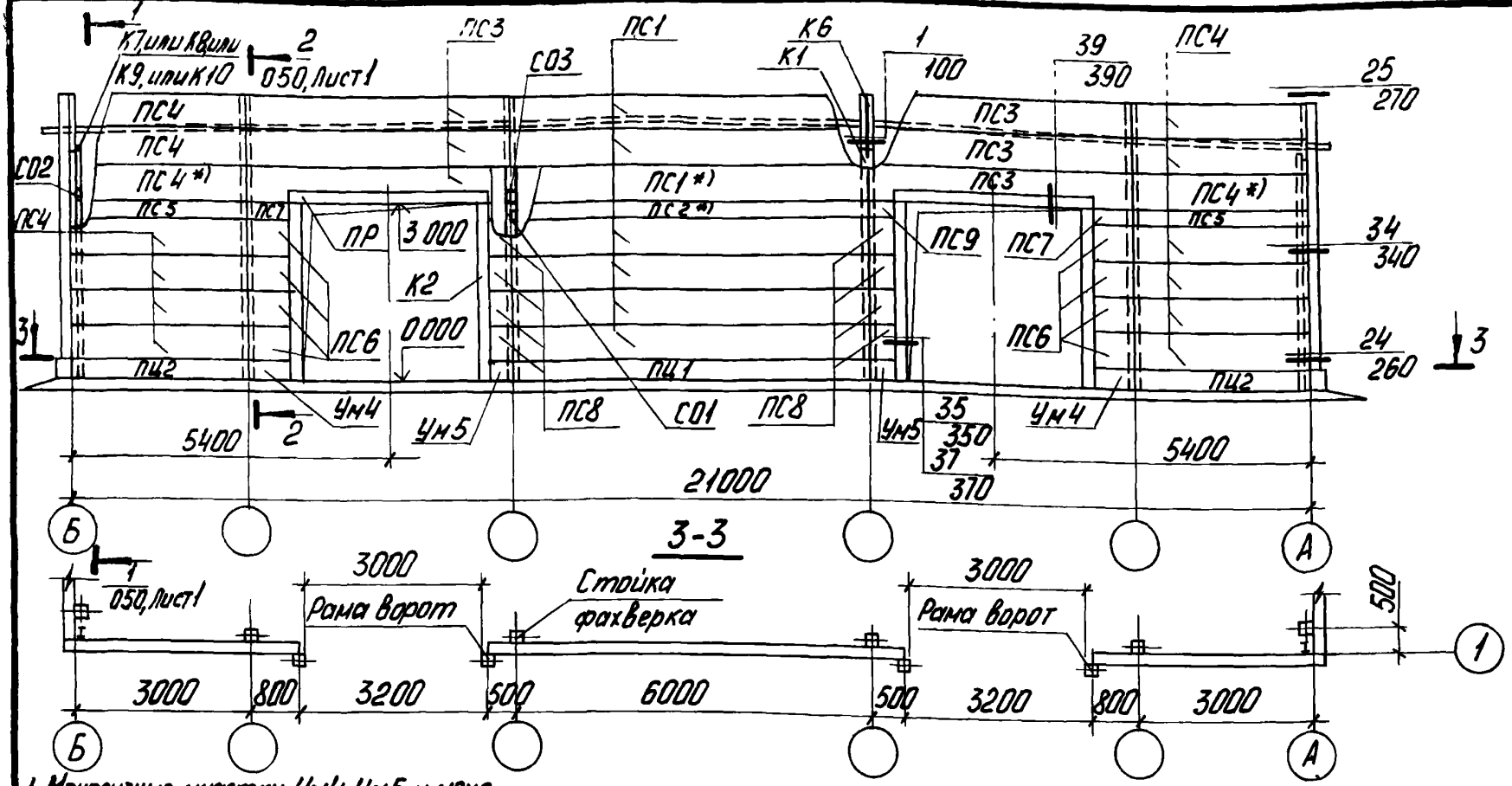

1. Монолитные участки УМ4, УМ5 и монолитные фундаменты под рамы ворот в местах примыкания к сборным фундаментам стоек фахверка разрабатывать при конкретном проектировании.
2. На схеме расположения ворота условно не показаны.
3. Панели ПС1, ПС2, ПС4, отмеченные значком *), следует установить на опорные столики.

Нач. отд.	Бирко	
Н. контр.	Азаров	
Гл. спец.	Азаров	
Рук. гр.	Казарян	
Ст. инж.	Березина	

1.830.8-2.1 080

Схема расположения панелей торцовых стен для пролета 21 м.

Стад.	Лист	Листов
Р	1	3

Минсельстрой СССР ЦНИИЭПсельстрой

Спецификация к схеме расположения панелей торцовых стен для пролета 21м

Марка, поз.	Обозначение	Наименование	Кол	Масса ед, кг	Примечание
		Колонны:			
К1	1.823-1	СК	4		По проекту
К2	1.823-1	СК2	4		По проекту
		Стойка фахверка стальная			
К7; К8; К9; К10	1.830.8-22.040; 01; 02; 03	СТ1.1, или СТ1.2, или СТ1.3, или СТ1.4	2		По проекту
К6	1.830.8-22.050	Надколонник СТ4	4		
ПР	КЭ-01-58. В2	Перемычка БП1-1	2		Разбивка М4 по проек.
		Панели цокольные:			
ПЦ1	1.817.1-1 В.1 1000	1ПЦ600.20 или 1ПЦ600.25	1		По проекту
ПЦ2	1.817.1-1 В.1 1000	1ПЦ300.20 или 1ПЦ300.25	2		По проекту
		Панели стен:			
ПС1	ТУ 21-24-82-80	ПАЭ-Ст 6×0,6×Н	7		Н По проекту
ПС2	ТУ 21-24-82-80	ПАЭ-Ст 6×0,3×Н	1		то же
ПС3	ТУ 21-24-82-80	ПС 450.60.Н	6		—"—
ПС4	ТУ 21-24-82-80	ПАЭ-Ст 3×0,6×Н	14		—"—
ПС5	ТУ 21-24-82-80	ПАЭ-Ст 3×0,3×Н	2		—"—
ПС6	ТУ 21-24-82-80	ПС 80.60.Н	8		—"—
ПС7	ТУ 21-24-82-80	ПС 80.30.Н	2		—"—
ПС8	ТУ 21-24-82-80	ПС 50.60.Н	8		—"—
ПС9	ТУ 21-24-82-80	ПС 50.30.Н	2		—"—

Продолжение спецификации см. на листе 3

Инв. № подл. | Подпись и дата | Взам. инв. №

Продолжение спецификации к схеме расположения панелей торцовых стен для пролета 21м

Марка, поз.	Обозначение	Наименование	Кол.	Масса ед. кг	Примечание
		Участки монолитные:			
УМ4	1.830.8-2.1 080	УМ 4	2		По проекту
УМ5	1.830.8-2.1 080	УМ 5	2		По проекту
	ГОСТ 18853-73	Ворота ВР5-К	1		
		Столики опорные			
С01	1.830.8-2.2 080; 02	СТ 7.1 или СТ 73	4		
С02	1.830.8-2.2 080-01; 03	СТ 7.2 или СТ 74	2		
С03	1.830.8-2.2 080-04; 05	СТ 8.1 или СТ 8.2	4		

1. Масса марок определяется при конкретном проектировании.
2. Панели марок ПС изготавливать путем резки шестиметровых панелей по ТУ 21-24-82-80 с минимальными остатками

Инв. № подл.	Подпись и дата	Взам. инв. №

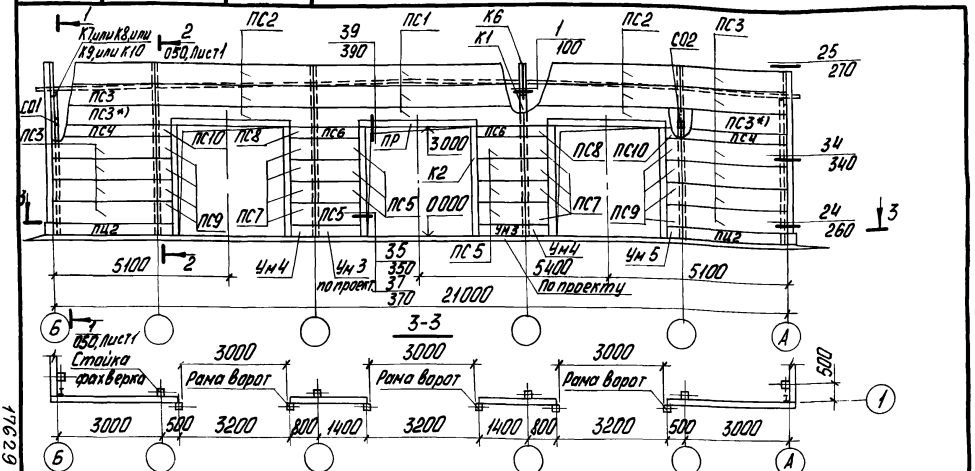

1. Монолитные участки УМ4, УМ5 и монолитные фундаменты под рамы ворот в местах примыкания к сборным фундаментам стоек фахверка разрабатывать при конкретном проектировании.
2. На схеме расположения ворота условно не показаны.
3. Панели ПС3, отмеченные значком *), следует устанавливать на опорные столики.

Нач.отд.	Бирко	
Н.контр.	Азаров	
Гл.спец.	Азаров	
Рук.гр.	Казарян	
Ст.инж.	Березина	

1.830.8-2.1 090

Схема расположения панелей торцовых стен для пролета 21 м

Стад.	Лист	Листов
Р	1	3

Минсельстрой СССР ЦНИИЭП сельстрой

17629-01 42

Спецификация к схеме расположения панелей торцовых стен для пролета 21 м

Марка, поз.	Обозначение	Наименование	Кол.	Масса ед., кг	Примечание
		Колонны:			
К1	1.823-1	СК	4		По проекту
К2	1.823-1	СК2	6		То же По проекту
		Стойка фахверка стальная			
К7; К8; К9; К10	1.830.8-22 040; 01; 02; 03	СТ1.1, или СТ1.2, или СТ1.3, или СТ1.4	2		По проекту
К6	1.830.8-22 050	Надколонник СТ4	4		
ПР	КЭ-01-58. В2	Перемычка БП 1-1	3		разбивка УУ-по проект.
		Панель цокольная			
ПЦ2	1.817.1-1 В.1 1000	1ПЦ 300 20 или 1ПЦ 300 25	2		По проекту
		Панели стен:			
ПС1	ТУ 21-24-82-80	ПАЭ-Ст 6×0,6×Н	3		Н По проекту
ПС2	ТУ 21-24-82-80	ПС 450.60.Н	6		то же
ПС3	ТУ 21-24-82-80	ПАЭ-Ст 3×0,6×Н	14		— " —
ПС4	ТУ 21-24-82-80	ПАЭ-Ст 3×0,3×Н	2		— " —
ПС5	ТУ 21-24-82-80	ПС 140.60.Н	8		— " —
ПС6	ТУ 21-24-82-80	ПС 140.30.Н	2		— " —
ПС7	ТУ 21-24-82-80	ПС 80.60.Н	8		— " —
ПС8	ТУ 21-24-82-80	ПС 80.30.Н	2		— " —
ПС9	ТУ 21-24-82-80	ПС 50.60.Н	8		— " —
ПС10	ТУ 21-24-82-80	ПС 50.30.Н	2		— " —

Продолжение спецификации см. на листе 3

Инв. № подл. | Подпись и дата | Взам. инв. №

Продолжение спецификации к схеме расположения панелей торцовых стен для пролета 21м

Марка, поз	Обозначение	Наименование	Кол.	Масса ед, кг	Примечание
		Участки монолитные:			
УМ3	1.830.8-2.1 090	УМ3	2		По проекту
УМ4	1.830.8-2.1 090	УМ4	2		По проекту
УМ5	1.830.8-2.1 090	УМ5	2		По проекту
	ГОСТ 18853-73	Ворота ВР 5-К	1		
		Столики опорные:			
С01	1.830.8-2.2 080-01; 03	СТ 7.2 или СТ 7.4	2		
С02	1.830.8-2.2 080-04; 05	СТ 8.1 или СТ 8.2	4		

1. Масса марок определяется при конкретном проектировании.
2. Панели марок ПС изготавливать путем резки шестиметровых панелей по ТУ 21-24-82-80 с минимальными остатками.

Инв.№ подл. | Подпись и дата | Взам.инв.№

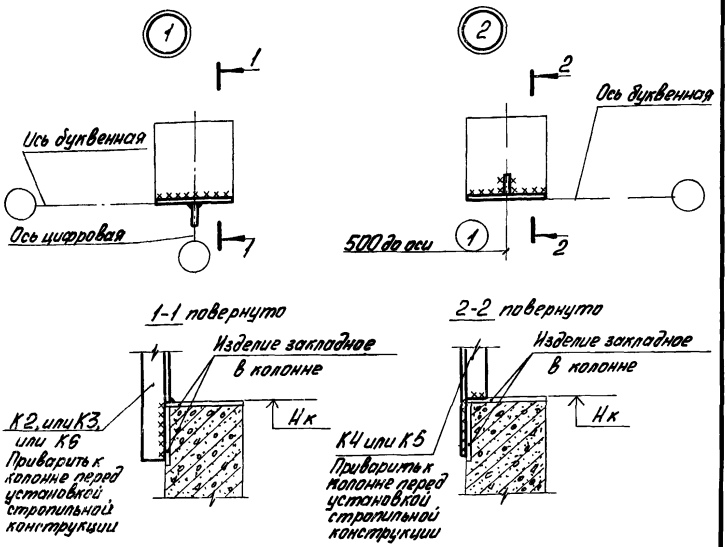

1. Сварные швы h=4мм.
2. Сварку производить электродами типа Э42 по ГОСТ 9467-75.

Инв.№ подл. | Подпись и дата | Взам.инв.№

Нач.отд.	Бирко	
Н.контр.	Азаров	
Гл.спец.	Азаров	
Рук.гр.	Козарян	
Ст.техн.	Мирказиева	

1.830.8-2.1 100

Узлы 1,2.
Установка надколонника на железобетонную колонну

Стад	Лист	Листов
Р		1

Минсельстрой СССР
ЦНИИЭПсельстрой

17629-01 45

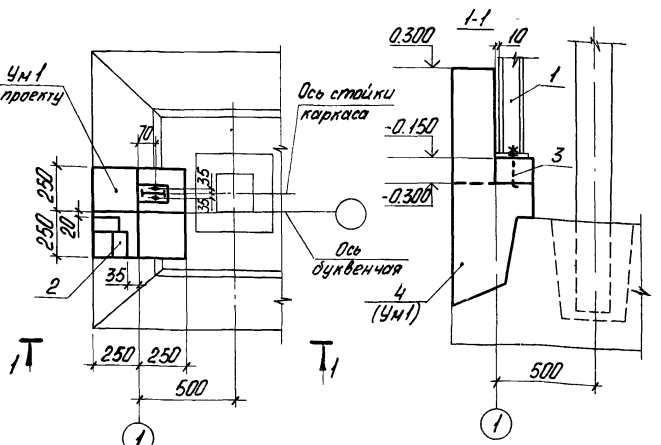

Формат	Зона	Поз.	Обозначение	Наименование	Кол.	Примечание
				Сборочные единицы		
11		1	1.830.8 - 2.2 040	Стойка фахверка стальная СТ1	1	
11		2	1.830.8 - 2.2 120	Изделие закладное ЗД 1	2	
				Детали		
11		3	1.830.8 - 2.2 130	Анкер А1	2	
				Материалы		
		4		Бетон М200		м3, по проекту

Спецификация дана на узел.

Инв. № подл. | Подпись и дата | Взам. инв. №

1.830.8 - 2.1 110

Нач. отд.	Бирка	
Н. контр.	Азаров	
Гл. спец.	Азаров	
Рук. гр.	Казарян	
Ст. инж.	Березина	

Узел 3.
Установка стальной стойки фахверка на монолитный участок Ум 1

Стад.	Лист	Листов
Р		1

Минсельстрой СССР ЦНИИЭПсельстр...

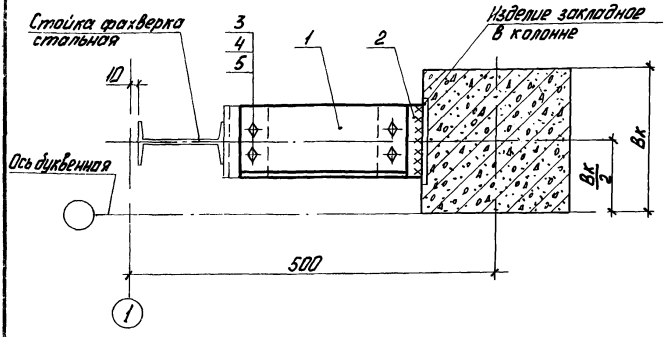

Формат	Зона	Поз.	Обозначение	Наименование	Кол	Примечание
				Детали		
II		1	1.830.8-2.2 090-05	Уголок СТ12	1	
БЧ		2	1.830.8-2.2 С42-01	Уголок	1	Поз. 4
				Стандартные изделия		
		3		Болт М8×30.46 ГОСТ7798-70*	4	
		4		Гайка М8 ГОСТ5915-70*	4	
		5		Шайба 8×16 ГОСТ11371-78	4	

1. Сварные швы $h=4$мм.
2. Сварку производить электродами типа Э42 по ГОСТ 9467-75
3. Спецификация дана на узел.

Инв. № подл. | Подпись и дата | Взам. инв. №

Нач. отд.	Бурко	
Н. контр.	Азаров	
Гл. спец.	Азыров	
Рук. гр.	Казарян	
Ст. техн.	Нургазиева	

1.830.8-2.1 120

Узел 4.
Крепление стальной стойки фахверка к крайней колонне каркаса

Стад.	Лист	Листов
Р		1

Минсельстрой СССР ЦНИИЭПсельстрой

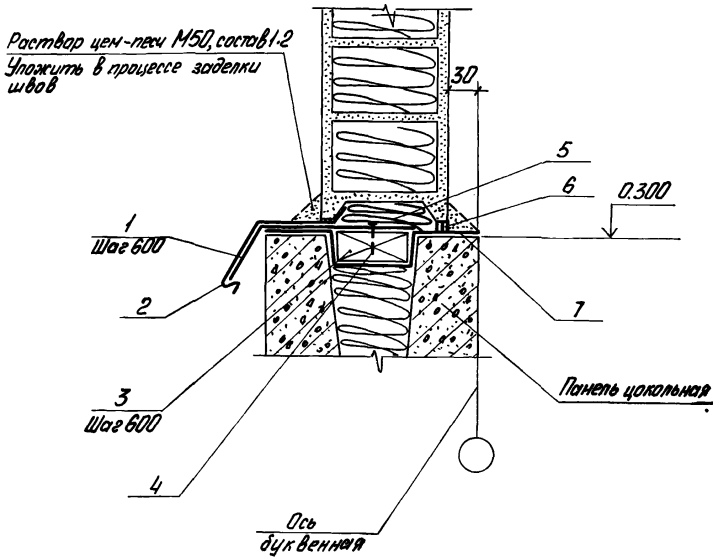

				1 830 8-2.1 130		
Нач.отд.	Бирко			Узел 5. Заделка шва между горизонтальной панелью стены и цокольной панелью	Стад.	Лист	Листов
Н.контр.	Азаров				Р	1	2
Гл.спец	Азаров				Минсельстрой СССР ЦНИИЭПсельстрой		
Рук.гр.	Казарян						
Инж.	Поликарпова						

Взам.инв.№ | Подпись и дата | Взам.инв.№

Формат	Зона	Поз.	Обозначение	Наименование	Кол.	Примечание
				Документация		
11			1.830.8-2.1 ООО ПЗ	Пояснительная записка		
				Детали		
11		1	1.830.8-2.2 100-02	Костыль СТ 13.3	5	
11		2	1.830.8-2.2 140	Изделие фасонное ФС1	6	м
БЧ		3	1.830.8-2.1 131	Брусок 3 сорта $\frac{30\times80\times80\ ГОСТ\ 8486\text{-}66}{сосна,\ ель;\ W \le 20\%}$	5	
				Стандартные изделия		
		4		Гвозди К 1.4×40 ГОСТ 4028-63*	5	
				Материалы		
		5		Плиты минераловатные		
				полужесткие марки 125		
				ГОСТ 9573-72 *		м3, по проекту
		6		Мастика „Шагелен"		
				ТУ 21-29-84-80		кг, по проекту, м2, по проекту
		7		Рубероид РМ-350 ГОСТ 10923-76		

Спецификация дана на 6м шва

Инв. № подл. | Подпись и дата | Взам. инв. №

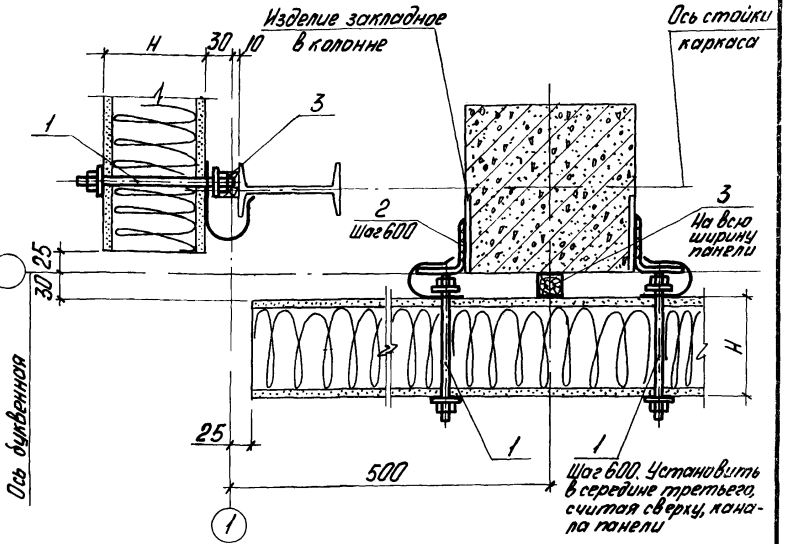

Обозначение	H, мм
18308-2.1 140	120
-01	140
-02	160
-03	180

Инв.№ подл.	Подпись и дата	Взам.инв.№	
Нач.отд.	Бирко		
Н.контр.	Азароб		
Гл.спец.	Азаров		
Рук.гр.	Казарян		
Ст.техн.	Мирзоева		

1.830.8-2.1 140

Узел 6.
Крепление панелей к крайней колонне и стальной стойке фахверка

Стад.	Лист	Листов
Р	1	2

Минсельстрой СССР
ЦНИИЭПсельстрой

Инв. № подл. | Подпись и дата | Взам. инв. №

Формат	Зона	Поз.	Обозначение	Наименование	Кол на исполн. 1.830.8-2.1 140- —	01	02	03							Прим.
				Документация											
11			1.830.8-2.1 000 ПЗ	Пояснительная записка											
				Детали											
				Изделие соединительное МС2											
11		1	1.830.8-2.2 020	МС2.1	3										
			-01	МС22		3									
			-02	МС23			3								
			-03	МС24				3							
54		2	1.830.8-2.1 141	Уголок 60×60×4 ГОСТ 19771-74* Ст3кп2 ГОСТ 380-71*	2	2	2	2							
		3		Прокладка фиксирующая	2	2	2	2							

Спецификация дана на узел

1.830.8-2.1 140

Лист 2

17629-01 ST

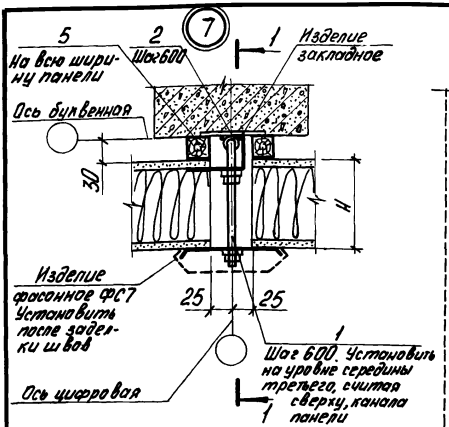

Обозначение	Номер узла	H, мм
1.830.8-2.1 150	7,17	120
-01		140
-02		160
-03		180
-04	14	120
-05		140
-06		160
-07		180

Узлы 14,17 см. на листе 2.

Инв.№ подл. | Подпись и дата | Взам. инв.№

Нач.отд.	Бурко	
Н.контр.	Азаров	
Гл.спец.	Азаров	
Рук.гр.	Казаран	
Ст.техн.	Мирзашева	

1.830.8-2.1 150

Узлы 7, 14, 17
Крепление панелей к колонне

Стад.	Лист	Листов
Р	1	4

Минсельстрой СССР ЦНИИЭПсельстрой

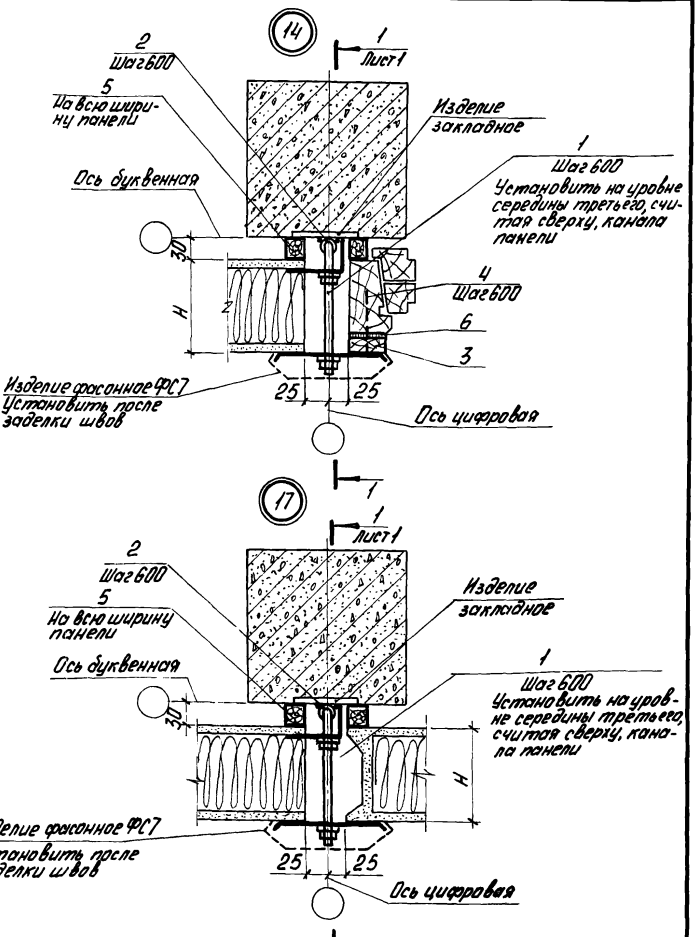

Инв. № подл. | Подпись и дата | Взам. инв. №

1.830.8-2.1 150

Лист 2

Инв. № подл.	Подпись и дата	Взам. инв. №

Формат	Зона	Поз.	Обозначение	Наименование	Кол. на исполн. 1.830.8-2.1 150-									Примечание
					—	01	02	03	04	05	06	07		
				Документация										
11			1.830.8-2.1 000 ПЗ	Пояснительная записка	X	X	X	X	X	X	X	X		
				Сборочные единицы										
				Изделие соединительное МС1										
11		1	1.830.8-2.2 010 -04	МС1,5	1				1					
			-05	МС1,6		1				1				
			-06	МС1,7			1				1			
			-07	МС1,8				1				1		
				Детали										
54		2	1.830.8-2.1 151	Труба 10×2,0-50; ГОСТ 3262-75	1	1	1	1	1	1	1	1		
				Брусок 3 сорта ГОСТ 8486-66 сосна, ель, У ≤ 20 % L=900										
54		3	1.830.8-2.1 152	50×26					1					
			1.830.8-2.1 153	50×46						1				
			1.830.8-2.1 154	50×66							1			
			1.830.8-2.1 155	50×86								1		

Спецификация дана на узел.

Инв.№ подл.	Подпись и дата	Взам.инв.№

Формат	Зона	Поз.	Обозначение	Наименование	Кол. на испол. 1.830.8-2.1 150 –										Примечание
					–	01	02	03	04	05	06	07			
				Стандартные изделия											
		4		Гвоздь ГОСТ 4028-63*											
				К3×80					1						
				К4×100						1					
				К4×120							1				
				К5×150								1			
				Материалы											
		5		Прокладка фиксирующая	2	2	2	2	2	2	2	2			
		6		Мастика „Шагелен" ТУ 21-29-84-80											кг, по проекту

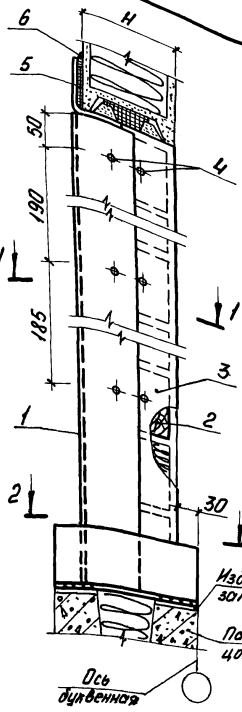

1-1 повернуто

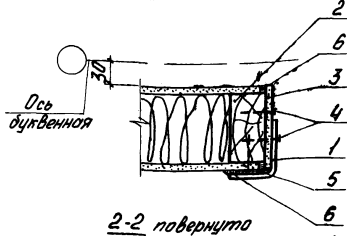

2-2 повернуто

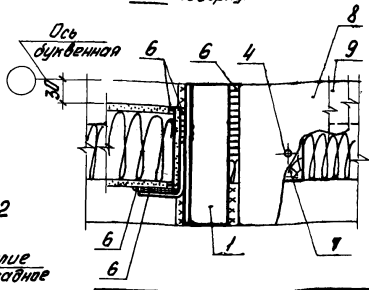

Обозначение	H, мм
1.830.8-2.1 160	120
-01	140
-02	160
-03	180

1. Сварные швы h=4мм.
2. Сварку производить электродами типа Э42 по ГОСТ 9467-75

Нач. отд.	Бирко	
Н. контр.	Азаров	
Гл. спец.	Азаров	
Рук. гр.	Казаран	
Ст. техн.	Нургазиева	
Ст. техн.	Хромова	

1.830.8-2.1 160

Узел 8. Ограждение отверстия для вентилятора

Стад.	Лист	Листов
Р	1	3

Минсельстрой СССР ЦНИИЭПсельстрой

Инв. № подл. | Подпись и дата | Взам. инв. №

Инв. № подл.	Подпись и дата	Взам. инв. №

Формат	Зона	Поз.	Обозначение	Наименование	Кол на исполн. 1.830.8-2.1 160-										Примечание
					–	01	02	03							
				Документация											
11			1.830.8-2.1 000 ПЗ	Пояснительная записка											
				Сборочные единицы											
11		1	1.830.8-2.2 070	Рама Р1	1	1	1	1							
				Детали											
				Брусок 3 сорта ГОСТ 8486-66 сосна, ель, $W \leq 20\%$											
Б4		7	1.830.8-2.1 161	30×30×80	2	2	2	2							
		2	1.830.8-2.1 162	50×55×80		12									
			-01	50×65×80			12								
			-02	50×75×80				12							
			-03	50×80×100	6										

Спецификация дана на вентиляционный проем

Инв. № подл.	Подпись и дата	Взам. инв. №

Формат	Зона	Поз.	Обозначение	Наименование	Кол на испол. 1.830.8-2.1 160 - —	01	02	03							Примечание
				Детали											
				Лист асбестоцементный											
				ЛПК-А ГОСТ 18124-75*											
БЧ		3	1.830.8-2.1 163	10×120×600	2										
			-01	10×140×600		2									
			-02	10×160×600			2								
			-03	10×180×600				2							
		8	1.830.8-2.1 164	10×200	1	1									Длина по проекту
			-01	10×250			1	1							то же
				Стандартные изделия											
		4		Шурупы А4×60 ГОСТ 1145-70*	20	20	20	20							
				Материалы											
		5		Шнур ЗМБ×40 ГОСТ 6467-69											м, по проекту
		6		Мастика „Шогелен" ТУ 21-29-84-80											кг, по проекту
		9		Рубероид РН-350 ГОСТ 10923-76											м², по проекту

17629-01 58

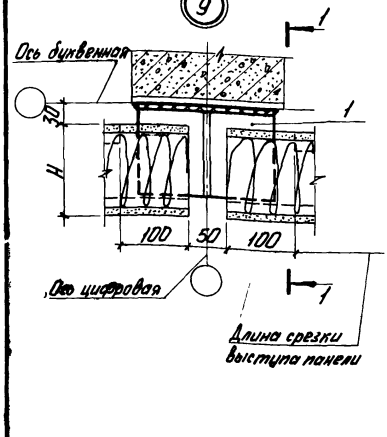

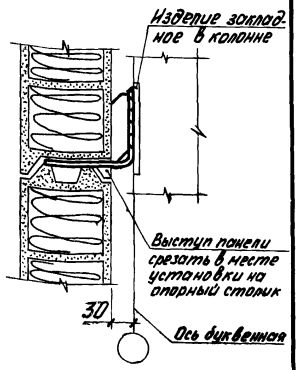

Обозначение	Номер узла	H, мм
1.830.8-2.1 170	9	120, 140
-01		160, 180
-02	10	120, 140
-03		160, 180
-04	16	120, 140
-05		160, 180

Узлы 10, 16 см. на листе 2

Инв.№ подл. | Подпись и дата | Взам. инв.№

			1.830.8-2.1 170
Нач. отд.	Бирка		Узлы 9, 10, 16 Установка панелей на опорные столики
Н. контр.	Азадов		
Гл. спец.	Азарян		
Рук. гр.	Казарян		
Ст. техн.	Мирказиева		

Стад.	Лист	Листов
Р	1	3

Минсельстрой СССР ЦНИИЭПсельстрой

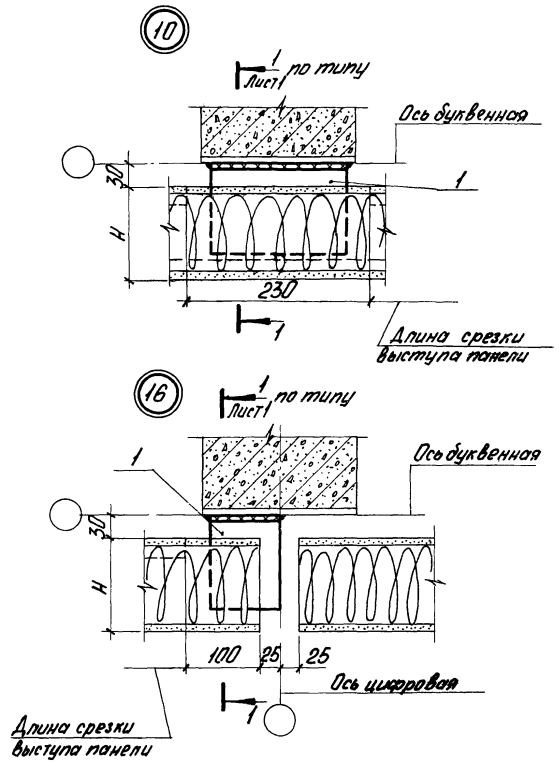

Инв.№ подл. | Подпись и дата | Взам.инв.№

Инв. № подл.	Подпись и дата	Взам. инв. №

Формат	Зона	Поз.	Обозначение	Наименование	Кол на исполн. 1.830.8-2.1 170- —	01	02	03	04	05					Примечание
				Сборочные единицы											
				Столик опорный СТ8											
11		1	1.830.8-2.2 080-04	СТ8.1	1										
			-05	СТ8.2		1									
				Детали											
				Столик опорный СТ7											
11		1	1.830.8-2.2 080	СТ7.1					1						
			-01	СТ7.2			1								
			-02	СТ7.3						1					
			-03	СТ7.4				1							

Спецификация дана на узел.

17629-01 61

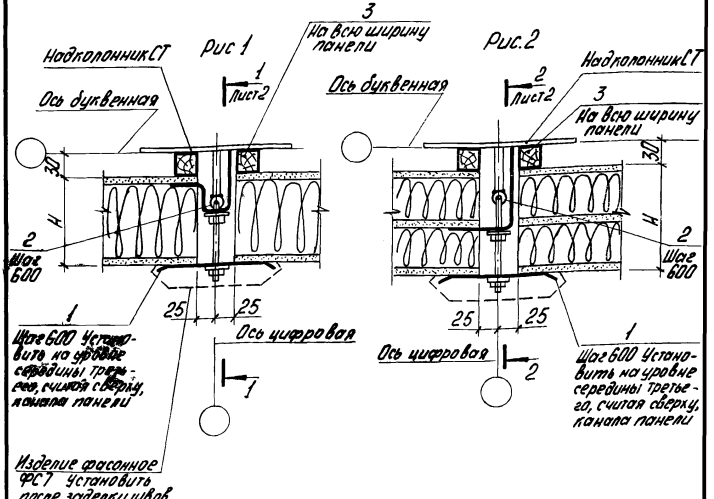

Обозначение	Рис.	H, мм
1.830.8-2.1 180	1	120
-01	2	140
-02		160
-03		180

Нач. отд	Бирко		
Н. контр.	Азаров		
Гл. спец.	Азаров		
Рук. гр.	Казарян		
Ст. техн.	Нигматиева		

1.830.8-2.1 180

Узел 11. Крепление панелей к надпалонннику

Стад.	Лист	Листов
Р	1	3

Минсельстрой СССР ЦНИИЭПсельс

Инв. № подл. | Подпись и дата | Взам. инв. №

1-1 повернуто

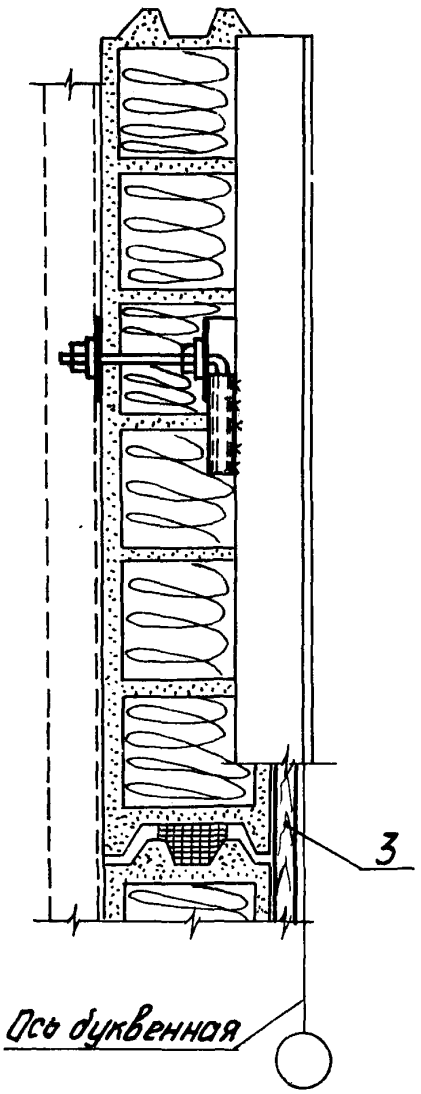

2-2 повернуто

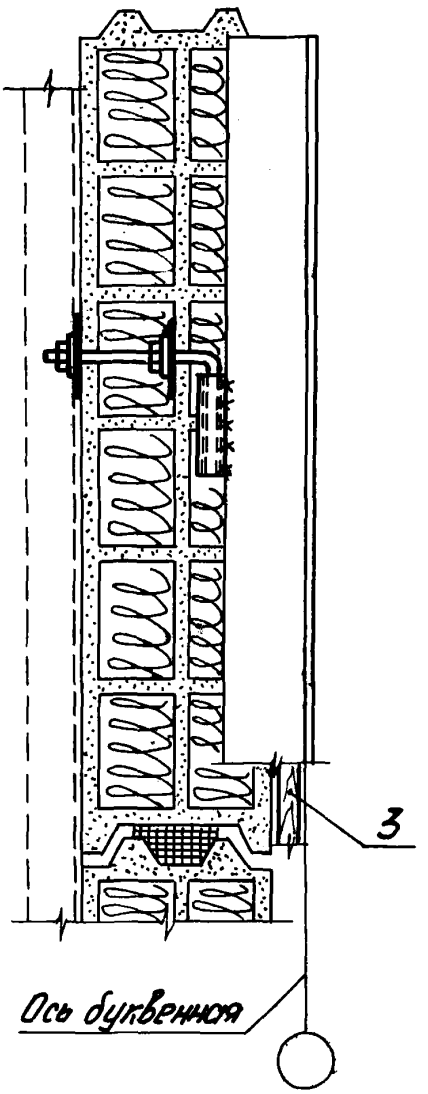

Инв. № подл. | Подпись и дата | Взам. инв. №

Инв. № подл.	Подпись и дата	Взам. инв. №

Формат	Зона	Поз.	Обозначение	Наименование	Кол. на исполн. 1.830.8-2.1 180-										Примечание
					—	01	02	03							
				Документация											
11			1.830.8-2.1 000 ПЗ	Пояснительная записка	X	X	X	X							
				Сборочные единицы											
				Изделие соединительное МС1											
11		1	1.830.8-2.2 010	МС1.1	1										
			-01	МС1.2		1									
			-02	МС1.3			1								
			-03	МС1.4				1							
				Детали											
Б4		2	1.830.8-2.1 181	Труба 10×2 О-50 ГОСТ 3262-75	1	1	1	1							
				Материалы											
		3		Прокладка фиксирующая	2	2	2	2							

Спецификация дана на узел.

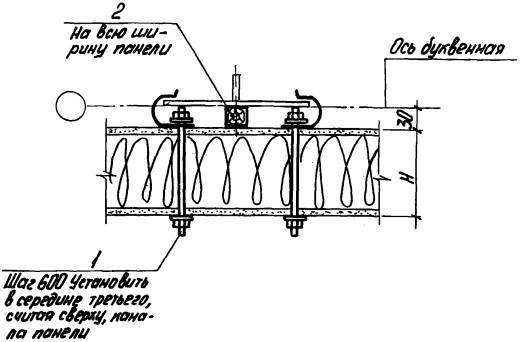

Обозначение	H, мм
1.830.8-2.1 190	120
-01	140
-02	160
-03	180

Инв.№ подл. | Подпись и дата | Взам.инв.№

Начальник	Бирко		
Н.контр.	Азаров		
Гл.спец.	Азаров		
Рук. гр.	Казарян		
Ст.техн.	Мирзазиева		

1.830.8-2.1 190

Узел 12.
Крепление панелей к надколоннику у температурного шва

Стад.	Лист	Листов
Р	1	2

Минсельстрой СССР ЦНИИЭПсельстрой

Инв. № подл.	Подпись и дата	Взам. инв. №

Формат	Зона	Поз.	Обозначение	Наименование	Кол. на исполн. 1.830.8-2.1 190- —	01	02	03	Примечание
				Документация					
11			1.830.8-2.1 000 ПЗ	Пояснительная записка					
				Детали					
				Изделие соединительное МС2					
11		1	1.830.8-2.2-020	МС2.1	2				
			-01	МС2.2		2			
			-02	МС2.3			2		
			-03	МС2.4				2	
				Материалы					
		2		Прокладка фиксирующая	1	1	1	1	

Спецификация дана на узел.

17629-01 99

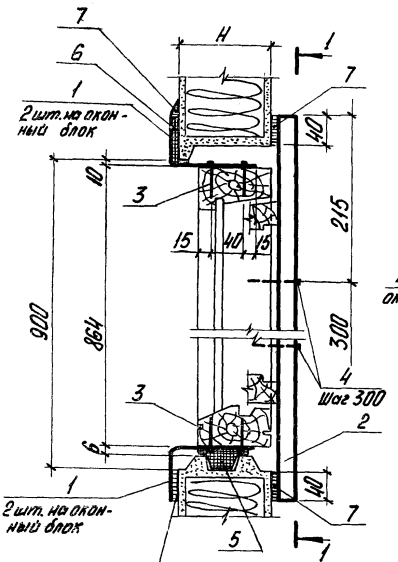

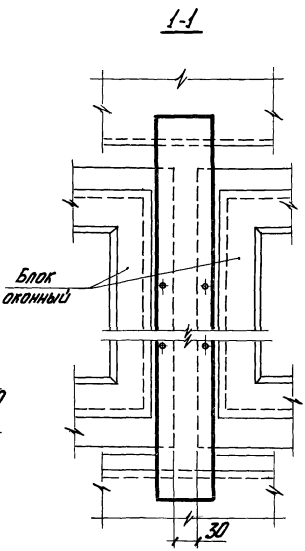

Обозначение	H, мм
1.830.8-2.1 200	120
-01	140
-02	160
-03	180

Взам. инв. №

Нач. отд.	Бирко		
Н. контр.	Азаров		
Гл. спец.	Азаров		
Рук. гр.	Казаран		
Ст. техн.	Нургазиева		

1.830.8-2.1 200

Узел 13. Крепление оконных блоков

Стад.	Лист	Листов
Р	1	2

Минсельстрой СССР ЦНИИЭПсельстрой

17629-01 67

Инв. № подл.	Подпись и дата	Взам. инв. №

Формат	Зона	Поз.	Обозначение	Наименование	Кол на исполн. 1.830.8-2.1-200-										Примечание
					—	01	02	03							
				Документация											
11			1830 8-21 000 ПЗ	Пояснительная записка	X	X	X	X							
				Детали											
				Деталь соединительная СТ16											
11		1	1830 8-22 110	СТ16.1	4										
			-01	СТ 16.2		4									
			-02	СТ 16.3			4								
			-03	СТ 16.4				4							
Б4		2	1830 8-21 201	Доска 3 сорта 25×80 ГОСТ 8486-66 ℓ=1010 сосна, ель, $W \leq 20\%$	1	1	1	1							
				Стандартные изделия											
		3		Шурупы А4×40 ГОСТ 1145-70*	8	8	8	8							
		4		Шурупы А4×60 ГОСТ 1145-70*	6	6	6	6							
				Материалы											
		5		Гернит ф40 ГОСТ 5 1011-71	1,5	1,5	1,5	1,5							м
		6		Шнур ЗМ 6×40 ГОСТ 6467-69	1,5	1,5	1,5	1,5							м
		7		Мастика „Шагелен" ТУ 21-29-84-80											кг, по проекту

Спецификация дана на оконный блок.

1.830.8-2.1 200	Лист 2

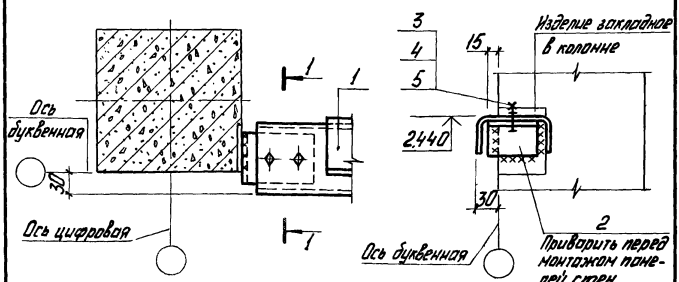

Формат	Зона	Поз.	Обозначение	Наименование	Кол.	Примечание
				Детали		
II		1	1.830.8-2.2 060	Ригель стальной СТ5	1	
II		2	1.830.8-2.2 090-04	Уголок СТ II	1	
				Стандартные изделия		
		3		Болт М8×30.46; ГОСТ 7798-70*	2	
		4		Гайка М8; ГОСТ 5915-70*	2	
		5		Шайба 8×1,6; ГОСТ 11371-78	2	

1. Сварные швы $h=6$ мм
2. Сварку производить электродами типа Э42 по ГОСТ 9467-75.
3. Спецификация дана на узел.

Инв. № подл. | Подпись и дата | Взам. инв. №

Нач.отд.	Бирко	
Н. контр.	Азаров	
Гл.спец.	Азаров	
Рук. гр.	Казаран	
Ст.техн.	Мирзазиева	

1.830.8-2.1 210

Узел 15.
Крепление стального ригеля

Стад.	Лист	Листов
Р		1

Минсельстрой СССР ЦНИИЭПсельстрой

17629-01 69

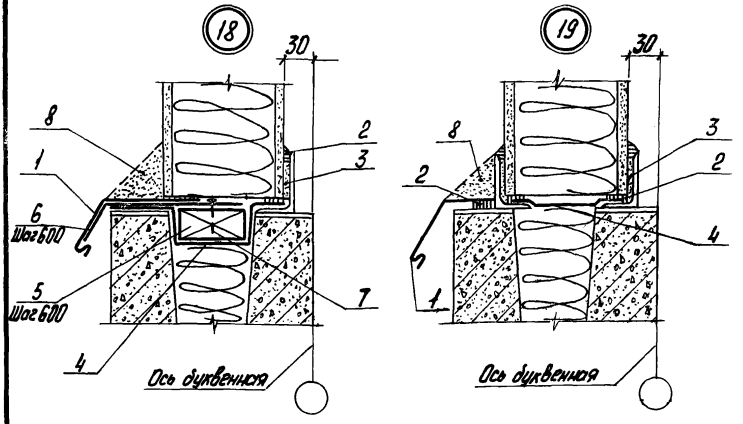

Обозначение	Номер узла
1.830.8-2.1 220	18
-01	19

1. В узле 19 в месте наружных уголков поз. 1 вырезать по месту.
2. Раствор цем.-песч. М50 состава 1:2 (поз. 8) уложить в процессе заделки швов.

Инв. № подл. | Подпись и дата | Взам. инв. №

Нач. отд.	Бирко		
Н. контр.	Азаров		
Гл. спец.	Азаров		
Рук. гр.	Казарян		
Ст. техн.	Мургазиева		

1.830.8-2.1 220

Узлы 18, 19.
Заделка швов между вертикальными панелями стены и цокольной панелью

Стад.	Лист	Листов
Р	1	2

Минсельстрой СССР
ЦНИИЭПсельстрой

Формат	Зона	Поз.	Обозначение	Наименование	Кол.	Примечание
				Документация		
11			1.830.8 - 2.1 ООО ПЗ	Пояснительная записка	X	
				Детали		
11		1	1.830.8 - 2.2 140	Изделие фасонное ФС1	1,74	м
				Материалы		
		2		Мастика „Шагелен"		
				ТУ 21-29-84-80		кг, по проекту
		3;8		Раствор цементно-песчаный М50, состав 1:2		м3, по проекту
		4		Рубероид РМ-350		
				ГОСТ 10923-76		м2, по проекту
			Переменные данные для	испол. 1.830.8-2.1 220		
				Детали		
64		5	1.830.8-2.1 221	Брусок 30×80×80; ГОСТ 8486-66 3 сорта сосна, ель; У≤20%	5	
11		6	1.830.8-2.2 100 -02	Костыль СТ 13.3	5	
				Стандартные изделия		
		7		Гвозди 1,4×40; ГОСТ 4028-63*	5	

Спецификация дана на всю длину шва (1,74м)

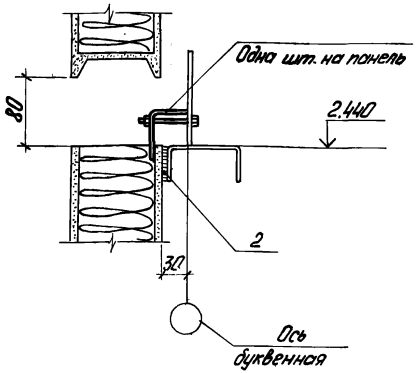

Формат	Зона	Поз.	Обозначение	Наименование	Кол.	Примечание
				Сборочные единицы		
II		1	1.830.8-2.2 030	Изделие крепежное МСЗ	1	
				Материалы		
		2		Мастика „Шагелен"		
				ТУ 21-29-84-80		кг, по проекту

Спецификация дана на узел.

Нач.отд.	Бирко		
Н.контр.	Азаров		
Гл.спец.	Азаров		
Рук.гр.	Казарян		
Ст.инж.	Березина		

1.830.8-2.1 230

Узел 20. Крепление вертикальной панели к стальному ригелю

Стад.	Лист	Листов
Р		1

Минсельстрой СССР ЦНИИЭПсельстрой

Инв.№ подл. | Подпись и дата | Взам.инв.№

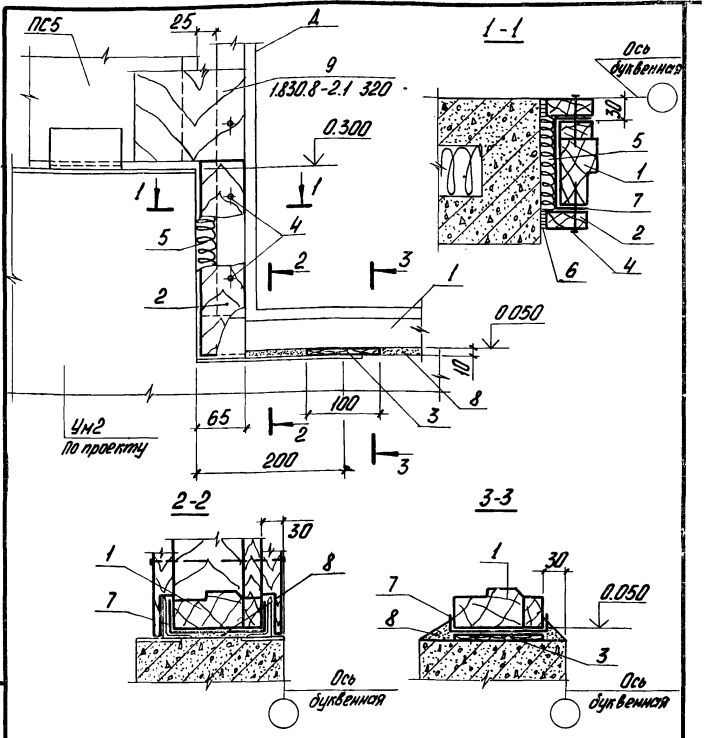

Нач.отд.	Бирко		
Н.контр.	Азаров		
Гл.спец.	Азаров		
Рук.гр.	Казарян		
Ст.техн.	Мирвазиева		

1830.8-21 240

Узел 21.
Установка дверного блока на монолитный участок
Ал 2

Стад.	Лист	Листов
Р	1	2

Минсельстрой СССР
ЦНИИЭПсельстрой

Инв.№ подл. | Подпись и дата | Взам.инв.№

Формат	Зона	Поз.	Обозначение	Наименование	Кол.	Примечание
				Сборочные единицы		
		1	ГОСТ 17324-74	Блок дверной Д72	1	
				Детали		
БЧ		2	1 830 8 -2.1 241	Доска 3 сорта 25×65 ГОСТ 8486-66 L=260 сосна, ель; $\varphi \leq 20\%$	4	
БЧ		3	1 830.8 -2.1 242	Доска 3 сорта 10×100 ГОСТ 8486-66 сосна, ель; $\varphi \leq 20\%$	3	
				Стандартные изделия		
		4		Шурупы А6×80 ГОСТ 1145-70*	8	
				Материалы		
		5		Плиты минераловатные		
				полужесткие марки 125		
				ГОСТ 9573-72*		м3, по проекту
		6		Мастика „Шагелен" ТУ 21-29-84-80		кг, по проекту
		7		Рубероид РМ-350 ГОСТ 10923-76		м2, по проекту
		8		Раствор цементно-песчаный		
				М50, состав 1:2		м3, по проекту

Спецификация деталей, стандартных изделий и материалов дана на цокольную часть дверного блока.

Инв. № подл. | Подпись и дата | Взам. инв. №

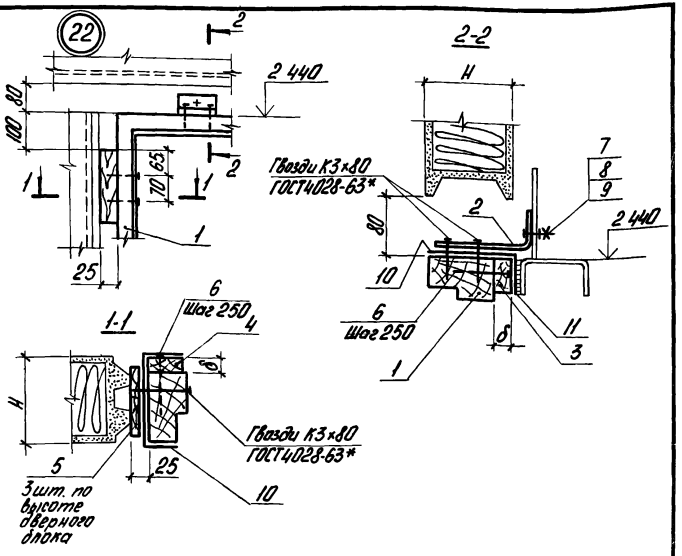

Обозначение	Размеры, мм	
	H	δ
1.830.8-2.1 250	120	26
-01	140	46
-02	160	66
-03	180	86

Узел 23 - зеркально сеч 1-1 узла 22.

Нач.отд.	Бирко		
Н.контр.	Азаров		
Гл.спец.	Азаров		
Рук. гр.	Казарян		
Ст. инж.	Березина		

1.830.8-2.1 250

Узлы 22, 23. Установка дверного блока

Стад.	Лист	Листов
Р	1	3

Минсельстрой СССР ЦНИИЭПсельстрой

Инв.№подл. | Подпись и дата | Взам.инв.№

17629-01 75

Инв. № подл.	Подпись и дата	Взам. инв. №

Формат	Зона	Поз.	Обозначение	Наименование	Кол. на исполн. 1.830.8-2.1 250-										Примечание
					–	01	02	03							
				Сборочные единицы											
				Блок дверной ГОСТ 17324-71											
		1		Д72	1	1	1	1							
				Детали											
				Деталь соединительная СТ17											
		2	1.830.8-2.2 110-04	СТ17.1	2										
			-05	СТ17.2		2									
			-06	СТ17.3			2								
			-07	СТ17.4				2							
				Брусок 3 сорта ГОСТ 8486-66 L=1200 сосна, ель; Ж≤20%											
64		3	1.830.8-2.1 251	50×26	1										
			-01	50×46		1									
			-02	50×66			1								
			-03	50×86				1							
				Брусок 3 сорта ГОСТ 8486-66 L=2340 сосна, ель; Ж≤20%											
64		4	1.830.8-2.1 252	50×26	2										

Спецификация дана на дверной блок.

1.830.8-2.1 250

Лист 2

17629-01 76

Инв. № подл. | Подпись и дата | Взам. инв. №

Формат	Зона	Поз.	Обозначение	Наименование	Кол. на испол. 1.830.8-2.1 250 —	01	02	03	Примечание
Б4		4	1.830.8-2.1 252 -01	50×46		2			
			-02	50×66			2		
			-03	50×86				2	
				Доска 3 сорта ГОСТ 8486-66 L=200 сосна, ель; У≤20%					
Б4		5	1.830.8-2.1 253	25×100	6				
			-01	25×130		6	6		
			-02	25×180				6	
				Стандартные изделия					
				Гвозди ГОСТ 4028-63*					
		6		К3×80	28				
				К4×100		28			
				К4×120			28		
				К5×150				28	
				Материалы					
		10		Рубероид РН-350 ГОСТ 10923-76					м², по проекту
		11		Мастика „Шагрен" ТУ 21-29-84-80					кг, по проекту

7629-01 77

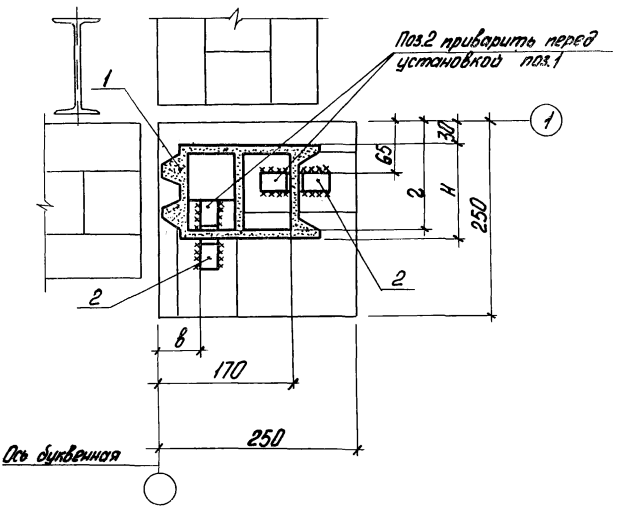

Обозначение	Размеры, мм		
	H	в	г
1.830.8-2.1 260	120	50	140
-01	140		160
-02	160	55	180
-03	180		200

Инв.№ подл. | Подпись и дата | Взам. инв.№

Нач.отд.	Бирко		
Н.контр.	Азаров		
Гл.спец.	Азаров		
Рук. гр.	Казарян		
Ст. инж.	Березина		

1.830.8-2.1 260

Узел 24.
Установка угловой панели на монолитный участок УМ 1

Стад.	Лист	Листов
Р	1	2

Минсельстрой СССР ЦНИИЭПсельстрой

176?8-01 78

Формат	Зона	Поз.	Обозначение	Наименование	Кол. на исполн. 1.830.8-2.1 260-									Примечание
					—	01	02	03						
				Детали										
				Панель стеновая ПС										
А1		1	1.830.8-2.1 010	ПС L.18.12	1									См. п. 2 примечаний
			1.830.8-2.1 010	ПС L.18.14		1								то же
			1.830.8-2.1 010	ПС L.18.16			1							—"—
			1.830.8-2.1 010	ПС L.18.18				1						—"—
Б4		2	1.830.8-2.1 261	Уголок 40×40×4 ГОСТ 8510-72 L=25 Вст3кп2 ГОСТ 380-71*	4	4	4	4						

1. Спецификация дана на узел.
2. В марках панелей цифровой индекс, обозначающий длину панелей, заменен буквенным. Длина панелей принимается по проекту.

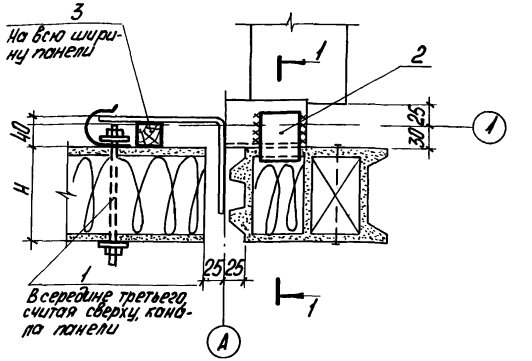

1-1 повернуто

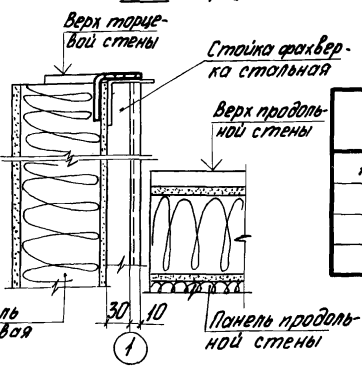

Обозначение	H, мм
1.830.8-2.1 270	120
-01	140
-02	160
-03	180

Инв. № подл. | Подпись и дата | Взам. инв. №

Нач. отд.	Бирка		1.830.8-2.1 270
Н. контр.	Азаров		Узел 25. Крепление панелей к надколонному стальной стойки фахверка
Гл. спец.	Азаров		
Рук. гр.	Казарян		
Ст. инж.	Березина		

Стад.	Лист	Листов
Р	1	2

Минсельстрой СССР ЦНИИЭПсельстрой

Инв. № подл. | Подпись и дата | Взам. инв. №

Формат	Зона	Поз.	Обозначение	Наименование	Кол. на испол. 1.830.8-2.1 270-										Примечание
					–	01	02	03							
				Документация											
11			1.830.8-2.1 000 ПЗ	Пояснительная записка	X	X	X	X							
				Детали											
				Изделие соединительное МС2											
11	1		1.830.8-2.2 020	МС2.1	1										
			-01	МС2.2		1									
			-02	МС2.3			1								
			-03	МС2.4				1							
64	2		1830.8-21 271	Уголок 60×60×4 ГОСТ 19771-74*											
				l=50 Ст3кп2 ГОСТ 380-71*	1	1	1	1							
				Материалы											
	3			Прокладка фиксирующая	1	1	1	1							

Спецификация дана на узел.

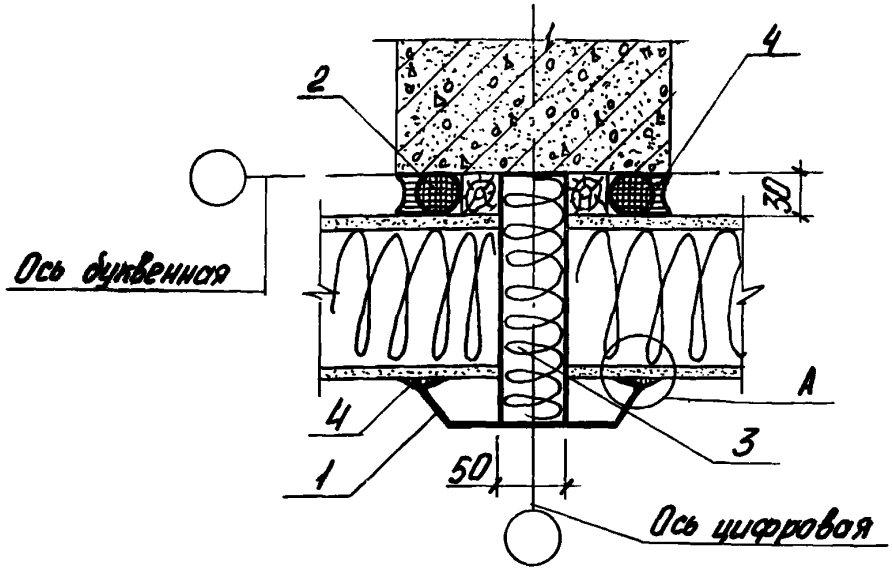

Узел А

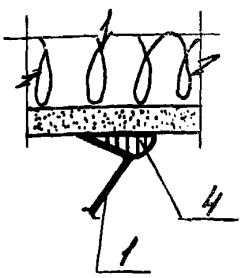

Формат	Зона	Поз.	Обозначение	Наименование	Кол.	Примечание
				Документация		
11			1.830.8-2.1 ООО ПЗ	Пояснительная записка		
				Детали		
11		1	1.830.8-2.2 150-03	Изделие фасонное ФС7	1	
				Материалы		
		2		Гернит Ф40 ГОСТ 5 1011-71	2	
		3		Плиты минераловатные		
				полужесткие марки 125		
				ГОСТ 9573-72*		м3, по проекту
		4		Мастика „Шагелен" ТУ21-29-84-80		кг, по проекту

Спецификация дана на узел.

Инв.№ подл. | Подпись и дата | Взам.инв.№

Нач.отд.	Бирко		
Н.контр.	Азаров		
Гл.спец.	Азаров		
Рук.гр.	Казаран		
Ст.техн.	Мирзалиева		

1.830.8-2.1 280

Узел 26.
Заделка вертикального шва

Стад.	Лист	Листов
Р		1

Минсельстрой СССР
ЦНИИЭПсельстрой

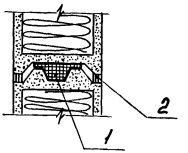

Формат	Зона	Поз.	Обозначение	Наименование	Кол.	Примечание
				Документация		
11			1830.8 - 2.1 ООО ПЗ	Пояснительная записка	X	
				Материалы		
		1		Герлит ф40 ГОСТ 5.1011-71	1	
		2		Мастика „Шагелен" ТУ 21-29-84-80		К1, по проекту

Спецификация дана на узел.

Инв. № подл. | Подп. и дата | Взам. инв. №

		1.830.8 - 2.1 290	
Нач. отд.	Бирко	Узел 27. Заделка горизонтального шва	Стад. Р; Лист; Листов 1
Н. контр.	Азаров		
Гл. спец.	Азаров		Минсельстрой СССР ЦНИИЭПсельстрой
Рук. гр.	Казарян		
Ст. техн.	Мирзоянцева		

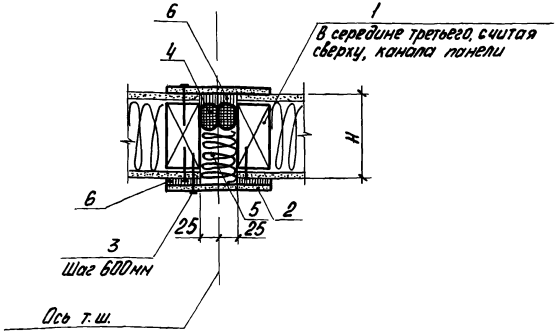

Обозначение	Номер узла	H, мм
1.830.8-2.1 300	28	120
-01		140
-02		160
-03		180

Нач. отд.	Бирко		
Н. контр.	Азаров		
Гл. спец.	Азаров		
Рук. гр.	Казарян		
Ст. инж.	Березина		

1.830.8-2.1 300

Узел 28. Заделка температурного шва

Стад.	Лист	Листов
Р	1	3

Минсельстрой СССР ЦНИИЭПсельстрой

Инв. № подл. | Подпись и дата | Взам. инв. №

17629-01 84

Инв. № подл.	Подпись и дата	Взам. инв. №

Формат	Зона	Поз.	Обозначение	Наименование	Кол. на испдн. 1.830.8-2.1 300- —	01	02	03	Примечание
				Документация					
11			1.830.8-2.1 000 ПЗ	Пояснительная записка	✕	✕	✕	✕	
				Детали					
				Брусок 50×80 ГОСТ 8486-66 3 сорта сосна, ель; У ≤ 20%					
Б4		1	1.830.8-2.1 301	L = 55		4			
			-01	L = 65			4		
			-02	L = 75				4	
			-03	L = 100	2				
				Лист асбестоцементный					
				ЛПК-А ГОСТ 18124-75*					
Б4		2	1.830.8-2.1 302	10×150×1200	2	2	2	2	
				Стандартные изделия					
		3		Шурупы А4×60 ГОСТ 1145-70*	4	6	6	6	

Спецификация дана на узел.

17629-01 85

Инв. № подл.	Подпись и дата	Взам. инв. №

Формат	Зона	Поз.	Обозначение	Наименование	Кол. на испол. 1.830.8-2.1 300 - —	01	02	03							Примечание
				Материалы											
		4		Гержит ф40 ГОСТ 5.1011-71	2	2	2	2							
		5		Плиты минераловатные полужесткие марки 125 ГОСТ 9573-72*											м3, по проекту
		6		Мастика „Шагелен" ТУ 21-29-84-80											кг, по проекту

29

Рис. 1

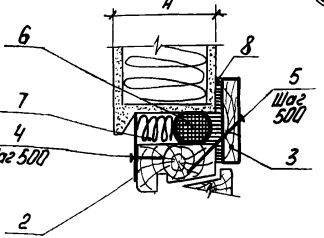

Рис. 2

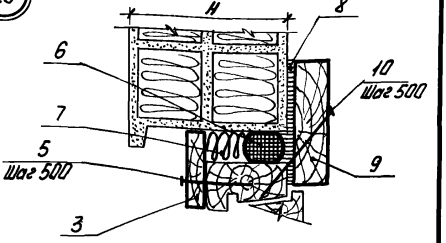

30

Рис. 1

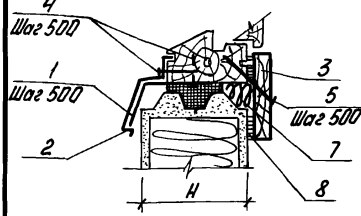

Рис. 2

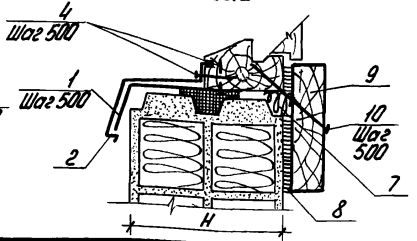

Обозначение	Номер узла	Рис.	H, мм
1.830.8-2.1 310	29	1	120
-01		2	140;160;180
-02	30	1	120
-03		2	140
-04			160
-05			180

Инв. № подл. | Подпись и дата | Взам. инв. №

Нач. отд.	Бирко		
Н. контр.	Азарав		
Гл. спец.	Азаров		
Рук. гр.	Казарян		
Ст. техн.	Мирзакиева		

1.830.8-2.1 310

Узлы 29, 30.
Заделка швов между оконным блоком и панелями стены

Стад.	Лист	Листов
Р	1	3

Минсельстрой СССР ЦНИИЭПсельстрой

Инв. № подл.	Подпись и дата	Взам. инв. №

Формат	Зона	Поз.	Обозначение	Наименование	Кол на исполн. 1.830.8-2.1 310-										Примечание
					—	01	02	03	04	05					
				Документация											
11			1.830.8-2.1 000 ПЗ	Пояснительная записка	X	X	X	X	X	X					
				Детали											
				Костыль СТ13											
11		1	1.830.8-2.2 100	СТ 13,1			4								
			-01	СТ 13.2				4							
			-02	СТ 13.3					4						
			-03	СТ 13.4						4					
				Изделие фасонное ФС2											
11		2	1.830.8-2.2 140-01	ФС2.1			1,5								Н
			-02	ФС2.2				1,5							Н
			-03	ФС2.3					1,5						Н
			-04	ФС2.4						1,5					Н
64		2	1.830.8-2.1 311	Лист 0,7×100 ГОСТ 7118-78 сталь оцинкованная	1,5										Н
64		3	1.830.8-2.1 312	Доска 3 сорта 25×100 ГОСТ 8486-66 L=1410 сосна, ель; У≤20%	1	1	1								
64		9	1.830.8-2.1 313	Доска 3 сорта 40×150 ГОСТ 8486-66 L=1410 сосна, ель; У≤20%		1		1	1	1					

Спецификация дана на оконный блок.	1.830.8-2.1 310	Лист 2

Подл.	Подпись и дата	Взам. инв. №

Формат	Зона	Поз.	Обозначение	Наименование	Кол. на исполн. 1.830.8-21 310-										Примечание
					—	01	02	03	04	05					
				Стандартные изделия											
		4		Гвозди К1,4×40 ГОСТ4028-63*	4		8	8	8	8					
		5		Гвозди К3×80 ГОСТ4028-63*	4	4	4								
		10		Гвозди К4×120 ГОСТ4028-63*		4		4	4	4					
				Материалы											
		6		Гернит ф40 ГОСТ 5.1011-71	1,5	1,5	1,5	1,5	1,5	1,5					м
		7		Плиты минераловатные											
				полужесткие марки 125											
				ГОСТ 9573-72*											м3, по проекту
		8		Мастика „Шагелен" ТУ21-29-84-80											кг, по проекту

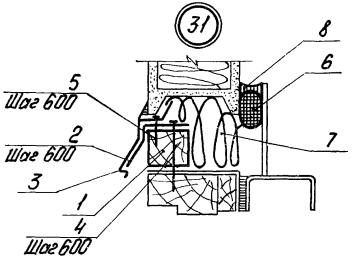

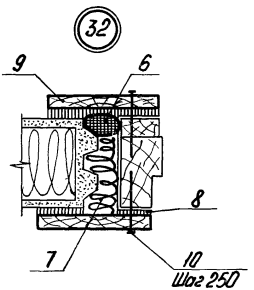

Обозначение	Номер узла
1.830.8-2.1 320	31
-01	32

Инв.№ подл. | Подпись и дата | Взам.инв.№

Нач.отд.	Бирко		
Н. контр.	Азаров		
Гл.спец.	Азаров		
Рук. гр.	Казарян		
Ст. инж.	Березина		

1.830.8-2.1 320

Узлы 31,32. Заделка швов у дверного блока

Стад.	Лист	Листов
Р	1	2

Минсельстрой СССР ЦНИИЭПсельстрой

Инв. № подл.	Подпись и дата	Взам. инв. №

Формат	Зона	Поз.	Обозначение	Наименование	Кол на испол 1.830.8-2.1 320- —	Кол на испол 1.830.8-2.1 320- 01	Примечание
				Документация			
А1			1.830.8-2.1 ООО ПЗ	Пояснительная записка			
				Детали			
А1		2	1.830.8-2.2 100-04	Костыль СТ 14	5		
А1		3	1.830.8-2.2 140-05	Изделие фасонное ФС3	3		
Б4		1	1.830.8-2.1 321	Брусок 3 сорта 50×75 ГОСТ 8486-66 L=2950 сосна, ель; У≤20%	1		М
Б4		9	1.830.8-2.1 322	Доска 3 сорта 25×150 ГОСТ 8486-66 L=2150 сосна, ель; У≤20%		2	
				Стандартные изделия			
		10		Шурупы А6×80 ГОСТ 11145-70*		36	
		5		Гвозди К1,6×40 ГОСТ 4028-63*	5		
		4		Гвозди К4×120 ГОСТ 4028-63*	5		
				Материалы			
		6		Гернит ф40 ГОСТ 5.1011-71	3	3	
		7		Плиты минераловатные полужесткие марки 125 ГОСТ 9573-72*			М
		8		Мастика „Шагелен" ТУ 21-29-84-80			м3, по проекту; кг, по проекту

Спецификация дана:
- для узла 31 - на всю длину шва (3 м);
- для узла 32 - на панельную часть дверного блока.

1.830.8-2.1 320

Лист 2

17629-01 91

Рис. 1

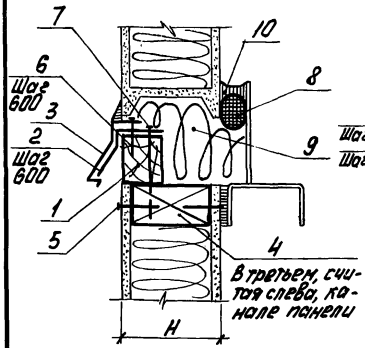

Рис. 2

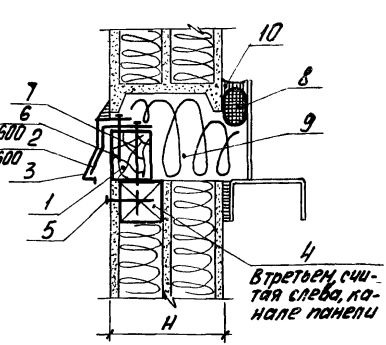

Обозначение	Рис.	H, мм
1.830.8-2.1 330	1	120
-01	2	140
-02		160
-03		180

Инв. № подл. | Подпись и дата | Взам. инв. №

Нач. отд.	Бирко		
Н. контр.	Азаров		
Гл. спец.	Азаров		
Рук. гр.	Казарян		
Ст. инж.	Березина		

1.830.8-2.1 330

Узел 33. Заделка шва между вертикальными и горизонтальной панелями

Стад.	Лист	Листов
Р	1	3

Минсельстрой СССР ЦНИИЭПсельстрой

Инв. № подл. | Подпись и дата | Взам. инв. №

Формат	Зона	Поз.	Обозначение	Наименование	Кол на испол 1.830.8-2										Примечание
					-	01	02	03							
				Документация											
11			1.830.8-2.1 000 ПЗ	Пояснительная записка	X	X	X	X							
				Детали											
11		2	1.830.8-2.2 100-04	Костыль СТ14	5	5	5	5							
		3	1.830.8-2.2 140-05	Изделие фасонное ФС3	3	3	3	3							Н
64		1	1.830.8-2.1 331	Брусок 3 сорта 50×75 ГОСТ 8486-66 сосна, ель; У≤20% L=2950	1	1	1	1							
				Брусок 3 сорта 50×80 ГОСТ 8486-66 сосна, ель; У≤20%											
64		4	1.830.8-2.1 332	L=55		3									
			-01	L=65			3								
			-02	L=75				3							
			-03	L=100	3										

17229-01

93

Спецификация дана на всю длину шва (3 м).

1.830.8-2.1 330

Лист 2

Инв. № подл.	Подпись и дата	Взам. инв. №

Формат	Зона	Поз.	Обозначение	Наименование	Кол. на испол. 1.830.8-2.1 330- —	01	02	03	Примечание
				Стандартные изделия					
		5		Шурупы А1х60 ГОСТ 1145-70*	6	3	3	3	
		6		Гвозди К1,6х40 ГОСТ 4028-63*	3	3	3	3	
		7		Гвозди К4х120 ГОСТ 4028-63*	3	3	3	3	
				Материалы					
		8		Гернит ф40 ГОСТ 5.1014-71	3	3	3	3	м
		9		Плиты минераловатные					
				полужесткие марки 125					
		10		ГОСТ 9375-72*					м3, по проекту
				Мастика „Шагелен"					
				ТУ 21-29-84-80					кг, по проекту

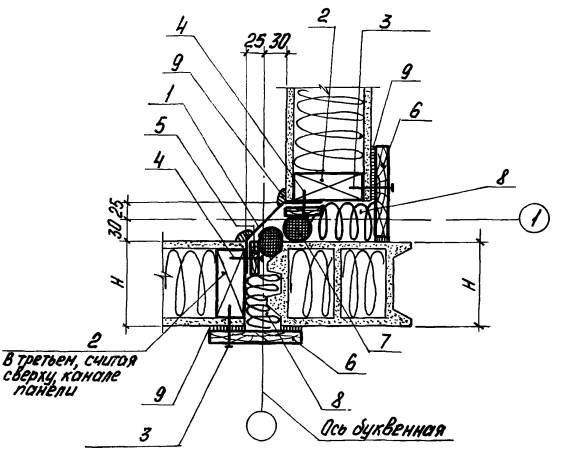

Обозначение	H, мм
1.830.8-2.1 340	120
-01	140
-02	160
-03	180

Инв.№ подл.	Подпись и дата	Взам.инв.№	

		1.830.8-2.1 340
Нач.отд.	Бирко	
Н.контр.	Азаров	Узел 34. Заделка углового шва
Гл.спец.	Азаров	
Рук.гр.	Казарян	
Ст.техн.	Мирзазиева	

Стад.	Лист	Листов
Р	1	2

Минсельстрой СССР ЦНИИЭПсельстрой

Инв. № подл.	Подпись и дата	Взам. инв. №

Формат	Зона	Поз.	Обозначение	Наименование	Кол. на исполн. 1.830.8-2.1 340- —	01	02	03	Примечание
				Документация					
А1			1.830.8-2.1 000 ПЗ	Пояснительная записка					
				Детали					
А1		1	1.830.8-2.2 150	Изделие фасонное ФС4	1	1	1	1	
Б4		2	1.830.8-2.1 341	Брусок 3 сорта 50×80 ГОСТ 8486-66 L=55 сосна, ель; У≤20%		4			
			-01	L=65			4		
			-02	L=75				4	
			-03	L=100	2				
				Стандартные изделия					
		3		Шурупы А5×70 ГОСТ 1145-70*	2	2	2	2	
		4		Гвозди К1,4×40 ГОСТ 4028-63*	2	2	2	2	
				Материалы					
Б4		5	1.830.8-2.1 342	Доска 3 сорта 19×50 ГОСТ 8486-66 сосна, ель; У≤20%	2	2	2	2	
		6	1.830.8-2.1 343	19×130	2	2	2	2	
		7		Гермит ф40 ГОСТ 5.1011-71	2	2	2	2	
		8		Плиты минераловатные полужест-кие марки 125 ГОСТ 9573-72*					
		9		Мастика „Шовелен" ТУ 21-29-84-80					

Спецификация дана на узел.

1.830.8-2.1 340

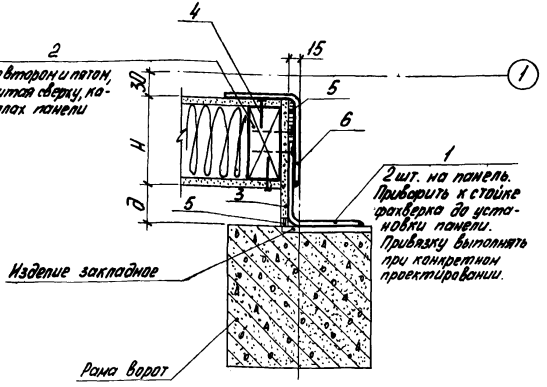

Обозначение	Размеры, мм	
	H	∂
1830 8-2.1 350	120	50
-01	140	30
-02	160	60
-03	180	40

1. Сварные швы h=4 мм.
2. Сварку производить электродами типа Э42 по ГОСТ 9467-75.

Нач.отд.	Бирко		
Н.контр.	Азаров		
Гр.спец.	Азаров		
Рук.гр.	Казарян		
Инж.	Порцелепова		

1830.8-2.1 350

Узел 35. Крепление панели к раме ворот

Стад.	Лист	Листов
Р	1	

Минсельстрой СССР ЦНИИЭПсельстроя

Инв.№ подл. | Подпись и дата | Взам. инв.№

Формат	Зона	Поз.	Обозначение	Наименование	Кол. на испол. 1.830.8-2.1 350-										Примечание
					–	01	02	03							
				Детали											
А1		1	1.830.8-2.2 090-01	Уголок СТ10.1	2										
			-02	Уголок СТ10.2		2	2								
			-03	Уголок СТ10.3				2							
Б4		6	1.830.8-2.1 351	Уголок 120×100×6 ГОСТ19772-74* Вст3кп2 ГОСТ 380-71*	0,6	0,6	0,6	0,6							м
Б4		2	1.830.8-2.1 352	Брусок 3 сорта 50×80 ГОСТ8486-66 L=55 сосна, ель; У≤20%		4									
			-01	L=65			4								
			-02	L=75				4							
			-03	L=100	2										
				Лист асбестоцементный											
				ЛПК-А ГОСТ18124-75*											
Б4		3	1.830.8-2.1 353	10×165×600	1	1									
			-01	10×215×600			1	1							
				Стандартные изделия											
		4		Шурупы А4×60 ГОСТ1145-70*	8	10	10	10							
				Материалы											
		5		Мастика „Шагелей" ТУ21-29-84-80											кг, по проекту

Спецификация дана на ширину панели (0,6 м)

1.830.8-2.1 350

Лист 2

17629-01 98

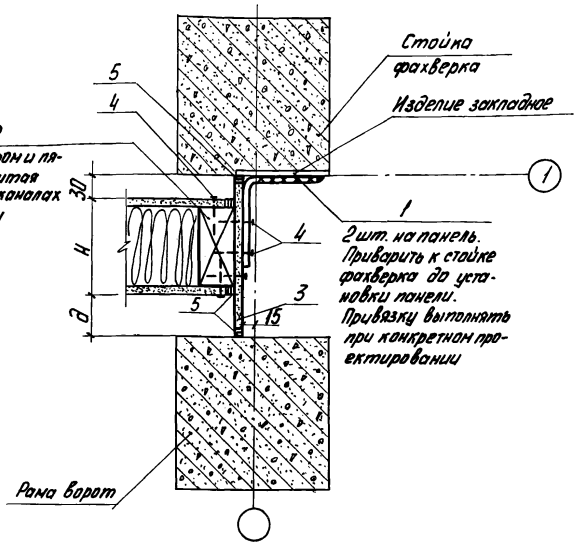

Обозначение	Размеры, мм	
	H	a
1.830.8-2.1 360	120	50
-01	140	30
-02	160	60
-03	180	40

1. Сварные швы h_f=4мм.
2. Сварку производить электродами типа Э42 по ГОСТ 9467-75.

Нач.отд.	Бирка		
Н.контр.	Азаров		
Гл.спец.	Азаров		
Рук.гр.	Казарян		
Инж.	Великорпова		

1.830.8-2.1 360

Узел 36. Крепление панели к стойке фахверка в местах установки ворот

Стад.	Лист	Листов
Р	1	2

Минсельстрой СССР ЦНИИЭПсельстрой

Инв.№ подл. | Подпись и дата | Взам.инв.№

17629-01 99

Инв. № подл.	Подпись и дата	Взам. инв. №

Формат	Зона	Поз.	Обозначение	Наименование	Кол на исполн. 1.830.8-2.1 360-										Примечание
					–	01	02	03							
				Детали											
11		1	1.830.8-2.2 090-01	Уголок СТ10.1	2										
			-03	Уголок СТ10.3		2	2	2							
				Брусок 3 сорта 50×80 ГОСТ 8486-66											
				сосна, ель; $\varphi \leq 20\%$											
64		2	1.830.8-2.1 361	L=55		4									
			-01	L=65			4								
			-02	L=75				4							
			-03	L=100	2										
				Лист асбестоцементный											
				ЛПК-А ГОСТ 18124-75*											
64		3	1830.8-2.1 362	10×190×600	1	1									
			-01	10×240×600			1	1							
				Стандартные изделия											
		4		Шурупы А4×60 ГОСТ 1145-70*	8	10	10	10							
				Материалы											
		5		Мастика „Шагелен"											
				ТУ 21-29-84-80											кг, по проекту

Спецификация дана на ширину панели (0,6 м).

1.830.8-2.1 360	Лист 2

17629 01 100

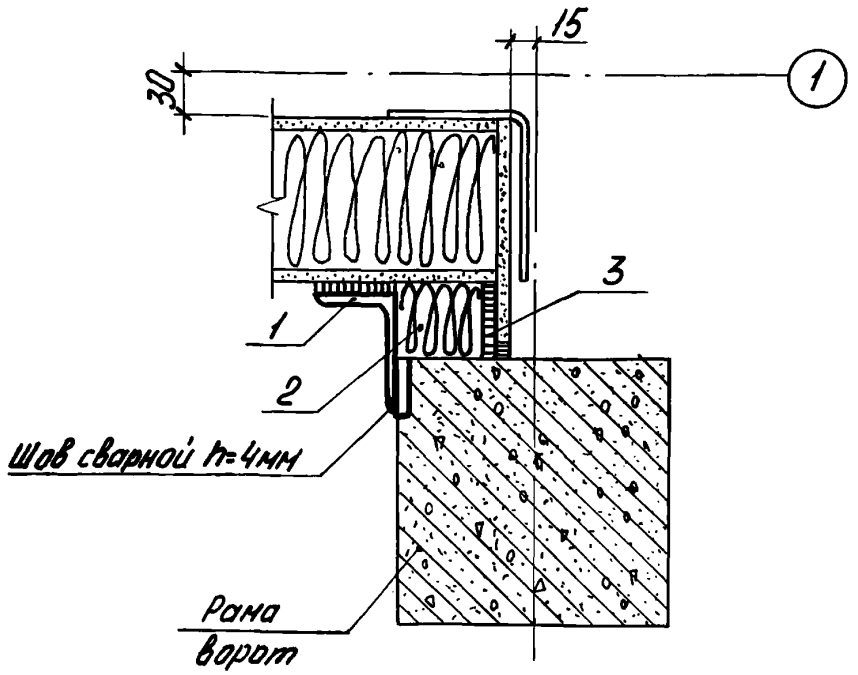

Формат	Зона	Поз.	Обозначение	Наименование	Кол.	Примечание
				Документация		
11			1.830.8-2.1 000 ПЗ	Пояснительная записка		
				Детали		
БЧ		1	1.830.8-2.1 371	Уголок 80×63×4 ГОСТ 19772-74* l=3000 ВСт3кп2 ГОСТ 380-71*	1	
				Материалы		
		2		Плиты минераловатные полужесткие марки 125 ГОСТ 9573-72*		м3, по проекту
		3		Мастика „Шасселен" ТУ21-29-84-80		кг, по проекту

1 Сварку производить электродами типа Э42 по ГОСТ 9467-75.

2. Спецификация дана на всю длину шва (3м).

Нач. отд.	Бирко	
Н. контр.	Азаров	
Гл. спец.	Азаров	
Рук. гр.	Казарян	
Инж.	Поликарпова	

1.830.8-2.1 370

Узел 37.
Заделка вертикального шва между стеной и рамой ворот

Стад.	Лист	Листов
Р		1

Минсельстрой СССР
ЦНИИЭПсельстрой

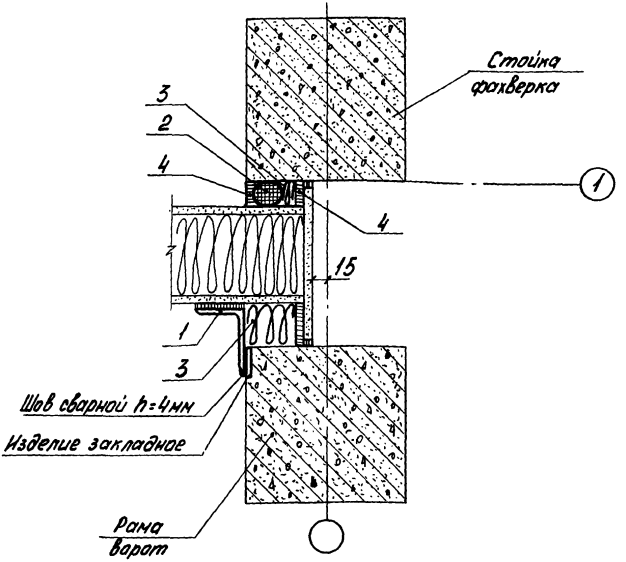

Сварку производить электродами типа Э42 по ГОСТ 9467-75.

Инв.№ подл. | Подпись и дата | Взам.инв.№				1.830.8-2.1 380		
	Нач.отд	Бирко		Узел 38. Заделка вертикального шва между стеной, стойкой фахверка и рамой ворот	Стад.	Лист	Листов
	Н. контр	Азаров			Р	1	2
	Гл.спец	Азаров			Минсельстрой СССР ЦНИИЭПсельстрой		
	Рук. гр.	Казаран					
	Инж.	Папикарпова					

Формат	Зона	Поз.	Обозначение	Наименование	Кол.	Примечание
				Документация		
11			1.830.8-2.1 ООО ПЗ	Пояснительная записка		
				Детали		
11		1	1.830.8-2.1 381	Уголок 80×63×4 ГОСТ 19772-74* / l=3000 ВСт3кп2 ГОСТ 380-71*	1	
				Материалы		
		2		Гернит ф40 ГОСТ 5 1014-71	2,7	м
		3		Плиты минераловатные полужесткие марки 125 ГОСТ 9573-72*		м3, по проекту
		4		Мастика „Шагепен" ТУ 21-29-84-80		кг, по проекту

Спецификация дана на всю длину шва (3м).

Инв. № подл. | Подпись и дата | Взам. инв. №

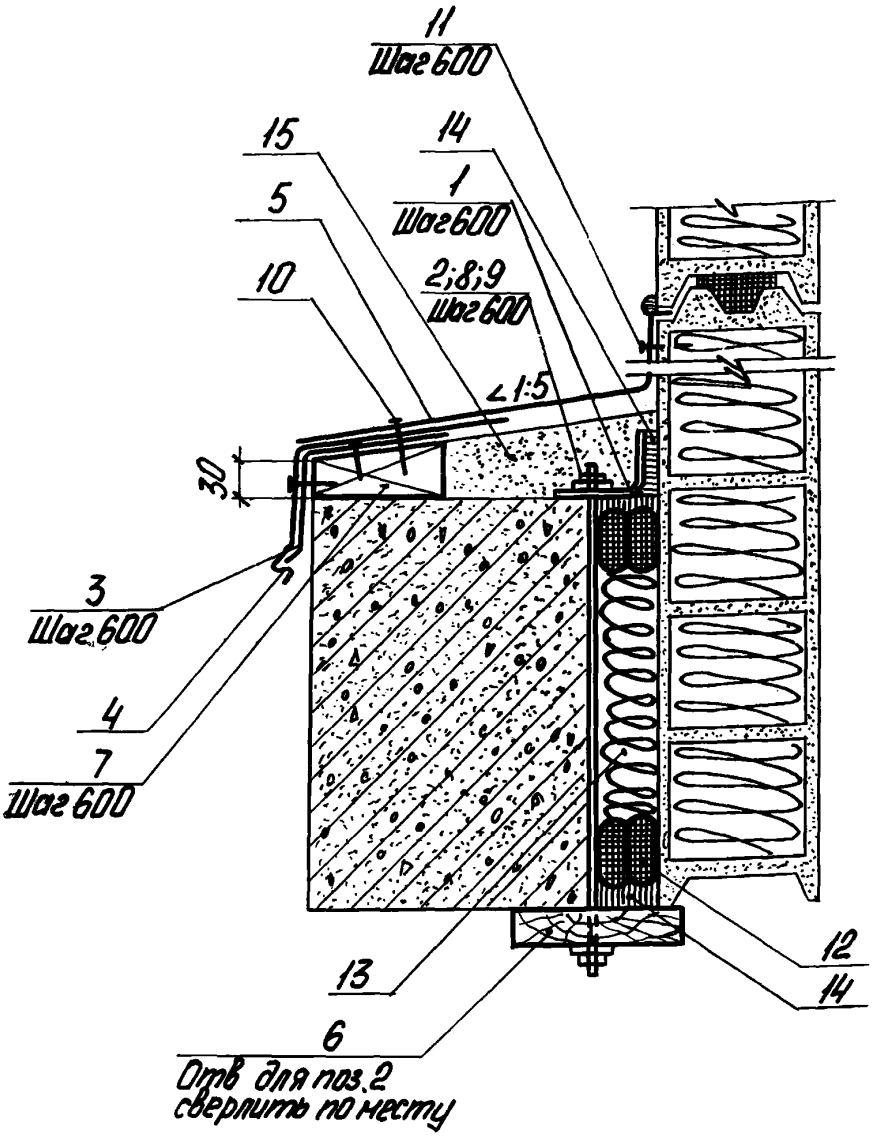

Инв. № подл.	Подпись и дата	Взам. инв. №	

Нач. отд.	Бирко		
Н. контр.	Азаров		
Гл. спец.	Азаров		
Рук. гр.	Казарян		
Инж.	Поликарпова		

18308-21390

Узел 39.
Заделка горизонтального шва между стеной и рамой ворот

Стад.	Лист	Листов
Р	1	2

Минсельстрой СССР
ЦНИИЭПсельстрой

17629-01 104

Формат	Зона	Поз.	Обозначение	Наименование	Кол.	Примечание
				Документация		
11			1.830.8-2.1 000 ПЗ	Пояснительная записка	X	
				Детали		
11		1	1.830.8-2.2 090	Уголок СТ9	6	
		2	1.830.8-2.2 021-04	Тяж Т5	6	
		3	1.830.8-2.2 100-05	Костыль СТ16	6	
		4	1.830.8-2.2 150-01	Изделие фасонное ФС5	3,5	м
		5	-02	Изделие фасонное ФС6	3,5	м
				Пиломатериалы ГОСТ 8486-66		
				сосна, ель, $\varphi \leq 20\%$		
		6	1.830.8-2.1 391	Доска 30×130×3000	3	м
		7	1.830.8-2.1 392	Брусок 50×50×100	6	
				Стандартные изделия		
		8		Гайка М8 ГОСТ 5915-70*	12	
		9		Шайба 8×1,6 ГОСТ 11371-78*	12	
		11		Винт М6×25 ГОСТ 10621-63	6	
		10		Гвозди К1,6×40 ГОСТ 4028-63*	18	
				Материалы		
		12		Гернит Ф40 ГОСТ 5.1011-71	12	м
		13		Плиты минераловатные		
				полужесткие марки 125		
				ГОСТ 9573-72*		м³, по проекту
		14		Мастика „Шагелен"		
				ТУ 21-29-84-80		кг, по проекту
		15		Раствор цем. песч. М50		
				состав 1:2		м³, по проекту

gost.e-ecolog.ru

Спецификация дана на всю длину шва (3м).

Взам. инв. №

Подпись и дата

Инв. № подл.

1.830.8-2.1 390

Лист 2