ГОСУДАРСТВЕННЫЙ КОМИТЕТ СОВЕТА МИНИСТРОВ СССР ПО ДЕЛАМ СТРОИТЕЛЬСТВА
(ГОССТРОЙ СССР)

ТИПОВЫЕ КОНСТРУКЦИИ И УЗЛЫ ЗДАНИЙ И СООРУЖЕНИЙ

СЕРИЯ 1.800-6

ОДНОЭТАЖНЫЕ СЕЛЬСКОХОЗЯЙСТВЕННЫЕ ЗДАНИЯ С САМОНЕСУЩИМИ СТЕНАМИ ИЗ ЛЕГКОБЕТОННЫХ ПАНЕЛЕЙ И БЛОКОВ, ПОКРЫТИЕМ ПО ЖЕЛЕЗОБЕТОННЫМ ПЛИТАМ И АСБЕСТОЦЕМЕНТНОЙ КРОВЛЕЙ

МАТЕРИАЛЫ ДЛЯ ПРОЕКТИРОВАНИЯ

13716
ЦЕНА 0-87

gost.e-ecolog.ru

ЦЕНТРАЛЬНЫЙ ИНСТИТУТ ТИПОВОГО ПРОЕКТИРОВАНИЯ
ГОССТРОЯ СССР

Москва, А-445, Самотечная ул., 22

Сдано в печать VII 1963 г.
Заказ № 9133 Тираж 100 экз.

ГОСУДАРСТВЕННЫЙ КОМИТЕТ СОВЕТА МИНИСТРОВ СССР ПО ДЕЛАМ СТРОИТЕЛЬСТВА

(ГОССТРОЙ СССР)

ТИПОВЫЕ КОНСТРУКЦИИ И УЗЛЫ ЗДАНИЙ И СООРУЖЕНИЙ

СЕРИЯ 1.800-6

ОДНОЭТАЖНЫЕ СЕЛЬСКОХОЗЯЙСТВЕННЫЕ ЗДАНИЯ С САМОНЕСУЩИМИ СТЕНАМИ ИЗ ЛЕГКОБЕТОННЫХ ПАНЕЛЕЙ И БЛОКОВ, ПОКРЫТИЕМ ПО ЖЕЛЕЗОБЕТОННЫМ ПЛИТАМ И АСБЕСТОЦЕМЕНТНОЙ КРОВЛЕЙ

МАТЕРИАЛЫ ДЛЯ ПРОЕКТИРОВАНИЯ

РАЗРАБОТАН
институтом Гипронисельхоз
Минсельхоза СССР

Одобрены Отделом типового проектирования и организации проектно-изыскательских работ Госстроя СССР
Письмо № 2/2-220 от 29.05.75 г.

Гл. специалист Герцева Э.С.

СОДЕРЖАНИЕ

	Лист	Стр.
Пояснительная записка	-	2,3
Каркас. Маркировочные схемы	I	4
Таблица для подбора колонн и нагрузки на уровне верха фундамента	2÷6	5÷9
Раскладка панелей и блоков по продольным стенам	7	I0
Примеры раскладки панелей и блоков по торцовым стенам	8÷9	II,I2
Таблица для подбора панелей и блоков продольных стен	I0	I3
Таблица для подбора панелей и блоков торцовых стен (примеры)	II	I4
План раскладки плит покрытия для зданий шириной 6, 9, I2, I2 (6+6) и I8м	I2	I5
План раскладки плит покрытия для зданий шириной I8 (6+6+6); 2I (7,5+6+7,5) и 27м (9+9+9)	I3	I6
Покрытие. Раскладка обрешетки и асбестоцементных листов	I4	I7
Таблица для подбора утеплителя в покрытии	I5	I8
Типы и толщины кирпичных участков стен	I6	I9
Железобетонный столбик СБ	I7÷I8	20,2I

ПОЯСНИТЕЛЬНАЯ ЗАПИСКА

I. Альбом содержит материалы для проектирования зданий с самонесущими стенами из легкобетонных панелей и блоков, с железобетонным каркасом, вентилируемым покрытием по сборным железобетонным плитам и кровлей из асбестоцементных волнистых листов унифицированного профиля с уклоном 25%.

Альбом предназначен для применения при проектировании животноводческих и птицеводческих зданий.

Схемы зданий приняты в соответствии с "Унифицированными габаритными схемами сельскохозяйственных производственных, складских и вспомогательных одноэтажных зданий", утвержденными Госстроем СССР (Постановление № I62 от 6 августа I974г.)

2. Материалы для проектирования разработаны применительно к следующим конструкциям и изделиям:

	Наименование	Шифр серии	Номер выпуска
I.	Железобетонные фундаменты для производственных зданий сельского хозяйства	I.8I0-I	I
2.	Фундаментные балки для зданий с шагом колонн 6 м	I.4I5-I	I
3.	Железобетонные колонны для производственных зданий сельского хозяйства	I.823-I	I и 2
4.	Железобетонные балки для покрытий сельских производственных зданий с асбестоцементной кровлей	I.862-2	I
5.	Железобетонные треугольные безраскосные фермы для сельскохозяйственных зданий с асбестоцементной кровлей	I.863-I	I и 2

Нач. отдела Потов И.Н.
Гл. констр. отд. Кацман М.Я.
Гл. специалист Гончева З.С.
Рук. группы

ГИПРОНИСЕЛЬХОЗ
г. Москва

ТК 1974	Пояснительная записка	Серия 1.800-6	
		Выпуск -	Лист -

Инвент. № 13716 3

6.	Стеновые двухслойные панели и блоки из легких бетонов для сельскохозяйственных зданий	I.832-5	I и 2
7.	Железобетонные плиты покрытий для производственных зданий сельского хозяйства	I.865-2	I и 2
8.	Стальные изделия для крепления конструкций одноэтажных производственных зданий	I.800-4	-

3. В качестве утеплителя в покрытии приняты минераловатные плиты на синтетическом связующем (ГОСТ 9573-72) объемным весом γ =I00-I50 кг/м^3 и расчетным коэффициентом теплопроводности λ =0,052 ккал/м ч.град. при весовой влажности $W_в$ =5%.

4. Все замаркированные на схемах архитектурно-строительные и монтажные узлы разработаны в альбомах:

№№ пп	Наименование альбома	Шифр серии	Номер выпуска
I.	Узлы сборных каркасов зданий с асбестоцементной кровлей	2.820-I	I
2.	Узлы самонесущих стен из легкобетонных панелей и блоков	2.830-I	I
3.	Узлы утепленных покрытий с железобетонными плитами и асбестоцементной кровлей	2.860-I	I

5. Подбор несущих и ограждающих конструкций производится в следующем порядке:

- по таблице, приведенной на листе I5, в соответствии с принятым в типовом проекте температурно-влажностным режимом определяется толщина утеплителя в покрытии.

Кроме минераловатных плит могут применяться другие виды утеплителей с соответствующим перерасчетом их толщин, марок несущих конструкций и нагрузок на основания;

- в соответствии с принятой в рабочем проекте расчетной нагрузкой , марки несущих конструкций покрытия подбираются по альбомам, указанным в п.2 настоящей записки;

- по таблицам приведенным на листах 2-6 в зависимости от веса снегового покрова и скоростного напора ветра подбираются марки колонн. Там же приведены нагрузки для расчета оснований;

- фундаменты под колонны подбираются по серии I.8I0-I, выпуск I.

При недостаточной площади подошвы фундамента ее уширение производится за счет подбутки или подбетонки;

- раскладка панелей и блоков по продольным стенам приведена на листе 7;

примеры раскладки панелей и блоков по торцовым стенам приведены на листах 8 и 9;

- марки панелей и блоков для продольных и торцовых стен в зависимости от высоты здания (Н), отметки подоконника и высоты оконного проема подбираются по таблицам, приведенным на листах I0-II.

Толщина панелей и блоков в зависимости от температурно-влажностного режима принимается по серии I.832-5 выпуск 0.

Кирпичные участки стен предусмотрены в местах дверных и воротных проемов. Типы и толщины кирпичной кладки в зависимости от температурно-влажностного режима приведены на листе I6;

- ракладка железобетонных плит покрытия, сечения и шаг обрешетки и брусков под обрешетку приведены на листах I2-I4.

Маркировочная схема кровли приведена в альбоме "Узлы утепленных покрытий с железобетонными плитами и асбестоцементной кровлей" (серия 2.860-I выпуск I).

7. В рабочих чертежах конкретных проектов должны быть приведены монтажные схемы каркаса, раскладки плит покрытия, листов кровли и стеновых панелей с полной маркировкой конструктивных элементов, а также указания по отделке стен и защите конструкций от коррозии.

Условные обозначения, принятые в данном альбоме

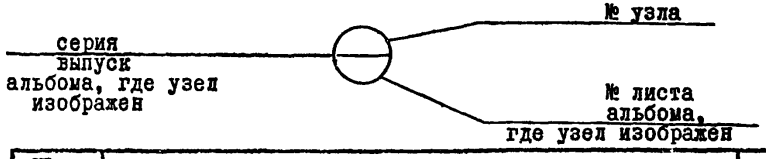

ГИПРОНИСЕЛЬХОЗ г. Москва

Нач. отдела | Гл. констр. отд. | Гл. специалист | Рук. группы | Котов И.Н. | Кауман М.Я. | Гермаш Э.С.

ТК 1974 | Пояснительная записка | Серия 1.800-6 | Выпуск – | Лист –

Инвент. № 13716 4

Схема 1

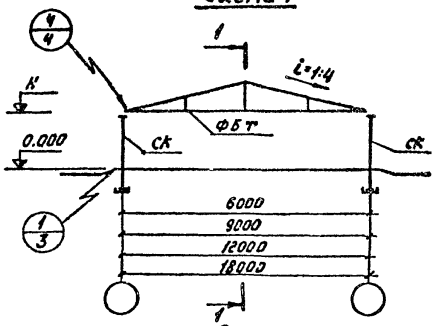

1-1

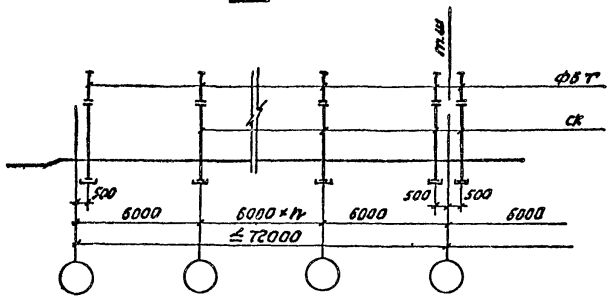

Схема 2

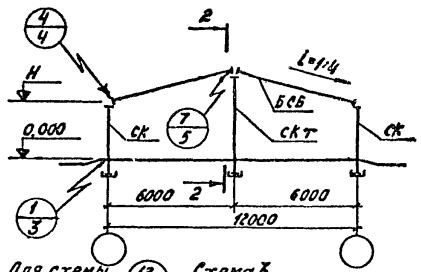

2-2

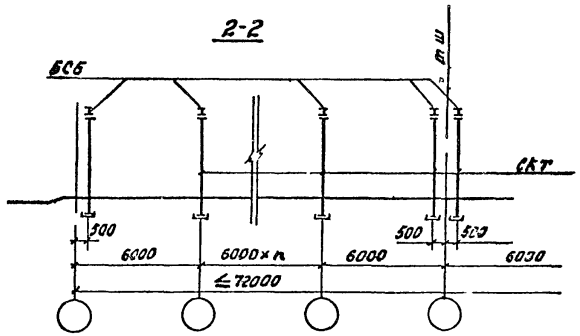

Для схемы 9+9+9

Для схем 7,5+6+7,5 и 6+6+6

Схема 3

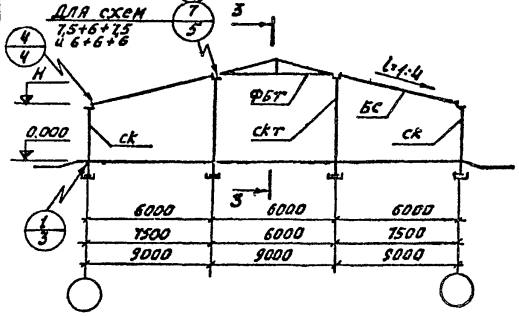

3-3

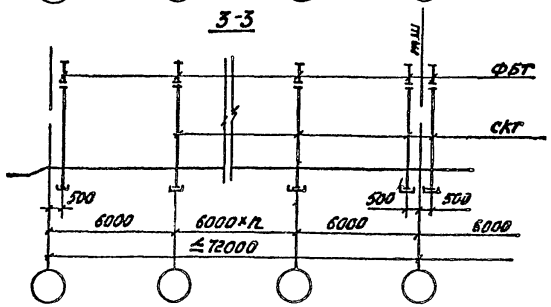

1. Все узлы, замаркированные на данных схемах, приведены в альбоме „Узлы сборных каркасов зданий с асбестоцементной кровлей" серия 2.820-1 выпуск 1
2. Таблицы для подбора колонн даны на листах 2-6.
3. На маркировочных схемах марки элементов приведены без индексов, характеризующих их несущую способность, расположение закладных изделий.

Нач. отдела	Ковтун Ю.Н.		
Гл. констр. отд.	Кацнельсон		
Гл. специалист	Гордон Э.С.		
инженер	Матвеева		
проверил	Гордон Э.С.		

ГИПРОНИСЕЛЬХОЗ
г. Москва

Разраб. Акимовальнф
Конировала
Дёгтев
Гордон Э.С.

ТК 1974	Каркас. Маркировочные схемы.	Серия 1.800-6	Выпуск —	Лист 1

Инвент.№ 13716 5

Схема здания	Высота здания Нм	Вес снегового покрова кг/м²	Тип колонны	Марка колонны по серии 1.823-1 для ветра при скоростном напоре по I р-ну	II р-ну	III р-ну	Нормативные нагрузки на уровне верха фундамента: Постоянная + снег M кгм	Q кг	N кг	Постоянная+ветер при скоростном напоре по I району M кгм	Q кг	N кг	II району M кгм	Q кг	N кг	III району M кгм	Q кг	N кг	Постоянная+снег+ветер при скоростном напоре по I району M кгм	Q кг	N кг	II району M кгм	Q кг	N кг	III району M кгм	Q кг	N кг
1	2	3	4	5	6	7	8	9	10	11	12	13	14	15	16	17	18	19	20	21	22	23	24	25	26	27	28
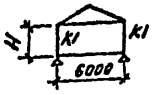	2,4	70	K1	ck2-33-1	ck2-33-2	ck2-33-3	0	0	5550	850	430	4290	1100	560	4290	1420	720	4290	765	390	5550	990	500	5550	1280	650	5550
		100							6090												6090			6090			6090
		150							6990												6990			6990			6990
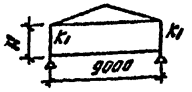	2,4	70	K1	ck2-33-2		ck2-33-3	0	0	8300	895	450	6410	1160	585	6410	1495	752	6410	810	405	8300	1040	530	8300	1345	680	8300
		100							9110												9110			9110			9110
		150							10460												10460			10460			10460
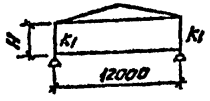	2,4	70	K1	ck2-33-2		ck2-33-3	0	0	11110	970	450	8590	1260	620	8590	1620	802	8590	870	430	11110	1130	560	11110	1460	720	11110
		100							12190												12190			12190			12190
		150							13990												13990			13990			13990
	2,7	70	K1	ck2-36-2	ck2-36-3		0	0	11140	1110	500	8620	1440	650	8620	1855	835	8620	1000	450	11140	1300	590	11140	1670	750	11140
		100							12220												12220			12220			12220
		150							14020												14020			14020			14020
	3,0	70	K1	ck3-42-1		ck3-42-2	270	210	11580	1560	590	9060	2020	765	9060	2600	990	9060	1400	530	11580	1820	690	11580	2340	1140	11580
		100					300	230	12660												12660			12660		1360	12660
		150					340	260	14460												14460			14460		1390	14460
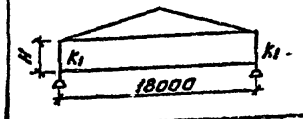	2,4	70	K1	ck2-33-3		ck3-36-1	435*	395*	17530	1050	510	13750	1375	660	13750	2030	1210	14410	945	480	17530	1240	620	17530	1830	1240	17530
		100		ck2-33-3		ck3-36-1	475*	430*	19150												19150			19150		1260	19150
		150		ck2-33-3	ck3-36-1		540*	490*	21850				1590	1020	14410						21850	1430	1055	21850		1340	21850

Схема нагрузок и примечания даны на листе 6

ТК 1974	Таблица для подбора колонн и нагрузки на уровне верха фундамента.	Серия 1.800-6 Выпуск —	Лист 2

Инвент. № 13716 6

ГИПРОНИСЕЛЬХОЗ г. Москва

Нач. отдела		Котов И.Н.	
Гл. констр. отд.		Кацман М.Я.	
Гл. специалист		Герцева Э.С.	
Инженер		Гуревич А.И.	
Проверил		Герцева Э.С.	
Копировала			Акимова

1	2	3	4	5	6	7	8	9	10	11	12	13	14	15	16	17	18	19	20	21	22	23	24	25	26	27	28
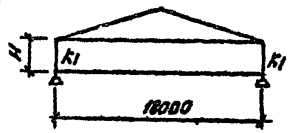	2,7	70	K1	СК3-36-1			435	395	17460	1290	650	13680	1670	1100	13680	2150	1420	13680	1180	900	17460	1500	1005	17460	1940	1255	17460
		100					475	430	19080											935	19080		1035	19080		1170	19080
		150					540	490	21780											990	21780		1090	21780		1225	21780
	3,0	70	K1	СК3-42-1	СК3-42-2		435	335	17600	1810	680	13820	2345	1140	13820	3020	1470	13820	1630	950	17600	2110	1070	17600	2720	1230	17600
		100					475	365	19220											980	19220		1100	19220		1260	19220
		150					540	415	21920											1025	21920		1145	21920		1301	21920
	3,6	70	K1	СК3-48-2			435	290	17730	2390	940	13950	3095	1220	13950	3990	1570	13950	2150	1010	17730	2785	1150	17730	3590	1330	17730
		100					475	315	19350											1010	19350		1175	19350		1350	19350
		150					540	360	22050											1070	22050		1215	22050		1395	22050
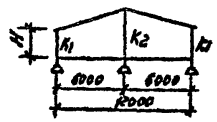	2,4	70	K1	СК2-33-1	СК2-33-2		0	0	5470	810	420	4210	1050	540	4210	1850	700	4210	730	380	5470	950	490	5470	1220	630	5470
			K2	СКТ2-48-1					14790	310	70	8270	400	90	8270	520	120	8270	280	65	14790	360	80	14790	470	110	14790
		100	K1	СК2-33-1	СК2-33-2				6010	810	420	4210	1050	540	4210	1350	700	4210	730	380	6010	950	490	6010	1220	630	6010
			K2	СКТ2-48-1					11870	310	70	8270	400	90	8270	520	120	8270	280	65	11870	360	80	11870	470	110	11870
		150	K1	СК2-33-1	СК2-33-2				6910	810	420	4210	1050	540	4210	1350	700	4210	730	380	6910	950	490	6910	1220	630	6910
			K2	СКТ2-48-1					13670	310	70	8270	400	40	8270	520	120	8270	280	65	13670	360	80	13670	470	110	13670
	2,7	70	K1	СК2-36-2		СК2 36-3	0	0	5500	900	400	4240	1140	520	4240	1500	670	4240	810	360	5500	1030	470	5500	1350	600	5500
			K2	СКТ2-48-1		СКТ2-48-2			10790	420	90	8270	550	120	8270	700	150	8270	380	80	10790	495	110	10790	630	135	10790
		100	K1	СК2-36-2		СК2 36 3			6040	900	400	4240	1140	520	4240	1500	670	4240	810	360	6040	1030	470	6040	1350	600	6040
			K2	СКТ2-48-1		СКТ2-48-2			11870	420	90	8270	550	120	8270	700	150	8270	380	80	11870	495	110	11870	630	135	11870
		150	K1	СК2-36-2		СК2-36 3			6940	900	400	4240	1140	520	4240	1500	670	4240	810	360	6940	1030	470	6940	1350	600	6940
			K2	СКТ2-48-1		СКТ2-48-2			13670	420	90	8270	550	120	8270	700	150	8270	380	80	13670	495	110	13670	630	135	13670

Схема нагрузок и примечания даны на листе 6

ТК 1974	Таблица для подбора колонн и нагрузки на уровне верха фундамента.	Серия 1.800-6 Выпуск — Лист 3

Инвентарный 13716 № 7

ГИПРОНИСЕЛЬХОЗ г. Москва

Нач. отдела	Котов Ш.Н.	
Гл. констр. отд.	Кацнельсон М.Я.	
Гл. специалист	Гершева З.С.	
Инженер	Дрейвач И.И.	
Проверил	Гершева З.С.	Копировал Данилова

1	2	3	4	5	6	7	8	9	10	11	12	13	14	15	16	17	18	19	20	21	22	23	21	25	26	27	28
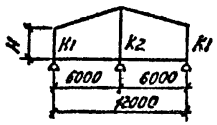	3,6	70	К1	СК2-48-2		СК3-48-2	130	85	5620	1410	420	4360	1830	550	4360	2350	700	4360	1270	380	5620	1650	495	5620	2115	630	5620
			К2	СКТ3-60-2		СКТ3-60-1	0	0	11720	730	130	9200	950	170	9200	1220	220	9200	660	120	11720	855	155	11720	1100	200	11720
		100	К1	СК2-48-2		СК3-48-2	140	95	6160	1410	420	4360	1830	550	4360	2350	700	4360	1270	380	6160	1650	495	6160	2115	630	6160
			К2	СКТ3-60-2		СКТ3-60-1	0	0	12800	730	130	9200	950	170	9200	1220	220	9200	660	120	12800	855	155	12800	1100	200	12800
		150	К1	СК2-48-2		СК3-48-2	165	110	7060	1410	420	4360	1830	550	4360	2350	700	4360	1270	380	7060	1650	495	7060	2115	630	7060
			К2	СКТ3-60-2		СКТ3-60-1	0	0	14600	730	130	9200	950	170	9200	1220	220	9200	660	120	14600	855	155	14600	1100	200	14600
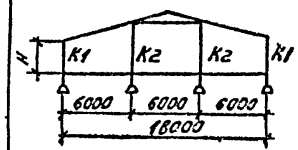	2,4	70	К1	СК2-33-1	СК2-33-2		0	0	5470	730	400	4210	940	520	4210	1210	670	4210	660	360	5470	845	470	5470	1090	600	5470
			К2	СКТ2-48-1					10850	270	60	8330	350	80	8330	450	100	8330	245	55	10850	315	70	10850	405	90	10850
		100	К1	СК2-33-1	СК2-33-2				6010	730	400	4210	940	520	4210	1210	670	4210	660	360	6010	845	470	6010	1090	600	6010
			К2	СКТ2-48-1					11930	270	60	8330	350	80	8330	450	100	8330	245	55	11930	315	70	11930	405	90	11930
		150	К1	СК2-33-1	СК2-33-2				6910	730	400	4210	940	520	4210	1210	670	4210	660	360	6910	845	470	6910	1090	600	6910
			К2	СКТ2-48-1					13730	270	60	8330	350	80	8330	450	100	8330	245	55	13730	315	70	13730	405	90	13730
	2,7	70	К1	СК2-36-2		СК2-36-3			5500	890	450	4240	1160	580	4240	1490	750	4240	800	405	5500	1040	520	5500	1340	675	5500
			К2	СКТ2-48-1		СКТ2-48-2			10850	400	90	8330	520	120	8330	670	150	8330	360	80	10850	470	110	10850	605	135	10850
		100	К1	СК2-36-2		СК2-36-3	0	0	6040	890	450	4240	1160	580	4240	1490	750	4240	800	405	6040	1040	520	6040	1340	675	6040
			К2	СКТ2-48-1		СКТ2-48-2			11930	400	90	8330	520	120	8330	670	150	8330	360	80	11930	470	110	11930	605	135	11930
		150	К1	СК2-36-2		СК2-36-3			6940	890	450	4240	1160	580	4240	1490	750	4240	800	405	6940	1040	520	6940	1340	675	6940
			К2	СКТ2-48-1		СКТ2-48-2			13730	400	90	8330	520	120	8330	670	150	8330	360	80	13730	470	110	13730	605	135	13730

Схема нагрузок и примечания даны на листе 6.

ГИПРОНИСЕЛЬХОЗ г. Москва

Нач. отд.	Котов Ц. Н.	
Гл. констр. отд.	Кацман М. Я.	
Гл. специалист	Герцева З. С.	
Инженер	Гуревич А. Ш.	
Проверил	Герцева З. С.	
Копировал		
Сост.		
Архивная		

ТК 1974	Таблица для подбора колонн и нагрузки на уровне верха фундамента.	Серия 1.800-6	
		Выпуск —	Лист 4

Инвент. № 13716 8

1	2	3	4	5	6	7	8	9	10	11	12	13	14	15	16	17	18	19	20	21	22	23	24	25	26	27	28
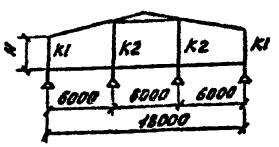	3,0	70	K1	CK2-42-1		CK2-42-2	0	0	5560	610	370	4300	790	470	4300	1010	610	4300	550	330	5560	710	425	5600	910	550	5560
			K2	CKT3-54-1					11670	1200	240	9150	1550	300	9150	2000	390	9150	1080	215	11670	1400	270	11670	1800	350	11670
		100	K1	CK2-42-1		CK2-42-2			6100	610	370	4300	790	470	4300	1010	610	4300	550	330	6100	710	425	6100	910	550	6100
			K2		CKT3-54-1				12750	1200	240	9150	1550	300	9150	2000	390	9150	1080	215	12750	1400	270	12750	1800	350	12750
		150	K1	CK2-42-1		CK2-42-2			7000	610	370	4300	790	470	4300	1010	610	4300	550	330	7000	710	425	7000	910	550	7000
			K2	CKT3-54-1					14550	1200	240	9150	1550	300	9150	2000	390	9150	1080	215	14550	1400	270	14550	1800	350	14550
	3,6	70	K1	CK2-48-1	CK2-48-2		0	0	5620	690	430	4360	890	560	4360	1150	720	4360	620	390	5620	800	505	5620	1035	650	5620
			K2	CKT3-60-1					11800	1400	250	9280	1810	320	9280	2340	420	9280	1260	225	11800	1630	290	11800	2105	380	11800
		100	K1	CK2-48-1	CK2-48-2				6160	690	430	4360	890	560	4360	1150	720	4360	620	390	6160	800	505	6160	1035	650	6160
			K2	CKT3-60-1					12880	1400	250	9280	1810	320	9280	2340	420	9280	1260	225	12880	1630	290	12880	2105	380	12880
		150	K1	CK2-48-1	CK2-48-2				7060	690	430	4360	890	560	4360	1150	720	4360	620	390	7060	800	505	7060	1035	650	7060
			K2	CKT3-60-1					14680	1400	250	9280	1810	320	9280	2340	420	9280	1260	225	14680	1630	290	14680	2105	380	14680
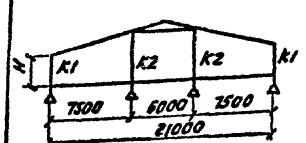	2,7	70	K1	CK2-36-1		CK2-36-2	0	0	6980	570	350	5400	750	460	5400	960	590	5400	515	315	6980	675	415	6980	865	530	6980
			K2	CKT3-54-1			45	25	13130	1040	220	10290	1330	280	10290	1690	350	10290	935	200	13130	1200	250	13130	1520	315	13130
		100	K1	CK2-36-1		CK2-36-2	0	0	7650	570	350	5400	750	460	5400	960	590	5400	515	315	7650	675	415	7650	865	530	7650
			K2	CKT3-54-1			50	30	14340	1040	220	10290	1330	280	10290	1690	350	10290	935	200	14340	1200	250	14340	1520	315	14340
		150	K1	CK2-36-1		CK2-36-2	0	0	8780	570	350	5400	750	460	5400	960	590	5400	515	315	8780	675	415	8780	865	530	8780
			K2	CKT3-54-1			55	30	16370	1040	220	10290	1330	280	10290	1690	350	10290	935	200	16370	1200	250	16370	1520	315	16370

Схема нагрузок и примечания даны на листе 6

ТК 1974	Таблица для подбора колонн и нагрузки на уровне верха фундамента.	Серия 1.800-6	
		Выпуск —	Лист 5

Инвент. № 13716 9

ГИПРОНИСЕЛЬХОЗ г. Москва

Нач. отдела		Катов И.Н.	
Гл. констр. отд.		Кацман М.Я.	
Гл. специалист		Герцева Э.С.	
Инженер		Гуревич Л.И.	
Проверил		Герцева Э.С.	
Копировала		Акимова Н.А.	

1	2	3	4	5	6	7	8	9	10	11	12	13	14	15	16	17	18	19	20	21	22	23	24	25	26	27	28
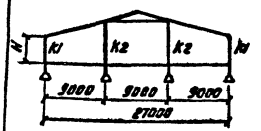	2,4	70	К1	СК2-33-1		СК2-33-2	0	0	8610	600	380	6720	780	490	6720	1000	630	6720	540	340	8610	700	440	8610	900	570	8610
			К2	СКТ3-54-1					12560	850	170	13780	1100	220	13780	1420	280	13780	765	150	12560	990	200	12560	1280	250	12560
		100	К1	СК2-33-1		СК2-33-2			9420	600	380	6720	780	490	6720	1000	630	6720	540	340	9420	700	440	9420	900	570	9420
			К2	СКТ3-54-1					19180	850	170	13780	1100	220	13780	1420	280	13780	765	150	19180	990	200	19180	1280	250	19180
		150	К1	СК2-33-1		СК2-33-2			10770	600	380	6720	780	490	6720	1000	630	6720	540	340	10770	700	440	10770	900	570	10770
			К2	СКТ3-54-1					21880	850	170	13780	1100	220	13780	1420	280	13780	765	150	21880	990	200	21880	1280	250	21880
	3,0	70	К1	СК2-42-1	СК2-42-2	СК2-42-3	0	0	8710	870	450	6820	1130	590	6820	1450	760	6820	780	405	8710	1020	530	8710	1305	685	8710
			К2	СКТ3-60-1		СКТ3-60-2			17730	1560	280	13950	2020	360	13950	2570	450	13950	1400	250	17730	1820	315	17730	2315	405	17730
		100	К1	СК2-42-1	СК2-42-2	СК2-42-3			9520	870	450	6820	1130	590	6820	1450	760	6820	780	405	9520	1020	530	9520	1305	685	9520
			К2	СКТ3-60-1		СКТ3-60-2			19350	1560	280	13950	2020	360	13950	2570	450	13950	1400	250	19350	1820	315	19350	2315	405	19350
		150	К1	СК2-42-1	СК2-42-2	СК2-42-3			10870	870	450	6820	1130	590	6820	1450	760	6820	780	405	10870	1020	530	10870	1305	685	10870
			К2	СКТ3-60-1		СКТ3-60-2			22040	1560	280	13950	2020	360	13950	2570	450	13950	1400	250	22040	1820	315	22040	2315	405	22040

Схема нагрузок

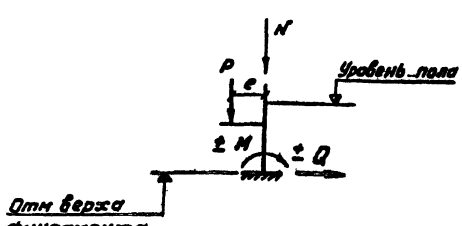

1. В нагрузки, указанные в таблице, не включен вес стен „Р", который определяется в конкретном проекте.
2. Ветровая нагрузка определена с учетом устройства вдоль конька вытяжной шахты.
3. Величины, отмеченные знаком *), учитывать только при применении колонн сечением 300×300 мм.

ТК 1974	Таблица для подбора колонн и нагрузки на уровне верха фундамента.	Серия 1.800-6 Выпуск 1 Лист 6

Инвент. № 13716

г. Москва | Гиверия | УК | Терцева З.С. | Контрольно | Клуб | Яковлева

Схема 4

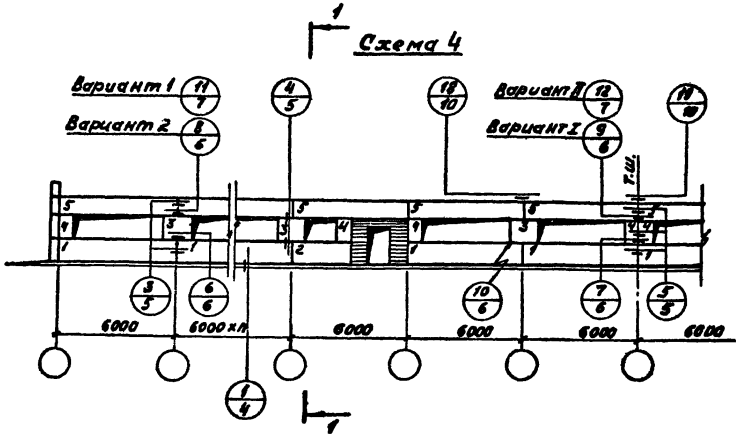

1-1
(См. примечание 4)

Вариант 1. Вариант 2.

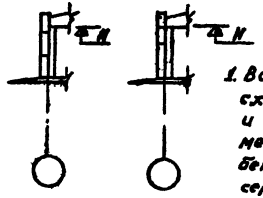

Схема 5

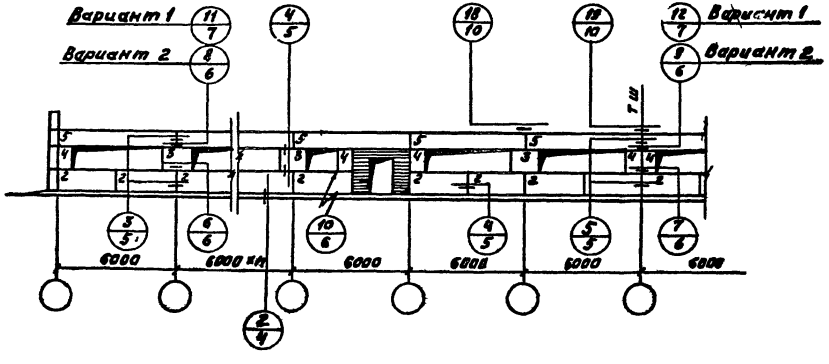

1. Все узлы, замаркированные на данных схемах, и схемы заполнения оконных и дверных проемов приведены в альбоме „Узлы самонесущих стен из легкобетонных панелей и блоков" серия 2.830-1 выпуск 1.
2. Таблицы для подбора панелей и блоков даны на листе 10.
3. Схема 5 применяется при высоте до низа оконного проема 1.8 м для стен толщиной 400 мм, выполняемых из легкобетонных панелей и блоков, объемным весом $\gamma = 1300 \div 1600$ кг/м³, и стен, толщиной 500 мм. В остальных случаях раскладка панелей и блоков производится по схеме 4.
4. В зависимости от высот подоконной панели и оконного проема крепление простеночной панели к колонне осуществляется в двух вариантах:
   1. Верх простеночной панели ниже верха колонны.
   2. Верх простеночной панели совпадает с верхом колонны.

Нач. отдела	Котов И.Н.	Копировала	Акимова
Гл. констр. отд.	Кацман М.Я.		
Гл. специалист	Герцева Э.С.		
инженер	Матвеева Н.И.		
Проверил	Герцева Э.С.		

ГИПРОНИСЕЛЬХОЗ г. Москва

ТК 1974	Раскладка панелей и блоков по продольным стенам.	Серия 1.800-6	
		Выпуск —	Лист 7
		Инвент. № 13716 11	

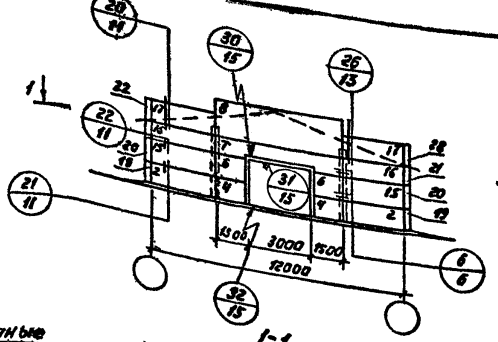

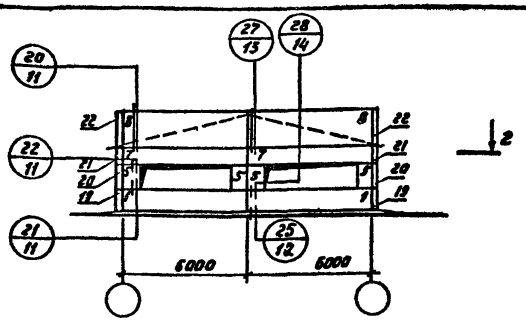

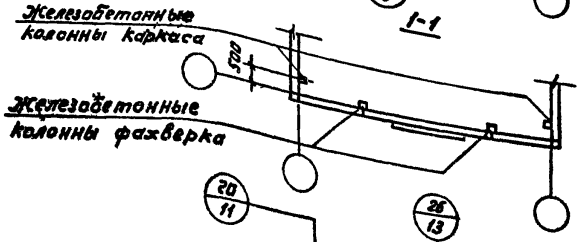

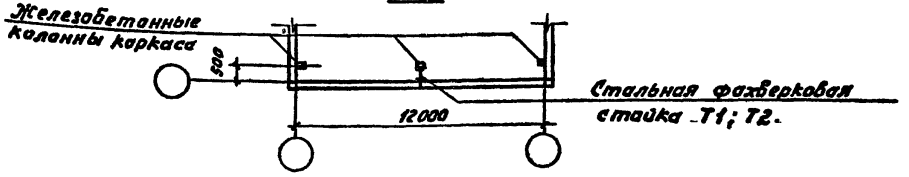

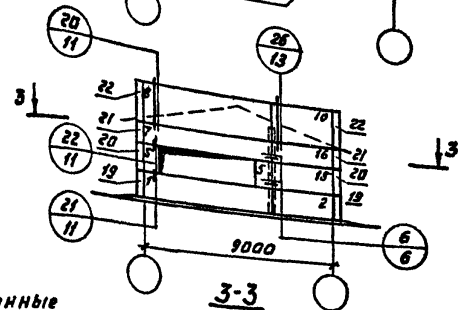

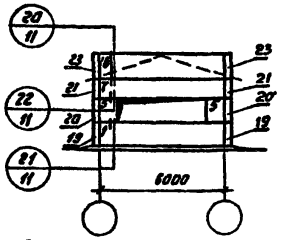

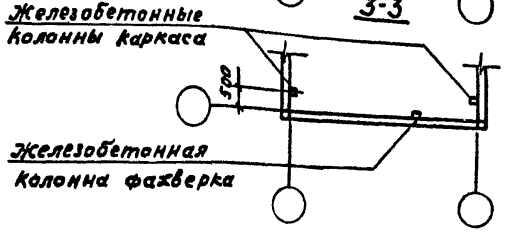

1. Все узлы, замаркированные на данных схемах, и схемы заполнения оконных проемов приведены в альбоме „Узлы самонесущих стен из легкобетонных панелей и блоков" серия 2.830-1 · выпуск 1.
2. Таблица для подбора панелей и блоков дана на листе 11
3. Стальные фахверковые стойки Т1÷Т5 разработаны в альбоме „Стальные изделия для крепления конструкции одноэтажных сельскохозяйственных зданий серия 1.800-4.

Нач. отдела	Котов И.Н.		
Гл. конструктор	Кацнельсон		
Гл. специалист	Кравцова З.С.		
Инженер	Матвеева Н.И.		
Проверил	Гершкова З.С.		

ГИПРОНИСЕЛЬХОЗ г. Москва

ТК 1974

Примеры раскладки панелей и блоков по торцовым стенам.

Серия 1.800-6
Выпуск — Лист 8

Инвент. № 13716 12

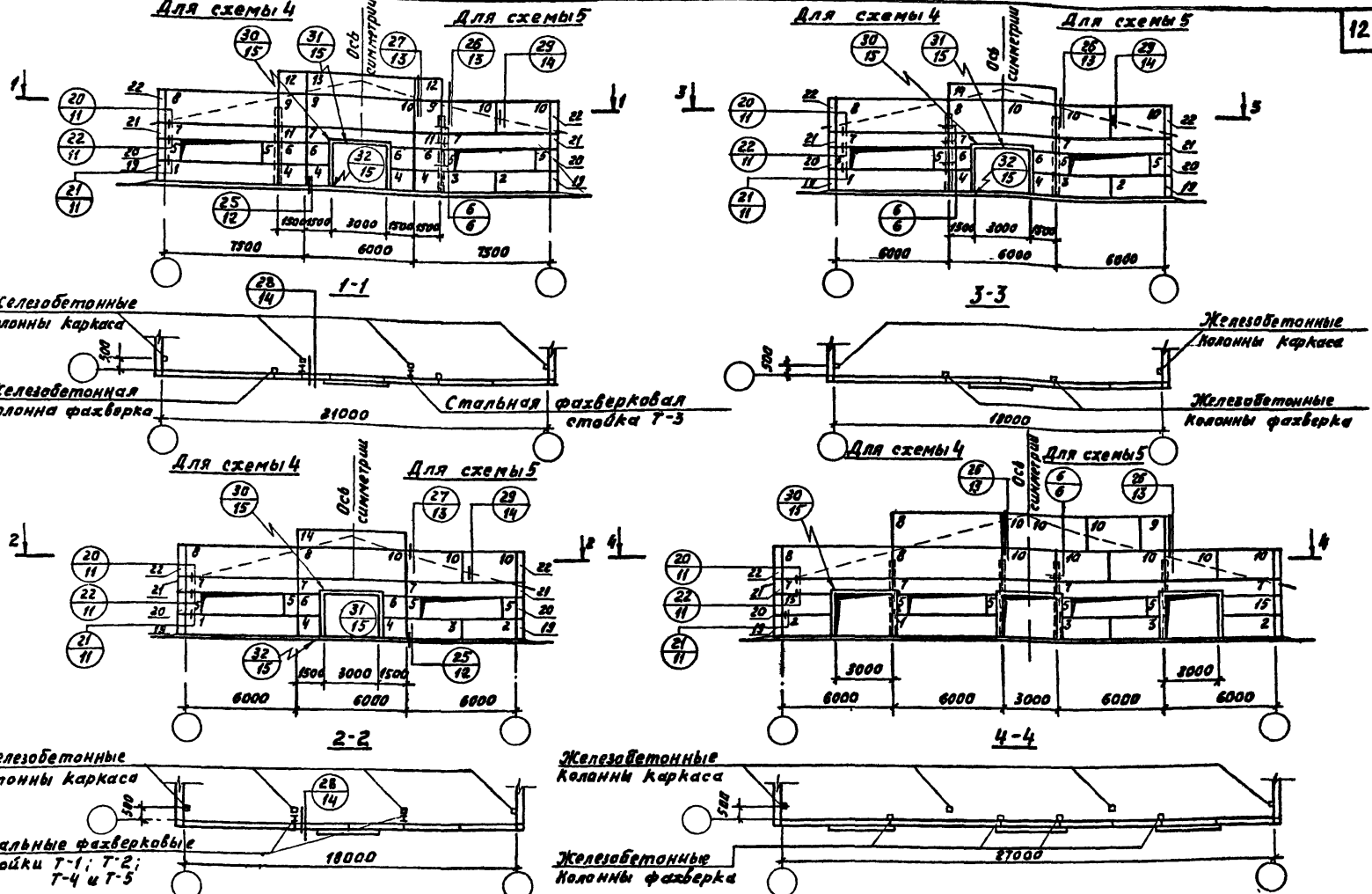

1. Примечания даны на листе 6.
2. Схемы 4 и 5 даны на листе 7

ТК 1974

Примеры раскладки панелей и блоков по торцовым стенам.

Серия 1.900-6
Выпуск —
Лист 9

Инвентарный 13716 13

ГИПРОНИИСЕЛЬХОЗ г. Москва

Нач. отдела Котов Ц.Н.
Гл. констр. отд. Коцман М.Я.
Гл. специалист Герцева З.С.
инженер Матвеева К.И.
проверил Герцева З.С.

Копировал Акимова Н.Я.

Высота здания м.	Высота стены м.	Высота до низа оконного проема м	Высота оконного проема м	Марка панелей и блоков по серии 1.832-5 — Н позиций панелей и блоков на схемах 1	2	3	4	5	Вариант крепления панелей и блоков (см. лист 7)
2,4	3,0	1,2	0,9	$\frac{СПСЛ}{1,2\times6}$ – 111	$\frac{СПСЛ}{1,2\times3}$ – 101; 111	$\frac{СПСЛ}{0,9\times1,5}$ – 201; 211	$\frac{СБСЛ}{0,9\times0,75}$ – 201; 211	$\frac{СПСЛ}{0,9\times6}$ – 411	I
			1,2			$\frac{СПСЛ}{1,2\times1,5}$ – 201; 211	$\frac{СБСЛ}{1,2\times0,75}$ – 201; 211	$\frac{СПСЛ}{0,6\times6}$ – 411	II
2,4 / 2,7	3,3		0,9			$\frac{СПСЛ}{0,9\times1,5}$ – 201; 211	$\frac{СБСЛ}{0,9\times0,75}$ – 201; 211	$\frac{СПСЛ}{1,2\times6}$ – 411	I
			1,2			$\frac{СПСЛ}{1,2\times1,5}$ – 201; 211	$\frac{СБСЛ}{1,2\times0,75}$ – 201; 211	$\frac{СПСЛ}{0,9\times6}$ – 411	II при Н=2,4; I при Н=2,7
2,7		1,8	0,9	$\frac{СПСЛ}{1,8\times6}$ – 111	$\frac{СПСЛ}{1,8\times3,0}$ – 101; 111	$\frac{СПСЛ}{0,9\times1,5}$ – 201; 211	$\frac{СБСЛ}{0,9\times0,75}$ – 201; 211	$\frac{СПСЛ}{0,6\times6}$ – 411	II
3,0	3,6	1,2	1,2	$\frac{СПСЛ}{1,2\times6}$ – 111	$\frac{СПСЛ}{1,2\times3}$ – 101; 111	$\frac{СПСЛ}{1,2\times1,5}$ – 201; 211	$\frac{СБСЛ}{1,2\times0,75}$ – 201; 211	$\frac{СПСЛ}{1,2\times6}$ – 411	I
		1,8	0,9	$\frac{СПСЛ}{1,8\times6}$ – 111	$\frac{СПСЛ}{1,8\times3}$ – 101; 111	$\frac{СПСЛ}{0,9\times1,5}$ – 201; 211	$\frac{СБСЛ}{0,9\times0,75}$ – 201; 211	$\frac{СПСЛ}{0,9\times6}$ – 411	
			1,2			$\frac{СПСЛ}{1,2\times1,5}$ – 201; 211	$\frac{СБСЛ}{1,2\times0,75}$ – 201; 211	$\frac{СПСЛ}{0,6\times6}$ – 411	II
	3,9		0,9			$\frac{СПСЛ}{0,9\times1,5}$ – 201; 211	$\frac{СБСЛ}{0,9\times0,75}$ – 201; 211	$\frac{СПСЛ}{1,2\times6}$ – 411	I
			1,2	$\frac{СПСЛ}{1,8\times6}$ – 111	$\frac{СПСЛ}{1,8\times3}$ – 101; 111	$\frac{СПСЛ}{1,2\times1,5}$ – 201; 211	$\frac{СБСЛ}{1,2\times0,75}$ – 201; 211	$\frac{СПСЛ}{0,9\times6}$ – 411	II
3,6	4,2		1,2					$\frac{СПСЛ}{1,2\times6}$ – 411	I

1. В таблице приведены марки панелей и блоков без индексов, характеризующих их толщину полные марки панелей и блоков приведены в альбоме „Стеновые двухслойные панели и блоки из легких бетонов" серия 1.832-5 Выпуск 0.
2. За высоту здания Н принята отметка верха колонны.
3. Данный лист рассматривать совместно с листом 7.

ТК 1974	Таблица для подбора панелей и блоков продольных стен.	Серия 1.800-6	
		Выпуск —	Лист 10
		Инвент.№ 13716	14

ГИПРОНИГЕЛЬХОЗ г. Москва

Нач. отдела	Котов И.И.	
Гл. инж. отд.	Кацнак М.Я.	
Гл. специалист	Герцева З.С.	
Ст. техник	Якавлев Э.М.	
проверил	Герцева З.С.	
	Копировал	Акимов К.А.

ГИПРОНИСЕЛЬХОЗ
г. Москва

Нач. отдела		Котов И. Н.			
Гл. констр. отд.		Кацман М.Я			
Гл. специалист		Герцева З.С.			
инженер		Матвеева Н.И			
проверил		Герцева З.С.	Копировала		Акимова Н.А

Марка панелей и блоков по серии

№ позиций панелей и блоков на схемах	Высота продольной стены М	Высота до низа оконного проема М.	Высота оконного проема, М.	0,9	1,2	1,5	1,8	2,1	2,3	2,7	2,9	3,0	3,3	3,6	3,9	4,2
1				СПСЛ 1,2×6 – 112			СПСЛ 1,8×6 – 112						СПСЛ 1,2×6 – 112			
2				СПСЛ 1,2×3 – 112			СПСЛ 1,8×6 – 112						СПСЛ 1,2×3 – 112			
3				СПСЛ 1,2×3 – 111			СПСЛ 1,8×3 – 111						СПСЛ 1,2×3 – 111			
4				СПСЛ 1,2×1,5 – 211			СПСЛ 1,8×1,5 – 211						СПСЛ 1,2×1,5 – 211			
5				СБСЛ 0,9×0,75 – 211	СБСЛ 1,2×0,75 – 211	СБСЛ 0,9×0,75 – 211	СБСЛ 1,2×0,75 – 211	СБСЛ 0,9×0,75 – 211	СБСЛ 1,2×0,75 – 211	СБСЛ 0,9×0,75 – 211	СБСЛ 1,2×0,75 – 211	СБСЛ 0,9×0,75 – 211	СБСЛ 1,2×0,75 – 211	СБСЛ 0,9×0,75 – 211	СБСЛ 1,2×0,75 – 211	СБСЛ 0,9×0,75 – 211
6				СПСЛ 0,9×1,5 – 211	СПСЛ 1,2×1,5 – 211	СПСЛ 0,9×1,5 – 211	СПСЛ 1,2×1,5 – 211	СПСЛ 0,9×1,5 – 211	СПСЛ 1,2×1,5 – 211	СПСЛ 0,9×1,5 – 211	СПСЛ 1,2×1,5 – 211	СПСЛ 0,9×1,5 – 211	СПСЛ 1,2×1,5 – 211	СПСЛ 0,9×1,5 – 211	СПСЛ 1,2×1,5 – 211	СПСЛ 0,9×1,5 – 211
7				СПСЛ 0,6×6 (0,9) – 311	СПСЛ 0,9×6 (1,2) – 311	СПСЛ 1,2×6 – 311	СПСЛ 0,6×6 – 311	СПСЛ 0,9×6 – 311	СПСЛ 1,2×6 – 311	СПСЛ 0,6×6 – 311	СПСЛ 0,9×6 – 311					
8				СПСЛ 1,8×6 – 112												
9				СПСЛ 1,8×1,5 – 211												
10				СПСЛ 1,8×3 – 112												
11				СПСЛ 0,6×1,5 (0,9) – 211	СПСЛ 0,9×1,5 (1,2) – 211	СПСЛ 1,2×1,5 – 211	СПСЛ 0,6×1,5 – 211	СПСЛ 0,9×1,5 – 211	СПСЛ 1,2×1,5 – 211	СПСЛ 0,6×1,5 – 211	СПСЛ 0,9×1,5 – 211					
12				СПСЛ 1,2×1,5 – 211												
13				СПСЛ 1,2×6 – 111												
14				СПСЛ 0,9×6 – 311												
15				СПСЛ 1,2×3 – 112	СПСЛ 0,9×3 – 112	СПСЛ 1,2×3 – 112	СПСЛ 0,9×3 – 112	СПСЛ 1,2×3 – 112	СПСЛ 0,9×3 – 112	СПСЛ 1,2×3 – 112	СПСЛ 0,9×3 – 112					
16				СПСЛ 0,6×3 (0,9) – 112	СПСЛ 0,9×3 (1,2) – 112	СПСЛ 1,2×3 – 112	СПСЛ 0,6×3 – 112	СПСЛ 0,9×3 – 112	СПСЛ 1,2×3 – 112	СПСЛ 0,6×3 – 112	СПСЛ 0,9×3 – 112					
17				СПСЛ 1,2×3 – 112												
18				СПСЛ 1,2×6 – 113												
19				СБСЛ 1,8×6 – 801			СБСЛ 1,2×6 – 801	СБСЛ 1,8×6 – 801	СБСЛ 1,2×6 – 801							
20				СБСЛ 1,2×6 – 801	СБСЛ 0,9×6 – 801	СБСЛ 1,2×6 – 801	СБСЛ 0,9×6 – 801	СБСЛ 1,2×6 – 801	СБСЛ 0,9×6 – 801	СБСЛ 1,2×6 – 801	СБСЛ 0,9×6 – 801					
21				СБСЛ 1,2×6 – 801	СБСЛ 0,6×6 (0,9) – 801	СБСЛ 0,9×6 (1,2) – 801	СБСЛ 1,2×6 – 801	СБСЛ 0,6×6 – 801	СБСЛ 0,9×6 – 801	СБСЛ 1,2×6 – 801	СБСЛ 0,6×6 – 801	СБСЛ 0,9×6 – 801				
22				СБСЛ 1,8×6 – 801												
23				СБСЛ 1,2×6 – 801												

1. Примечания даны на листе 10.
2. Размеры в скобках для высоты продольной стены 3,9 м.
3. В графах 20, 21, 22, 23 размер „б" означает длину углового блока рядовую толщине стены.

ТК 1974

Таблица для подбора панелей и блоков торцовых стен.

Серия 1.800-6
Выпуск —
Лист 14

Инвент. № 73716 15

14

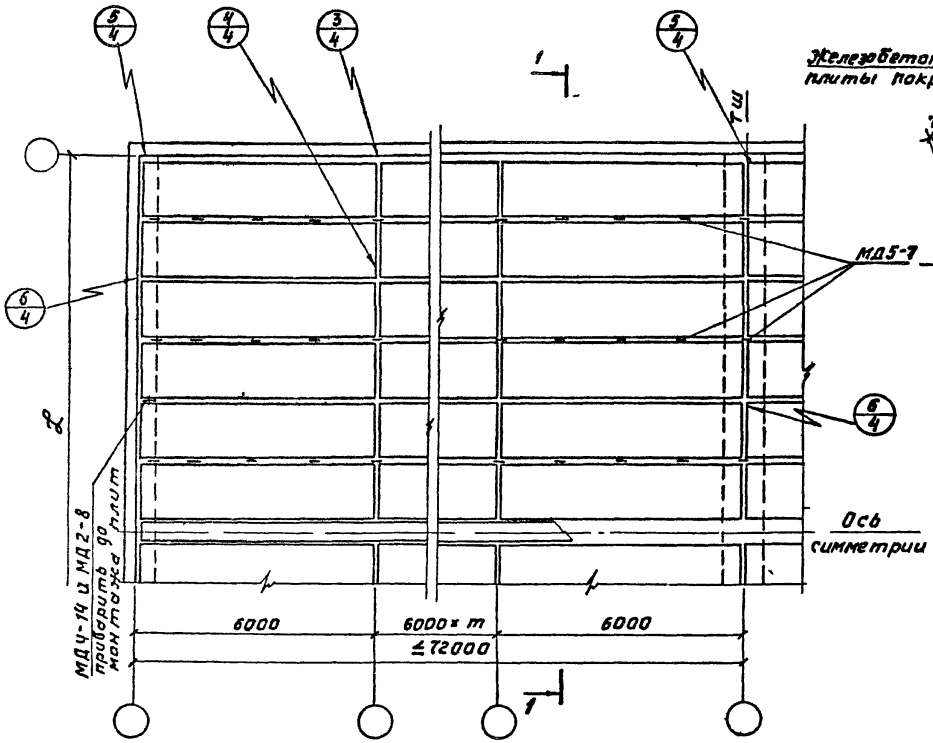

1-1

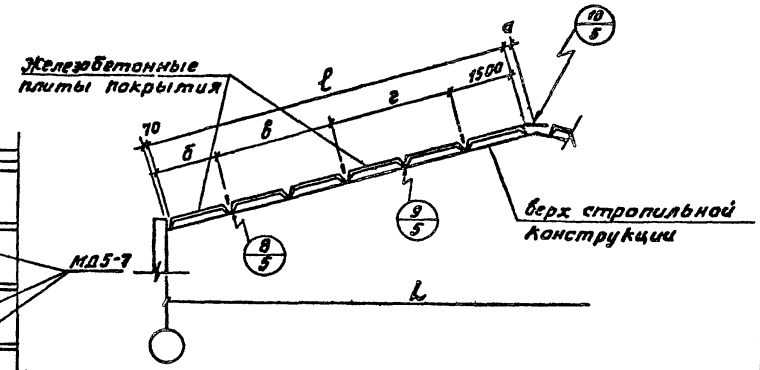

Ширина здания L м	Размеры мм				ℓ мм
	а	б	в	г	
6	30	1500	0	0	3000
9	75	1500	1500	0	4500
12	125	1500	3000	0	6000
12 (6+6)	125	1500	3000	0	6000
18	215	1500	3000	3000	9000

Примечания даны на листе 13.

ТК 1974	План раскладки плит покрытия для зданий шириной 6, 9, 12, 12 (6+6) и 18 м.	Серия 1.800-6	
		Выпуск —	Лист 12
		Инвент. N 13718 16	

ГИПРОНИСЕЛЬХОЗ г. Москва.

Нач. отдела		Котов И.Н.	
Гл. констр. отд.		Кацман М.Я.	
Гл. специалист		Герцева Э.С.	
Ст. инж.		Матвеева	
Проверил		Герцева Э.С.	
Копировал		Акимова	

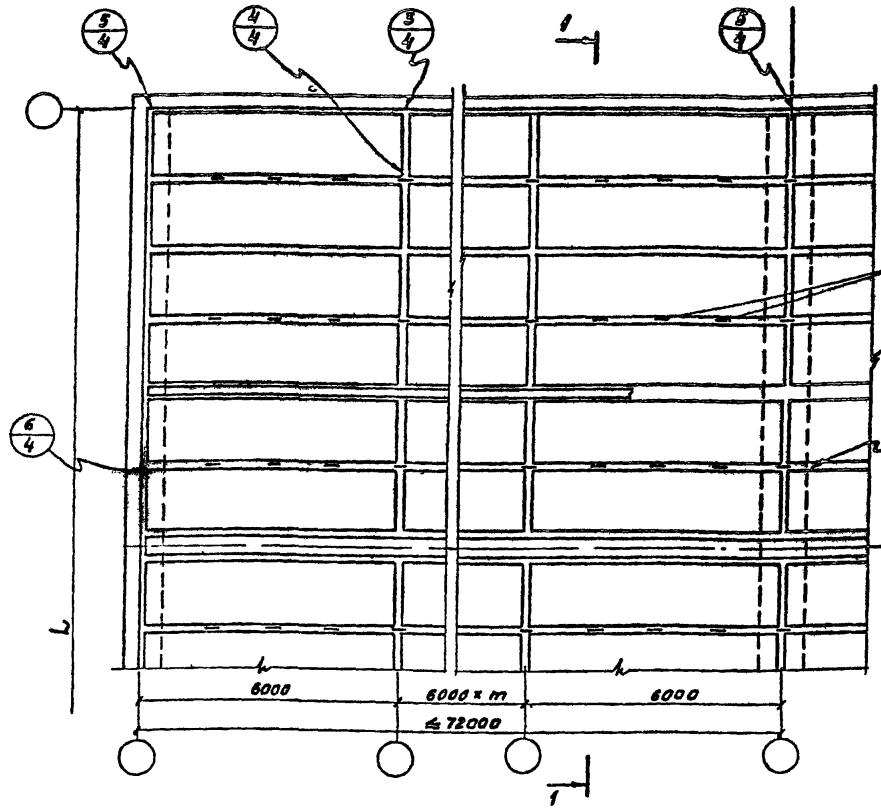

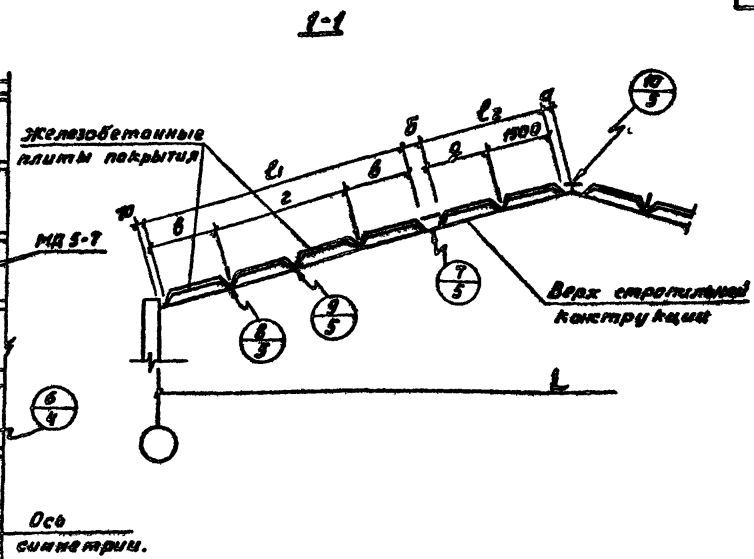

Ширина здания L, м	Размеры, мм						
	l_1	l_2	а	б	в	г	д
18(6+6+6)	6000	3000	30	190	1500	3000	1500
21(7,5+6+7,5)	7500	3000	30	235	1500	4500	1500
27(9+9+9)	9000	4500	115	250	3000	3000	3000

1. Все узлы, замаркированные на данном листе, приведены в альбоме „Узлы утепленных покрытий с железобетонными плитами и асбестоцементной кровлей" Серия 2.860-1 выпуск 1.
2. Стальные изделия МД 5-7 закладываются в швы между плитами во время монтажа с шагом, равным шагу брусков под обрешетку (смотри таблицу 1 лист 14).
3. В конкретном проекте на плане раскладки плит покрытия должны быть показаны стальные изделия МД 2-8, которые следует приварить к несущим конструкциям покрытия до монтажа плит, в соответствии с принятой раскладкой панелей по торцу здания (см листы 8 и 9) узлу 29 Серии 2.860-1 Выпуск 1.

ТК 1974	План раскладки плит покрытия для зданий шириной 18(6+6+6); 21(7,5+6+7,5) и 27 м (9+9+9).	Серия 1.800-6	
		Выпуск —	Лист 13
		Инвент. № 13716 17	

ГИПРОНИСЕЛЬХОЗ г. Москва

Нач. отдела		Катов И.Н.
Гл. констр. отд.		Кацман М.Я.
Гл. специалист		Герцева Э.С.
инженер		Матвеева Н.И.
проверил		Герцева Э.С.
Копировала		Акимова Н.А.

Схема 6

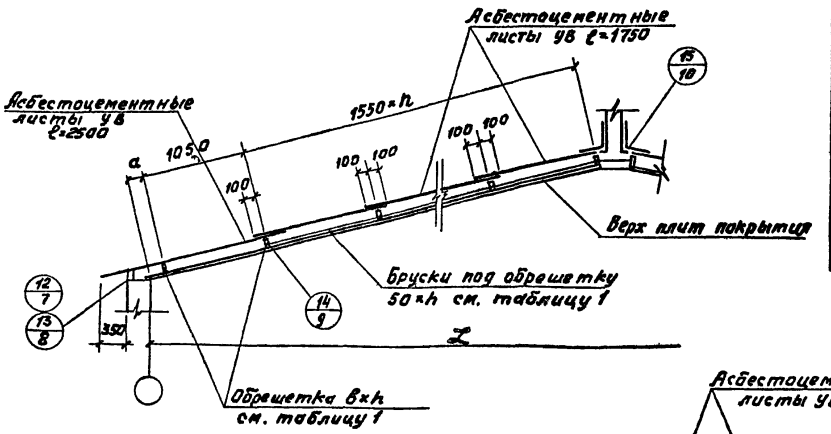

Таблица 1

Толщина утеплителя мм	Вес снегового покрова 70 кг/м²			100 кг/м²			150 кг/м²		
	Сечение обрешетки в×h мм	Бруски под обрешетку шаг h	h₁ мм	Сечение обрешетки в×h мм	Бруски под обрешетку шаг m	h₁ мм	Сечение обрешетки в×h мм	Бруски под обрешетку шаг m	h₁ мм
80÷100	50×80	1,55	40	50×90	1,55	40	60×100	1,55	40
110			50			50			
120			60			60			50
130			70			60			60
140			80			70			
160	50×130	2,05	40	50×130	2,05	40	50×150	2,05	40

Схема 7

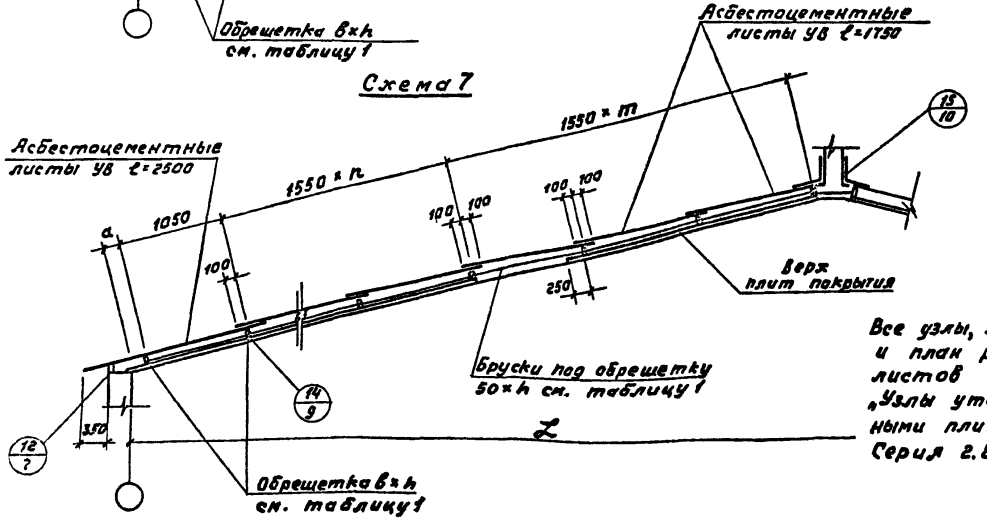

Таблица 2

N схемы	Ширина здания L м	n шт.	m шт	a мм
6	6	1		410
	9	2		260
	12	3		310
	12 (6+6)	3		310
	18	5		210
7	18 (6+6+6)	3	2	310
	21 (7,5+6+7,5)	4	2	260
	27 (9+9+9)	5	3	210

Все узлы, замаркированные на данном листе, и план раскладки асбестоцементных листов приведены в альбоме „Узлы утепленных покрытий с железобетонными плитами и асбестоцементной кровлей. Серия 2.860-1 Выпуск 1.

ТК 1974	Покрытие. Раскладка обрешетки и асбестоцементных листов	Серия 1.800-6
		Выпуск — / Лист 14
		Инвент. № 13716 18

г. Москва

Гл. инженер проекта Акимов
Гл. специалист Канавалов
Ст. инженер Ефимов
Инженер Ефимов
Гл. конструктор проекта Ефимов
Ефимов
Ефимов

Толщина утеплителя см	R_o $м^2$ ч. град / ккал	Относительная влажность воздуха помещений φ%																						
		60					65					70					75					80		
		Расчетная температура воздуха помещений $t_в$ °С																						
		8	12	16	20	24	8	12	16	20	24	8	12	16	20	24	8	12	16	20	24	8	12	16
		Расчетная температура наружного воздуха $t_н$ °С																						
60	1,26*	-30	-27	-24	-22	-19	-24	-21	-18	-15	-12	-18	-15	-12	-8	-5	-12	-8	-5	-	-	-7	-	-
70	1,43*	-34	-31	-27	-25	-23	-27	-24	-20	-17	-15	-20	-17	-14	-10	-8	-14	-10	-7	-5	-	-8	-5	-
80	1,61	-38	-34	-31	-29	-27	-30	-27	-24	-21	-19	-23	-19	-19	-13	-11	-16	-13	-9	-6	-5	-10	-7	-
90	1,78	-41	-38	-35	-33	-31	-33	-30	-27	-25	-22	-26	-22	-20	-16	-14	-18	-15	-12	-8	-6	-11	-9	-5
100	1,95	-45	-43	-40	-38	-36	-37	-34	-31	-29	-26	-29	-25	-23	-19	-17	-20	-18	-15	-11	-8	-13	-11	-7
110	2,13	-50	-47	-45	-43	-41	-41	-38	-35	-33	-32	-32	-28	-26	-22	-21	-23	-21	-18	-14	-11	-15	-13	-9
120	2,30	-54	-52	-49	-48	-46	-45	-42	-39	-37	-35	-35	-32	-30	-26	-25	-26	-24	-21	-18	-14	-17	-15	-11
130	2,47	-	-	-	-51	-48	-47	-44	-42	-40	-38	-38	-35	-33	-28	-28	-28	-26	-23	-20	-16	-18	-17	-13
140	2,65	-	-	-	-	-51	-50	-47	-45	-43	-42	-41	-38	-36	-33	-31	-30	-28	-25	-22	-20	-20	-18	-15
150	2,83	-	-	-	-	-	-52	-50	-49	-47	-45	-44	-41	-39	-37	-35	-33	-30	-28	-25	-23	-22	-20	-17

1. Толщина утеплителя подбирается с таким расчетом, чтобы фактические значения средних температур наружного воздуха наиболее холодных суток были не ниже величин, указанных в таблице.
2. Средние температуры наружного воздуха принимаются в соответствии с главой СНиП П-А.6-72.
3. Предельные значения средних температур наиболее холодных суток определены из условия невыпадения конденсата на внутренней поверхности плит покрытия в местах теплопроводных включений (деревянной обрешетки) по данным теплотехнических расчетов НИИСФ Госстроя СССР.
4. Сопротивление теплопередаче R_o для подсчета теплопотерь принимается по данной таблице. Сопротивление теплопередаче отмеченные * в конкретном проекте должны быть не менее сопротивления теплопередаче вычисленного по формуле I СНиП П-А.7-71 с учетом разъяснений в Бюллетенях строительной техники № 6 и № 8 за 1974 г.
   Величины приведенного сопротивления теплопередаче учитывают сопротивление тепловосприятию у внутренней поверхности ($R_в$ =0,133 $м^2$час.град/ккал) и сопротивление теплопередаче у наружной поверхности ($R_н$=0,05$м^2$ч.град/ккал)
   Термические сопротивления ограждения определены с учетом понижения температуры на внутренней поверхности плит покрытия в зонах расположения теплопроводных включений.
5. В качестве утеплителя приняты плиты на синтетическом связующем (ГОСТ 9573-72) объемным весом 100-150 кг/м3 и коэффициентом теплопроводности λ =0,052 ккал/м час.град. при весовой влажности W=5%.
6. Данные таблицы приведены для условий эксплуатации зданий по режиму "Б".

ТД 1974	ТАБЛИЦА ДЛЯ ПОДБОРА УТЕПЛИТЕЛЯ В ПОКРЫТИИ	Серия 1.800-6 Выпуск — Лист 15

Тип кирпичной кладки	R_o $\frac{м^2 ч\ град}{ккал}$	Относительная влажность воздуха помещений $J_в$ %																															
		60				65						70							75							80					85			
		Расчетная температура воздуха помещений $t_в$°C																															
		12	16	20	24	4	8	12	16	20	24	0	4	8	12	16	20	24	4	8	12	16	20	24	28	0	4	8	12	16	0	4	8	12
		Расчетная зимняя температура наружного воздуха $t_н$°C																															
I	0.73	-28	-26	-23	-20	-27	-26	-23	-21	-17	-14	-22	-22	-20	-16	-14	-10	—	-17	-15	-11	-8	—	—	—	-15	-13	-9	—	—	10	—	—	—
II	0.92	-39	-38	-35	-33	-35	-34	-31	-30	-27	-24	-28	-28	-27	-24	-22	-19	-16	-24	-22	-18	-14	-12	-8	—	-16	-16	-14	-11	-8	-13	-12	-8	—
III	1.13	—	-49	-47	-46	-44	-44	-42	-39	-36	-35	-36	-36	-35	-32	-30	-27	-26	-30	-27	-24	-20	-19	-16	-12	-20	-20	-19	-16	-14	-13	-13	-12	-9
IV	1.31	—	-59	-58	-57	-52	-52	-50	-49	-46	-45	-42	-42	-41	-39	-38	-35	-33	-35	-32	-30	-27	-24	-22	-19	-25	-25	-23	-20	-18	-17	-17	-15	-12

Сплошная кладка из обыкновенного глиняного кирпича

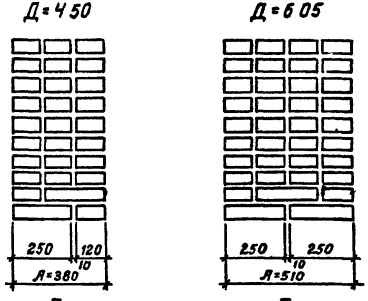

I II

Кладка из обыкновенного глиняного кирпича с уширенным швом.

Шов заполнен минераловатными плитами γ=125 кг/м³ по ГОСТ 9573-72

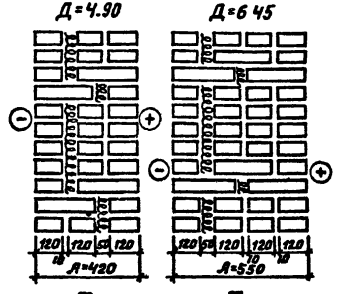

III IV

Расчетная зимняя температура наружного воздуха принимается по таблице 1 СНиП II-А-6-72 (для ограждений „средней" массивности 4<Д<7) средней из средних температур наиболее холодных суток и наиболее холодной пятидневки.

ТК 1974	Типы и толщины кирпичных участков стен	Серия 1.800-6	
		Выпуск —	Лист 16
		Инвент. N 13716 20	

Черцева Э.С. Ярепьева В.В. Герцева Э.С. | Копировала | Чиж | Чирова

г Москва

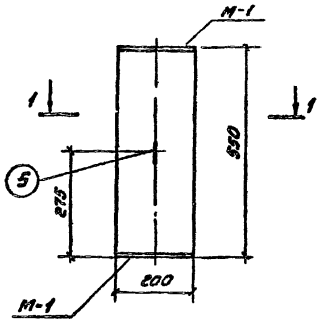

1-1

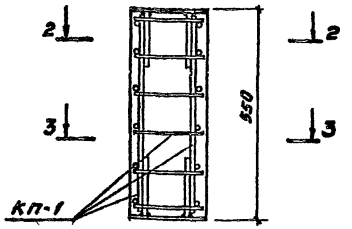

2-2

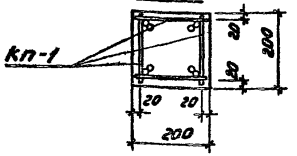

3-3

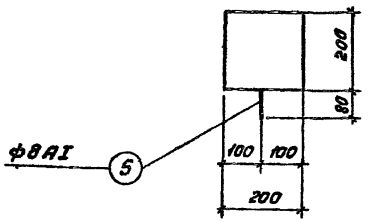

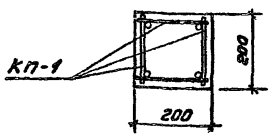

Спецификация арматурных изделий и закладных деталей на один столбик.

Марка столбика	Марка изделия	Кол-во шт	№ листа
СБ	КП-1	1	18
	поз.5	1	16

Показатели на один столбик

Марка столбика	Масса кг	Марка бетона	Объем бетона м³	Расход стали кг
СБ	0,053	200	0,022	9,7

Выборка стали на один столбик

Марка столбика	Арматурные изделия						Всего кг	Закладные детали				Всего кг	Общий вес кг
	Горячекатаная сталь по ГОСТ 5781-61*				Проволока холоднотянутая по ГОСТ 5781-61*			Горячекатаная сталь по ГОСТ 5781-61*		Прокат по ГОСТ 103-57 из стали марки ВСт3кп2			
	А-I		А-III		В-I			А-III					
	ф	Итого	ф	Итого	ф	Итого		ф	Итого	б	Итого		
	8	кг	12	кг	5	кг		12	кг	8	кг		
СБ	0,3	0,3	1,8	1,8	1,6	1,6	3,7	1,0	4,0	5,0	5,0	6,0	9,7

Данный лист смотреть совместно с листом 18.

ТК. 1974	Железобетонный столбик СБ.	Серия 1.800-6	
		Выпуск —	Лист 17
		Инвентарный 13716 21	

ГИПРОНИСЕЛЬХОЗ г. Москва
Нач. отдела Котов Ю.Н.
Гл. констр. отд. Кочнев Н.Я.
Гл. специалист Грецева З.С.
Рук. группы
Ст. инж. Шонавская
Проверил Грачев
Контр. Акиловская
Копировал

ГИПРОНИИСЕЛЬХОЗ
г. Москва
Нач. отдела Гороцева Р.С.
Гл. констр. отд. Якимова Н.А.
Гл. специал. Якимова Н.А.
Рук. группы Гороцева З.С.
Ст. инж. Ковновская
Конировала
Проверил Якимова Н.А.
Гл. констр. проекта Качалов М.Я.

КП-1

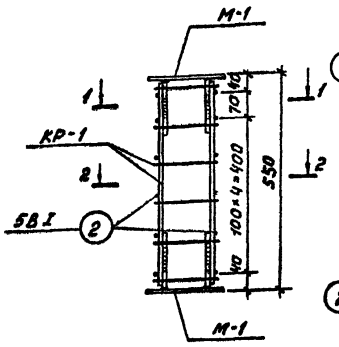

1-1

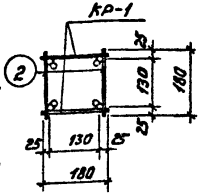

КР-1

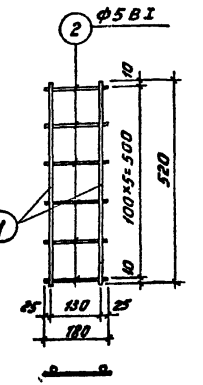

М-1

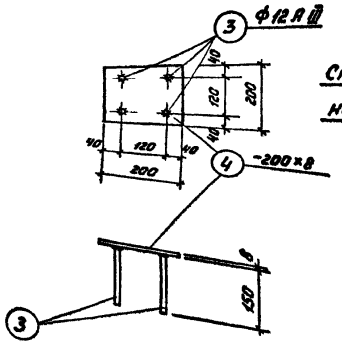

Спецификация и выборка стали на одно арматурное изделие.

Марка изделия	№ поз.	Эскиз	ф мм	Длина мм	Кол. шт.	Общая длина м	Выборка ф мм	Выборка Общая длина м	Выборка Масса кг
КР-1	1		12 А III	520	2	1,04	5 В I	1,10	0,2
	2		5 В I	160	6	1,10	12 А III	1,00	0,9
							Итого:	1,1	
Отдельные стержни	2		5 В I	180	1	0,180	5 В I	0,2	0,1
	5	7×20 40 120 40 200 7×20 200 10	8 А I	780	1	0,78	8 А I	0,8	0,3

Спецификация стали на один закладной элемент

Марка закладного элемента	№ поз	Сечение	Длина мм	Кол-во шт.	Масса, кг Одной шт.	Масса, кг Всех шт.	Масса, кг Эл-та	Примечание
М-1	3	ф 12 А III	150	4	0,13	0,5	3,0	
	4	-200×8	200	1	2,5	2,5		

Спецификация арматурных изделий на один пространственный каркас

Марка простран. каркаса	Марка изделия или № поз.	Кол-во шт.	Масса кг.	Общая масса кг.
КП-1	КР-1	2	2,2	9,4
	поз. 2	12	1,2	
	М-1	2	6,0	

1. Плоский каркас изготовлять при помощи контактной точечной электросварки в соответствии с ГОСТ 10922-75 и СН 393-69.
2. Объединение плоских каркасов в пространственные производить при помощи электросварочных клещей.
3. Поз. 3 приварить к поз. 4 под слоем флюса.
4. Закладную М-1 приварить к пространственному каркасу электродуговой сваркой $h_{шв}$=6 мм, $\ell_{шв}$=70 мм.

ТК 1974

Железобетонный столбик СБ

Серия 1.800-6
Выпуск —
Лист 15

Инвент.№ 13716

gost.e-ecolog.ru