ГОСУДАРСТВЕННЫЙ КОМИТЕТ СОВЕТА МИНИСТРОВ СССР
ПО ДЕЛАМ СТРОИТЕЛЬСТВА
(ГОССТРОЙ СССР)

ТИПОВЫЕ КОНСТРУКЦИИ И УЗЛЫ ЗДАНИЙ И СООРУЖЕНИЙ

СЕРИЯ 1.800-4

СТАЛЬНЫЕ ИЗДЕЛИЯ ДЛЯ КРЕПЛЕНИЯ КОНСТРУКЦИЙ ОДНОЭТАЖНЫХ СЕЛЬСКОХОЗЯЙСТВЕННЫХ ЗДАНИЙ

РАБОЧИЕ ЧЕРТЕЖИ

13714
ЦЕНА 0-53

gost.e-ecolog.ru

ЦЕНТРАЛЬНЫЙ ИНСТИТУТ ТИПОВОГО ПРОЕКТИРОВАНИЯ
ГОССТРОЯ СССР

Москва, А-445, Смольная ул., 22

Сдано в печать XI 1983

Заказ № 12118 Тираж 150 экз.

ГОСУДАРСТВЕННЫЙ КОМИТЕТ СОВЕТА МИНИСТРОВ СССР

ПО ДЕЛАМ СТРОИТЕЛЬСТВА

/ГОССТРОЙ СССР/

ТИПОВЫЕ КОНСТРУКЦИИ И УЗЛЫ ЗДАНИЙ И СООРУЖЕНИЙ

СЕРИЯ 1.800-4

СТАЛЬНЫЕ ИЗДЕЛИЯ ДЛЯ КРЕПЛЕНИЯ КОНСТРУКЦИЙ ОДНОЭТАЖНЫХ СЕЛЬСКОХОЗЯЙСТВЕННЫХ ЗДАНИЙ

РАБОЧИЕ ЧЕРТЕЖИ

РАЗРАБОТАН

институтом Гипрониселькоз

Минсельхоза СССР

при участии ЦНИИЭП сельстроя Минсельстроя СССР

УТВЕРЖДЕНЫ

и введены в действие

Госстроем СССР

с 1 сентября 1976 г.

Постановление №89.

от 18 июня 1976 г.

СОДЕРЖАНИЕ

	Лист	Стр.
Пояснительная записка	–	3-4
Марки МД1-I ÷ МД1-I7	I	5
Марки МД2-I ÷ МД2-3	2	6
Марки МД2-4 ÷ МД2-7	3	7
Марки МД3-I ÷ МД3-3	4	8
Марки МД3-4 ÷ МД3-6	5	9
Марки МД3-7 ÷ МД3-8	6	10
Марки МД3-9 ÷ МД3-II	7	11
Марка МД3-I2	8	12
Марка МД3-I3	9	13
Марки МД4-I ÷ МД4-8	I0	14
Марки МД4-9 ÷ МД4-I9	II	15
Марки МД4-20 ÷ МД4-23	I2	16
Марки МД4-24 ÷ МД4-30	I3	17
Марки МД5-I ÷ МД5-I4	I4	18
Марки МД5-I5 ÷ МД5-20; МД4-31	I5	19
Марки МД6-I ÷ МД6-5; МД4-32	I6	20
Марки TI ÷ T5	I7	21
Марки TI ÷ T5	I8	22
Марки TI ÷ T5	I9	23
Марки T6 ÷ T8	20	24
Марки T9 ÷ TI2	2I	25
Марки TI3 ÷ TI4	22	26

ПОЯСНИТЕЛЬНАЯ ЗАПИСКА

I. Общая часть

I.I. Серия I.800-4 содержит рабочие чертежи стальных изделий для крепления конструкций одноэтажных сельскохозяйственных зданий.

I.2. Стальные изделия настоящего альбома разработаны для следующих типов зданий:

- с железобетонным каркасом, несущими стенами из легкобетонных панелей и блоков, покрытием из железобетонных плит с асбестоцементной кровлей;
- с железобетонным каркасом, самонесущими стенами из легкобетонных панелей и блоков, покрытием из железобетонных плит с асбестоцементной кровлей;
- с каркасом из железобетонных колонн и стальных или металлодеревянных стропильных конструкций, стенами и покрытием или подвесным потолком из каркасных панелей облегченной конструкции с асбестоцементной кровлей.

I.3. Узлы сопряжений конструкций для перечисленных зданий разработаны в следующих альбомах:

№№ пп	Наименование альбома	Шифр серии	Номер выпуска
I.	Типовые узлы каркасов одноэтажных сельскохозяйственных зданий	2.820-I	I
2.	Узлы утепленных покрытий с железобетонными плитами и асбестоцементной кровлей	2.860-I	I

3.	Узлы покрытий и подвесных потолков из каркасных плит облегченной конструкции	2.860-I	2
4.	Узлы самонесущих стен из легкобетонных панелей и блоков	2.830-I	I
5.	Узлы несущих стен из легкобетонных панелей и блоков	2.830-I	2
6.	Узлы самонесущих и навесных стен из каркасных панелей облегченной конструкции	2.830-I	3

I.4. Стальные изделия выполняются из:

- полосовой стали по ГОСТ I03-57^{x};
- стали угловой равнобокой по ГОСТ 8509-72;
- стали угловой неравнобокой по ГОСТ 85I0-72;
- круглой стали по ГОСТ 2590-7I^{x}.

I.5. Для изготовления стальных изделий должны применяться:

- сталь Вст3пс6 по ГОСТ 380-7I^{x};
- электроды типа Э-42, которые должны удовлетворять требованиям ГОСТ 9467-60.

I.6. Толщину сварных швов принимать номинальной по толщине свариваемых элементов.

I.7. Мероприятия по защите от коррозии должны производиться в соответствии с требованиями СНиП II-28-73 "Защита строительных конструкций от коррозии. Нормы проектирования".

Конкретные указания по антикоррозионной защите должны быть приведены в рабочих чертежах проектов зданий.

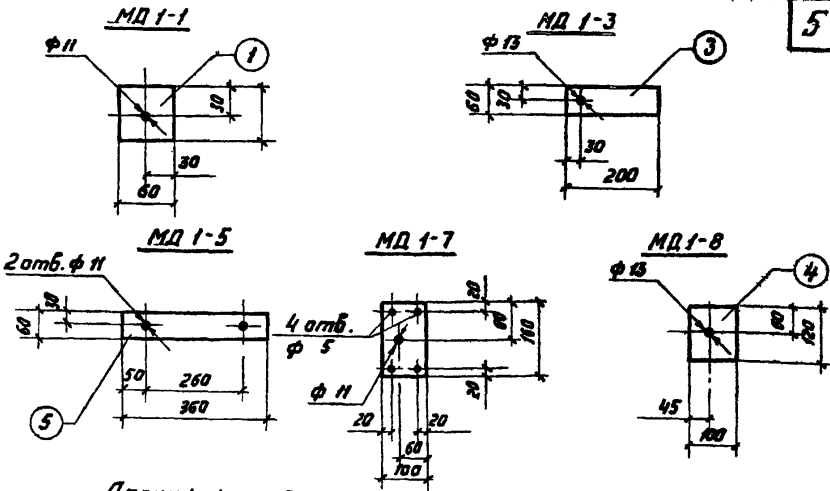

Спецификация стали на одна изделие

Марка изделия	Н поз.	Профиль или сечение мм	Длина мм	Кол шт.	Масса кг			Примечание
					Одной позиции	Всех позиций	Марки	
МД 1-1	1	-60×6	60	1	0.17	0.17	0.2	
МД 1-2	2	-60×6	60	1	0.17	0.17	0.2	Без чертежа
МД 1-3	3	-60×6	200	1	0.57	0.57	0.6	
МД 1-4	4	-60×6	360	1	1.02	1.02	1.0	Без чертежа
МД 1-5	5	-60×6	360	1	1.02	1.02	1.0	
МД 1-6	6	-60×6	500	1	1.42	1.42	1.4	Без чертежа
МД 1-7	7	-100×6	160	1	0.75	0.75	0.8	
МД 1-8	8	-100×6	120	1	0.56	0.56	0.6	
МД 1-9	9	-120×8	200	1	1.51	1.51	1.5	Без чертежа
МД 1-10	10	-160×8	240	1	2.41	2.41	2.4	—"—
МД 1-11	11	-160×8	280	1	2.81	2.81	2.8	—"—
МД 1-12	12	-200×8	450	1	5.65	5.65	5.7	—"—
МД 1-13	13	-70×10	120	1	0.66	0.66	0.7	—"—
МД 1-14	14	-120×10	120	1	1.13	1.13	1.1	—"—
МД 1-15	15	-70×10	200	1	1.10	1.10	1.1	—"—
МД 1-16	16	-60×14	50	1	0.33	0.33	0.3	—"—
МД 1-17	17	-60×14	180	1	1.19	1.19	1.2	—"—

ТД 1975	Стальные изделия МД 1-1 ÷ МД 1-17	Серия 1.808-4	
		Выпуск —	Лист 1
		Инвент. № 13714	6

МД2-1 ÷ МД2-3

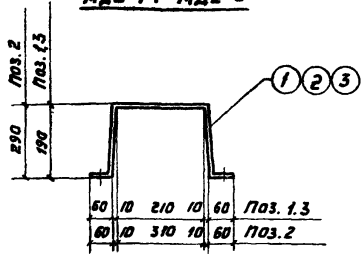

Развертка поз.1 и 2

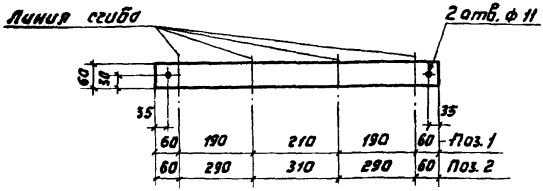

Развертка поз.3

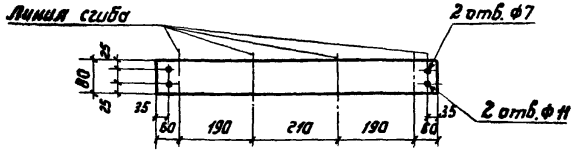

Спецификация стали на одно изделие

Марка изделия	Н поз.	Профиль или сечение мм	Длина мм	Кол. шт.	Масса кг: Одной позиции	Всех позиций	Марки	Примечание
МД2-1	1	-60×6	710	1	2.01	2.01	2.0	
МД2-2	2	-60×6	1010	1	2.87	2.87	2.9	
МД2-3	3	-80×4	710	1	1.86	1.86	1.9	

ТД 1975	Стальные изделия МД2-1 ÷ МД2-3	Серия 1.800-4; Выпуск —; Лист 2; Инвент-н 13714 7

МД2-4 ÷ МД2-7

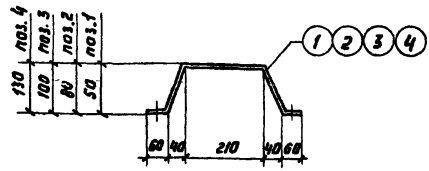

Развертка поз. 1,2,3,4

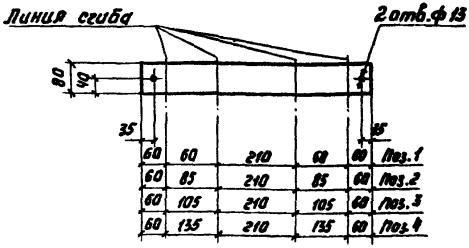

Спецификация стали на одно изделие.

Марка изделия	N поз.	Профиль или сечение мм	Длина мм	Кол. шт.	Масса кг: Одной позиции	Всех позиций	Марки	Примечание
МД2-4	1	-80×4	450	1	1.13	1.13	1.1	
МД2-5	2	-80×4	500	1	1.26	1.26	1.3	
МД2-6	3	-80×4	540	1	1.36	1.36	1.4	
МД2-7	4	-80×4	600	1	1.51	1.51	1.5	
МД2-8	5	-150×4	620	1	2.92	2.92	2.9	Без чертежа гнуть по месту

ТД 1975	Стальные изделия МД2-4 ÷ МД2-8	Серия 1.400-4 Выпуск — Лист 3 Инвент. N 13714 8

Инженер Гаскова

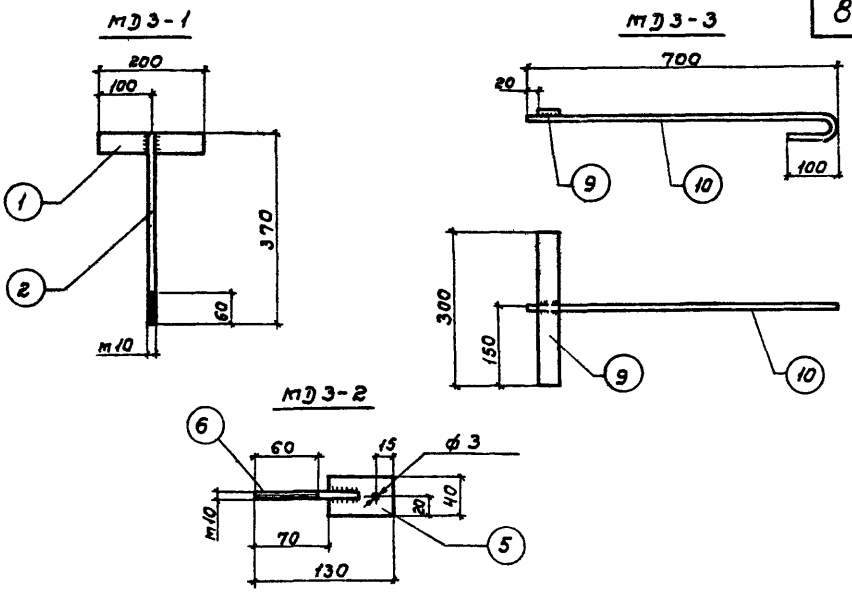

Спецификация стали на одно изделие

Марка изделия	N поз.	Профиль или сечение мм	Длина мм	Кол. шт.	Масса кг одной позиции	Масса кг всех позиций	Масса кг марки	Примечание
МП3-1	1	—60×6	200	1	0.57	0.57	0.8	
	2	ф10	370	1	0.23	0.23		
	3	Гайка М10	—	1	0.01	0.01		ГОСТ 5915-70
	4	Шайба 10	—		—	—		ГОСТ 11371-68*
	1% на сварные швы					0.01		
МП3-2	5	—60×6	40	1	0.11	0.11	0.2	
	6	ф10	100	1	0.06	0.06		
	7	Гайка М10	—	1	0.01	0.01		ГОСТ 5915-70
	8	Шайба 10	—		—	—		ГОСТ 11371-68*
	1% на сварные швы					0.01		
МП3-3	9	—60×6	300	1	0.57	0.57	1.1	
	10	ф10	830	1	0.51	0.51		
	1% на сварные швы					0.01		

ТД 1975	Стальные изделия МП3-1 ÷ МП3-3	Серия 1.800-4	
		Выпуск —	Лист 4
		Инвент N 13714 9	

Пугин С.Д.

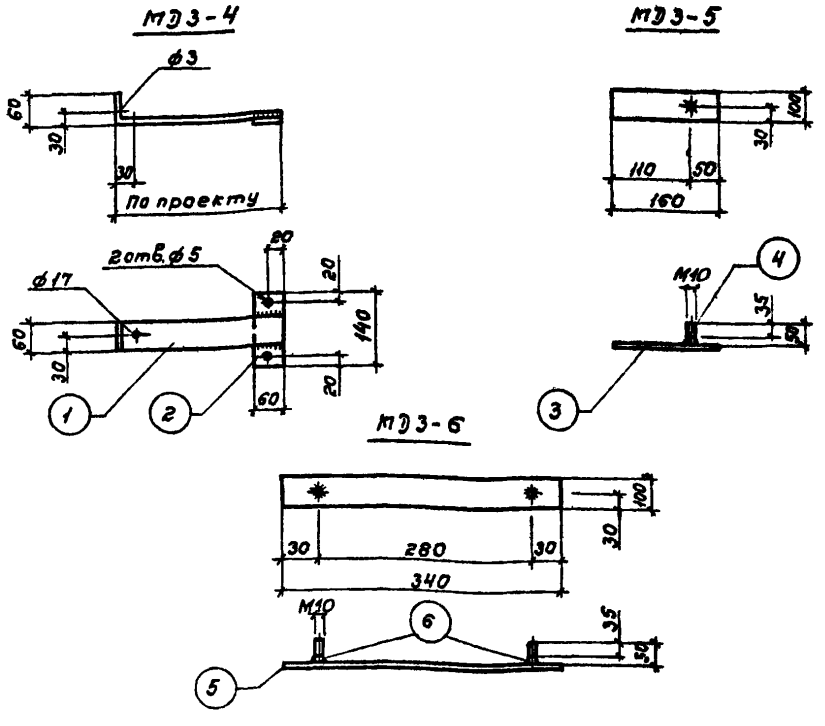

Спецификация стали на одно изделие

Марка изделия	N поз.	Профиль или сечение мм	Длина мм	Кол. шт.	Масса кг: одной позиции	Масса кг: всех позиций	Масса кг: марки	Примечание
МЭ3-4	1	– 60×6	По проекту	1			По проекту	
	2	– 60×6	140	1	0.40	0.40		
	1% на сварные швы							
МЭ3-5	3	– 100×6	160	1	0.75	0.75	0.8	
	4	ф10	50	1	0.03	0.03		Резьба метрическая
	1% на сварные швы					0.01		
МЭ3-6	5	– 100×6	340	1	1.60	1.60	1.7	
	6	ф10	50	2	0.03	0.06		Резьба метрическая
	1% на сварные швы					0.01		

ТД 1975

Стальные изделия МЭ3-4 ÷ МЭ3-6

Серия 1.800-4

Выпуск — Лист 5

Инвент.N 13714 10

Согласовано

Копировал

Инженер

МД3-7

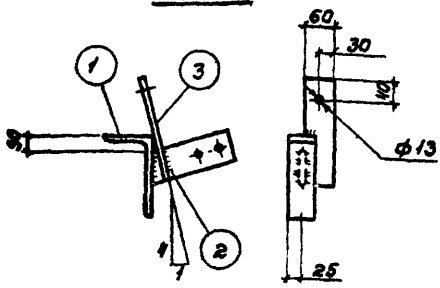

МД3-8

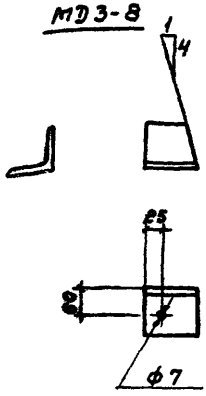

Поз. 2

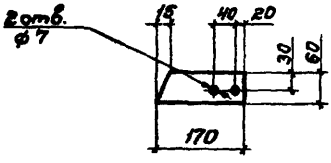

Поз. 1

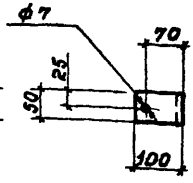

Спецификация стали на одно изделие

Марка изделия	N поз.	Профиль или сечение мм	Длина мм	Кол. шт.	Масса кг одной позиции	Масса кг всех позиций	Масса кг марки	Примечание
МД3-7	1	L 160×100×9	50	1	0.90	0.90	2.0	
	2	⌶ 60×6	170	1	0.48	0.48		
	3	⌶ 60×6	200	1	0.57	0.57		
	1% на сварные швы					0.01		
МД3-8	4	L 90×6	50	1	0.82	0.82	0.8	

ТД 1975	Стальные изделия МД3-7; МД3-8	Серия 1.800-4	
		Выпуск —	Лист 6
		Инвент.N 13714	11

Москва

МЭ3-9

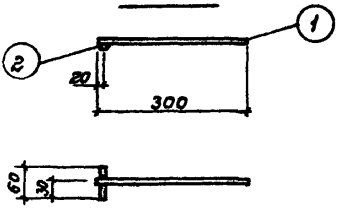

МЭ3-10

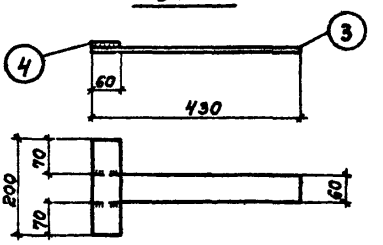

МЭ3-11

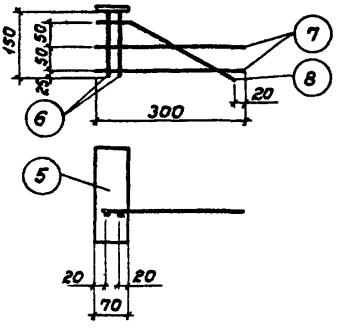

Спецификация стали на одно изделие

Марка изделия	N поз.	Профиль или сечение мм	Длина мм	Кол. шт.	Масса кг: одной позиции	Масса кг: всех позиций	Масса кг: марки	Примечание
МЭ3-9	1	ф 10	300	1	0.18	0.18	0.3	
	2	ф 16	60	1	0.09	0.09		
	1% на сварные швы					0.01		
МЭ3-10	3	– 60×6	430	1	1.22	1.22	1.8	
	4	– 60×6	200	1	0.57	0.57		
	1% на сварные швы					0.02		
МЭ3-11	5	– 70×10	200	1	1.10	1.10	1.4	
	6	ф 6	150	2	0.03	0.06		
	7	ф 6	300	2	0.07	0.14		
	8	ф 6	315	1	0.07	0.07		
	1% на сварные швы					0.01		

Катохина М.Я.
Лукин С.Я.
Инженер

ТД 1975

Стальные изделия МЭ3-9 ÷ МЭ3-11

Серия 1.800-4
Выпуск —
Лист 7

Инвент. N 13714 12

МД 3-12

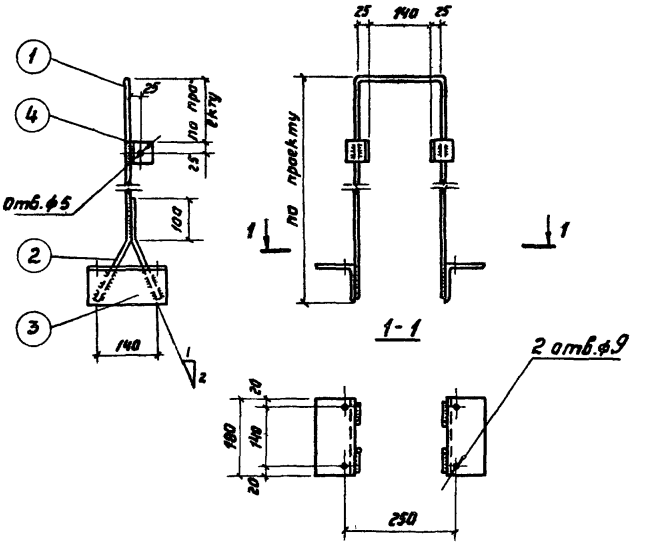

Спецификация стали на один элемент

Марка изделия	Н поз.	Профиль или сечение мм	Длина мм	Кол. шт.	Масса кг: Одной поз	Масса кг: Всех поз.	Марки	Примечание
МД 3-12	1	ф 10	по проекту	1			по проекту	
	2	ф 10	240	1	0.01	0.01		
	3	L 90×6	180	2	1.50	3.00		
	4	L 50×5	50	2	0.19	0.38		
		1% на сварные швы						

ТД 1975	Стальные изделия МД 3-12	Серия 1.800-4	
		Выпуск —	Лист 8
		Инвент. № 13714	13

Инженер К. А. Тихонов
Техник Бонд
Инженер Ф. В. Ларионов
Гл. инж. проекта
Гл. инж. пр. Ф. Ф. Ф.
Гл. инженер
г. Москва

МД3-13

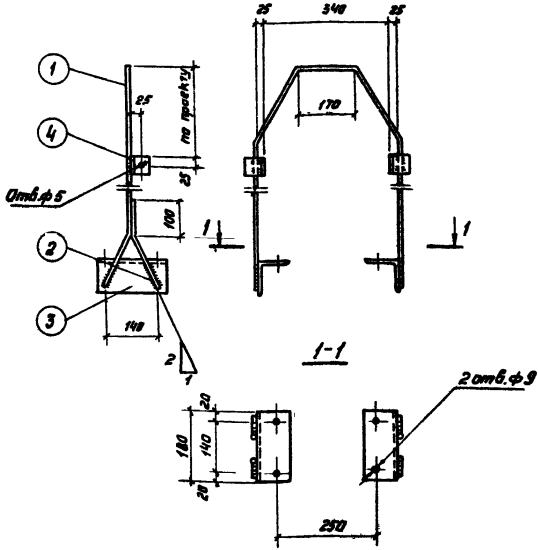

Спецификация стали на один элемент

Марка изделия	Н поз.	Профиль или сечение мм	Длина мм	Кол. шт.	Масса кг: Одной поз.	Масса кг: Всех поз.	Марки	Примечание
МД3-13	1	ф 10	по проекту	1			по проекту	
	2	ф 10	240	1	0.01	0.01		
	3	L 90×6	180	2	1.50	5.00		
	4	L 50×5	50	2	0.19	0.38		
	1% на сварные швы							

ТД 1975 г.	Стальные изделия МД3-13.	Серия 1.000-4	
		Выпуск —	Лист 9
		Инвент. Н 13714	14

Разработал Якимова Н.Я. | Гл. инж. проекта Мазурова | Гл. спец. Шуйкина Т.В. | Гл. инж. пр. Л.Ф. | Гл. инж. Л.Маскаев

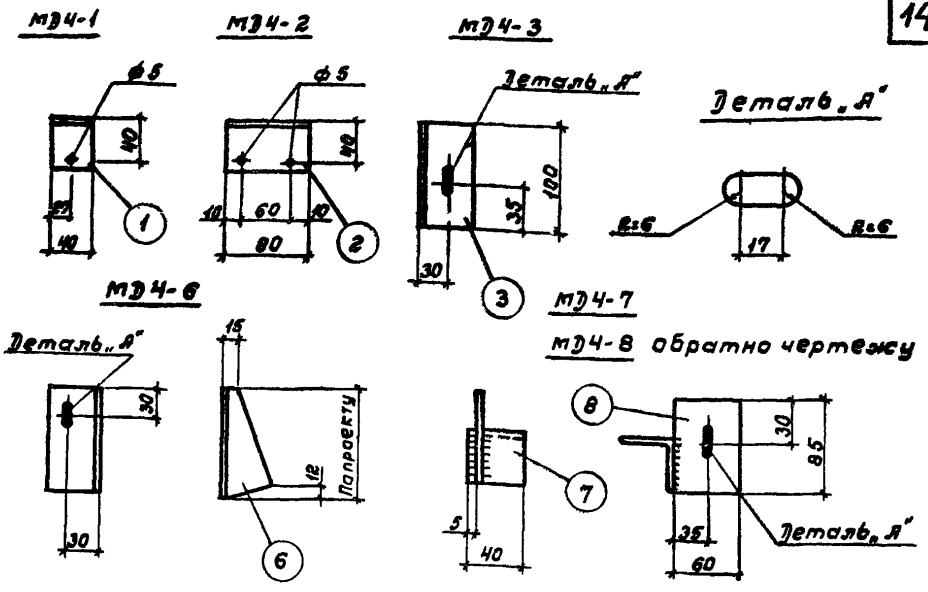

Спецификация стали на одно изделие

Марка изделия	N поз.	Профиль или сечение	Длина мм	Кол. шт.	Масса кг: одной позиции	Масса кг: всех позиций	Масса кг: марки	Примечание
МД4-1	1	∟50×5	40	1	0.15	0.15	0.2	
МД4-2	2	∟50×5	80	1	0.30	0.30	0.3	
МД4-3	3	∟50×5	100	1	0.38	0.38	0.4	
МД4-4	4	∟50×5	300	1	1.13	1.13	1.1	Без чертежа
МД4-5	5	∟50×5	400	1	1.51	1.51	1.3	"
МД4-6	6	∟50×5	по проекту					
МД4-7 МД4-8	7	∟50×5	40	1	0.15	0.15	0.4	
	8	—60×6	85	1	0.24	0.24		
	1% на сварные швы							

Ст. техник

ТД 1975	Стальные изделия МД4-1 ÷ МД4-8	Серия 1.800-4 Выпуск — Лист 10
		Инвент. N 13714 15

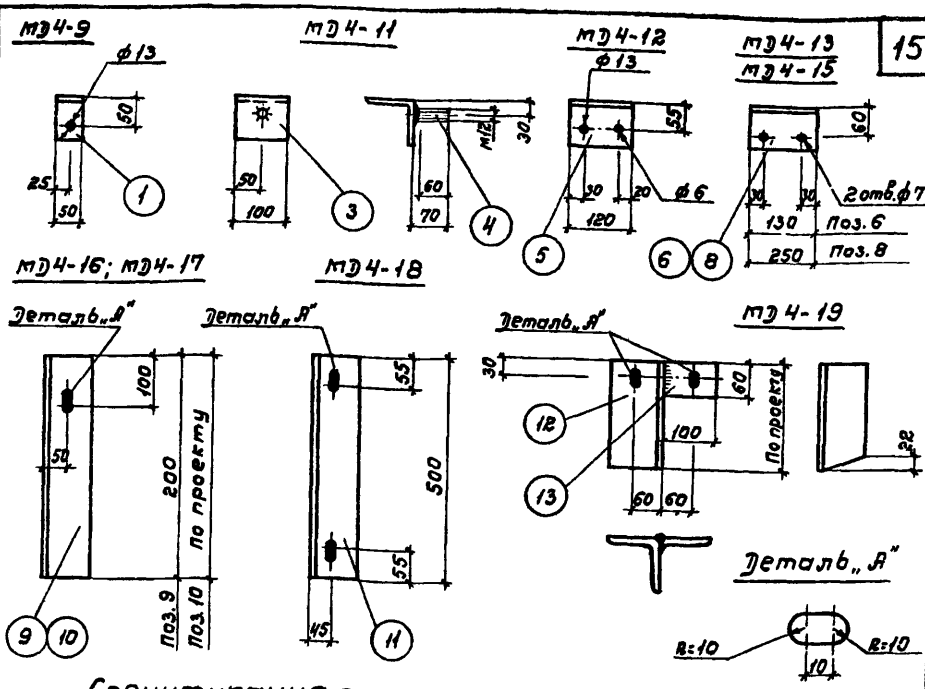

Спецификация стали на одно изделие

Марка изделия	N поз.	Профиль или сечение	Длина мм	Кол. шт.	Масса кг: одной позиции	Масса кг: всех позиций	Масса кг: марки	Примечание
МД4-9	1	L 90×6	50	1	0.42	0.42	0.4	
МД4-10	2	L 90×6	80	1	0.67	0.67	0.7	Без чертежа.
МД4-11	3	L 90×6	100	1	0.83	0.83	0.9	
	4	ф12	70	1	0.06	0.06		Резьба метрическая
МД4-12	5	L 90×6	120	1	1.00	1.00	1.0	
МД4-13	6	L 90×6	130	1	1.09	1.09	1.1	
МД4-14	7	L 90×6	200	1	1.66	1.66	1.7	Без чертежа.
МД4-15	8	L 90×6	250	1	2.08	2.08	2.1	
МД4-16	9	L 90×6	200	1	1.66	1.66	1.7	
МД4-17	10	L 90×6	по проекту	1				
МД4-18	11	L 90×6	500	1	4.16	4.16	4.2	
МД4-19	12	L 90×6	по проекту	1				
	13	— 60×6	100	1	0.28	0.28		

Сатагина Я.Я. | Самойлов | Копировала | Яковлев В.Д. | Ст. техник | г. Москва

ТД 1975

Стальные изделия МД4-9 — МД4-19

Серия 1800-4

Выпуск —

Лист 11

Инвент. N 13714 16

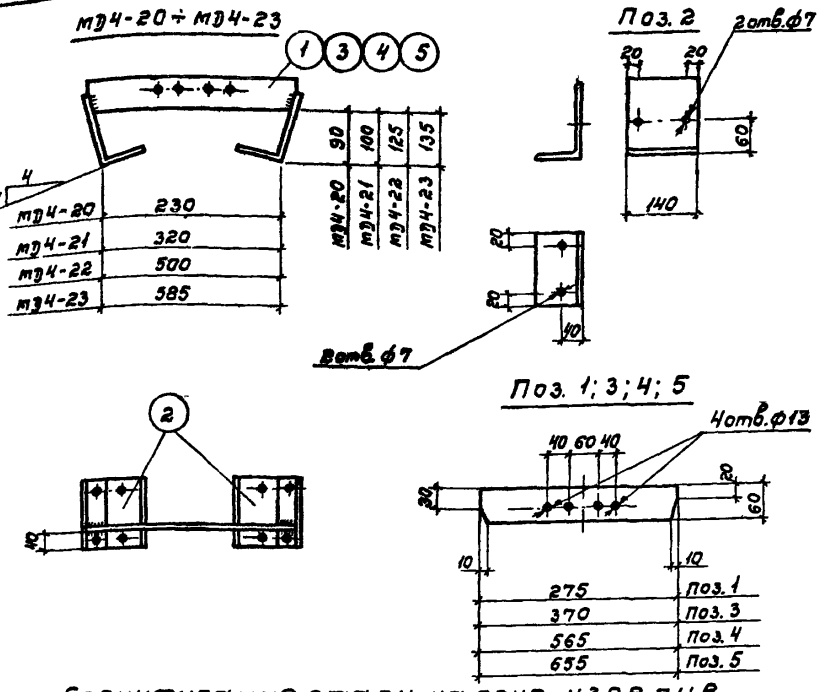

Согласовано В.Я.

Спецификация стали на одно изделие

Марка изделия	N поз.	Профиль или сечение мм	Длина мм	Кол. шт	Масса кг одной позиции	Масса кг всех позиций	Масса кг марки	Примечание
МД4-20	1	– 60×6	275	1	0.78	0.78	5.8	
	2	L 160×100×9	140	2	2.52	5.04		
		1% на сварные швы				0.01		
МД4-21	3	– 60×6	370	1	1.04	1.04	6.1	
	2	L 160×100×9	140	2	2.52	5.04		
		1% на сварные швы				0.01		
МД4-22	4	– 60×6	565	1	1.60	1.60	6.6	
	2	L 160×100×9	140	2	2.52	5.04		
		1% на сварные швы				0.01		
МД4-23	5	– 60×6	655	1	1.85	1.85	6.9	
	2	L 160×100×9	140	2	2.52	5.04		
		1% на сварные швы				0.01		

ТД 1975

Стальные изделия МД4-20 ÷ МД4-23.

Серия 1.800-4
Выпуск —
Лист 12

Инвент.N 13714 17

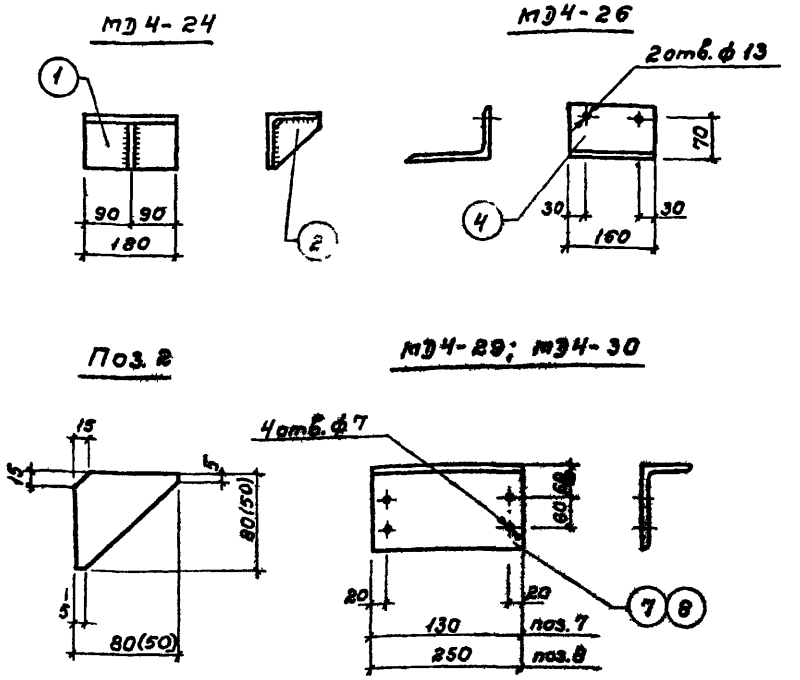

Спецификация стали на одно изделие

Марка изделия	N поз.	Профиль или сечение мм	Длина мм	Кол. шт.	Масса кг: одной позиции	Масса кг: всех позиций	Масса кг: марки	Примечание
МЭ4-24	1	L 100×14	180	1	3.70	3.70	4.2	
	2	⌐80×10 (-50×10)	80 (50)	1	0.50	0.50		размеры в ( ) для стен δ=200
	1% на сварные швы					0.04		
МЭ4-25	3	L 160×100×9	80	1	1.44	1.44	1.4	Без чертежа.
МЭ4-26	4	L 160×100×9	160	1	7.40	7.40	7.4	
МЭ4-27	5	L 160×100×9	1400	1	25.20	25.20	25.2	Без чертежа.
МЭ4-28	6	L 160×100×9	По проекту	1				"
МЭ4-29	7	L 160×100×9	130	1	2.34	2.34	2.3	
МЭ4-30	8	L 160×100×9	250	1	4.57	4.57	4.6	

ТД 1975

Стальные изделия МЭ4-24 ÷ МЭ4-30

Серия 1.800-4
Выпуск —
Лист 13

Инвент. N 13714 18

Копировала
Инженер

МД5-4; МД5-5; МД5-6

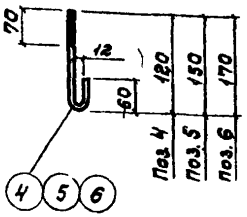

МД5-10

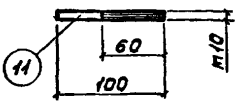

МД5-12

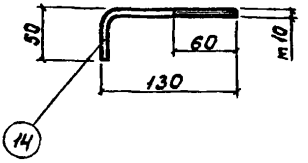

Спецификация стали на одно изделие

Марка изделия	N поз.	Профиль или сечение	Длина мм	Кол. шт.	Масса кг одной позиции	Масса кг всех позиций	Масса кг марки	Примечание
МД5-1	1	ф4АI	580	1	0.06	0.06	0.1	без чертежа гнуть по месту
МД5-2	1	Шуруп А6	70	1	0.01	0.01	—	ГОСТ 1144-70
МД5-3	3	Шуруп А6	100	1	0.02	0.02	—	"
МД5-4	4	ф6	190	1	0.04	0.04	0.1	Резьба метрическая
МД5-5	5	ф6	220	1	0.05	0.05	0.1	"
МД5-6	6	ф6	240	1	0.05	0.05	0.1	"
МД5-7	7	ф8	500	1	0.16	0.16	0.2	Гнуть по месту
МД5-8	8	ф8	1100	1	0.43	0.43	0.4	Без чертежа
МД5-9	9	Болт m10	80	1	0.04	0.04	0.1	ГОСТ 7798-70
	10	Гайка m10	—	1	0.01	0.01		ГОСТ 5915-70
МД5-10	11	ф10АI	100	1	0.06	0.06	0.1	
	10	Гайка m10	—	1	0.01	0.01		ГОСТ-5915-70
	12	Шайба 10	—	1	—	—		ГОСТ 11371-68*
МД5-11	13	Болт m10	120	1	0.12	0.12	0.1	ГОСТ 7798-70
	Поз. 10 и 12 по МД5-10							
МД5-12	14	ф10А-I	180	1	0.11	0.11	0.1	
	Поз. 10 и 12 по МД5-10							
МД5-13	15	Болт m12	80	1	0.12	0.12	0.2	ГОСТ 7798-70
	16	Гайка m12	—	1	0.02	0.02		ГОСТ 5915-70
	17	Шайба 12	—	1	0.01	0.01		ГОСТ 11371-68*
МД5-14	18	Болт m12	100	1	0.14	0.14	0.2	ГОСТ 7798-70
	Поз 16 и 17 по МД5-13							

Составил Я.Я. Самсонов
Копировал
Проверил С.А. Пукин
Инженер

ТД 1975	Стальные изделия МД5-1÷МД5-14	Серия 1.800-4	
		Выпуск —	Лист 14
		Инвент. N 13714	19

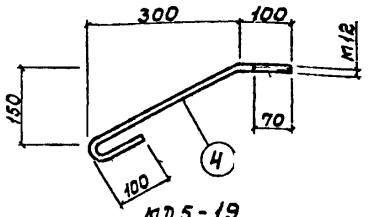

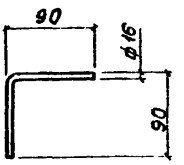

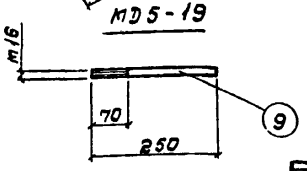

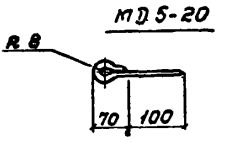

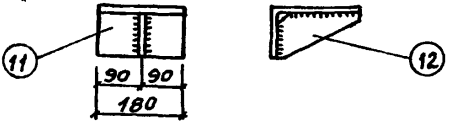

Спецификация стали на одно изделие

Марка изделия	N поз.	Профиль или сечение	Длина мм	Кол. шт.	Масса кг одной позиции	Масса кг всех позиций	Масса кг марки	Примечание
МД5-15	1	Болт М12	130	1	0.13	0.13	0.2	ГОСТ 7798-70
	2	Гайка М12	—	1	0.02	0.02		ГОСТ 5915-70
	3	Шайба 12	—	1	—	—		ГОСТ 11371-68*
МД5-16	4	ф 12	580	1	0.52	0.52	0.5	
	Поз. 2 и 3 по МД5-15					0.02		
МД5-17	5	ф 16	180	1	0.28	0.28	0.3	
МД5-18	6	Болт М16	250	1	0.40	0.40	0.4	ГОСТ 7798-70
	7	Гайка М16	—	1	0.03	0.03		ГОСТ 5915-70
	8	Шайба 16	—	1	0.01	0.01		ГОСТ 11371-68*
МД5-19	9	ф 16	250	1	0.40	0.40	0.4	
	Поз 7 и 8 по МД5-18					0.04		
МД5-20	10	ф 10	250	1	0.16	0.16	0.2	
МД4-31	11	L 160×100×14	180	1	4,91	4,91	5,9	
	12	-80×10	140	1	0,96	0,96		

ТД 1975	Стальные изделия МД5-15 ÷ МД5-20 МД4-31	Серия 1.800-4	
		Выпуск —	Лист 15
		Инвент. N 13714 20	

Согласовано
Попроверсла
Лукин С.А.
Инженер

Катенина Л.Я.

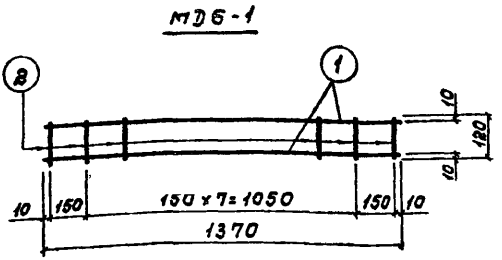

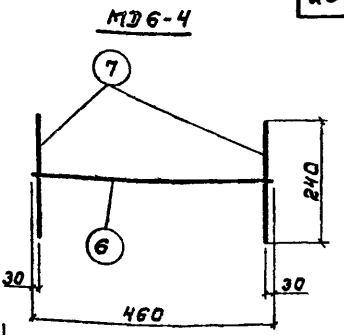

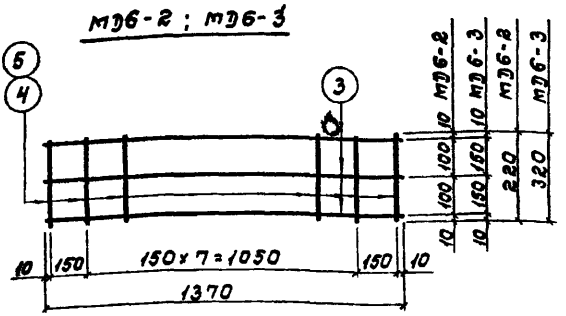

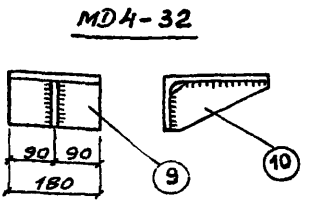

Спецификация стали на одно изделие

Марка изделия	N поз.	Профиль или сечение мм	Длина мм	Кол. шт.	Масса кг: одной позиции	Масса кг: всех позиций	Масса кг: марки	Примечание
МД6-1	1	ф5 В-I	1370	2	0.21	0.42	0.6	
	2	ф5 В-I	120	10	0.02	0.20		
МД6-2	3	ф5 В-I	1370	3	0.21	0.63	0.9	
	4	ф5 В-I	220	10	0.03	0.30		
МД6-3	3	ф5 В-I	1370	3	0.21	0.63	1.1	
	5	ф5 В-I	320	10	0.05	0.50		
МД6-4	6	ф16 В-I	460	1	0.73	0.73	1.5	
	7	ф16 В-I	240	2	0.38	0.76		
МД6-5	8	Сетка N10-100 ширина 50мм	1п.м	1				ГОСТ 12184-66
МД4-32	9	L 200×125×16	180	1	7.04	7.04	9,0	
	10	−110×10	180	1	1,98	1,98		

ТД 1975	Стальные изделия МД6-1 ÷ МД6-5 МД4-32	Серия 1.800-4	
		Выпуск —	Лист 16
		Инвент. N 13714 21	

Т1 ÷ Т5

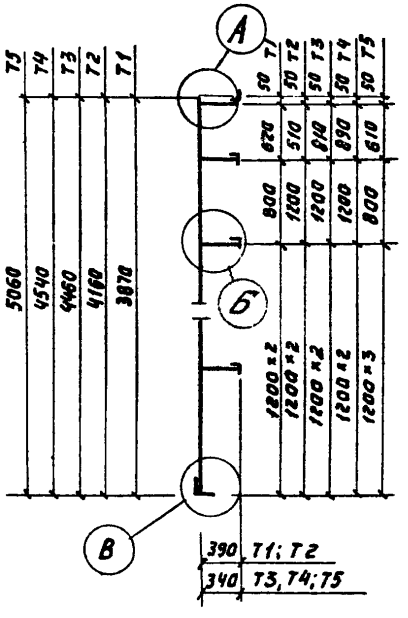

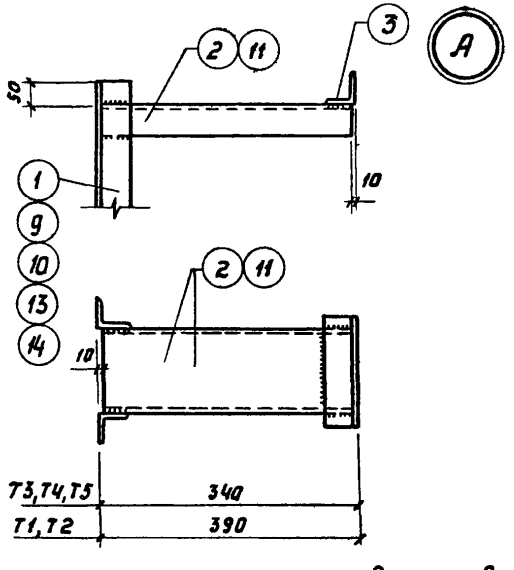

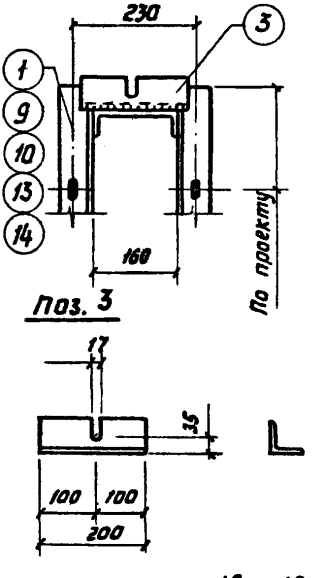

Данный лист рассматривать совместно с листами 18 и 19.

ТД 1975г	Стальные изделия Т1 ÷ Т5.	Серия 1.800-4	
		Выпуск —	Лист 17
		Инвент. № 13714	22

Инженер Никонов И.Я. Контрольн. Котеровский З.Я. Ст.инженер Гуцкова

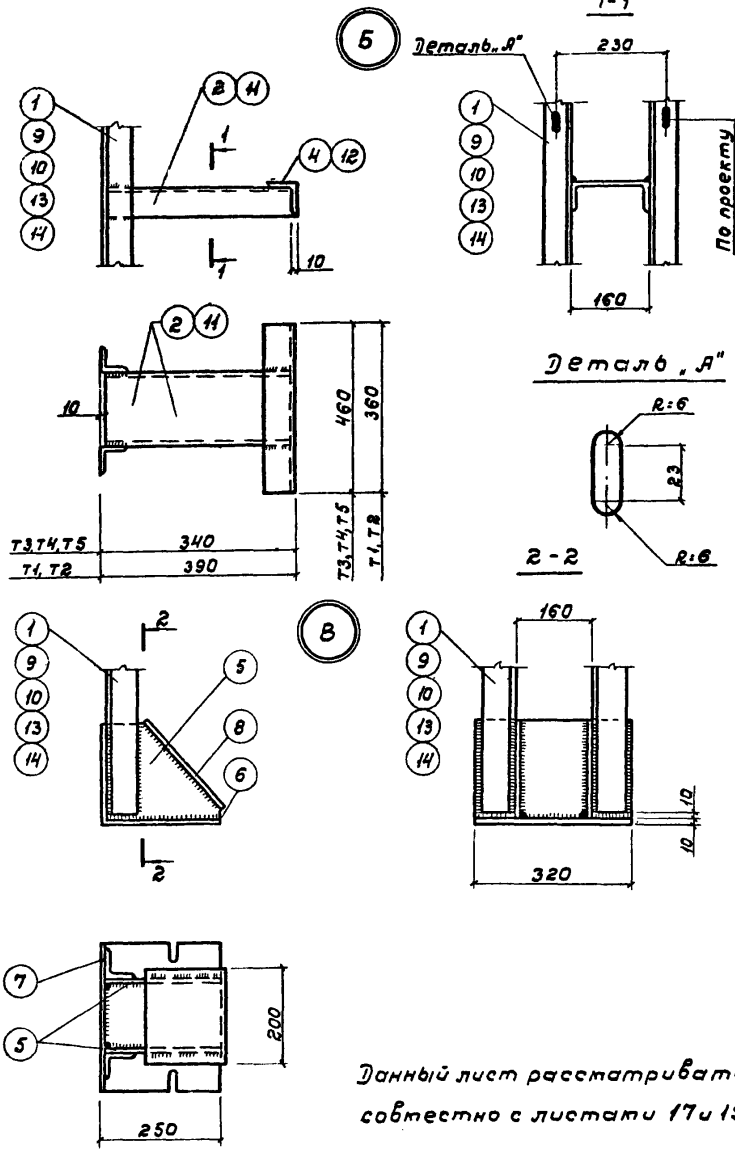

Данный лист рассматривать совместно с листами 17 и 19.

ТД 1975	Стальные изделия Т1 ÷ Т5	Серия 1.800-4	
		Выпуск —	Лист 18
		Инвент. N 13714 23	

Поз. 5

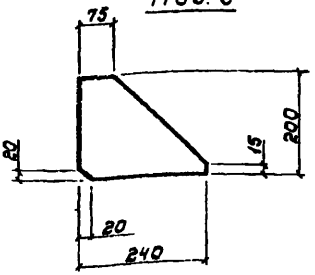

Поз. 6

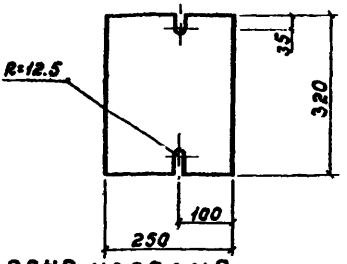

Спецификация стали на одно изделие

Марка изделия	N поз.	Профиль или сечение	Длина мм	Кол. шт.	Масса кг: одной позиции	Масса кг: всех позиций	Масса кг: марки	Примечание
Т1	1	L 63×6	3850	2	22.00	44.00	95.7	
	2	C 16	370	4	5.25	21.00		
	3	L 63×6	200	1	1.14	1.14		
	4	L 63×6	360	3	2.06	6.18		
	5	200×10	240	2	3.77	7.54		
	6	250×10	320	1	6.28	6.28		
	7	190×10	320	1	4.77	4.77		
	8	250×10	200	1	3.93	3.93		
	1% на сварные швы					0.90		
Т2	9	L 63×6	4140	2	23.68	47.36	99.1	
	Поз. 2÷8 по марке Т1					50.84		
	1% на сварные швы					0.90		
Т3	10	L 63×6	4440	2	25.40	50.80	101.5	
	11	C 16	320	4	4.54	18.16		
	12	L 63×6	460	3	2.63	7.86		
	Поз. 3; 5; 6; 7; 8 по марке 1					23.66		
	1% на сварные швы					1.00		
Т4	13	L 63×6	4520	2	25.85	51.70	102.4	
	Поз. 3; 5÷8 по марке Т1; 11; 12, по марке Т3.					49.71		
	1% на сварные швы					1.0		
Т5	14	L 63×6	5040	2	28.83	57.66	108.5	
	Поз. 3; 5÷8 по марке Т1; 11; 12, по марке Т3					49.71		
	1% на сварные швы					1.10		

Данный лист рассматривать совместно с листами 17 и 18

ТД 1975	Стальные изделия Т1÷Т5.	Серия 1.900-4	
		Выпуск —	Лист 19

Инвент. N 13714 24

Ст. техник

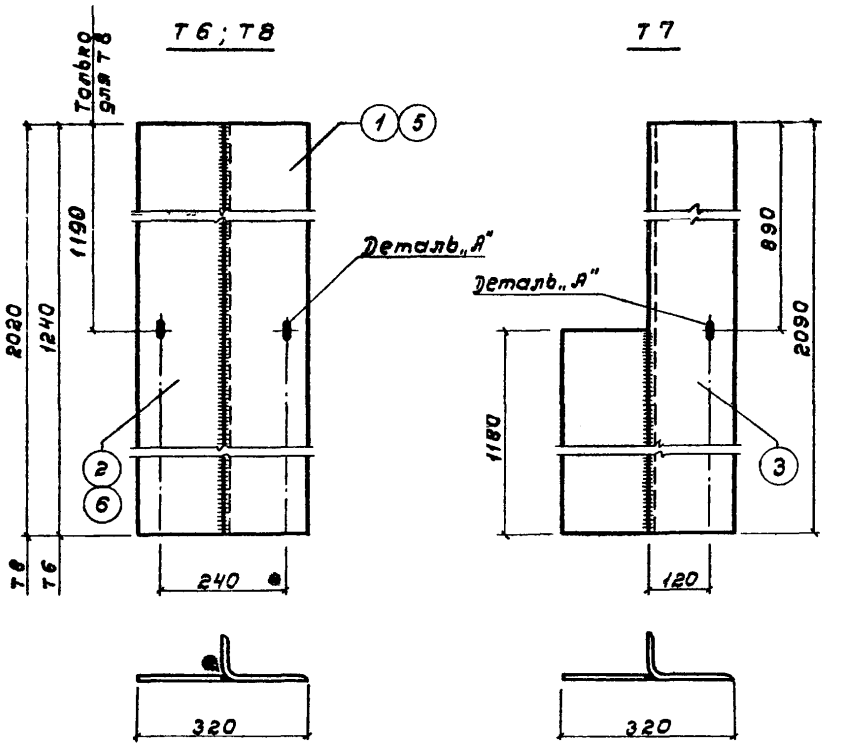

Спецификация стали на одно изделие

Марка изделия	N поз.	Профиль или сечение мм	Длина мм	Кол. шт.	Масса кг: Одной позиции	Всех позиций	Марки	Примечание
Т6	1	L 160x100x9	1240	1	22.32	22.32	35.1	
	2	– 160x8	1240	1	12.46	12.46		
	1% на сварные швы					0.35		
Т7	3	L 160x100x9	2090	1	37.62	37.62	50.0	
	4	– 160x8	1180	1	11.86	11.86		
	1% на сварные швы					0.50		
Т8	5	L 160x100x9	2020	1	35.36	36.36	57.2	
	6	– 160x8	2020	1	20.20	20.20		
	1% на сварные швы					0.60		

Деталь „А" дана на листе 18

ТД 1975	Стальные изделия Т6 ÷ Т8.	Серия 1.800-4 Выпуск — Лист 20

Инвент. N 13714 25

Т 9 - Т 12

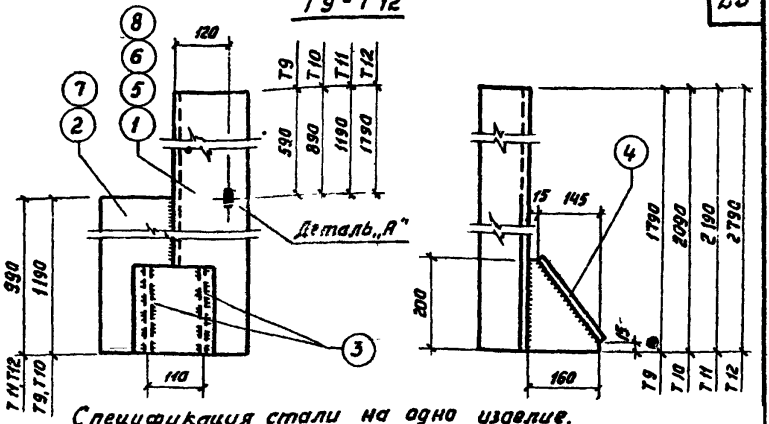

Спецификация стали на одно изделие.

Марка изделия	№ поз.	Профиль или сечение мм	Длина мм	Кол. шт.	Масса кг: Одной позиции	Масса кг: Всех позиций	Марки	Примечание
Т 9	1	L160×100×9	1790	1	32,20	32,20	51,6	
	2	-160×8	1190	1	12,47	12,47		
	3	-160×8	200	2	2,01	4,02		
	4	-160×8	235	1	2,36	2,36		
	1% на сварные швы					0,58		
Т 10	5	L160×100×9	2090	1	37,62	37,62	57,0	
	поз 2 по 4 по Т 9					18,81		
	1% на сварные швы					0,56		
Т 11	6	L160×100×9	2190	1	39,42	39,42	56,8	
	7	-160×8	990	1	10,36	10,36		
	поз 3 и 4 по Т 9					6,38		
	1% на сварные швы					0,57		
Т 12	8	L160×100×9	2790	1	50,22	50,22	67,7	
	9	-160×8	990	1	10,36	10,36		
	поз. 3 и 4 по Т 9					6,38		
	1% на сварные швы					0,70		

Деталь „А" дана на листе 18.

ТД 1975	Стальные изделия Т 9 ÷ Т 12	Серия 1.800-4
		Выпуск — / Лист 21
		Инвент. № 19714 26

Т 13; Т 14

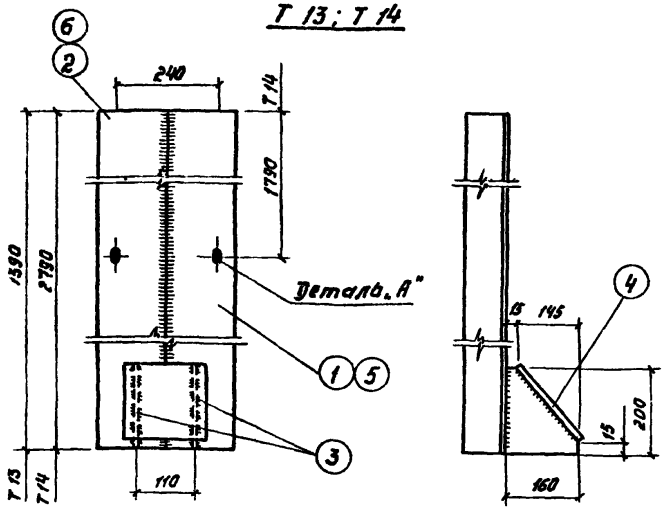

Спецификация стали на одно изделие.

Марка изделия	№ поз.	Профиль или сечение мм	Длина мм	Кол. шт.	Масса кг одной позиции	Масса кг всех позиций	Марки	Примечание
Т 13	1	∟160×100×9	1390	1	25.02	25.02	45,9	
	2	-160×8	1390	1	14.06	14.06		
	3	-160×8	200	2	2.01	4.02		
	4	-160×8	235	1	2.36	2,36		
	1% на сварные швы					0.45		
Т 14	5	∟160×100×9	2790	1	44.82	44.82	77.0	
	6	160×8	2790	1	25.05	25.05		
	Поз. 3 и 4 по Т 13					6.38		
	1% на сварные швы					0,76		

Деталь „А" дана на листе 18

1975	Стальные изделия. Т 13; Т 14	Серия 1.800-4
		Выпуск — Лист 22
		Инвент. № 13714 (27)

gost.e-ecolog.ru

Инженер