ГОССТРОЙ СССР

ГЛАВПРОМСТРОЙПРОЕКТ
СОЮЗМЕТАЛЛУРГСТРОЙНИИПРОЕКТ
ПРОЕКТНЫЙ И НАУЧНО-ИССЛЕДОВАТЕЛЬСКИЙ
ИНСТИТУТ
ХАРЬКОВСКИЙ ПРОМСТРОЙНИИПРОЕКТ

ПОЖАРНЫЕ ЛЕСТНИЦЫ ДЛЯ ПРОИЗВОДСТВЕННЫХ ЗДАНИЙ

ЧЕРТЕЖИ ПОВТОРНОГО ПРИМЕНЕНИЯ

СЕРИЯ КЛ52-02/1

Главный инженер института — Довгий И. Ф.

Начальник технического отдела — Коломийченко Ю.Д.

Начальник АСО-5 — Решетченко К.С.

ХАРЬКОВ
1982

gost.e-ecolog.ru

СОДЕРЖАНИЕ:

	стр.
1. Общие указания.	01;03
2. Монтажные схемы пожарных лестниц	04
3. Монтажные узлы.	1÷12
4. Деталь ограждения пожарных лестниц.	13

Общие указания.

Серия КЛ-52-02/1 „Пожарные лестницы для производственных зданий" содержит чертежи повторного применения вертикальных пожарных лестниц без промежуточных площадок для зданий высотой от планировочной отметки земли до верха карниза или парапета более 10м и менее 20м и для зданий с перепадами высот (в соответствии с п. 2.54 СНиП-90-81).

Пожарные лестницы выполнены с ограждением типа „ловушек" (в соответствии с п. 4.13 СНиП II-2-80).

Пожарные лестницы типа I выполняются на самостоятельном фундаменте.

Пожарные лестницы типа II выполняются при перепаде кровель здания.

В настоящей серии предусмотрено крепление пожарных лестниц к кирпичным и панельным стенам на относе 300 мм от наружной грани стены – в случае выполнения парапетных плит и 600мм – в случае выполнения карнизных плит. Высота парапета $h = 600$ мм и $h = 1200$ мм. Крепление пожарной лестницы к стене осуществляется через ~ 3,0м.

Серия разработана на основании строительных норм и правил СНиП II-23-81„ Строительные

Госстрой СССР Харьковский Промстройниипроект	Чертежи повторного применения		Серия
	Узлы стальных конструкций	Лестницы пожарные высотой до 20 м.	КЛ-52-02/1
	Общие указания.		Лист 01

нормы и правила. Стальные конструкции."

Материал конструкции: сталь ВСт. 3 кп катег. 2 для сварных конструкций по ТУ 14-1-3023-80.

Лестницы сварные. Сварку производить электродами типа Э42 по ГОСТ 9467-75.

Все конструкции подлежат окраске двумя слоями масляной краски по одному слою масляного грунта с железным суриком на олифе „Оксоль".

Сечение элементов деталей лестниц и ограждений смотрите на листах: 1÷13 настоящей серии.

Нач. отдела	Ощетченко	Гл. группы	Корсунский
Гл. спец.	Капитульский	Разработ.	Галакирева
Дата выпуска: 1982 г.		Исполнил	Калашульский
		Проверил	

Госстрой СССР Харьковский Промстройниципроект	Чертежи повторного применения		Серия
	Узлы стальных конструкций	Лестницы пожарные высотой до 20 м.	КЛ-52-02/1
	Общие указания.		Лист 02

Таблица профилей элементов лестниц и ограждений

Наименование конструкций	Профиль	ГОСТ
Крепежный элемент	Гн. L 200×160×10 Гн. L 100×80×5	19772-74*
Тетива лестницы и балка площадки	Гн. L 80×5	19771-74*
Ограждение	-40×4	-103-76
Крепежные элементы	-δ=8	19903-74
Ступени лестниц	ф18	2590-71*
Крепежный элемент	ф16	2590-71*

Гл. инж.	Решетченко		
Гл. спец.	Калитулинский		
Дата выпуска:	1982г.		
Исполнил	Шанина		
Проверил	Кузнецкина		

Госстрой СССР Харьковский Промстройниипроект	Чертежи повторного применения Узлы стальных конструкций — Лестницы пожарные высотой до 20 м.	Серия КЛ52-02/1
	Таблица профилей элементов лестниц и ограждений	Лист 03

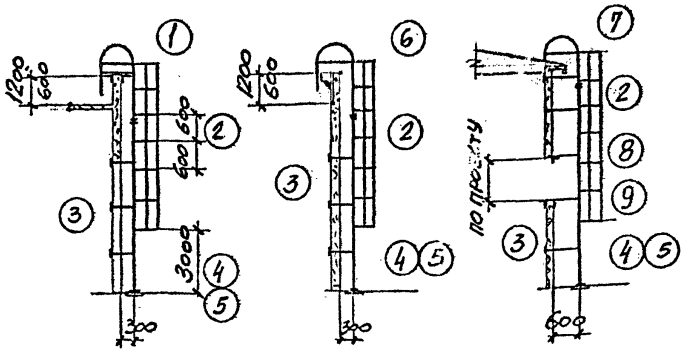

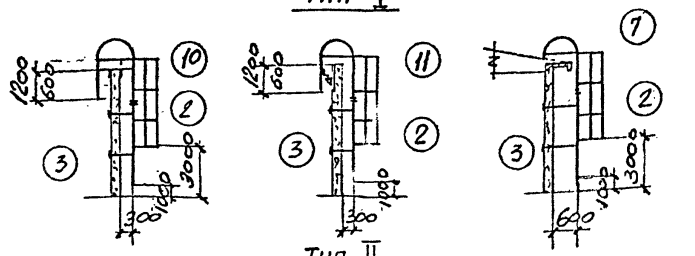

Схемы крепления к панельным стенам

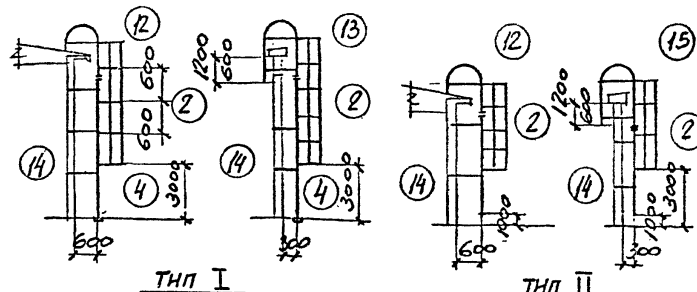

Схемы крепления к кирпичным стенам

Нач. отдела	Решетченко		
Гл. спец.	Капитульский		
Дата выпуска	1982г.		
Рук. группы	Корсунский		
Разработал	Шапиро		
Исполнил	Шапиро		
Проверил	Капитульский		

Госстрой СССР Харьковский Промстройниипроект	Чертежи повторного применения	Серия
	Узлы стальных конструкций / Лестницы пожарные высотой до 20м	КЛ52-02/1
	Монтажные схемы пожарных лестниц	Лист 04

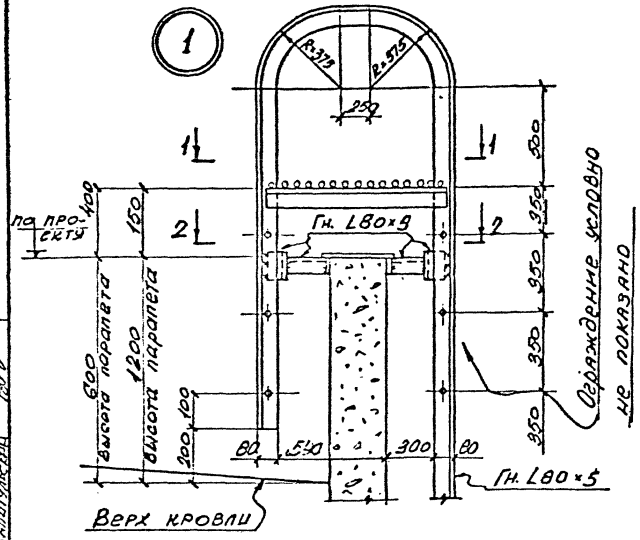

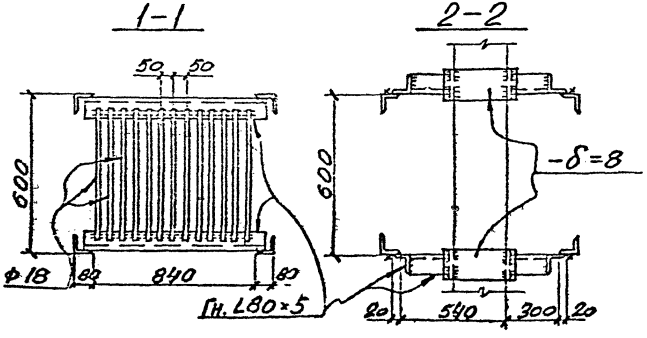

ГОССТРОЙ СССР ХАРЬКОВСКИЙ ПРОМСТРОЙНИИПРОЕКТ	ЧЕРТЕЖИ ПОВТОРНОГО ПРИМЕНЕНИЯ		СЕРИЯ
	УЗЛЫ СТАЛЬНЫХ КОНСТРУКЦИЙ	ЛЕСТНИЦЫ ПОЖАРНЫЕ ВЫСОТОЙ ДО 20 м.	КЛ 52-02/1
	Узел 1		ЛИСТ 1

ИНЧ. ОТД.	РЕШЕТЧЕНКО	РАЗРАБОТАЛ	ШАНИНА
СПЕЦ.	КАПИТУЛЬСКИЙ	ИСПОЛНИЛ	КАПИТУЛЬСКИЙ
ДАТА ВЫПУСКА: 1982 г.		ПРОВЕРИЛ	

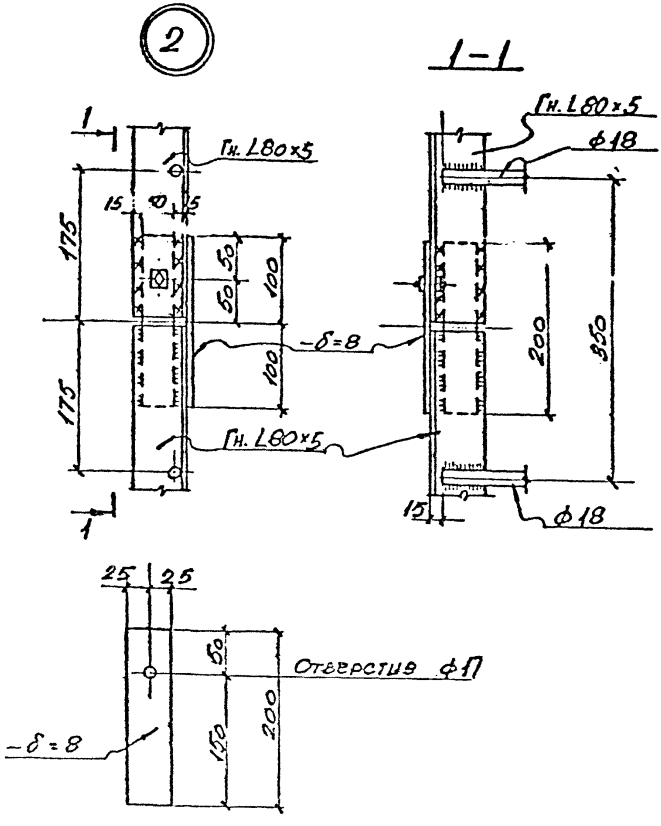

Рук. группы	Корсунский		
Разработал	Фельдман		
Исполнил	Калитульский		
Проверил			
Отд.	Решетченко		
Спец.	Калитульский		
Тв. выписка: 1982 г.			

Госстрой СССР Харьковский Промстройниипроект	Чертежи повторного применения		Серия
	Узлы стальных конструкций	Лестницы пожарные высотой до 20 м.	КЛ 52-02/1
	Узел 2		Лист 2

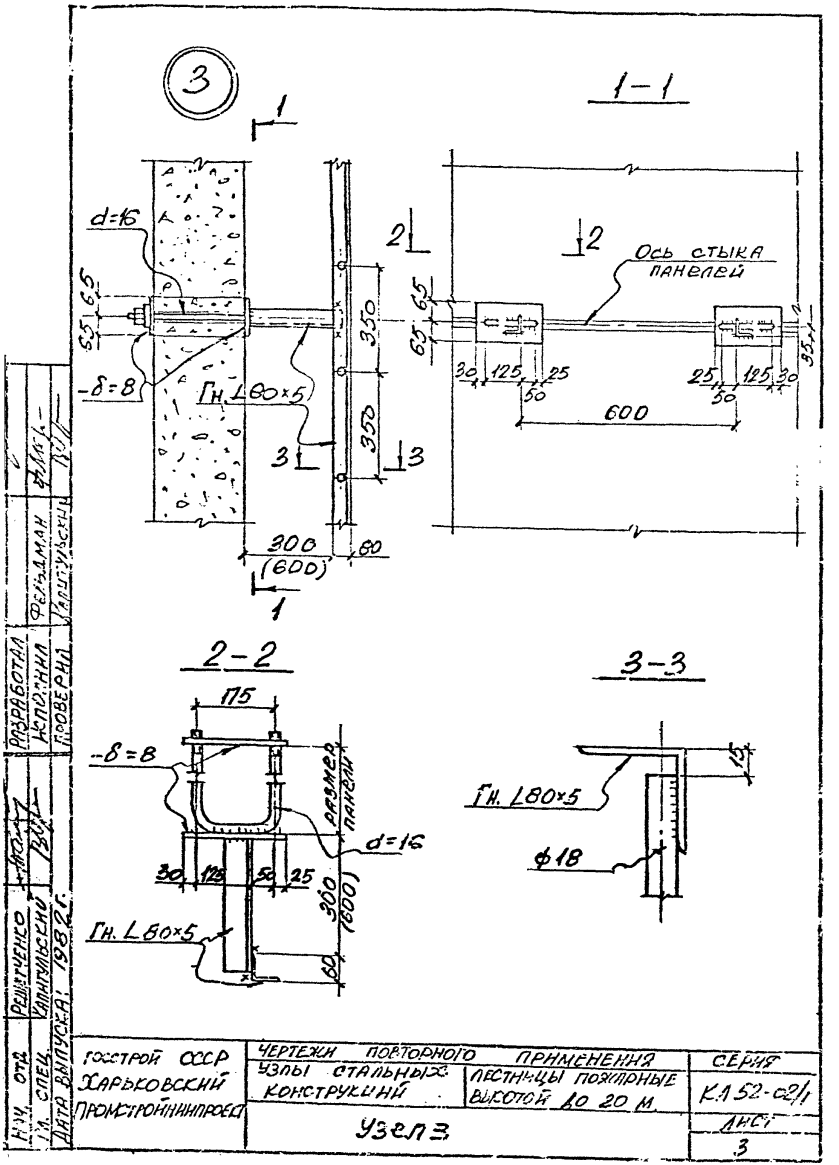
3
1-1
2-2
3-3
d=16
-δ=8
Гн. ∠80×5
Ось стыка панелей
600
300 (600)
60
350
175
размер панели
ф18
15
Разработал
Исполнил
Проверил
Решетченко
Калитульский
Гл. спец.
Дата выпуска: 1982 г.
Госстрой СССР
Харьковский Промстройниипроект
Чертежи повторного применения
Узлы стальных конструкций
Лестницы пожарные высотой до 20 м.
Серия
КЛ 52-02/1
Узел 3
Лист
3

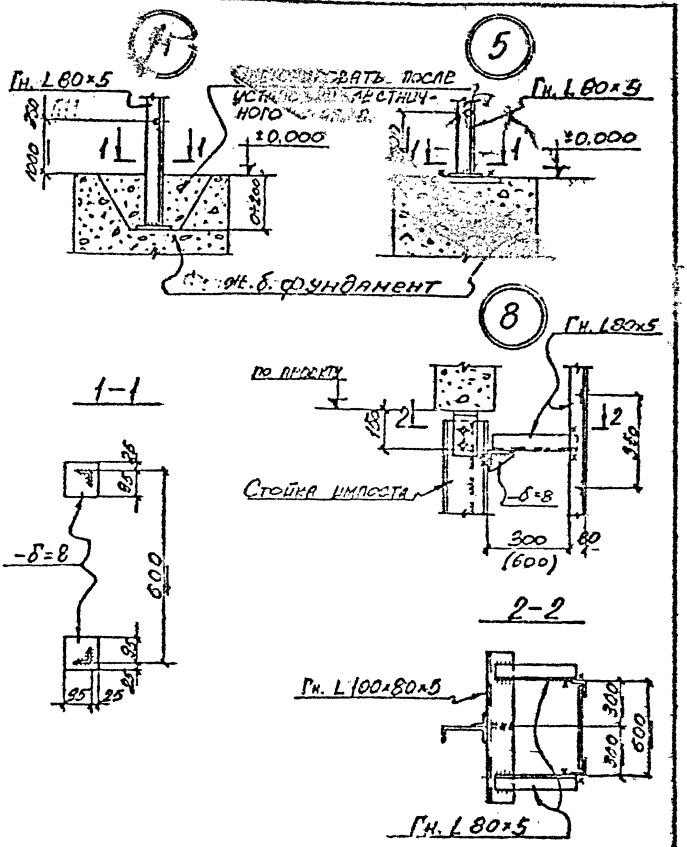

Госстрой СССР Харьковский Промстройниипроект	Чертежи повторного применения		Серия
	Узлы стальных конструкций	Лестницы пожарные высотой до 20 м.	КЛ 52-02/1
	Узлы 4,5,8		Лист 4

Нач. отд.	Решетченко	Рук. группы	Корсунский
Гл. спец.	Капитульский	Разработал	Фельдман
Дата выпуска	1982 г.	Исполнил	Фельдман
		Проверил	Капитульский

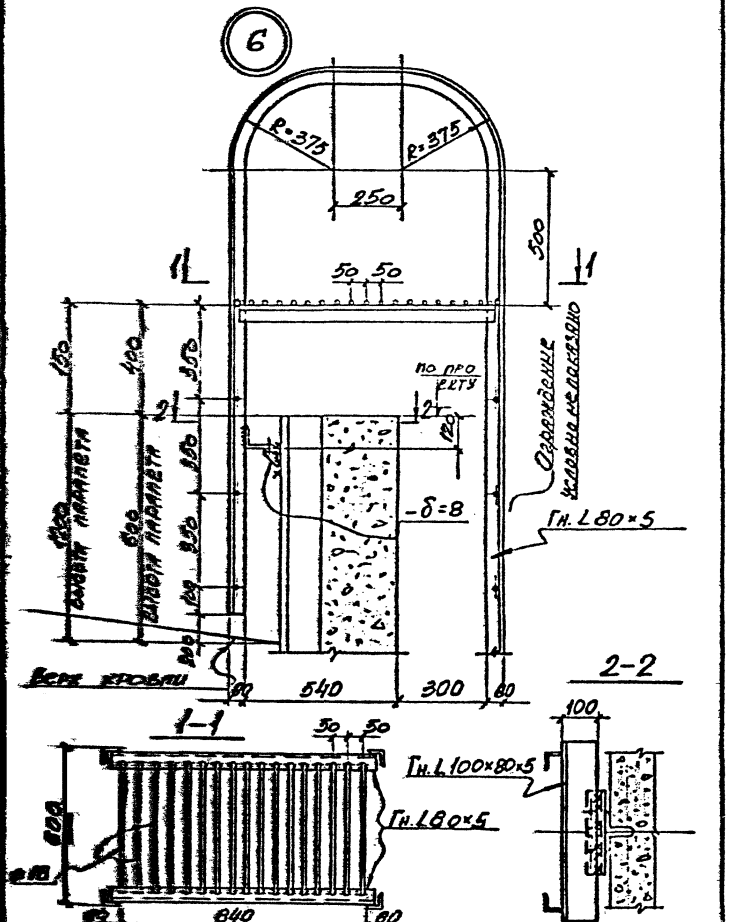
6
R=375
R=375
250
500
50 50
1
1
1200
1200
Высота лестницы
Высота лестницы
2
2
120
120
150
150
150

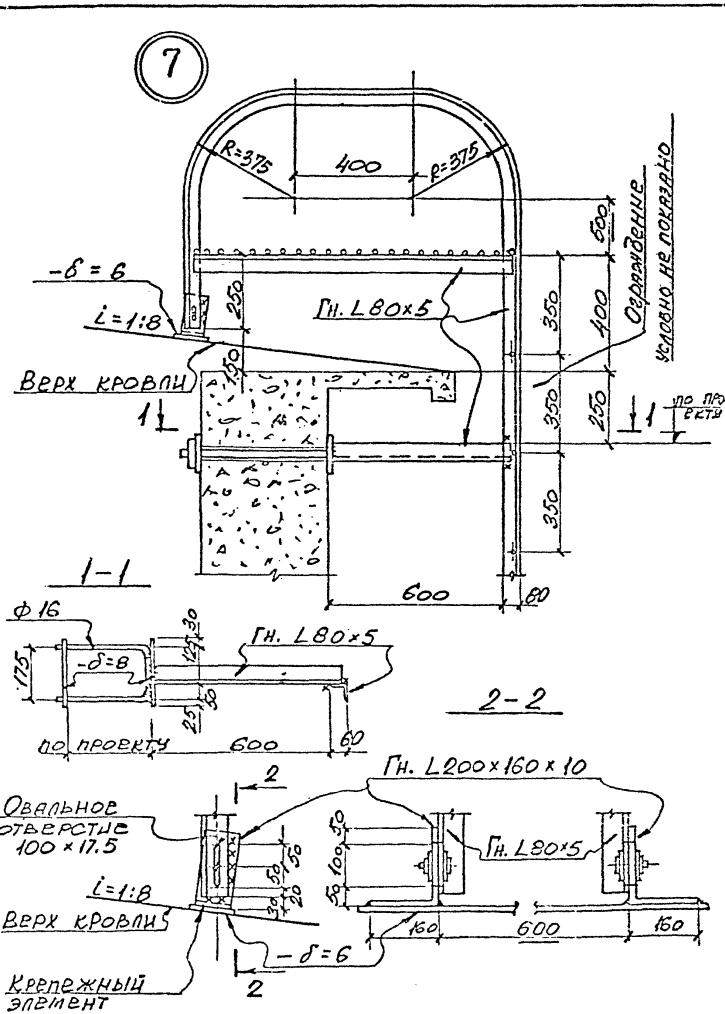

Госстрой СССР Харьковский Промстройниипроект	Чертежи повторного применения		Серия
	Узлы стальных конструкций	Лестницы пожарные высотой до 20 м	КЛ 52-02/1
	Узел 7		Лист 6

Рук. гр.	Корсунский		
Разработал	Фельдман		
Исполнил	Калитульский		
Проверил			
Нач. отд.	Решетченко		
Гл. спец.	Калитульский		
Дата выпуска: 1982			

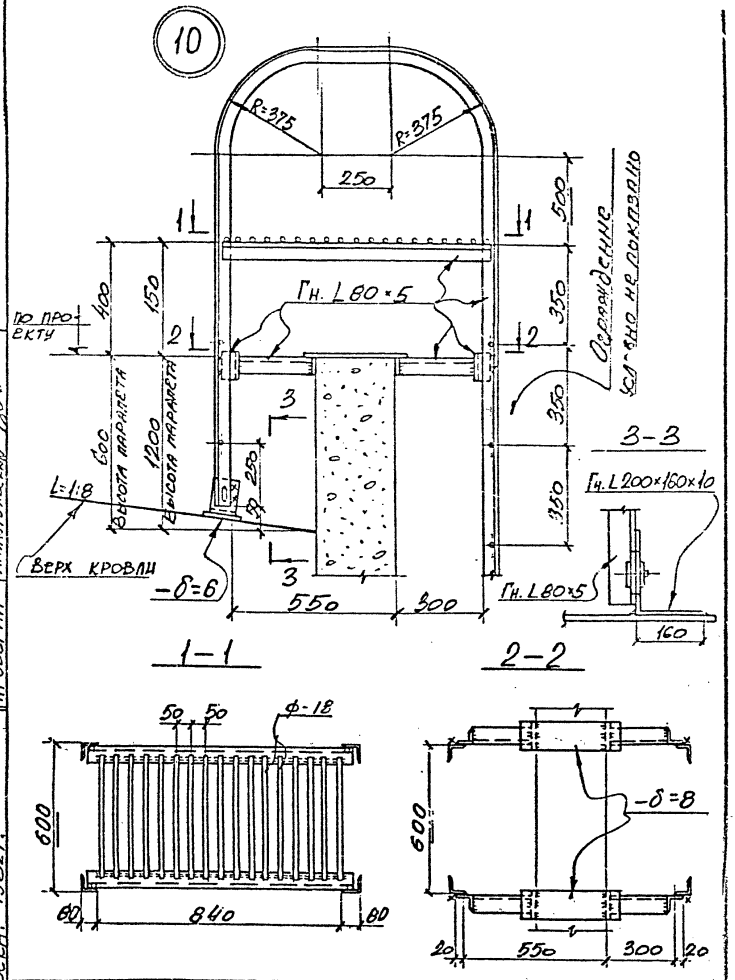

Госстрой СССР Харьковский Промстройниипроект	Чертежи повторного применения		Серия
	Узлы стальных конструкций	Лестницы пожарные высотой до 20 м	КЛ 52-02/А
	Узел 10		Лист 7

Нач. отд.	Решетченко	Разработал	Фельдман
Гл. спец.	Клинтульский	Исполнил	Клинтульский
Дата выпуска: 1982 г.		Проверил	

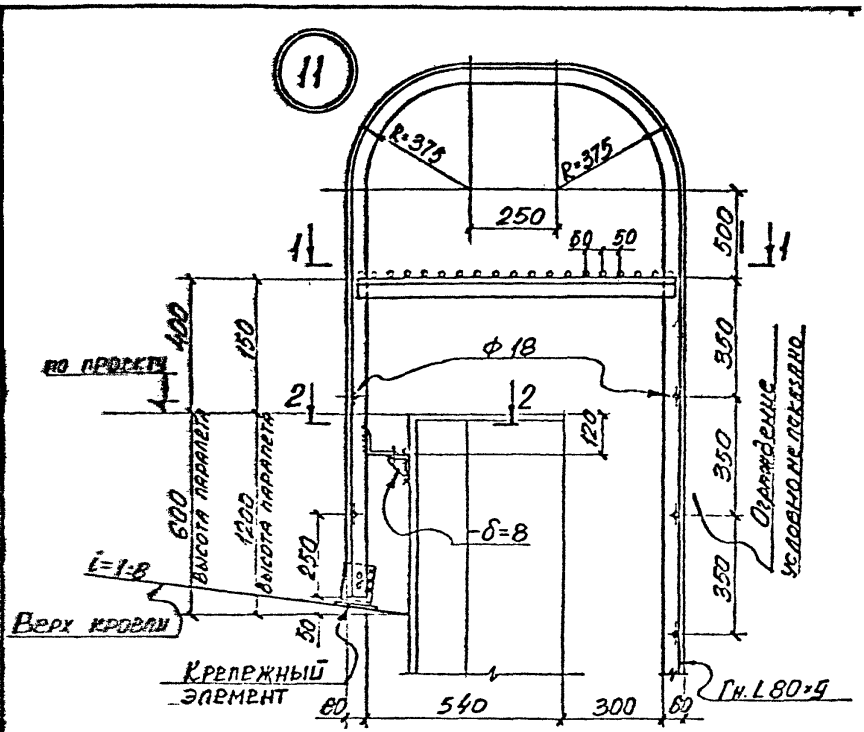

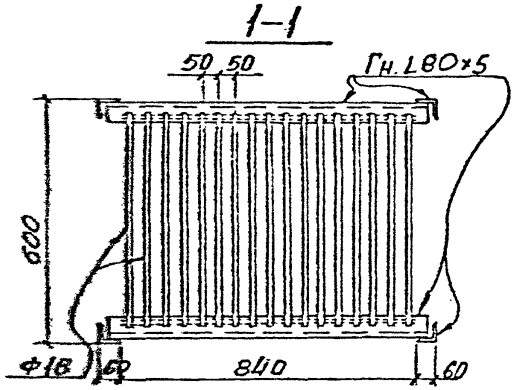

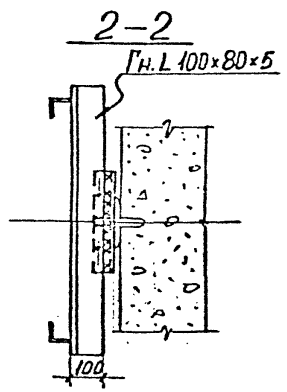

Госстрой СССР Харьковский Промстройниипроект	ЧЕРТЕЖИ ПОВТОРНОГО ПРИМЕНЕНИЯ УЗЛЫ СТАЛЬНЫХ КОНСТРУКЦИЙ	ЛЕСТНИЦЫ ПОЖАРНЫЕ ВЫСОТОЙ ДО 20 М.	СЕРИЯ КЛ 52-02/11 ЛИСТ 8

14

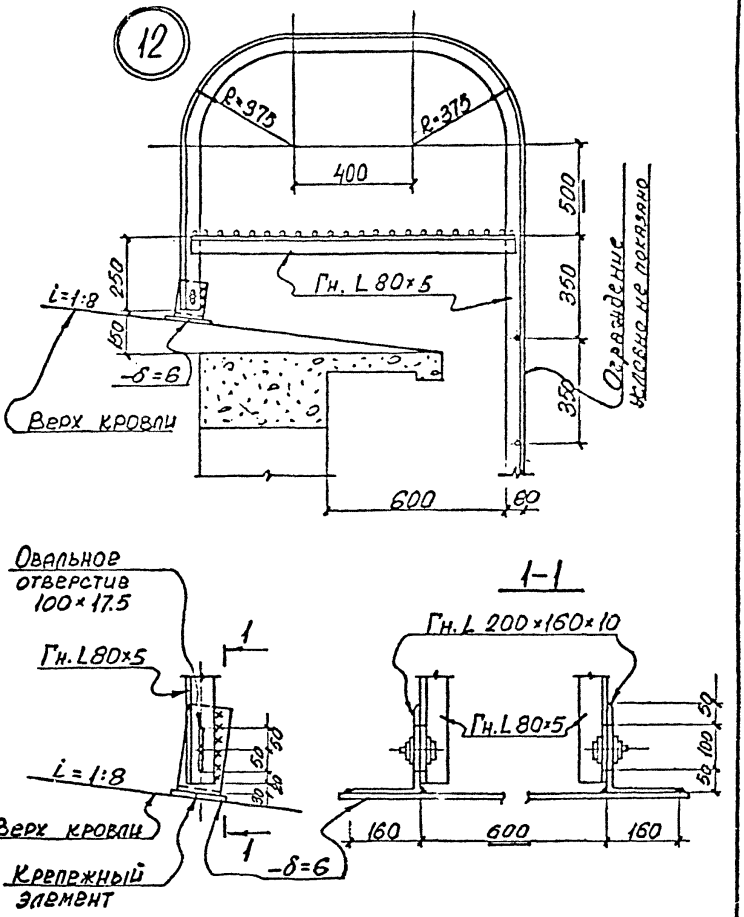

Госстрой СССР Харьковский Промстройниипроект	Чертежи повторного применения		Серия
	Узлы стальных конструкций	Лестницы пожарные высотой до 20м	КЛ 52-02/1
	Узел 12		Лист 9

Инв. отд. | Гл. спец. | Дата выпуска: 1982 г. | Решение | Калитульский | Разработал | Исполнил | Проверил | Фельдман | Калитульский

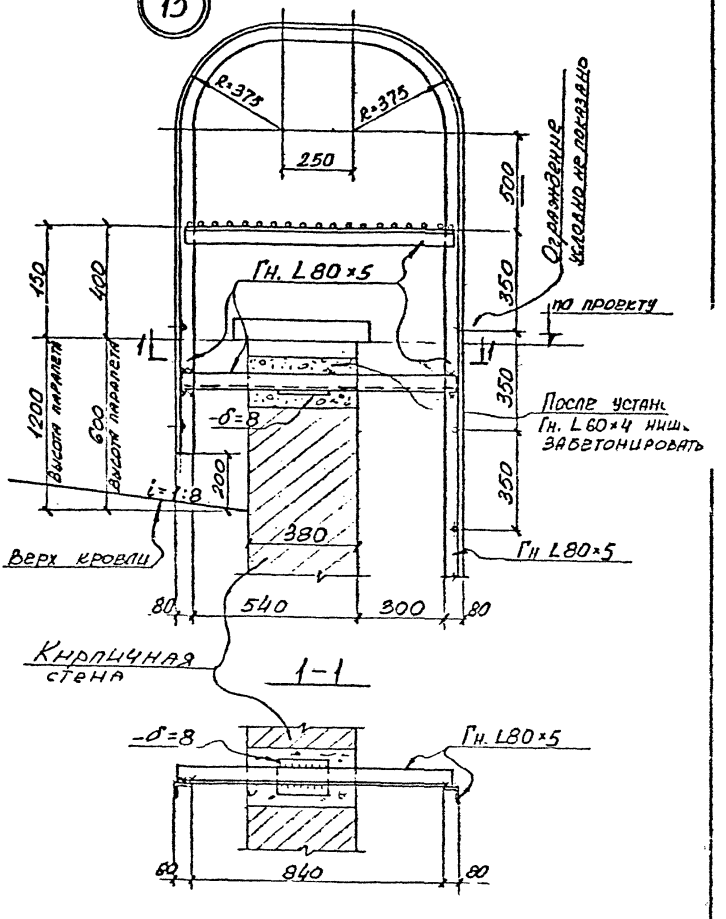

Госстрой СССР Харьковский Промстройниипроект	ЧЕРТЕЖИ ПОВТОРНОГО ПРИМЕНЕНИЯ		СЕРИЯ
	УЗЛЫ СТАЛЬНЫХ КОНСТРУКЦИЙ	ЛЕСТНИЦЫ ПОЖАРНЫЕ ВЫСОТОЙ ДО 20М	КЛ52-02/1
	Узел 13		ЛИСТ 10

Нач. отд.	Решетченко	
Гл. спец.	Капитульский	
Дата выпуска: 1982г.		
Рук. группы	Корсунский	
Разработал	Фе...	
Исполнил	Ф...	
Проверил	Капитульский	

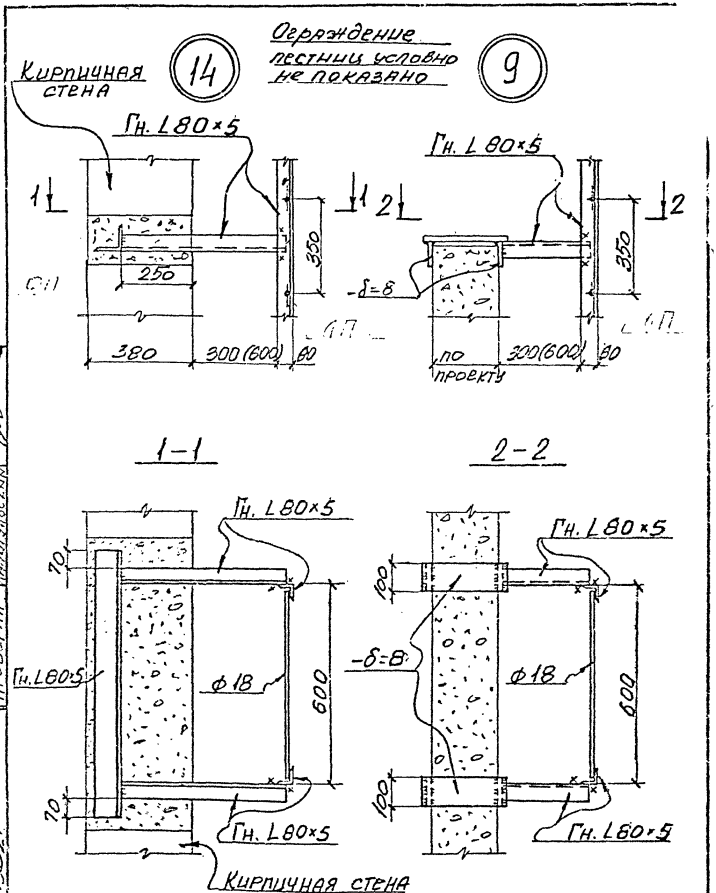

Госстрой СССР Харьковский Промстройпроект	Чертежи повторного применения		Серия
	Узлы стальных конструкций	Лестницы пожарные высотой до 20м	КЛ52-02/1
	Узлы 9.14		Лист 11

Исполнил Фельдман
Проверил Капитульский
Капитульский
Выпуск 1982г

15

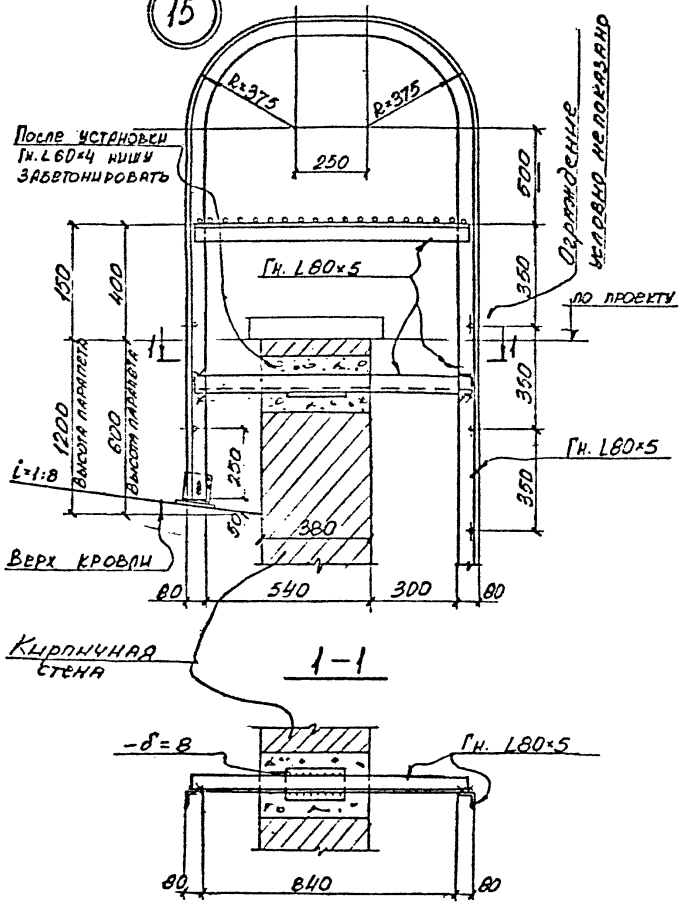

Нач. отд.	Решетченко	
Гл. спец.	Калинчинский	
Дата выпуска	1982г.	
Рук. группы	Корсунский	
Разработал	Фельдман	
Исполнил	Проверил	Калугинский

Госстрой СССР Харьковский Промстройниипроект	Чертежи повторного применения		Серия
	Узлы стальных конструкций	Лестницы пожарные высотой до 20м	КЛ52-02/1
	Узел 15		Лист 12

Деталь ограждения пожарных лестниц

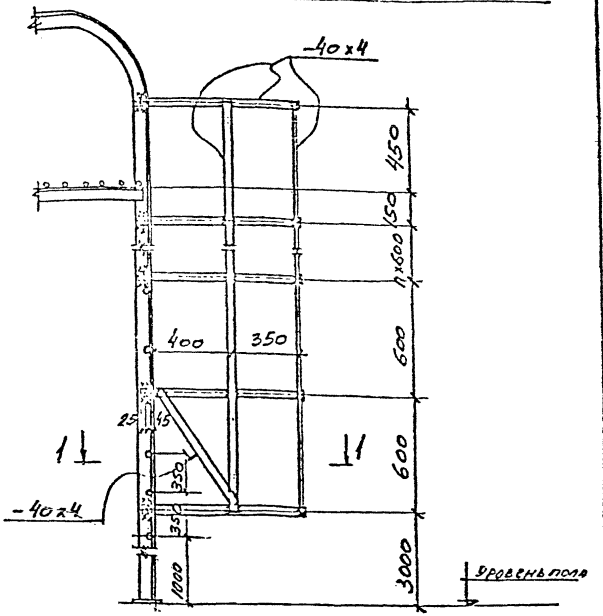

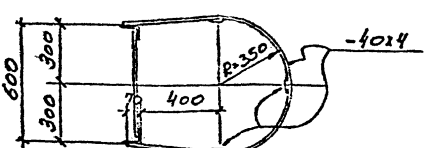

gost.e-ecolog.ru

Харьковский Промстройниипроект	Чертежи повторного применения		Серия
	Узлы стальных конструкций	Лестницы пожарные высотой до 20 м.	КЛ 52-01
	Деталь ограждения пожарных лестниц		Лист 13