ТИПОВАЯ ДОКУМЕНТАЦИЯ НА КОНСТРУКЦИИ, ИЗДЕЛИЯ И УЗЛЫ ЗДАНИЙ И СООРУЖЕНИЙ

СЕРИЯ 1.279.2-1

ОГРАЖДЕНИЯ МЕТАЛЛИЧЕСКИЕ РАЗДВИЖНЫЕ ДЛЯ ЗДАНИЙ ТОРГОВЛИ ОБЩЕСТВЕННОГО ПИТАНИЯ И БЫТОВОГО ОБСЛУЖИВАНИЯ

Выпуск 1

РАБОЧИЕ ЧЕРТЕЖИ

18102
ЦЕНА 1-75

gost.e-ecolog.ru

ЦЕНТРАЛЬНЫЙ ИНСТИТУТ ТИПОВОГО ПРОЕКТИРОВАНИЯ
ГОССТРОЯ СССР

Москва, А-445, Смольная ул., 22

Сдано в печать XII 1982 года

Заказ № 13335 Тираж 800 экз.

ТИПОВАЯ ДОКУМЕНТАЦИЯ НА КОНСТРУКЦИИ, ИЗДЕЛИЯ И УЗЛЫ ЗДАНИЙ И СООРУЖЕНИЙ

СЕРИЯ 1.279.2-1

ОГРАЖДЕНИЯ МЕТАЛЛИЧЕСКИЕ РАЗДВИЖНЫЕ ДЛЯ ЗДАНИЙ ТОРГОВЛИ ОБЩЕСТВЕННОГО ПИТАНИЯ И БЫТОВОГО ОБСЛУЖИВАНИЯ

Выпуск 1

РАБОЧИЕ ЧЕРТЕЖИ

Разработаны ЦНИИЭП
торгово-бытовых зданий
и туристских комплексов
Главный инженер института В.И. Лепский
Главный инженер проекта Е.Л. Коростелев

Утверждены Госгражданстроем
Приказ N 166 от 24 VI 1982 г.
Введены в действие 1 сентября
1982 г

Содержание альбома

Обозначение	Наименование	Стр
	Титульный лист	
	Содержание альбома	2
	То же	3
8201 00 000 СБ	Ограждение металлическое	
	раздвижное	
	Сборочный чертеж	4
8201 00 000 СБ	То же	5
	"	6
8201 00 000	Ограждение металлическое	
	раздвижное	7
8201 00 000	То же	8
8201 01 000 СБ	Створка	
	Сборочный чертеж	9
8201. 01. 000 СБ	То же	10
8201. 01.000	Створка	11
8201. 01 001	Ухо	12
8201 01 002	Стойка	12
8201. 01 004	Стойка концевая	13
8201. 01.003	Рычаг короткий	13
8201. 01.005	Проставка	14
8201. 01 006	Ручка	14
8201. 01.007	Рычаг длинный	15

Обозначение	Наименование	Стр
8201. 01.008	Стойка короткая	15
8201. 01 009	Стойка промежуточная	16
8203. 03.001	Ручка	16
8201. 01.011	Бобышка	17
8201 01 012	Ограничитель	17
8201 02 003	Ось	18
8201. 02.000 СБ	Каретка	
	Сборочный чертеж	18
8201. 03.000	Стойка	19
8201. 02 000	Каретка	19
8201. 02.001	Серьга	20
8201 02.002	Кольцо	20
8201. 00.001	Прокладка	21
8201 04.002	Планка	21
8201. 03.000 СБ	Стойка	
	Сборочный чертеж	22
8201. 04.000 СБ	Путь	
	Сборочный чертеж	23
8201. 05.000 СБ	Направляющая	
	Сборочный чертеж	24
8201 04.000	Путь	25
8201 05 000	Направляющая	25

Содержание альбома (окончание)

Обозначение	Наименование	Стр
8201 03 001	Балка	26
8201 03 002	Планка	26
8202 00 000 СБ	Ограждение металлическое	
	раздвижное	
	Сборочный чертеж	27
8202 00 000	Ограждение металлическое	
	раздвижное	27
8202 01 000 СБ	Створка	
	Сборочный чертеж	28
8202 01 001	Втулка	28
8202 01 000 СБ	Створка	
	Сборочный чертеж	29
8202 01 000	Створка	30
8202 02 000	Планка	30
8202 01 001	То же	31
8202 01 005	Проставка	32
8202 01 003	Планка	32
8202 01 006	Рычаг длинный	33
8202 01 007	Рычаг короткий	33
8202 02 000 СБ	Планка	
	Сборочный чертеж	34
8202 03 000 СБ	Направляющая	
	Сборочный чертеж	35

Обозначение	Наименование	Стр
8202 03 000	Направляющая	35
8202 02 001	Ручка	36
8203 03 000	Планка	36
8203 00 000 СБ	Ограждение металлическое	
	раздвижное	
	Сборочный чертеж	37
8203 01 001	Планка	37
8203 00 000	Ограждение металлическое	
	раздвижное	38
8203 01 000 СБ	Створка	
	Сборочный чертеж	38
8203 01 000 СБ	То же	39
8203 01 000	Створка	40
8203 01 002	Планка	41
8203 01 003	Рычаг короткий	41
8203 01 004	Рычаг длинный	42
8203 01 005	Проставка	42
8203 02 000 СБ	Направляющая	
	Сборочный чертеж	43
8203 03 000 СБ	Планка	
	Сборочный чертеж	44

8201.00.000 СБ

Рис. 1

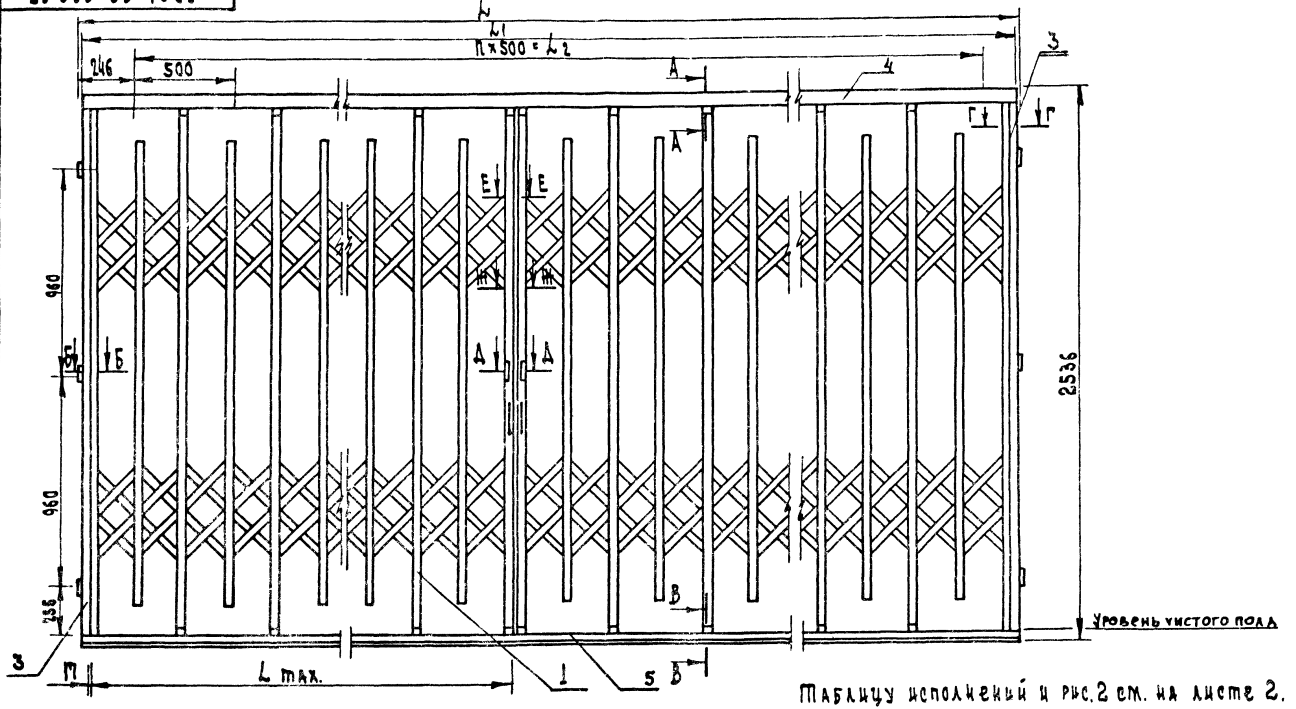

Таблицу исполнений и рис. 2 см. на листе 2.

1. Размеры для справок.
2. Сечения см. лист 3

Изм.	Лист	N докум.	Подп.	Дата
Разраб.		Прокопенко		
Пров.		Остапова		
Н. контр.		Коростелев		
Гл. инж.		Самойлов		
Рук. м.		Ивасей		

8201.00.000 СБ

Ограждение металлическое раздвижное
Сборочный чертеж

Лит	Масса	Масшт.
	см. табл.	1:15

Лист 1 Листов 3

ЦНИИЭП г. Москва

Торгово-бытовых зданий и проектирования

Серия 1 279 2-1 Выпуск 1

Инв. № подл. | Подп. и дата | Взам. инв. № | Инв. № подл. | Подп. и дата

Рис. 2
остальное см. рис. 1

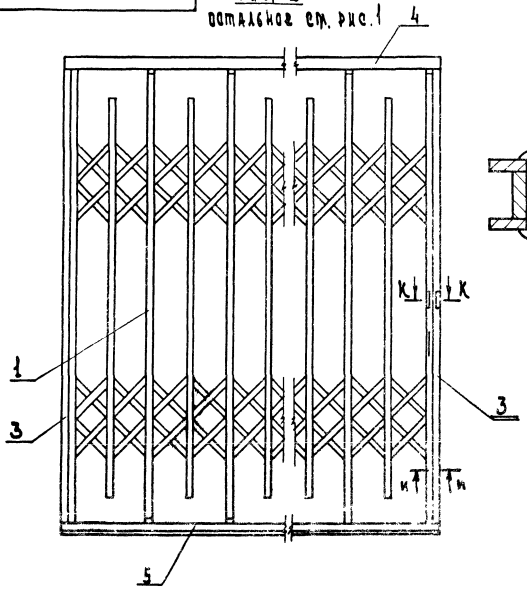

Ш – Ш
М 1:1

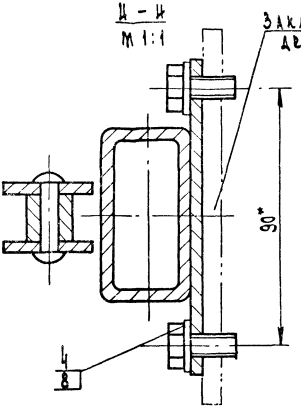

К – К
М 1:1

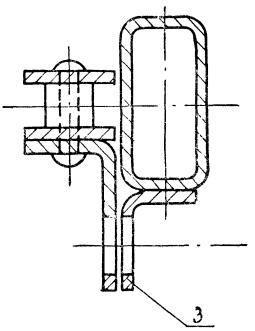

Обозначение	Рис.	Марка	Размеры, в мм				Масса, кг
			L	L1	L2	Lmax	
8201.00.000	1	РП-1	6000	5992	5500	6400	282.4
-01	1	РП-2	6000	4992	4500	6400	238.6
-02	1	РП-3	4000	3992	3500	5200	214.1
-03	2	РП-4	3000	2992	2500	2600	152.8
-04	2	РП-5	2500	2492	2000	2000	131.1
-05	2	РП-6	2000	1992	1500	2000	118.8

*Размеры для справок

8201.00.000 СБ

Серия 1 279 2-1 Выпуск 1

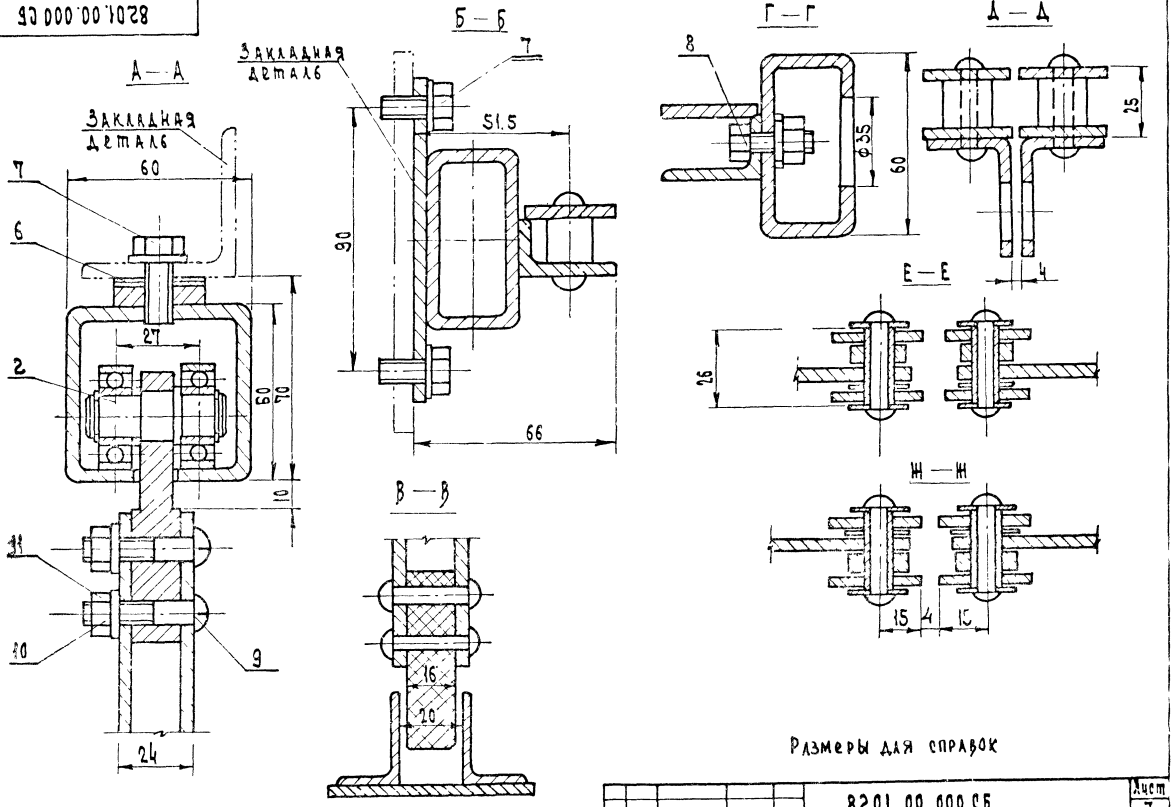

Размеры для справок

Изм.	Лист	N докум.	Подп.	Дата	8201.00.000 СБ	Лист 3

18102 7 Формат 12

Инв. № подл.	Подп. и дата	Взам. инв. №	Инв. № дубл.	Подп. и дата

Серия 1 279 2-1 Выпуск 1

Формат	Зона	Поз.	Обозначение	Наименование	Кол. на исполн. 8201.00.000- —	01	02	03	04	05					Примечание
				Документация											
12			8201.00.000 СБ Рис.1	Сборочный чертеж	X	X	X								
			Рис.2					X	X	X					
				Сборочные единицы											
11		1	8201 01 000	Створка	1			1							
					РП-1	РП-2	РП-3	РП-4	РП-5	РП-6					

Изм.	Лист	№ докум.	Подп.	Дата
Разраб.		Прикопенко		
Провер.		Истапова		
Н. контр.		Коростелев		

8201.00.000

Ограждение металлическое раздвижное

Лит.	Лист	Листов
	1	4

ЦНИИЭП г. Москва — Торгово-бытовых зданий и туристских комплексов

Формат 11

Инв. № подл.	Подп. и дата	Взам. инв. №	Инв. № дубл.	Подп. и дата

Серия 1 279 2-1 Выпуск 1

Формат	Зона	Поз.	Обозначение	Наименование	Кол. на исполн. 8201.00.000- —	01	02	03	04	05					Примечание
			-01	Створка	1										
			-02	Створка		1			1						
			-03	Створка		1									
			-04	Створка			1			1					
			-05	Створка			1								
11		2	8201.02.000	Каретка	16	14	10	8	7	5					
11		3	8201.03 000	Стойка	2	2	2	1	1	1					
			-01	Стойка				1	1	1					
11		4	8201.04.000	Путь	1										
			-01	Путь		1									
			-02	Путь			1								
			-03	Путь				1							
			-04	Путь					1						
			-05	Путь						1					

Изм.	Лист	№ докум.	Подп.	Дата

8201.00.000

Лист 2

Формат 11

Формат	Зона	Поз.	Обозначение	Наименование	Кол. на исполн. —	01	02	03	04	05	8201.00.000-				Примечание
11		5	8201.05.000	Направляющая	1										
			-01	Направляющая		1									
			-02	Направляющая			1								
			-03	Направляющая				1							
			-04	Направляющая					1						
			-05	Направляющая						1					
				Детали											
11		6	8201.00.001	Подкладка	12	10	8	6	5	4					
				Стандартные изделия											
		7		Болт М8×18.58											
				ГОСТ 7798-70*	24	22	20	18	17	16					

Формат	Зона	Поз.	Обозначение	Наименование	Кол. на исполн. —	01	02	03	04	05	8201.00.000-				Примечание
		8		Винт М8×22.58.05	12	12	12	6	6	6					
				ГОСТ 11738-72											
		9		Винт М8×40.58.05											
				ГОСТ 17473-72*	32	28	20	16	14	10					
		10		Гайка М8.5											
				ГОСТ 5915-70*	44	40	32	22	20	16					
		11		Шайба 8.65Г											
				ГОСТ 6402-70*	68	62	52	40	37	32					

18702 6

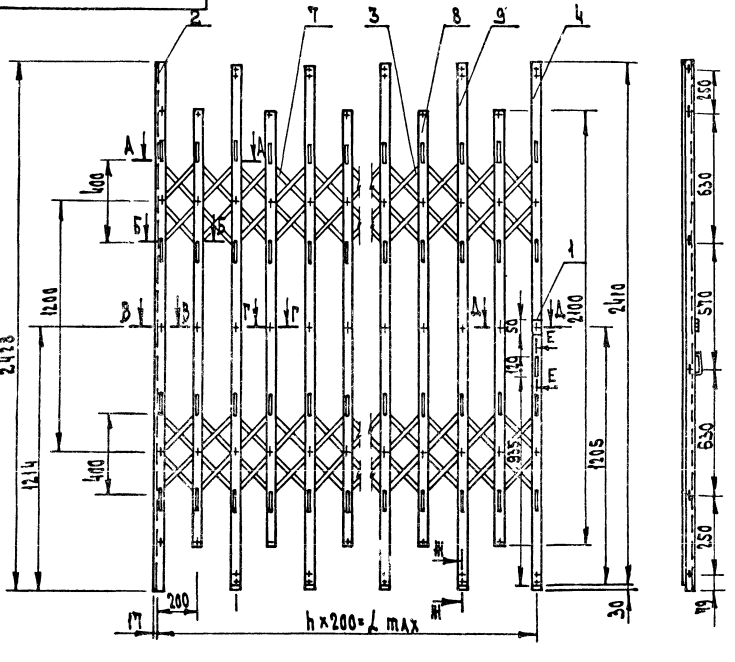

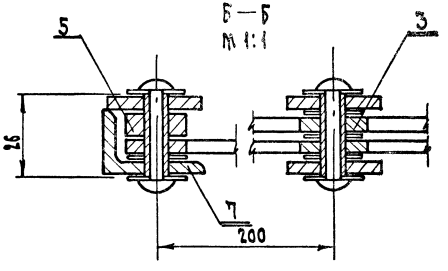

Обозначение	n	L max	Масса кг	Примечан.
8201.01.000	16	3200	95.76	
-01	16	3200	95.76	Зеркальное отражение
-02	13	2600	79.39	
-03	13	2600	79.39	Зеркальное отражение
-04	10	2000	73.03	
-05	10	2000	73.03	Зеркальное отражение

Размеры для справок

Изм.	Лист	N докум.	Подп.	Дата	8201.01.000 СБ		
Разраб.		Прокопенко			Стоорка Сборочный чертеж	Лит.	Масса: см. табл. / Масшт.: 1:15
Провер.		Астапова					
Н. контр.		Коростелев				Лист 1	Листов 2
Гл. инж.		Самойлов				ЦНИИЭП	Торгово-бытовых зданий
Гл. инж.		Ласкин				г. Москва	Туркестанский ЛЕНИНГРАД

Инв. N подл. | Подп. и дата | Взам. инв. N | Инв. N дубл. | Подп. и дата

Инв. № подл. | Подп. и дата | Взам. инв. № | Инв. № дубл. | Подп. и дата

А - А

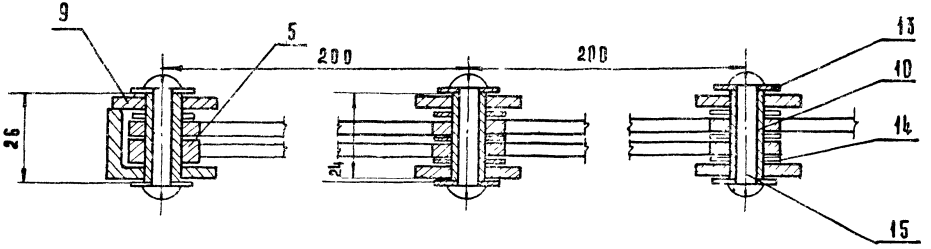

В - В

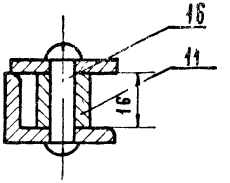

Г - Г

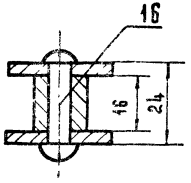

Д - Д

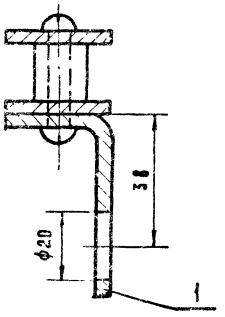

Ж - Ж

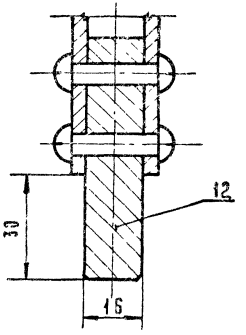

Е - Е (повернуто)

М 1:2

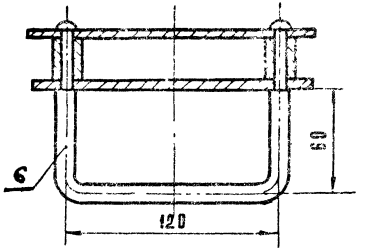

Размеры для справок

Формат	Зона	Поз.	Обозначение	Наименование	Кол. на испол. —	01	02	03	04	05	Примечание
				Документация							
А2			8201.01.000СБ	Сборочный чертеж	×	×	×	×	×	×	
				Детали							
А4		1	8201.01.001	Ухо	1	1	1	1	1	1	
А4		2	8201.01.002	Стойка	1	1	1	1	1	1	
А4		3	8201.01.003	Рычаг короткий	8	8	8	8	8	8	
А4		4	8201.01.004	Стойка концевая	2	2	2	2	2	2	
А4		5	8201.01.005	Проставка	8	8	8	8	8	8	
А4		6	8201.01.006	Ручка	1	1	1	1	1	1	
А4		10	8201.01.010	Втулка							
				Труба 10×1,5 ГОСТ 8734-75 / 10 ГОСТ 8733-77 ℓ=96	102	102	84	84	66	66	

Изм.	Лист	№ докум.	Подп.	Дата
Разраб.		Прокопенко		
Пров.		Астапова		
Н. контр.		Коростелев		

8201.01.000

Створка

Лит.	Лист	Листов
	1	2

ЦНИИЭП торгово-бытовых зданий и туристских комплексов г. Москва

Формат А1

Формат	Зона	Поз.	Обозначение	Наименование	Кол. на испол. —	01	02	03	04	05	Примечание
А4		7	8201.01.007	Рычаг длинный	60	60	48	48	36	36	
А4		8	8201.01.008	Стойка короткая	16	16	12	12	10	10	
А4		9	8201.01.009	Стойка промежуточная	15	15	13	13	9	9	
А4		11	8201.01.011	Бобышка	38	38	31	31	26	26	
А4		12	8201.01.012	Ограничитель	8	8	7	7	5	5	
				Стандартные изделия							
				Шайбы ГОСТ 6958-78							
		15		6.01	204	204	168	168	132	132	
		16		10.01	290	290	236	236	182	182	
				Заклепки ГОСТ 10299-68							
		15		6×38-011	104	104	86	86	68	68	
		15		6×32-011	52	52	43	43	34	34	

Серия 1 279 2-1 Выпуск 1

8201.01.001

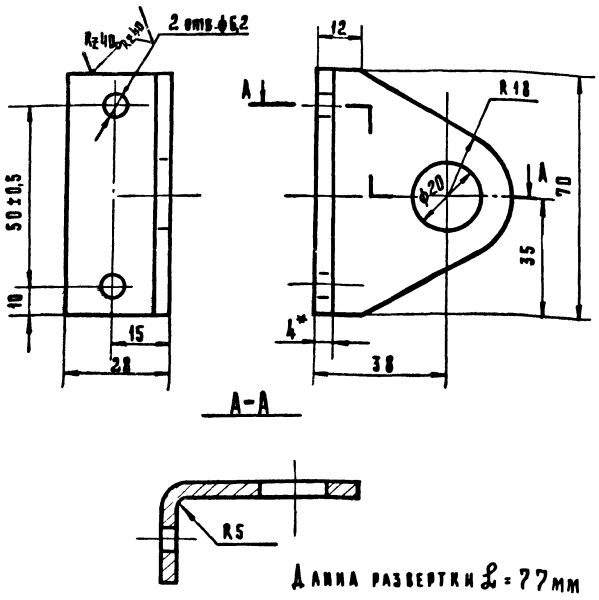

Длина развертки $L = 77$ мм

1. Предельные отклонения размеров: отверстий Н14, остальных $\pm\frac{ЭТ14}{2}$
2. Острые кромки притупить.
3. Покрытие: Ц 9 ХР 4
4.* Размер для справок

Изм.	Лист	№ докум.	Подп.	Дата				
Разраб.		Прокопенко			Ухо	Лит.	Масса 0,08	Масштаб 1:1
Провер.		Астапова				Лист	Листов 1	
Н.контр.		Коростелев						
Гл.инж.м.		Самовер						
Рук.маст.		Бикбон						

Лист 84 ГОСТ 19903-74 Ст 3 КП2 ГОСТ 14637-79

ЦНИИЭП торгово-бытовых зданий и туристских комплексов г. Москва

Формат 11

Серия 1 279 2-1 Выпуск 1

8201.01.002

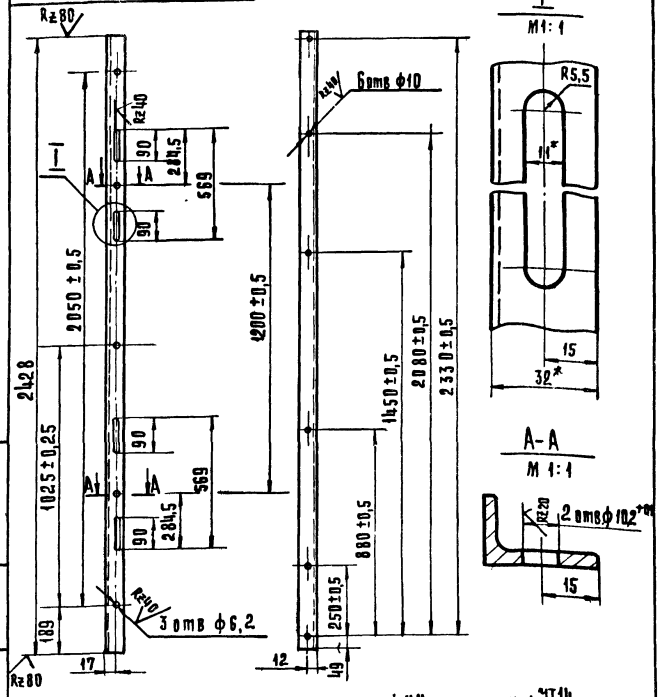

1. Предельные отклонения размеров отверстий Н14, остальных $\pm\frac{ЭТ14}{2}$
2. Покрытие: Ц9. ХР.4

Изм.	Лист	№ докум.	Подп.	Дата				
Разраб.		Прокопенко			Стойка	Лит.	Масса 3,6	Масштаб 1:10
Провер.		Астапова				Лист	Листов 1	
Н.контр.		Коростелев						
Гл.инж.м.		Самовер						
Рук.маст.		Бикбон						

Уголок 532×20×4 ГОСТ 8510-72 Ст 3 КП2 ГОСТ 535-79

ЦНИИЭП торгово-бытовых зданий и туристских комплексов г. Москва

8201.01.004

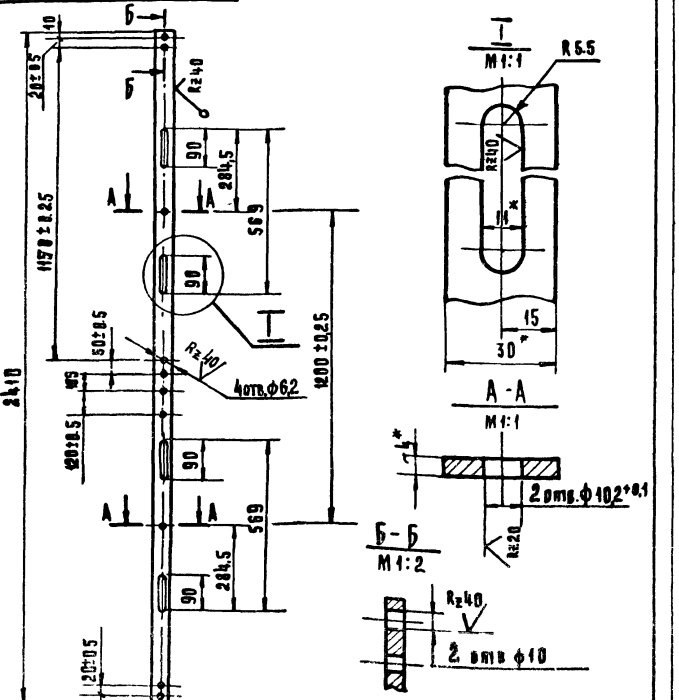

1.* Размеры для справок
2. Предельные отклонения размеров: отверстий H14, остальных $\pm \frac{IT14}{2}$
3. Острые кромки притупить.
4. Покрытие: Ц.9.Хр.4.

Изм.	Лист	№ докум.	Подп.	Дата
Разраб.		Прокопенко		
Провер.		Астапова		
Н.контр.		Коростелев		
Гл.инж.м.		Самовер		
Рук.маст.		Бикеон		

8201.01.004

Стойка концевая

Лит.	Масса	Масштаб
	2,6	1:10

Лист | Листов 1

Полоса 4х30 ГОСТ 103-76 / Ст.3 кп 2 ГОСТ 535-79

ЦНИИЭП торгово-бытовых зданий и туристских комплексов г.Москва

Формат А4

Инв.№ подл. | Подпись и дата | Взам.инв.№ | Инв.№ дубл. | Подпись и дата

Серия 1.279.2-1 Выпуск 1

8201.01.003

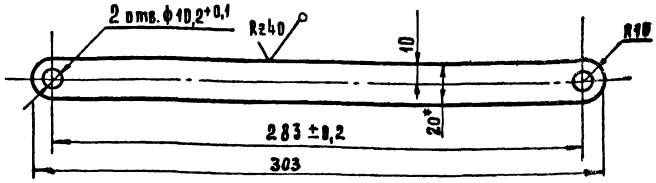

1. Предельные отклонения размеров: отверстий H14, остальных $\pm \frac{IT14}{2}$
2. Размеры для справок
3. Острые кромки притупить.
4. Покрытие: Ц.9.Хр.4

Изм.	Лист	№ докум.	Подп.	Дата
Разраб.		Прокопенко		
Провер.		Астапова		
Н.контр.		Коростелев		
Гл.инж.м.		Самовер		
Рук.маст.		Бикеон		

8201.01.003

Рычаг короткий

Лит.	Масса	Масштаб
	0,19	1:2

Лист | Листов 1

Полоса 4х20 ГОСТ 103-76 / Ст.3 кп 2 ГОСТ 535-79

ЦНИИЭП торгово-бытовых зданий и туристских комплексов г.Москва

Инв.№ подл. | Подпись и дата | Взам.инв.№ | Инв.№ дубл. | Подпись и дата

Формат А4

8201 01 005

Rz40

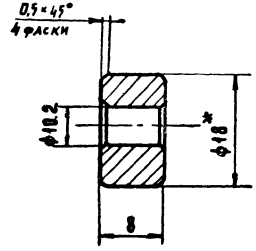

1.* Размер для справок
2.Предельные отклонения размеров: отверстий H14, остальных ± JT14/2
3.Покрытие Ц.9.Хр.4

				8201.01.005		
Изм.	Лист	№ докум.	Подп.	Дата		
Разраб.		Прокопенко			Проставка	Лит. / Масса 0.01 / Масштаб 2:1
Провер.		Астапова				Лист / Листов 1
Н. контр.		Коростелев			Круг 18 ГОСТ 2590-71* / Ст.3 кп 2 ГОСТ 535-79	ЦНИИЭП торгово-бытовых зданий и комплексов г. Москва
Гл. инж. пр.		Самовер				
Рук. маст.		Биксон				

Формат 11

Серия 1.279.2-1 Выпуск 1

Инв. № подл. | Подпись и дата | Взам. инв. № | Инв. № дубл. | Подпись и дата

8201 01 006

Rz40

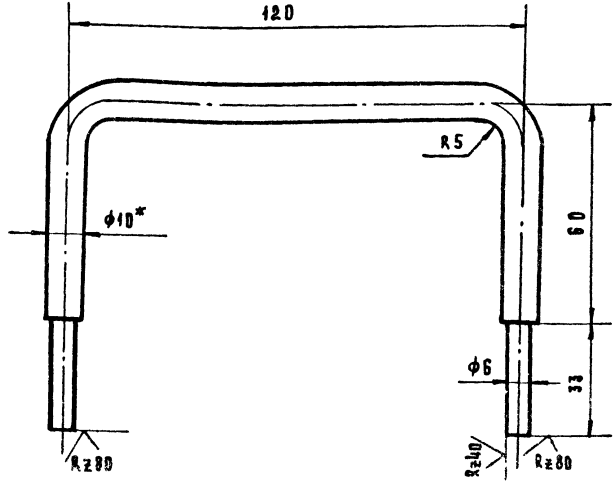

Развернутая длина Z=215мм

1.* Размеры для справок
2.Предельные отклонения размеров: отверстий H14, остальных ± JT14/2
3.Покрытие Ц.9.Хр.4

				8201.01.006		
Изм.	Лист	№ докум.	Подп.	Дата		
Разраб.		Прокопенко			Ручка	Лит. / Масса 0.13 / Масштаб 1:1
Провер.		Астапова				Лист / Листов 1
Н. контр.		Коростелев			Круг 10 ГОСТ 2590-71* / Ст.3 кп 2 ГОСТ 535-79	ЦНИИЭП торгово-бытовых зданий и комплексов г. Москва
Гл. инж. пр.		Самовер				
Рук. маст.		Биксон				

Формат 11

Серия 1.279.2-1 Выпуск 1

Инв. № подл. | Подпись и дата | Взам. инв. № | Инв. № дубл. | Подпись и дата

8204 01007

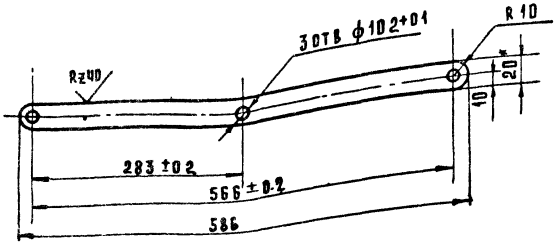

4. Предельные отклонения размеров: отверстий H14, остальных ±IT14/2
2. Острые кромки притупить.
3. Покрытие: Ц.9.Хр.4
4. Размеры для справок

Изм.	Лист	№ докум.	Подп.	Дата
Разраб.		Прокопенко		
Провер.		Астапова		
Н.контр.		Коростелев		
Гл.инж.м.		Самовер		
Рук.маст.		Биксон		

8201.01.007

Рычаг длинный

Лит.	Масса	Масштаб
	0.36	1:5
Лист	Листов 1	

Полоса 4х20 ГОСТ 103-76 / Ст3 кп2 ГОСТ 535-79

ЦНИИЭП торгово-бытовых зданий и туристских комплексов г.Москва

Инв.№ подл. | Подпись и дата | Взам.инв.№ | Инв.№ дубл. | Подпись и дата

Серия 1.279.2-1 Выпуск 1

8201.01.008

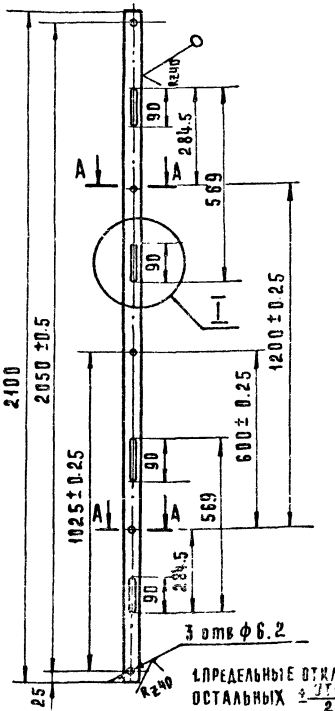

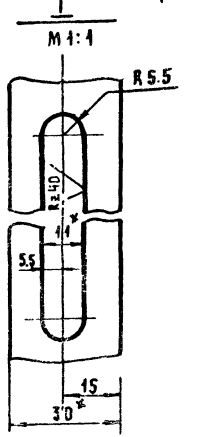

1. Предельные отклонения размеров: отверстий H14, остальных ±IT14/2
2. Острые кромки притупить.
3. Покрытие: Ц.9.Хр.4

Изм.	Лист	№ докум.	Подп.	Дата
Разраб.		Прокопенко		
Провер.		Астапова		
Н.контр.		Коростелев		
Гл.инж.м.		Самовер		
Рук.маст.		Биксон		

8201.01.008

Стойка короткая

Лит.	Масса	Масштаб
	1.8	1:10
Лист	Листов 1	

Полоса 4х30 ГОСТ 103-76 / Ст3 кп2 ГОСТ 535-79

ЦНИИЭП торгово-бытовых зданий и туристских комплексов г.Москва

Инв.№ подл. | Подпись и дата | Взам.инв.№ | Инв.№ дубл. | Подпись и дата

8201.01.009

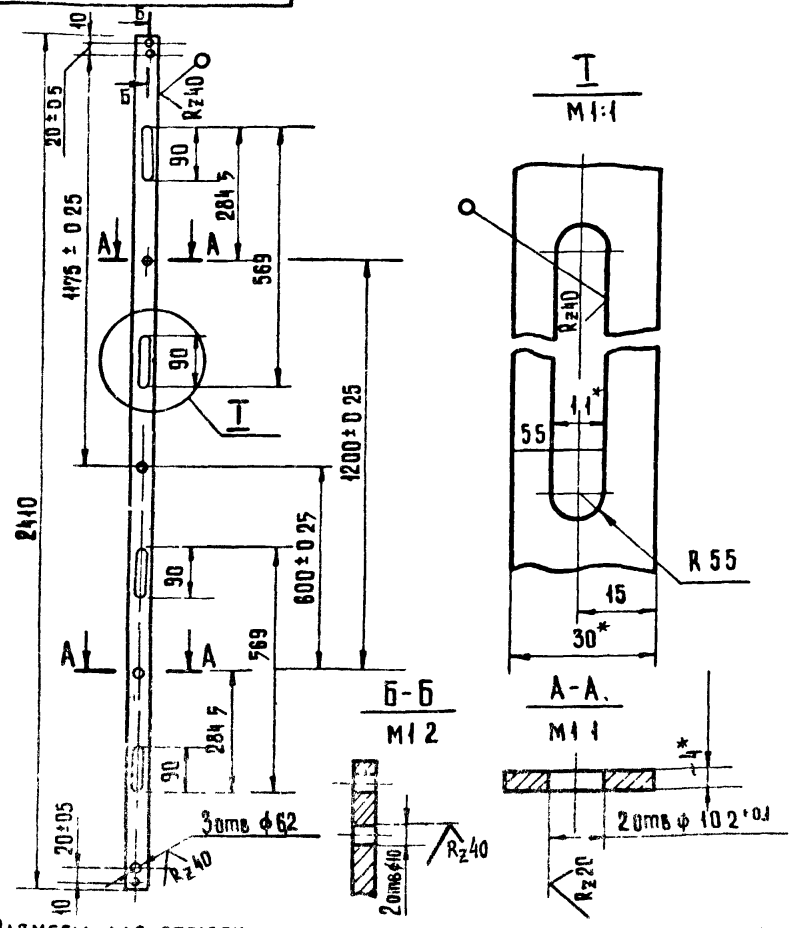

1. Размеры для справок
2. Предельные отклонения размеров: отверстий H14, остальных $\pm \frac{IT14}{2}$
3. Острые кромки притупить
4. Покрытие: Ц.9.хр.4

Изм	Лист	№ докум.	Подп.	Дата
Разраб.		Прокопенко		
Провер.		Астапова		
Н.контр.		Коростелев		
Гл.инж.п		Самовер		
Рук.маст		Биксон		

8201.01.009

Стойка промежуточная

Лит.	Масса	Масштаб
	2,1	1:10
Лист	Листов 1	

Полоса $\frac{4 \times 20 \text{ ГОСТ } 103-76}{\text{Ст3 кп 2 ГОСТ } 535-79}$

ЦНИИЭП торгово-бытовых зданий и туристских комплексов г. Москва

8203.03.001

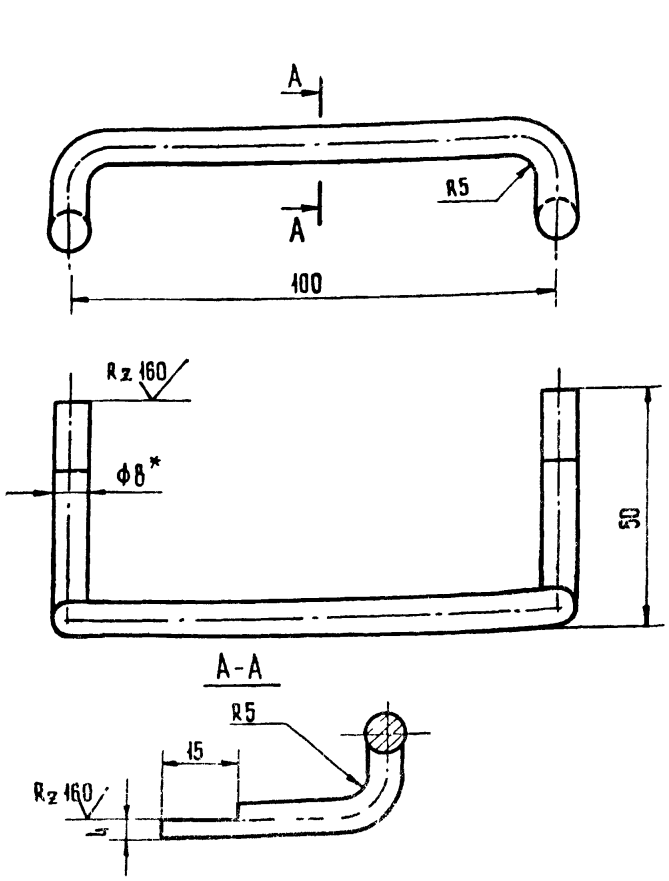

1.* Размер для справок
2. Развернутая длина ℓ = 250 мм
3. Предельные отклонения размеров $\pm \frac{IT14}{2}$
4. Покрытие: Ц.9.хр.4

Изм	Лист	N докум.	Подп.	Дата
Разраб.		Прокопенко		
Провер.		Астапова		
Н.контр.		Коростелев		
Гл.инж.п		Самовер		
Рук.маст		Биксон		

8203.03.001

Ручка

Лит	Масса	Масштаб
	0,4	1:1
Лист	Листов 1	

Круг $\frac{8 \text{ ГОСТ } 2590-71^*}{\text{Ст3 кп2 ГОСТ } 535-79}$

ЦНИИЭП торгово-бытовых зданий и туристских

Инв. № подл. | Подпись и дата | Взам. инв. № | Инв. № дубл. | Подпись и дата

Серия 1.279.2-1 Выпуск 1

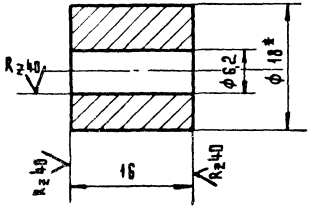

1.* Размер для справок.

2. Предельные отклонения размеров: отверстий Н14, остальных $\pm\frac{\text{ЛТ14}}{2}$

3. Покрытие: Ц.9.Хр.4

					8201.01.011			
Изм	Лист	№ докум.	Подп.	Дата	Бобышка	Лит.	Масса	Масштаб
Разраб.		Прокопенко					0,028	2:1
Провер.		Астапова				Лист	Листов 1	
Н.контр.		Коростелев						
Гл.инж.		Самовер						
Рук.маст.		Бинсон						

Круг 18 ГОСТ 2590-71 / Ст 3 кп 2 ГОСТ 535-79

ЦНИИЭП торгово-бытовых зданий и туристских комплексов г. Москва

Формат 11

Серия 1.279.2-1 Выпуск 1

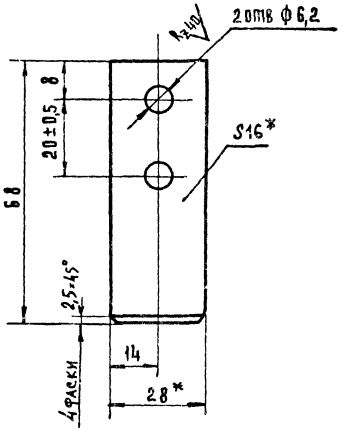

1.* Размеры для справок

2. Предельные отклонения размеров: отверстий Н14, остальных $\pm\frac{\text{ЛТ14}}{2}$

3. Покрытие: Ц.9.Хр.4.

					8201.01.012			
Изм	Лист	№ докум.	Подп.	Дата	Ограничитель	Лит.	Масса	Масштаб
Разраб.		Прокопенко					0,24	1:1
Провер.		Астапова				Лист	Листов 1	
Н.контр.		Коростелев						
Гл.инж.		Самовер						
Рук.маст.		Бинсон						

Полоса 16×28 ГОСТ 103-76 / Ст 3 кп 2 ГОСТ 535-79

ЦНИИЭП торгово-бытовых зданий и туристских комплексов г. Москва

18102 18 Формат 11

8201.02.003

Rz20 √(√)

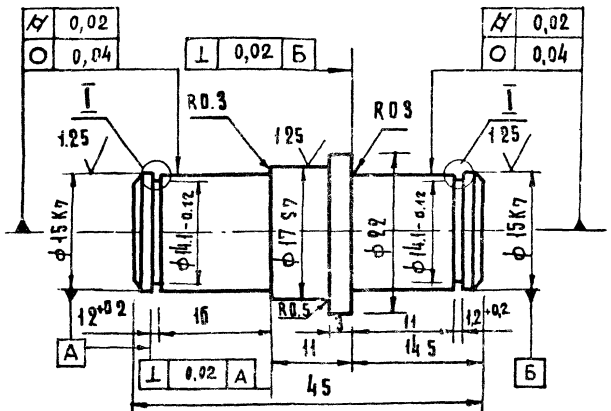

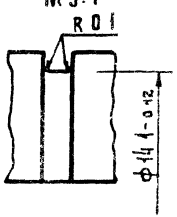

1. Предельные отклонения размеров: валов h14, остальных $\pm\frac{IT14}{2}$
2. Острые кромки притупить

					8201.02.003			
Изм.	Лист	N докум.	Подп.	Дата	Ось	Лит.	Масса	Масштаб
Разраб.		Прокопенко					0.07	2:1
Провер.		Асталова				Лист	Листов 1	
Н. контр.		Коростелев						
Гл. инж. м.		Самовер			Крупн. 22-4 ГОСТ 7417-75	ЦНИИЭП	Торгово-бытовых зданий и комплексов	
Рук. м.		Биксон			40-6 ГОСТ 1050-74**	г. Москва		

Копировал Гаврилина

Формат 11

Серия 1.279.2-1 Выпуск 1

Инв. N подл. | Подпись и дата | Взам. инв. N дубл. | Подпись и дата

8201.05.002 СБ

А-А

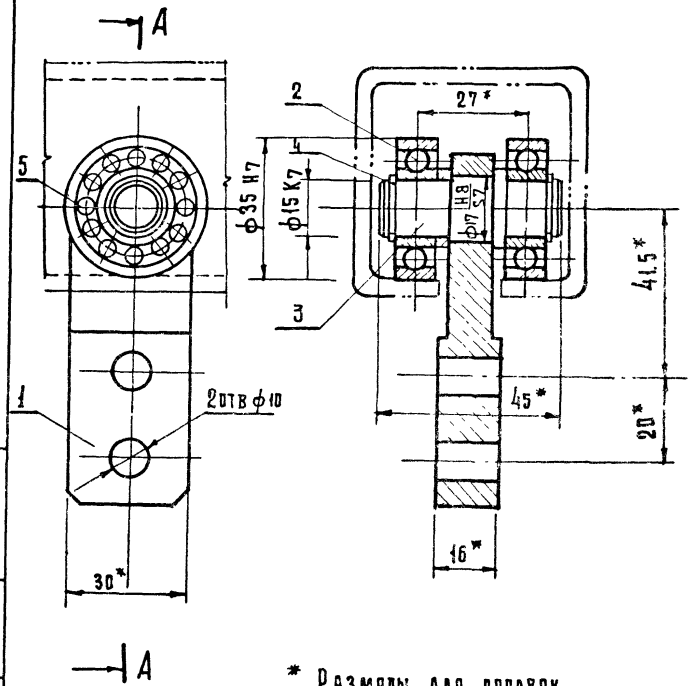

* Размеры для справок

					8201.02.000 СБ			
Изм.	Лист	N докум.	Подп.	Дата	Каретка Сборочный чертеж	Лит.	Масса	Масштаб
Разраб.		Прокопенко						1:1
Провер.		Асталова				Лист	Листов 1	
Н. контр.		Коростелев						
Гл. инж. м.		Самовер				ЦНИИЭП	Торгово-бытовых зданий и комплексов	
Рук. маст.		Биксон				г. Москва		

Копировал Гаврилина

Формат 11

Серия 1.279.2-1 Выпуск 1

Инв. N подл. | Подпись и дата | Взамен инв. | Инв. N дубл. | Подпись и дата

Формат	Зона	Поз.	Обозначение	Наименование	Кол.	Примечание
				Документация		
12			8201.03.000СБ	Сборочный чертеж		
				Детали		
11		1	82.01.03.001	Балка	1	
11		2	82.01.03.002	Планка	3	
			Переменные данные для исполнения			
				82.01.03.000-01		
				Детали		
11		3	82.01.01.001	Ухо	1	

Взам. инв. № | Инв. № дубл. | Подп. и дата

Изм.	Лист	№ докум.	Подп.	Дата	8201.03.000		
Разраб.		Прокопенко			Стойка	Лит.	Лист 1	Листов 1
Пров.		Астапова				ЦНИИЭП	
Н.контр.		Коростелев				г. Москва	

Формат	Зона	Поз.	Обозначение	Наименование	Кол.	Примечание
				Документация		
12			8201.02.000СБ	Сборочный чертеж		
				Детали		
11		1	8201.02.001	Серега	1	
11		2	8201.02.002	Кольцо	1	
11		3	8201.02.003	Ось	1	
				Стандартные изделия		
		4		Кольцо 1А 15		
				ГОСТ 13940-68*	2	
		5		Шарикоподшипник		
				радиальный № 202		
				ГОСТ 8338-75	2	

Взам. инв. № | Инв. № дубл. | Подп. и дата

Изм.	Лист	№ докум.	Подп.	Дата	8201.02.000		
Разраб.		Прокопенко			Каретка	Лит.	Лист 1	Листов 1
Пров.		Астапова				ЦНИИЭП	
Н.контр.		Коростелев					

8201.02.001

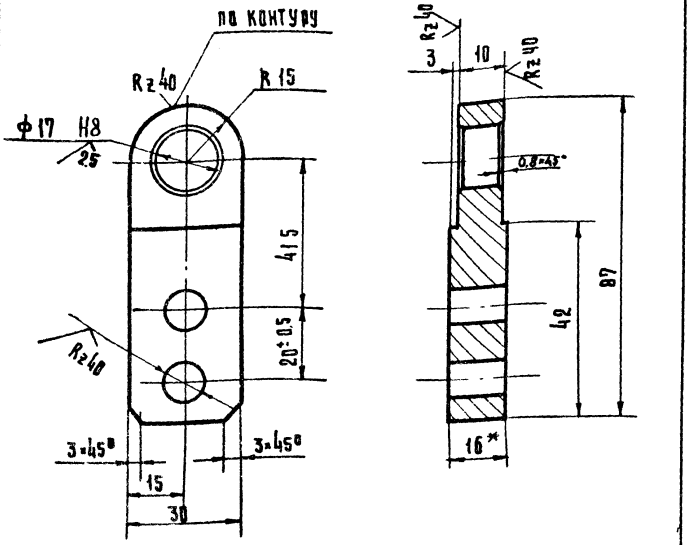

1. Предельные отклонения размеров-отверстий H14, остальных $\pm\frac{IT14}{2}$
2. Острые кромки притупить
3. Покрытие: Ц. 9. хр. 4
4. Размер для справок

ИЗМ	ЛИСТ	№ ДОКУМ.	ПОДП.	ДАТА	8201.02.001			
РАЗРАБ.		ПРОКОПЕНКО			Серьга	ЛИТ.	МАССА	МАСШТАБ
ПРОВЕР.		АСТАПОВА					0,3	1:1
Н. КОНТР.		КОРОСТЕЛЕВ				ЛИСТ	ЛИСТОВ 1	
ГЛ. ИНЖ. М		САМОВЕР			Лист В16 ГОСТ 19903-74 / СТ 3 ГОСТ 14637-79*	ЦНИИЭП	ТОРГОВО-БЫТОВЫХ ЗДАНИЙ И ТУРИСТСКИХ КОМПЛЕКСОВ	
РУК. МАСТ		БИКСОН				Г. МОСКВА		

КОПИРОВАЛ ГАВРИЛИНА

ФОРМАТ II

СЕРИЯ 1.279.2-1 ВЫПУСК 1

ИНВ. № ПОДЛ. | ПОДПИСЬ И ДАТА | ВЗАМ. ИНВ. № | ИНВ. № ДУБЛ. | ПОДПИСЬ И ДАТА

8201.02.002

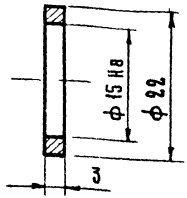

1. Предельные отклонения размеров $\pm\frac{IT14}{2}$
2. Острые кромки притупить
3. Покрытие: Ц. 9. хр. 4.

ИЗМ	ЛИСТ	№ ДОКУМ.	ПОДП.	ДАТА	8201.02.002			
РАЗРАБ.		ПРОКОПЕНКО			Кольцо	ЛИТ.	МАССА	МАСШТАБ
ПРОВЕР.		АСТАПОВА					0.002	1:1
Н. КОНТР.		КОРОСТЕЛЕВ				ЛИСТ	ЛИСТОВ 1	
ГЛ. ИНЖ. М		САМОВЕР			Ст3 ГОСТ 380-71	ЦНИИЭП	ТОРГОВО-БЫТОВЫХ ЗДАНИЙ И ТУРИСТСКИХ КОМПЛЕКСОВ	
РУК. МАСТ		БИКСОН				Г. МОСКВА		

КОПИРОВАЛ ГАВРИЛИНА

18102 21

ФОРМАТ II

СЕРИЯ 1.279.2-1 ВЫПУСК 1

ИНВ. № ПОДЛ. | ПОДПИСЬ И ДАТА | ВЗАМ. ИНВ. № | ИНВ. № ДУБЛ. | ПОДПИСЬ И ДАТА

8201.00.001

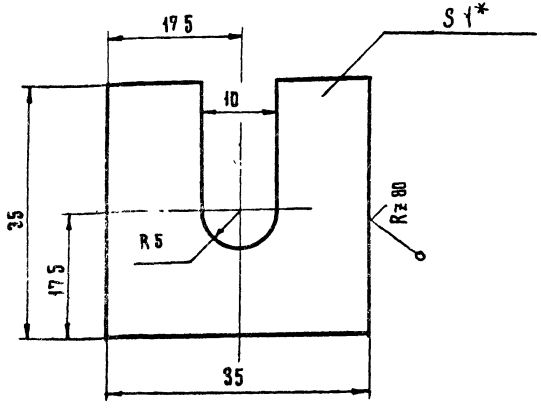

1. *Размер для справок.
2. Предельные отклонения размеров $\pm \frac{IT14}{2}$.
3. Покрытие: Ц. 9. Хр. 4.

Изм.	Лист	№ докум.	Подп.	Дата	8201.00.001			
Разраб.		Прокопенко			Прокладка	Лит.	Масса	Масштаб
Провер.		Астапова					0,009	2:1
Н. контр.		Коростелев				Лист	Листов 1	
Гл. инж. м.		Самовер						
Рук. маст.		Биксон			Лист В1 ГОСТ 19903-74	ЦНИИЭП торгово-бытовых зданий и туристских		

8201.04.002

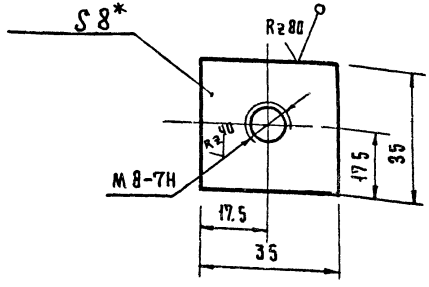

1. Размер для справок.
2. Предельные отклонения размеров отверстий H14, остальных $\pm \frac{IT14}{2}$.
3. Острые кромки притупить.
4. Покрытие: Ц. 9. Хр. Ч.

Изм.	Лист	№ докум.	Подп.	Дата	8201.04.002			
Разраб.		Прокопенко			Планка	Лит.	Масса	Масштаб
Провер.		Астапова					0,07	1:1
Н. контр.		Коростелев				Лист	Листов 1	
Гл. инж. м.		Самовер						
Рук. м.		Биксон			Лист В8 ГОСТ 19903-74	ЦНИИЭП торгово-бытовых зданий и туристских		

Рис. 1

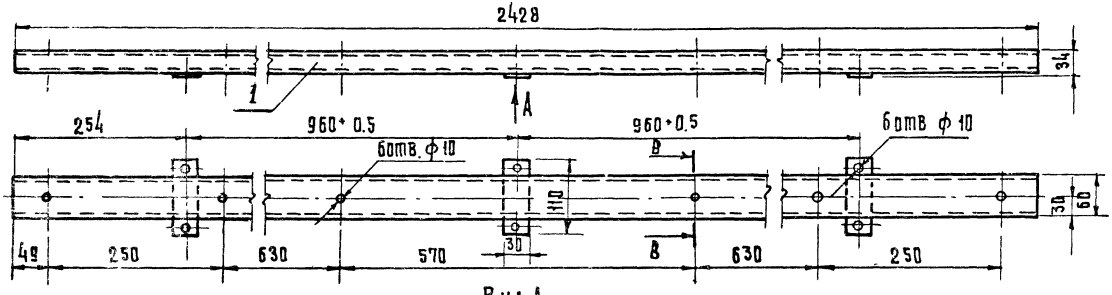

Вид А

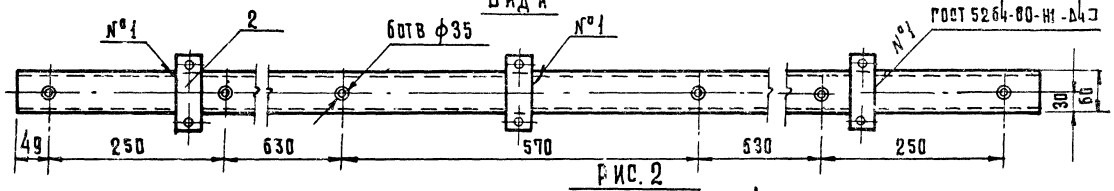

Рис. 2

Остальное см. рис.1

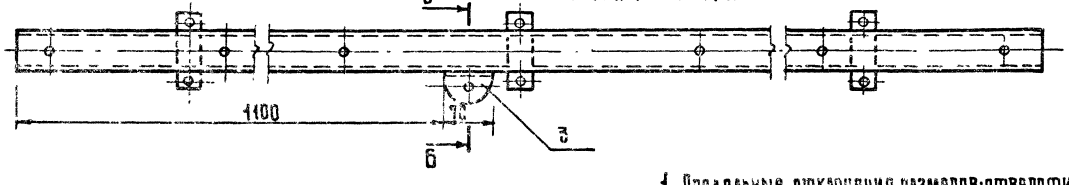

В – В
М 1:2

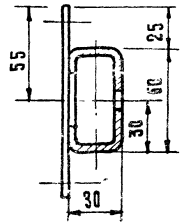

Б – Б
М 1:2

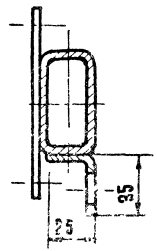

1. Предельные отклонения размеров: отверстий $H14$, остальных $\pm \frac{IT14}{2}$

Обозначение	Рис.	Масса, кг.
8201.03.000	1	11,67
-01	2	11,75

Изм.	Лист	№ докум.	Подп.	Дата
Разраб.		Прокопенко		
Пров.		Астапова		
Н. контр.		Коростелев		
Гл. инж. пр.		Самовер		
Рук. м.		Бикеон		

8201.03.000СБ

Стойка
Сборочный чертеж

Лит.	Масса	Масштаб
	см. табл.	1:5

Лист | Листов 1

ЦНИИЭП торгово-бытовых зданий и туристских комплексов г. Москва

Копировал Гаврилина

18102 23 Формат А4

Серия 1.279.2-1 Выпуск 1

Инв. № подл. | Подпись и дата | Взам. инв. № | Инв. № дубл. | Подпись и дата

8201.04.00005

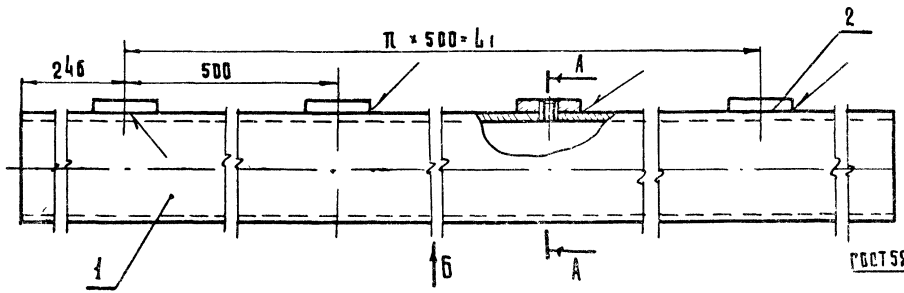

Вид Б

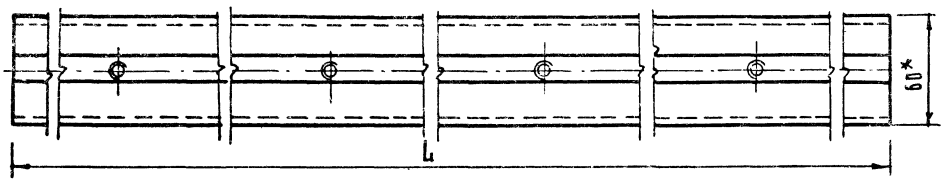

А–А

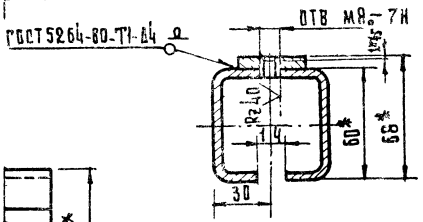

1* Размеры для справок

2 Предельные отклонения размеров: отверстий H14, остальных $\pm\frac{IT14}{2}$

обозначение	Размеры, мм L	L_1	n	масса кг.
8201.04.000	5992	5500	11	40.87
-01	4992	4500	9	33.95
-02	3992	3500	7	27.13
-03	2992	2500	5	20.40
-04	2492	2000	4	16.94
-05	1992	1500	3	13.53

Изм.	Лист	N докум.	Подп.	Дата
Разраб.		Прокопечко		
Пров.		Астапова		
Н. контр.		Коростелев		
Гл. инж. м.		Самовер		
Рук. маст.		Бикеон		

8201.04.00005

Путь
Сборочный чертеж

Лит	Масса	Масштаб
	см. табл.	1:2

Лист | Листов

ЦНИИЭП торгово-бытовых зданий и туристских комплексов г. Москва

8201.05.00 ОСБ

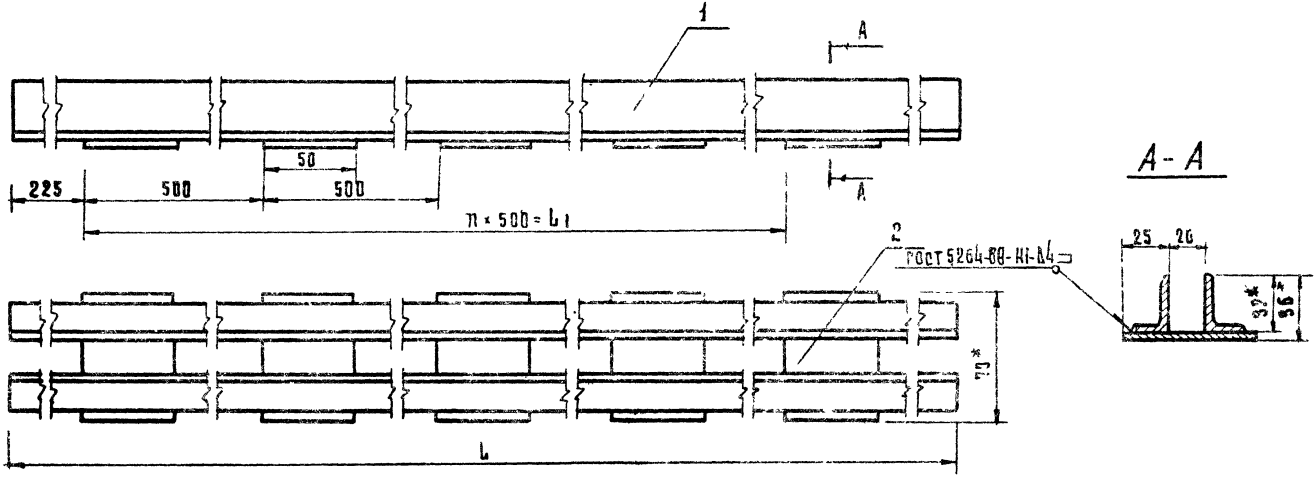

1* Размеры для справок

2 Предельные отклонения размеров $\pm \frac{IT\,14}{2}$

Обозначение	Размеры, мм		n	Масса, кг
	L	L1		
8201.05.000	6000	5500	11	18.36
— 01	5000	4500	9	15.29
— 02	4000	3500	7	12.23
— 03	3000	2500	5	9.17
— 04	2500	2000	4	7.74
— 05	2000	1500	3	6.11

Изм.	Лист	№ докум.	Подп.	Дата
Разраб.		Прокопенко		
Пров.		Астапова		
Н. контр.		Короотелев		
Гл. инж. м.		Самовер		
Рук. м.		Биксон		

8201.05.000 СБ

Направляющая Сборочный чертеж

Лист	Масса	Масштаб
	см. табл.	1:2

Лист | Листов 1

ЦНИИЭП г. Москва — Торгово-бытовых зданий и туристских комплексов

Копировал Гаврилина

18102 25

Серия 1 279 2-1

Выпуск 1

Инв. № подл. | Подпись и дата | Взам. инв. № | Инв. № дубл. | Подпись и дата

Формат	Зона	Поз.	Обозначение	Наименование	Кол. на испол. 8201.04.000- 01	02	03	04	05	Примечание
				Документация						
			8201.04.000СБ	Сборочный чертеж						
				Детали						
				Направляющая						
				Труба 60×60×4 – 10						
				ГОСТ 8639-68*						
		1	8201.04.001	ℓ=5998	1					
			-01	ℓ=4998		1				
			-02	ℓ=3998			1			
			-03	ℓ=2998				1		
			-04	ℓ=2998					1	
			-05	ℓ=1998						1
		2	8201.04.002	Планка	12	10	8	6	5	4

Изм.	Лист	№ докум.	Подп.	Дата	8201.04.000		
Разраб.		Прокопенко			Путь	Лит.	Лист 1	Листов 1
Пров.		Астапова				ЦНИИЭП г. Москва	Типовые базовые здания и туристских комплексов
Н. контр.		Коростелев					

Копировал Гаврилина

Формат 11

Инв. № подл. | Подпись и дата | Взам. инв. № | Инв. № дубл. | Подпись и дата

Серия 1.279.2-1 Выпуск 1

Формат	Зона	Поз.	Обозначение	Наименование	Кол. на испол. 8201.05.000- –	01	02	03	04	05	Примечание
				Документация							
			8201.05.000СБ	Сборочный чертеж	×	×	×	×	×	×	
				Детали							
				Связь							
				Уголок Б-32×25×4 ГОСТ 8510-72 / Ст3кп ГОСТ 535-79							
		1	8201.05.001	ℓ=6000	2						
			-01	ℓ=5000		2					
			-02	ℓ=4000			2				
			-03	ℓ=3000				2			
			-04	ℓ=2500					2		
			-05	ℓ=2000						2	
		2	8201.05.002	Планка ℓ=70							
				полоса 4×50 ГОСТ 103-76 / Ст3кп2 ГОСТ 535-79	12	10	8	6	5	4	

Изм.	Лист	№ докум.	Подп.	Дата	8201.05.000		
Разраб.		Прокопенко			Направляющая	Лит.	Лист 2	Листов 2
Пров.		Астапова				ЦНИИЭП г. Москва	Типовые базовые здания и туристских комплексов
Н. контр.		Коростелев					

Копировал Гаврилина

Формат 11

Серия 1.279.2-1 Выпуск 1

8201.03.001

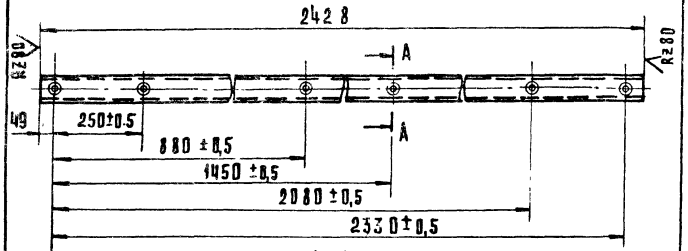

А-А
М1:1

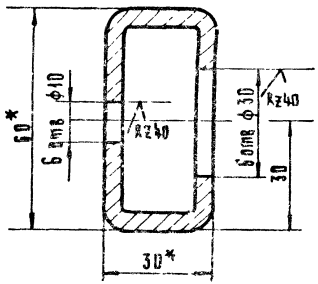

1.* Размеры для справок
2. Предельные отклонения размеров: отверстий Н14, остальных ± $\frac{\pi 14}{2}$
3. Покрытие: Ц.9. Хр. Ч.

					8201.03.001			
Изм.	Лист	№ докум.	Подп.	Дата	Балка	Лит	Масса	Масштаб
Разраб.		Прокопенко					11,5	1:10
Провер.		Астапова				Лист	Листов 1	
Н. контр.		Коростелев						
Гл. инж. м.		Самовер			Труба 60×30×4 - 10 ГОСТ 8645-68	ЦНИИЭП Москва	Торгово-бытовых зданий и туристских комплексов	
Рук. маст.		Биксон						

Инв. № подл. | Подпись и дата | Взам. инв. № | Инв. № дубл. | Подпись и дата

Формат 11

Серия 1.279.2-1 Выпуск 1

8201.03.002

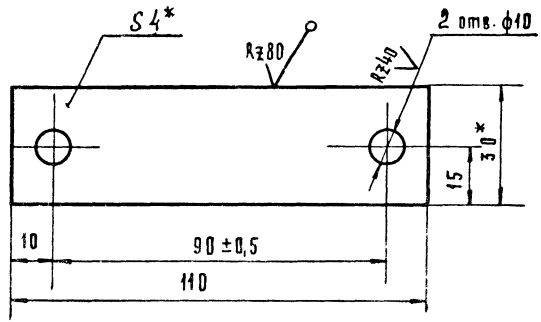

1. Предельные отклонения размеров: отверстий Н14, остальных ± $\frac{\pi 14}{2}$
2. Размеры для справок
3. Покрытие: Ц.9. Хр. Ч.

					8201.03.002			
Изм.	Лист	№ докум.	Подп.	Дата	Планка	Лит	Масса	Масштаб
Разраб.		Прокопенко					0,17	1:1
Провер.		Астапова				Лист	Листов 1	
Н. контр.		Коростелев						
Гл. инж. м.		Самовер			Полоса 4×30 ГОСТ 103-76 ст3 кп2 ГОСТ 535-79	ЦНИИЭП Москва	Торгово-бытовых зданий и туристских комплексов	
Рук. маст.		Биксон						

Инв. № подл. | Подпись и дата | Взам. инв. № | Инв. № дубл. | Подпись и дата

18102 27

Формат 11

Серия 1.279.2-1 Выпуск 1

8202.00.000 СБ

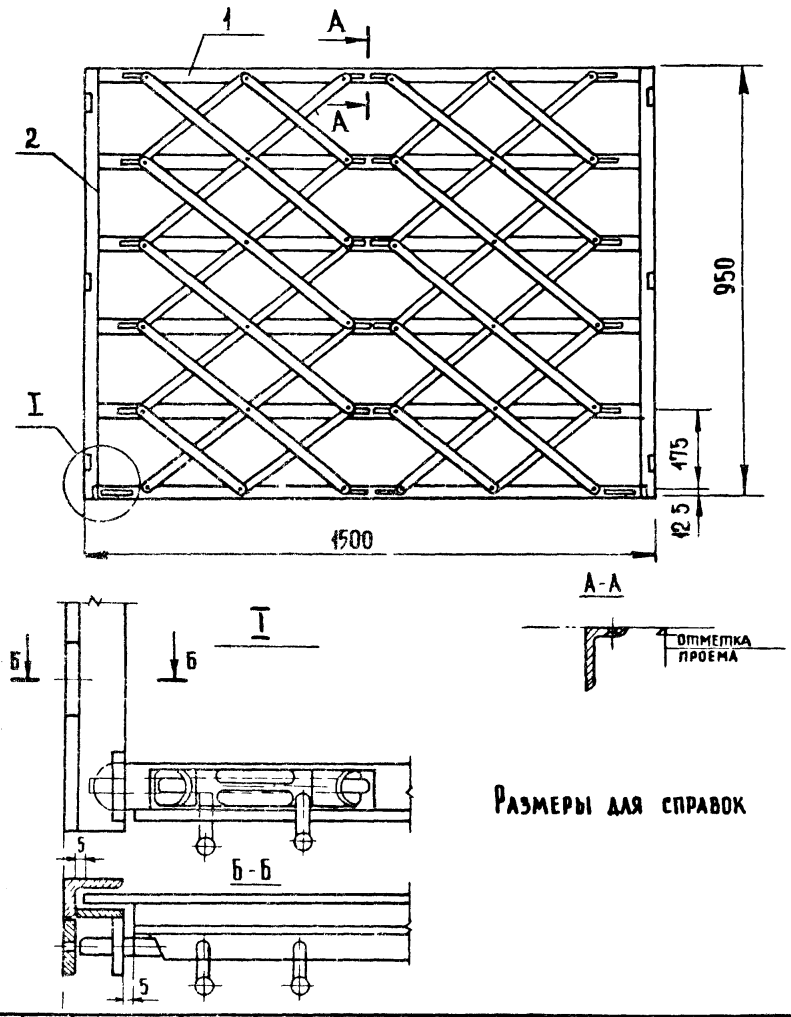

Размеры для справок

Изм	Лист	№ докум.	Подп.	Дата
Разраб.		Прокопенко		
Пров.		Астапова		
Н. контр.		Коростелев		
Гл. инж. м.		Самовер		
Рук. маст.		Бинсон		

8202.00.000 СБ

Ограждение металлическое раздвижное
Сборочный чертеж

Лит.	Масса	Масштаб
	18,20	1:10

Лист | Листов 1

ЦНИИЭП г. Москва — торгово-бытовых зданий и туристских комплексов

Инв. № подл. | Подпись и дата | Взам. инв. № | Инв. № дубл. | Подпись и дата

Серия 1.279.2-1 Выпуск 1

Формат	Зона	Поз	Обозначение	Наименование		Примечание
				Документация		
11			8202.00.000 СБ	Сборочный чертеж		
				Сборочные единицы		
11		1	8202.01.000	Створка	1	
11		2	8202.03.000	Направляющая	2	

8202.00.000

Изм	Лист	№ докум.	Подп.	Дата
Разраб.		Прокопенко		
Пров.		Астапова		
Н. контр.		Коростелев		

Ограждение металлическое раздвижное

Лит.	Лист	Листов
		1

ЦНИИЭП г. Москва — торгово-бытовых зданий и туристских комплексов

Инв. № подл. | Подпись и дата | Взам. инв. № | Инв. № дубл. | Подпись и дата

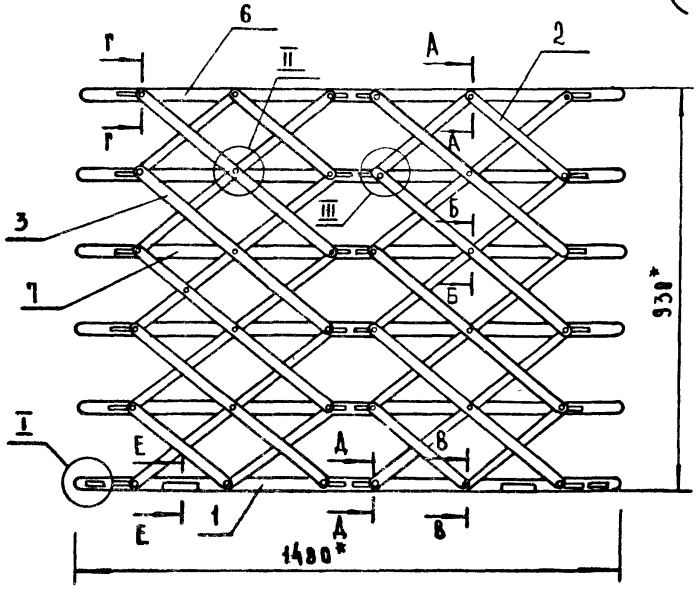

* Размеры для справок.

Изм.	Лист	№ докум.	Подп.	Дата	82.02.01.000СБ		
Разраб.		Прокопенко			Створка сборочный чертеж	Лит	Масса 16.79	Масштаб 1:10
Провер.		Астапова				Лист 1	Листов 2
Н.контр.		Коростелев				ЦНИИЭП торгово-бытовых зданий и туристских комплексов г. Москва	
Гл.инж.м.		Самовер					
Рук.маст.		Биксон					

Инв.№ подл. | Подпись и дата | Взам.инв.№ | Инв.№ дубл. | Подпись и дата

Формат А1

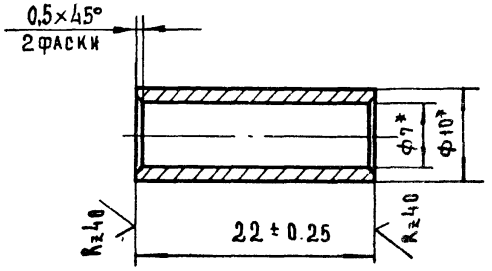

1* Размеры для справок
2 Покрытие Ц.9.хр.4.

Изм.	Лист	№ докум.	Подп.	Дата	82.02.01.001		
Разраб.		Прокопенко			Втулка	Лит	Масса 0.008	Масштаб 2:1
Провер.		Астапова				Лист	Листов 1
Н.контр.		Коростелев				ЦНИИЭП торгово-бытовых зданий и туристских комплексов г. Москва	
Гл.инж.м.		Самовер					
Рук.м.		Биксон					

Труба 10×1.5 ГОСТ 8734-75
10 ГОСТ 8733-74

Инв.№ подл. | Подпись и дата | Взам.инв.№ | Инв.№ дубл. | Подпись и дата

Формат А1

82 02.01.00 ОСБ

Выпуск 1

Серия 1 279 2-1

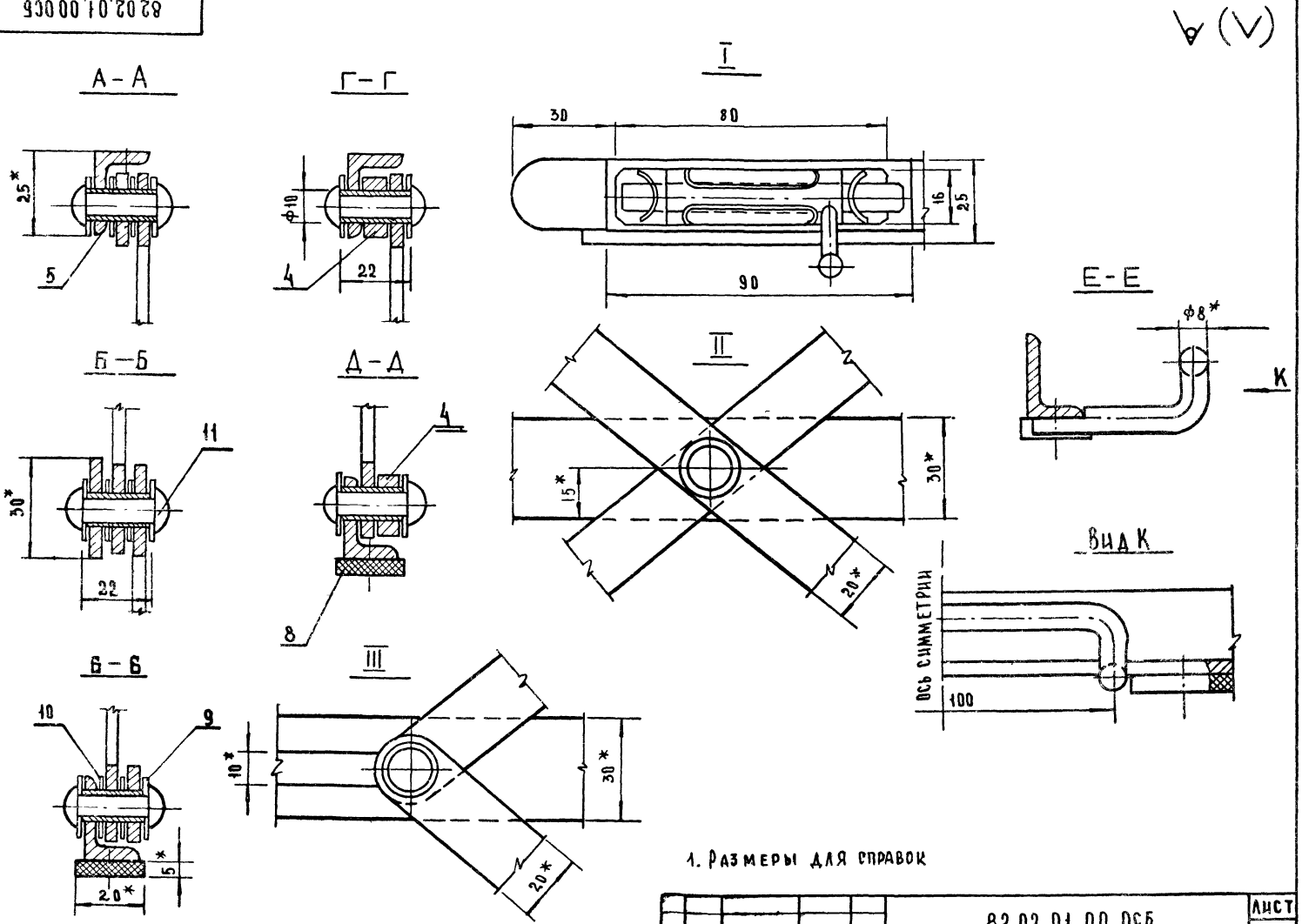

1. Размеры для справок

Изм.	Лист	№ докум.	Подп.	Дата

82 02.01.00 ОСБ

Лист 2

Инв. № подл.	Подп. и дата	Взам. инв. №	Инв. № дубл.	Подп. и дата

Серия 1.279.2-1 Выпуск 1

Формат	Зона	Поз.	Обозначение	Наименование	Кол.	Примечание
				Документация		
*			8202 01000 СБ	Сборочный чертеж		*11,12
				Сборочные единицы		
11		1	8202 02 000	Планка	1	
				Детали		
11		2	8202.01.007	Рычаг короткий	8	
11		3	8202.01.006	Рычаг длинный	16	
11		4	8202.01.005	Проставка	8	
11		5	8202.01.001	Втулка	36	
11		6	8202 01.002	Планка	1	
11		7	8202 01.003	Планка	4	
БЧ		8	8202 01.004	Резина листовая 2,0×5		
				ГОСТ 6051-76 ℓ=1480	1	
				Стандартные изделия		
				Шайбы ГОСТ 6958-78		
		9		6.01.05	72	
		10		10.01.05	56	
		11		Заклепка 6×28-011		
				ГОСТ 10299-80	36	

Изм.	Лист	№ докум.	Подп.	Дата
Разраб.		Прокопенко		
Провер.		Астапова		
Н. контр.		Коростелев		

8202.01.000

Створка

Лит. | Лист | Листов 1

ЦНИИЭП г. Москва — Торгово-бытовых зданий и туристских комплексов

Серия 1.279.2-1 Выпуск 1

Формат	Зона	Поз.	Обозначение	Наименование	Кол.	Примечание
				Документация		
12			8202 02 000СБ	Сборочный чертеж		
				Детали		
11		1	8202 02.001	Ручка	2	
БЧ		2	8202 02 002	Планка		
				Полоса 4×20 ГОСТ 103-76 / Ст3кп2 ГОСТ 535-79		
				ℓ=90	2	0,1 кг
БЧ		3	8202 02 003	Планка	1	
				Уголок 25×16×3 ГОСТ 8510-72 / Ст3кп2 ГОСТ 535-79		
				L=1480	1	1,35 кг
				Стандартные изделия		
		4		Задвижка 3т		
				ГОСТ 5090-79	2	

Изм.	Лист	№ докум.	Подп.	Дата
Разраб.		Прокопенко		
Пров.		Астапова		
Н. контр.		Коростелев		

8202.02.000

Планка

Лит. | Лист | Листов 1

ЦНИИЭП г. Москва — Торгово-бытовых зданий и туристских комплексов

Инв. № подл. | Подп. и дата | Взам. инв. № | Инв. № дубл. | Подп. и дата

Формат А4

82.02.01.002

Серия 1.279.2-1 Выпуск 1

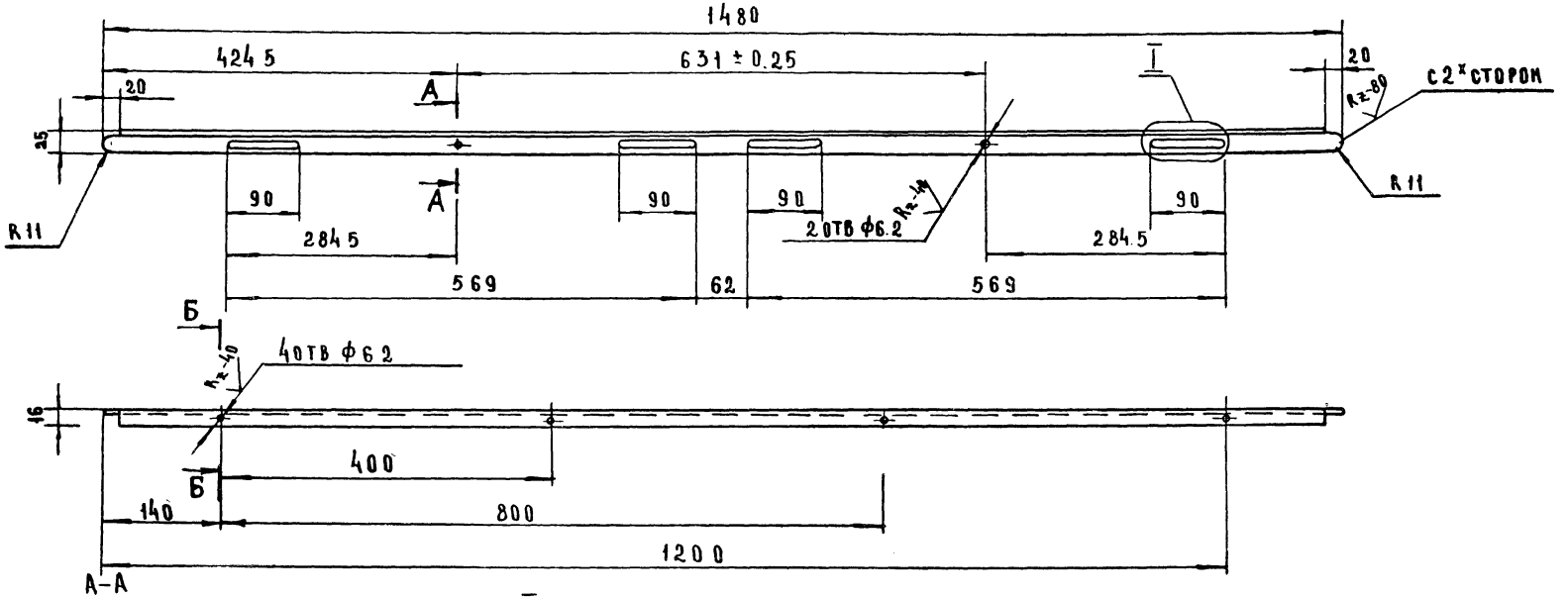

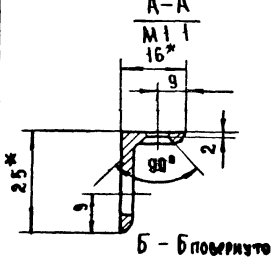

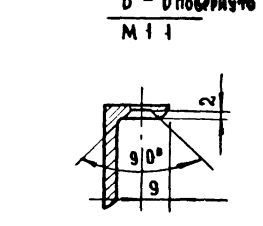

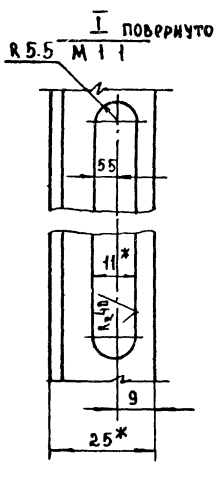

1. Предельные отклонения размеров: отверстий H14, остальных $\pm\frac{IT14}{2}$
2. Острые кромки притупить
3. Покрытие: Ц.9.хр.у.
4. Размеры для справок

Изм	Лист	№ докум	Подп	Дата
Разраб		Прокопенко		
Провер		Астапова		
Н.контр		Коростелев		
Гл.инж.м		Самовер		
Рук.маст		Биксон		

82.02.01.002

Планка

Лит	Масса	Масштаб
	1.35	1:5

Лист | Листов 1

Уголок $\frac{25\times16\times3\ ГОСТ\ 8510-72}{Ст.3\ кп2\ ГОСТ\ 535-79}$

ЦНИИЭП торгово-бытовых зданий и туристских комплексов г. Москва

Инв.№ подл. | Подп. и дата | Взам.инв.№ | Инв.№ дубл. | Подп. и дата

8202.01.005

Rz40

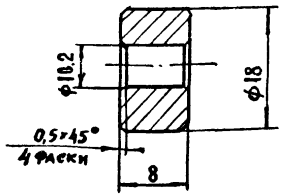

1. Предельные отклонения размеров: отверстий H14, остальных ± IT14/2
2. Покрытие: Ц.9.Хр.ч.

Изм	Лист	№ докум.	Подп.	Дата
Разраб.		Прокопенко		
Провер.		Астапова		
Н.контр.		Коростелев		
Гл.инж.м		Самовер		
Рук.маст		Биксон		

8202.01.005

Лит	Масса	Масштаб
	0.01	2:1

Проставка

Лист | Листов 1

Круг 18 ГОСТ 2590-71* / Ст.3 кп2 ГОСТ 535-79

ЦНИИЭП торгово-бытовых зданий и туристских комплексов г. Москва

Формат А4

Серия 1.279.2-1 Выпуск 1

Инв.№ подл. | Подпись и дата | Взам. инв.№ | Инв.№ дубл. | Подпись и дата

8202.01.003

Rz40 (√)

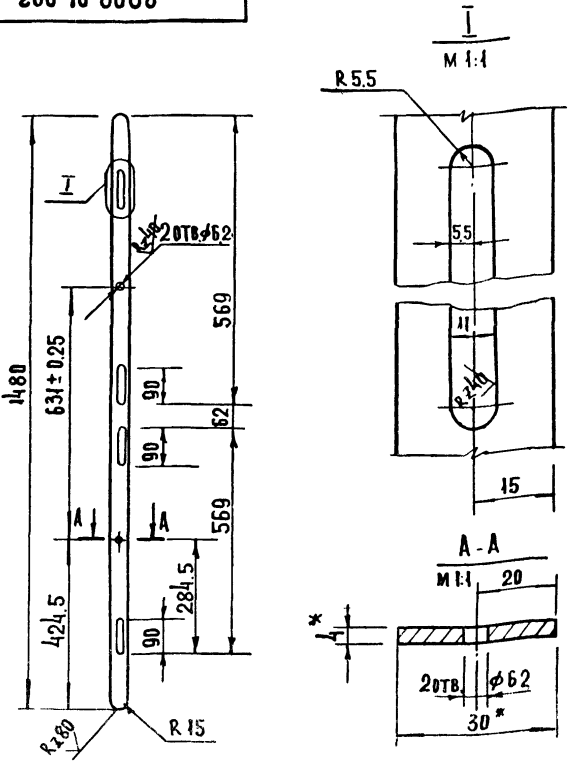

1. Предельные отклонения размеров: отверстий, H14, остальных ± IT14/2
2. Острые кромки притупить
3. Покрытие: 4.9.Хр4
4* Размеры для справок

Изм	Лист	N докум.	Подп.	Дата
Разраб.		Прокопенко		
Провер.		Астапова		
Н.контр.		Коростелев		
Гл.инж.м		Самовер		
Рук.маст		Биксон		

8202.01.003

Лит	Масса	Масштаб
	1.62	1:10

Планка

Лист | Листов 1

Полоса 4×30 ГОСТ 103-76 / Ст.3 кп2 ГОСТ 535-79

ЦНИИЭП торгово-бытовых зданий и туристских комплексов г. Москва

18102 33

Формат А4

8202.01.006

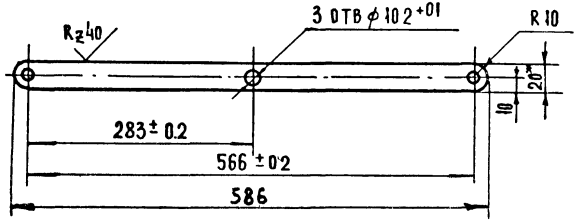

1.* Размеры для справок
2. Предельные отклонения размеров: отверстий H14, остальных $\pm \frac{IT14}{2}$
3. Острые кромки притупить
4. Покрытие Ц.9.ХР.4

Изм.	Лист	№ докум.	Подп.	Дата
Разраб.		Прокопенко		
Провер.		Астапова		
Н.контр.		Коростелев		
Гл.инж.м.		Самовер		
Рук.маст.		Быкосы		

8202.01.006

Рычаг длинный

Лит	Масса	Масштаб
	0.36	1:5

Лист | Листов 1

Полоса 4×20 ГОСТ 103-76

ЦНИИЭП торгово-бытовых зданий

Инв.№ подл. | Подпись и дата | Взам.инв.№ | Инв.№ дубл. | Подпись и дата

8202.01.007

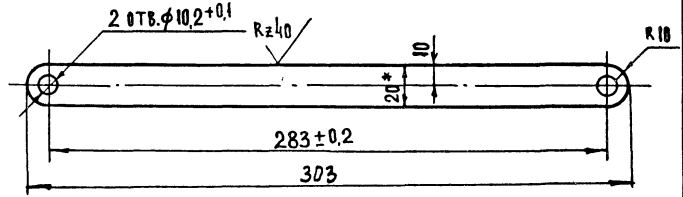

1.* Размеры для справок
2. Предельные отклонения размеров: отверстий H14; остальных $\pm \frac{IT14}{2}$
3. Острые кромки притупить
4. Покрытие: Ц.9.ХР.4

Изм.	Лист	№ докум.	Подп.	Дата
Разраб.		Прокопенко		
Провер.		Астапова		
Н.контр.		Коростелев		
Гл.инж.м.		Самовер		
Рук.маст.		Быкосы		

8202.01.007

Рычаг короткий

Лит	Масса	Масштаб
	0.19	1:2

Лист | Листов 1

Полоса 4×20 ГОСТ 103-76

ЦНИИЭП торгово-бытовых

Инв.№ подл. | Подпись и дата | Взам.инв.№ | Инв.№ дубл. | Подпись и дата

8202.02.000СБ

Серия 1.279.2-1 Выпуск 1

Инв.№подл. | Подп. и дата | Взам.инв.№ | Инв.№дубл. | Подп. и дата

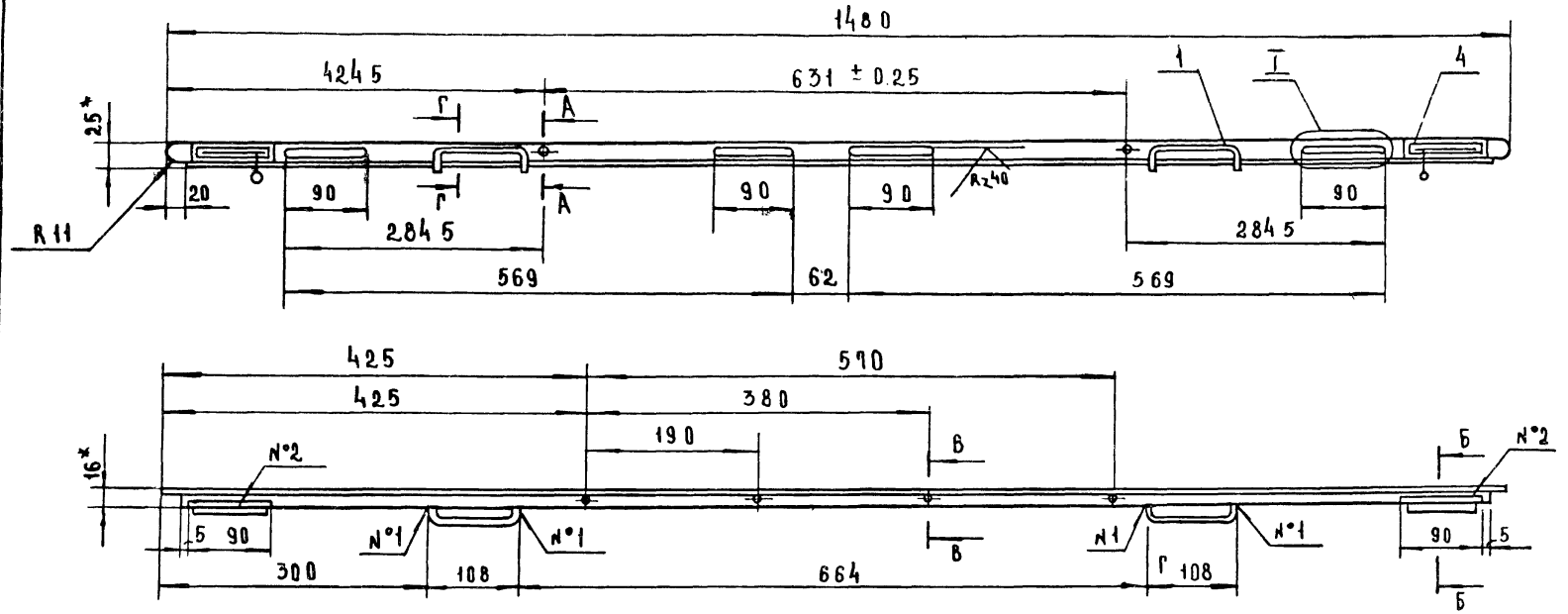

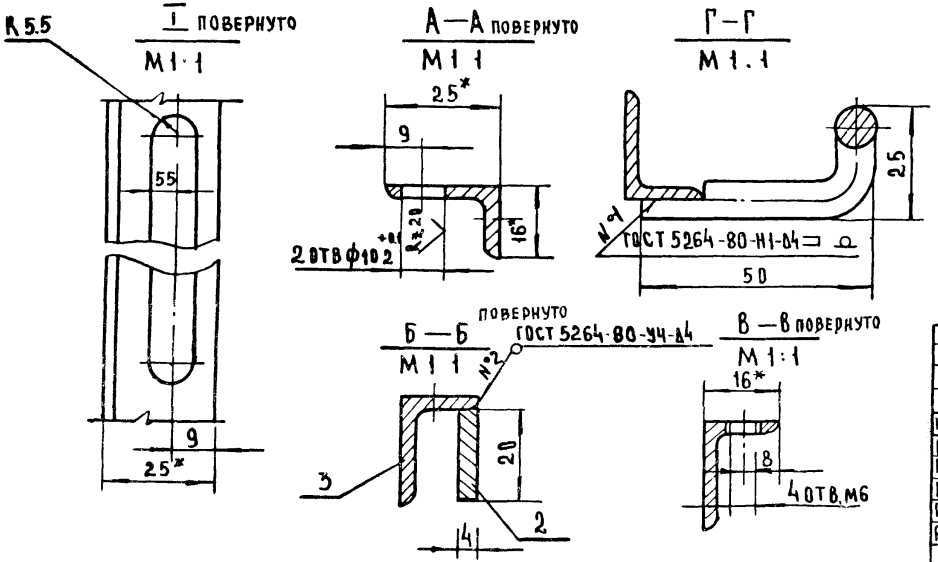

1. * Размеры для справок.
2. Предельные отклонения размеров: отверстий $H14$, валов $h14$, остальных $\pm\frac{IT14}{2}$.
3. Острые кромки притупить.

Изм.	Лист	№ докум.	Подп.	Дата
Разраб.		Прокопенков		
Провер.		Астапова		
Н.контр.		Коростелев		
Гл.инж.м.		Самовер		
Рук.маст.		Биксон		

8202.02.000СБ

Планка
Сборочный чертеж

Лит	Масса	Масштаб
	1.55	1:5

Лист | Листов 1

ЦНИИЭП торгово-бытовых зданий и туристских комплексов г. Москва

8202 03.000 СБ

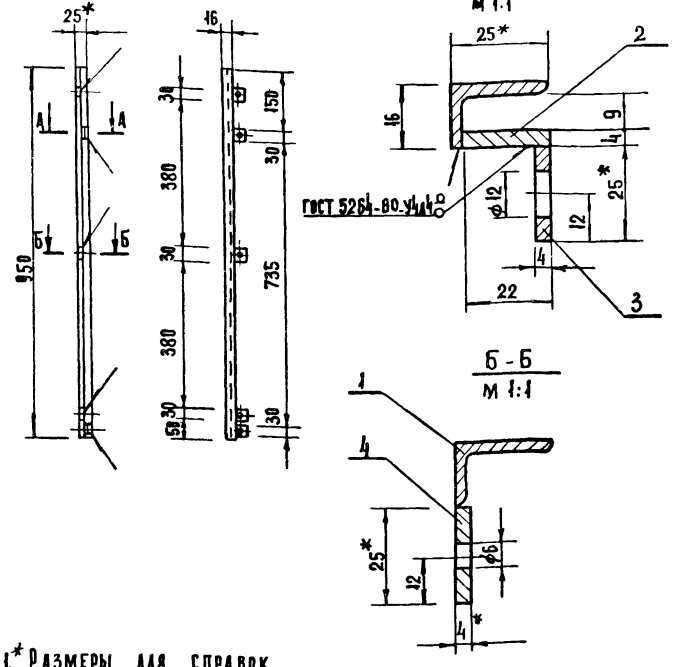

1.* Размеры для справок

2 Предельные отклонения размеров, отверстий н14, остальных $\pm \frac{JT14}{2}$

3. Острые кромки притупить.

Изм	Лист	N докум.	Подп.	Дата
Разраб.		Проколенко		
Провер.		Астапова		
Н. контр.		Коростелев		
Гл. инж. м.		Самовер		

Направляющая
Сборочный чертеж

8202.03.000 СБ

Лит	Масса	Масштаб
	1.41	1:10

Лист | Листов 1

ЦНИИЭП торгово-бытовых зданий и

Серия 1.279.2-1 Выпуск 1

Инв. № подл. | Подпись и дата | Взам. инв. № | Инв. № дубл. | Подпись и дата

Формат	Зона	Поз	Обозначение	Наименование	Кол.	Примеч
				Документация		
А4			8202 03 000 СБ	Сборочный чертеж		
				Детали		
Б4		1	8202 03 001	Стойка		
				Уголок 25×16×3 ГОСТ 8510-72 Ст3кп ГОСТ 535-79		
				l = 950	1	0,9 кг
Б4		2	8202. 03. 002	Планка		
				Полоса 4×22 ГОСТ 103-76 Ст3кп2 ГОСТ 535-79		
				l = 950	1	0.69 кг
Б4		3	8202 03.003	Пластина		
				Полоса 4×25 ГОСТ 103-76 Ст3кп2 ГОСТ 535-79		
				l = 30	2	0,05 кг
Б4		4	8202. 03. 004	Пластина		
				Полоса 4×25 ГОСТ 103-76 Ст3кп2 ГОСТ 535-79		
				l = 30	3	0,08 кг

8202.03.000

Изм	Лист	№ докум.	Подп.	Дата
Разраб.		Курочкина		
Провер.		Астапова		
Н. контр.		Коростелев		

Направляющая

Лит.	Лист	Листов
	1	

ЦНИИЭП торгово-бытовых

Серия 1.279.2-1 Выпуск 1

Инв. № подл. | Подп. и дата | Взам. инв. № | Инв. № дубл. | Подп. и дата

8202 02 001

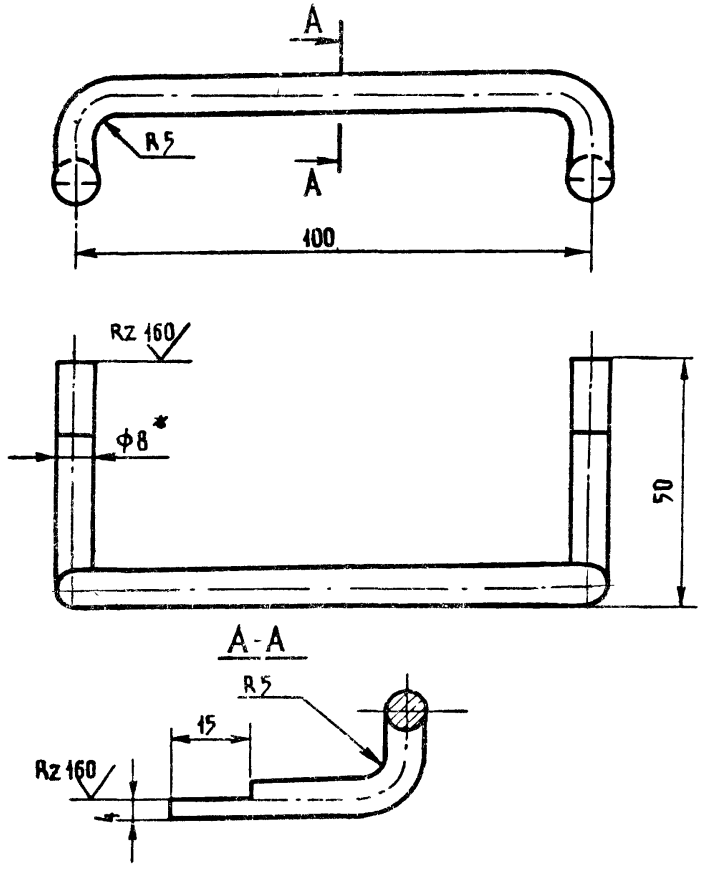

1. Развернутая длина ℓ=250мм
2. Предельные отклонения размеров $\pm \frac{ут\,14}{2}$
3. Покрытие: Ц.9.хр4
4. * Размер для справок

Изм	Лист	N докум.	Подп.	Дата	8202 02 001			
Разраб.		Прокопенко			Ручка	Лит	Масса	Масштаб
Провер.		Астапова					0,4	1:1
Н.контр.		Коростелев				Лист	Листов 1	
Гл.инж.пр.		Самовер			Круг 8 гост 2590-71* / Ст3 кп 2 гост 535-79	ЦНИИЭП торгово-бытовых зданий и туристских комплексов		
Рук.м.		Биксон						

Инв.N подл. | Подпись и дата | Взам.инв.N | Инв.N дубл. | Подпись и дата

Формат	Зона	Поз	Обозначение	Наименование	Кол	Примечание
				Документация		
12			8203.03.000 СБ	Сборочный чертеж		
				Детали		
11		1	8203.03.001	Ручка	2	
БУ		2	8203.03.002	Планка		
				Полоса $\frac{4\times 20\ ГОСТ\ 103-76}{Ст.3\ кп\ 2\ ГОСТ\ 535-79}$		
				ℓ=90	2	0,1 кг
				Стандартные изделия		
		3		Задвижка 3т		
				ГОСТ 5090-79	2	
				Переменные данные для исполнений		
				8203.03.000		
БУ		4	8203.03.001	Основание		
				Уголок $\frac{Б-25\times 16\times 4\ ГОСТ\ 8510-72}{Ст\ 3кп\ ГОСТ\ 535-79}$		
				ℓ=1180	1	1,1 кг
				8203.03.000-01		
БУ		4	8203.03.001-01	Основание		
				Уголок $\frac{Б25\times 16\times 4\ ГОСТ\ 8510-72}{Ст3.кп.\ ГОСТ\ 535-79}$		
				ℓ=880	1	0,8 кг

Инв.N подл. | Подпись и дата | Взам.инв.№ | Инв.№ дубл. | Подпись и дата

Изм	Лист	N докум.	Подп.	Дата	8203.03.000			
Разраб.		Прокопенко			Планка	Лит	Лист	Листов
Пров.		Астапова						1
Н.контр.		Коростелев				ЦНИИЭП торгово-бытовых		

8203.00.000 СБ

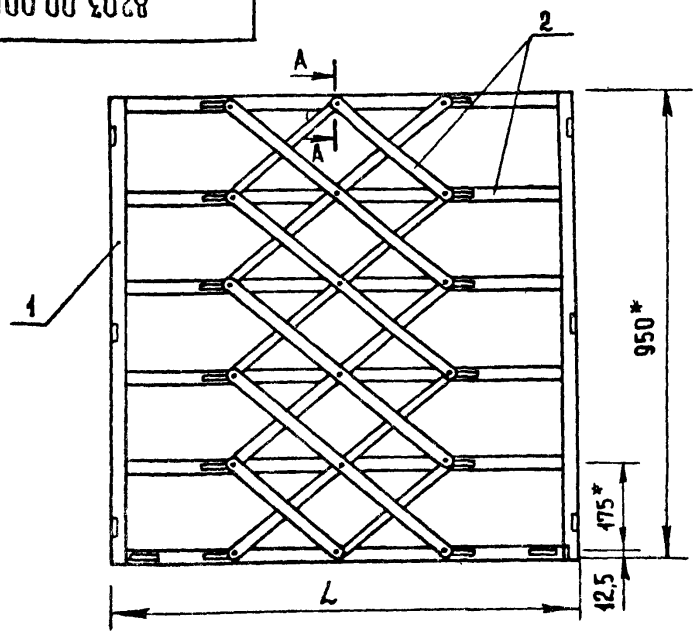

Обозначение	Марка	Размеры, мм L	Масса, кг
8203 00 000	РП-8	1200	11 90
-01	РП-9	900	10 31

* Размеры для справок

Изм	Лист	№ докум	Подп.	Дата	8203.00.000 СБ			
Разраб		Симонов			Ограждение металлическое раздвижное Сборочный чертеж	Лит.	Масса	Масштаб
Провер.		Астапова					см таба	1:10
Н. контр.		Коростелев				Лист	Листов 1	
Гл. инж. м		Самовер				ЦНИИЭП г. Москва	торгово-бытовых зданий и туристских комплексов	
Рук. масл		Биксон						

Серия 1.279.2-1 Выпуск 1

Инв. № подл. | Подпись и дата | Взам. инв. № | Инв. № дубл. | Подпись и дата

8203.01.001

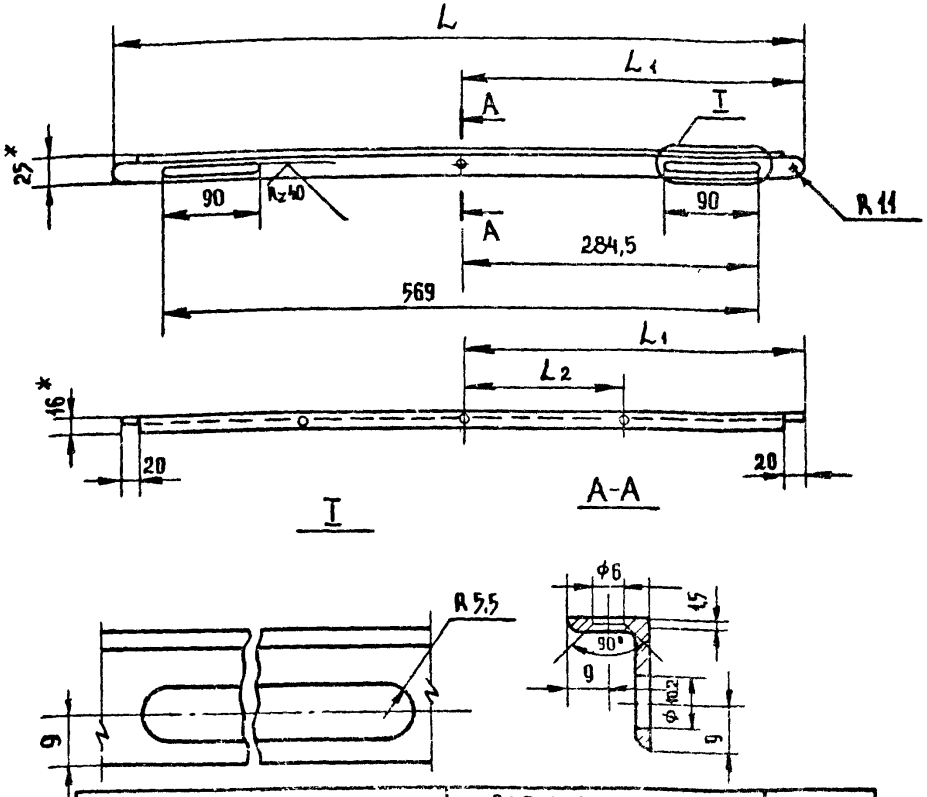

Обозначение	Размеры, мм L	L1	L2	Масса кг
8203 01 001	1180	590±0.25	295	1.08
-01	880	440±2.25	220	0.8

1 Предельные отклонения размеров: отверстий Н14, остальных ± IT14/2
2 Острые кромки притупить
3 Покрытие: Ц.9.хр.4
4* Размеры для справок

Изм	Лист	№ докум	Подп.	Дата	8203 01 001			
Разраб		Прокопенко			Планка	Лит	Масса	Масштаб
Провер		Астапова					см таба.	1:1
Н контр		Коростелев				Лист	Листов 1	
Гл. инж. м		Самовер				ЦНИИЭП г. Москва	торгово-бытовых зданий и туристских комплексов	
Рук. масл		Биксон						

Уголок 6-16×25×3 ГОСТ 8510-72 / Ст 3 кп ГОСТ 535-79

Серия 1.279.2-1 Выпуск 1

Инв. № подл. | Подпись и дата | Взам. инв. № | Инв. № дубл. | Подпись и дата

8203.01.000СБ

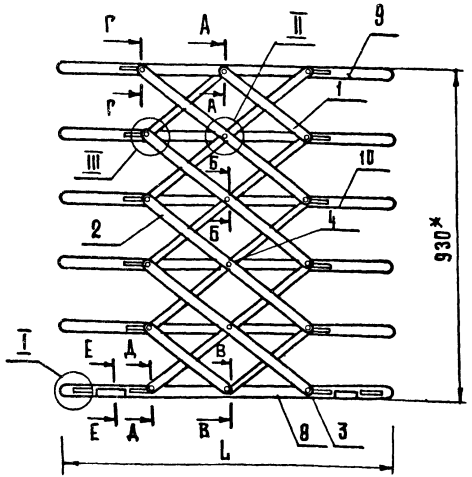

Обозначение	Размеры, мм L	Масса, кг
8203 00.000	1180	10,49
-01	880	9.90

1. * Размеры для справок
2 Сечения см. лист 2

Изм.	Лист	№ докум.	Подп.	Дата
Разраб.		Прокопенко		
Провер.		Астапова		
Н.контр.		Коростелев		
Гл.инж.м.		Самовер		
Рук.м.		Биксон		

Створка
Сборочный чертеж

8203.01.000СБ

Лит.	Масса	Масштаб
	см. табл.	1:10

Лист 1 | Листов 2

ЦНИИЭП г. Москва — Торгово-бытовых зданий и туристских комплексов

Копировал Гаврилина

Формат 11

Выпуск 1 Серия 1.279.2-1 Подпись и дата | Инв. № дубл. | Взам. инв. № | Подпись и дата | Инв. № подл.

Формат	Зона	Поз.	Обозначение	Наименование	Кол.	Примечание
				Документация		
11			8203 00 000СБ	Сборочный чертеж		
				Сборочные единицы		
11		1	8203.02 000	Направляющая	2	
			Переменные данные	для исполнений		
				8203.00.000		
				Сборочные единицы		
11		2	8203 01.000	Створка	1	
				8203.00.000-01		
				Сборочные единицы		
11		2	8203 01 000-01	Створка	1	

8203 00.000

Изм.	Лист	№ докум.	Подп.	Дата
Разраб.		Прокопенко		
Пров.		Астапова		
Н.контр.		Коростелев		

Ограждение металлическое раздвижное

Лит.	Лист	Листов
		1

ЦНИИЭП г. Москва — Торгово-бытовых зданий и туристских комплексов

Копировал Гаврилина

Выпуск 1 Серия 1 279 2-1 Подп. и дата | Инв. № дубл. | Взам. инв. № | Подп. и дата | Инв. № подл.

8203.01.00006

Серия 1.279.2-1 Выпуск 1

А-А

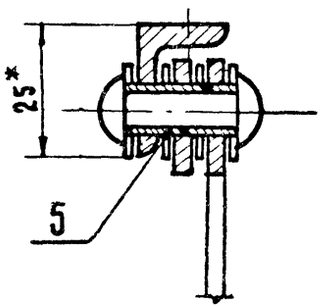

Г-Г

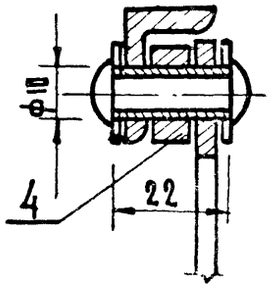

I

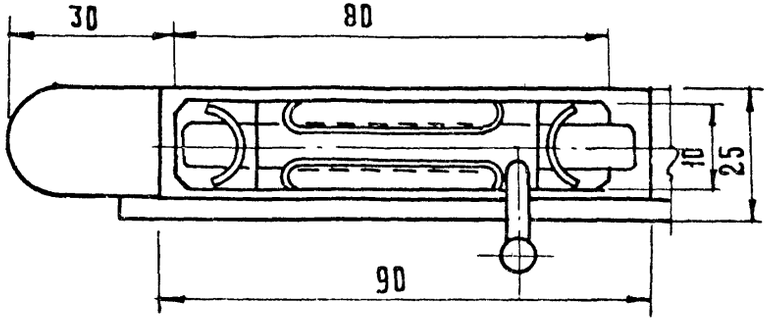

Е-Е

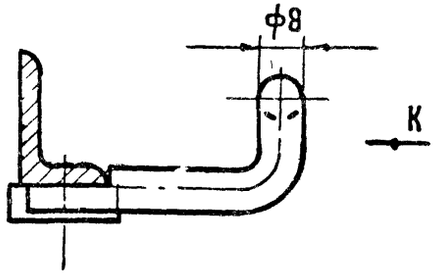

Б-Б

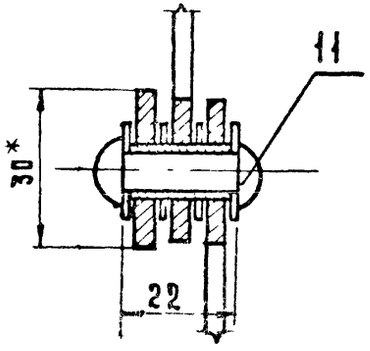

Д-Д

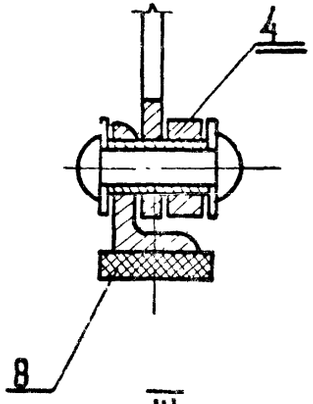

II

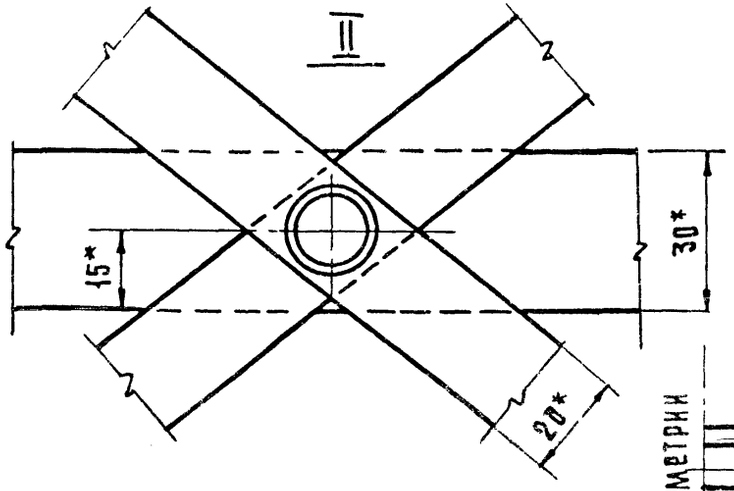

Вид К

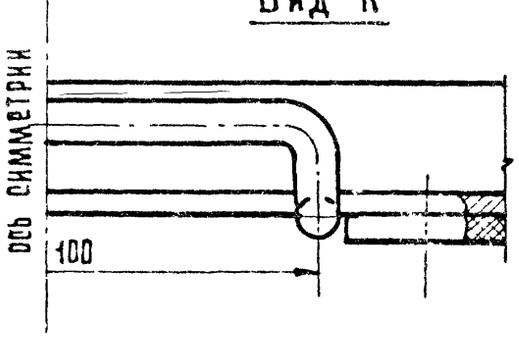

В-В

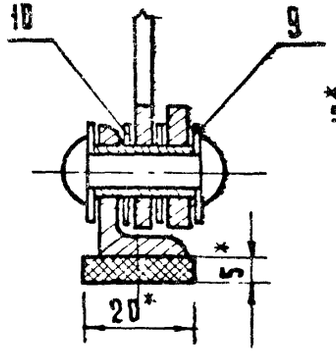

III

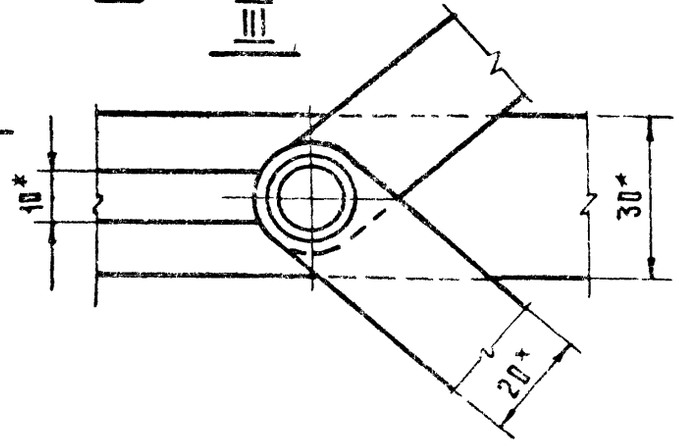

1. Размеры для справок

Изм	Лист	№ докум	Подп	Дата	8203.01.00006	Лист 9

Инв. № подл. | Подп. и дата | Взам. инв. № | Инв. № дубл. | Подп. и дата

Серия 1.279.2-1 Выпуск 1

Формат	Зона	Поз	Обозначение	Наименование	Кол.	Примечание
				Документация		
11			8203 01000 СБ	Сборочный чертеж		
				Детали		
11		1	82 03.01.003	Рычаг короткий	4	
11		2	82.03.01.004	Рычаг длинный	8	
11		3	8203.01.005	Проставка	4	
11		4	8203.01.006	Втулка		
				Труба 10×1,5 ГОСТ 8734-75 / 10 ГОСТ 8733-77 L=22		
				Стандартные изделия		
				Шайбы ГОСТ 6958-78		
		5		6.01.05	36	
		6		10.01.05	28	
		7		Заклепка 6×28-011		
				ГОСТ 10299-80*	18	
				Переменные данные для исполнении		
				8203.01.000		

Инв.№ подл. | Подп. и дата | Взам. инв.№ | Инв.№ дубл. | Подп. и дата

Изм	Лист	№докум.	Подп.	Дата
Разраб	Прокопенко			
Р. В.	Астапова			
Н.контр.	Хоростелев			

Створка

8203.01.000

Лит	Лист	Листов
	1	2

ЦНИИЭП торговых зданий и туристских комплексов г. Москва

Формат А4

Серия 1.279.2-1 Выпуск 1

Формат	Зона	Поз.	Обозначение	Наименование	Кол.	Примечание
				Сборочные единицы		
11		8	8203.03.000	Планка	1	
				Детали		
11		9	82 03. 01. 001	Планка	1	
11		10	82 03. 01. 002	Планка	4	
				8203 01 000 01		
				Сборочные единицы		
11		8	8203. 03.000-01	Планка	1	
				Детали		
11		9	8203.01.001-01	Планка	1	
11		10	8203.01.002-01	Планка	4	

Инв.№ подл. | Подп. и дата | Взам. инв.№ | Инв.№ дубл. | Подп. и дата

Изм	Лист	№докум.	Подп.	Дата

8203.01.000

Лист 2

8203.01.002

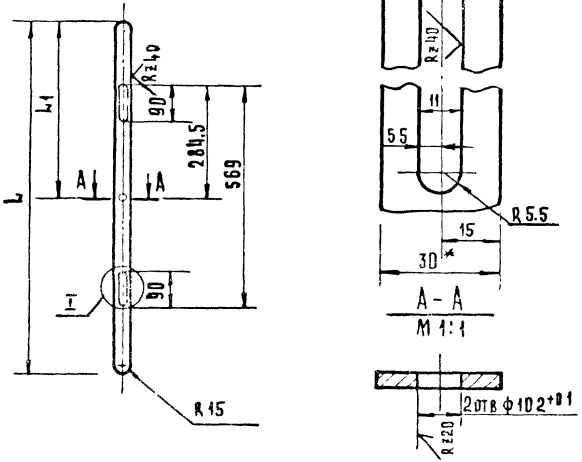

Обозначение	Размеры, мм		Масса, кг
	L	L1	
8203.01.002	1180	590±0,25	1,10
-01	880	440±0,25	0,83

1. * Размер для справок
2. Предельные отклонения размеров: отверстий H14, остальных ± JT14/2
3. Острые кромки притупить
4. Покрытие: Ц.9.хр.4.

Изм.	Лист	№ докум.	Подп.	Дата	8203.01.002			
Разраб.		Прокопенко			Планка	Лит.	Масса	Масштаб
Провер.		Астапова					См. табл.	1:10
Н.контр.		Коростелев				Лист	Листов 1	
Гл.инж.пр.		Самовер						
Рук.маст.		Бикбон			Полоса 4х30 ГОСТ 103-76 / Ст3кп2 ГОСТ 535-79	ЦНИИЭП торгово-бытовых зданий и комплексов г. Москва		

Инв.№ подл. | Подпись и дата | Взам. инв.№ | Инв.№ дубл. | Подпись и дата

8203.01.003

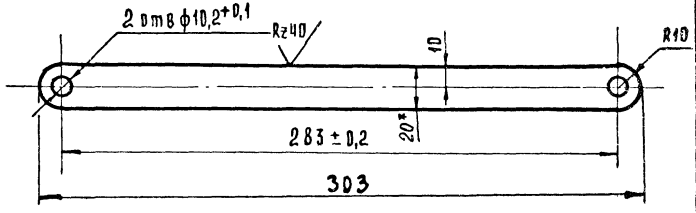

1. * Размеры для справок
2. Предельные отклонения размеров: отверстий H14, остальных ± JT14/2
3. Острые кромки притупить
4. Покрытие: Ц.9.хр.4.

Изм.	Лист	№ докум.	Подп.	Дата	8203.01.003			
Разраб.		Прокопенко			Рычаг короткий	Лит.	Масса	Масштаб
Провер.		Астапова					0,19	1:2
Н.контр.		Коростелев				Лист	Листов 1	
Гл.инж.пр.		Самовер						
Рук.маст.		Бикбон			Полоса 4х20 ГОСТ 103-76 / Ст3 кп2 ГОСТ 535-79	ЦНИИЭП торгово-бытовых зданий и комплексов г. Москва		

Инв.№ подл. | Подпись и дата | Взам. инв.№ | Инв.№ дубл. | Подпись и дата

8203.01.004

Серия 1.279.2-1 Выпуск 1

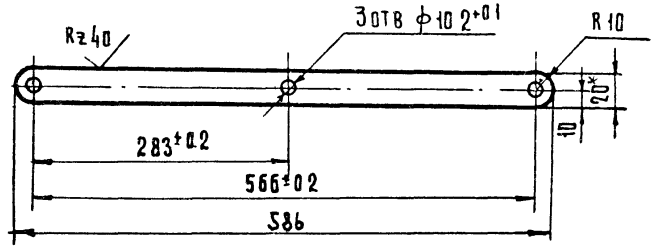

1 Предельные отклонения размеров: отверстий H14, остальных ± IT14/2
2 Острые кромки притупить
3 Покрытие: Ц.9.Хр.4.

Изм.	Лист	№ докум.	Подп.	Дата	8203.01.004		
Разраб.	Прокопенко				Рычаг длинный	Лит.	Масса 0,36 / Масштаб 1:5
Провер.	Астапова					Лист	Листов 1
Н.контр.	Коростелев				Полоса 4×20 ГОСТ 103-76 / Ст3 кп2 ГОСТ 535-79	ЦНИИЭП торгово-бытовых зданий и туристских комплексов г. Москва	
Гл.инж.м.	Самовер						
Рук.маст.	Бикеон						

Копировал Ларина Формат А1

Инв.№ подл. | Подпись и дата | Взам. инв.№ | Инв.№ дубл. | Подпись и дата

8203.01.005

Серия 1.279.2-1 Выпуск 1

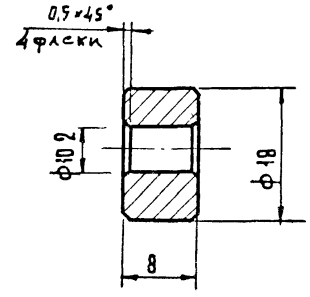

1. Предельные отклонения размеров: отверстий H14, остальных ± IT14/2
2. Покрытие: Ц.9.Хр.4.

Изм.	Лист	№ докум.	Подп.	Дата	8203.01.005		
Разраб.	Прокопенко				Проставка	Лит.	Масса 0,01 / Масштаб 2:1
Провер.	Астапова					Лист	Листов 1
Н.контр.	Коростелев				Кольцо 18 ГОСТ 2590-71* / Ст3 кп2 ГОСТ 535-79	ЦНИИЭП торгово-бытовых зданий и туристских комплексов г. Москва	
Гл.инж.м.	Самовер						
Рук.маст.	Бикеон						

Копировал Ларина

Инв.№ подл. | Подпись и дата | Взам. инв.№ | Инв.№ дубл. | Подпись и дата

Серия 1 279 2-1 Выпуск 1

8203.02.000 СБ

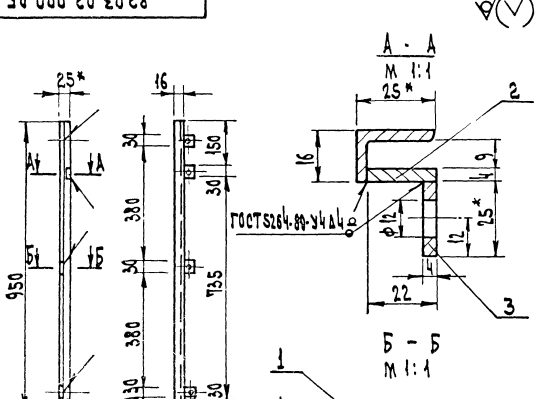

1* Размеры для справок
2. Предельные отклонения размеров: отверстий $\frac{H14}{}$, остальных $\pm\frac{JT14}{2}$
3. Острые кромки притупить.

Изм.	Лист	N докум.	Подп.	Дата
Разраб.		Прокопенко		
Провер.		Астапова		
Н. контр.		Коростелев		
Н. инж.		Мозер		
Гл. инж.		Бокин		

Направляющая
Сборочный чертеж

Лит.	Масса	Масшт.
	1.41	1:10

Лист | Листов 1

ЦНИИЭП торгово-бытовых зданий

Форма	Зона	Поз.	Обозначение	Наименование	Кол.	Примеч.
				Документация		
11			8203.02.000 СБ	Сборочный чертеж		
				Детали		
Б.4		1	8203.02.001	Стойка		
				Уголок 25×16×3 ГОСТ 8510-72 / Ст3кп ГОСТ 535-79		
				L = 950	1	0.9 кг
Б.4		2	8203.02.002	Планка		
				Полоса 4×22 ГОСТ 103-76 / Ст3 кп2 ГОСТ 535-79		
				L = 950	1	0.69 кг
Б.4		3	8203.02.003	Пластина		
				Полоса 4×25 ГОСТ 103-76 / Ст3кп2 ГОСТ 535-79		
				L = 30	2	0.05 кг
Б.4		4	8203.02.004	Пластина		
				Полоса 4×25 ГОСТ 103-76 / Ст3 кп 2 ГОСТ 535-79		
				L = 30	3	0.08 кг

8203.02.000

Изм.	Лист	N докум.	Подп.	Дата
Разраб.		Курочкина		
Провер.		Астапова		
Н. контр.		Коростелев		

Направляющая

Лит.	Лист	Листов
		1

ЦНИИЭП торгово-бытовых зданий

Серия 1 279 2-1 Выпуск 1

Подп. и дата | Взам. инв. № | Инв. № дубл. | Подп. и дата | В. № подл.

8203.03.000 СБ

Рис 1

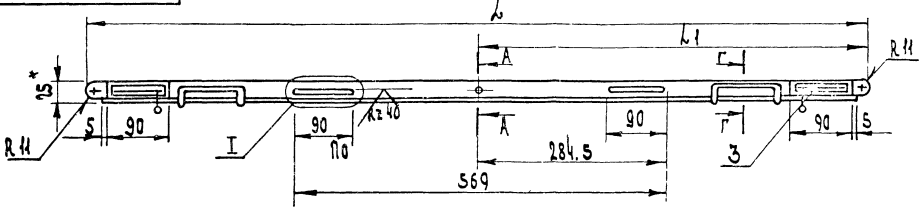

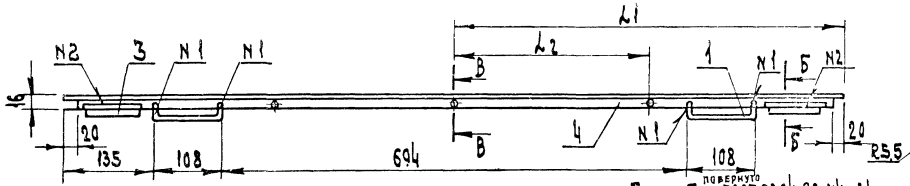

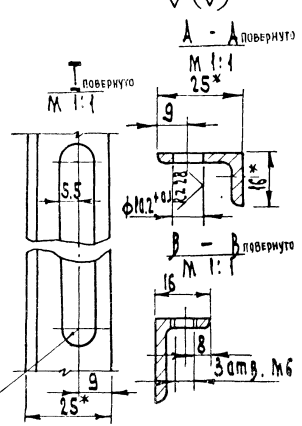

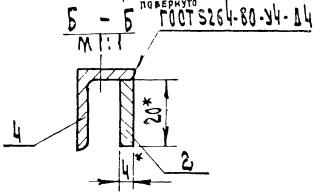

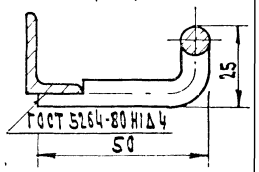

Рис. 2
Остальное см. рис 1



1. Острые кромки притупить
2. Предельные отклонения размеров: отверстий Н14, остальных $\pm\frac{IT14}{2}$

ие	Рис.	Размеры, мм			Масса, кг
		L	L1	L2	
8203.03.000	1	1180	590±0.25	292	1.28
-01	2	880	440±0.25	220	1.00

Изм	Лист	N докум	Подп.	Дата	8203.03.000 СБ			
Разраб.		Прокопенко			Планка Сборочный чертеж	Лит	Масса	Масшт
Провер.		Астапова					см. табл.	1:5
Н. контр.		Коростелев				Лист	Листов 1	
						ЦНИИЭП	торгово-бытовых зданий и туристских	

Серия 1 279 2-1 Выпуск 1

Инв. № подл. | Подп. и дата | Взам. инв. № | Инв. № дубл. | Подп. и дата

gost.e-ecolog.ru