ГОССТРОЙ СССР

ГЛАВПРОМСТРОЙПРОЕКТ
СОЮЗМЕТАЛЛУРГСТРОЙНИИПРОЕКТ
ПРОЕКТНЫЙ И НАУЧНО-ИССЛЕДОВАТЕЛЬСКИЙ
ИНСТИТУТ
ХАРЬКОВСКИЙ ПРОМСТРОЙНИИПРОЕКТ

ПОЖАРНЫЕ ЛЕСТНИЦЫ ДЛЯ ПРОИЗВОДСТВЕННЫХ ЗДАНИЙ

ЧЕРТЕЖИ ПОВТОРНОГО ПРИМЕНЕНИЯ

СЕРИЯ КЛ52-02

Разработаны в отделе АСО-5

553791П

Главный инженер института Л. Казаровицкий

Начальник технического отдела Ц. Повнитков

ХАРЬКОВ
1969

gost.e-ecolog.ru

Содержание:

	Стр.
1. Общие указания	01÷03
2. Монтажные схемы пожарных лестниц	04
3. Данные для выбора марок звеньев пожарных лестниц	05÷08
4. Монтажные узлы „1÷15"	1÷13
5. Марки звеньев пожарных лестниц:	
5.1. Верхние звенья ЛВ-1÷ЛВ-9	14÷18
5.2. Промежуточные звенья ЛП-1÷ЛП-6	19÷24
5.3. Нижние звенья ЛН-1÷ЛН-2	25÷26
5.4. Опорные элементы верхних звеньев ОВ-1÷ОВ-7	27÷33
5.5. Опорные элементы промежуточных звеньев ОП-1÷ОП-12	34÷45
5.6. Опорные элементы промежуточных звеньев для крепления в местах проемов ОП-13÷ОП-24	46÷57
5.7. Опорные элементы промежуточных звеньев для крепления к импостам ОП-25÷ОП-34	58-67
5.8. Опорные элементы промежуточных звеньев для кирпичных стен ОП-35, ОП-36	68
5.9. Крепежный элемент	70

Общие указания:

Серия КЛ 52-02 „Пожарные лестницы для производственных зданий" содержит чертежи повторного применения вертикальных пожарных лестниц без промежуточных площадок для зданий высотой до 30 м. (в соответствии с п. 5,8,7б СНиП II-М2-62) с кирпичными и панельными стенами.

Пожарные лестницы типа I выполняются на самостоятельном фундаменте с уровня земли.

Пожарные лестницы тип II выполняются при перепаде **КРОВЕЛЬ** здания.

В настоящей серии предусмотрено крепление пожарных лестниц к кирпичным и панельным стенам на относе 300 мм от грани стены – в случае парапета, и 600 мм – в случае карниза. Высота парапета $h = 600$ мм и 1200 мм. Крепление пожарной лестницы в стену осуществляется ~ через 3.0 м.

Серия разработана на основании строительных норм и правил СНиП II-В.3-62. и унифицированных узлов стальных конструкций из прокатных и составных профилей. (Москва 1966 г. ЦНИИПРОЕКТСТАЛЬКОНСТРУКЦИЯ. Альбом X).

Материал конструкций: Сталь ВКСт.3кп для сварных конструкций по ГОСТ 380-60* с дополнительными гарантиями загиба в холодном состоянии, согласно п.2.5.2д и предельного содержания химических элементов, согласно п.п. 2.6.3. и 2.6.4. ГОСТ 380-60*.

ГОССТРОЙ СССР ХАРЬКОВСКИЙ ПРОМСТРОЙНИИПРОЕКТ	ЧЕРТЕЖИ ПОВТОРНОГО ПРИМЕНЕНИЯ		СЕРИЯ
	УЗЛЫ СТАЛЬНЫХ КОНСТРУКЦИЙ	ЛЕСТНИЦЫ ПОЖАРНЫЕ ВЫСОТОЙ ДО 30 М	КЛ 52-02
	ОБЩИЕ УКАЗАНИЯ		ЛИСТ 01

Нач. отд.	Г. ПОТА		
Гл. спец.	Т. ЛЮПА		
Дата выпуска	1969 г.		
Гл. гр.	КАПИТУЛЬСКИЙ		
Исполнит.	ПОДКОРЫТОВ		
Проверил	КАПИТУЛЬСКИЙ		
Разработ.	КОТЕНКО		

м.о.

Порядок применения чертежей пожарных лестниц.

Чертежи настоящей серии применяются в комплексе с чертежами марки „АР." В чертежах марки „АР" надлежит:

1. Расположить пожарные лестницы на плане кровли здания (сооружения) с обозначением и порядковой нумерацией каждой лестницы. (например ПЛ-1; ПЛ-2 и т.д.).

2. Составить схемы лестниц с маркировкой элементов и узлов, принятой в настоящей серии.

3. Составить спецификацию количества лестниц, заполнив одновременно форматку заготовку Ф 3-22„ Расход стали на стальные изделия, замаркированные на листах марки „АР." для передачи её в состав заглавного листа марки „КЖ."

4. Указанное в пунктах 2 и 3 выполнять с привлечением конструктора из группы „КЖ."

Пример составления монтажной схемы пожарной лестницы с маркировкой элементов и узлов принятой по настоящей серии:

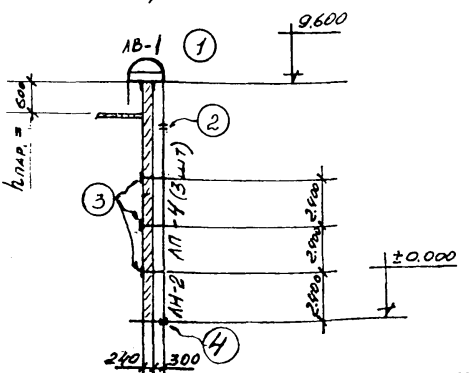

Госстрой СССР ХАРЬКОВСКИЙ ПРОМСТРОЙНИЙПРОЕКТ	ЧЕРТЕЖИ ПОВТОРНОГО ПРИМЕНЕНИЯ		СЕРИЯ
	УЗЛЫ СТАЛЬНЫХ КОНСТРУКЦИЙ	ЛЕСТНИЦЫ ПОЖАРНЫЕ ВЫСОТОЙ ДО 30 м	КЛ 52-02
	ОБЩИЕ УКАЗАНИЯ.		ЛИСТ 02

НАУ. ОТД.	РАПОТА	ИСПОЛНИТ.	ПОДКОРЫТОВ
ГЛ. СПЕЦ.	ТАЛЮПА	ПРОВЕРИЛ	КАПИТУЛЬСКИЙ
ДАТА ВЫПУСКА	1969	РАЗРАБОТАЛ	КОТЕНКО

Исходные данные:

а) Пожарная лестница на относе 300мм от стены.
б) Отметка земли ±0.000.
в) Высота парапета 600мм.
г) Отметка верха парапета – 9.600.
д) Размеры панелей h=1200.
е) Толщина панелей h=240мм.

Порядок маркировки:

1) Наметить места крепления к панелям. (В нашем примере 1.2×2=2.4м).
2) Наметить узлы крепления на основании монтажной схемы на листе 04.
3) Подобрать марку верхнего площадочного элемента ЛВ по таблице на листе 05. (В нашем примере ЛВ-1).
4) По узлу (1) и марке ЛВ-1 найти отметку низа ЛВ-1 (В нашем примере 9.600+400-1225=8.775).
5) Принять промежуточные марши 3×2450+1400=8.750. Принять нижние марши ЛН=1400. (смотрите таблицу на листе 05.)
6) Установить отметки верха фундамента и тип узла. 8.775–8.750=25=отм+0.025. узел (4).
7) Подобрать крепления элементов ...ОВ и ОП на основании таблицы на листе 05,06,07,08.

Нач. отд.	Работа		
Гл. спец.	Галюпа		
Дата выпуска	1969г.		
Исполнит.	Подгорнов		
Проверил	Капитульский		
Разработал	Котенко		

Госстрой СССР Харьковский Промстройниипроект	Чертежи повторного применения: Узлы стальных конструкций	Лестницы пожарные высотой до 30м	Серия КЛ52-02
	Общие указания		Лист 03

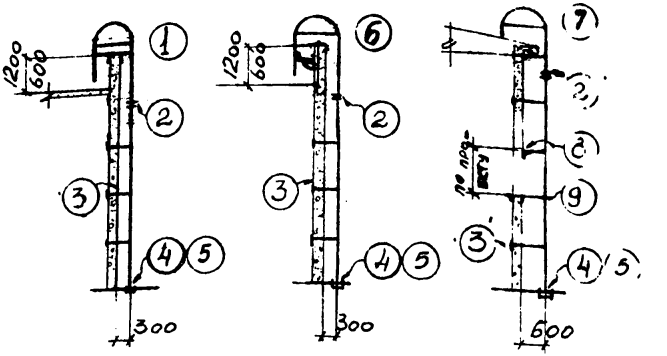

Тип I

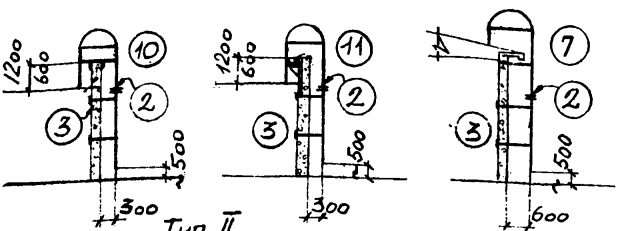

Тип II.

Схемы крепления к панельным стенам

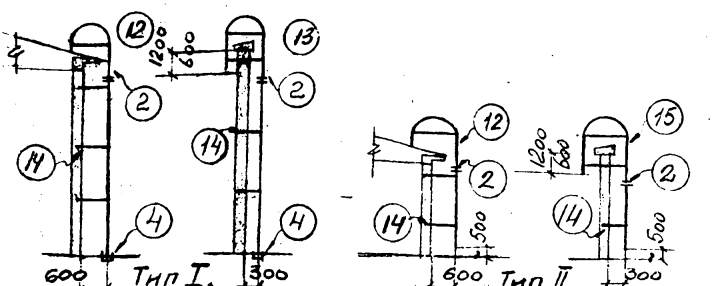

Тип I. Тип II.

Схемы крепления к кирпичным стенам

Госстрой СССР ХАРЬКОВСКИЙ ПРОМСТРОЙНИИПРОЕКТ	ЧЕРТЕЖИ ПОВТОРНОГО ПРИМЕНЕНИЯ		СЕРИЯ
	Узлы стальных конструкции	Лестницы пожарные высотой до 30м	КЛ 52-02
	Монтажные схемы пожарных лестниц		ЛИСТ 04

Нач. отд.	Рапота	Разработал	Котенко
Гл. спец.	Талюпа	Проверил	Ярцева
Дата выпуска	1969 г.	Исполнит	Ульянину

ДАННЫЕ ДЛЯ ВЫБОРА МАРОК ЗВЕНЬЕВ ПОЖАРНЫХ ЛЕСТНИЦ

Тип звена	Тип стены	Марка звена	Относ от стены в мм	Толщина стены в мм	Высота парапета в мм / № узла	Высота звена в мм	Вес марки в кг	NN листов серии
Верхнее	Кирпичные и панельные стены	ЛВ-1	300		600 / 1,13		114	14
		ЛВ-2	"		600 / 6		127	14
		ЛВ-3	"		1200 / 1,13		128	15
		ЛВ-4	"		1200 / 6		141	15
		ЛВ-5	"		600 / 10,15		116	16
		ЛВ-6	"		600 / 11		129	16
		ЛВ-7	"		1200 / 10,15		129	17
		ЛВ-8	"		1200 / 11		142	17
		ЛВ-9	600		7,12		106	18
Промежуточное	Кирпичные и панельные стены	ЛП-1				1050	22	19
		ЛП-2				1400	29	20
		ЛП-3				1750	35	21
		ЛП-4				2450	49	22
		ЛП-5				4900	97	23
		ЛП-6				5250	101	24
Нижнее	Кирпичн. и панельн. стены	ЛН-1			4,5	1050	24	25
		ЛН-2			4,5	1400	31	26
Опорные элементы верхних звеньев	Панельн.	ОВ-1	300	120	1,10		9	27
	"	ОВ-1а	"	"	1,10		9	27
	"	ОВ-2	"	200	1,10		9	28
	"	ОВ-2а	"	"	1,10		9	28
	"	ОВ-3	"	240	1,10		9	29
	"	ОВ-3а	"	"	1,10		9	29
	"	ОВ-4	"	280	1,10		10	30
	"	ОВ-4а	"	"	1,10		10	30

Госстрой СССР ХАРЬКОВСКИЙ ПРОМСТРОЙНИИПРОЕКТ	Чертежи повторного применения Узлы стальных конструкций	Лестницы пожарные высотой до 30 м	Серия КЛ 52-02
	Данные для выбора марок звеньев пожарных лестниц		Лист 05

Гл. спец. Талюпа
Дата выпуска 1969 г.
Проверил Капитульский
Разработал Котенко
Котенко

Данные для выбора марок звеньев пожарных лестниц
(продолжение)

Тип звена	Тип стены	Марка звена	Относ от стены в мм	Толщина стены в мм	Высота подъема в м / № узла	Высота звена в мм	Вес марки в кг	№№ листов серии
Опорные элементы верхних звеньев.	Панельн.	ОВ-5	300.	300.	1; 10		10.	31.
	"	ОВ-5а	"	"	1; 10		10	31.
	"	ОВ-6	"	400.	1; 10		10.	32.
	"	ОВ-6а	"	"	1; 10		10	32.
	Кирпичн.	ОВ-7	300	380	13,6		9.	33
Опорные элементы промежуточных звеньев.	Панельн.	ОП-1	300.	120.	3		8.	34
	"	ОП-1а	"	"	3		8.	34.
	"	ОП-2	"	200.	3		8.	35.
	"	ОП-2а	"	"	3		8.	35.
	"	ОП-3	"	240.	3		8.	36.
	"	ОП-3а	"	"	3		8.	36.
	"	ОП-4	"	280.	3		8.	37.
	"	ОП-4а	"	"	3		8	37
	"	ОП-5	"	300.	3		8.	38
	"	ОП-5а	"	"	3		8	38.
	"	ОП-6	"	400	3		9	39
	"	ОП-6а	"	"	3		9	39.
	"	ОП-7	600.	120.	3		10.	40.
	"	ОП-7а	"	"	3		10	40
	"	ОП-8	"	200.	3		10.	41.
	"	ОП-8а	"	"	3		10	41
	"	ОП-9	"	240	3		10	42.
	"	ОП-9а	"	"	3		10	42
	"	ОП-10	"	280.	3		10.	43.
	"	ОП-10а	"	"	3		10.	43
	"	ОП-11	"	300.	3		10	44.
	"	ОП-11а	"	"	3		10	44.

Нач. отд. Капота
Гл. спец. Талюпа 1969г.
Дата выпуска

Исполн. Котенко
Проверил Капитульский

Госстрой СССР
ХАРЬКОВСКИЙ ПРОМСТРОЙНИИПРОЕКТ

Чертежи повторного применения
Узлы стальных конструкций
Лестницы пожарные высотой до 30м

Данные для выбора марок звеньев пожарных лестниц

Серия КЛ-52-02
Лист 06

Данные для выбора марок звеньев пожарных лестниц

(продолжение)

Тип звена	Тип стены	Марка звена	Относ от стены в мм	Толщина стены в мм	Высота ступени в мм / Число ступеней в звене	Высота звена в мм	Вес марки в кг	№№ листов серии
	Панельн.	ОП-12	600	400	3		11	45.
	"	ОП-12а	"	"	3		11	45.
Опорные элементы промежуточных звеньев для крепления в местах проемов нижнее крепление	Панельн.	ОП-13	300	120.	9		5.	46.
	"	ОП-13а	"	"	9		5	46
	"	ОП-14	"	200.	9		6.	47.
	"	ОП-14а	"	"	9		6	47
	"	ОП-15	"	240.	9		6.	48
	"	ОП-15а	"	"	9		6	48.
	"	ОП-16	"	280.	9		7.	49.
	"	ОП-16а	"	"	9		7	49.
	"	ОП-17	"	300	9		7.	50.
	"	ОП-17а	"	"	9		7.	50.
	"	ОП-18	"	400:	9		8.	51.
	"	ОП-18а	"	"	9		8	51.
	"	ОП-19	600.	120.	9		7.	52.
	"	ОП-19а	"	"	9		7	52
	"	ОП-20	"	200.	9		8.	53.
	"	ОП-20а	"	"	9		8.	53.
	"	ОП-21	"	240.	9		8	54.
	"	ОП-21а	"	"	9		8	54.
	"	ОП-22	"	280.	9		9	55
	"	ОП-22а	"	"	9		9	55
	"	ОП-23	"	300.	9		9	56.
	"	ОП-23а	"	"	9		9	56.
	"	ОП-24	"	400.	9		10.	57.
	"	ОП-24а	"	"	9		10.	57.

Исполн. Ротенко

Проверил Ямпольский

Гл. спец. Галюпа

Нач. отд. Галюпа

1959г.

Госстрой СССР
ХАРЬКОВСКИЙ ПРОМСТРОЙНИИПРОЕКТ

Чертежи повторного применения
Узлы стальных конструкций | Лестницы пожарные высотой до 30 м

Серия КЛ 52-02

Данные для выбора марок звеньев пожарных лестниц

Лист 07

ДАННЫЕ ДЛЯ ВЫБОРА МАРОК ЗВЕНЬЕВ ПОЖАРНЫХ ЛЕСТНИЦ

% ПРОДОЛЖЕНИЕ %

ТИП ЗВЕНА	ТИП СТЕНЫ	МАРКА ЗВЕНА	ОТНОС. ОТ СТЕНЫ В ММ	ТОЛЩИНА СТЕНЫ В ММ	ВЫСОТА ПАРАПЕТА / НОУЗЫ	ВЫСОТА ЗВЕНА В ММ	ВЕС МАРКИ В КГ	NN ЛИСТОВ СЕРИИ
ОПОРНЫЕ ЭЛЕМЕНТЫ ПРОМЕЖУТОЧНЫХ ЗВЕНЬЕВ ДЛЯ КРЕПЛЕНИЯ К ИМПОСТАМ % ВЕРХНЕЕ КРЕПЛЕНИЕ %	ПАНЕЛЬН.	ОП-25	300.		8		17.	58.
	"	ОП-26	320.		8		17.	59.
	"	ОП-27	340.		8		17.	60.
	"	ОП-28	360.		8		18.	61.
	"	ОП-29	400.		8		18.	62.
	"	ОП-30	600.		8		21.	63.
	"	ОП-31	620		8		21.	64.
	"	ОП-32	640.		8		22.	65.
	"	ОП-33	660		8		22.	66.
	"	ОП-34	700.		8		23.	67.
ОПОРНЫЕ ЭЛЕМЕНТЫ ПРОМЕЖУТОЧНЫХ ЗВЕНЬЕВ	КИРПИЧН.	ОП-35	300.	380.	14.		20.	68.
	"	ОП-36	600	380	14		24.	69.
КРЕПЕЖНЫЙ ЭЛЕМЕНТ							8.	70.

НАЧ. ОТД.	РАПОТА	ИСПОЛН.	КОТЕНКО
ГЛ. СПЕЦ.	ТАЛЮПА	ПРОВЕРИЛ	
ДАТА ВЫПУСКА	1969 г.		

ГОССТРОЙ СССР ХАРЬКОВСКИЙ ПРОМСТРОЙНИЙПРОЕКТ	ЧЕРТЕЖИ ПОВТОРНОГО ПРИМЕНЕНИЯ		СЕРИЯ
	УЗЛЫ СТАЛЬНЫХ КОНСТРУКЦИЙ	ЛЕСТНИЦЫ ПОЖАРНЫЕ ВЫСОТОЙ ДО 30 м	КЛ 52-02
	ДАННЫЕ ДЛЯ ВЫБОРА МАРОК ЗВЕНЬЕВ ПОЖАРНЫХ ЛЕСТНИЦ		ЛИСТ 08

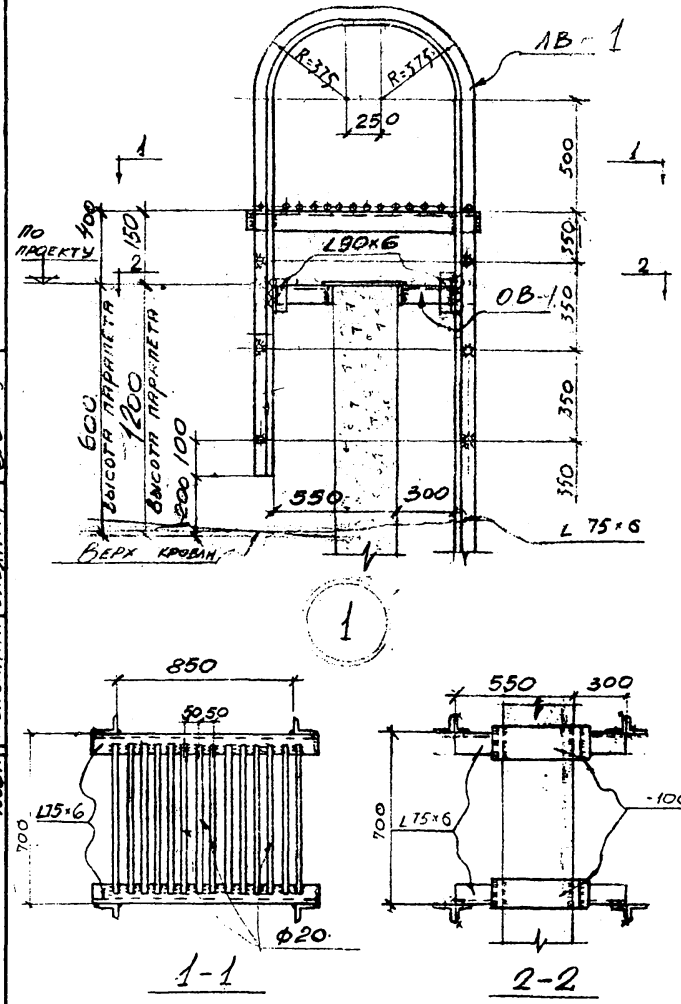

Гос. ГРУППЫ	Капитульский		
РАЗРАБОТАЛ	Котенко		
ПРОВЕРИЛ	Ярцева		
ИСПОЛНИТ.	Ульянич		
Нач. отдела	Капота		
Гл. специал.	Таллона		
ДАТА ВЫПУСКА	1969 г.		

Госстрой СССР ХАРЬКОВСКИЙ ПРОМСТРОЙНИИПРОЕКТ	ЧЕРТЕЖИ ПОВТОРНОГО ПРИМЕНЕНИЯ		СЕРИЯ
	Узлы стальных конструкций	Лестницы пожарные высотой до 30 м	КЛ 52-02
	Узел „1"		ЛИСТ 1

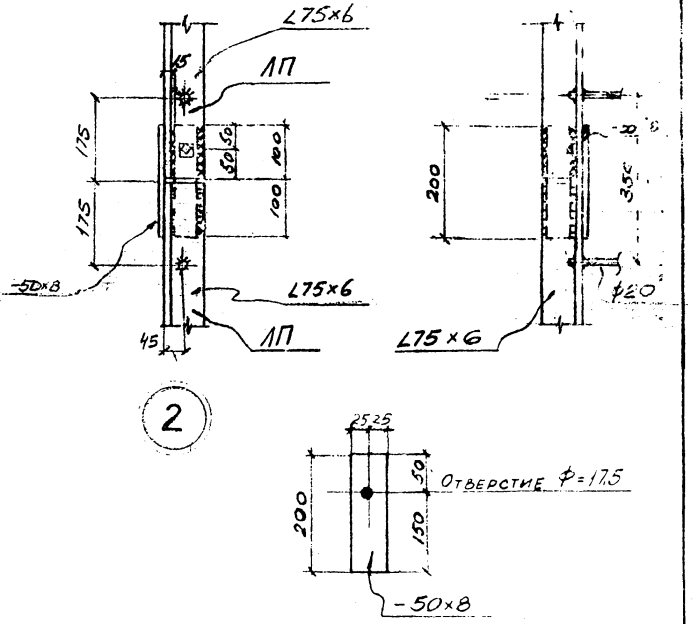

Госстрой СССР ХАРЬКОВСКИЙ ПРОМСТРОЙНИИПРОЕКТ	ЧЕРТЕЖИ ПОВТОРНОГО ПРИМЕНЕНИЯ		СЕРИЯ
	Узлы стальных конструкций	Лестницы пожарные высотой до 30 м	КЛ 52-02
	Узел „2"		ЛИСТ 2

Гл. специал. Тарлопа
Дата выпуска 1969 г.
Исполнит. Ульянин

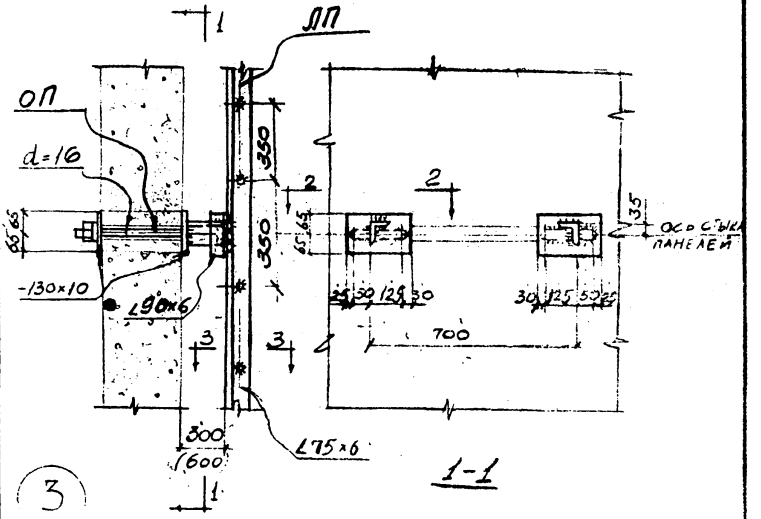

1-1

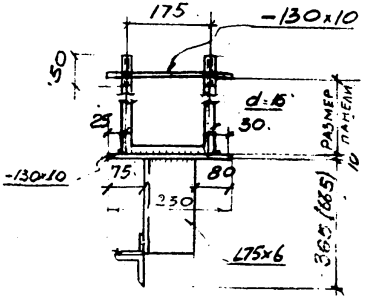

2-2

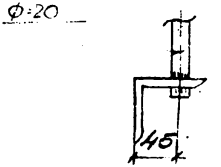

3-3

Госстрой СССР ХАРЬКОВСКИЙ ПРОМСТРОЙНИИПРОЕКТ	ЧЕРТЕЖИ ПОВТОРНОГО ПРИМЕНЕНИЯ		СЕРИЯ
	Узлы стальных конструкций	Лестницы пожарные высотой до 30 м	КЛ 52-02
	Узел „3"		ЛИСТ 3

Дата выпуска 196 г.

Исполн. Ульянич

Котенко Ярцева

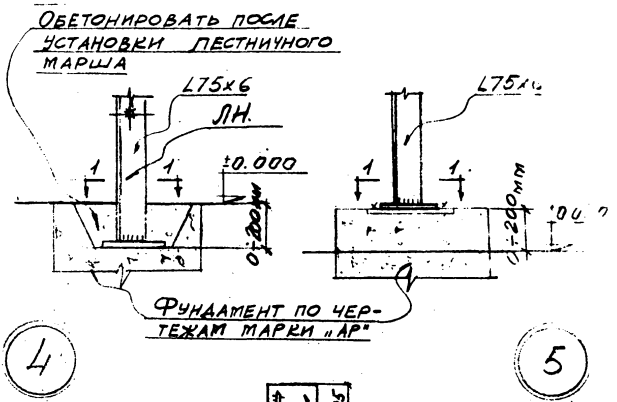

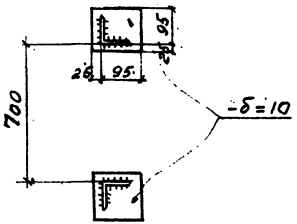

1 - 1

Гл. спец.	Рапота	Разработал	Котенко
Дата выпуска	Талюпа	Проверил	Ярцева
	1969 г.	Исполнит.	Ульянич

Госстрой СССР ХАРЬКОВСКИЙ ПРОМСТРОЙНИИПРОЕКТ	ЧЕРТЕЖИ ПОВТОРНОГО ПРИМЕНЕНИЯ		СЕРИЯ
	Узлы стальных конструкций	Лестницы пожарные высотой до 30 м	КЛ 52-02
	Узлы „4; 5"		ЛИСТ 4

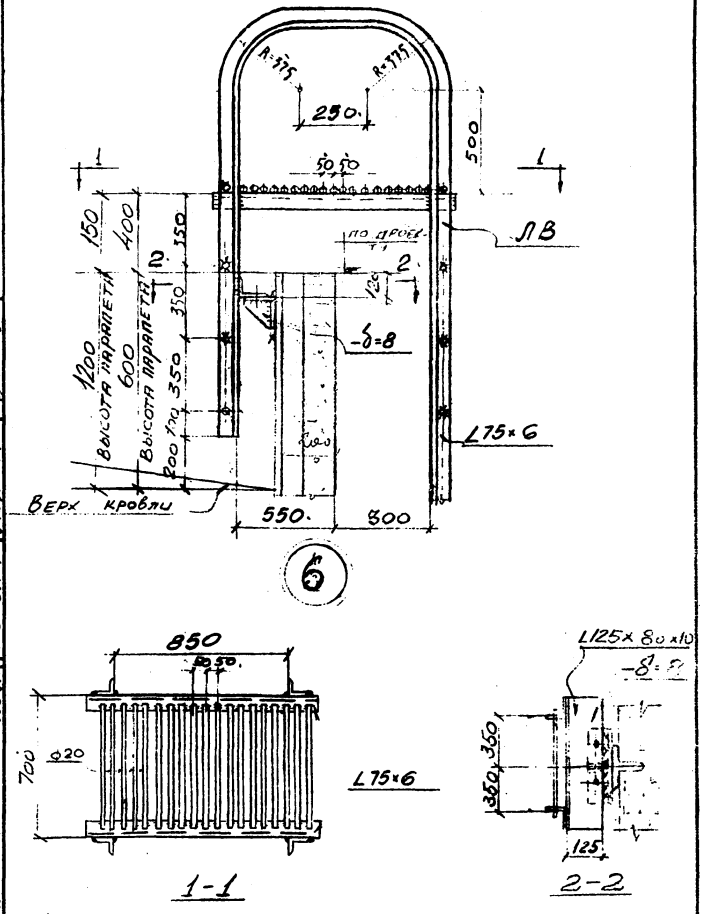

Госстрой СССР ХАРЬКОВСКИЙ ПРОМСТРОЙНИИПРОЕКТ	ЧЕРТЕЖИ ПОВТОРНОГО ПРИМЕНЕНИЯ Узлы стальных конструкций	Лестницы пожарные высотой до 30 м	СЕРИЯ КЛ 52-02
	Узел „6"		ЛИСТ 5

Разработал Котенко
Проверил Ярцева
Исполн. Ульянич
Нач. отдела Капота
Гл. специал. Талпопа
Дата выпуска 1969 г.

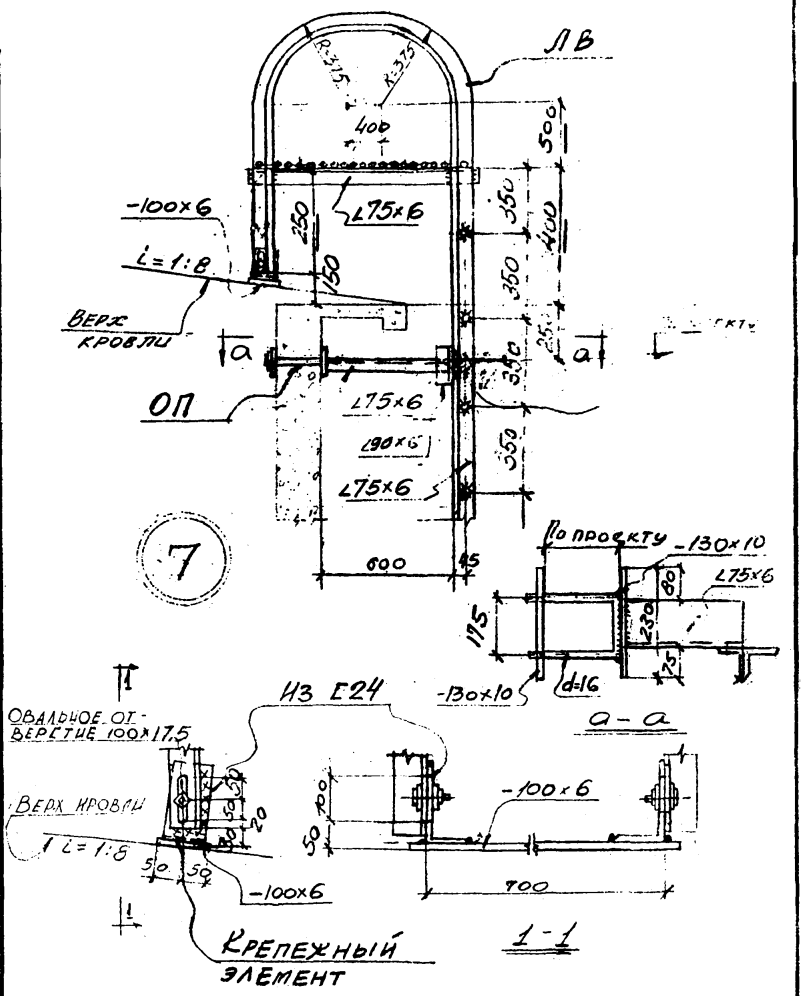

Госстрой СССР ХАРЬКОВСКИЙ ПРОМСТРОЙНИИПРОЕКТ	ЧЕРТЕЖИ ПОВТОРНОГО ПРИМЕНЕНИЯ		СЕРИЯ
	УЗЛЫ СТАЛЬНЫХ КОНСТРУКЦИЙ	ЛЕСТНИЦЫ ПОЖАРНЫЕ ВЫСОТОЙ ДО 30М	КЛ52-02
	УЗЕЛ „7"		ЛИСТ 6

Разраб.	Котенко		
Проверил	Ярцева		
Исполн.	Ульянич		
Нач.отд.	Рапота		
Гл.спец.	Талюпа		
Дата выпуска	1969 г.		

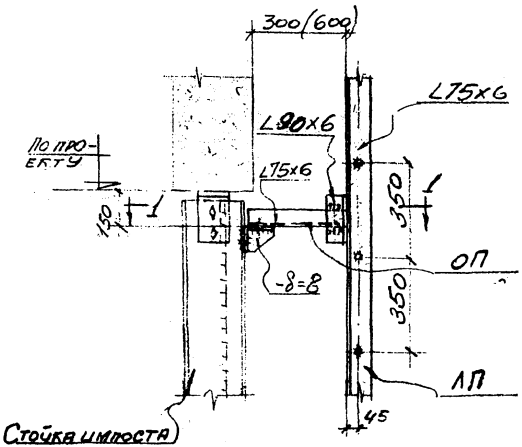

8

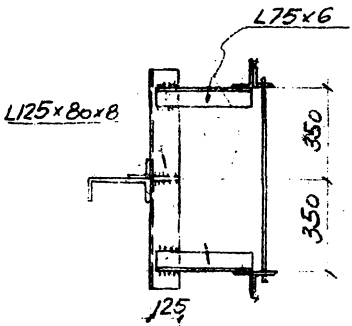

1 - 1

Госстрой СССР ХАРЬКОВСКИЙ ПРОМСТРОЙНИИПРОЕКТ	ЧЕРТЕЖИ ПОВТОРНОГО ПРИМЕНЕНИЯ		СЕРИЯ
	Узлы стальных конструкций	Лестницы пожарные высотой до 30м	КЛ 52-02
	Узел „8"		ЛИСТ 7

Разработал Котенко
Проверил Ярцева
Исполн. Ульянич
Работа
Тальпопн
Дата выпуска 1969 г.

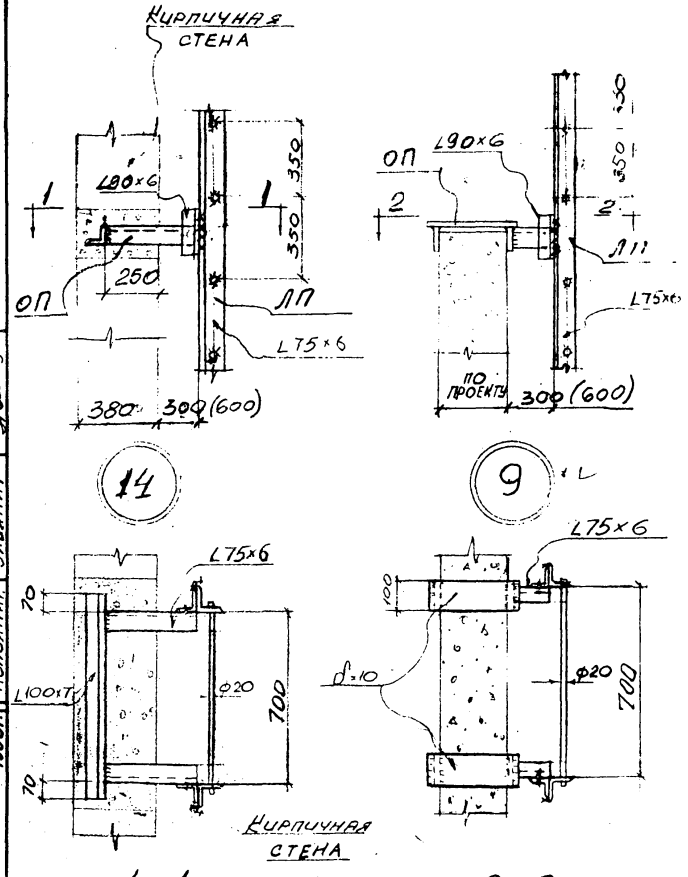

Госстрой СССР ХАРЬКОВСКИЙ ПРОМСТРОЙНИИПРОЕКТ	ЧЕРТЕЖИ ПОВТОРНОГО ПРИМЕНЕНИЯ		СЕРИЯ
	Узлы стальных конструкций	Лестницы пожарные высотой до 30м	КЛ 52-02
	Узлы „9", „14"		ЛИСТ 8

Нач. отд. Гл. специал. Дата выпуска

Пота Тилюпа 1969г.

Разработал Котенко Проверил Ярцева Исполнит. Ульянич

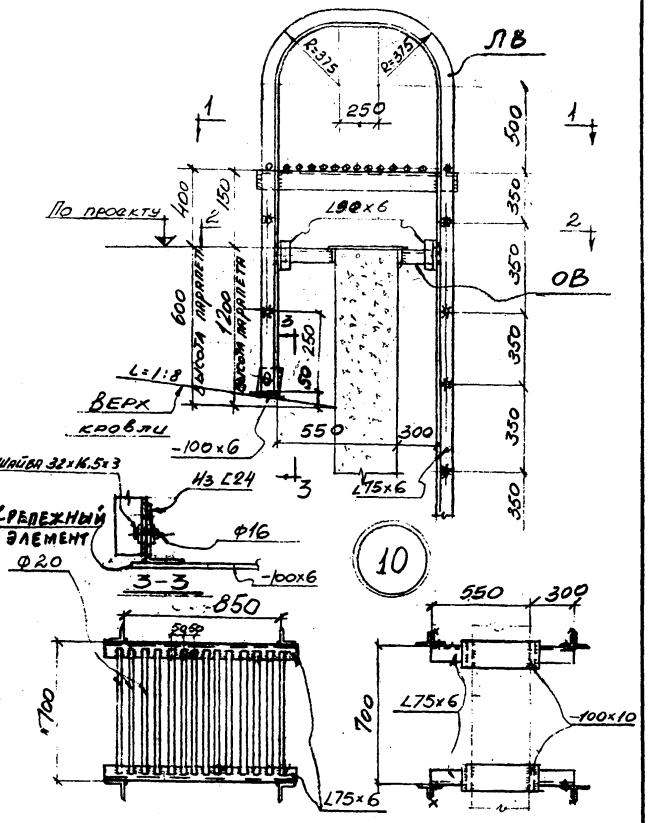

Госстрой СССР ХАРЬКОВСКИЙ ПРОМСТРОЙНИИПРОЕКТ	ЧЕРТЕЖИ ПОВТОРНОГО ПРИМЕНЕНИЯ		СЕРИЯ
	Узлы стальных конструкций	Лестницы пожарные высотой до 30м	КЛ 52-02
	Узел „10"		ЛИСТ 9

Нач. отд.	Капота	Разработал	Котенко
Гл. специал.	Талиола	Проверил	Ярцева
Дата выпуска	1969г.	Исполн.	Ульянну

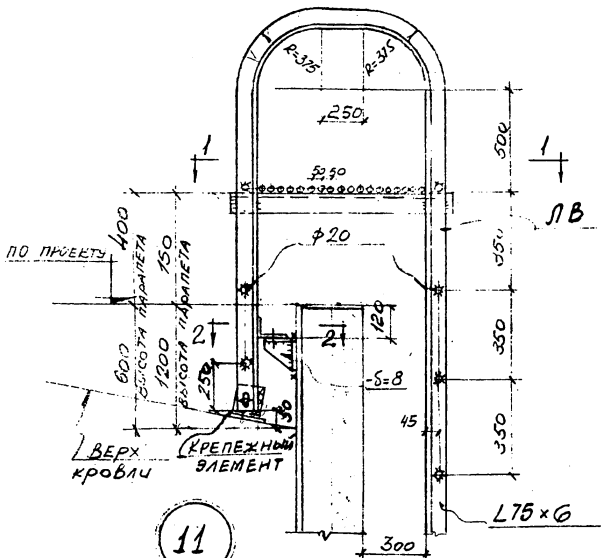

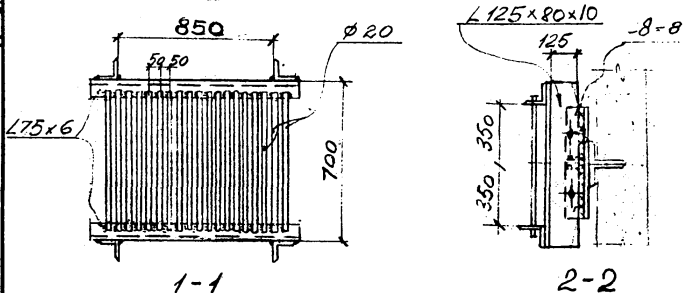

Госстрой СССР ХАРЬКОВСКИЙ ПРОМСТРОЙНИИПРОЕКТ	ЧЕРТЕЖИ ПОВТОРНОГО ПРИМЕНЕНИЯ		СЕРИЯ
	Узлы стальных конструкций	Лестницы пожарные высотой до 30 м	КЛ 52-02
	Узел „11"		ЛИСТ 10

Нач. отд.	Рапота	Разработал	Котенко
Гл. специал.	Талпопа	Проверил	Ярцева
Дата выпуска	1969г.	Исполн.	Ульянну

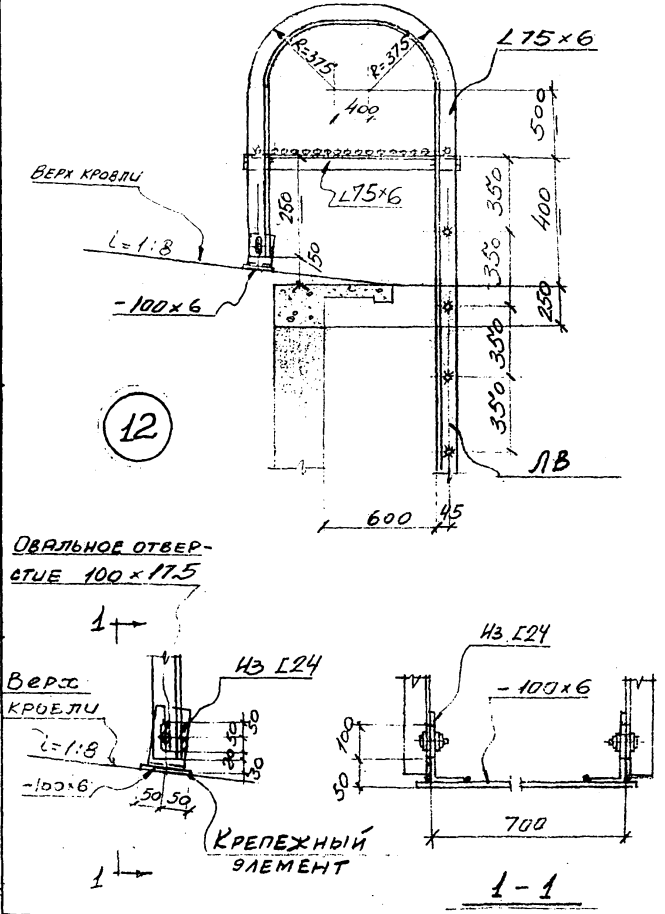

Госстрой СССР ХАРЬКОВСКИЙ ПРОМСТРОЙНИИПРОЕКТ	ЧЕРТЕЖИ ПОВТОРНОГО ПРИМЕНЕНИЯ		СЕРИЯ
	Узлы стальных конструкций.	Лестницы пожарные высотой до 30м	КЛ 52-02
	Узел „12"		ЛИСТ 11

Разработ. Котенко
Провер. Ярцева
Исполн. Ульянну
Дата выпуска 1969 г.

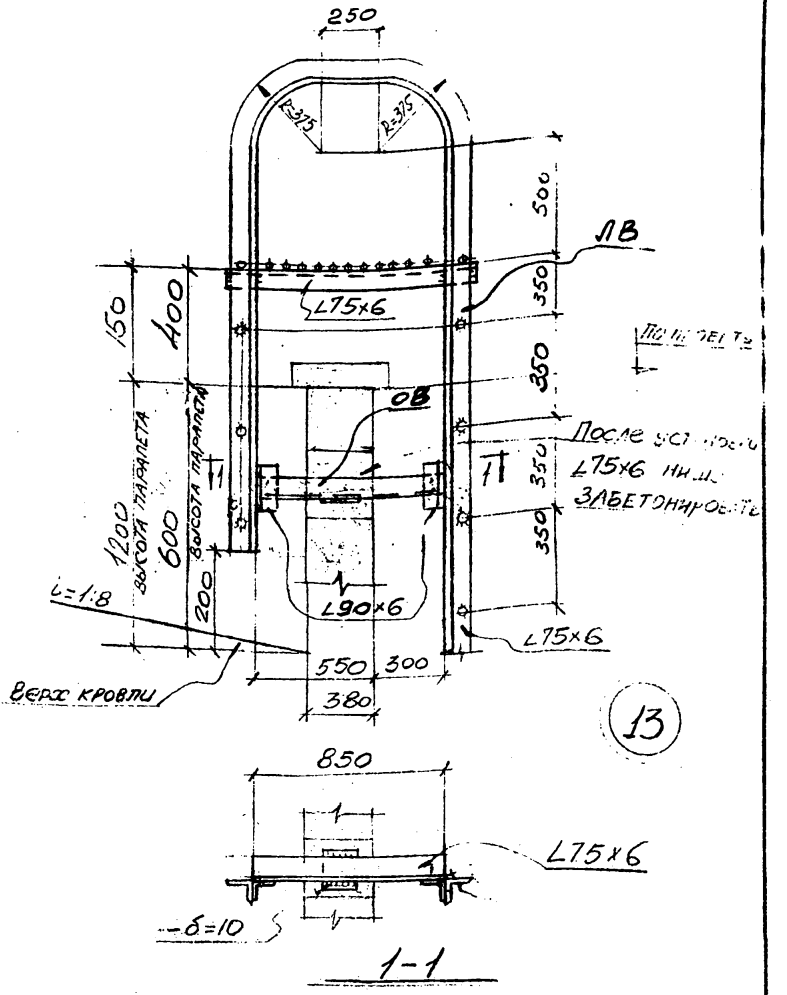

Гл. спец.	Талюпа	Разработал	Котенко
Дата выпуска	1969 г.	Проверил	Ярцева
		Исполн.	Ульянич

Госстрой СССР ХАРЬКОВСКИЙ ПРОМСТРОЙНИИПРОЕКТ	ЧЕРТЕЖИ ПОВТОРНОГО ПРИМЕНЕНИЯ		СЕРИЯ
	Узлы стальных конструкций	Лестницы пожарные высотой до 30 м	КЛ 52-02
	Узел „13"		ЛИСТ 12

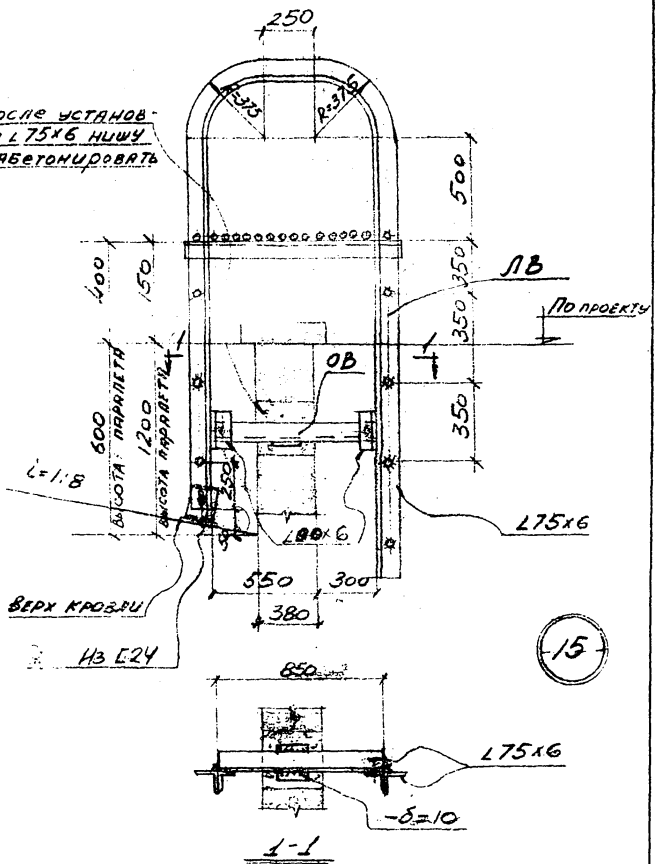

Госстрой СССР ХАРЬКОВСКИЙ ПРОМСТРОЙНИЙПРОЕКТ	ЧЕРТЕЖИ ПОВТОРНОГО ПРИМЕНЕНИЯ		СЕРИЯ
	Узлы стальных конструкций	Лестницы пожарные высотой до 30 м	КЛ 52-02
	Узел „15"		ЛИСТ 13

Рук. группы	Капитульский		
Разработал	Котенко		
Проверил	Ярцева		
Исполн.	Ульянич		
Нач отд.	Рапота		
Гл. спец.	Талюла		
Дата выпуска	1969 г.		

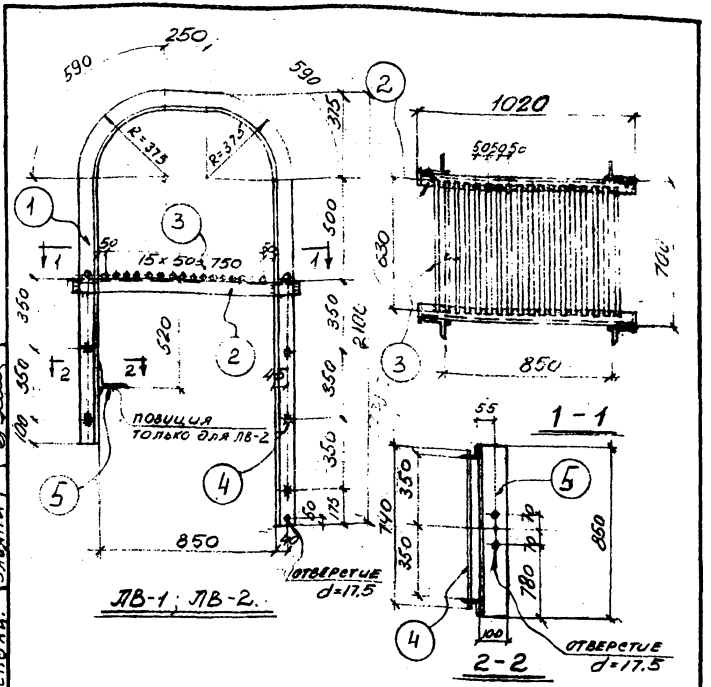

Спецификация стали на одну штуку каждой марки

Материал: сталь 3кп с расчетным сопротивлением Ra - 2100 кГ/см²

Марка	N поз	Сечение	Длина мм	К-во т	К-во н	Вес в кг 1 дет.	Вес в кг всех	Марки	Примечание
ЛВ-1	1	∠75×6	4455	1	1	30.8	62.0	114	
	2	∠75×6	1020	2	–	7.1	14		
	3	⌀20	630	18	–	1.6	29		
	4	⌀20	740	5	–	1.8	9		
	Позиции 1÷4 по марке ЛВ-1						114		
ЛВ-2	5	∠100×10	850	1		12.9	13	127	

Разработал	Котенко		
Проверил	Ярцева		
Исполн.	Ульянич		
Рапота			
Талпова			
Нач. отд.			
Гл. специал.			
Дата выпуска	1968 г.		

ГОССТРОЙ СССР
ХАРЬКОВСКИЙ ПРОМСТРОЙНИИПРОЕКТ

ЧЕРТЕЖИ ПОВТОРНОГО ПРИМЕНЕНИЯ

Узлы стальных конструкций | Лестницы пожарные высотой до 30 м

Марка ЛВ-1 ЛВ-2

СЕРИЯ: КЛ 52-02

ЛИСТ: 14

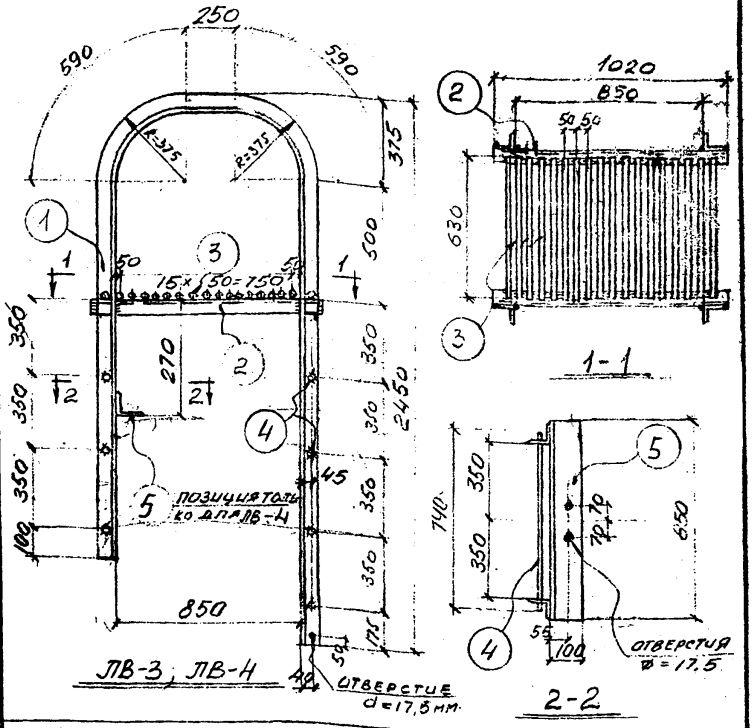

Спецификация стали на одну штуку каждой марки

Материал: сталь 3кп с расчетным сопротивлением $R_д = 2100 \cdot 9$ см

Марка	N поз	Сечение	Длина мм	К-60 т	К-60 н	Вес в кг 1 дет	Вес в кг всех	Марки	Примечание
ЛВ-3	1	∠75×6	5155	1	1	35.6	72.0	128	
	2	∠75×6	1020	2	–	7.1	14.0		
	3	ø 20	630	18	–	1.6	29		
	4	ø 20	740	7	–	1.8	13		
ЛВ-4	Позиции 1÷4 по марке ЛВ-3						128		
	5	∠100×10	850	1	–	12.9	13	141	

Разработал	Котенко		
Проверил	Ярцева		
Исполн.	Ульянич		
Нач. отд.	Радота		
Гл. специал.	Талюла		
Дата выпуска	1969 г.		

Госстрой СССР ХАРЬКОВСКИЙ ПРОМСТРОЙНИИПРОЕКТ	Чертежи повторного применения: Узлы стальных конструкций	Лестницы пожарные высотой до 30 м	Серия КЛ 52-02
	Марки: ЛВ-3, ЛВ-4.		Лист 15

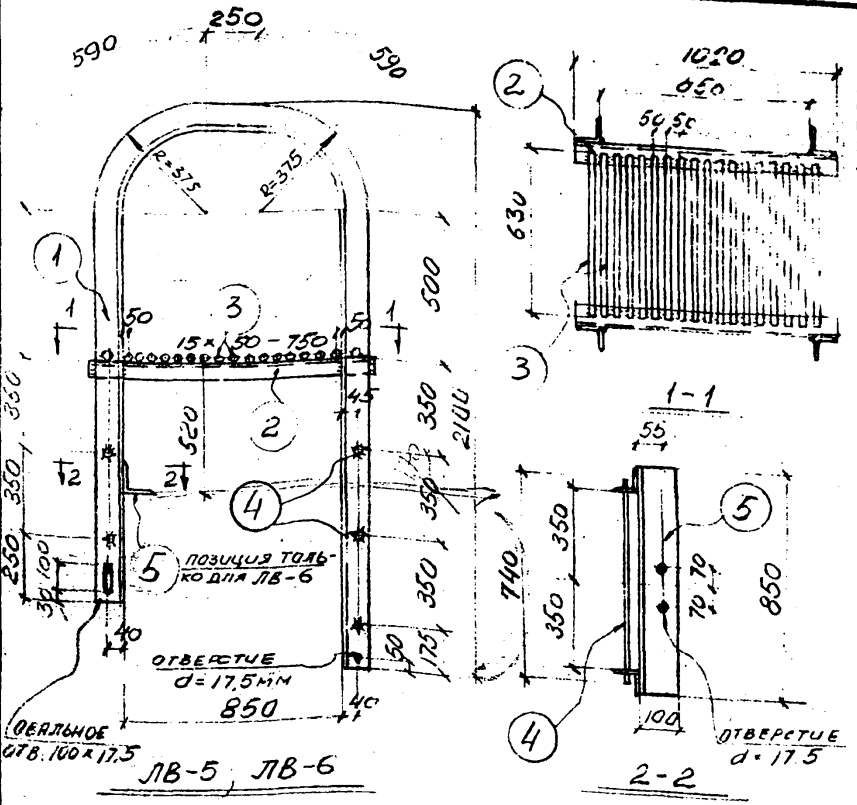

Спецификация стали на одну штуку каждой марки

Материал: сталь 3кп с расчетным сопротивлением $Ra = 2100$ кг/см²

Марка	N поз.	Сечение	Длина мм	К-60 Т	К-60 Н	Вес в кг 1 дет	Вес в кг всех	Марка	Примечание
ЛВ-5	1	∠75×6	4605	1	1	31.8	64	116	
	2	∠75×6	1020	2	–	7.1	14		
	3	⌀ 20	630	18		1.6	29		
	4	⌀ 20	740	5	–	1.8	9		
ЛВ-6	Позиций 1÷4 по марке ЛВ-5						116	129	
	5	∠100×10	850	1	–	12.9	13		

Госстрой СССР ХАРЬКОВСКИЙ ПРОМСТРОЙНИЙПРОЕКТ	Чертежи повторного применения: Углеметрических конструкций	Лестницы пожарные высотой до 30 м	Серия КЛ-52-02
	Марки ЛВ-5; ЛВ-6.		Лист 16

Продерия | Ярцева | Ульянич | Ярцева
Исполн. | Ульянич | Ульянич
Гл. специал. | Талпопа | 1969 г.
Дата выпуска

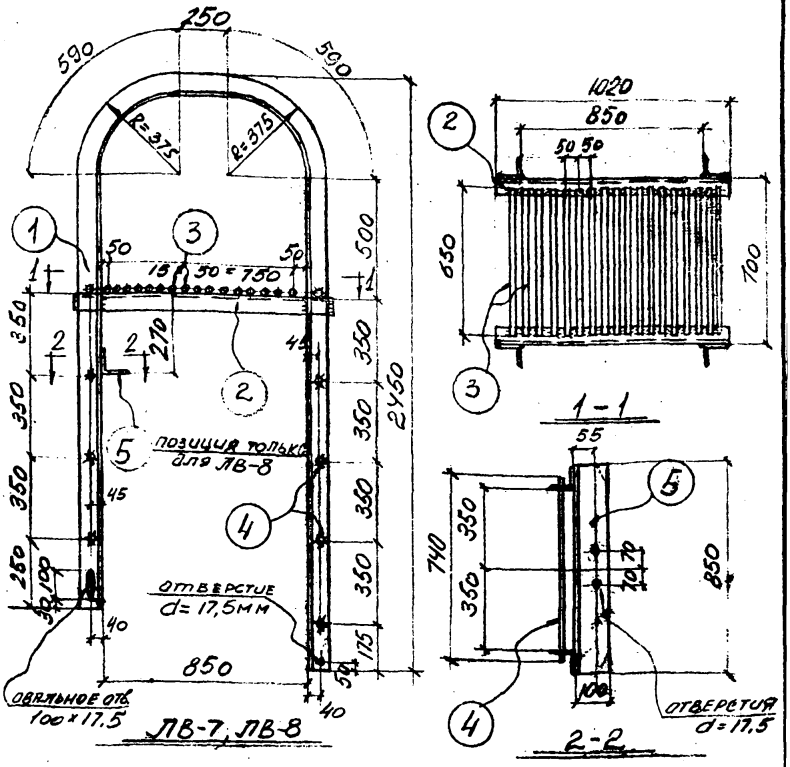

Спецификация стали на одну штуку каждой марки

Материал; сталь 3кп с расчетным сопротивлением $R_a = 2100$ кг/см²

Марка	N поз	Сечение	Длин. вмм	R-60 т	R-60 н	Вес в кг 1 дет	Вес в кг всех	Марки	Примечания
ЛВ-7	1	L 75×6	5305	1	1	36.6	73	129	
	2	L 75×6	1020	2	—	7.1	14		
	3	⌀ 20	630	18	—	1.6	29		
	4	⌀ 20	740	7	—	1.8	13		
ЛВ-8	Позиции 1÷4 по марке ЛВ-7						128	142	
	5	L100×10	850	1	—	12.9	13		

Нач. отд.	Рапота	Гл. специал.	Талюла
Дата выпуска	1969 г.		

Госстрой СССР
ХАРЬКОВСКИЙ ПРОМСТРОЙНИИПРОЕКТ

ЧЕРТЕЖИ ПОВТОРНОГО ПРИМЕНЕНИЯ

Узлы стальных конструкций | Лестницы пожарные высотой до 30 м

Марки ЛВ-7; ЛВ-8.

СЕРИЯ КЛ 52-02

ЛИСТ 17

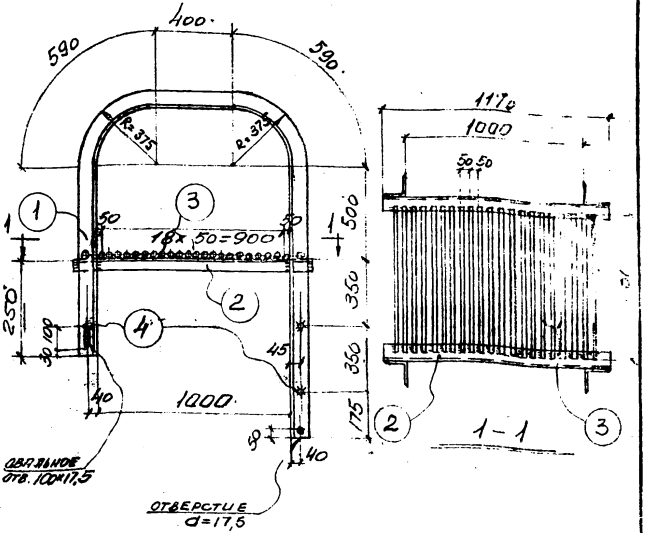

ЛВ-9

Спецификация стали на одну штуку каждой марки

Материал: сталь 3кп с расчетным сопротивлением $R_a = 2100$ кг/см²

Марка	N поз.	Сечение	Длина мм	К-60 т	К-60 н	Вес в кг 1 шт	Вес в кг всех	Вес в кг марки	Примечания
ЛВ-9	1	∠ 75×6	3705	1	1	25.6	52	106	
	2	∠ 75×6	1170	2		8.1	16		
	3	⌀ 20	630	21		1.6	34		
	4	⌀ 20	740	2		1.8	4		

Нач. отдела	Гапота	Разработал	Катенко
Гл. специал.	Талмола	Проверил	Ярцева
Дата выпуска	1969 г.	Исполн.	Ульянич

Госстрой СССР
ХАРЬКОВСКИЙ ПРОМСТРОЙНИИПРОЕКТ

ЧЕРТЕЖИ ПОВТОРНОГО ПРИМЕНЕНИЯ

Узлы стальных конструкций

Лестницы пожарные высотой до 30 м.

Марка ЛВ-9

СЕРИЯ КЛ 52-02

ЛИСТ 18

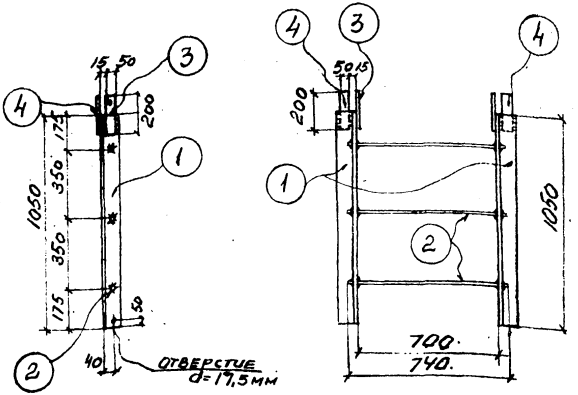

ЛП-1

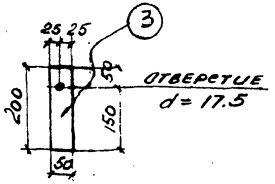

Спецификация стали на одну штуку каждой марки

Материал: сталь 3кп с расчетным сопротивлением R_a = 2100 кГсм²

Марка	N поз.	Сечение	Длина мм	К-во т	К-во н	Вес в кг 1 дет.	Вес в кг всех	Марки	Примечание
ЛП-1	1	∠ 75×6	1050	1	1	7,3	15	22	
	2	⌀ 20	740	3	–	1.8	5		
	3	– 50×8	200	2	–	0,6	1		
	4	– 50×8	200	2	–	0,6	1		

Госстрой СССР ХАРЬКОВСКИЙ ПРОМСТРОЙНИИПРОЕКТ	Чертежи повторного применения: Узлы стальных конструкций	Лестницы пожарные высотой до 30 м	Серия КЛ 52-02
	Марка ЛП-1		Лист 19

Нач. отдела Калота
Гл. специал. Талюпи
Дата выпуска 1969 г.
Разработал Котенко
Проверил Ярцева
Исполн. Ульянцу

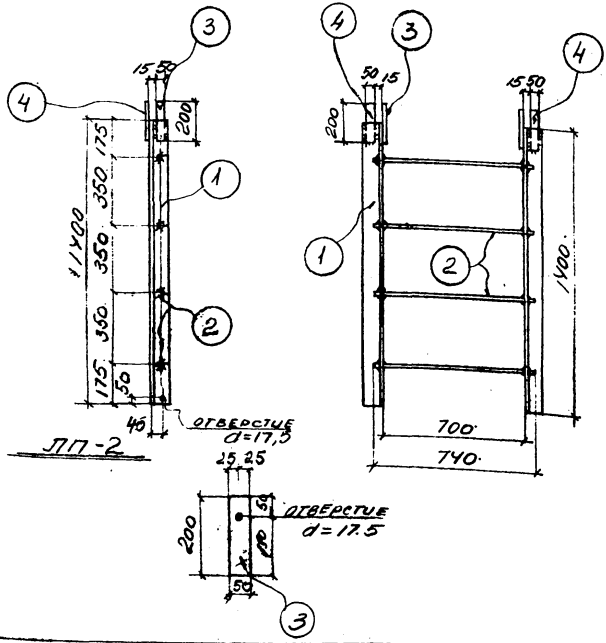

Спецификация стали на одну штуку каждой марки

Материал: сталь 3кп с расчетным сопротивлением Ra = 2100 кг/см²

Марка	N поз.	Сечение	Длина мм	К-во Т	К-во Н	Вес в кг 1 дет	Вес в кг всех	Марка	Примечание
ЛП-2	1	∠75×6	1400	1	1	9,7	20	29	
	2	⌀ 20	740	4	—	1,8	8		
	3	— 50×8	200	2	—	0,6	1		
	4	— 50×8	200	2	—	0,6	1		

Госстрой СССР ХАРЬКОВСКИЙ ПРОМСТРОЙНИИПРОЕКТ	Чертежи повторного применения: Узлы стальных конструкций	Лестницы пожарные высотой до 30 м	Серия КЛ 52-02
	Марка ЛП-2		Лист 20

Разработал Котенко
Проверил Ярцева
Исполн. Ульянич

Инж. отдела Рапота
Гл. специал. Талюпа
Дата выпуска 1969 г.

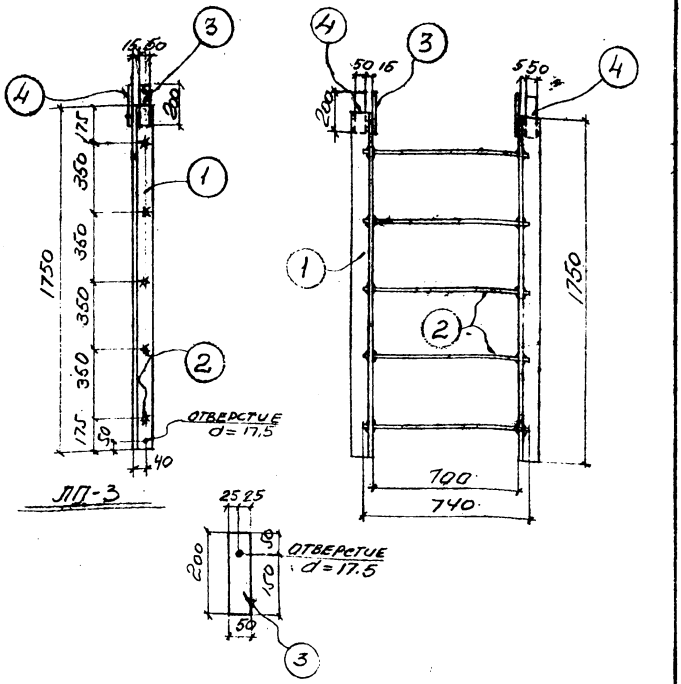

Спецификация стали на одну штуку каждой марки

Материал: сталь Зкп с расчетным сопротивлением $R_a = 2100$ кг/см²

Марка	Поз.	Сечение	Длина мм	К-60 Т	К-60 Н	Вес в кг 1 шт	Вес в кг Всех	Марка	Примечания
ЛП-3	1	∠75×6	1750	1	1	12,1	24	35	
	2	⌀20	740	5	—	1,8	9		
	3	- 50×8	200	2	—	0,6	1		
	4	- 50×8	200	2	—	0,6	1		

Рук. группы	Капланский		
Разработал	Хотенко		
Проверил	Рачева		
Исполн.	Ульянич		
ГИП			
Нач. отдела			
Гл. специал.			
Дата выпуска			

Госстрой СССР
ХАРЬКОВСКИЙ ПРОМСТРОЙНИИПРОЕКТ

Чертежи повторного применения
Узлы стальных конструкций
Лестницы пожарные высотой до 30 м

Марка ЛП-3

Серия КЛ 52-02

Лист 21

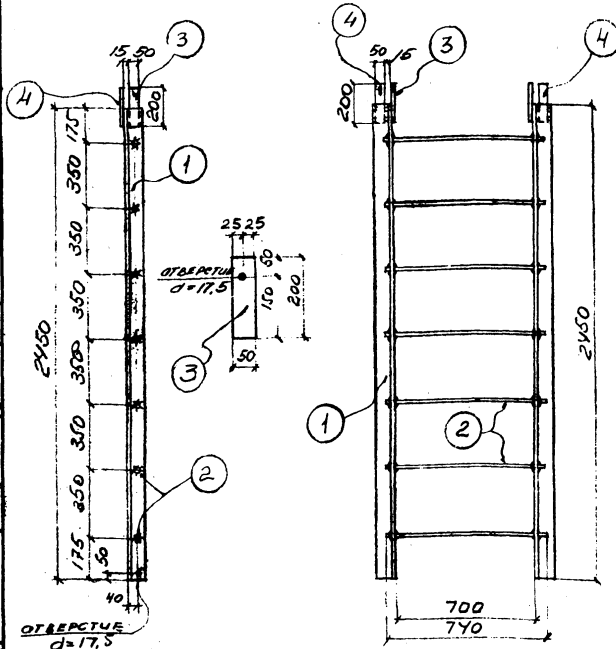

ЛП-4

Спецификация стали на одну штуку каждой марки

Материал: сталь 3кп с расчетным сопротивлением Ra=2100 кг/см²

Марка	N поз.	Сечение	Длина мм	К-60 т	К-60 н	Вес в кг 1 дет.	Вес в кг всех	Марки	Примечания
ЛП-4	1	∠75×6	2450	1	1	16.9	34	49	
	2	⌀ 20	740	7	–	1.8	13		
	3	–50×8	200	2		0,6	1		
	4	–50×8	200	2		0,6	1		

Госстрой СССР
ХАРЬКОВСКИЙ ПРОМСТРОЙНИИПРОЕКТ

Чертежи повторного применения
Узлы стальных конструкций
Лестницы пожарные высотой до 30м

Марка ЛП-4

Серия КЛ.52-02
Лист 22

Гл. специал. Талпопа
Дата выпуска 1969 г.
Проверил Ярцева
Исполн. Ульянич

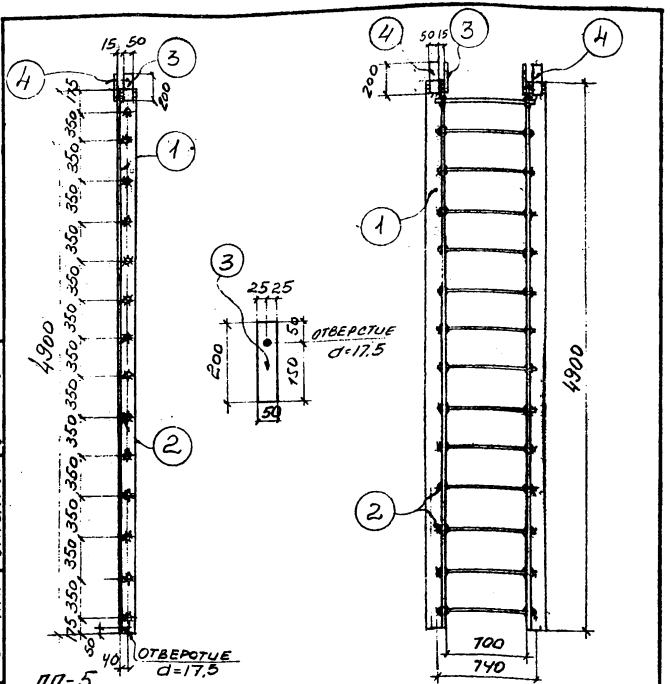

Спецификация стали на одну штуку каждой марки

Материал: сталь 3кп с расчетным сопротивлением $R_a = 2100$ кг/см²

Марка	N поз.	Сечение	Длина мм	К-во т	К-во н	Вес в кг 1 дет.	Вес в кг всех	Марка	Примечание
ЛП-5	1	∠75×6	4900	1	1	33,8	68	91	
	2	⌀ 20	740	14	–	1,8	27		
	3	– 50×8	200	2	–	0,6	1		
	4	– 50×8	200	2	–	0,6	1		

Госстрой СССР ХАРЬКОВСКИЙ ПРОМСТРОЙНИИПРОЕКТ	Чертежи повторного применения: Узлы стальных конструкций	Лестницы пожарные высотой до 30 м.	Серия КЛ 52-02
	Марка ЛП-5		Лист 23

Нач. отд.	Рапота	Разработал	Котенко
Гл. спец.	Талюла	Проверил	Ярцева
Дата выпуска	1969 г.	Исполн.	Ульянич

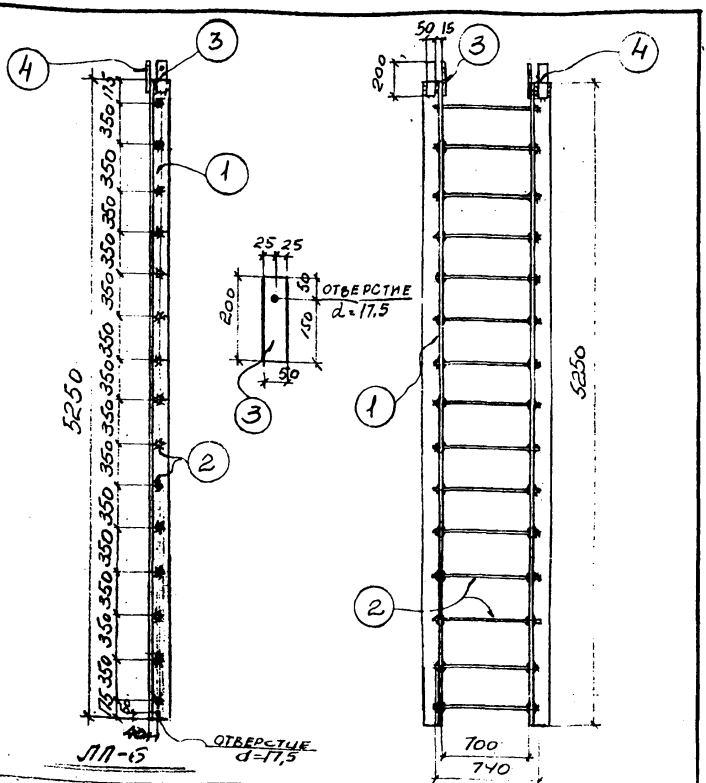

Спецификация стали на одну штуку каждой марки

Материал: сталь 3кп с расчетным сопротивлением $R_a = 2100$ кг/см²

Марка	N поз.	Сечение	Длина мм	К-во т	К-во н	Вес в кг 1 дет	Вес в кг всех	Марки	Примечание
ЛП-6	1	L75×6	5250	1	1	36,1	72	101	
	2	⌀ 20	740	15	–	1,8	27		
	3	– 50×8	200	2		0,6	1		
	4	– 50×8	200	2		0,6	1		

Госстрой СССР ХАРЬКОВСКИЙ ПРОМСТРОЙНИИПРОЕКТ	ЧЕРТЕЖИ ПОВТОРНОГО ПРИМЕНЕНИЯ		СЕРИЯ
	Узлы стальных конструкций	Лестницы пожарные высотой до 30 м	КЛ 52-02
	Марка ЛП-6		ЛИСТ 24

Гл. спец. Талюпа
Дата выпуска 1968 г.
Проверил Ярцева
Исполн. Ульянину

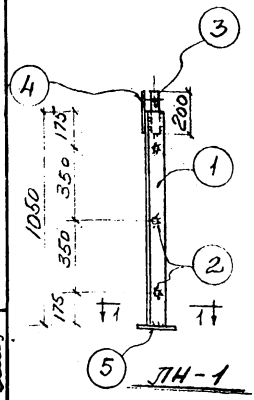

ЛН-1

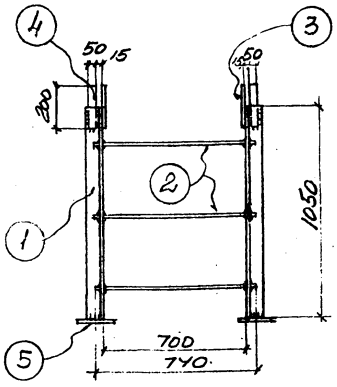

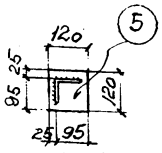

1-1

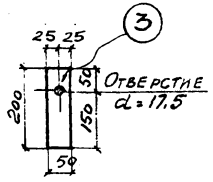

Деталь позиции 3

Спецификация стали на одну штуку каждой марки

Материал: сталь 3кп с расчетным сопротивлением Ra = 2100 кг/см²

Марка	N поз.	Сечение	Длина мм	К-во т	К-во н	Вес в кг 1 дет.	Вес в кг всех	Марки	Примечание
ЛН-1	1	L 75×6	1050	1	1	7,3	15	24	
	2	⌀ 20	740	3	–	1,8	5		
	3	– 50×8	200	2		0,6	1		
	4	– 50×8	200	2		0,6	1		
	5	– 120×10	120	2		1,1	2		

Госстрой СССР ХАРЬКОВСКИЙ ПРОМСТРОЙНИИПРОЕКТ	Чертежи повторного применения: Узлы стальных конструкций	Лестницы пожарные высотой до 30 м	Серия КЛ 52-02
	Марка ЛН-1		Лист 25

Гл. специал. Талюпа

Дата выпуска 1969 г.

Гл. инж. Котенко

Проверил Ярцева

Исполн. Ульянич

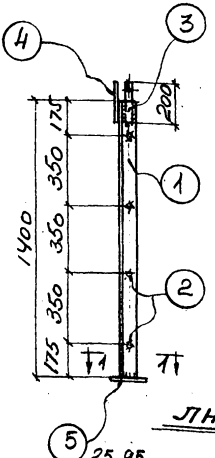

ЛН-2

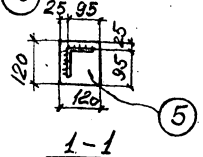

1-1

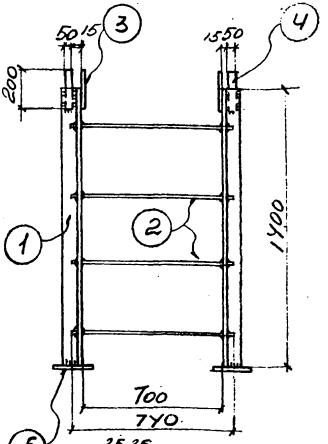

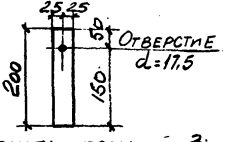

Деталь позиции 3

Спецификация стали на одну штуку каждой марки

Материал: сталь 3кл. с расчетным сопротивлением $R_a = 2100$ кг/см²

Марка	N поз.	Сечение	Длина мм	К-6а Т	К-6а Н	Вес в кг 1 дет.	Вес в кг всех	Марки	Примечание
ЛН-2	1	∠75×6	1400	1	1	9,7	20	31	
	2	⌀ 90	740	4	—	1,8	7		
	3	−50×8	200	2	—	0,6	1		
	4	−50×8	200	2		0,6	1		
	5	−120×10	120	2		1,1	2		

Госстрой СССР ХАРЬКОВСКИЙ ПРОМСТРОЙНИИПРОЕКТ	Чертежи повторного применения: Узлы стальных конструкций	Лестницы пожарные высотой до 30 м.	Серия КЛ 52-02
	Марка ЛН-2		Лист 26

Разработал Котенко
Проверил Ярцев
Исполн. Ульянич
Нач. отд. Рапотн
Гл. специал. Талюпа
Дата выпуска 1969 г.

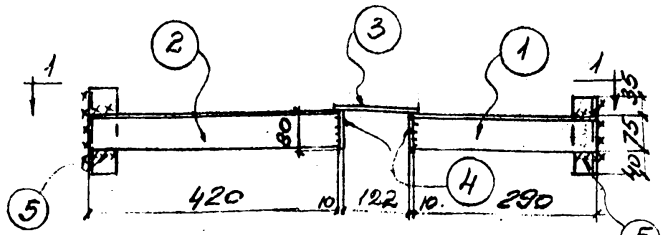

ОВ-1; ОВ-1а (ЗЕРКАЛЬНО)

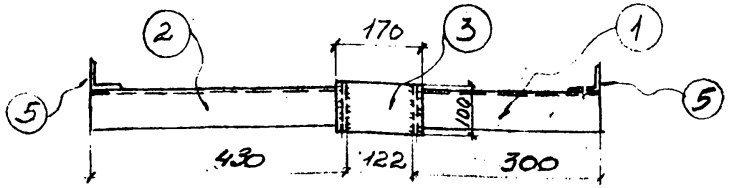

1-1

Спецификация стали на одну штуку каждой марки

Материал: сталь 3кп с расчетным сопротивлением $R_a = 2100$ кг/см

Марка	N поз.	Сечение	Длина мм	К-во т	К-во н	Вес в кг 1 дет.	Вес в кг всех	Марки	Примечания
ОВ-1	1	∠75×6	290	1		2.0	2	9	
	2	∠75×6	420	1		2.9	3		
	3	−100×10	170	1		1.3	1		
	4	−80×10	100	2		0.6	1		
	5	∠90×6	150	2		0.8	2		
ОВ-1а		Позиции 1÷5 по ОВ-1					9	9	

Нач. отд.	Рапота		
Гл. спец.	Талмона		
Дата выпуска	1969 г.		

Госстрой СССР ХАРЬКОВСКИЙ ПРОМСТРОЙНИИПРОЕКТ	Чертежи повторного применения: Узлы стальных конструкций	Лестницы пожарные высотой до 30 м	Серия КЛ 52-02
	Марки ОВ-1; ОВ-1а		Лист 27

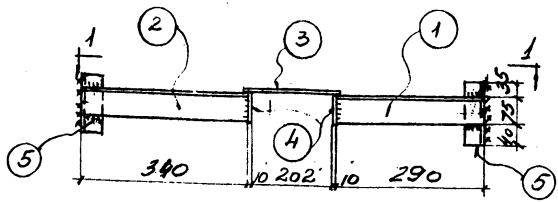

ОВ-2, ОВ-2а (зеркально)

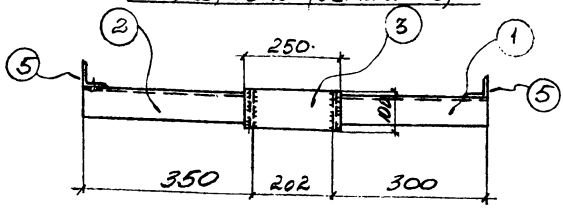

1-1.

Спецификация стали на одну штуку каждой марки

Материал: сталь 3кп с расчетным сопротивлением Ra=2100

Марка	N поз.	Сечение	Длина мм	К-во т	К-во н	Вес в кг 1 дет.	Вес в кг всех	Марки	Примечание
ОВ-2	1	L75x6	300	1		2.0	2	9	
	2	L75x6	340	1		2.4	2		
	3	-100x10	250	1		1.9	2		
	4	-80x10	100	2		0.6	1		
	5	L90x6	150	2		0.8	2		
ОВ-2а		Позиции 1÷5	по ОВ-2				9	3	

Госстрой СССР. ХАРЬКОВСКИЙ ПРОМСТРОЙНИИПРОЕКТ	Чертежи повторного применения: Узлы стальных конструкций	Лестницы пожарные высотой до 30м	Серия КЛ52-02
	Марки ОВ-2; ОВ-2а		Лист 28

Рук. группы Калитульский
Разработал Котенко
Проверил Ярцев
Исполн. Ульянич

Нач. отд. Рапота
Гл. спец. Талпола
Дата выпуска 1986 г.

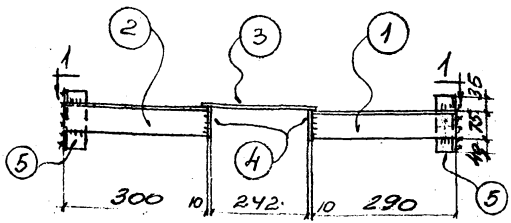

ОВ-3, ОВ-3а (зеркально)

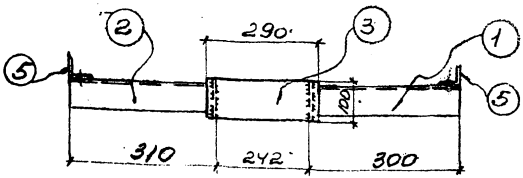

1-1.

Спецификация стали на одну штуку каждой марки

Материал: сталь 3кл с расчетным сопротивлением Ra=2100

Марка	N поз.	Сечение	Длина мм.	К-60 Т	К-60 Н	Вес в кг 1 дет.	Вес в кг Всех	Марки	Примечания
ОВ-3	1	L75×6	290	1.		2.0	2.	9	
	2	L75×6	300	1		2.1	2		
	3	-100×10	290	1.		2.3	2.		
	4	-80×10	100	2.		0,6	1		
	5	L80×6	150	2		0,8	2		
ОВ-3а		Позиции	1÷	по ОВ-3			9.	9	

Госстрой СССР
ХАРЬКОВСКИЙ ПРОМСТРОЙНИИПРОЕКТ

Чертежи повторного применения
Узлы стальных конструкций
Лестницы пожарные высотой до 30 м

Марки ОВ-3; ОВ-3а.

Серия КЛ52-02
Лист 29

Гл. спец. Талпопа
Дата выпуска 1969 г.
Проверил Ярцева
Исполн. Ульянич

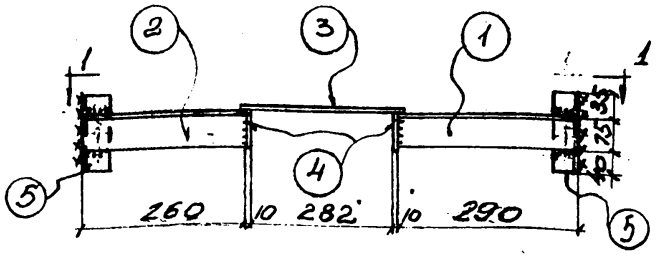

ОВ-4; ОВ-4а (зеркально)

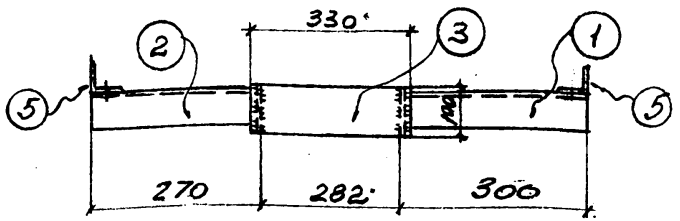

1-1

Спецификация стали на одну штуку каждой марки

Материал: сталь 3кп с расчетным сопротивлением Ra = 2100

Марка	N поз	Сечение	Длина мм	К-во Т	К-во Н.	Вес в кг 1 дет	Вес в кг Всех	Вес в кг Марки	Примечание
ОВ-4	1	L75×6	290	1		2.0	2	10	
	2	L75×6	260	1		1.8	2		
	3	-100×10	330	1		2.5	3		
	4	-80×10	100	2		0,6	1		
	5	L90×6	150	2		0,8	2		
ОВ-4а	Позиции 1÷5 по ОВ-4						10	10	

Нач. отд.	Рапота	Разработал	Котенко
Гл. спец.	Талюпа	Проверил	Ярцева
Дата выпуска	1969 г.	Исполн.	Ульянич

Госстрой СССР
ХАРЬКОВСКИЙ ПРОМСТРОЙНИЙПРОЕКТ

ЧЕРТЕЖИ ПОВТОРНОГО ПРИМЕНЕНИЯ

Узлы стальных конструкций

Лестницы пожарные высотой до 30м

Марки ОВ-4; ОВ-4а.

СЕРИЯ КЛ 52-02

ЛИСТ 30

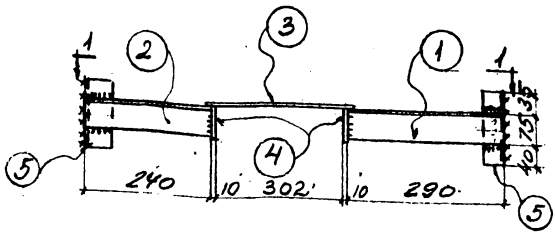

ОВ-5, ОВ-5а (зеркально)

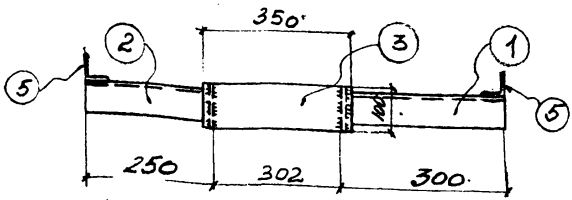

1-1

Спецификация стали на одну штуку каждой марки

Материал: сталь 3кп с расчетным сопротивлением Ra = 2100

Марка	N поз.	Сечение	Длина мм	К-во Т	К-во М	Вес в кг 1 дет.	Вес в кг всех	Вес в кг марки	Примечания
ОВ-5	1	∠75×6	290	1		2.0	2	10	
	2	∠75×6	240	1		1.6	2		
	3	−100×10	350	1		2.8	3		
	4	−80×10	100	2		0.6	1		
	5	∠90×6	150	2		0.8	2		
ОВ-5а		Позиции 1-4, по ОВ-5					10	10	

Госстрой СССР
ХАРЬКОВСКИЙ
ПРОМСТРОЙНИИПРОЕКТ

Чертежи повторного применения
Узлы стальных конструкций
Лестницы пожарные высотой до 30м

Серия КЛ 52-02

Марки ОВ-5; ОВ-5а

Лист 31

Гл. инженер проекта Копылов
Руководитель группы Ярцева
Проверил Ярцева
Исполн. Ульянину
Дата выпуска 1969г.

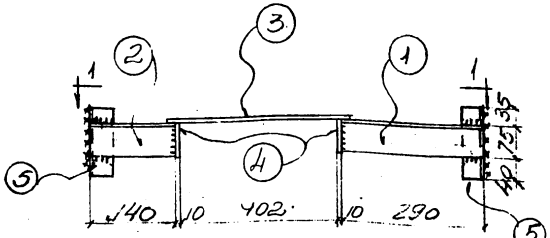

ОВ-6, ОВ-6а (ЗЕРКАЛЬНО)

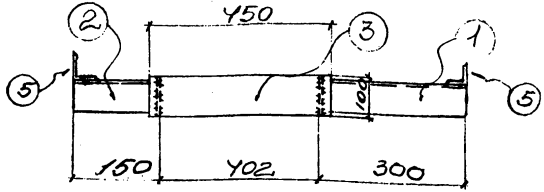

1-1

Спецификация стали на одну штуку каждой марки

Материал: сталь 3кп с расчетным сопротивлением $R_a = 2100$ кг/см²

Марка	N поз.	Сечение	Длина мм	К-во т	К-во н	Вес в кг 1 дет.	Вес в кг Всех	Марки	Примечание
ОВ-6	1	L75×6	290	1		2.0	2	10	
	2	L75×6	140	1		1.0	1		
	3	−100×10	450	1		3.5	4		
	4	−80×10	100	2		0.6	1		
	5	L90×6	150	2		0.9	2		
ОВ-6а		Позиции	1÷5	по	ОВ-6		10	10	

Нач отд	Рапота	Разработал	Котенко
Гл. спец.	Талюпа	Проверил	Ярцева
Дата выпуска	1969 г.	Исполн.	Ульянич

Госстрой СССР
ХАРЬКОВСКИЙ ПРОМСТРОЙНИИПРОЕКТ

ЧЕРТЕЖИ ПОВТОРНОГО ПРИМЕНЕНИЯ
Узлы стальных конструкций
Лестницы пожарные высотой до 30 м

Марки ОВ-6, ОВ-6а

СЕРИЯ КЛ 52-02
ЛИСТ 32

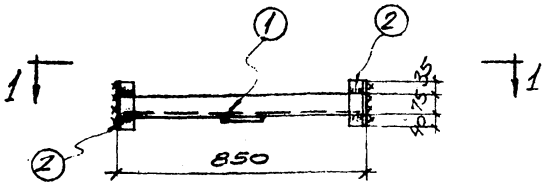

ОВ-7

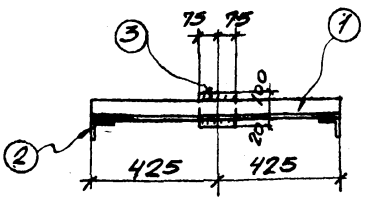

1-1

СПЕЦИФИКАЦИЯ НА ОДНУ ШТУКУ КАЖДОЙ МАРКИ

МАТЕРИАЛ: СТАЛЬ 3КП С РАСЧЕТНЫМ СОПРОТИВЛЕНИЕМ Ra=2100

МАРКА	N поз.	СЕЧЕНИЕ	ДЛИНА	КОЛ-ВО		ВЕС В КГ			ПРИМЕЧАНИЕ
				Т	Н	1 ДЕТ.	ВСЕХ	МАРКИ	
ОВ-7	1	∠75×6	850	1		5.9	6	9	
	2	∠90×6	150	2		0.8	2		
	3	−120×10	150	1		0.2	1		

ГОССТРОЙ СССР ХАРЬКОВСКИЙ ПРОМСТРОЙНИИПРОЕКТ	ЧЕРТЕЖИ ПОВТОРНОГО ПРИМЕНЕНИЯ		СЕРИЯ
	УЗЛЫ СТАЛЬНЫХ КОНСТРУКЦИЙ	ЛЕСТНИЦЫ ПОЖАРНЫЕ ВЫСОТОЙ ДО 30 М	КЛ 52-02
	Марка ОВ-7		ЛИСТ 33

РУК. ГР.	КАПИТУЛЬСКОЙ	
РАЗРАБОТ.	КОТЕНКО	
ПРОВЕР.	КОТЕНКО	
ИСПОЛН.	ЯРЦЕВА	
НАЧ. ОТД.	РАПОТА	
ГЛ. СПЕЦ.	ТАЛЮПА	
ДАТА ВЫПУСКА	1969 г.	

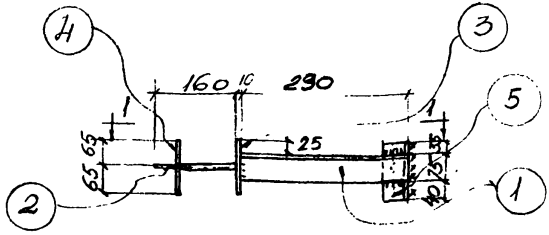

ОП-1; ОП-1а (зеркально)

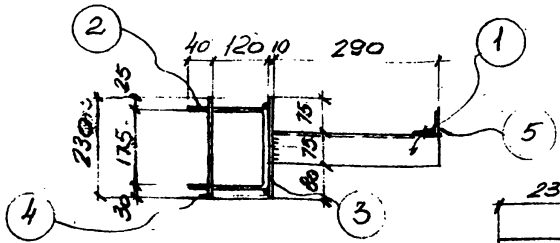

1-1

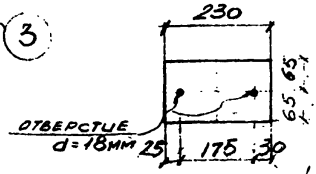

Деталь позиции 4

Спецификация стали на одну штуку каждой марки

Материал: сталь 3кп с расчетным сопротивлением Ra = 2100

Марка	N поз.	Сечение	Длина мм	К-во т	К-во н	Вес в кг дет.	Вес в кг всех	Вес в кг марки	Примечание
ОП-1	1	∠75×6	290	1		2,0	2	8	
	2	⌀ 16	495	1		0,8	1		
	3	−130×10	230	1		2,3	2		
	4	−130×10	230	1		2,3	2		
	5	∠90×6	150	1		0,8	1		
ОП-1а		позиции	1÷5	по ОП-1			8	8	

Госстрой СССР
ХАРЬКОВСКИЙ ПРОМСТРОЙНИИПРОЕКТ

Чертежи повторного применения
Узлы стальных конструкций
Лестницы пожарные высотой до 30м
Марки ОП-1 ОП-1а

Серия КЛ 52-02
Лист 34

Дата выпуска
Талыпа
Проверил
Исполн.
Уляниу
1969г.

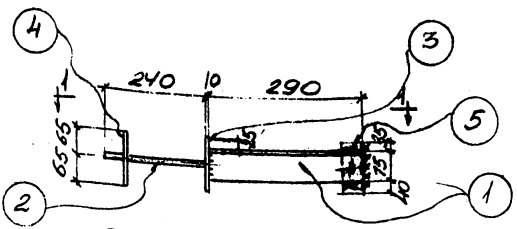

ОП-2; ОП-2а (зеркально)

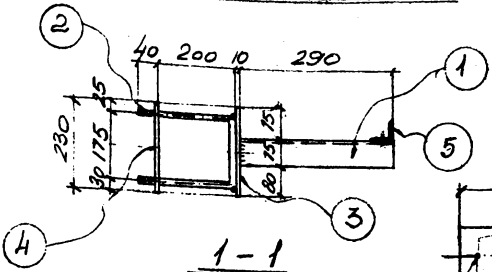

1 – 1

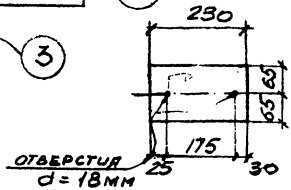

Деталь позиции „4"

Спецификация стали на одну штуку каждой марки

Материал: сталь 3кп с расчетным сопротивлением $R_a = 2100$

Марка	N поз.	Сечение	Длина мм	К-во Т	К-во Н	Вес в кг 1 дет	Вес в кг 8 сек	Вес в кг Марки	Примечание
ОП-2	1	∠75×6	290	1		2.0	2.	8	
	2	⌀ 16	655	1		1.0	1		
	3	−130×10	230	1		2.3	2.		
	4	−130×10	230	1		2.3	2		
	5	∠90×6	150	1		0.8	1		
ОП-2а		Позиции 1÷5 по ОП-2					8	8.	

Чертежи повторного применения

Госстрой СССР	Узлы стальных конструкций	Лестницы пожарные высотой до 30 м	Серия
Харьковский промстройниипроект	Марки ОП-2; ОП-2а.		КЛ 52-02
			Лист 35

Нач. отд. | Гл. спец. | Дата выпуска 1969 г. | Работа | Талюпа | Разработал | Проверил | Исполн. | Котенко | Ярцева | Ульянич

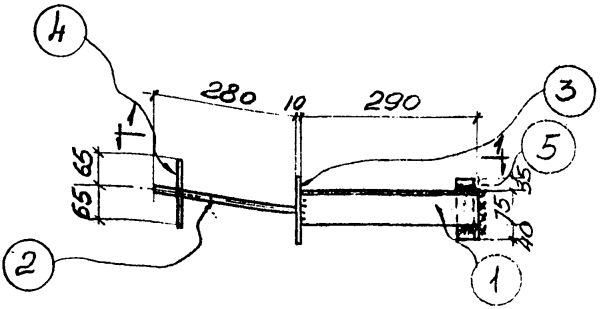

ОП-3; ОП-3а (ЗЕРКАЛЬНО)

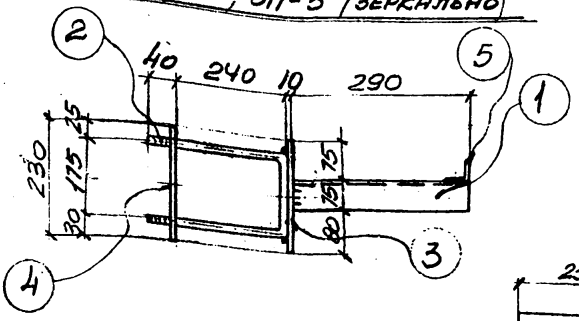

1-1

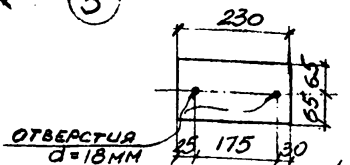

Деталь позиции „4"

Спецификация стали на одну штуку каждой марки

Материал: сталь ЗКП с расчетным сопротивлением Ra = 2100 кг/см²

Марка	N поз.	Сечение	Длина мм	К-во Т	К-во Н	Вес в кг 1 дет.	Вес в кг всех	Вес в кг Марки	Примечание
ОП-3	1	L 75×6	290	1		2.0	2	8	
	2	⌀16	735	1		1.2	1		
	3	-130×10	230	1		2.3	2		
	4	-130×10	230	1		2.3	2		
	5	L 80×6	150	1		0.8	1		
ОП-3а		Позиции	1÷5	по ОП-3			8	8	

Госстрой СССР ХАРЬКОВСКИЙ ПРОМСТРОЙНИИПРОЕКТ	Чертежи повторного применения: Узлы стальных конструкций	Лестницы пожарные высотой до 30 м	Серия КЛ 52-02
	Марки ОП-3; ОП-3а		Лист 36

Нач. отд. Капота
Гл. спец. Талпопа
Дата выпуска 1969 г.
Разработал Котенко
Проверил Ярцева
Исполнит. Ульянин

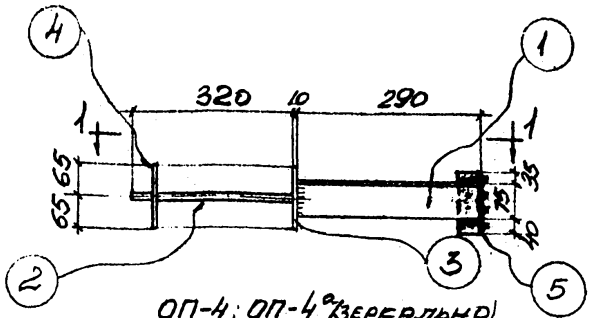

ОП-4; ОП-4а (зеркально)

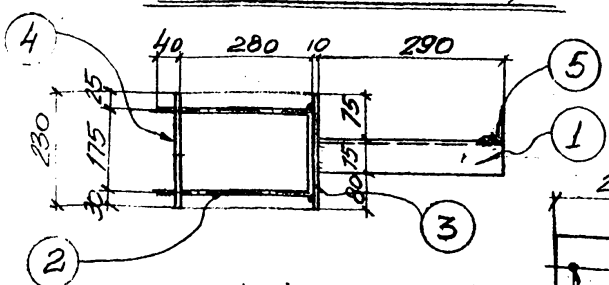

1-1

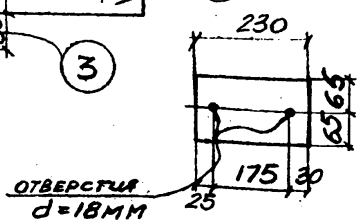

Деталь позиции „4"

Спецификация стали на одну штуку каждой марки

Материал: сталь 3кп с расчетным сопротивлением Ra = 2100 кг/см²

Марка	N поз	Сечение	Длина мм	К-во Т	К-во Н	Вес в кг 1 дет.	Вес в кг всех	Вес в кг марки	Примечание
ОП-4	1	L75×6	290	1		2.0	2	8	
	2	Ø16	815	1		1.3	1		
	3	-130×10	230	1		2.3	2		
	4	-130×10	230	1		2.3	2		
	5	L90×6	150	1		0.8	1		
ОП-4а		Позиции	1÷5	по	ОП-4		8	8	

Госстрой СССР ХАРЬКОВСКИЙ ПРОМСТРОЙНИИПРОЕКТ	Чертежи повторного применения: Узлы стальных конструкций	Лестницы пожарные высотой до 30м	Серия КЛ 52-02
	Марки ОП-4; ОП-4а.		Лист 37

Рук. группы Сапитульский
Разработал Котенко
Проверил Ярцева
Исполнит. Ульянич
Нач. отд. Напотн
Гл. спец. Талпопа
Дата выпуска 1969 г.

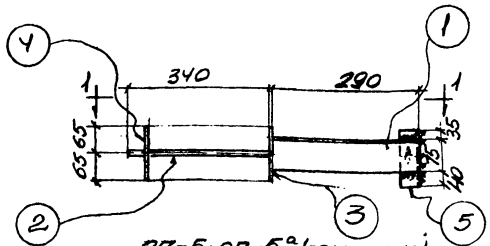

ОП-5; ОП-5а (зеркально)

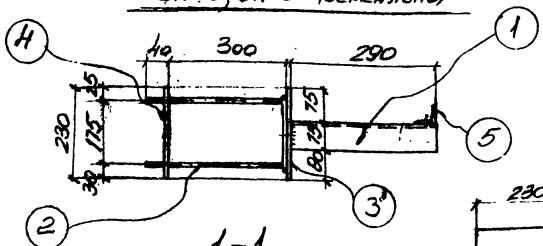

1-1

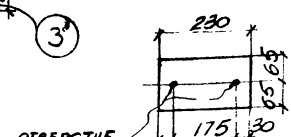

Деталь позиции 4

Спецификация стали на одну штуку каждой марки

Материал сталь Зсп с расчетным сопротивлением Rа = 2100

Марка	N поз.	Сечение	Длина мм	К-во Т	К-во Н	Вес в кг 1дет	Вес в кг всех	Вес в кг марки	Примечание
ОП-5	1	L 75×6	290	1		2.0	2	8	
	2	ф 16	855	1		1.4	1		
	3	- 180×10	230	1		2.3	2		
	4	- 130×10	230	1		2.3	2		
	5	L 80×6	150	1		0.8	1		
ОП-5а		позиции 1÷5		по 1	ОП-5	8	8		

Гл. спец. Гольцин
Гл. спец. Гольцин
Гл. спец. Гольцин

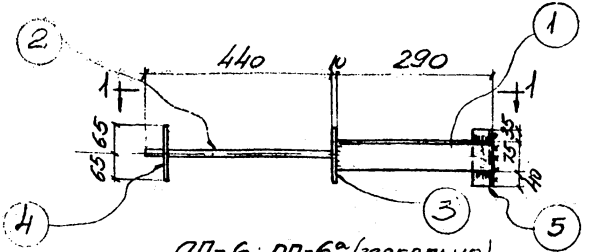

ДП-6; ДП-6а (зеркально)

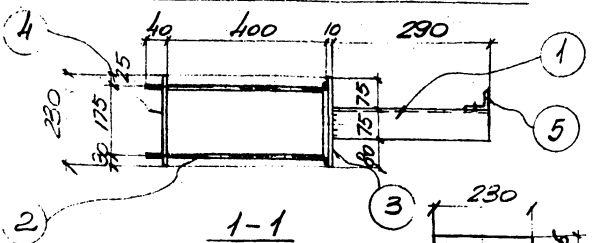

1-1

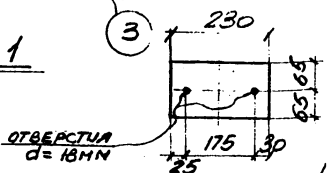

Деталь позиции 4

Спецификация стали на одну штуку каждой марки

Материал: сталь 3сп с расчетным сопротивлением Ra=2100

Марка	N поз	Сечение	Длина мм	К-во т	К-во н	Вес в кг 1 дет.	Вес в кг все	Марки	Примечание
ДП-6	1	L75×6	290	1		2.0	2	9	
	2	⌀16	1055	1		1.7	2		
	3	-130×10	230	1		2.3	2		
	4	-130×10	230	1		2.3	2		
	5	L90×6	150	1		0.8	1		
ДП-6а		Позиции	1-5	по	ДП-6		9	9	

Госстрой СССР ХАРЬКОВСКИЙ ПРОМСТРОЙНИИПРОЕКТ	Узлы стальных конструкций	Лестницы пожарные высотой до 30м	Серия КЛ 52-02
	Марки ДП-6; ДП-6а		Лист 39

Инв. N подл. | Подпись и дата | Взам. инв. N

Дата выпуска 1969 г.

Разработал Котенко | Проверил Ярцева | Исполн. Ульянич

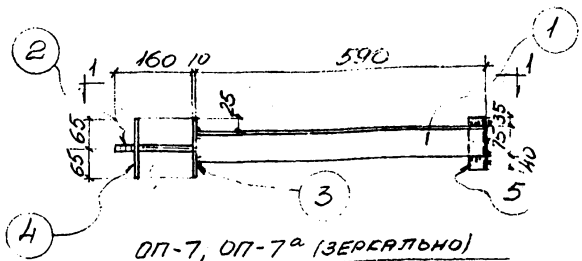

ОП-7, ОП-7а (ЗЕРКАЛЬНО)

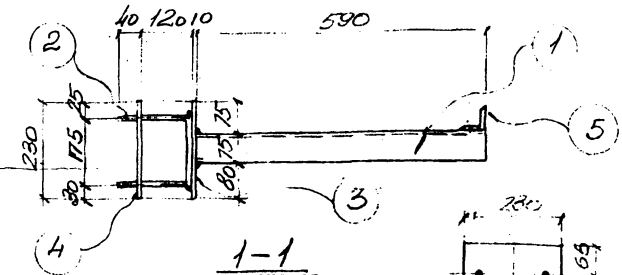

1-1

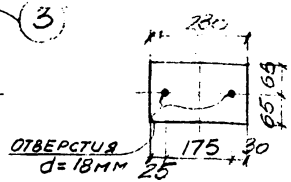

Деталь позиции 4

Спецификация стали на одну штуку каждой марки

Материал: сталь 3кп с расчетным сопротивлением Ra = 2100 %

Марка	N поз.	Сечение	Длина мм	К-во Т	К-во Н	Вес в кг Идет	Вес в кг Всех	Марки	Примечание
ОП-7	1	∠75×6	590	1		4.1	4	10	
	2	⌀16	495	1		0.8	1		
	3	-130×10	230	1		2.3	2		
	4	-130×10	230	1		2.3	2		
	5	∠90×6	150	1		0.8	1		
ОП-7а		Позиции	1÷5	по ОП-7		10	10		

Госстрой СССР
ХАРЬКОВСКИЙ ПРОМСТРОЙНИЙПРОЕКТ

ЧЕРТЕЖИ ПОВТОРНОГО ПРИМЕНЕНИЯ

Узлы стальных конструкций | Лестницы пожарные высотой до 30м

Марки ОП-7 ОП-7а

СЕРИЯ КЛ 52-02

ЛИСТ 40

Гл. спец. Тальпопа
Дата выпуска 1969 г.
Гл. инж. Котенко
Проверил Ярцева
Исполн. Ульянич

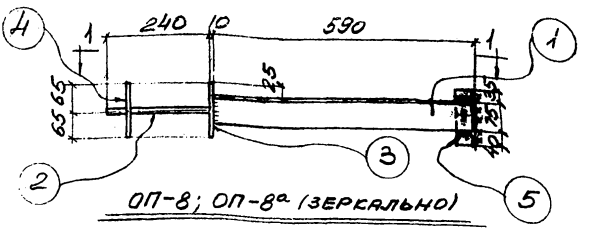

ОП-8; ОП-8а (ЗЕРКАЛЬНО)

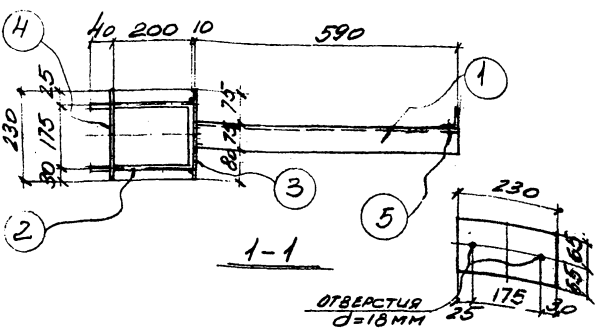

1-1

Деталь позиции 4

Спецификация стали на одну штуку каждой марки

Материал: сталь 3кл с расчетным сопротивлением Ra=2100

Марка	N поз.	Сечение	Длина мм	К-во т	К-во н	Вес в кг 1 дет.	Вес в кг всех	Вес в кг марки	Примечание
ОП-8	1	L75×6	590	1		4.1	4.	10	
	2	⌀16	655	1		1.05	1.		
	3	-130×10	230	1		2.3	2.		
	4	-130×10	230	1		2.3	2		
	5	L90×6	150	1		0.8	1.		
ОП-8а		Позиции	1÷5	по	ОП-8		10.	10.	

Гл. спец. Гальона 1969г.

Дата выпуска

Госстрой СССР
ХАРЬКОВСКИЙ ПРОМСТРОЙНИЙПРОЕКТ

ЧЕРТЕЖИ ПОВТОРНОГО ПРИМЕНЕНИЯ

Узлы стальных конструкций | Лестницы пожарные высотой до 30 м

Марки ОП-8; ОП-8а.

СЕРИЯ КЛ 52-02

ЛИСТ 41

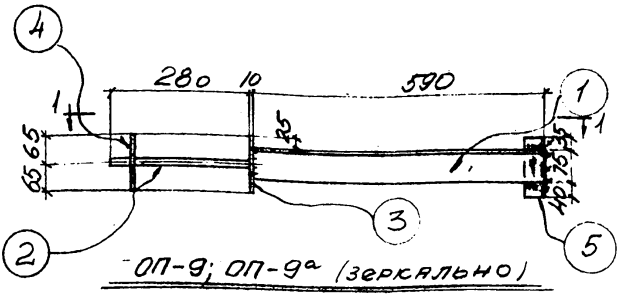

ОП-9; ОП-9а (зеркально)

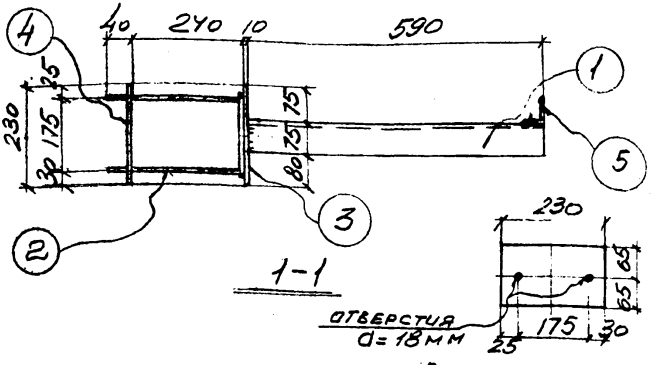

1-1

Деталь позиции 4

Спецификация стали на одну штуку каждой марки

Материал: сталь 3кп с расчетным сопротивлением Ra=2100

Марка	N поз.	Сечение	Длина мм	К-во т	К-во н	Вес в кг 1 дет.	Вес в кг все	Вес в кг марки	Примечание
ОП-9	1	L75×6	590	1		4.1	4	10	
	2	Ø16	735	1		1.2	1		
	3	-130×10	230	1		2.3	2		
	4	-130×10	230	1		2.3	2		
	5	L90×6	150	1		0.8	1		
ОП-9а		Позиции	1÷5	по ОП-9			10	10	

Госстрой СССР ХАРЬКОВСКИЙ ПРОМСТРОЙНИЙПРОЕКТ	Чертежи повторного применения: Узлы стальных конструкций	Лестницы пожарные высотой до 30 м	Серия КЛ 52-02
	Марки ОП-9; ОП-9а		Лист 42

Нач. отд. Гл. спец. Дата выпуска | Работа Талона | Разработал Проверил Исполн. | Котенко Ярцева Ульянич

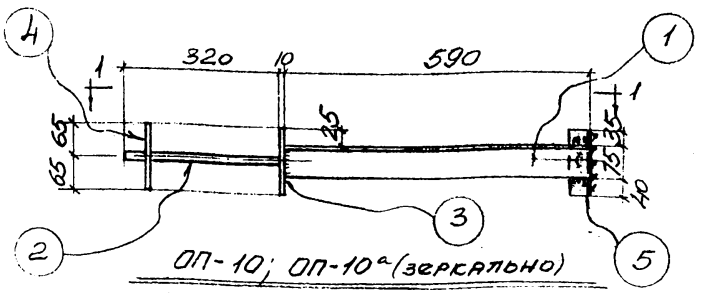

ОП-10; ОП-10а (зеркально)

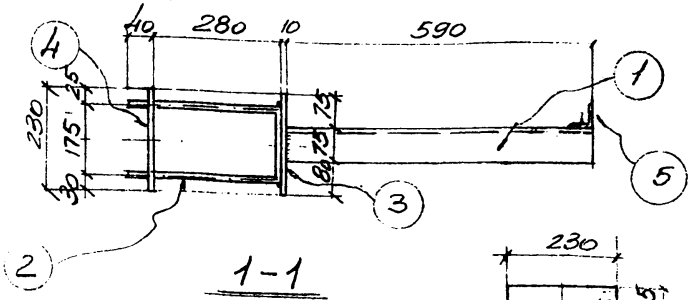

1-1

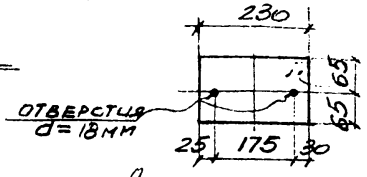

Деталь позиции 4

Спецификация стали на одну штуку каждой марки

Материал: сталь 3кп с расчетным сопротивлением Ra=2100

Марка	N 1103	Сечение	Длина мм	К-во т	К-во н	Вес в кг 1 дет.	Вес в кг всех	Марки	Примечание
ОП-10	1	L75x6	590	1		4.1	4	10	
	2	⌀16	815	1		1.3	1		
	3	-130x10	230	1		2.3	2		
	4	-130x10	230	1		2.3	2		
	5	L90x6	150	1		0.8	1		
ОП-10а		Позиции	1÷5	по	ОП-10		10.	10	

Инв. отд.	Рапотн.	Разработал	Котенко
Гл. спец.	Талюпа	Проверил	Ярцева
Дата выпуска	1969г.	Исполн.	Ульянич

Госстрой СССР
ХАРЬКОВСКИЙ ПРОМСТРОЙНИИПРОЕКТ

ЧЕРТЕЖИ ПОВТОРНОГО ПРИМЕНЕНИЯ

Узлы стальных конструкций | Лестницы пожарные высотой до 30м

Марки ОП-10; ОП-10а.

СЕРИЯ КЛ 52-02

ЛИСТ 43

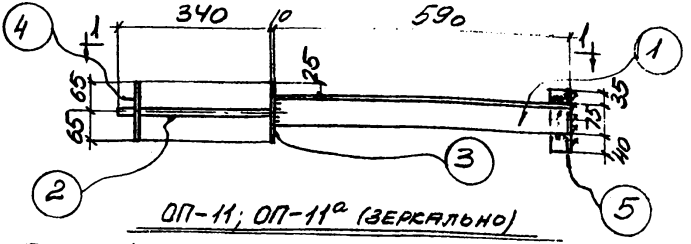

ОП-11; ОП-11а (зеркально)

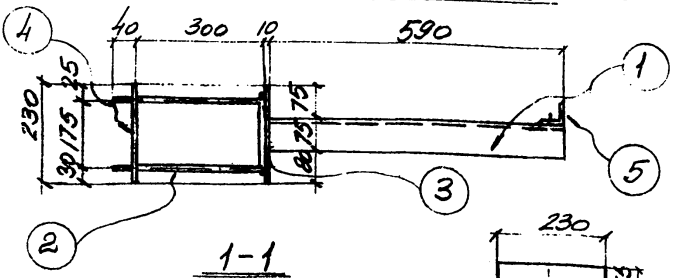

1-1

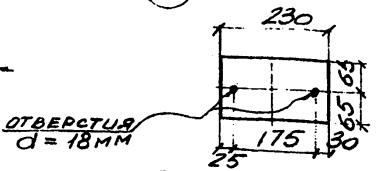

Деталь позиции „4"

Спецификация стали на одну штуку каждой марки

Материал: сталь 3кп с расчетным сопротивлением Ra = 2100

Марка	N поз.	Сечение	Длина мм	К-во т	К-во н	Вес в кг 1 дет.	Вес в кг всех	Вес в кг марки	Примечание
ОП-11	1	L75×6	590	1		4.1	4.	10	
	2	ф-16	855	1		1.4	1.		
	3	-130×10	230	1		2,3	2		
	4	-130×10	230	1		2.3	2.		
	5	L-90×6	150	1		0,8	1.		
ОП-11а		Позиции	1÷5	по	ОП-11		10.	10	

Госстрой СССР ХАРЬКОВСКИЙ ПРОМСТРОЙНИЙПРОЕКТ	Чертежи повторного применения: Узлы стальных конструкций	Лестницы пожарные высотой до 30м	Серия КЛ 52-02
	Марки ОП-11; ОП-11а.		Лист 44

Разработал Котенко
Проверил Ярцева
Исполн. Ульянич
Нач. отд. Рапота
Гл. спец. Талпола
Дата выпуска 1969г.

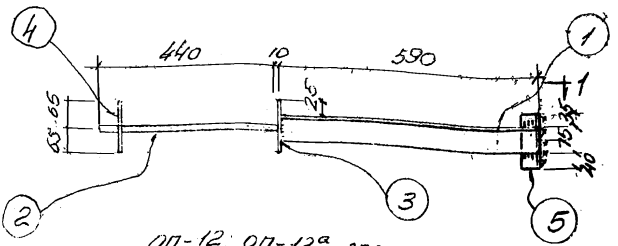

ОП-12; ОП-12а зеркально

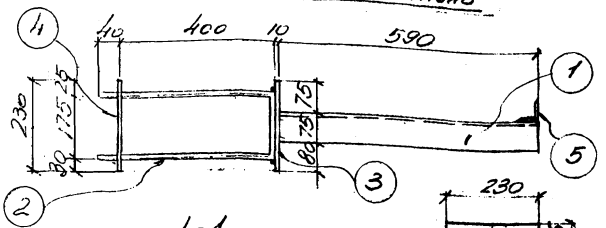

1-1

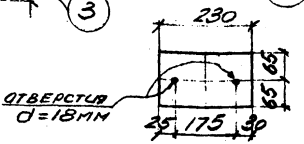

Деталь позиции 4

Спецификация стали на одну штуку каждой марки

Материал: сталь 3кл с расчетным сопротивлением Ra = 2100

Марка	N поз.	Сечение	Длина мм	К-во т	К-во н	Вес в кг 1 дет.	Вес в кг всех	Вес в кг марки	Примечание
ОП-12	1	L 75×6	590	1		4,1	4	11	
	2	⌀ 16	1055	1		1.7	2		
	3	-130×10	230	1		2.3	2		
	4	-130×10	230	1		2.3	2		
	5	L 90×6	150	1		0.8	1		
ОП-12а		Позиции	1÷5	по ОП-12а			11	11	

Госстрой СССР ХАРЬКОВСКИЙ ПРОМСТРОЙНИИПРОЕКТ	Чертежи повторного применения		Серия
	Узлы стальных конструкций	Лестницы пожарные высотой до 30м	КЛ 52-02
	Марки ОП-12; ОП-12а		Лист 45

Разработал Котенко
Проверил Ульянич
Исполн.
Рапота
Талюнин
Дата выпуска 1969 г.

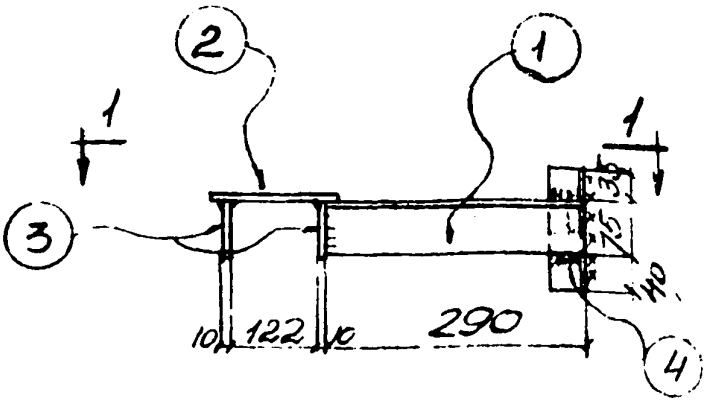

ОП-13, ОП-15а (зеркально)

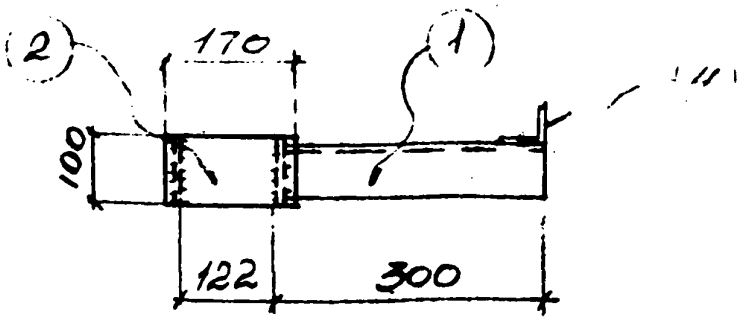

1-1

Спецификация стали на одну штуку каждой марки

Материал: сталь 3кп с расчетным сопротивлением Ra=2100

Марка	N поз.	Сечение	Длина MN	К-во Т	К-во Н	Вес в кг 1 дет.	Вес в кг всех	Вес в кг марки	Примечание
ОП-13	1	∠75×6	290	1		2,0	2	5	
	2	−100×10	170	1		1,3	1		
	3	−80×10	100	2		0,6	1		
	4	∠90×6	150	1		0,8	1		
ОП-13а		Позиции	1÷4	по	ОП-13		5	5	

Гоострой СССР ХАРЬКОВСКИЙ ПРОМСТРОЙНИИПРОЕКТ	Чертежи повторного применения: Узлы стальных конструкций	Лестницы пожарные высотой до 30м	Серия КЛ52-02
	Марки ОП-13; ОП-13а		Лист 46

Гл. спец. Талюпа
Дата выпуска 1969 г.
Проверил Ярцева
Исполн. Ульянич

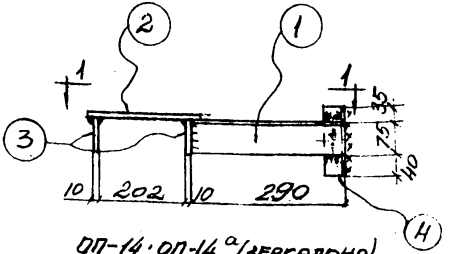

ОП-14; ОП-14^{а} (зеркально)

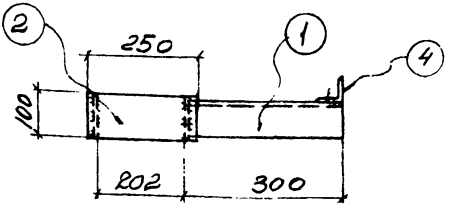

1-1

Спецификация стали на одну штуку каждой марки

Материал: сталь 3кп с расчетным сопротивлением R_a=2100

Марка	N поз	Сечение	Длина мм	К-во т	К-во н	Вес в кг 1 дет.	Вес в кг всех	Марки	Примечание
ОП-14	1	L 75×6	290	1		2.0	2	6	
	2	-100×10	250	1		1.9	2		
	3	-80×10	100	2		0,6	1		
	4	L 90×6	150	1		0.8	1		
ОП-14^{а}		Позиции	1÷4	по		ОП-14	6	6	

Госстрой СССР ХАРЬКОВСКИЙ ПРОМСТРОЙНИИПРОЕКТ	Чертежи повторного применения: Узлы стальных конструкций	Лестницы пожарные высотой до 30 м	Серия КЛ 52-02
	Марки ОП-14; ОП-14^{а}.		Лист 47

Разработал Котенко 1965 г.
Проверил Ярцева
Исполн. Ульянич
Работа Талюпа 1969 г.
Нач. отд. Гл. спец.
Дата выпуска

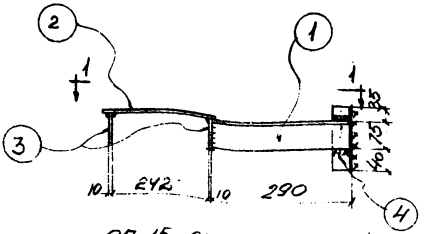

ОП-15, ОП-15а/зеркально

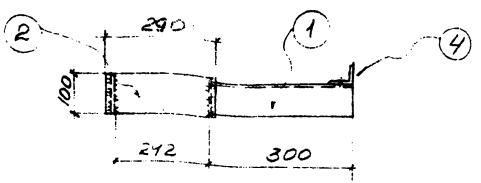

1-1

Спецификация стали на одну штуку каждой марки

Материал: сталь 3кп с расчетным сопротивлением Ra = 2100

Марка	N поз.	Сечение	Длина мм	К-60 Т	К-60 Н	Вес в кг 1 дет.	Вес в кг всех	Марки	Примечание
ОП-15	1	L 75×6	290	1		2,0	2	6	
	2	-100×10	290	1		2,3	2		
	3	-80×10	100	2		0,6	1		
	4	L 90×6	150	1		0,8	1		
ОП-15а		Позиции	1÷4 по ОП-15				6	6	

Госстрой СССР ХАРЬКОВСКИЙ ПРОМСТРОЙНИИПРОЕКТ	ЧЕРТЕЖИ ПОВТОРНОГО ПРИМЕНЕНИЯ		СЕРИЯ
	Узлы стальных конструкций	Лестницы пожарные высотой до 30 м	КЛ 52-02
	Марки ОП-15; ОП-15а		ЛИСТ 48

Гл. спец. Талюпа
Дата выпуска 1969 г.
Проверил Ярцева
Исполнит. Ульянич
Ватенко

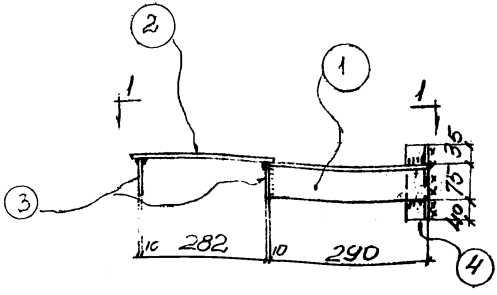

ОП-16, ОП-16а (ЗЕРКАЛЬНО)

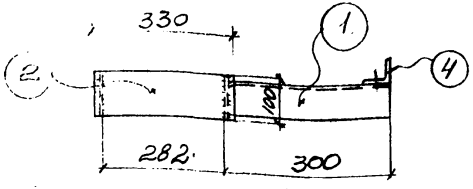

1-1

Спецификация стали на одну штуку каждой марки

Материал: сталь 3кп с расчетным сопротивлением Ra = 2100

Мар кр	N поз.	Сечение	Длина мм	К-60 т	К-60 н	Вес в кг 1 дет.	Вес в кг всех	Марки
ОП-16	1	∠75×6	290	1		2.0	2	7
	2	−100×10	330	1		2.5	3	
	3	−80×10	100	2		0,6	1	
	4	∠90×6	150	1		0.8	1	
		Позиции	1-4	по	ОП-16		7	7

Госстрой СССР ХАРЬКОВСКИЙ ПРОМСТРОЙНИИПРОЕКТ	ЧЕРТЕЖИ ПОВТОРНОГО ПРИМЕНЕНИЯ		СЕРИЯ
	Узлы стальных конструкций	Лестницы пожарные высотой до 30 м	КЛ 52-02
	Марки ОП-16, ОП-16а		ЛИСТ 49

Нач. отд. Гл. спец. Дата выпуска 1969 г. Рапсти Талпсон Фн-Рабкин Ковелин Ульянич

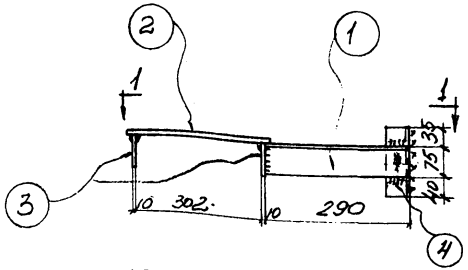

ОП-17; ОП-17а (зеркально)

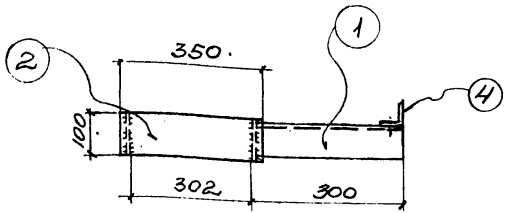

1-1

Спецификация стали на одну штуку каждой марки

Материал: сталь 3кп с расчетным сопротивлением $R_a = 2100$ кг/см²

Марка	N поз.	Сечение	Длина мм	К-во т	К-во н	Вес в кг 1 дет.	Вес в кг всех	Марки	Примечание
ОП-17	1	∠75×6	290	1		2.0	2.	7	
	2	−100×10	350.	1		2.8	3.		
	3	−80×10	100.	2		0,6	1.		
	4	∠90×6	150	1		0,8	1		
ОП-17а		Позиции	1÷4	по	ОП-17		7.	7.	

Госстрой СССР ХАРЬКОВСКИЙ ПРОМСТРОЙНИИПРОЕКТ	Чертежи повторного применения. Узлы стальных конструкций	Лестницы пожарные высотой до 30м	Серия КЛ 52-02
	Марки ОП-17; ОП-17а		Лист 50

Нач. отд. Гл. спец. Дата выпуска 1969 г. Рапота Талюпа Разработал Проверил Исполнит. Котенко Ярцева Ульянич

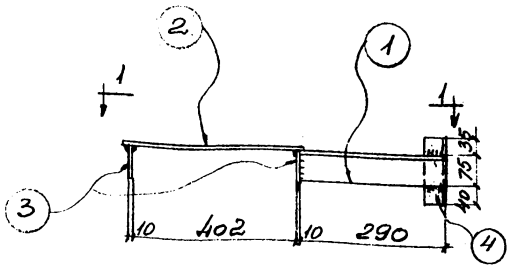

ОП-18; ОП-18а (ЗЕРКАЛЬНО)

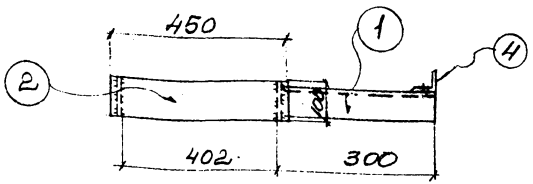

1-1

Спецификация стали на одну штуку каждой марки

Материал: сталь 3кп с расчетным сопротивлением Ra = 2100 кг/см²

Марка	N поз	Сечение	Длина мм	К-во т	К-во н	Вес в кг 1 дет.	Вес в кг в сер	Марки	Примечание
ОП-18 ОП-18а	1	L 75×6	290	1		2,0	2.	8	
	2	-100×10	450	1		3,5	4.		
	3	-80×10	100	2		0,6	1.		
	4	L 90×6	150	1		0,8	1.		
		Позиции	1÷4	по	ОП-18		8.	8	

Госстрой СССР ХАРЬКОВСКИЙ ПРОМСТРОЙНИИПРОЕКТ	Чертежи повторного применения: Узлы стальных конструкций	Лестницы пожарные высотой до 30м	Серия КЛ52-02
	Марки ОП-18; ОП-18а		Лист 51

Нач. отд. Гл. спец. Дата выпуска 1969 г. Налоты Талюпа Разработал Проверил Исполн. Котенко Арцева Ульянич

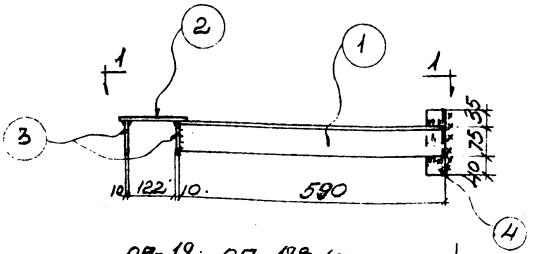

ОП-19; ОП-19а (ЗЕРКАЛЬНО)

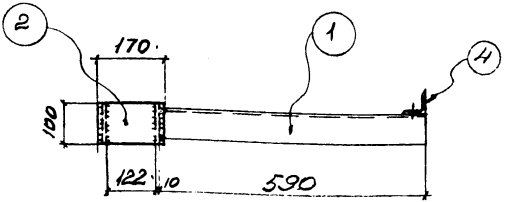

1 - 1

Спецификация стали на одну штуку каждой марки

Материал: сталь 3кп с расчетным сопротивлением Ra = 2100

Марка	N поз.	Сечение	Длина мм	К-во т	К-во н	Вес в кг 1 дет	Вес в кг всех	Вес в кг марки	Примечание
ОП-19	1	L 75×6	590	1		4.1	4	7	
	2	−100×10	170	1		1.3	1		
	3	−80×10	100	2		0.6	1		
	4	L 90×6	150	1		0.8	1		
ОП-19а		Позиции	1÷4	по	ОП-19		7	7	

Гл. спец.	Талюна	Разработал	Котенко
Дата выпуска	1968 г.	Проверил	Ярцева
		Исполн.	Ульянич

Госстрой СССР ХАРЬКОВСКИЙ ПРОМСТРОЙНИИПРОЕКТ	Чертежи повторного применения. Узлы стальных конструкций. Лестницы пожарные высотой до 30м. Марки ОП-19; ОП-19а	Серия КЛ 52-02. Лист 52

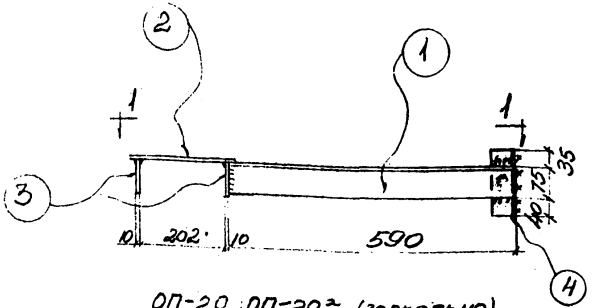

ОП-20; ОП-20а (зеркально)

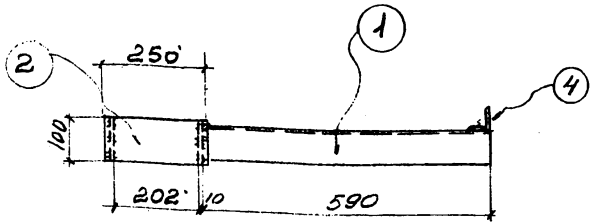

1-1

Спецификация стали на одну штуку каждой марки

Материал: сталь 3кп с расчетным сопротивлением Ro = 2100

Марка	N поз.	Сечение	Длина мм	К-во Т	К-во Н	Вес в кг 1 дет	Вес в кг Всех	Марки	Примечание
ОП-20 ОП-20	1	L 75×6	590	1		4.1	4	8	
	2	- 100×10	250	1		1.9	2		
	3	- 80×10	100	2		0,6	1		
	4	L 90×6	150	1		0.8	1		
		Позиции	1÷4	по	ОП-20		8	8	

Госстрой СССР ХАРЬКОВСКИЙ ПРОМСТРОЙНИИПРОЕКТ	Чертежи повторного применения: Узлы стальных конструкций	Лестницы пожарные высотой до 30м	Серия КЛ 52-02
	Марки ОП-20; ОП-20а		Лист 53

Рук группы Капитульский
Разработал Котенко
Проверил Ярцева
Исполн. Ульянну
Нач. отд. Гл. спец. Работн. Талыпин
Дата выпуска 1969 г.

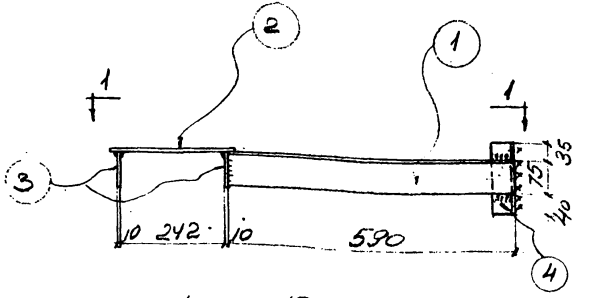

ОП-21; ОВ-21а (зеркально)

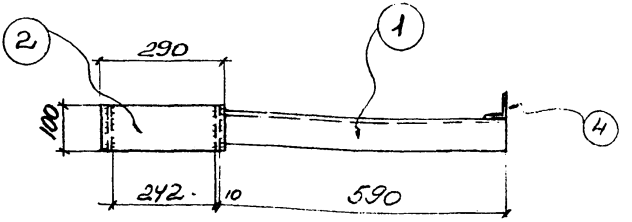

1-1

Спецификация стали на одну штуку каждой марки

Материал: сталь 3кп с расчетным сопротивлением Ra = 2100

Марка	N поз	Сечение	Длина мм	К-во Т	К-во Н	Вес в кг 1 дет	Вес в кг всех	Марка	Примечание
ОП-21	1	L75×6	590	1		4,1	4	8	
	2	-100×10	290	1		2,3	2		
	3	-80×10	100	2		0,6	1		
	4	L90×6	150	1		0,8	1		
ОП-21а		Позиции	1÷4	по	ОП-	21	8	8	

Госстрой СССР ХАРЬКОВСКИЙ ПРОМСТРОЙНИИПРОЕКТ	ЧЕРТЕЖИ ПОВТОРНОГО ПРИМЕНЕНИЯ		СЕРИЯ
	Узлы стальных конструкций	Лестницы пожарные высотой до 30 м	КЛ 52-02
	Марки ОП-21 ОП-21а		ЛИСТ 54

Нач. отд. Рапота
Гл. спец. Тилюпа
Дата выпуска 1969 г.
Разработал Котенко
Проверил Ярцева
Исполн. Ульянич

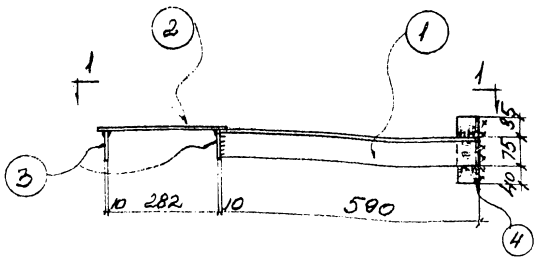

ОП-22; ОП-22а (зеркально)

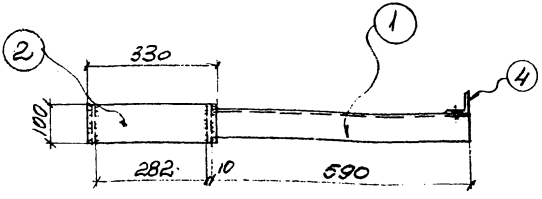

1-1

Спецификация стали на одну штуку каждой марки

Материал: сталь 3кп с расчетным сопротивлением Rа =2100

Марка	N поз.	Сечение	Длина мм	К-во т	К-во н	Вес в кг 1 дет.	Вес в кг всех	Вес в кг марки	Примечания
ОП-22	1	∠75×6	590	1		4.1	4	9	
	2	−100×10	330	1		2.5	3		
	3	−80×10	100	2		0.6	1		
	4	∠90×6	150	1		0.8	1		
ОП-22а		Позиции	1÷4	по	ОП-22		9	9	

Госстрой СССР ХАРЬКОВСКИЙ ПРОМСТРОЙНИИПРОЕКТ	Чертежи повторного применения		Серия
	Узлы стальных конструкций	Лестницы пожарные высотой до 30м	КЛ 52-02
	Марки ОП-22; ОП-22а		Лист 55

Нач. отд. Гл. спец. Дата выпуска 1969 г. Рапота Талюла Разработал Проверил Исполн. Котенко Ярцева Ульянич

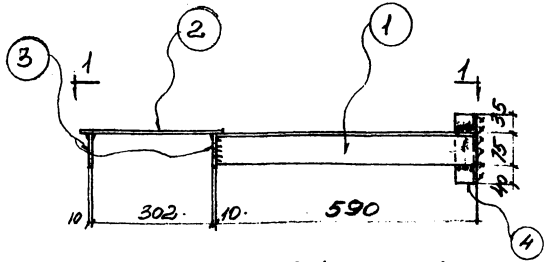

ОП-23; ОП-23а (зеркально)

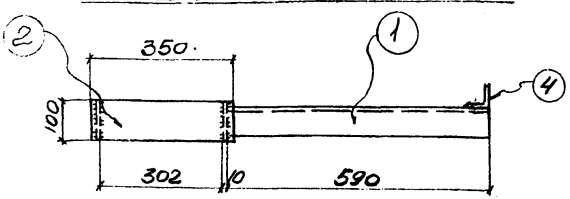

1 - 1

Спецификация стали на одну штуку каждой марки

Материал: сталь 3кп с расчетным сопротивлением Ra = 2100

Марка	N поз.	Сечение	Длина мм	К-во Т	К-во Н	Вес в кг 1 дет	Вес в кг всех	Марки	Примечание
ОП-23	1	∠75×6	590	1		4,1	4	9	
	2	-100×10	350	1		2,8	3		
	3	-80×10	100	2		0,6	1		
	4	∠90×6	150	1		0,8	1		
ОП-23а		Позиции	1÷4	по	ОП-23		9	9	

Гл. спец. Талмана 1969 г.
Дата выпуска

Госстрой СССР
ХАРЬКОВСКИЙ ПРОМСТРОЙНИИПРОЕКТ

ЧЕРТЕЖИ ПОВТОРНОГО ПРИМЕНЕНИЯ
Узлы стальных конструкций
Лестницы пожарные высотой до 30 м

Марки ОП-23; ОП-23а

СЕРИЯ КЛ 52-02
ЛИСТ 56

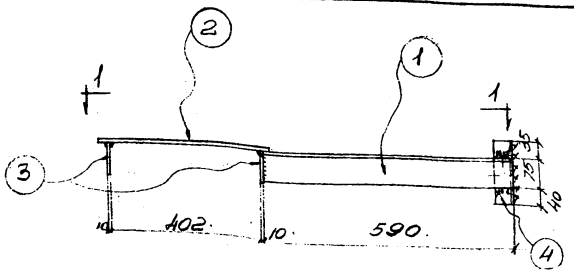

ОП-24; ОП-24а (зеркально)

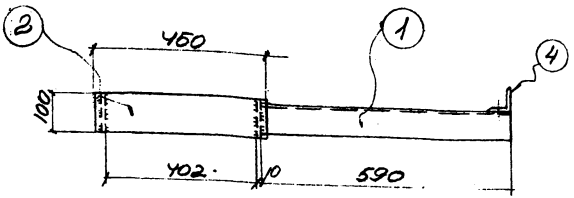

1-1

Спецификация стали на одну штуку каждой марки

Материал: сталь 3кп с расчетным сопротивлением Ra = 2100

Марка	N поз.	Сечение	Длина мм	К-60		Вес в кг			Примечание
				т	н	1 дет.	всех	марки	
ОП-24	1	L 75×6	590	1		4.1	4	10	
	2	-100×10	450	1		3.5	4		
	3	-80×10	100	2		0.6	1		
	4	L90×6	150	1		0.8	1		
ОП-24а		Позиции	1÷4	по	ОП-24		10	10	

Госстрой СССР ХАРЬКОВСКИЙ ПРОМСТРОЙНИЙПРОЕКТ	Чертежи повторного применения: Узлы стальных конструкций	Лестницы пожарные высотой до 30м	Серия КЛ 52-02
	Марки ОП-24; ОП-24а		Лист 57

Разработал Котенко
Проверил Ярцева
Исполн. Ульянину
Дата выпуска '69г.

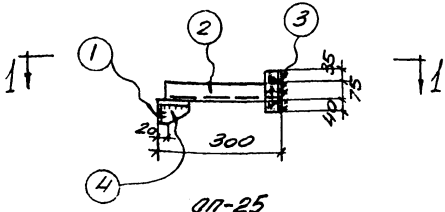

ОП-25

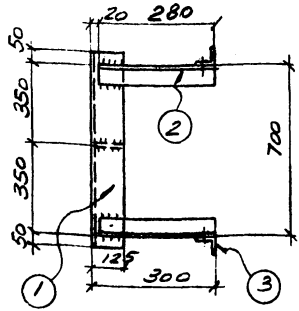

1-1

Спецификация стали на одну штуку каждой марки

Материал: сталь 3кп с расчетным сопротивлением Ra = 2100

Марка	N поз.	Сечение	Длина	К-60 Т	К-60 Н	Вес в кг 1 дет.	Вес в кг Общ.	Марки
ОП-25	1	L125×80×8	800	1		10	10	17
	2	L75×6	280	2		1.9	4	
	3	L90×6	150	2		0.8	2	
	4	-70×8	120	1		0,5	1	

Госстрой СССР ХАРЬКОВСКИЙ ПРОМСТРОЙНИЙ ПРОЕКТ	Чертежи повторного применения. Узлы стальных конструкций	Лестницы пожарные высотой до 30м	Серия КЛ 52-02
	Марка ОП-25		Лист 58

Нач. отд. Гл. спец. Дата выпуска

Рапота Талпопа 1969г.

Разраб. Проверил Исполнит.

Котенко Ярцева Ульянину

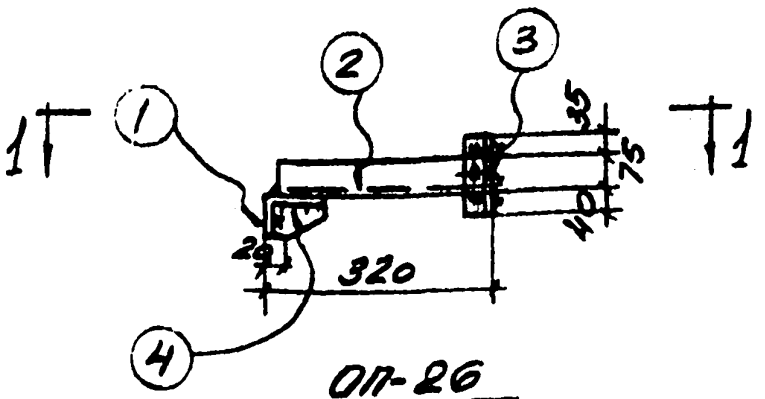

ОП-26

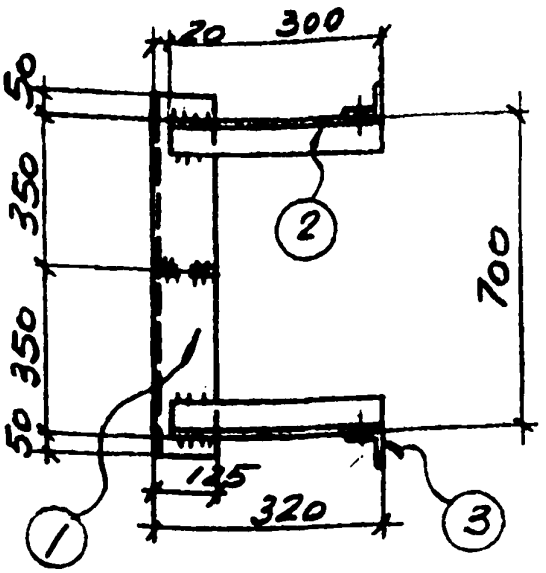

1-1

Спецификация стали на одну штуку каждой марки

Материал: сталь 3кп с расчетным сопротивлением Ra = 2100

Марка	N поз.	Сечение	Длина	К-60 т	К-60 н	Вес в кг 1 дет	Вес в кг всех	Вес в кг марки	Примечание
ОП-26	1	∠125×90×8	800	1		10	10	17	
	2	∠75×6	300	2		2.0	4		
	3	∠90×6	150	2		0.8	2		
	4	−70×8	120	1		0,5	1		

Госстрой СССР ХАРЬКОВСКИЙ ПРОМСТРОЙНИИПРОЕКТ	Чертежи повторного применения: Узлы стальных конструкций	Лестницы пожарные высотой до 30 м	Серия КЛ 52-02
	Марка ОП-26		Лист 59

Дата выпуска 1969 г.

Инв. отд. | Р-пота | Гл. спец. | Талмопа | Рук. гр. | Разработ. | Провер. | Исполн. | Капитульский | Котенко | Ярцева | Ульянич

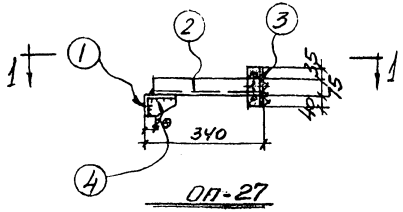

ОП-27

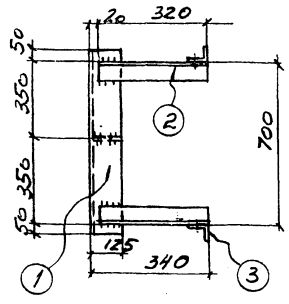

1-1

Спецификация стали на одну штуку каждой марки

Материал: сталь 3кп с расчетным сопротивлением Ra = 2100

Марка	N поз	Сечение	Длина	К-во т	К-во н	Вес в кг 1 дет	Вес в кг всех	Марки	Примечание
ОП-27	1	L125×80×8	800	1		10	10	17	
	2	L75×6	320	2		2.2	4		
	3	L90×6	150	2		0.8	2		
	4	-70×8	120	1		0.5	1		

Гл. спец.	Талпола	Разраб.	Котенко
Дата выпуска	1969г.	Провер.	Ярцева
		Исполн.	Ульянич

Госстрой СССР ХАРЬКОВСКИЙ ПРОМСТРОЙНИИПРОЕКТ	Чертежи повторного применения: Узлы стальных конструкций	Лестницы пожарные высотой до 30м	Серия КЛ 52-02
	Марка ОП-27		Лист 60

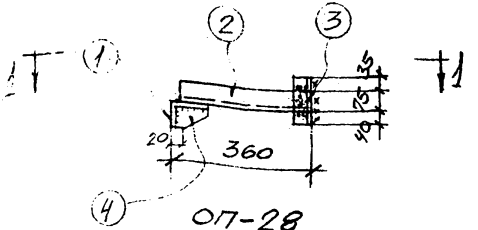

ОП-28

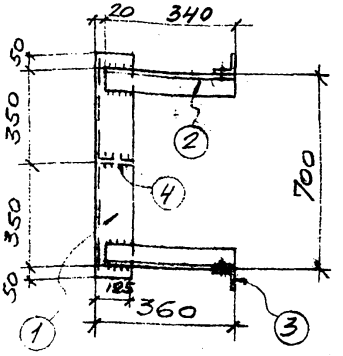

1-1

СПЕЦИФИКАЦИЯ НА ОДНУ ШТУКУ КАЖДОЙ МАРКИ

МАТЕРИАЛ: СТАЛЬ 3КП С РАСЧЕТНЫМ СОПРОТИВЛЕНИЕМ Ro=2100

Марка	N поз.	Сечение	Длина	Кол-во Т	Кол-во Н	Вес в кг 1 дет.	Вес в кг всех	Марки	Примечание
ОП-28	1	∠125×80×8	800	1		10	10	18	
	2	∠75×6	340	2		2,4	5		
	3	∠90×6	150	2		0.8	2		
	4	−70×8	120	1		0,5	1		

Госстрой СССР ХАРЬКОВСКИЙ ПРОМСТРОЙНИЙПРОЕКТ	ЧЕРТЕЖИ ПОВТОРНОГО ПРИМЕНЕНИЯ		СЕРИЯ
	УЗЛЫ СТАЛЬНЫХ КОНСТРУКЦИЙ	ЛЕСТНИЦЫ ПОЖАРНЫЕ ВЫСОТОЙ ДО 30М.	КЛ52-02
	Марка ОП-28		ЛИСТ 61

Разраб. Котенко
Провер. Котенко
Исполн. Ульянин
Гл. спец. Талмата
Дата выпуска 1969 г.

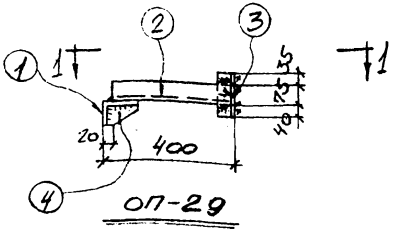

ОП-29

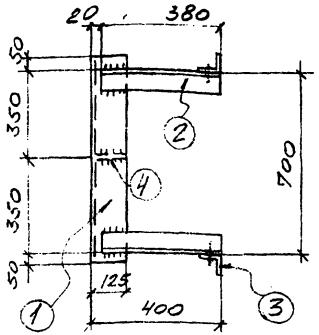

1-1

Спецификация стали на одну штуку каждой марки

Материал: сталь 3кп с расчетным сопротивлением Ra=2100

Марка	N поз.	Сечение	Длина	Кол-во		Вес в кг			Примечание
				Т	Н	1 дет.	Всех	Марки	
ОП-29	1	∠125×80×8	800	1		10	10	18	
	2	∠75×6	380	2		2.6	5		
	3	∠90×6	150	2		0.8	2		
	4	-70×8	120	1		0.5	1		

Госстрой СССР ХАРЬКОВСКИЙ ПРОМСТРОЙНИЙПРОЕКТ	ЧЕРТЕЖИ ПОВТОРНОГО ПРИМЕНЕНИЯ		СЕРИЯ
	Узлы стальных конструкций	Лестницы пожарные высотой до 30м	КЛ52-02
	Марка ОП-29		ЛИСТ 62

Нач. отд.	Рапота	Разраб.	Котенко
Гл. спец.	Талюпа	Провер.	Котенко
Дата выпуска	1969 г.	Исполн.	Ульянич

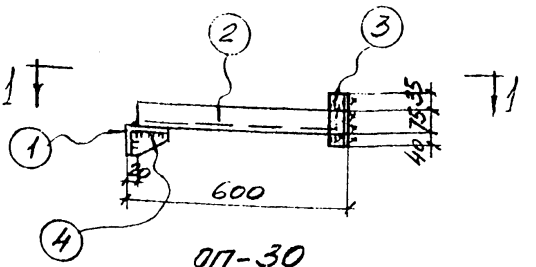

ОП-30

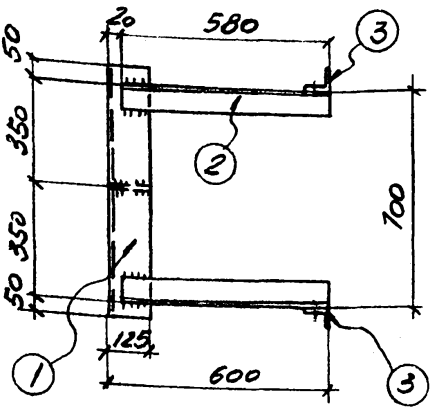

1-1

Спецификация стали на одну штуку каждой марки

Материал: сталь 3кп с расчетным сопротивлением Ra = 2100

Марка	N поз	Сечение	Длина	К-во		Вес в кг			Примечание
				Т	Н	1 дет.	Всех	Марки	
ОП-30	1	L125×80×8	800	1		10	10	21.	
	2	L75×6	580	2		4.0	8		
	3	L90×6	150	2		0.8	2		
	4	-70×8	120	1		0.5	1		

Разраб.	Котенко		
Провер.	Ярцева		
Исполн.	Ульянич		
Нач. отд.	Рапота		
Гл. спец.	Тимонин		
Дата выпуска	1969г.		

Госстрой СССР
ХАРЬКОВСКИЙ ПРОМСТРОЙНИИПРОЕКТ

Чертежи повторного применения
Узлы стальных конструкций
Лестницы пожарные высотой до 30м

Марка ОП-30

Серия КЛ 52-02
Лист 63

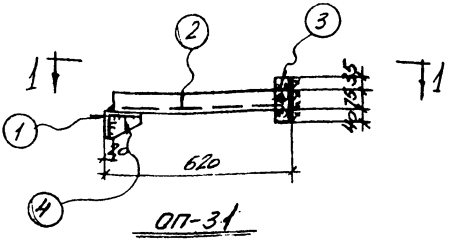

ОП-31

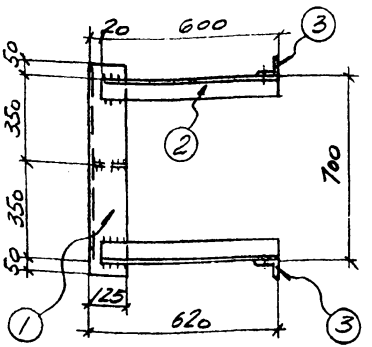

1-1

Спецификация стали на одну штуку каждой марки

Материал: сталь 3кп с расчетным сопротивлением Ra = 2100

Марка	N поз.	Сечение	Длина	К-во		Вес в кг			Примечание
				Т	Н	1 дет	Всех	Марки	
ОП-31	1	L125×80×8	800	1		10.	10.	21	
	2	L75×6	600	2		4.0	8		
	3	L90×6	150	2		0,8	2		
	4	-70×8	120	1		0,5	1		

Гл. спец.	Гапота	Разработал	Котенко
Дата выпуска	Талюта	Проверил	Арцева
	1969г.	Исполн.	Ульянич

Госстрой СССР ХАРЬКОВСКИЙ ПРОМСТРОЙНИИПРОЕКТ	Чертежи повторного применения		Серия
	Узлы стальных конструкций	Лестницы пожарные высотой до 30м	КЛ 52-02
	Марка ОП-31		Лист 64

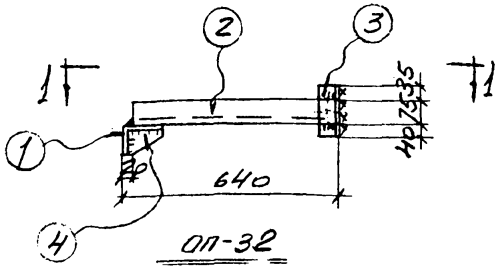

ОП-32

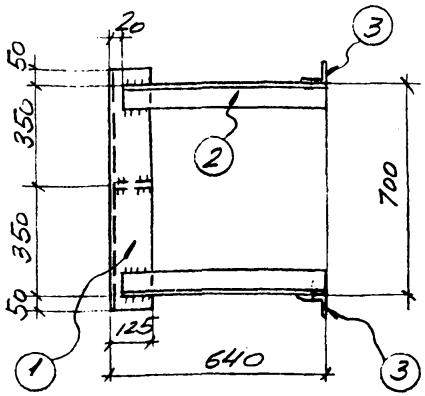

1-1

Спецификация стали на одну штуку каждой марки

Материал: сталь 3кп с расчетным сопротивлением Ra= 2100

Марка	N поз.	Сечение	Длина	К-во		Вес в кг			Примечание
				т	н	1 дет	Всех	Марки	
ОП-32	1	L125×80×8	800	1		10	10	22	
	2	L75×6	620	2		4.4	9		
	3	L90×6	150	2		0.8	2		
	4	-70×6	120	1		0.5	1		

Гл. спец.	Тапкина	Разраб.	Котенко
Нач. отд.	Рапота	Провер.	Ярцева
Дата выпуска	1969г.	Исполн.	Ульянич

Госстрой СССР
ХАРЬКОВСКИЙ ПРОМСТРОЙНИИПРОЕКТ

Чертежи повторного применения
Узлы стальных конструкций
Лестницы пожарные высотой до 30м

Марка ОП-32

Серия КЛ-52-02

Лист 65

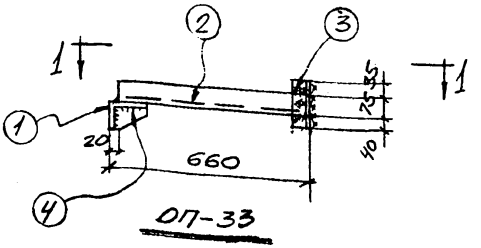

ОП-33

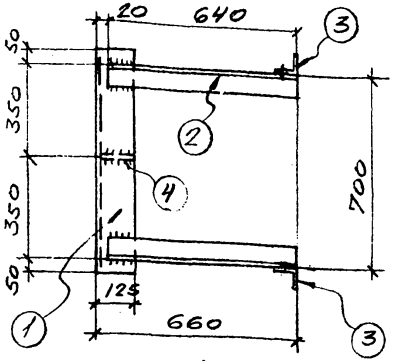

1-1

СПЕЦИФИКАЦИЯ СТАЛИ НА ОДНУ ШТУКУ КАЖДОЙ МАРКИ

МАТЕРИАЛ: СТАЛЬ ЗКП С РАСЧЕТНЫМ СОПРОТИВЛЕНИЕМ $R_y = 2100$

Марка	N поз.	Сечение	Длина	Кол-во Т	Кол-во Н	Вес в кг 1 дет.	Вес в кг всех	Марки	Примечание
ОП-33	1	∠125×80×8	800	1		10	10	22	
	2	∠75×6	640	2		4,4	9		
	3	∠90×6	150	2		0,8	2		
	4	-70×8	120	1		0,5	1		

Нач. отд.	Рапота		
Гл. спец.	Талюпа		
Дата выпуска	1969 г.		

Разраб.	Котенко		
Провер.	Котенко		
Исполн.	Ульянич		

Госстрой СССР
ХАРЬКОВСКИЙ ПРОМСТРОЙНИИПРОЕКТ

Чертежи повторного применения
Узлы стальных конструкций
Лестницы пожарные высотой до 30 м

Марка ОП-33

Серия К152-02
Лист 66

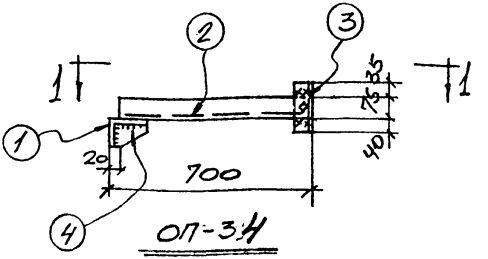

ОП-3Ч

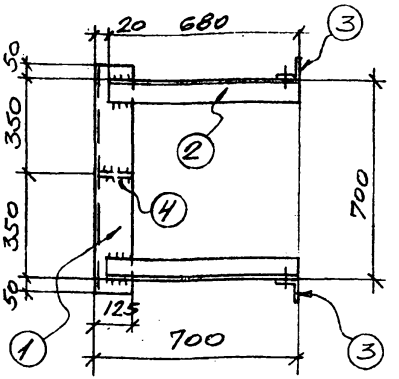

1-1

Спецификация стали на одну штуку каждой марки

Материал: сталь ВСт3кп2 с расчетным сопротивлением Ry=2100

Марка	N поз.	Сечение	Длина	Кол-во Т	Кол-во Н	Вес в кг 1 дет.	Вес в кг всех	Марки	Примечание
ОП-3Ч	1	∠125×80×8	800	1		10	10	23	
	2	∠75×6	680	2		4.7	10		
	3	∠90×6	150	2		0.8	2		
	4	-70×8	120	1		0.5	1		

Нач. отд. Рапота
Гл. спец. Талюпа
Дата выпуска

Разработ. Котенко
Провер. Котенко
Исполн. Ульянин

Госстрой СССР
ХАРЬКОВСКИЙ ПРОМСТРОЙНИИПРОЕКТ

Чертежи повторного применения
Узлы стальных конструкций
Лестницы пожарные высотой до 30м

Марка ОП-3Ч

Серия КП 52-02
Лист 67

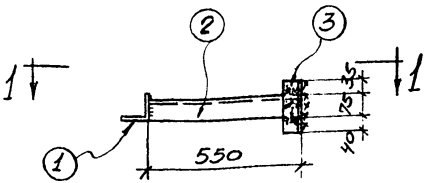

ОП-35

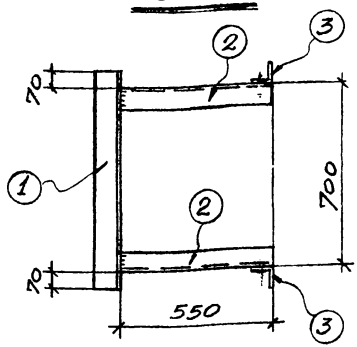

1-1

СПЕЦИФИКАЦИЯ НА ОДНУ ШТУКУ КАЖДОЙ МАРКИ

МАТЕРИАЛ: СТАЛЬ 3КПс РАСЧЕТНЫМ СОПРОТИВЛЕНИЕМ R_0=2100

Марка	N поз.	Сечение	Длина мм	К-во		Вес в кг			Примечание
				Т	Н	1 дет.	Всех	Марки	
ОП-35	1	∠100×8	840	1		10.2	10	20	
	2	∠75×6	550	2		3.8	8		
	3	∠90×6	150	2		0.8	2		

Гл. спец.	Рапота	Разработ.	Котенко
Дата выпуска	Талюпа	Проверил	Котенко
		Исполн.	Ярцева

Госстрой СССР
ХАРЬКОВСКИЙ ПРОМСТРОЙНИИПРОЕКТ

ЧЕРТЕЖИ ПОВТОРНОГО ПРИМЕНЕНИЯ

Узлы стальных конструкций

Лестницы пожарные высотой до 30 м

Марка ОП-35

СЕРИЯ КЛ 52-02

ЛИСТ 68

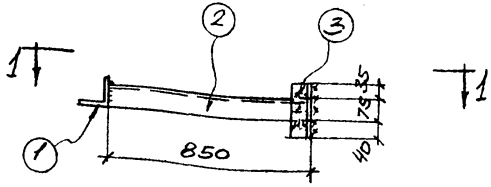

ОП-36

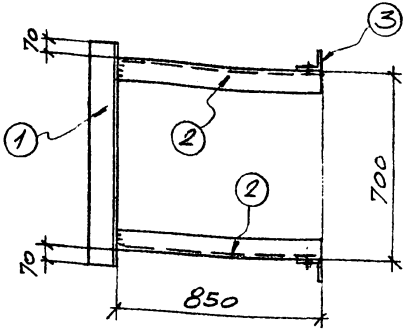

1-1

СПЕЦИФИКАЦИЯ НА ОДНУ ШТУКУ КАЖДОЙ МАРКИ

МАТЕРИАЛ: СТАЛЬ 3КП С РАСЧЕТНЫМ СОПРОТИВЛЕНИЕМ R_0=2100

МАРКА	N поз.	СЕЧЕНИЕ	ДЛИНА ММ	К-ВО		ВЕС В КГ			ПРИМЕЧАНИЕ
				Т	Н	1 дет.	Всех	МАРКИ	
ОП-36	1	∠100×8	840	1		10.2	10	24	
	2	∠75×6	850	2		5.9	12		
	3	∠63×6	150	2		0.8	2		

Госстрой СССР ХАРЬКОВСКИЙ ПРОМСТРОЙНИИПРОЕКТ	ЧЕРТЕЖИ ПОВТОРНОГО ПРИМЕНЕНИЯ		СЕРИЯ
	УЗЛЫ СТАЛЬНЫХ КОНСТРУКЦИЙ	ЛЕСТНИЦЫ ПОЖАРНЫЕ ВЫСОТОЙ ДОЗОМ	КЛ52-02
	Марка ОП-36		ЛИСТ 69

ГЛ. СПЕЦ.	ТАЛЛОТА	ИСПОЛН.	ЯРЦЕВА
ДАТА ВЫПУСКА	1969 г.	ПРОВЕРИЛ	КОТЕНКО
		ГЛ. РАЗРАБ.	КОТЕНКО

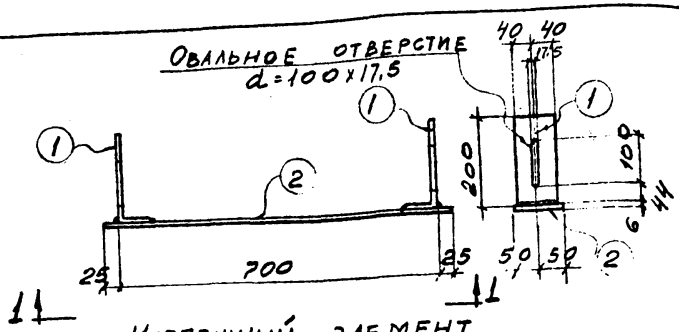

Крепежный элемент

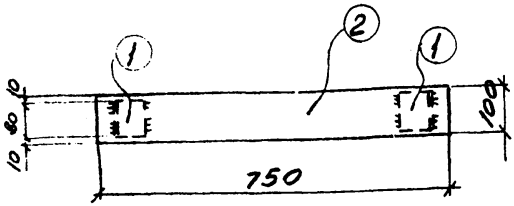

1-1

Спецификация стали на одну штуку каждой марки

Материал: сталь 3кп с расчетным сопротивлением R_a - 2100 кг/см²

Марка	N поз.	Сечение	Длина мм	К-во т	К-во н	Вес в кг 1 дет.	Вес в кг всех	Вес в кг марки	Примечание
Крепежный элемент	1	[24	80	2	-	1,9	4	8	
	2	-100×6	750	1	-	3,6	4		

Гл. ст.	Рапота	Разработал	Котенко
Гл. сп.	Талюла	Исполнит.	Котенко
Дата 8	Уска	Проверил	Капитулевский

1969г.

ХАРЬКОВСКИЙ ПРОМСТРОЙНИИПРОЕКТ

Чертежи повторного применения		Серия
Узлы стальных конструкций	Лестницы пожарные высотой до 30 м	КЛ 52-02
Марка крепежного элемента		Лист 70

gost.e-ecolog.ru