ТИПОВЫЕ КОНСТРУКЦИИ, ИЗДЕЛИЯ И УЗЛЫ ЗДАНИЙ И СООРУЖЕНИЙ

СЕРИЯ 1.273.9-4

ОБЛИЦОВКИ ПОЗЛЕМЕНТНОЙ СБОРКИ ИЗ ГИПСОКАРТОННЫХ ЛИСТОВ ДЛЯ ОБЩЕСТВЕННЫХ ЗДАНИЙ

ВЫПУСК 2

ОБЛИЦОВКИ НА МЕТАЛЛИЧЕСКОМ КАРКАСЕ
МАТЕРИАЛЫ ДЛЯ ПРОЕКТИРОВАНИЯ
РАБОЧИЕ ЧЕРТЕЖИ

19143
ЦЕНА 1-14

gost.e-ecolog.ru

ЦЕНТРАЛЬНЫЙ ИНСТИТУТ ТИПОВОГО ПРОЕКТИРОВАНИЯ
ГОССТРОЯ СССР

Москва, А-445, Смольная ул., 22

Сдано в печать IV 1984 года

Заказ № 6072 Тираж 2500 экз.

ТИПОВЫЕ КОНСТРУКЦИИ, ИЗДЕЛИЯ И УЗЛЫ ЗДАНИЙ И СООРУЖЕНИЙ

СЕРИЯ 1.273.9-4

ОБЛИЦОВКИ ПОЗЛЕМЕНТНОЙ СБОРКИ ИЗ ГИПСОКАРТОННЫХ ЛИСТОВ ДЛЯ ОБЩЕСТВЕННЫХ ЗДАНИЙ

ВЫПУСК 2

ОБЛИЦОВКИ НА МЕТАЛЛИЧЕСКОМ КАРКАСЕ

МАТЕРИАЛЫ ДЛЯ ПРОЕКТИРОВАНИЯ

РАБОЧИЕ ЧЕРТЕЖИ

РАЗРАБОТАНЫ:
ЦНИИЭП торгово-бытовых зданий и туристских комплексов
Главный инженер института — Лепский В.И.
Начальник отдела — Юдицкий А.Н.

Утверждены:
Государственным комитетом по гражданскому строительству и архитектуре при Госстрое СССР
Приказ № 253 от 29.08.1983 г.
Введены в действие с 01.10.1983 г.

Обозначение	Наименование	Стр.
1.273.9-4.2-00.00	Содержание	2
1.273.9-4.2-00.00ПЗ	Пояснительная записка	3-6
1.273.9-4.2-00.00ВД	Ведомость ссылочных документов	
1.273.9-4.2-01.00	Фрагмент облицовки поэлементной сборки на металлическом каркасе ОМ-1м (ОМ-1) Узлы I÷X; Iа; IIIа; Va; VIIIа	7-12
1.273.9-4.2-02.00	Фрагмент облицовки поэлементной сборки на металлическом каркасе ОМ-2м (ОМ-2) Узлы I÷X; Iа; IIIа; Va	13-17
1.273.9-4.2-03.00	Примеры установки анкера падающего, крючка, анкера проходного и дюбеля разжимного	18
1.273.9-4.2-00.01	Профиль стойка ПС-2	19
1.273.9-4.2-00.02	Профиль направляющий ПН-2	20
1.273.9-4.2-00.03	Профиль торцевой ПБ-1 (буртик)	21
1.273.9-4.2-00.04	Профиль угловой ПУ-2	22
1.273.9-4.2-00.05	Монтажная деталь МД-1 (обрезок ПС-2, ℓ=100 мм)	23
1.273.9-4.2-00.06	Винт самосверлящий СМ1	24
1.273.9-4.2-00.07	Винт самосверлящий СМ2	25
1.273.9-4.2-00.08	Дюбель-гвоздь пистолетный	26
1.273.9-4.2-00.09	Анкер падающий, дюбель разжимной	27
1.273.9-4.2-00.10	Крючок, анкер проходной	28

Инв.№подл. | Подпись и дата | Взам.инв.№

Нач.отд.	Юдицкий		
Гл.инж.пр	Аыков		
Рук.гр.инж	Мошкина		

1.273.9-4.2-00.00

Содержание

Стадия	Лист	Листов
Р		1

ЦНИИЭП торгово-бытовых зданий и туристских комплексов г. Москва

Формат А3

1. Общая часть

Выпуск содержит перечень типов облицовок, монтажные узлы, комплектующие элементы и детали, рекомендации по заделке швов и методам отделки лицевых поверхностей. Расход материалов на 1 м² облицовок и типы облицовок см таблицу (док. 00.00 ПЗ, лист 2).

2. Область применения

Облицовки предназначены для применения в проектах общественных зданий (предприятия общественного питания, торговли, бытового обслуживания, школ, учебных, лечебных и детских учреждений), а также в гостиницах, административно-бытовых зданиях и др.. Для облицовки поверхностей конструкций в коридорах, лестничных клетках, вестибюлях, холлах и фойе в зданиях школ, учебных, детских учреждениях, торговли, общественного питания рекомендуется применять облицовки типа ОМ-2 (ОМ-2М).

Облицовки следует применять в помещениях с нормальным температурно-влажностным режимом (СНиП II-3-79, табл. 1). Согласно СНиП II-2-80 и заключению ГУПО МВД СССР № 7/6/1126 от 14.04.83 года облицовки можно применять для зданий I степени огнестойкости. Для отделки облицовок на путях эвакуации (коридоры, холлы, вестибюли) рекомендуются керамические плитки, асбестоцементные листы.

3. Технические характеристики облицовок

Облицовки поэлементной сборки представляют собой каркасную конструкцию, обшитую с одной стороны гипсокартонными листами.

Каркас облицовок запроектирован из гнутых профилей, изготовленных путем профилирования рулонной тонколистовой оцинкованной стали на профилегибочных станках. Для изготовления профилей принята листовая сталь по $\frac{Б\text{-}0,5\times1000\ ГОСТ\ 19904\text{-}74}{0,8КП\text{-}8Г\text{-}2\ ГОСТ\ 14918\text{-}80}$ толщиной 0,5; 0,6 мм. В стенках стоек предусмотрены отверстия 40×40 мм для пропуска силовой и слаботочной электропроводок. Для изготовления метизов принята проволока П3, 3, 6, поставляемая по ГОСТ 5663-79.

Все метизы термообрабатываются. Винты самосверлящие марки СМ1 и СМ2 применяются для крепления гипсовых листов к профилям металлокаркаса с толщиной стенки до 0,7 мм. Материалом обшивки каркаса являются гипсокартонные листы по ГОСТ 6266-81 с прямыми и обжатыми по всей длине листа кромками, толщиной 14 мм. Гипсокартонные листы с прямоугольной кромкой применяются для внутреннего слоя при двухслойном варианте обшивки облицовок.

Для повышения звукоизоляции облицовок предусмотрены минераловатные полужесткие плиты толщиной 50 мм, $\gamma = 125$ кг/м³ на синтетической связке по ГОСТ 9573-82 или стекловатные по ГОСТ 10499-78.

В процессе эксплуатации облицовок возникает необходимость в креплении к ним различного оборудования и предметов интерьера, которые должны навешиваться на специальные анкерные изделия. Возможность применения того или иного анкерного изделия определяется в зависимости от несущей способности облицовок и навешиваемого оборудования на эти облицовки. Основные виды анкерных изделий, монтажные узлы и их максимальная несущая способность представлены в альбоме (см. док. 00.09; 00.10).

Для отделки поверхностей гипсокартонных облицовок можно применять:

– пленки поливинилхлоридные отделочные ПДО по ТУ 400-1-461-73;

– пленки декоративные отделочные самоклеющиеся ПДСО по ГОСТ 24 944-81;

				1.273.9-4.2-00.00 ПЗ		
Нач. отд	Юдицкий			Пояснительная записка	Стадия	Лист	Листов
Гл. инж. пр	Лыков				Р	1	4
Рук. группы	Мошкина				ЦНИИЭП торгово-бытовых зданий и туристских комплексов	
Провер.	Пельтихина					

Инв. № подл. | Подпись и дата | Взам. инв. №

19143 4

Формат А3

ТИПЫ ОБЛИЦОВОК ПОЭЛЕМЕНТНОЙ СБОРКИ. ТАБЛИЦА

№ п/п	ГПИП	ЭСКИЗ	Толщина облицовки, мм	Высота помещения, мм	Расход материалов на 1 м² облицовки: Гипсокартонный лист, м²	Металл: стойка, кг	Металл: направляющая, кг	Минераловатные плиты, м³	Бумажная или тканевая лента, пм	Плинтус, пм	Гипсовая шпатлевка, кг	Обрамляющие элементы: угловой профиль ПУ-2, пм	Обрамляющие элементы: торцевой бортик ПБ-1, пм	Крепежные детали: дюбель, шт	Крепежные детали: винты самосверлящие, кг	Масса 1 м² облицовки, кг
1	2	3	4	5	6	7	8	9	10	11	12	13	14	15	16	17
1	ОМ-1	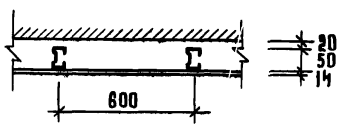	84	2700	1,0	1,08	0,29	—	1,37 / 1,03	0,37	0,036	— / 0,06	— / 0,28	3,0	0,041	14,0
				3000		1,07	0,26		1,34 / 1,04	0,34	0,035	— / 0,05	— / 0,25		0,040	13,9
				3300		1,09	0,36		1,6 / 1,32	0,31	0,042	— / 0,05	— / 0,23		0,046	14,0
				3900		1,08	0,30		1,5 / 1,26	0,26	0,040	— / 0,04	— / 0,20		0,043	13,9
2	ОМ-1М	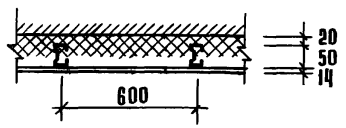	84	2700	1,0	1,08	0,29	0,05	1,37 / 1,03	0,37	0,036	— / 0,06	— / 0,28	3,0	0,041	20,3
				3000		1,07	0,26		1,34 / 1,04	0,34	0,035	— / 0,05	— / 0,25		0,040	20,2
				3300		1,09	0,36		1,6 / 1,32	0,31	0,042	— / 0,05	— / 0,23		0,046	20,3
				3900		1,08	0,30		1,5 / 1,26	0,26	0,040	— / 0,04	— / 0,20		0,043	20,2
3	ОМ-2	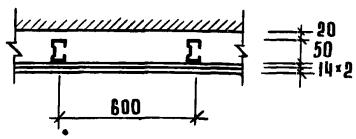	98	2700	2,0	1,08	0,29	—	1,37 / 1,03	0,37	0,036	— / 0,06	— / 0,28	3,0	0,090	26,1
				3000		1,07	0,26		1,34 / 1,04	0,34	0,035	— / 0,05	— / 0,25		0,087	26,0
				3300		1,09	0,36		1,6 / 1,32	0,31	0,042	— / 0,05	— / 0,23		0,100	26,1
				3900		1,08	0,30		1,5 / 1,26	0,26	0,040	— / 0,04	— / 0,20		0,094	26,0
4	ОМ-2М	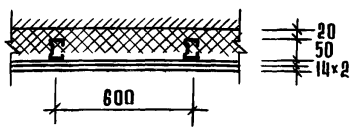	98	2700	2,0	1,08	0,29	0,05	1,37 / 1,03	0,37	0,036	— / 0,06	— / 0,28	3,0	0,090	32,4
				3000		1,07	0,26		1,34 / 1,04	0,34	0,035	— / 0,05	— / 0,25		0,087	32,3
				3300		1,09	0,36		1,6 / 1,32	0,31	0,042	— / 0,05	— / 0,23		0,100	32,4
				3900		1,08	0,30		1,5 / 1,26	0,26	0,040	— / 0,04	— / 0,20		0,094	32,3

1. Расход материалов дан на 1 м² облицовки без запасов по объему и весу.
2. В графах 10, 13, 14 в числителе дан расход материалов для варианта облицовок без обрамления ГКЛ металлическими обрамляющими элементами, а в знаменателе с обрамляющими элементами (см. док. 01.00, лист 1).

Инв. № подл. | Подпись и дата | Взам. инв. №

1.273.9-4.2-00.00 ПЗ

Лист 2

19143 5

Формат А3

– поливинилхлоридный отделочный материал "Винистен" по ТУ 400-1/51-91-73;
– обои;
– клеевые, водоэмульсионные краски, эмали;
– синтетические краски;
– облицовочные керамические плитки на мастике "Перминид" по ТУ 400-1-136-78.

Заделку и шпатлевку стыков между гипсокартонными листами производить гипсополимерным составом (гипсовая шпатлевка). Рецептура гипсовой шпатлевки в % по массе:
– гипсоцементнопуццолановые вяжущие – 78;
– поливинилацетатная 50%-ная дисперсия – 10;
– клей малярный – 4;
– вода до удобоупотребимой консистенции.

Приготовление состава производить в растворомешалке до получения однородной массы. Жизнеспособность состава – 4 часа.

4. Указания по монтажу облицовок

Устройство гипсокартонных облицовок на металлическом каркасе может осуществляться только при наличии у строительных (монтажных) организаций специального инструмента, обеспечивающего механизацию процессов сборки металлического каркаса облицовки, крепления к нему гипсокартонных листов, а также инструмента для заделки стыков, нанесения шпатлевочного слоя и др. работ, согласно "Рекомендации по монтажу гипсокартонных перегородок", утвержденной Главмонтажспецстроем 28.10.81 г. приказ № 194.

Монтаж облицовок производится только в период отделочных работ (в зимнее время при подключении отопления) и до устройства чистого пола в следующей последовательности:
– выполняется разметка ик бетонным, кирпичным и т.п. конструкциям крепятся верхние и нижние направляющие дюбелями "ДГП" с шагом 500 мм, размер дюбелей зависит от марки бетона и определяется согласно инструкции на монтажно-поршневой пистолет ПЦ-52-1 от 1973 г. Главэлектромонтаж Минмонтажспецстроя СССР;
– точка забивки дюбеля должна отстоять от края строительного основания на расстоянии не менее 100 мм;
– в направляющие с шагом 600 мм устанавливаются стойки каркаса и крепятся с помощью просечных клещей с последующим отгибом, установка и выравнивание стоек каркаса производится по обычному отвесу или магнитному уровню, монтажными деталями МД-1, с шагом 100 мм, стойки каркаса крепятся к облицуемой поверхности;
– через отверстия в стойках каркаса пропускается силовая и слаботочная проводка, вывод наружу проводки производится через отверстия в обшивке облицовки, обозначенные в проекте;
– между стойками каркаса устанавливаются минераловатные плиты;
– устанавливаются и крепятся листы ГКЛ самосверлящими винтами марки СМ1 впотай;
– все стыки гипсокартонных листов, узлы и примыкания проклеиваются перфорированной бумажной или тканевой лентой, а также угловыми и торцевыми металлическими накладками;
– выполнение наружного отделочного слоя (моющиеся обои, синтетические пленки, обычные обои, покраска) производится после подготовки поверхности облицовки (шпатлевка заподлицо, зачистка);
– по окончании отделочных работ устанавливается электротехнический плинтус по ГОСТ 19111-77 или деревянный по ГОСТ 8242-75.

Расшифровка типа облицовки:

ОМ-1м (2м)

ОМ - облицовка на металлическом каркасе;

1 - толщина облицовки 84 мм (2-98 мм);

м - наличие минераловатного слоя.

Обозначение	Наименование	Примечание
ТУ 400-28-287-81	Металлические профили	
ТУ 400-28-287-81	Металлические дверные коробки	
ТУ 14-4-794-77	Дюбель-гвоздь ДГП	
ТУ 400-28-392-81	Винты самосверлящие	
ТУ 400-28-370-80	Анкер падающий	
ТУ 36-941-68	Дюбель разжимной	
ТУ 400-28-371-80	Крючок	
ТУ 400-28-369-80	Анкер проходной	

1.273.9-4.2-00.00 ВД

Нач. отд	Юдицкий	
Гл. инж. пр	Лыков	
Рук. гр. инж	Мошкина	
Провер.	Пельтихина	

Ведомость ссылочных документов

Стадия	Лист	Листов
Р		1

ЦНИИЭП торгово-бытовых зданий и туристских комплексов

Инв. № подл. | Подпись и дата | Взам. инв. №

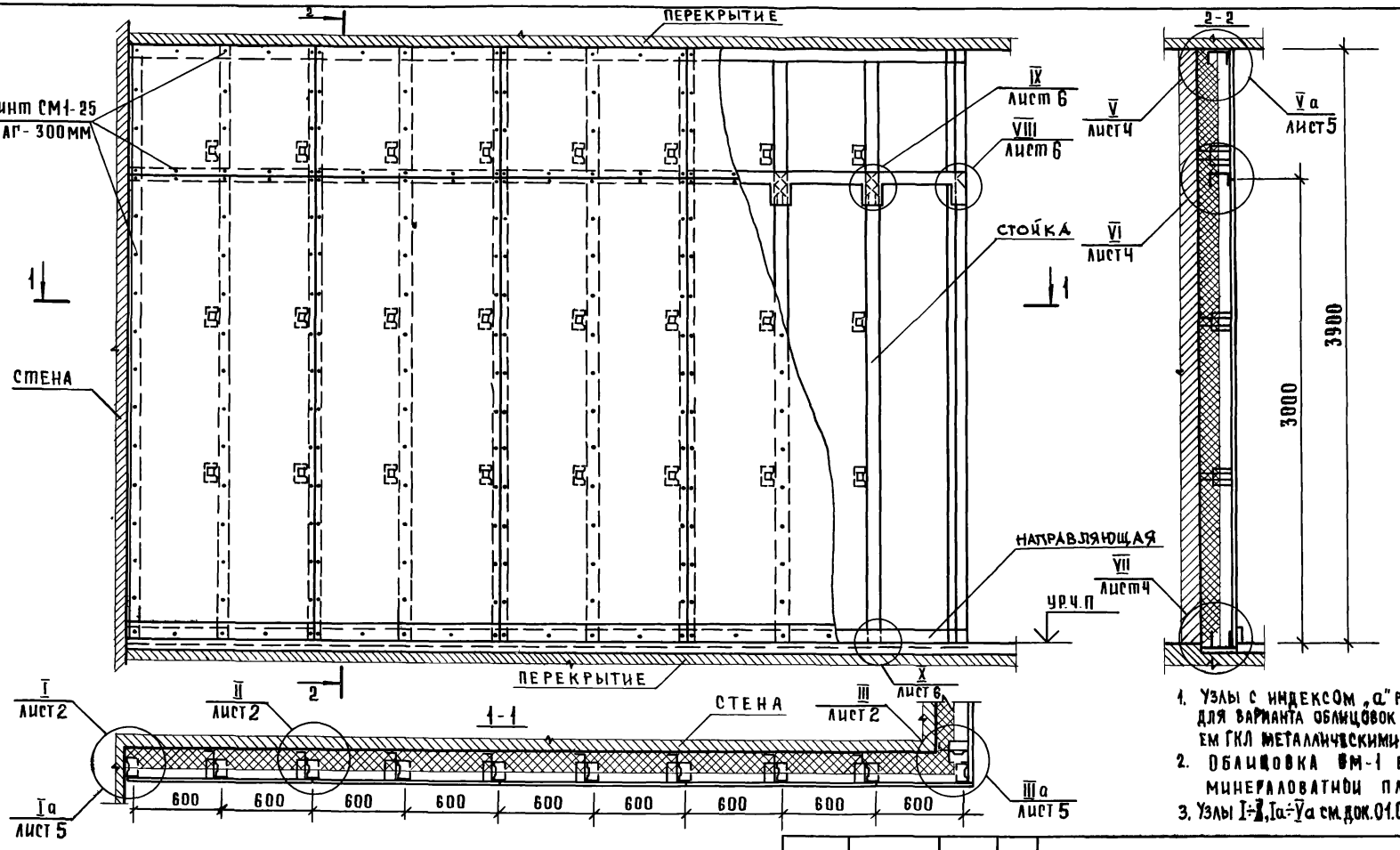

1. Узлы с индексом „а" разработаны для варианта облицовок с обрамлением ГКЛ металлическими профилями.
2. Облицовка ОМ-1 без минераловатной плиты.
3. Узлы I÷X, Iа÷Vа см. док. 01.00 лист 2÷6.

Нач. отд.	Юдицкий		
Гл. инж. пр.	Лыков		
Рук. группы	Мошкина		
Провер.	Никитина		
Разраб.	Коротун		

1.273.9-4.2-01.00

Фрагмент облицовки поэлементной сборки на металлическом каркасе ОМ-1М (ОМ-1)
Узлы I÷X; Iа; IIIа; Vа.

Стадия	Масса	Масштаб
Р	–	1:20
Лист 1	Листов 6	

ЦНИИЭП торгово-бытовых зданий и туристских комплексов

Инв. № подл. | Подпись и дата | Взам. инв. №

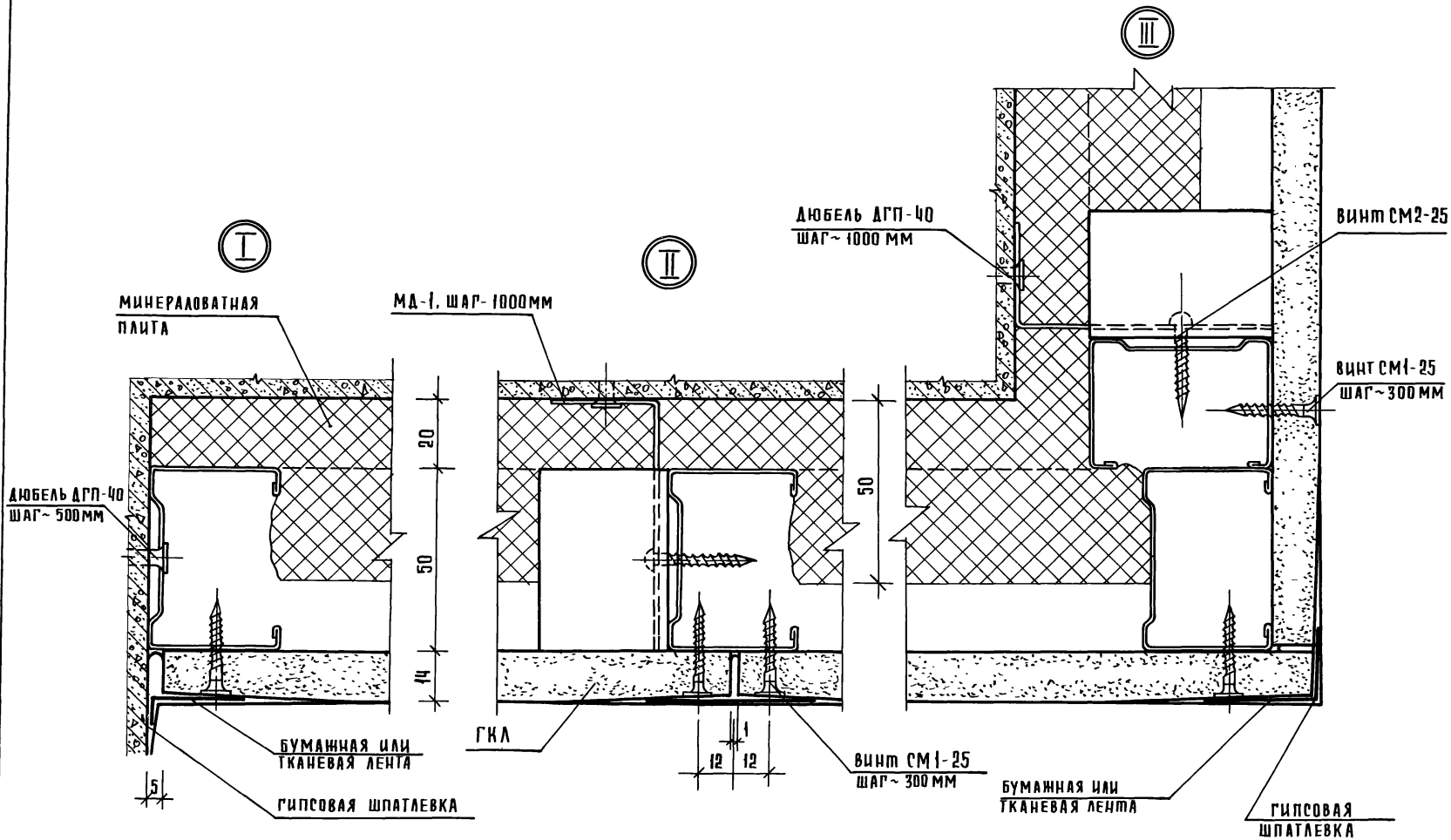

Инв.№подл. | Подпись и дата | Взам.инв.№

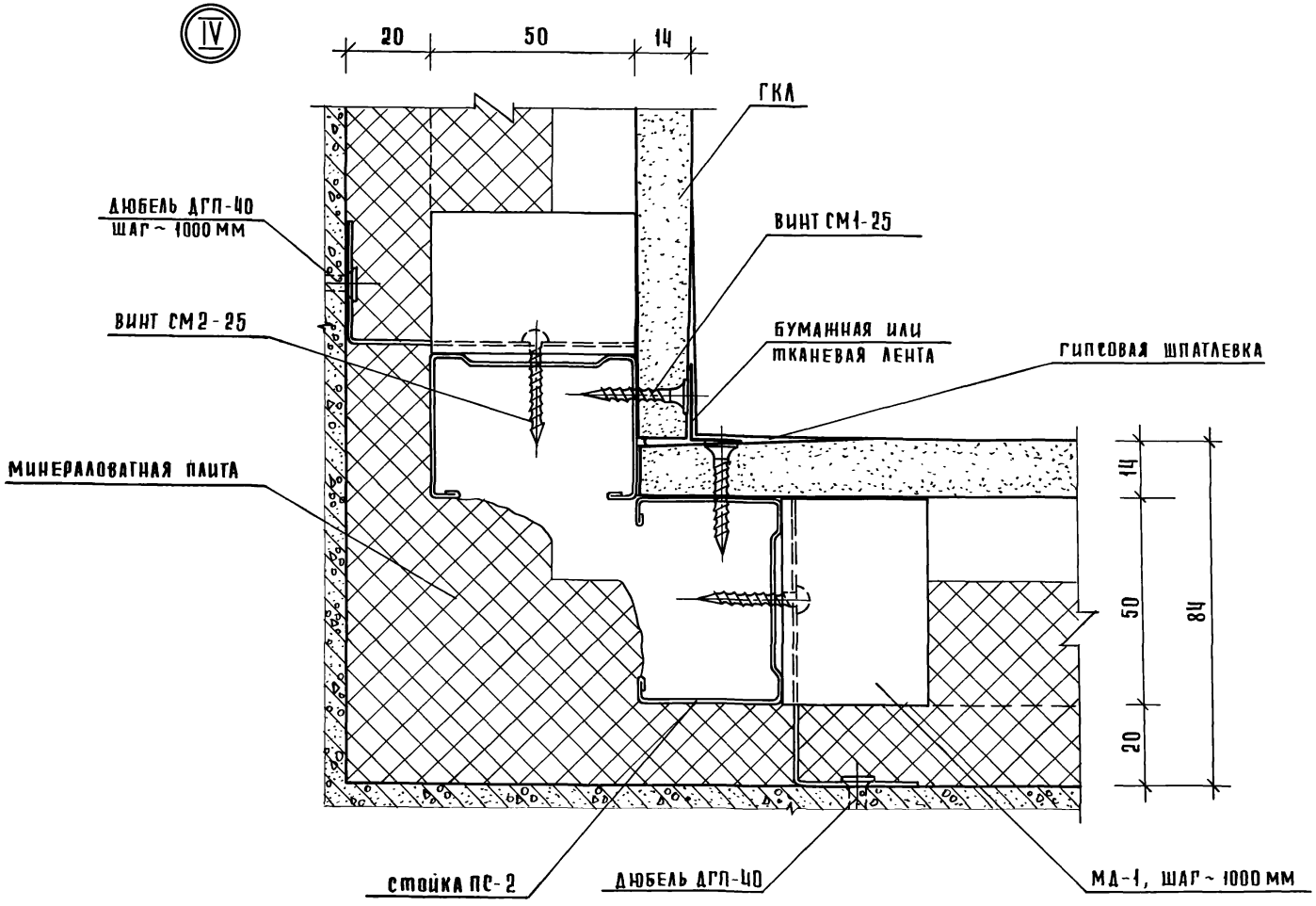

Инв. № подл. | Подпись и дата | Взам. инв. №

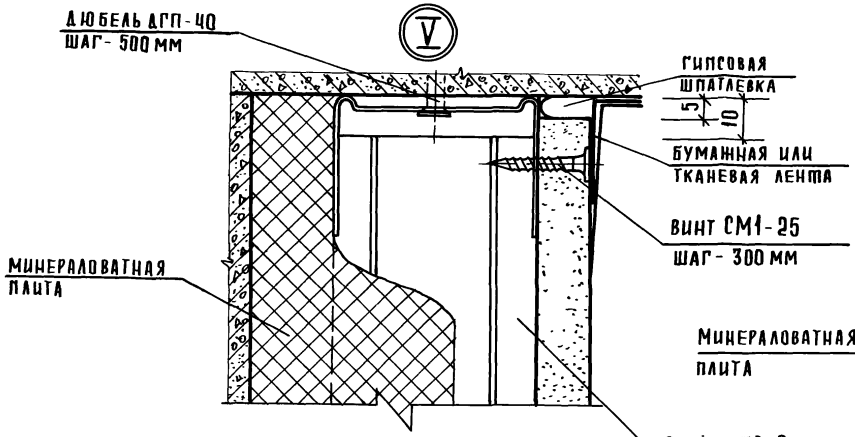

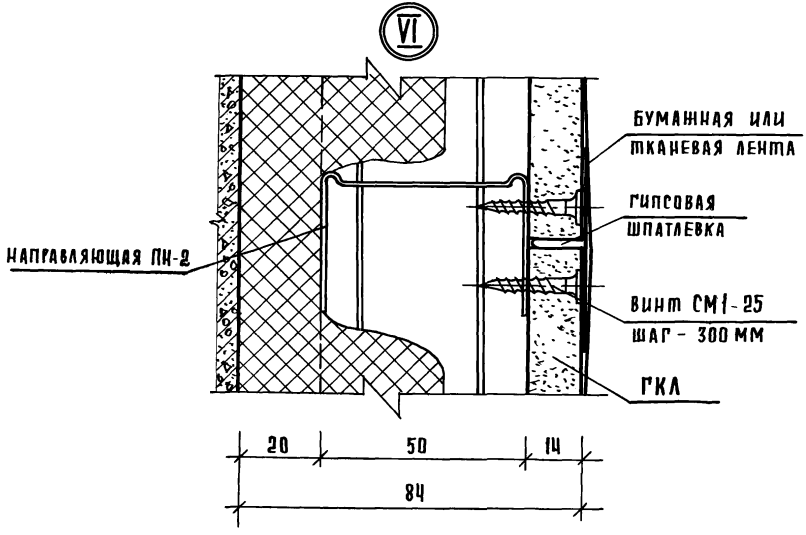

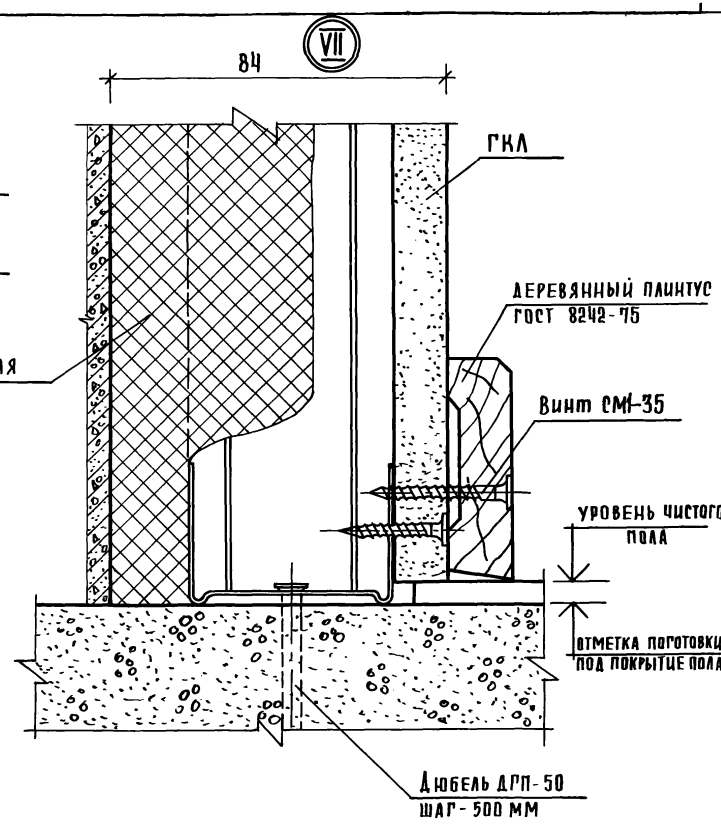

Инв. № подл. | Подпись и дата | Взам. инв. №

1.273.9-4.2-01.00

Лист 4

19143 11

Формат А3

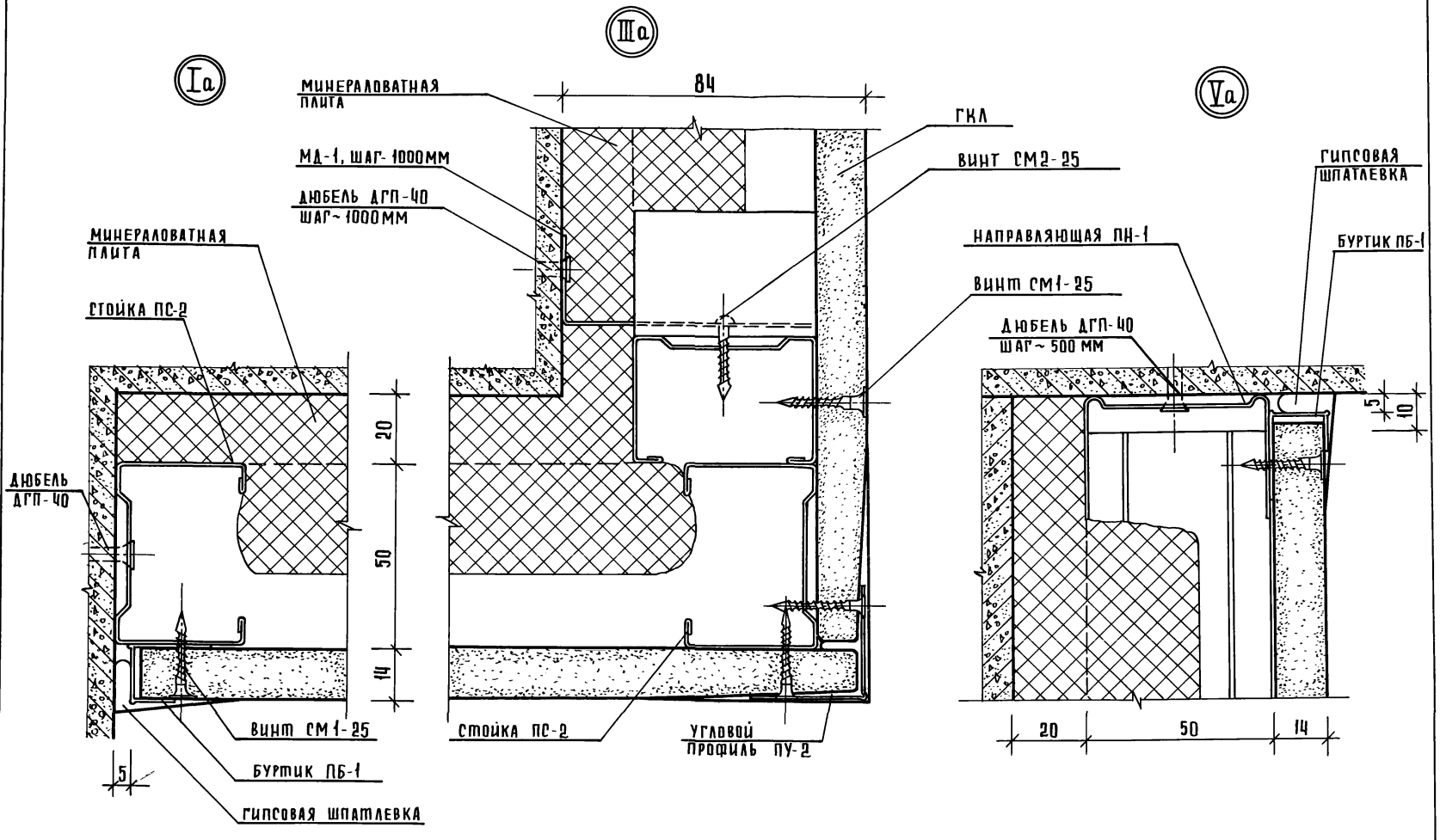

Инв. № подл. | Подпись и дата | Взам. инв. №

1.273.9-4.2-01.00

Лист 5

19143 12

Формат А3

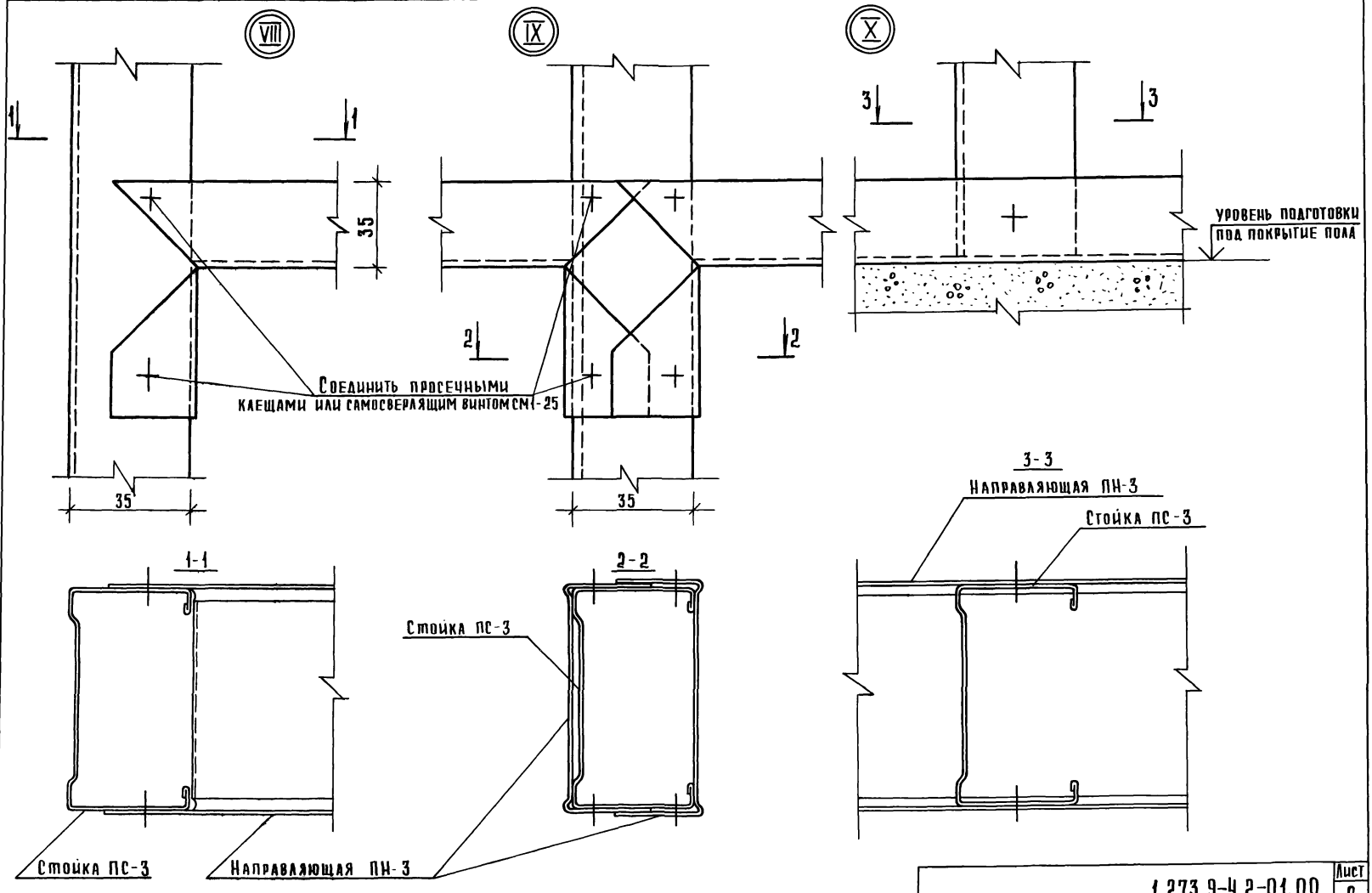

Инв. № подл. | Подпись и дата | Взам. инв. №

1.273.9-4.2-01.00

Лист 6

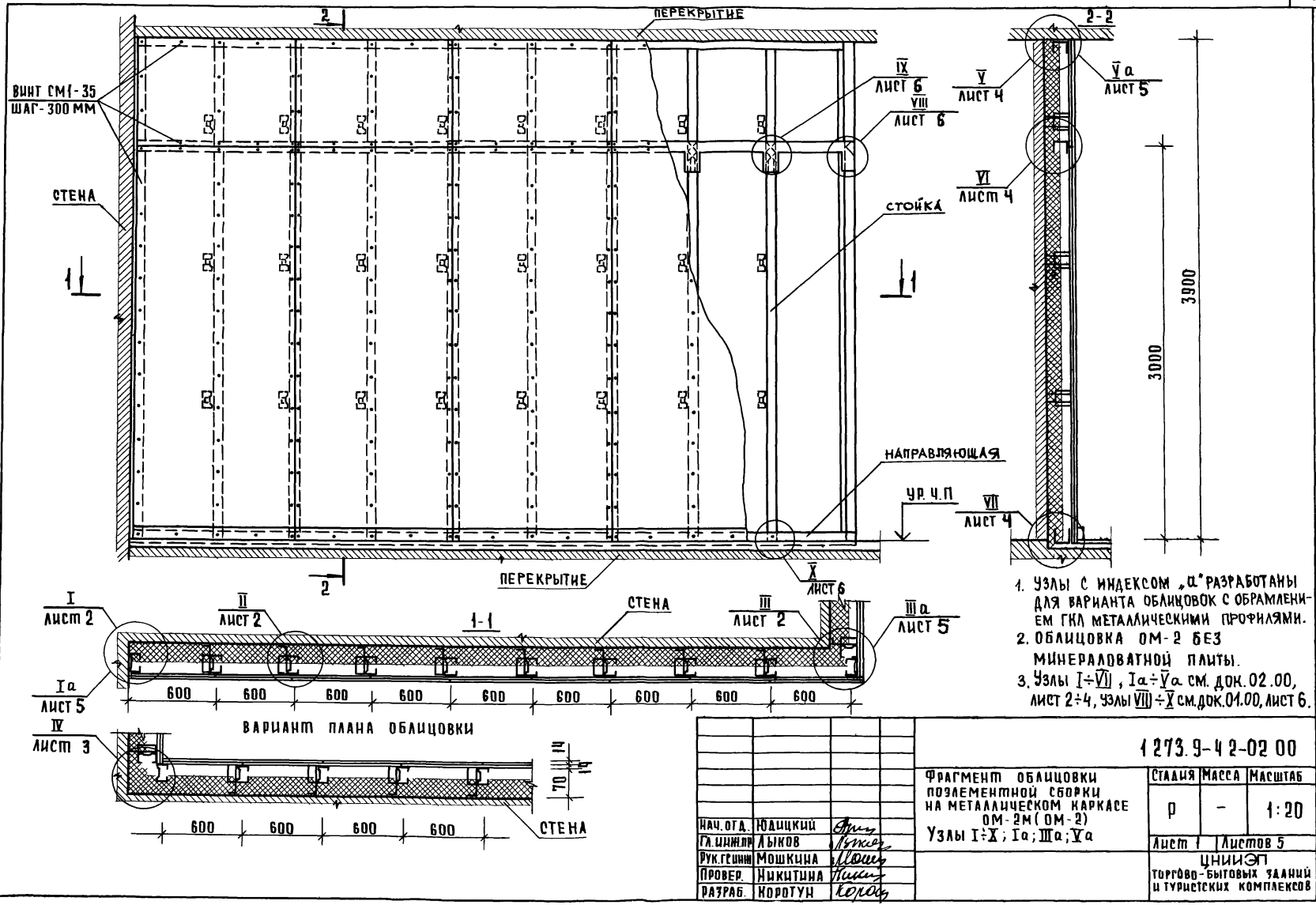

1. Узлы с индексом „а" разработаны для варианта облицовок с обрамлением ГКЛ металлическими профилями.
2. Облицовка ОМ-2 без минераловатной плиты.
3. Узлы I÷VII, Ia÷Va см. док. 02.00, лист 2÷4, узлы VIII÷X см. док. 01.00, лист 6.

Нач. отд.	Юдицкий	
Гл. инж. пр	Лыков	
Рук. группы	Мошкина	
Провер.	Никитина	
Разраб.	Коротун	

1273.9-42-02 00

Фрагмент облицовки поэлементной сборки на металлическом каркасе ОМ-2М (ОМ-2)
Узлы I÷X; Ia; IIIa; Va

Стадия	Масса	Масштаб
Р	–	1:20
Лист 1	Листов 5	

ЦНИИЭП торгово-бытовых зданий и туристских комплексов

Инв. № подл. | Подпись и дата | Взам. инв. №

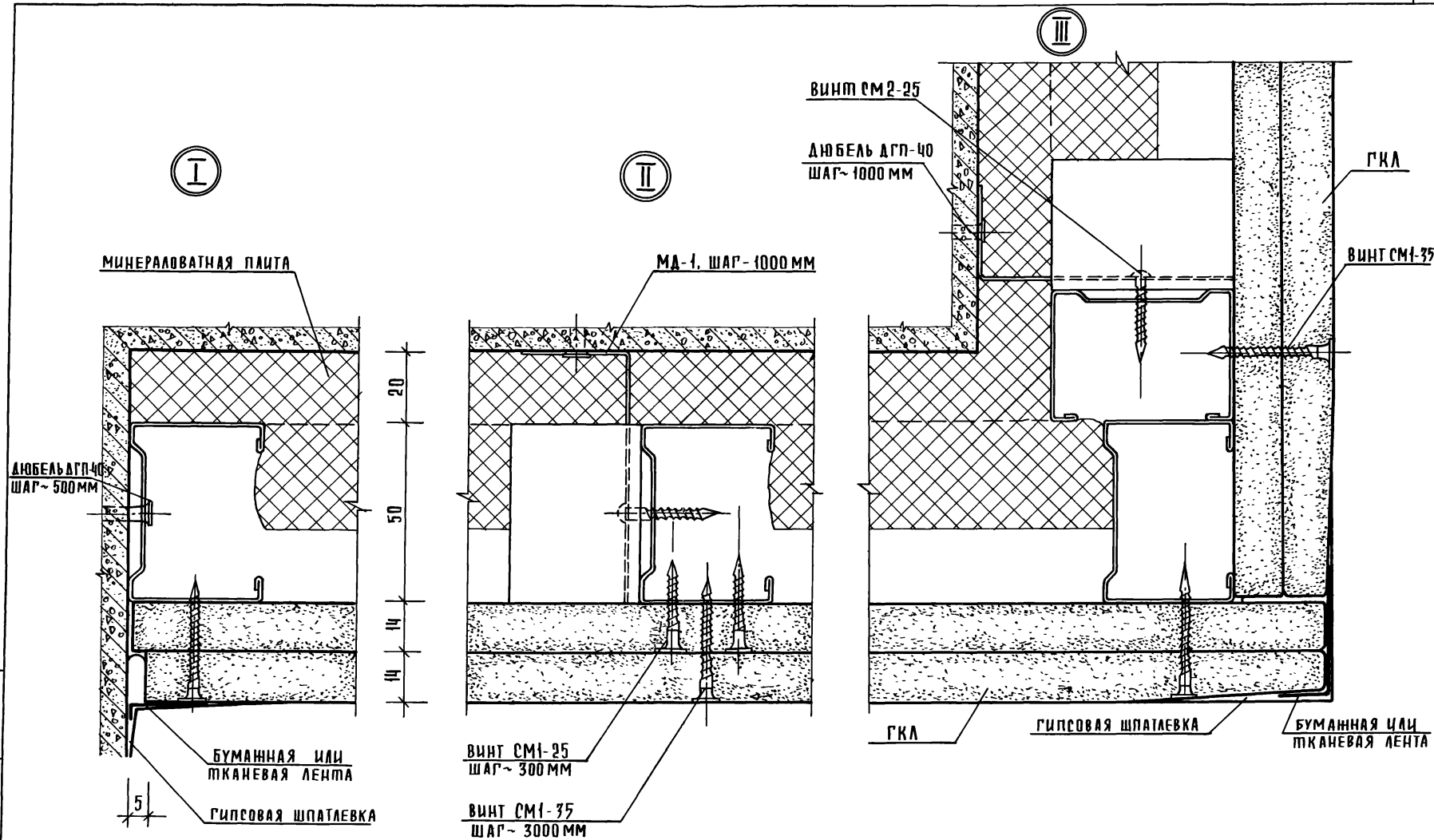

Инв. № подл. | Подпись и дата | Взам. инв. №

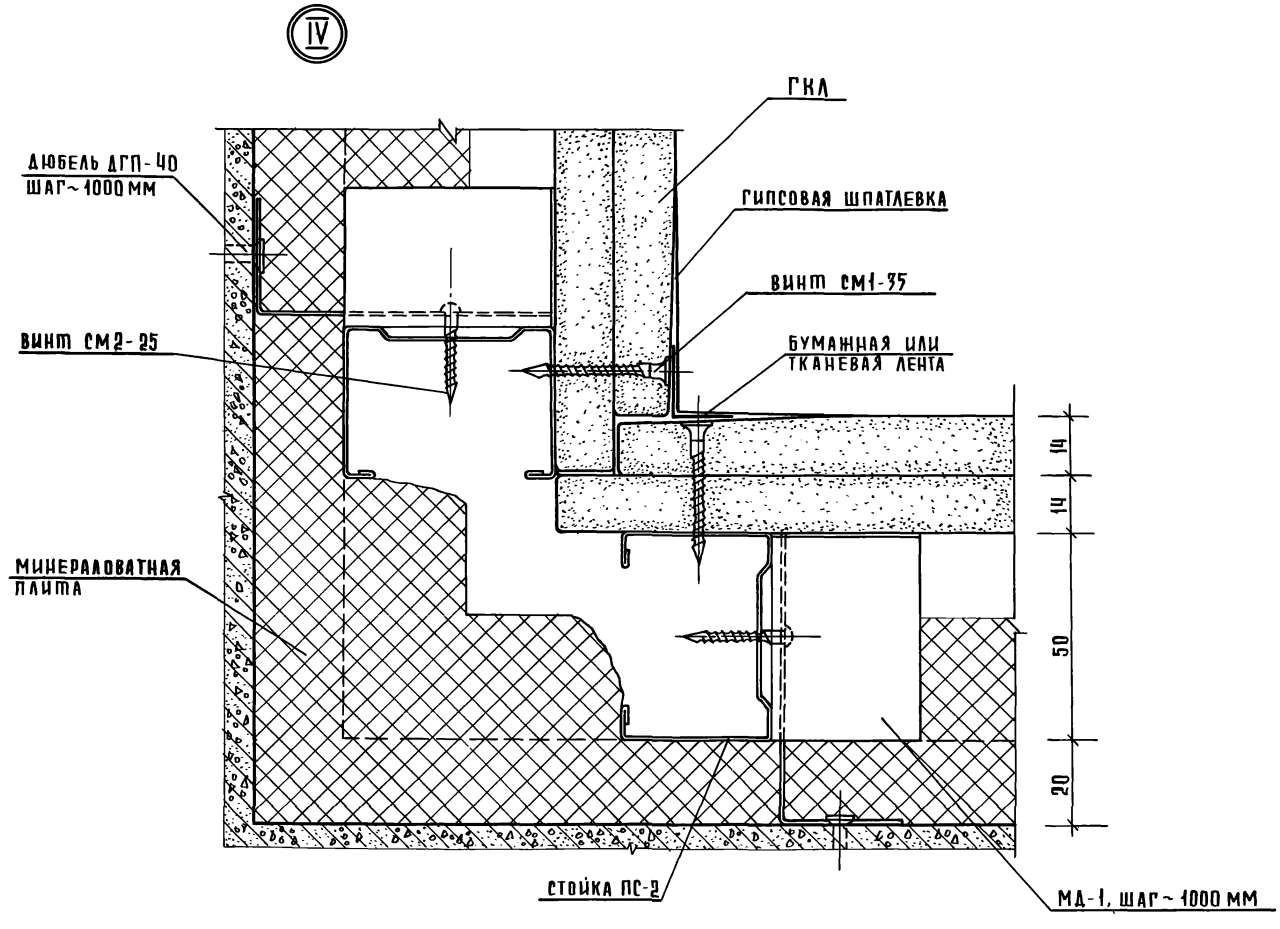

Инв. № подл. | Подпись и дата | Взам. инв. №

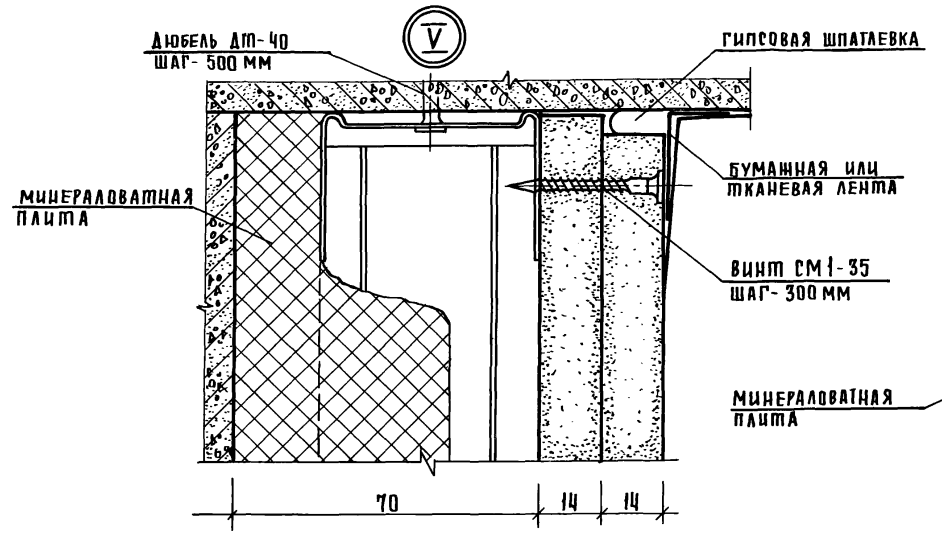

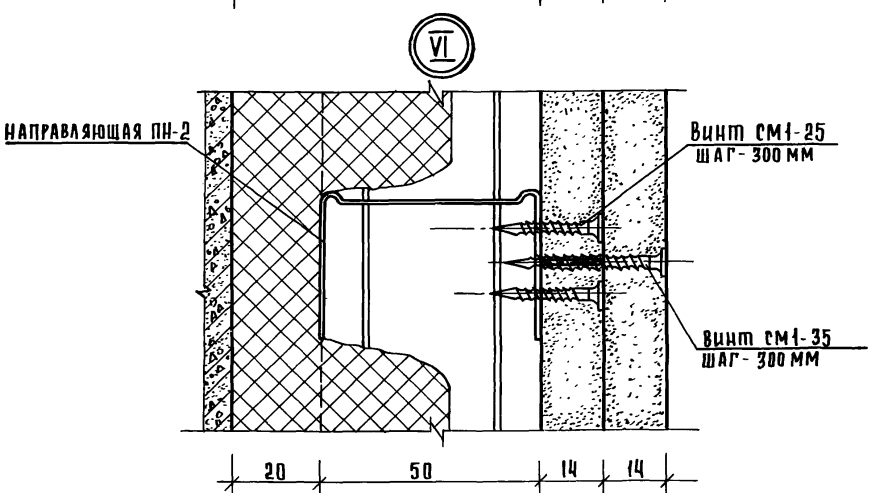

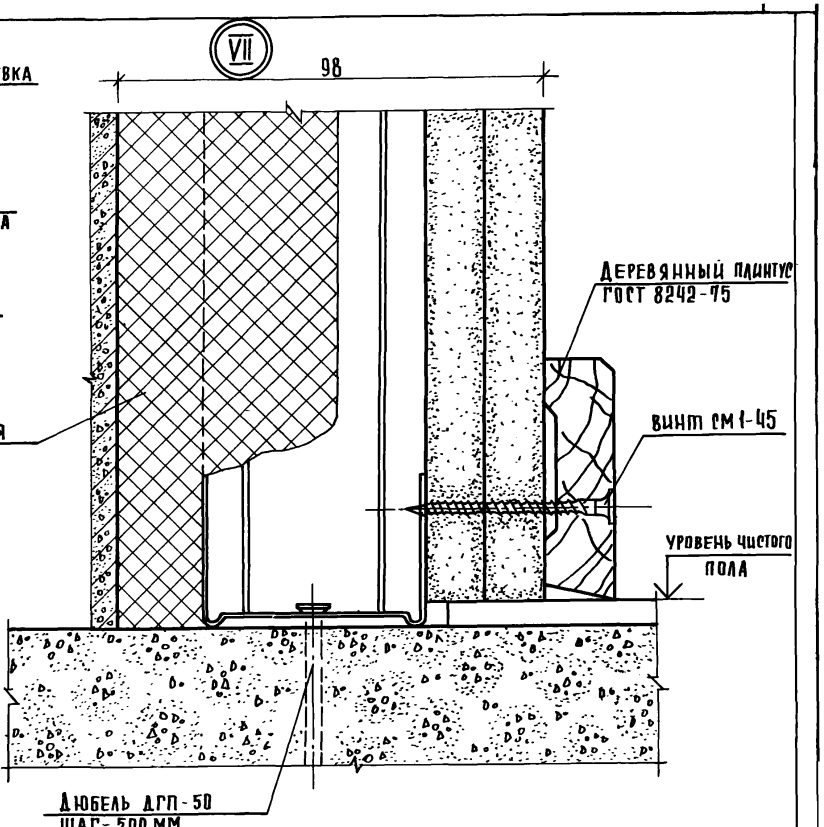

Инв.№ подл. | Подпись и дата | Взам.инв.№

1.273.9-4.2-02.00	Лист 4

Формат А4

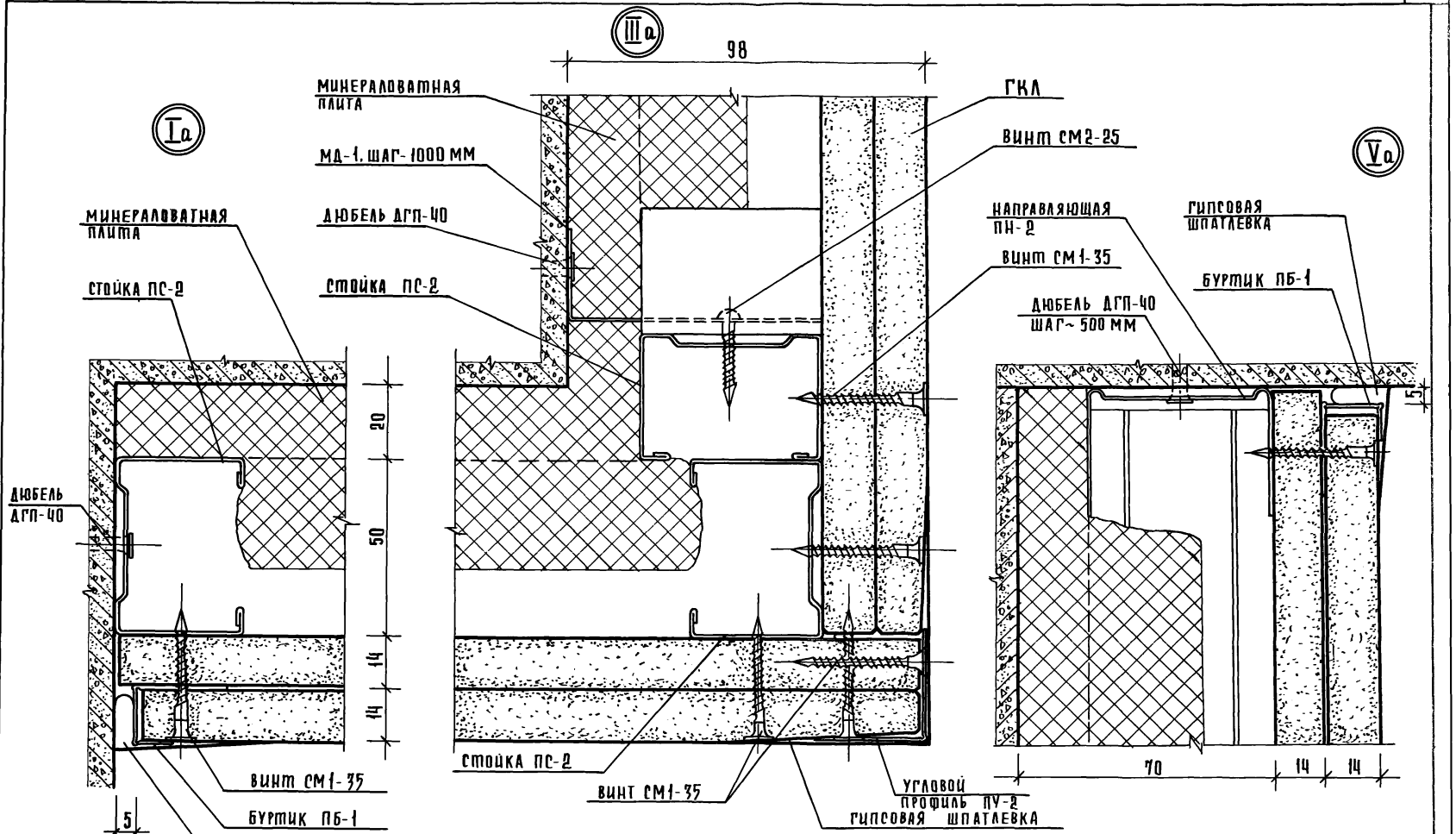

Инв.№ подл. | Подпись и дата | Взам. инв. №

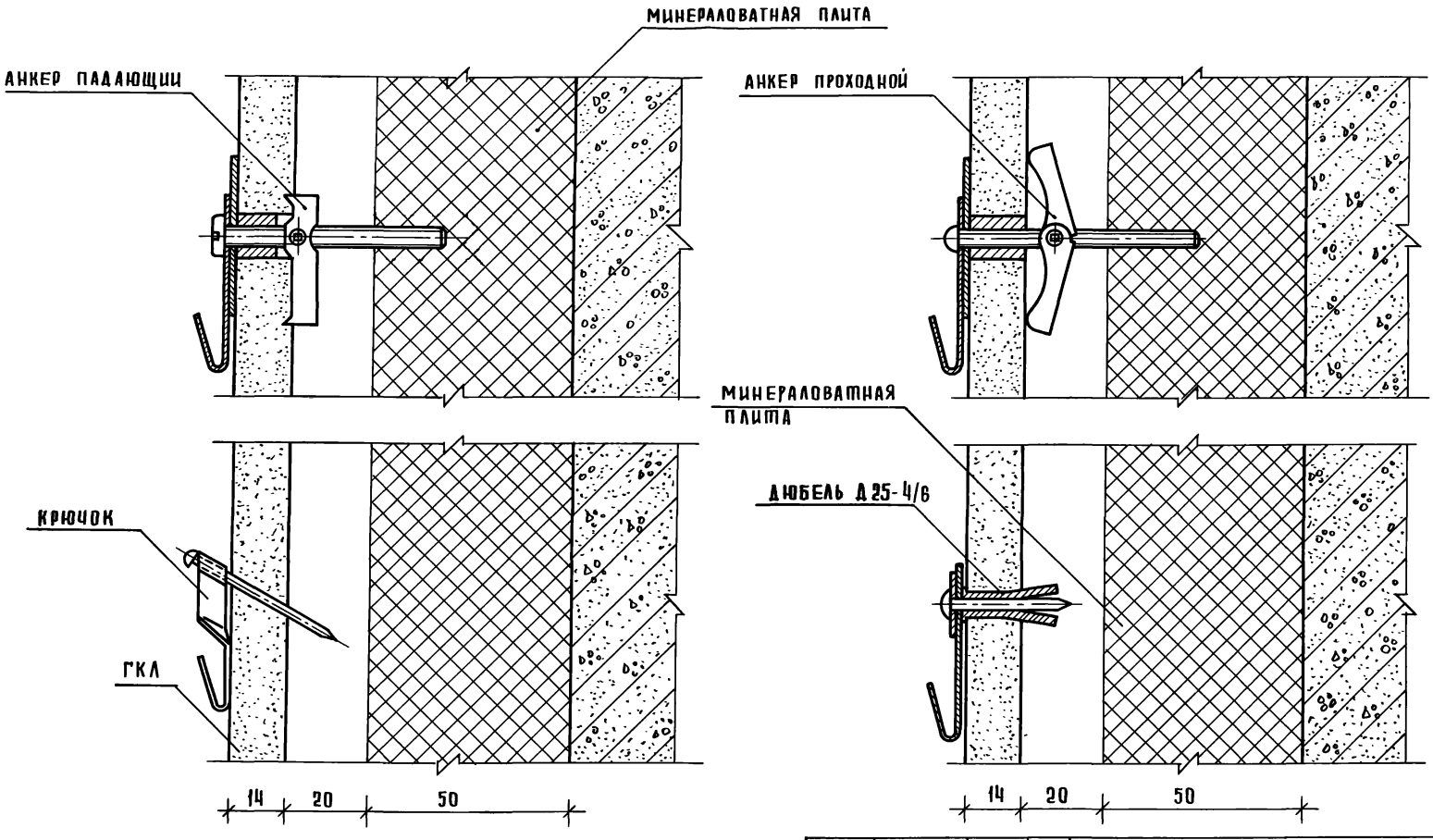

Нач. отд.	Юдицкий		
Гл. инж. пр.	Лыков		
Рук. гр. инж.	Мошкина		
Провер.	Пельтихина		
Разраб.	Коротун		

1.273.9-4.2-03.00

ПРИМЕРЫ УСТАНОВКИ АНКЕРА ПАДАЮЩЕГО, КРЮЧКА, АНКЕРА ПРОХОДНОГО И ДЮБЕЛЯ РАЗЖИМНОГО

Стадия	Масса	Масштаб
Р	—	1:1

Лист | Листов 1

ЦНИИЭП ТОРГОВО-БЫТОВЫХ ЗДАНИЙ И ТУРИСТСКИХ КОМПЛЕКСОВ

Инв. № подл. | Подпись и дата | Взам. инв. №

19143 19

Формат А 3

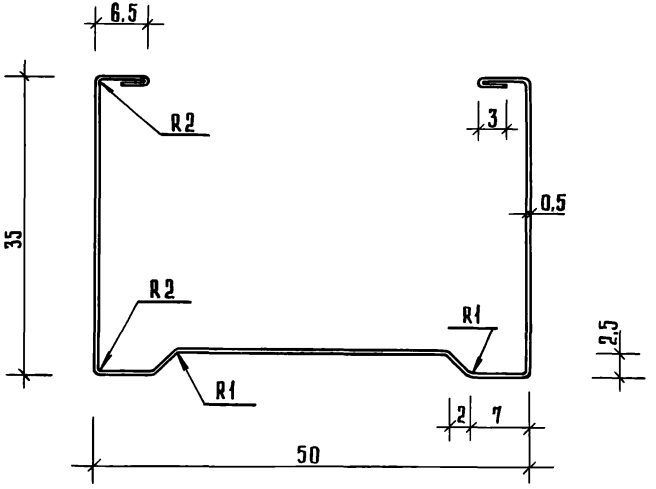

По согласованию с потребителем и организацией автором проекта допускается поставка профилей из ленты толщиной 0,6 мм вместо 0,5 мм.

				1.273.9-4.2-00.01		
				ПРОФИЛЬ СТОЙКА ПС-2	Стадия: Р	Масса: 0,50 кг/п м; Масштаб: 2:1
					Лист	Листов 1
Нач. отд.	Юдицкий			Сталь листовая оцинкованная б 0,5×1000 ГОСТ 19904-74	ЦНИИЭП торгово-бытовых зданий и туристских комплексов	
Гл. инж. пр.	Лыков					
Рук. гр. инж.	Мошкина					
Провер.	Никитина					
Разраб.	Коротун			0,8 КП-ВГ-2 ГОСТ 14918-80		

Инв. № подл. | Подпись и дата | Взам. инв. №

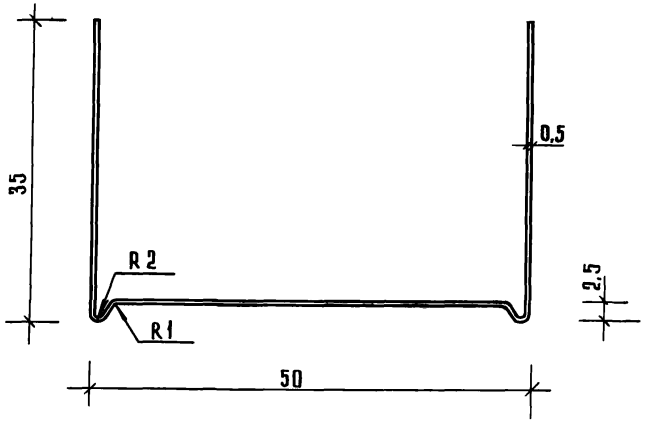

По согласованию с потребителем и организацией-автором проекта допускается поставка профилей из ленты толщиной 0,6мм, вместо 0,5мм.

Нач.отд	Юлицкий		
Гл.инж.пр	Лыков		
Рук.гр.инж	Мошкина		
Провер.	Пельтихина		
Разраб.	Коротун		

1.273.9-4.2-00.02

Профиль направляющий ПН-2

Стадия	Масса	Масштаб
Р	0,392 кг/п м	2:1
Лист	Листов 1	

Сталь листовая оцинкованная б0,5×1000 ГОСТ 19904-74
0.8 КП-ВГ-2 ГОСТ 14918-80

ЦНИИЭП торгово-бытовых зданий и туристских комплексов

Инв.№ подл. | Подпись и дата | Взам.инв.№

Формат А 3

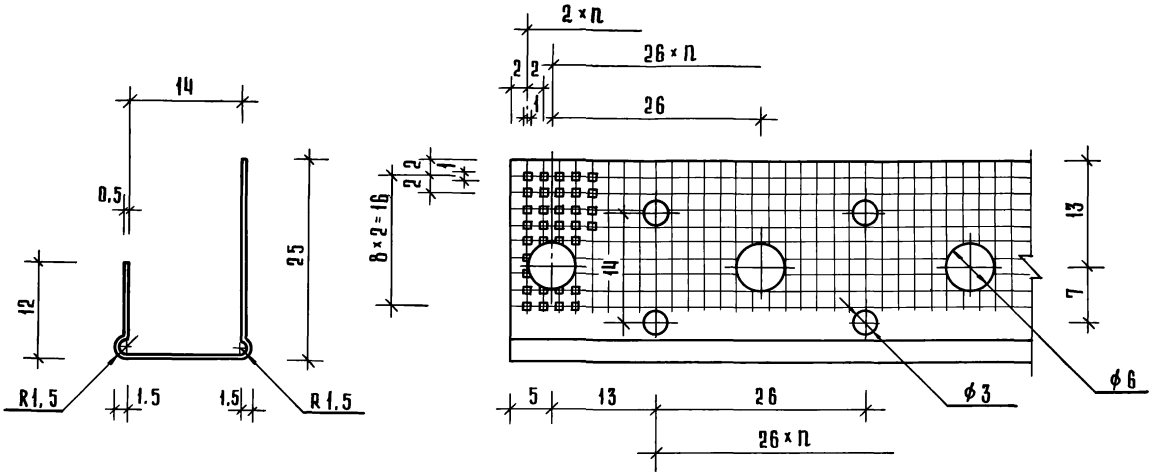

1. РАЗРЕШАЕТСЯ ИЗГОТАВЛИВАТЬ ИЗ РУЛОННОЙ ОЦИНКОВАННОЙ СТАЛИ $\frac{\text{Б-0,6×1000 ГОСТ 19904-74}}{\text{М Ст 3 КП-2 ГОСТ 14918-80}}$
2. ПРОПЕЛЛЕРНОСТЬ ПРОФИЛЯ НА ДЛИНЕ 3000 ММ НЕ БОЛЕЕ 10°.
3. НЕУКАЗАННЫЕ РАДИУСЫ ГИБА ПРИНЯТЬ РАВНЫМ ТОЛЩИНЕ МЕТАЛЛА.
4. РАЗВЕРТКА L = 50 ММ.

Нач. отд.	Юдицкий	
Гл. инж. пр	Лыков	
Рук. группы	Мошкина	
Провер.	Пельтихина	
Разраб.	Коротун	

1.273.9-4.2-00.03

ПРОФИЛЬ ТОРЦЕВОЙ ПБ-1 (БУРТИК)

Стадия	Масса	Масштаб
Р	-	2:1
Лист	Листов 1	

РУЛОННАЯ ОЦИНКОВАННАЯ Б-0,5×1000 ГОСТ 19904-74 Б Ст 3 КП-2 ГОСТ 14918-80

ЦНИИЭП торгово-бытовых зданий и туристских комплексов

Инв. № подл. | Подпись и дата | Взам. инв. №

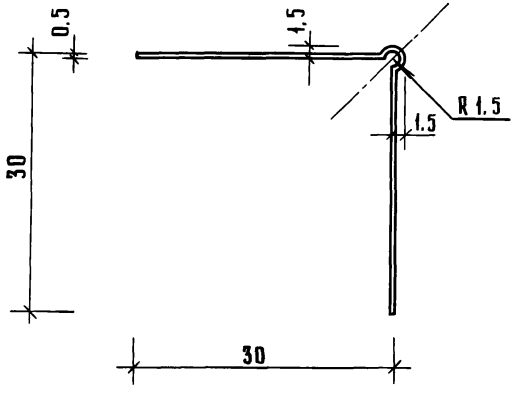

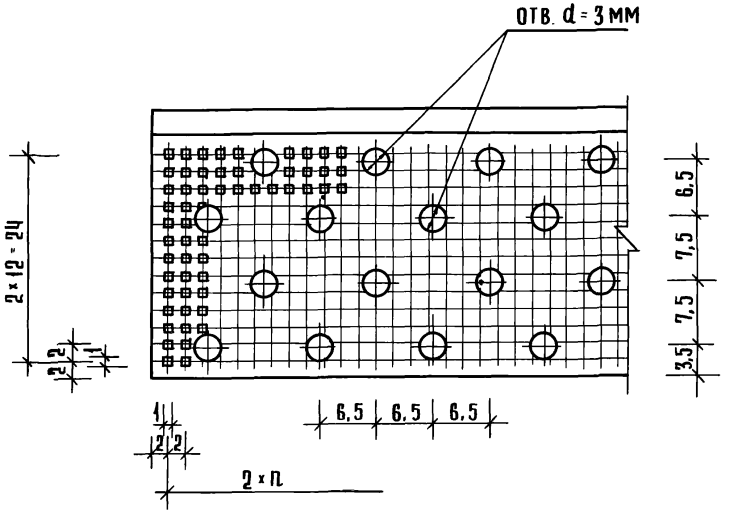

1. Пропеллерность профиля на длине 3000 мм не более 10°.
2. Неуказанные радиусы гиба принять равным толщине металла.
3. Развертка L = 62 мм.

Нач. отд.	Юдицкий	
Гл. инж. пр.	Лыков	
Рук. гр. инж.	Мошкина	
Провер.	Пельтихина	
Разраб.	Коротун	

1.273.9-4.2-00.04

Профиль угловой ПУ-2

Стадия	Масса	Масштаб
Р	–	2:1
Лист	Листов 1	

Жесть белая 32-321-ГЖР-А-П ГОСТ 15580-70

ЦНИИЭП торгово-бытовых зданий и туристских комплексов

Инв. № подл. | Подпись и дата | Взам. инв. №

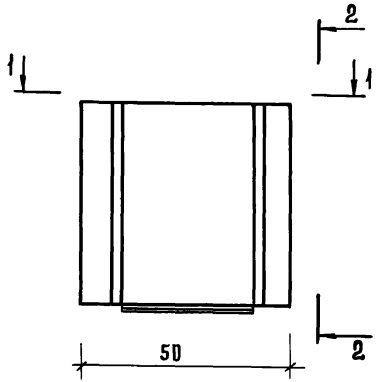

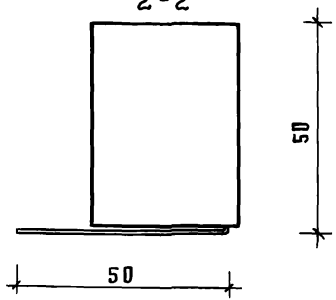

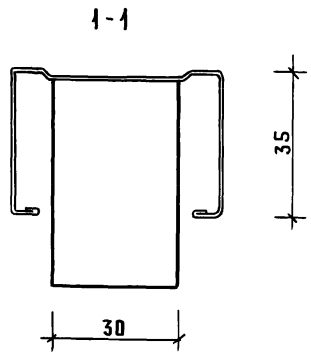

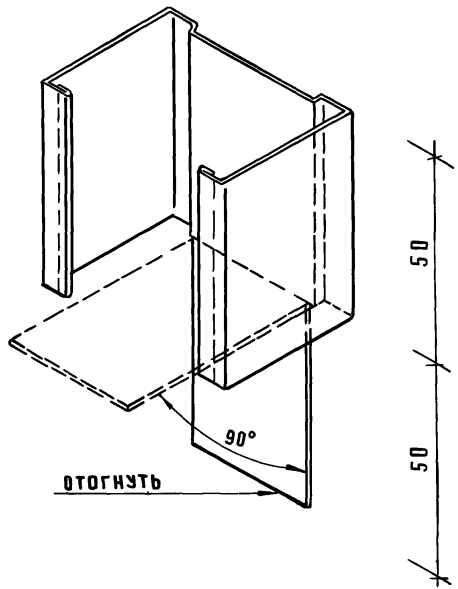

				1.273.9-4.2-00.05		
				Монтажная деталь МД-1 /обрезок ПС-2, ℓ=100мм/	Стадия: Р; Масса: 0,04 кг; Масштаб: 1:10	
					Лист	Листов 1
Нач.отд.	Юдицкий			Сталь листовая оцинкованная б 0,5 х 1000 ГОСТ 19904-74 / 0.8 кп-вг-2 ГОСТ 14918-80	ЦНИИЭП торгово-бытовых зданий и туристских комплексов	
Гл.инж.пр.	Лыков					
Рук.группы	Мошкина					
Проверил	Пельтихина					
Разработ.	Коротун					

Инв.№ подл. | Подпись и дата | Взам.инв.№

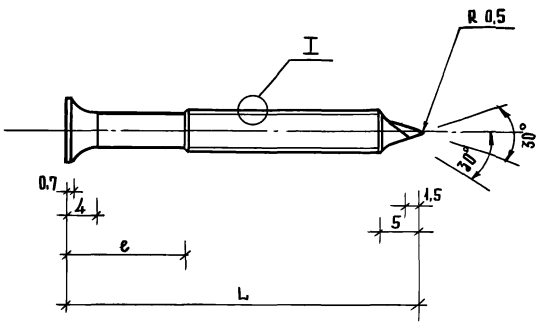

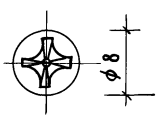



М 10:1

РЕЗЬБА ДВУХЗАХОДНАЯ РАЗНОВЫСОТНАЯ

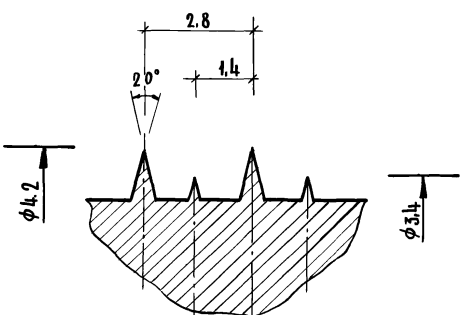

Номинальный диаметр резьбы	4,2	4,2	4,2
Длина винта	25	35	45
Недорез резьбы ℓ	5	10	15
Номер шлица	2	2	2
Обозначение	СМ1-2,5	СМ1-35	СМ1-45
Максимальная толщина металлического профиля	0,7	0,7	0,7
Масса, кг 1000 шт	2,51	3,28	4,06

Нач.отд.	Юдицкий	
Гл.инж.пр.	Лыков	
Рук.гр.инж.	Мошкина	
Проверил	Никитина	
Разработ.	Коротун	

1.273.9-4.2-00.06

Винт самосверлящий СМ1

Стадия	Масса	Масштаб
Р	—	2:1
Лист	Листов 1	

ТУ 400-28-392-81

ЦНИИЭП торгово-бытовых зданий и туристских комплексов

Инв.№ подл. | Подпись и дата | Взам.инв.№

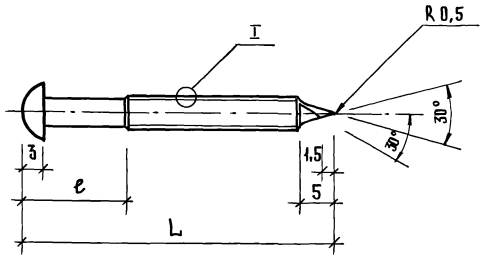



М 10:1

РЕЗЬБА ДВУХЗАХОДНАЯ РАЗНОВЫСОТНАЯ

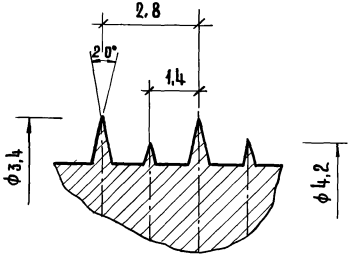

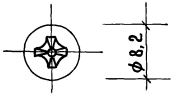

НОМИНАЛЬНЫЙ ДИАМЕТР РЕЗЬБЫ	4,2	4,2	4,2
ДЛИНА ВИНТА L	25	35	45
НЕДОРЕЗ РЕЗЬБЫ ℓ	3	10	15
НОМЕР ШЛИЦА	2	2	2
ОБОЗНАЧЕНИЕ	СМ2-25	СМ2-35	СМ2-45
МАКСИМАЛЬНАЯ ТОЛЩИНА МЕТАЛЛИЧЕСКОГО ПРОФИЛЯ	0,7	0,7	0,7
МАССА, КГ 1000 ШТ.	2,51	3,28	4,06

				1.273.9-4.2-00.07	
				ВИНТ САМОСВЕРЛЯЩИЙ СМ2	СТАДИЯ: Р; МАССА: —; МАСШТАБ: 2:1
					ЛИСТ; ЛИСТОВ 1
НАЧ. ОТД.	ЮДИЦКИЙ			ТУ 400-28-392-81	ЦНИИЭП ТОРГОВО-БЫТОВЫХ ЗДАНИЙ И ТУРИСТСКИХ КОМПЛЕКСОВ
ГЛ. КИЖ. ПР.	ЛЫЦОВ				
РУК. ГРУППЫ	МОШКИНА				
ПРОВЕРИЛ	ПЕЛЬТИХИНА				
РАЗРАБОТ.	КОРОТУН				

Инв. № подл. | Подпись и дата | Взам. инв. №

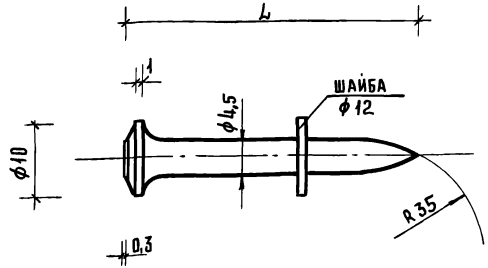

Обозначение	Наименование	L, мм
ДГП	Дюбель-гвоздь пистолетный	20 30 40 50 60

Для пристрелки верхней направляющей рекомендуется применять дюбель-гвоздь $L = 30 \div 40$мм

Для пристрелки нижней направляющей рекомендуется применять дюбель-гвоздь $L = 50 \div 60$мм

Инв. № подл. | Подпись и дата | Взам. инв. №

Нач. отд.	Юдицкий	
Рук. пр.	Лыков	
Рук. пр.	Мошкина	
Проверил	Пельтихина	
Разраб.	Коротун	

1.273.9-4.2-00.08

Дюбель-гвоздь пистолетный

Стадия	Масса	Масштаб
Р	—	2:1
Лист	Листов 1	

ТУ 14-4-794-77

ЦНИИЭП торгово-бытовых зданий и туристских комплексов

19143 27

Формат А3

Анкер падающий
ТУ 400-28-370-80

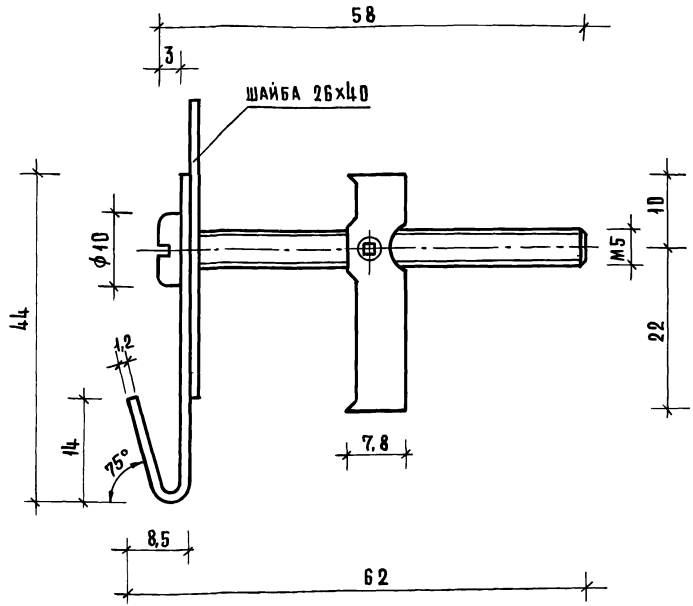

Дюбель разжимной
ТУ 36-941-68

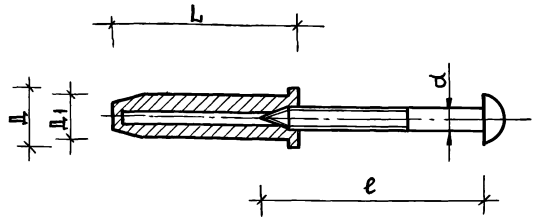

Обозначение	L, мм	Д, мм	Д1, мм	d, мм	e, мм
Д 25 – 4/6	25	8	6	3,5	30
Д 35 – 5/8	35	11	8	5	70

Наименование анкера	Максимальная нагрузка кгс	
	1 слой ГКЛ	2 слоя ГКЛ
Анкер падающий	35	45
Дюбель разжимной пластмассовый	25	30

Нач.отд.	Юдицкий	
Рук.инж.пр.	Лыков	
Рук.группы	Мошкина	
Проверил	Пельтихина	
Разработ.	Коротун	

1.273.9-4.2-00.09

Анкер падающий
Дюбель разжимной

Стадия	Масса	Масштаб
Р	—	2:1
Лист	Листов 1	

ЦНИИЭП торгово-бытовых зданий и туристских комплексов

Инв.№подл. | Подпись и дата | Взам.инв.№

Крючок
ТУ400-28-371-80

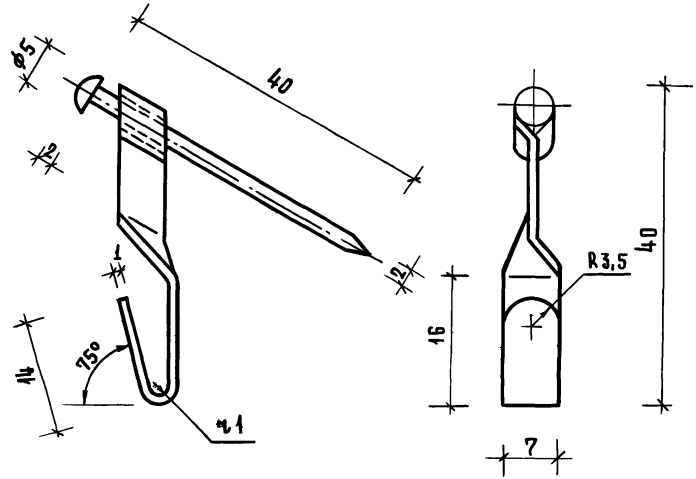

Анкер проходной
ТУ400-28-369-80

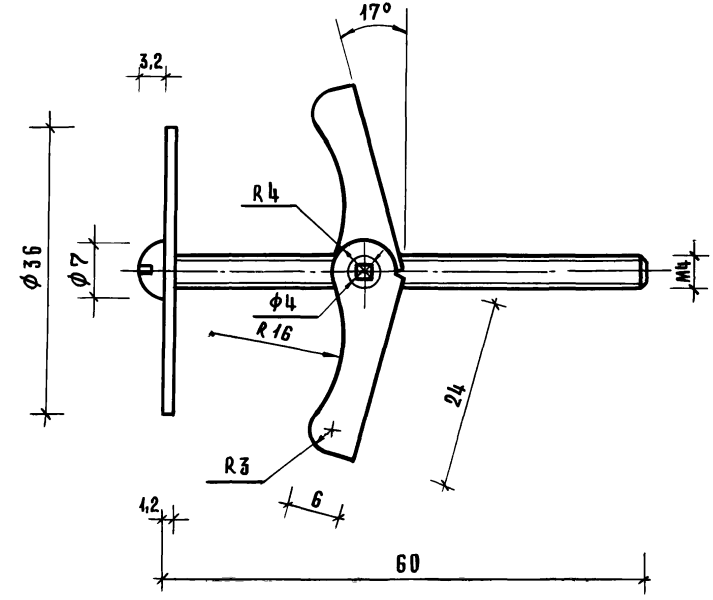

Наименование анкера	Максимальная нагрузка, кгс	
	1 слой ГКЛ	2 слоя ГКЛ
Крючок	10	15
Анкер проходной	35	45

Нач. отд.	Юдицкий	
Гл. инж. пр.	Лыков	
Рук. гр. инж.	Мошкина	
Проверил	Пельтихина	
Разработ.	Коротун	

1.273.9-4.2-00.10

Крючок
Анкер проходной

Стадия	Масса	Масштаб
Р	—	2:1
Лист	Листов 1	

ЦНИИЭП торгово-бытовых зданий и туристских комплексов

Инв.№ подл. | Подпись и дата | Взам. инв.№
gost.e-ecolog.ru