ТИПОВЫЕ КОНСТРУКЦИИ, ИЗДЕЛИЯ И УЗЛЫ ЗДАНИЙ И СООРУЖЕНИЙ

СЕРИЯ 1.273.9-5

ОБЛИЦОВКИ ИЗ ЛИСТОВЫХ МАТЕРИАЛОВ ДЛЯ ОБЩЕСТВЕННЫХ ЗДАНИЙ

ВЫПУСК 1

ОБЛИЦОВКИ ИЗ ГИПСОКАРТОННЫХ ЛИСТОВ
НА ДЕРЕВЯННОМ КАРКАСЕ

РАБОЧИЕ ЧЕРТЕЖИ

21252
ЦЕНА 2-06

gost.e-ecolog.ru

ТИПОВЫЕ КОНСТРУКЦИИ, ИЗДЕЛИЯ И УЗЛЫ ЗДАНИЙ И СООРУЖЕНИЙ

СЕРИЯ 1.273.9-5

ОБЛИЦОВКИ ИЗ ЛИСТОВЫХ МАТЕРИАЛОВ ДЛЯ ОБЩЕСТВЕННЫХ ЗДАНИЙ

ВЫПУСК 1

ОБЛИЦОВКИ ИЗ ГИПСОКАРТОННЫХ ЛИСТОВ НА ДЕРЕВЯННОМ КАРКАСЕ

РАБОЧИЕ ЧЕРТЕЖИ

Разработаны
ЦНИИЭП торгово-бытовых зданий
и туристских комплексов
Главный инженер института Носков В.И.
Начальник отдела Юдицкий А.К.

Утверждены с 01.05.86
Государственный комитет по
гражданскому строительству
и архитектуре при Госстрое СССР
Приказ №114 от 28.03.86
Введены в действие с 01.05.86

© ЦИТП Госстроя СССР, 1988

Обозначение	Наименование	Стр.
1.273.9-5.1-00.000ПЗ	Пояснительная записка	2-5
1.273.9-5.1-00.000ВД	Ведомость ссылочных документов	
1.273.9-5.1-01.00	Облицовка ОГКД-1м/ОГКД-1/ (фрагмент) Узлы I-V; Ia-Va, Vа Пример	6-10
1.273.9-5.1-02.00	Облицовка ОГКД-2м/ОГКД-2/(фрагмент) Узлы I-V Пример	11-14
1.273.9-5.1-03.00	Облицовка ОГКД-3 (фрагмент) Узлы I-VI; Ia-Va Пример	15-19
1.273.9-5.1-04.00	Облицовка ОГКД-4 (фрагмент) Узлы I-VI; Ia-Va Пример	20-22
1.273.9-5.1-05.00	Примеры установки анкера падающего, крючка, анкера проходного и дюбеля разжимного	23
1.273.9-5.1-00.01	Крючок	24
1.273.9-5.1-00.02	Анкер проходной	
1.273.9-5.1-00.03	Анкер падающий	25
1.273.9-5.1-00.04	Дюбель разжимной	

1.273.9-5.1-00.00

Нач.отд	Юдицкий		Содержание	Стадия	Лист	Листов
Н.контр	Лельтихина			Р		1
ГИП	Лыков			ЦНИИЭП торгово-бытовых зданий и туристских комплексов	
Рук.гр	Мошкина				
Ст.техн	Назарова				

Формат А4

1. Общая часть

Выпуск содержит перечень типов облицовок, монтажные узлы, комплектующие элементы и детали, рекомендации по заделке швов и методам отделки лицевых поверхностей. Расход материалов на 1 м² облицовки и типы облицовок см. таблицу (докум. 00.00 ПЗ, лист 2).

2. Область применения

Облицовки предназначены для применения в проектах общественных зданий (предприятия общественного питания, торговли, бытового обслуживания, школ, учебных, лечебных и детских учреждений), а также в гостиницах, административно-бытовых зданиях и др., с высотами этажей равными 2,8 м; 3,3 м; 3,6 м; 4,2 м. В облицовках гостиниц, школ, детских садов, учебных и лечебно-профилактических учреждений в качестве звукоизоляционного слоя применяются прошивные минераловатные маты по ТУ 21-РСФСР-1.301-86, в прочих существующих зданиях разрешаются минераловатные плиты по ГОСТ 9573-82.

Облицовки следует применять в помещениях с нормальным температурно-влажностным режимом (СНиП II-3-79) в зданиях с неагрессивной средой. Согласно СНиП II-2-80 и заключению ГУПО МВД СССР №7/6/1126 от 14.04.83 года облицовки на деревянном каркасе можно применять для зданий II степени огнестойкости. Для отделки облицовок на путях эвакуации, а также в помещениях лечебных и детских дошкольных учреждений следует применять несгораемые материалы (рекомендуется применять керамические плитки, асбестоцементные листы, водоэмульсионные, клеевые краски и др.

3. Технические характеристики облицовок

Облицовки поэлементной сборки представляют собой каркасную конструкцию, обшитую с одной стороны гипсокартонными листами.

Каркас облицовок (вертикальные стойки и горизонтальные направляющие) следует изготавливать из пиломатериалов хвойных пород по

Инв.№ подл. | Подпись и дата | Взам.инв.№

1.273.9-5.1-00.00 ПЗ

Нач.отд	Юдицкий		Пояснительная записка	Стадия	Лист	Листов
Н.контр	Лельтихина			Р	1	4
ГИП	Лыков			ЦНИИЭП торгово-бытовых зданий и туристских комплексов	
Рук.гр	Мошкина				
Ст.техн	Назарова				

21252 3

Формат А4

Типы облицовок поэлементной сборки и расход материалов. Таблица

Тип	Эскиз	Толщина облицовки, мм	Высота облицовки H, мм	Расход материалов на 1 м² облицовок: гипсокартонный лист, м²	пиломатериалы, м³	прошивные маты или минераловатная плита, м³	бумажная или тканевая лента, пм	плинтус, пм	поливинилхлоридная раскладка, пм (типа 2.8.1 / типа 2.8.2)	гипсовая шпатлевка, кг	крепежные нормали: гвозди, кг	крепежные нормали: шурупы, кг	дюбель, шт	Масса 1 м² облицовок, кг
1	2	3	4	5	6	7	8	9	10	11	12	13	14	15
ОГКД-1	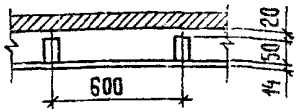	84	2500	1,0	0,005	—	1,23	0,40	1,21 / 0,40	0,20	0,016	0,014	2	15,0
			3000		0,005		1,17	0,33	1,13 / 0,33	0,19	0,016	0,013		15,0
			3300		0,006		1,44	0,30	1,11 / 0,30	0,24	0,018	0,016		15,0
			3900		0,006		1,34	0,26	1,06 / 0,26	0,23	0,017	0,015		15,0
ОГКД-1м		84	2500	1,0	0,005	0,05	1,23	0,40	1,21 / 0,40	0,20	0,016	0,014	2	21,0
			3000		0,005		1,17	0,33	1,13 / 0,33	0,19	0,015	0,013		21,0
			3300		0,006		1,44	0,30	1,11 / 0,30	0,24	0,018	0,016		21,0
			3900		0,006		1,34	0,26	1,06 / 0,26	0,23	0,017	0,015		21,0
ОГКД-2	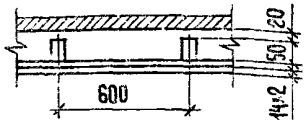	98	2500	2,0	0,005	—	1,23	0,40	—	0,20	0,041	0,039	2	27,0
			3000		0,005		1,17	0,33	—	0,19	0,041	0,037		27,0
			3300		0,006		1,44	0,30	—	0,24	0,046	0,045		27,0
			3900		0,006		1,34	0,26	—	0,23	0,044	0,042		27,0
ОГКД-2м	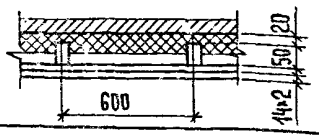	98	2500	2,0	0,005	0,05	1,23	0,40	—	0,20	0,041	0,039	2	33,0
			3000		0,005		1,17	0,33	—	0,19	0,041	0,037		33,0
			3300		0,006		1,44	0,30	—	0,24	0,046	0,045		33,0
			3900		0,006		1,34	0,25	—	0,23	0,044	0,042		33,0
ОГКД-3	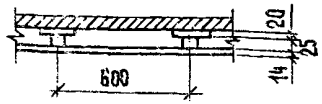	59	2500	1,0	0,003	—	1,23	0,40	1,21 / 0,40	0,20	0,017	0,015	3	14,0
			3000		0,003		1,17	0,33	1,13 / 0,33	0,19	0,017	0,014		14,0
			3300		0,003		1,44	0,30	1,11 / 0,30	0,24	0,019	0,017		14,0
			3900		0,003		1,34	0,26	1,06 / 0,26	0,23	0,018	0,015		14,0
ОГКД-4	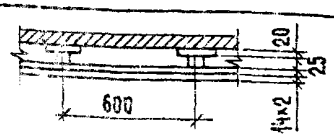	73	2500	2,0	0,003	—	1,23	0,40	—	0,20	0,044	0,042	3	26,0
			3000		0,003		1,17	0,33	—	0,19	0,044	0,033		26,0
			3300		0,003		1,44	0,30	—	0,24	0,049	0,047		26,0
			3900		0,003		1,34	0,26	—	0,23	0,048	0,045		26,0

1. Расход материалов дан на 1 м² облицовки без запасов по объему и весу.
2. Расход шурупов для варианта с креплением ГКЛ шурупами приведен в графе 13.

21252 4

Формат А3

ГОСТ 8486-86. Бруски каркаса следует антисептировать в соответствии с главой СНиП III-19-76. Максимальная влажность древесины каркаса допускается не выше 15-17 %.

Материалом обшивки каркаса являются гипсокартонные листы по ГОСТ 6266-81 с прямоугольными и обжатыми по всей длине листа кромками, толщиной 14 мм, гипсокартонные листы с прямоугольными кромками применяются для внутреннего слоя при двухслойном варианте обшивки облицовок. Крепление ГКЛ к каркасу осуществляется гвоздями 2,0×40 мм, 2,2×50 мм по ГОСТ 4034-63* с шагом 200 мм или шурупами 3×30 мм, 3,5×40 мм по ГОСТ 1145-80* с шагом 300 мм. Для повышения звукоизоляции облицовок предусмотрены прошивные минераловатные маты γ=125 кг/м^3 по ТУ 21-РСФСР-1.301-86 или полужесткие минераловатные плиты толщиной 50 мм, γ= 125 кг/м^3 на синтетической связке по ГОСТ 9573-82.

В процессе эксплуатации облицовок возникает необходимость в креплении к ним различного оборудования и предметов интерьера, которые должны навешиваться на специальные анкерные изделия. Возможность применения того или иного анкерного изделия определяется в зависимости от несущей способности облицовок и навешиваемого оборудования на эти облицовки. Основные виды анкерных изделий, монтажные узлы и их максимальная несущая способность представлены в выпуске (см. докум.00.01...00.04).

Для отделки поверхностей гипсокартонных облицовок можно применять:

пленки декоративные отделочные самоклеющиеся ПДСО по ГОСТ 20944-81;
поливинилхлоридный отделочный материал "Дивизон" по ТУ 400-1-230-82;
обои;
клеевые, водоэмульсионные краски, эмали;
синтетические краски.

Полимерные и синтетические материалы для отделки облицовок должны быть из числа разрешенных для применения в строительстве Министерством здравоохранения СССР.

Заделку и шпатлевку стыков между гипсокартонными листами производить гипсополимерным составом (гипсовая шпатлевка).

Рецептура гипсовой шпатлевки в %% по массе:

гипсоцементнопуццолановые вяжущие - 76;
поливинилацетатная 50%ная дисперсия - 10;
клей малярный - 4;
вода до удобоупотребимой консистенции.

Приготовление состава производится в растворомешалке до получения однородной массы. Жизнеспособность состава - 4 часа.

4. Указания по монтажу облицовок

Устройство гипсокартонных облицовок на деревянном каркасе (см. докум.01.00 лист 1) может осуществляться только при наличии у строительных (монтажных) организаций специального инструмента обеспечивающего механизацию процессов сборки каркаса облицовки, крепления к нему гипсокартонных листов, а также инструмента для заделки стыков, нанесения шпатлевочного слоя и др. работ, согласно "Рекомендации по монтажу гипсокартонных перегородок", утвержденной Главмонтажспецстроем 28.10.81 г. приказ № 194.

Монтаж облицовок производится только в период отделочных работ (в зимнее время при подключении отопления) и до устройства чистого пола в следующей последовательности:

выполняется разметка и к [illegible], кирпичным и т.п. конструкциям крепятся верхние и нижние на [illegible] или деревянные подкладки с помощью разжимных дюбелей с шагом 500 мм;

к направляющим или деревянным подкладкам с шагом 600 мм устанавливаются по отвесу и крепятся гвоздями стойки;

между стойками устанавливаются прошивные маты или минераловатные плиты;

Устанавливаются и крепятся гипсокартонные листы гвоздями, шурупами или поливилхлоридными раскладками по ГОСТ 19111-77;

все стыки гипсокартонных листов, углы и примыкания проклеиваются перфорированной бумажной или тканевой лентой;

выполнение наружного отделочного слоя (моющиеся обои, синтетические пленки, обычные обои, покраска) производится после подготовки поверхностей облицовки (шпатлевка заподлицо, зачистка);

по окончании отделочных работ устанавливается электротехнический плинтус по ГОСТ 19111-77 или деревянный по ГОСТ 8242-75.

Расшифровка типа облицовки:

ОГКД-1м /2м,3,4/

ОГКД – облицовка гипсокартонная на деревянном каркасе;

1 – толщина облицовки 84мм (2- 98мм, 3- 59мм, 4- 73мм);

м- наличие минераловатного звукоизоляционного слоя.

В выпуске разработаны облицовки и монтажные узлы с внутренним звукоизоляционным слоем. Пустотелые облицовки аналогичны указанным за исключением звукоизоляционного слоя.

Формат А1

Обозначение	Наименование	Примечание
ТУ 400-28-370-80	Анкер падающий	
ТУ 36-941-79Е	Дюбель разжимной	
ТУ 400-28-371-80	Крючок	
ТУ 400-28-369-80	Анкер проходной	
ТУ 400-1-235-84	Поливинилхлоридный отделочный материал „Дивилон"	
ТУ 21-РСФСР-1.301-86	Маты минераловатные прошивные	

В выпуске представлены чертежи основных комплектующих и крепежных изделий с указаниями по их применению (см. докум. 00.01... 00.04)

Нач. отд.	Юдицкий		1.273.9-5.1-00.00 ВД	
Н. контр.	Пельтихина		Ведомость ссылочных документов	Стадия: Р; Лист; Листов
ГИП	Лыков			Ленинград Корреспондентских зданий и туристских комплексов
Рук. гр.	Мошкина			
Ст. техн.	Назарова			

Инв. № подл. | Подпись и дата | Взам. инв. №

21252 6

Формат А1

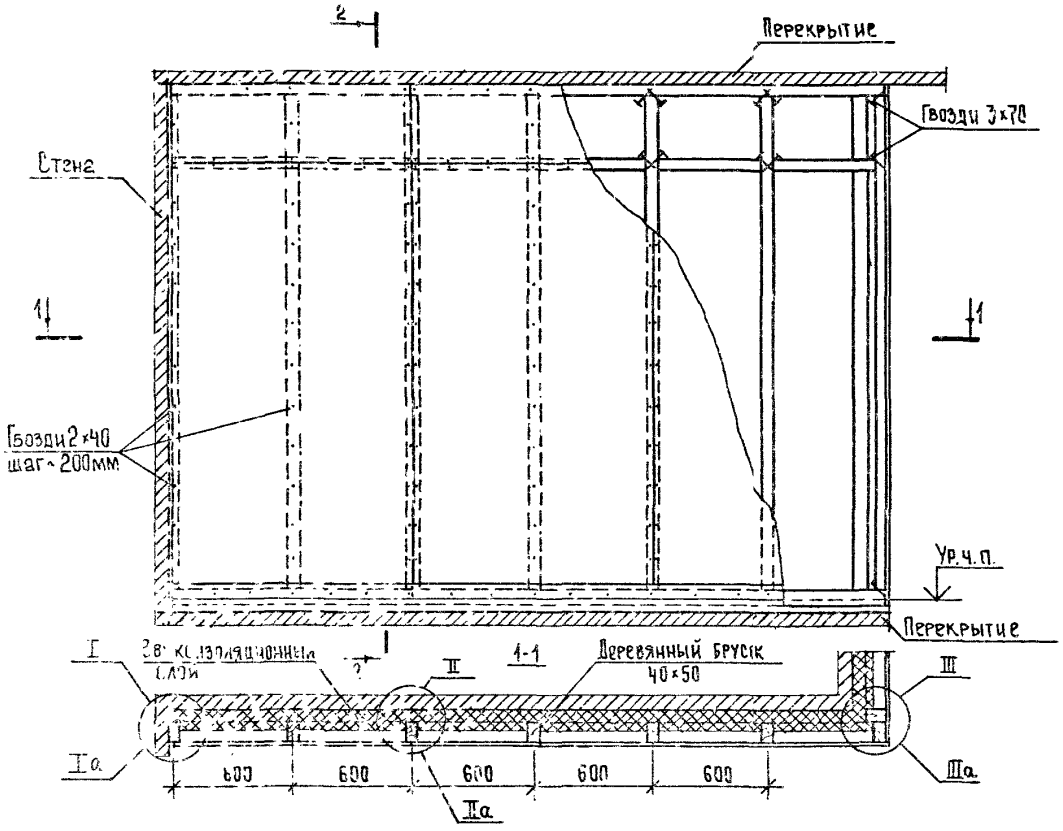

Вариант плана облицовки

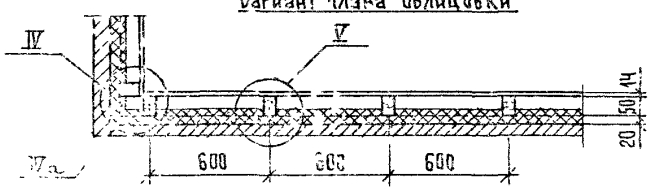

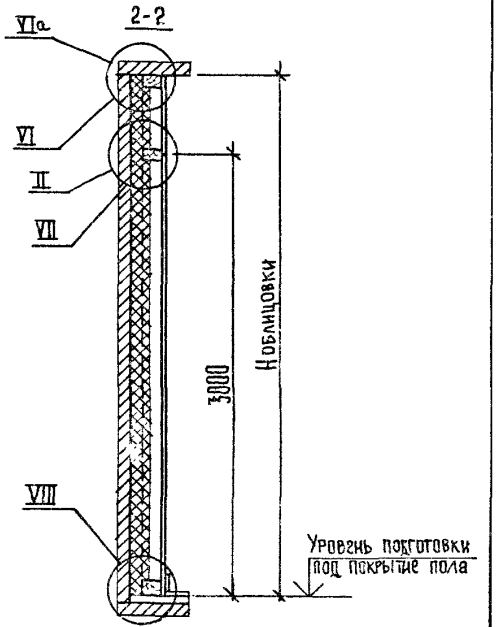

Облицовка ОГКД-1 без звукоизоляционного слоя.
Узлы, замаркированные на листе см. докум: 01.00 листы 2...5.

				1.273.9 -5.1-01.00			
Нач отд	Юдицкий			Облицовка ОГКД - 1м /ОГКД-1/ / (фрагмент) Узлы I-VIII; Ia-IIIa; IVa. Пример.	Стадия	Лист	Листов
Н.контр	Пельтихина				Р	1	5
ГИП	Лыков				ЦНИИЭП торгово-бытовых зданий и туристских комплексов		
Рук.гр	Мошкина						
Ст.техн	Назарова						

21252 7

Формат А3

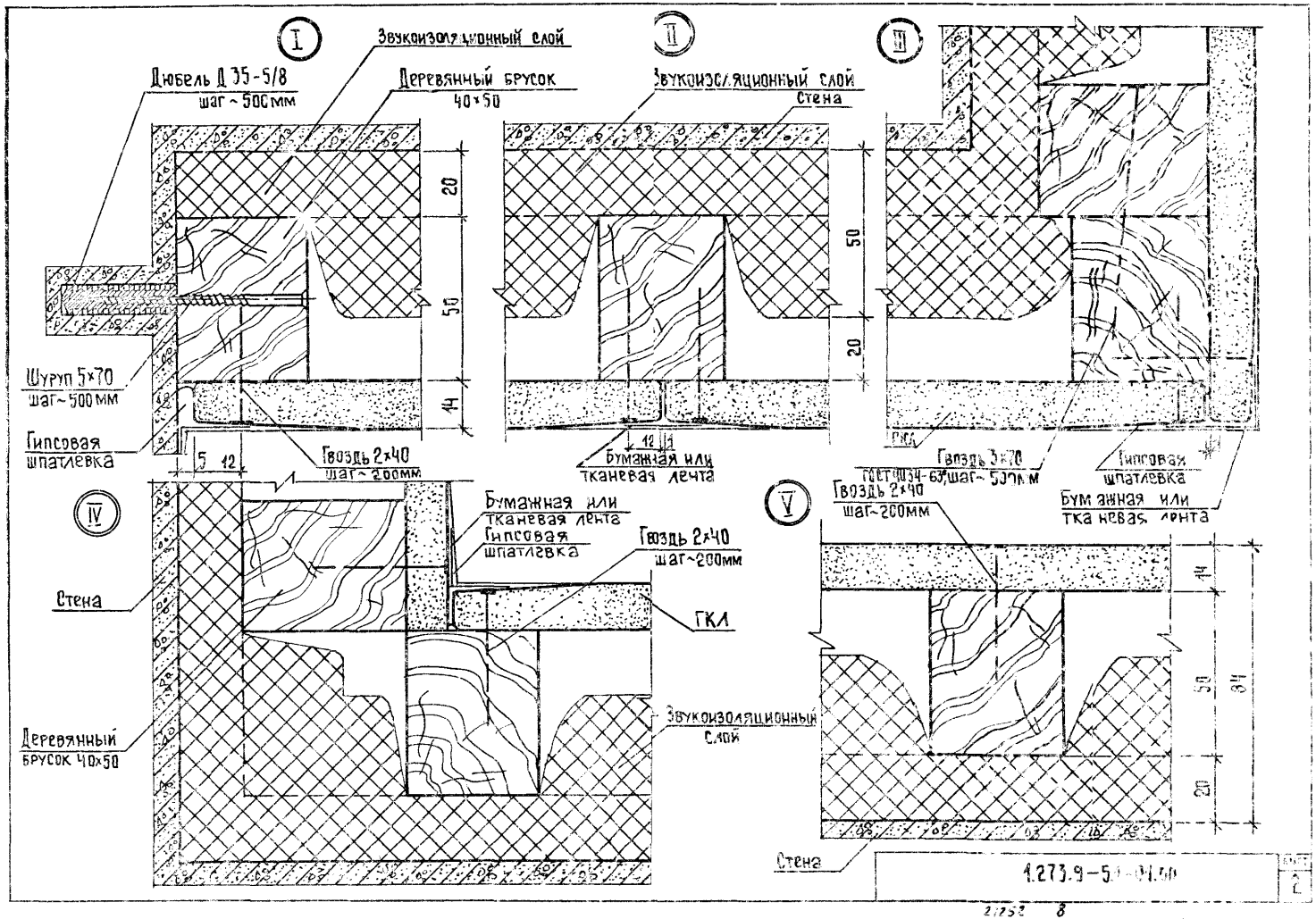

2/252 8

Формат А3

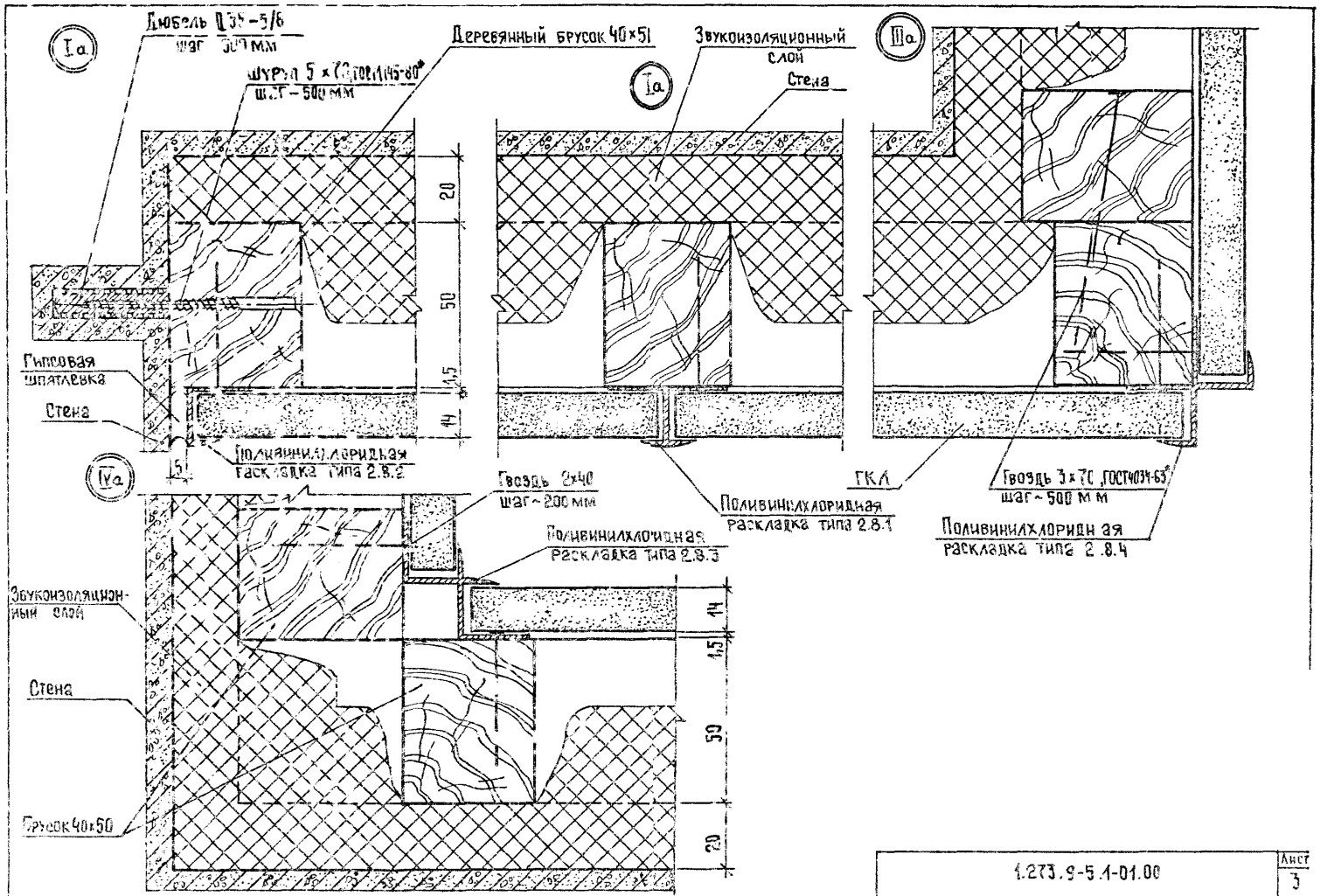

1.273.9-5.1-01.00

Лист 3

21252 9

Формат А3

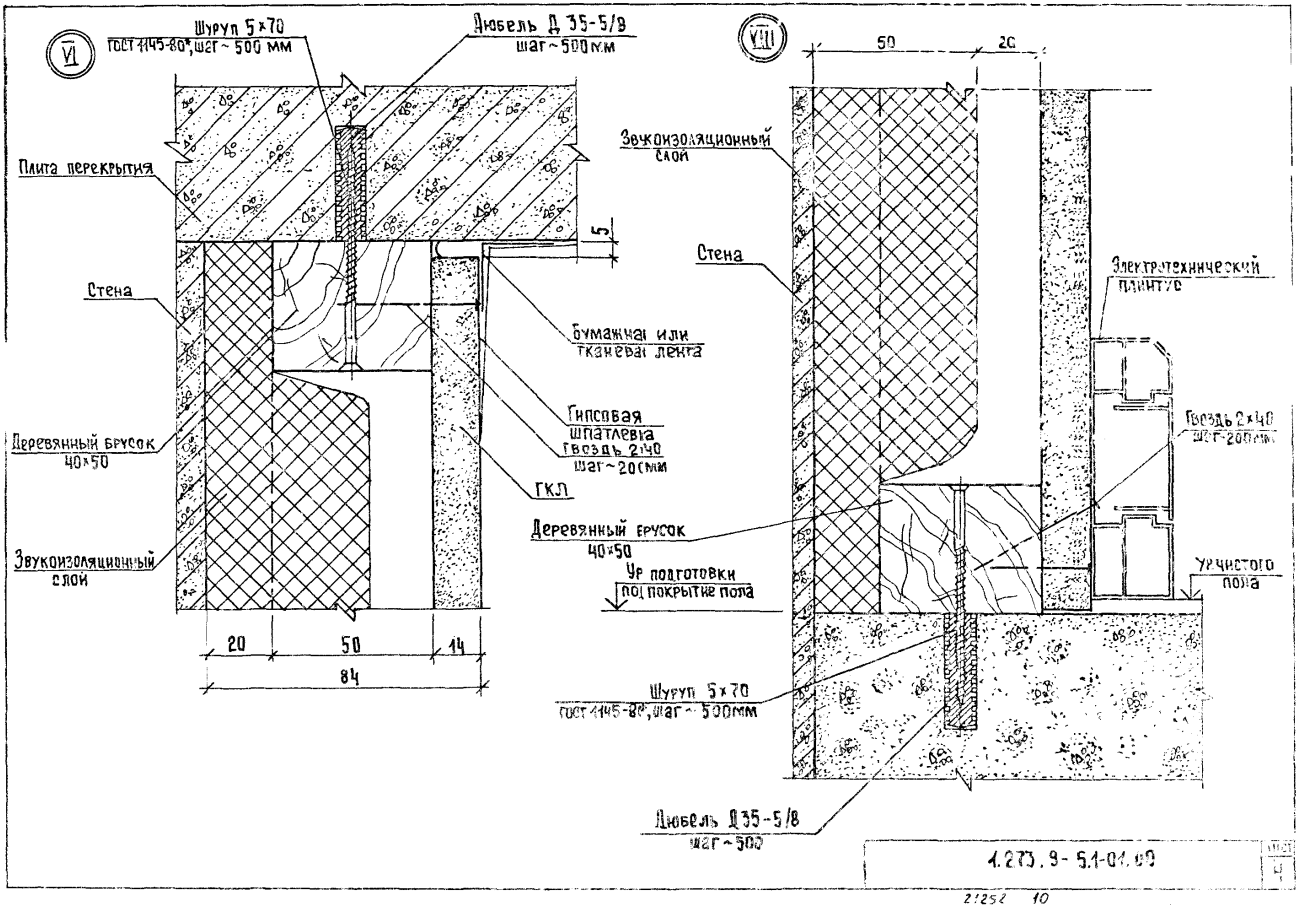

1.273.9-5.1-01.89

21252 10

Формат А3

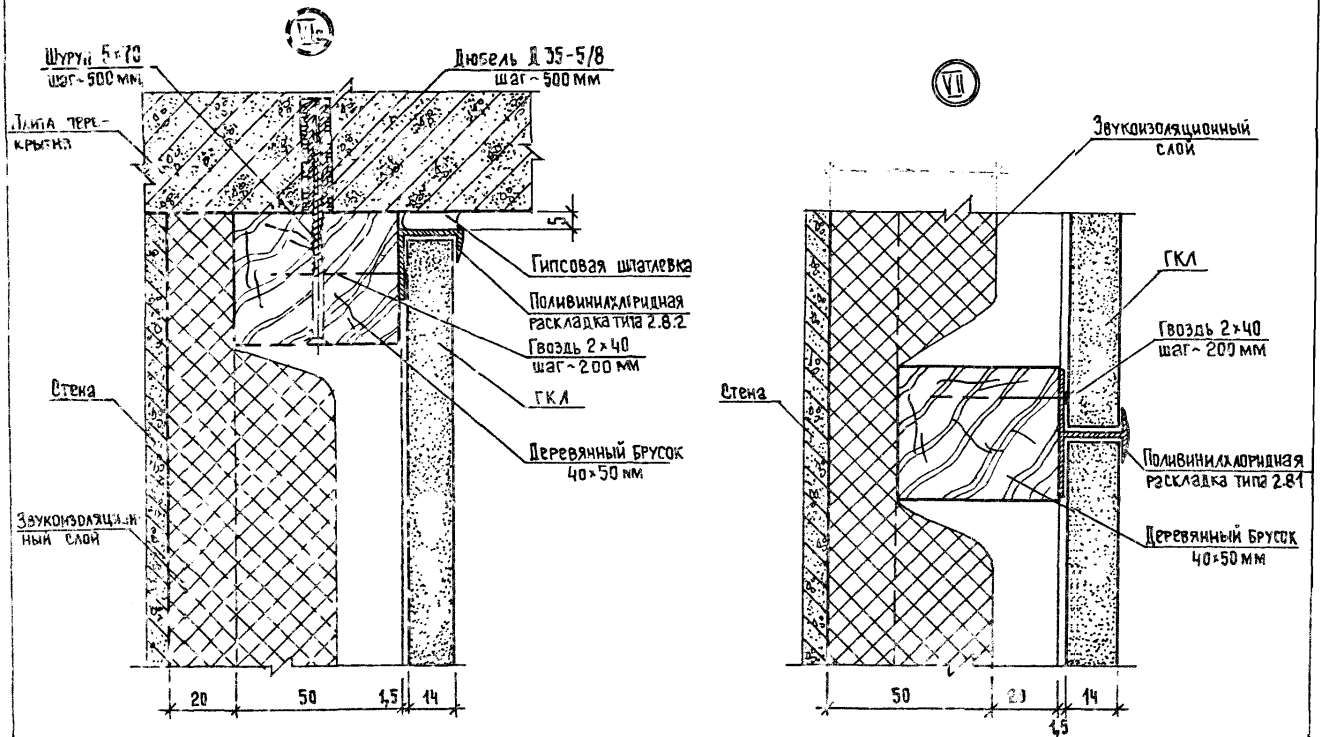

1.273.9-5.1-01.00	Лист 5

21252 11

Формат А3

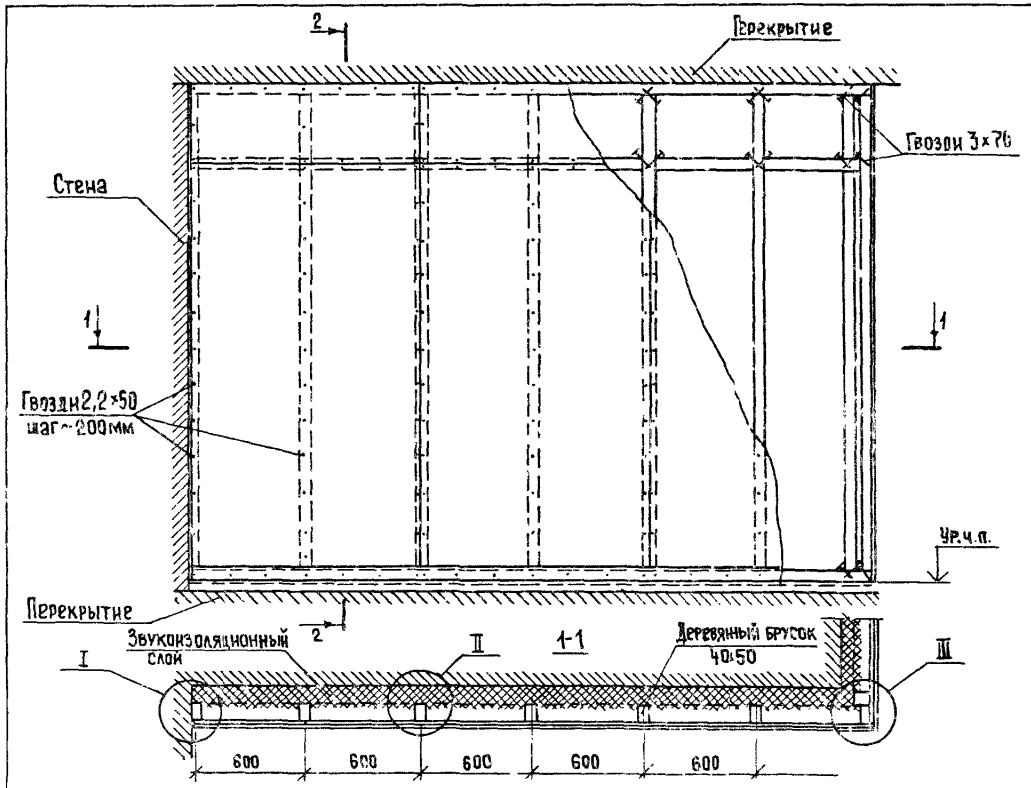

Вариант плана облицовки

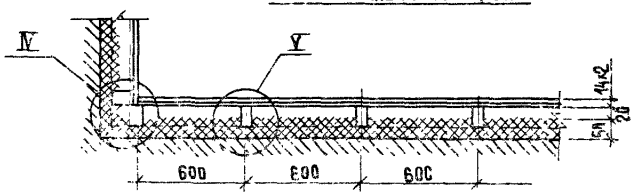

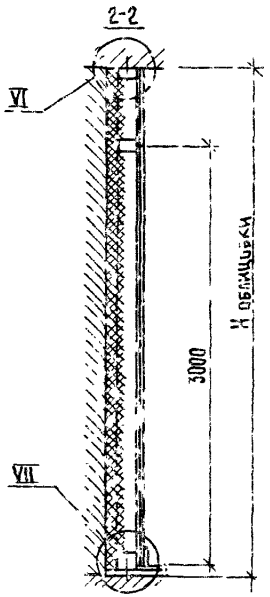

Облицовка ОГКД-2. без звукоизоляционного слоя.
Узлы замаркированные на листе см. докум.02.00, листы 2...4.

Нач.отд	Юдицкий		
Н.контр	Польтинина		
ГИП	Лыков		
Рук.	Мошкина		
Стехн	Кезарова		

1.273.9-5.1-02.00

Облицовка ОГКД-2м /ОГКД-2/ (фрагмент) Узлы I - VII. При мер.

Стадия	Лист	Листов

ЦНИИЭП сервисно-бытовых зданий и туристских комплексов

21252 12

Формат А3

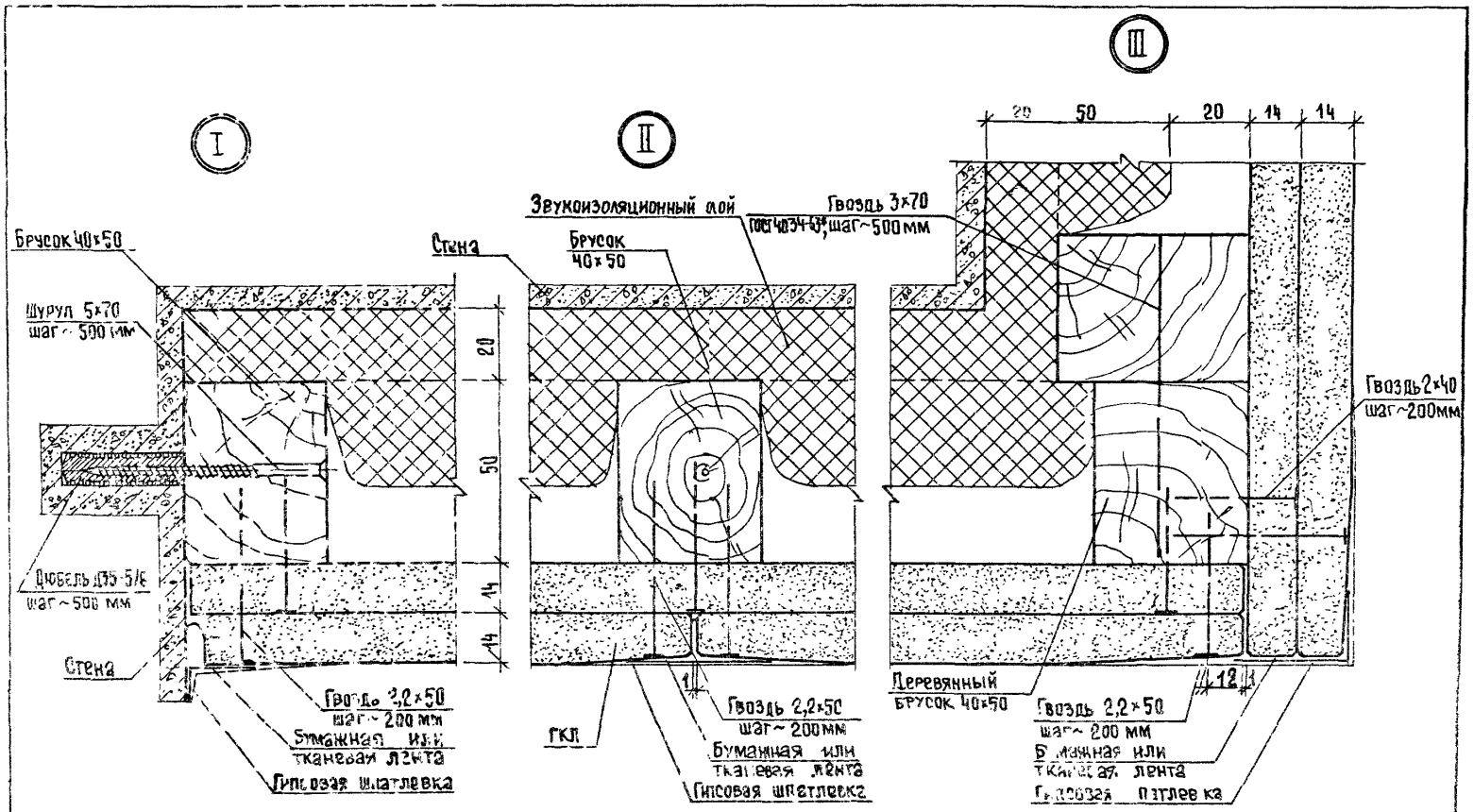

1.273.9-5.1-02.00	АиС 2

21252 13

Формат А3

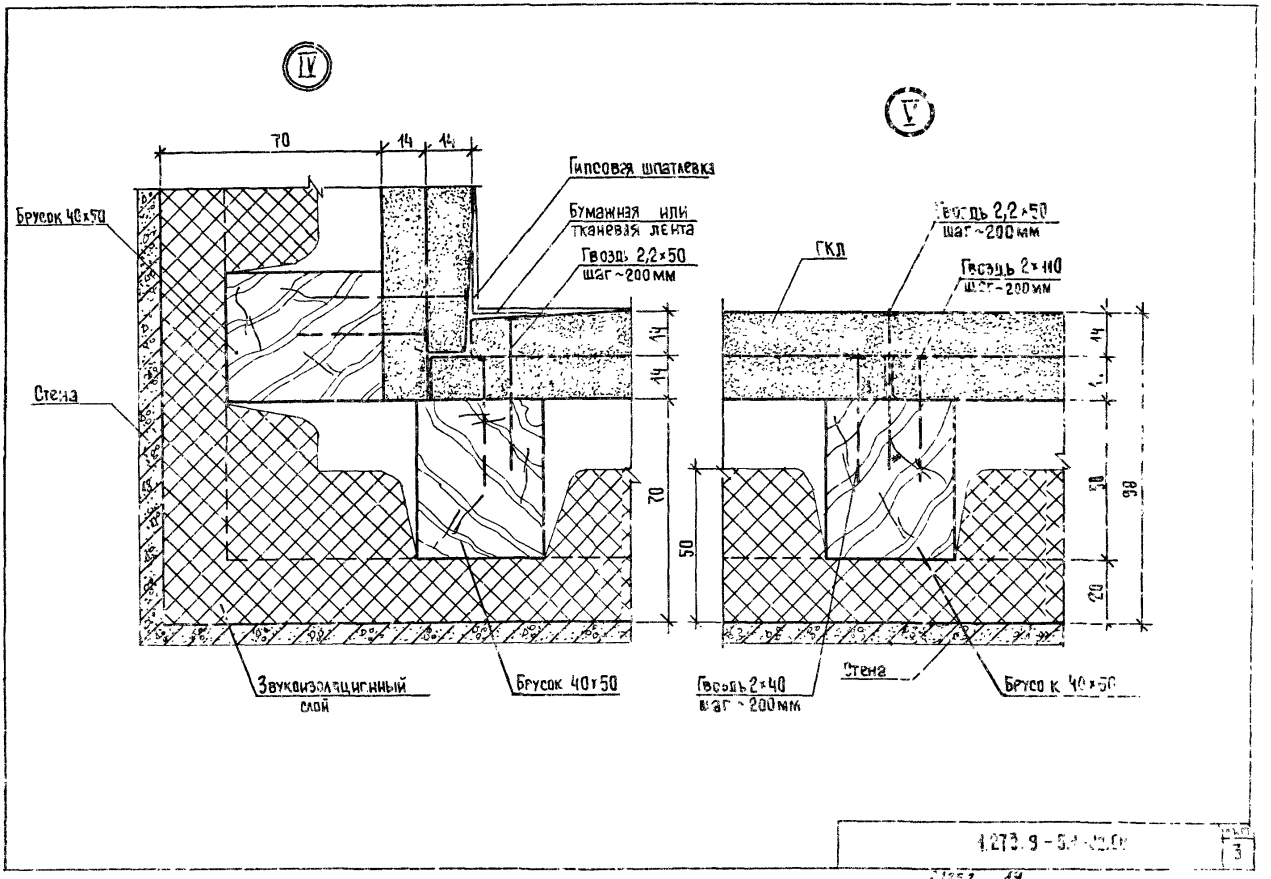

1.273.9 - 5.1 ...

3

21252 14

Формат А

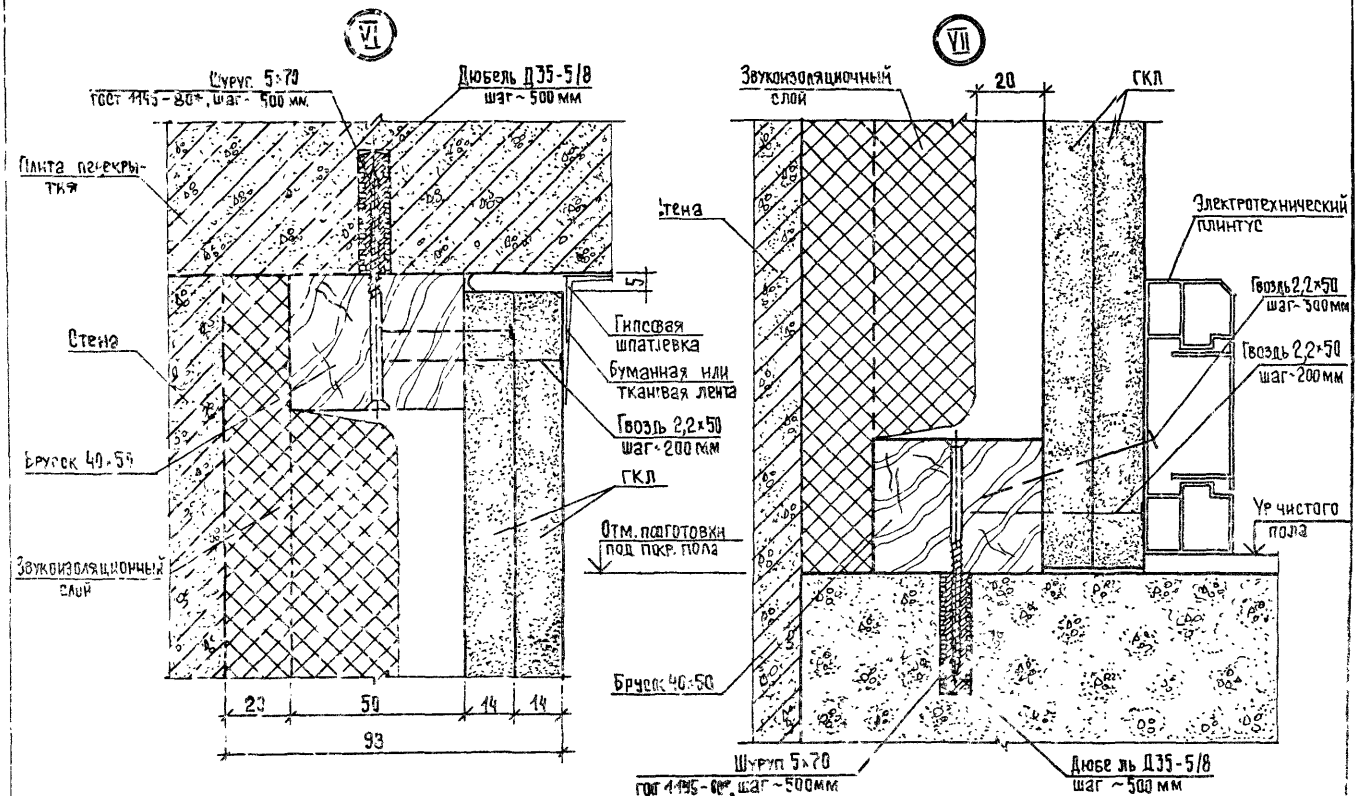
VI
Шуруп 5×70
ГОСТ 1145-80*, шаг ~ 500 мм
Дюбель ДЗ5-5/8
шаг ~ 500 мм
Плита перекрытия
Стена
Брусок 40×50
Звукоизоляционный слой
Гипсовая шпатлевка
Бумажная или тканевая лента
Гвоздь 2,2×50
шаг ~ 200 мм
ГКЛ
Отм. подготовки под покр. пола
5
23
50
14
14
93
VII
Звукоизоляционный слой
20
ГКЛ
Стена
Электротехнический плинтус
Гвоздь 2,2×50
шаг ~ 300 мм
Гвоздь 2,2×50
шаг ~ 200 мм
Ур чистого пола
Брусок 40×50
Шуруп 5×70
ГОСТ 1145-80*, шаг ~ 500 мм
Дюбель ДЗ5-5/8
шаг ~ 500 мм

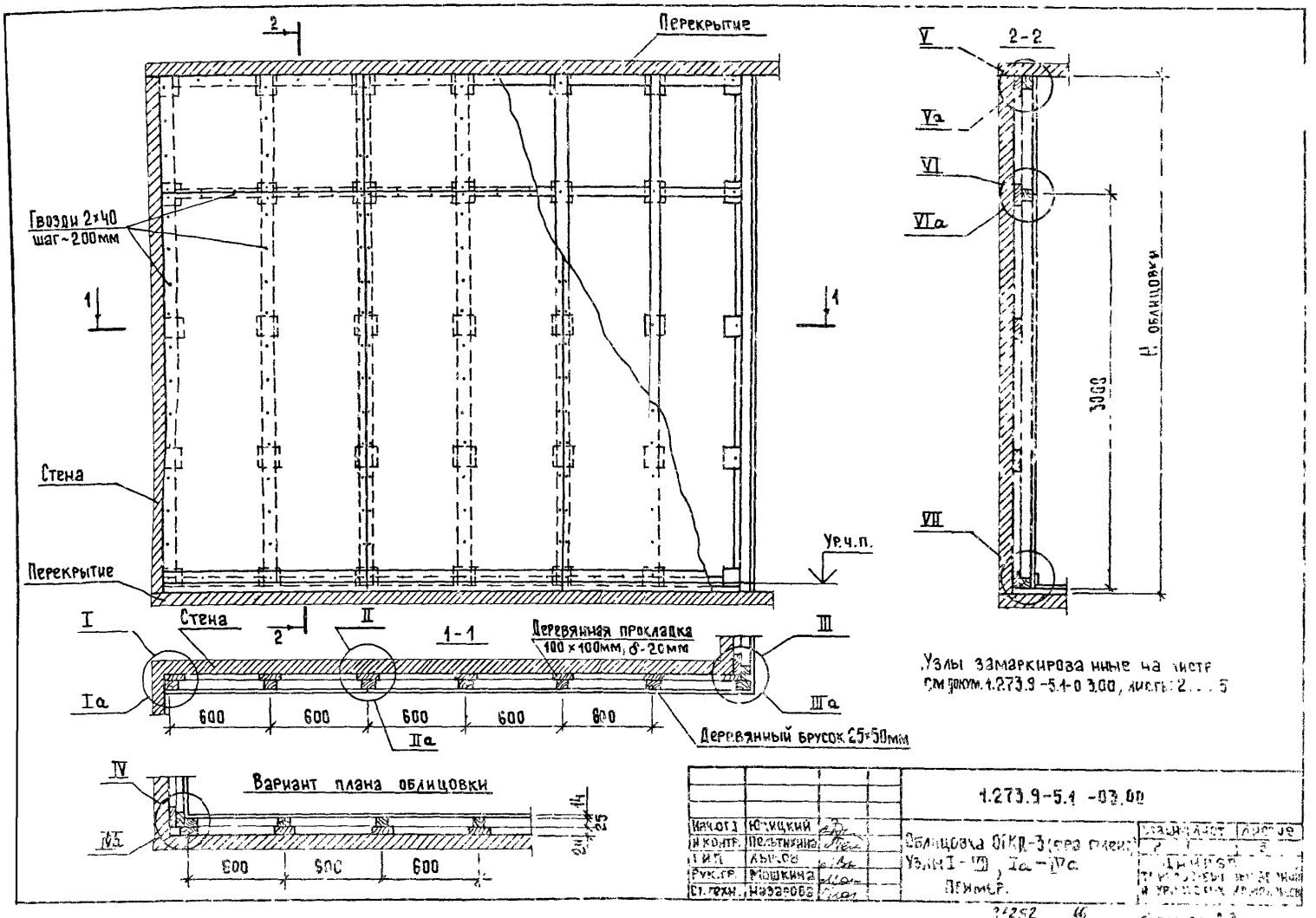

Перекрытие
Гвозди 2×40
шаг~200мм
Стена
Перекрытие
Ур.ч.п.
2-2
V
Va
VI
VIa
VII
3000
H облицовки
I
Стена
II
1-1
Деревянная прокладка
100×100мм, δ-20мм
III
Ia
IIa
IIIa
600
600
600
600
600
Деревянный брусок 25×50мм
IV
Вариант плана облицовки
IV5
600
600
600
Узлы замаркированные на листе
см докум. 1.273.9-5.1-03.00, листы: 2...5
1.273.9-5.1-03.00
Нач.отд. Юницкий
Н.контр. Пельтихина
Рук.гр. Мошкина
Ст.техн. Назарова
Облицовка ОГКП-3 (без гипс.)
Узлы I-VII, Ia-IVa
Пример.
Формат А3

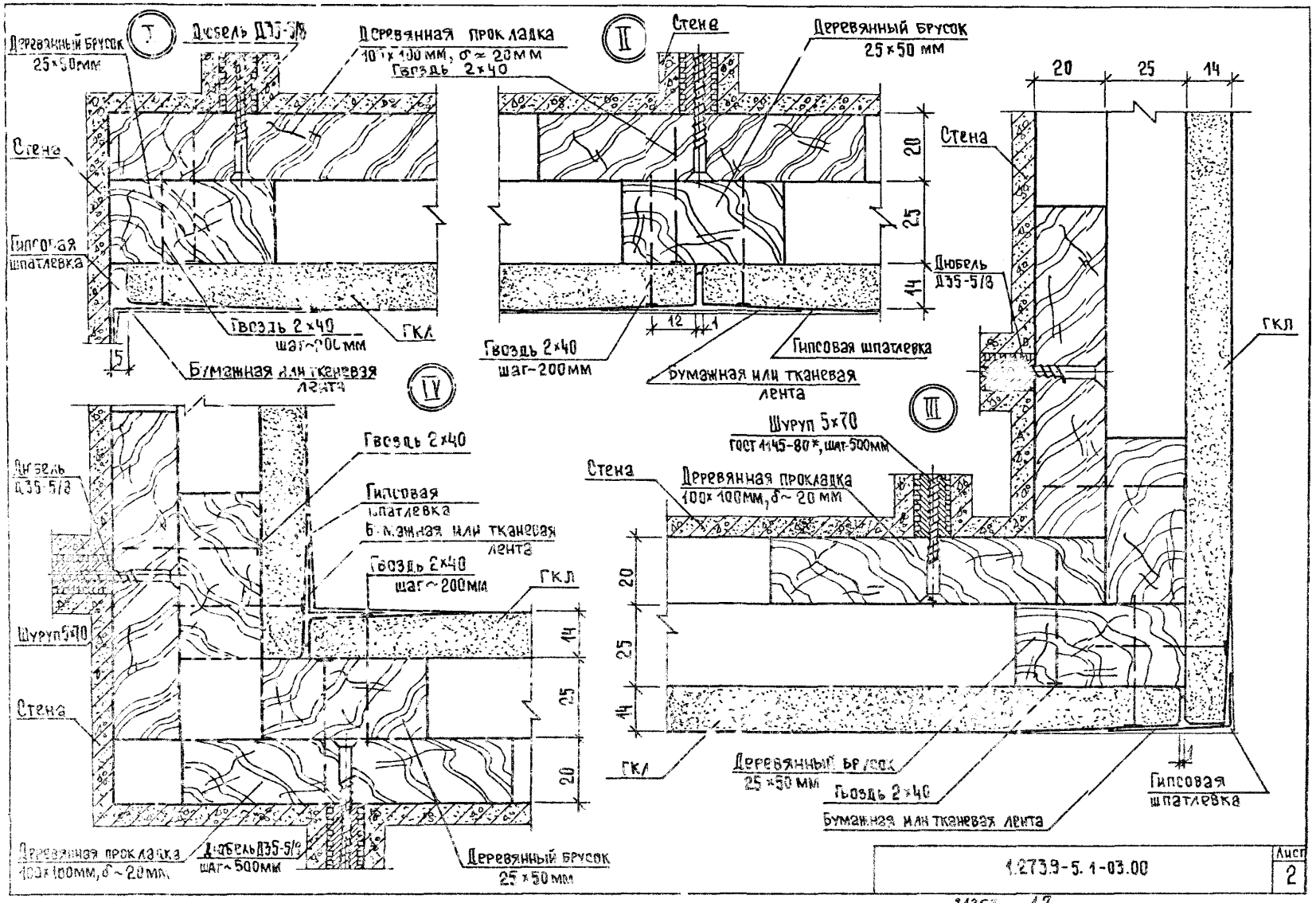

1.273.9-5.1-03.00	Лист 2

21252 17

Формат А3

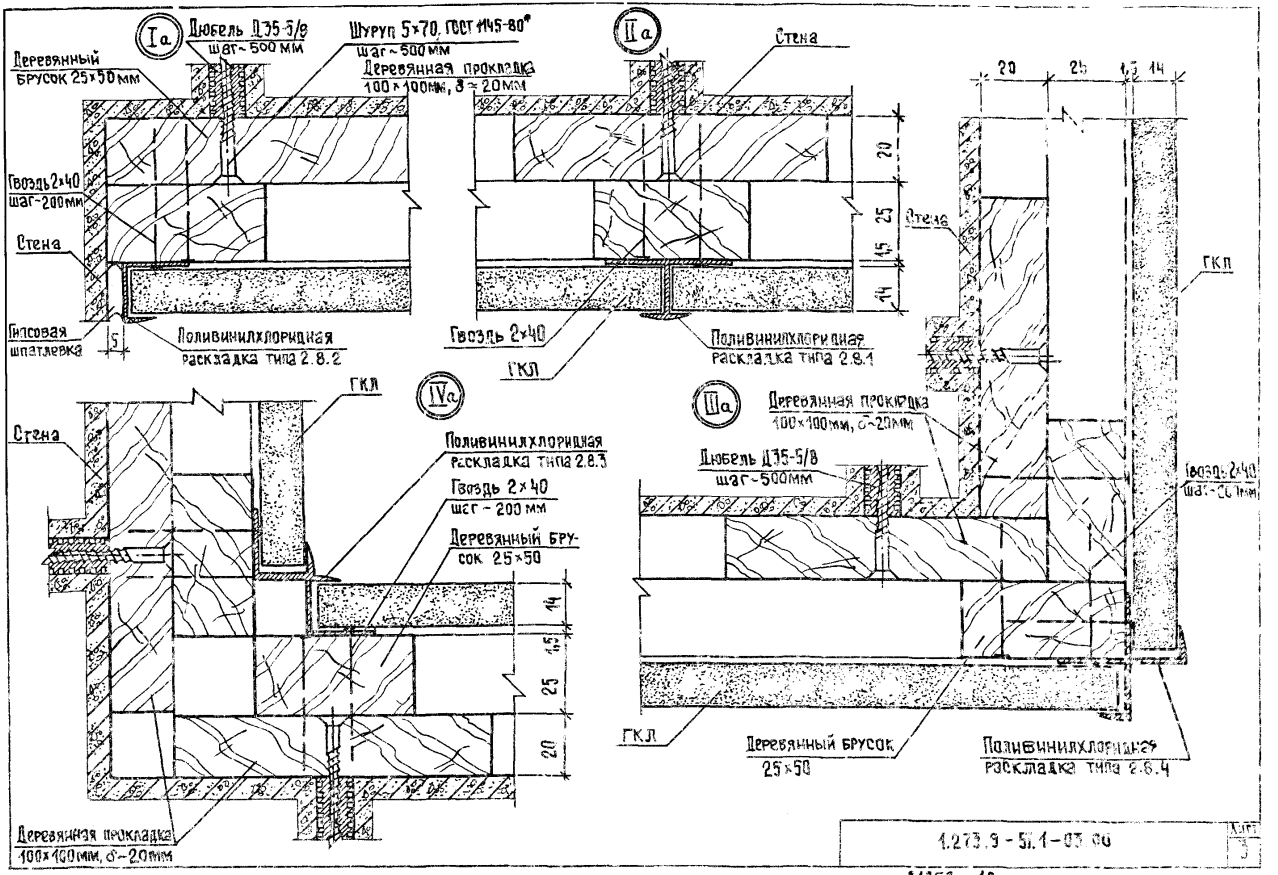

1.273.9-5.1-83 ОВ

Альб. 3

Формат А4

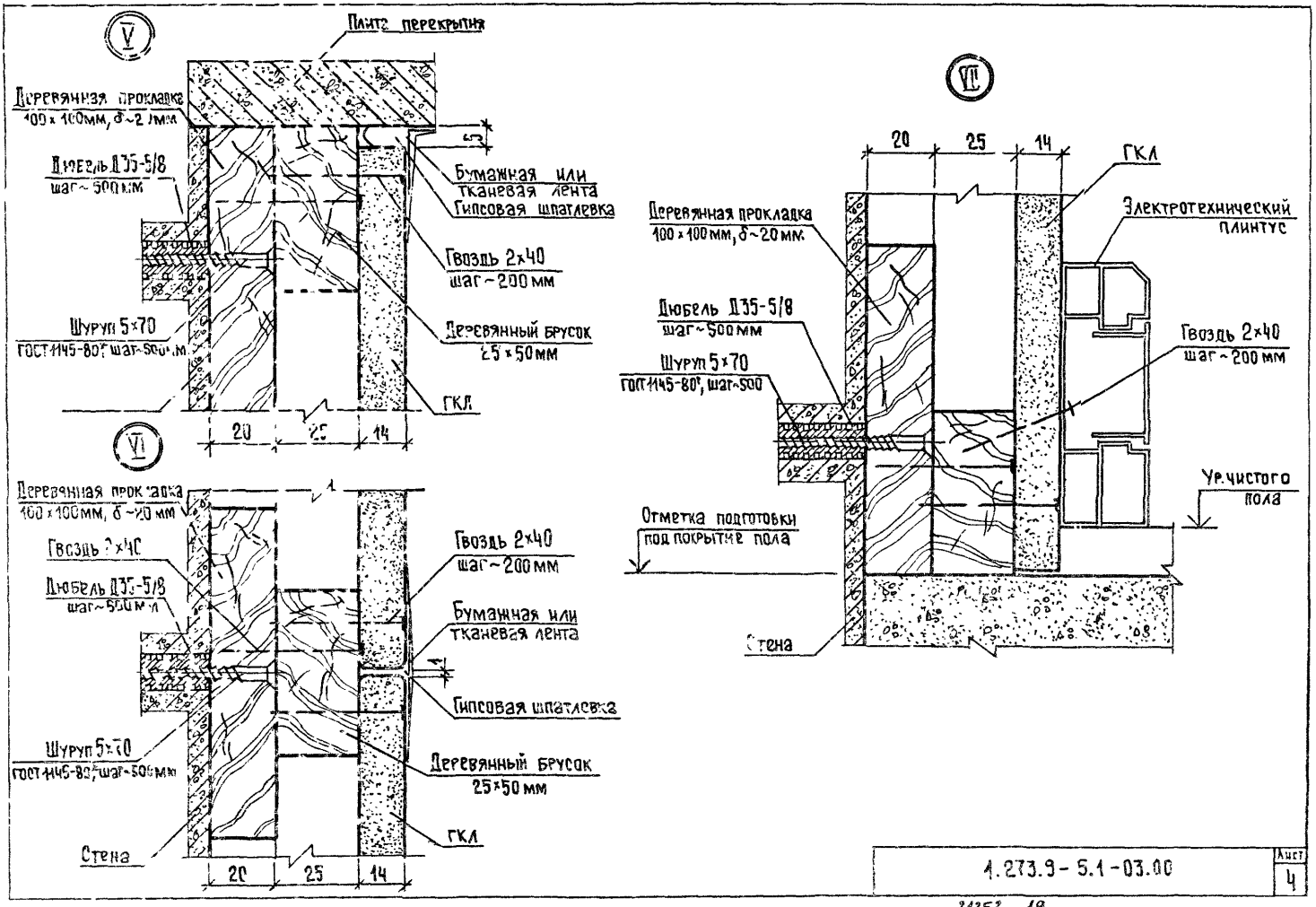

1.273.9-5.1-03.00

Лист 4

21252 19

ФОРМАТ А3

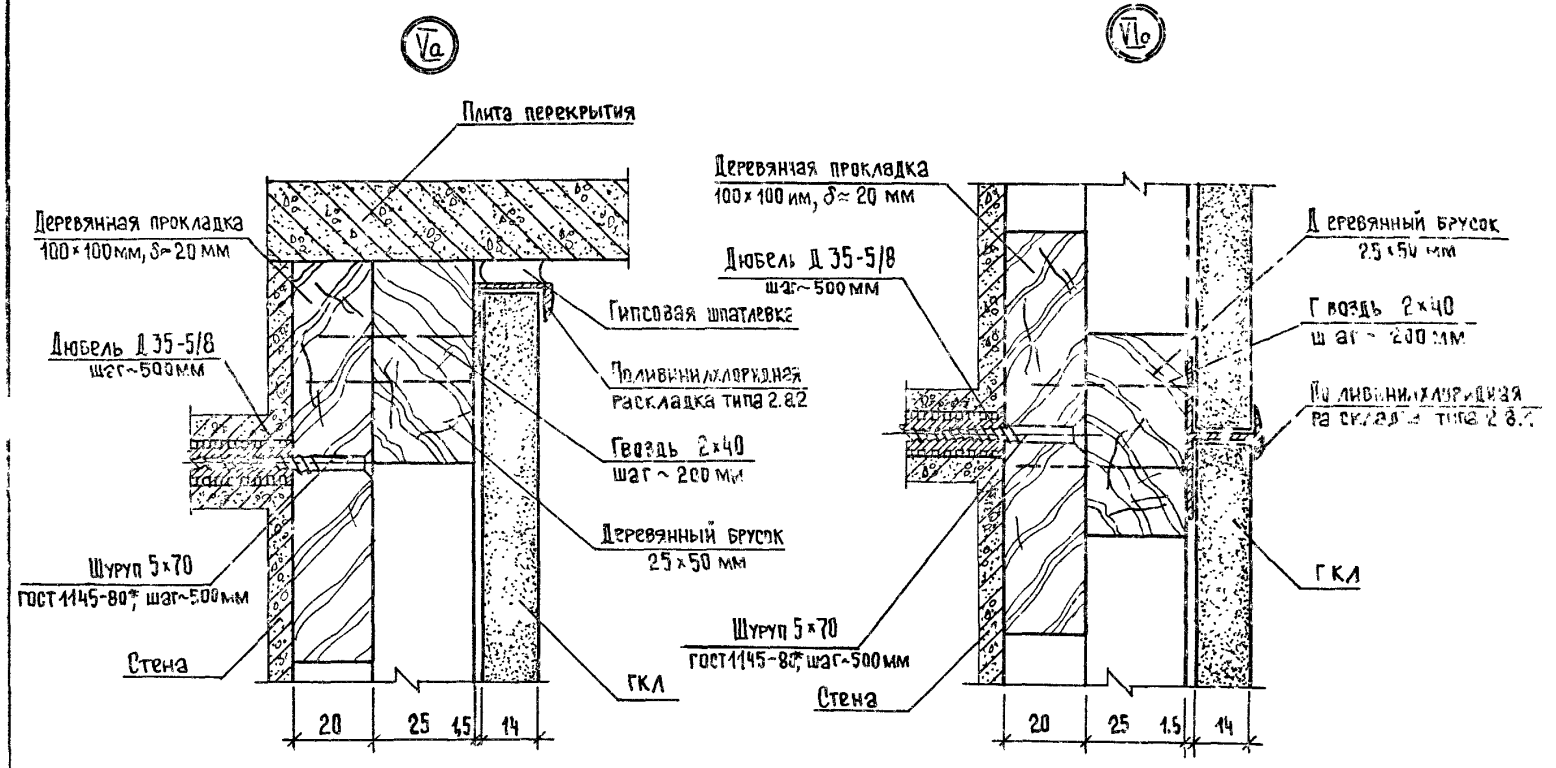

1.273.9-5.1-03 00

Лист 5

21252 20

Формат 11

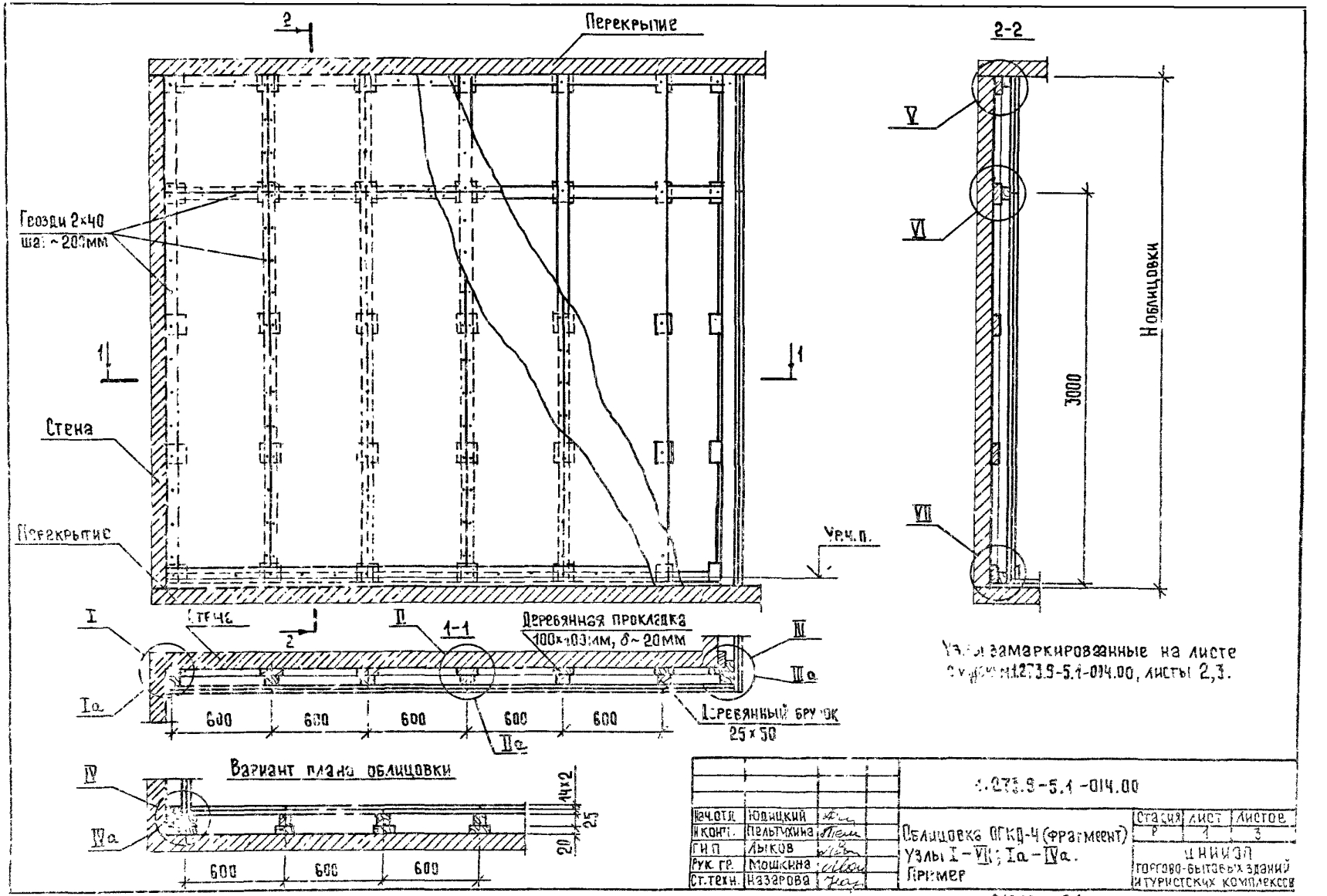

			1.273.9-5.1-014.00			
Нач.отд.	Юдицкий					
Н.контр.	Пельтихина		Облицовка ОГКД-4 (фрагмент) Узлы I – VII; Iа – IVа. Пример	Стадия	Лист	Листов
ГИП	Лыков			Р	1	3
Рук. гр.	Мошкина			ЦНИИЭП торгово-бытовых зданий и туристских комплексов		
Ст. техн.	Назарова					

21252 21

Формат А3

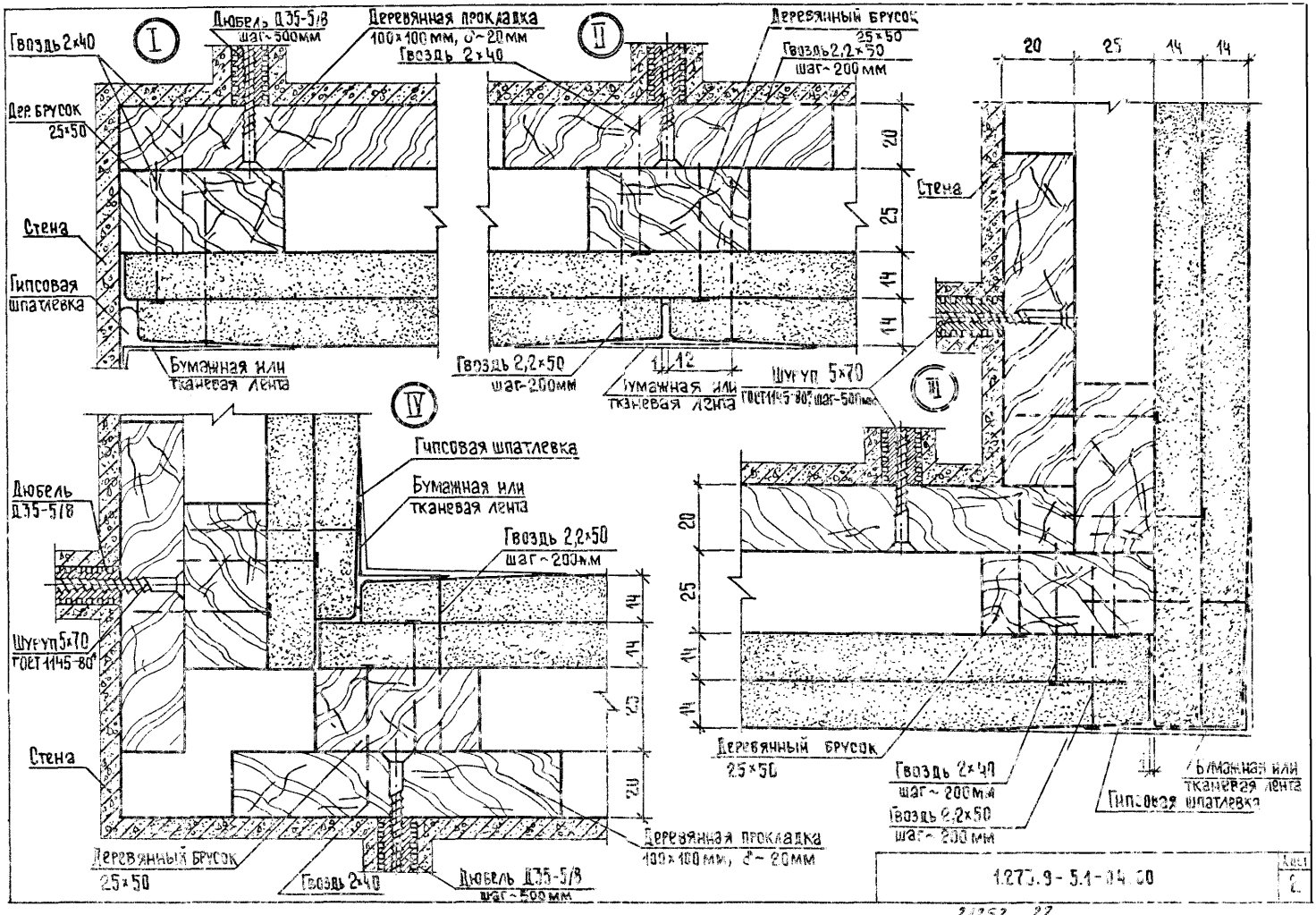

21252 22

Формат А3

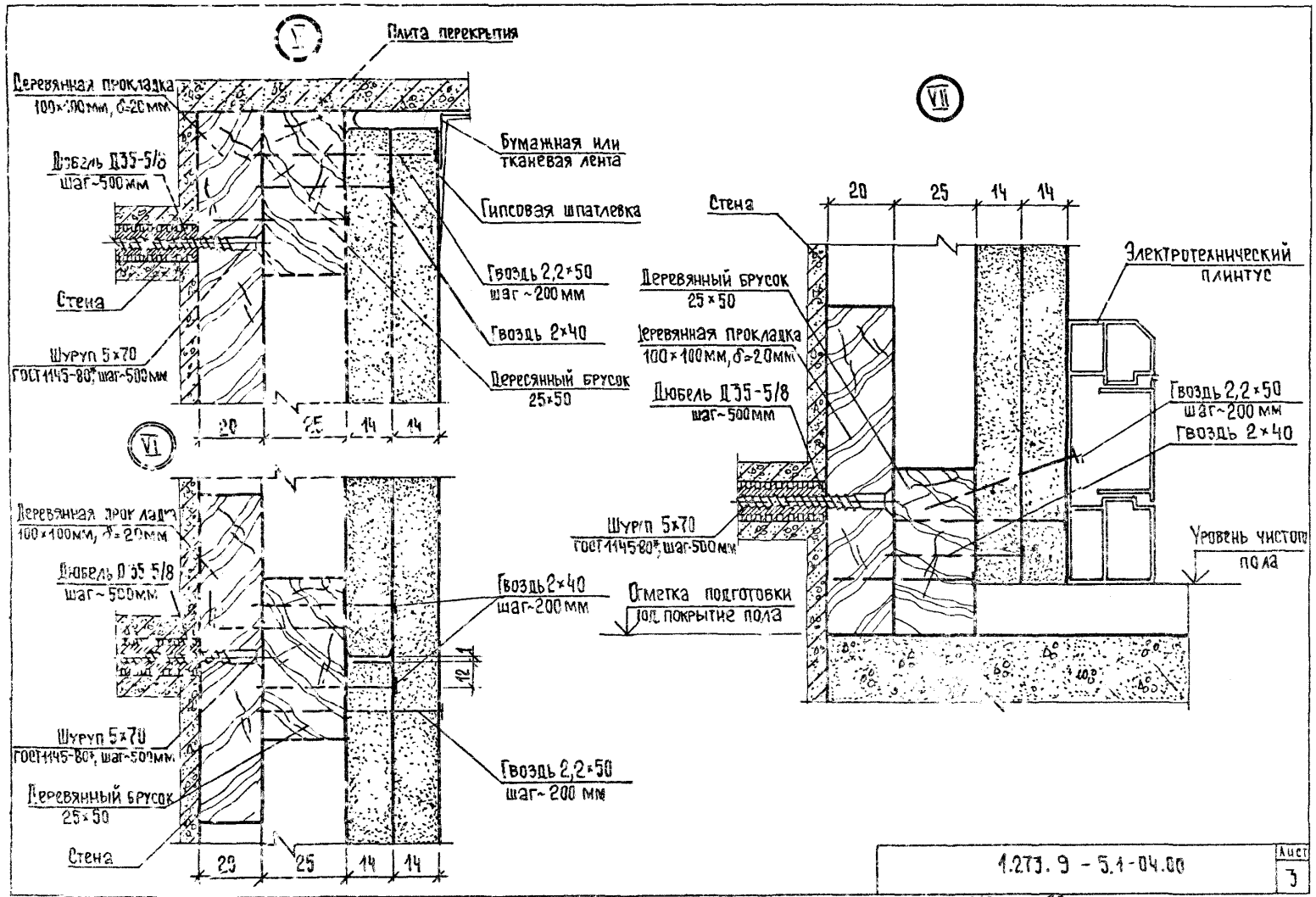

1.273.9 - 5.1-04.00

Лист 3

21252 23

ФОРМАТ А3

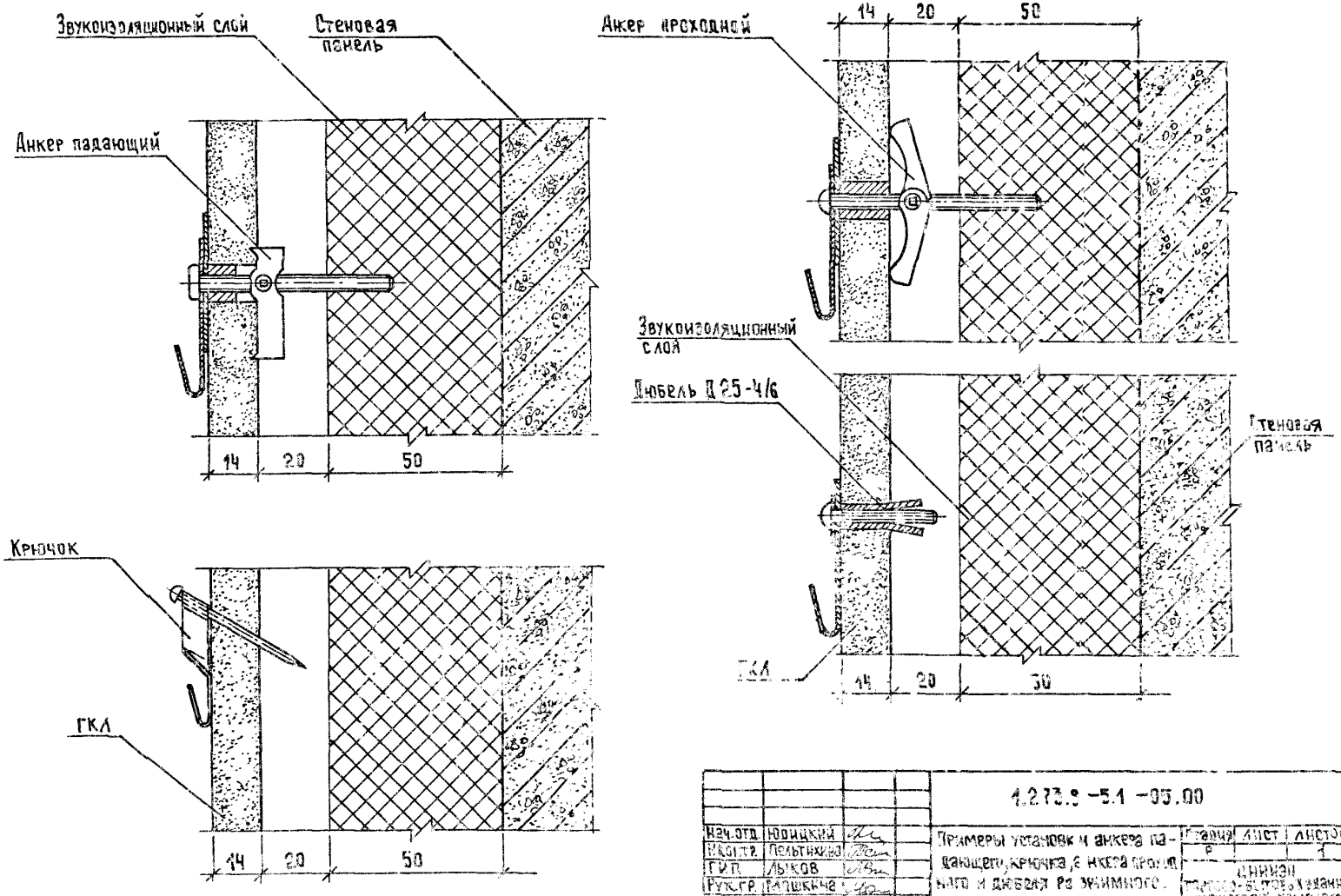

				1.273.9 -5.1 -05.00			
Нач.отд.	Юдицкий			Примеры установки анкера падающего, крючка, анкера проходного и дюбеля разжимного.	Стадия	Лист	Листов
Инженер	Пельтихина				Р		1
ГИП	Лыков				ЦНИИЭП		
Рук.гр.	Мошкина				Торгово-бытовых зданий и туристских комплексов		
Ст.техн.	Назарова						

21252 24

Формат А3

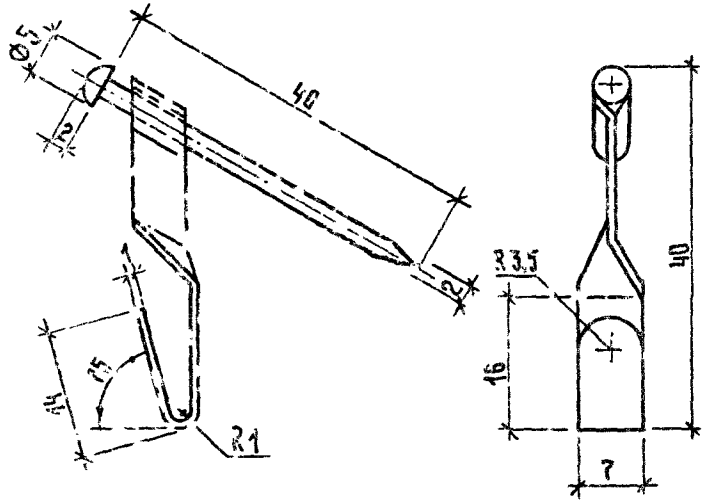

Максимальная нагрузка, кгс	
1 слой ГКЛ	2 слоя ГКЛ
10	15

	1.273.9-5.1-00.01		
Крючок		Стадия	Масса	Масштаб
		Р	—	2:1
		Лист	Листов 1
ТУ-400-28-371-80		ЦНИИЭП торгово-бытовых зданий и туристских комплексов	

Формат А4

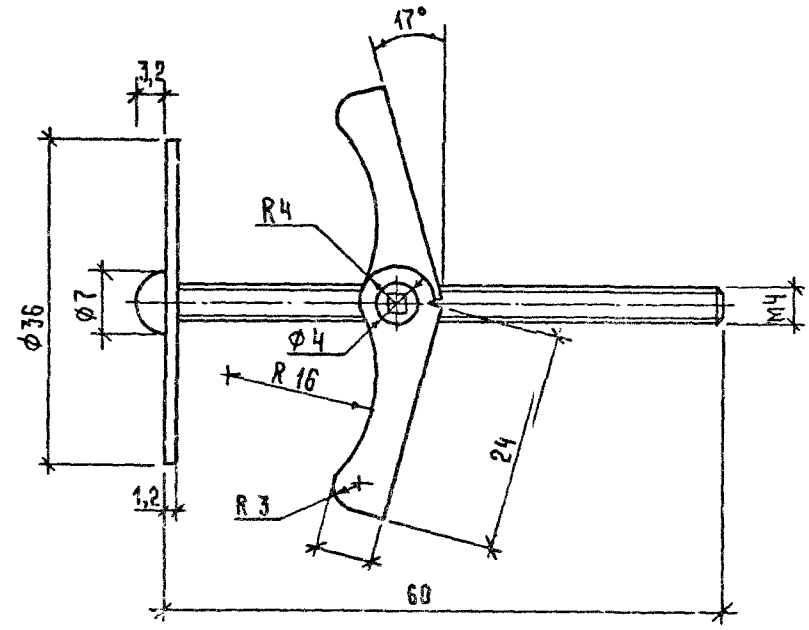

Максимальная нагрузка, кгс	
1 слой ГКЛ	2 слоя ГКЛ
35	45

	1.273.9-5.1-00.02			
Анкер проходной		Стадия	Масса	Масштаб
		Р	—	2:1
		Лист	Листов 1	
ТУ 400-28-369-80		ЦНИИЭП торгово-бытовых зданий и туристских комплексов		
Нач. отд.	Юдицкий			
Н. контр.	Пельтынина			
ГИП	Лыков			
Рук. гр.	Мошкина			
Ст. техн.	Назарова			

Инв. № подл. | Подпись и дата | Взам. инв. №

21252 25

Формат А4

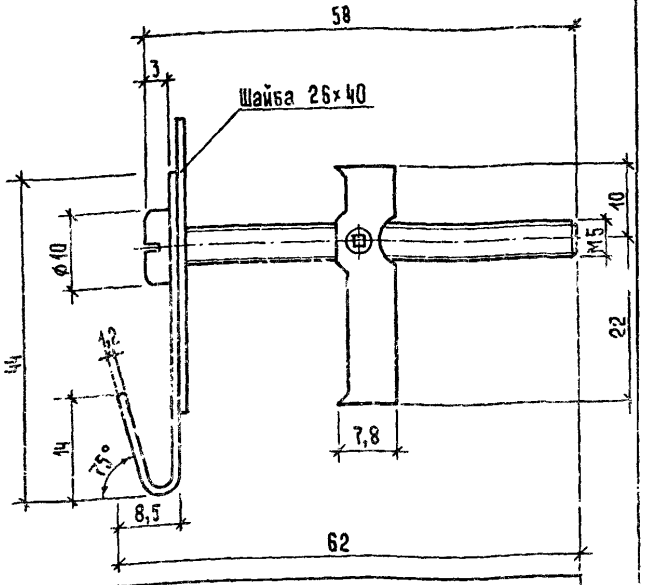

Максимальная нагрузка, кгс	
1 слой ГКЛ	2 слоя ГКЛ
35	45

1.273.9-5.1-00.03

Анкер падающий

Стадия	Масса	Масштаб
Р	–	2:1

Лист | Листов 1

ТУ 400-28-370-80

ЦНИИЭП торгово-бытовых зданий и туристских комплексов

Нач. отд.	Юдицкий	
Н.контр.	Пельтихина	
Гип	Лыков	
Рук. пр.	Мошкина	
Ст.техн.	Назарова	

Формат А4

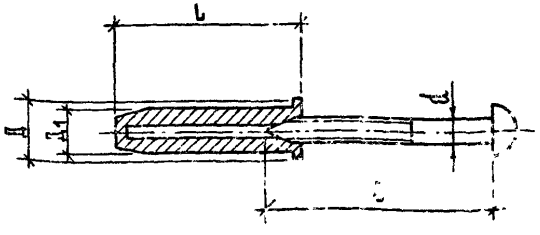

Обозначение	L, мм	Д, мм	Д1, мм	d, мм	C, мм
Д 25 - 4/6	25	8	6	3,5	30
Д 35 - 5/8	35	11	8	5	70

Максимальная нагрузка, кгс	
1 слой ГКЛ	2 слоя ГКЛ
25	30

1.273.9-5.1-00.04

Дюбель разжимной

Стадия	Масса	Масштаб
Р	–	2:1

Лист | Листов 1

ТУ 36-541-28 Е

ЦНИИЭП торгово-бытовых зданий и туристских комплексов

Нач. отд.	Юдицкий	
Н.контр.	Пельтихина	
Гип	Лыков	
Рук. пр.	Мошкина	
Ст.техн.	Назарова	

Инв. № подл. | Подпись и дата | Взам. инв. №

21252 (26)

Формат А4

gost.e-ecolog.ru